Reobrix

NO.33016

SP3 ENGINE

POWER BATTERY

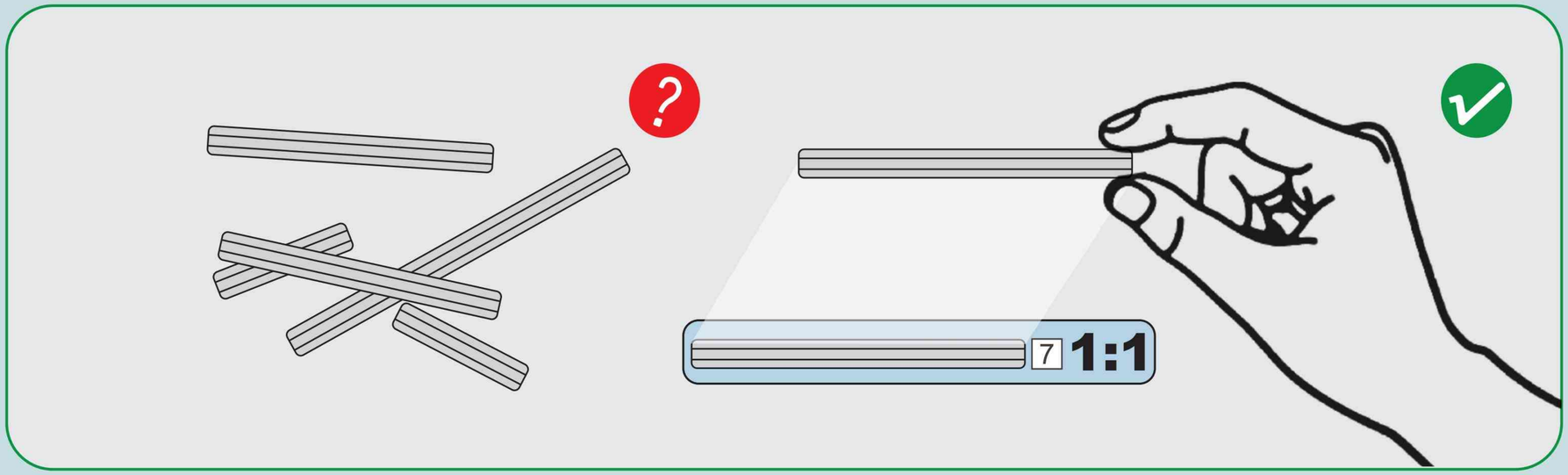
?
7
1:1

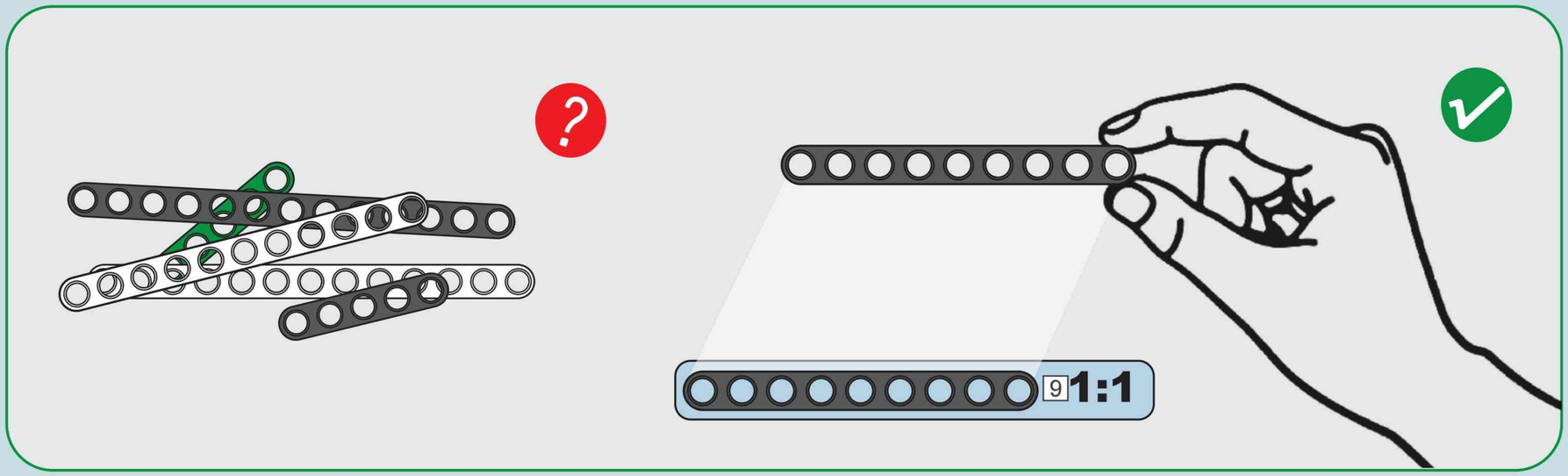
?
9
1:1

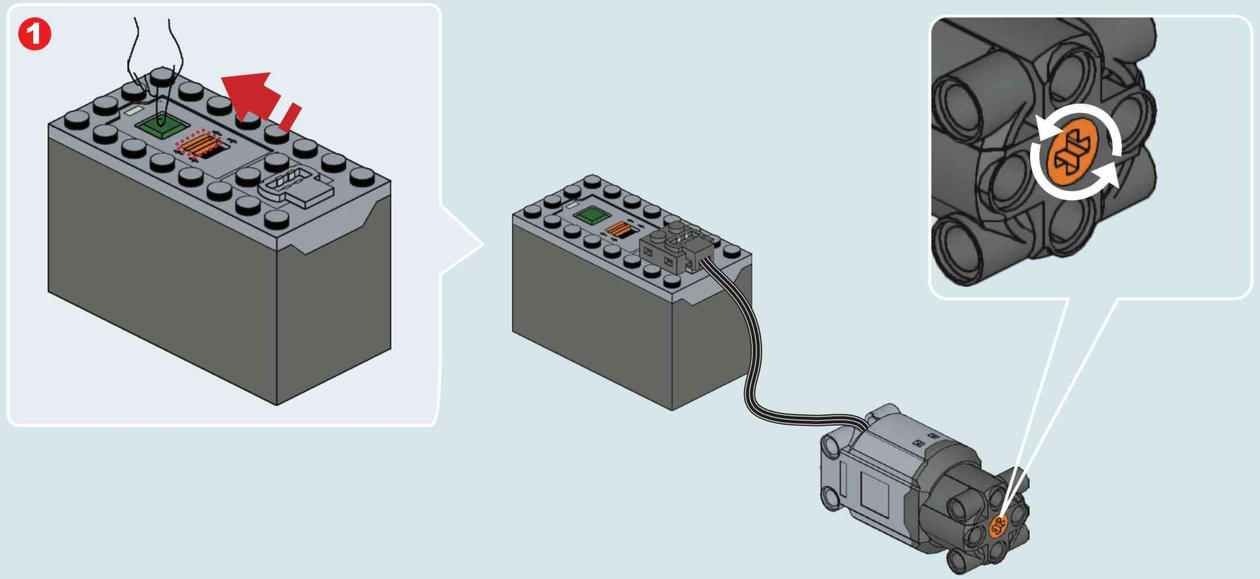
1

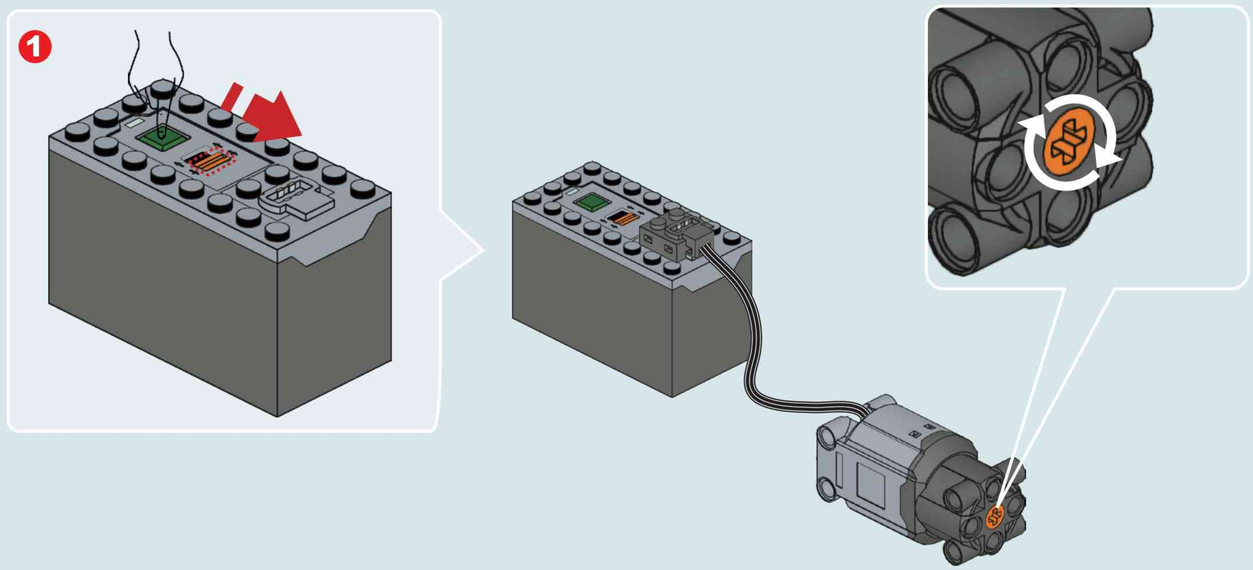
1

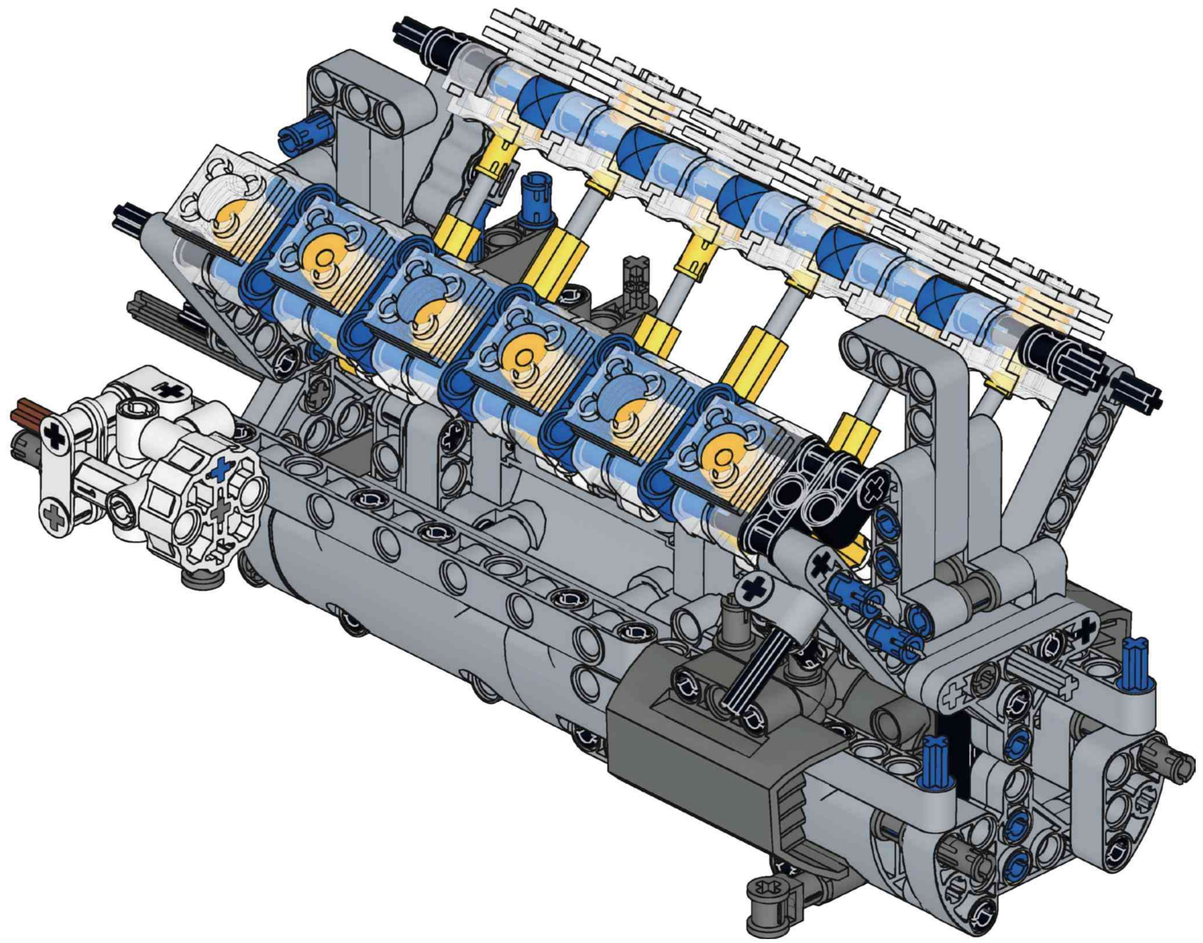

A

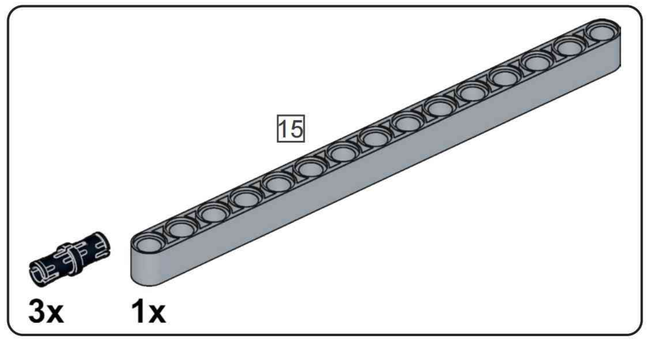

A1

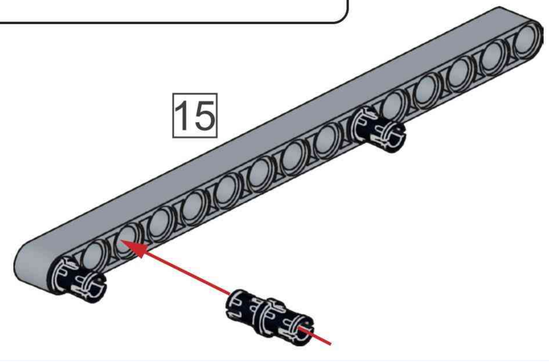

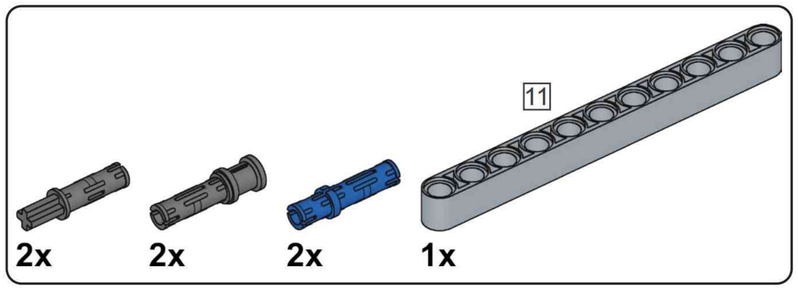

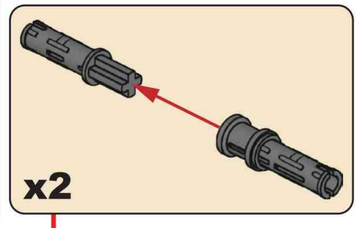

A2

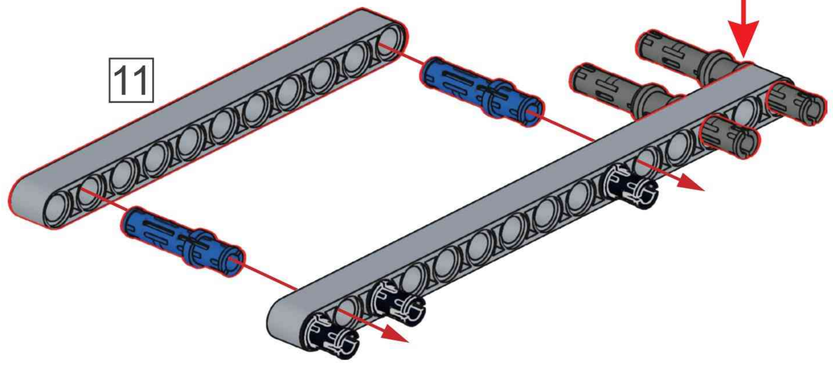

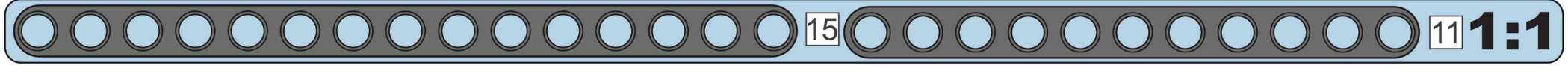

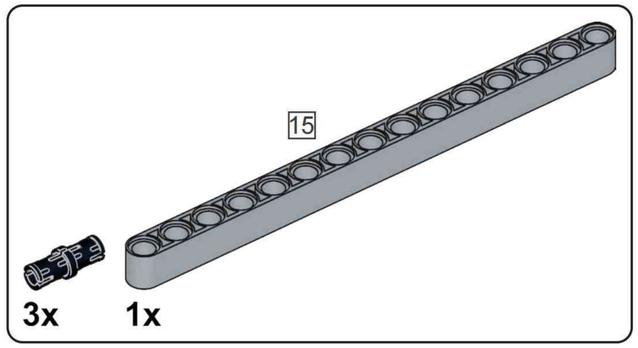

A3

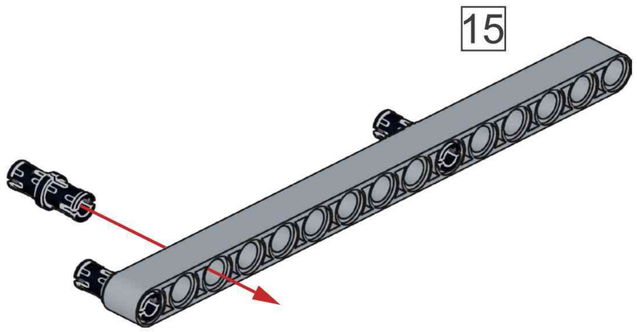

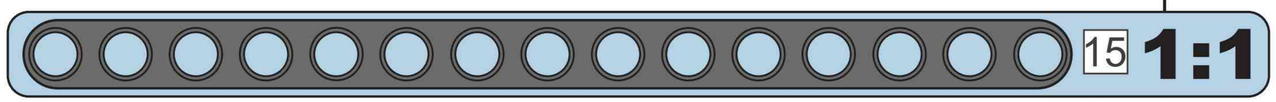

A4

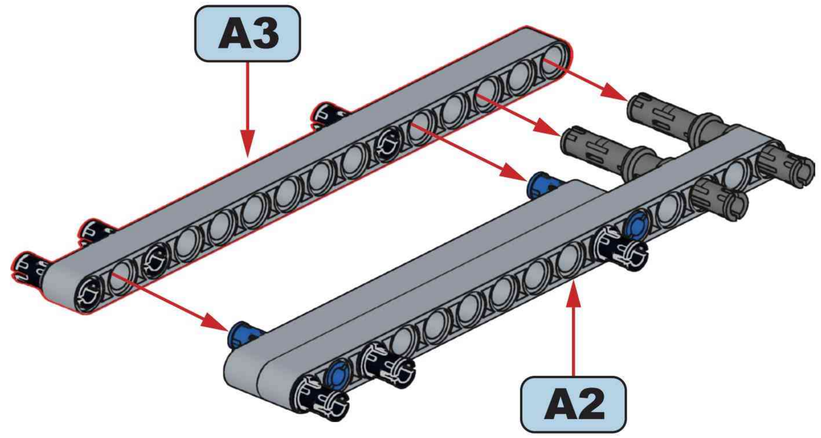

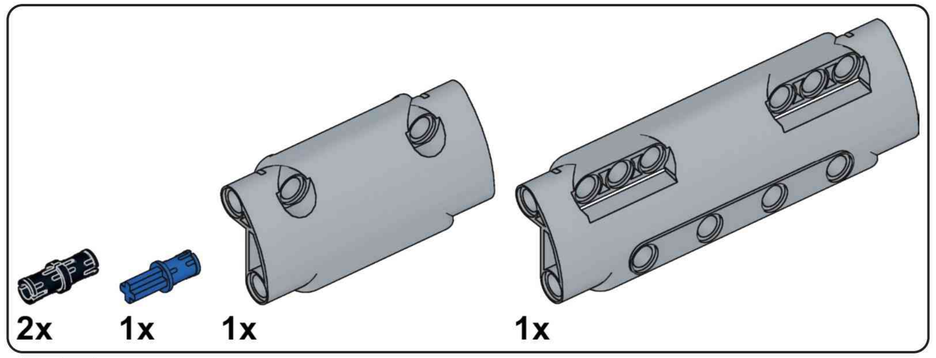

A5

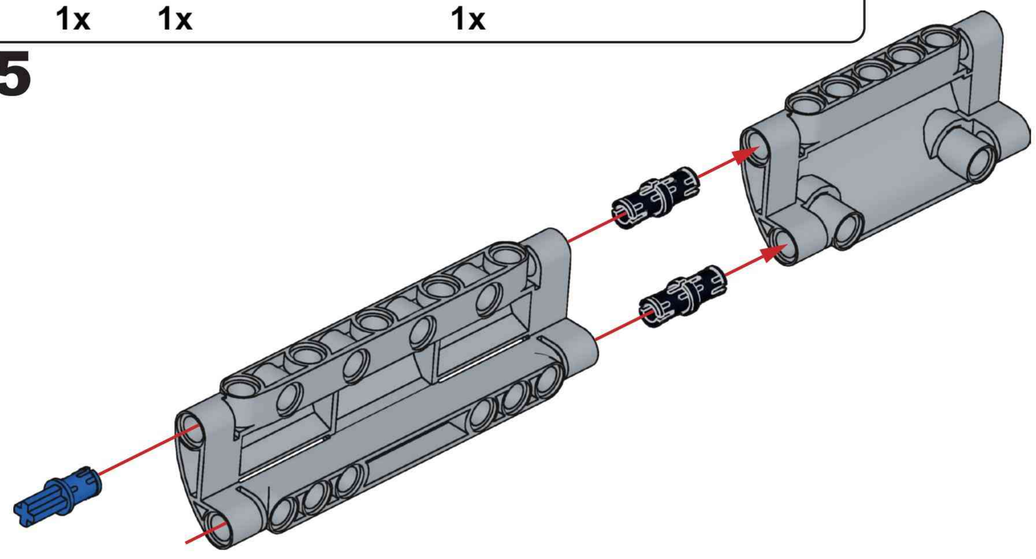

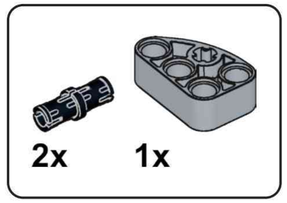

A6

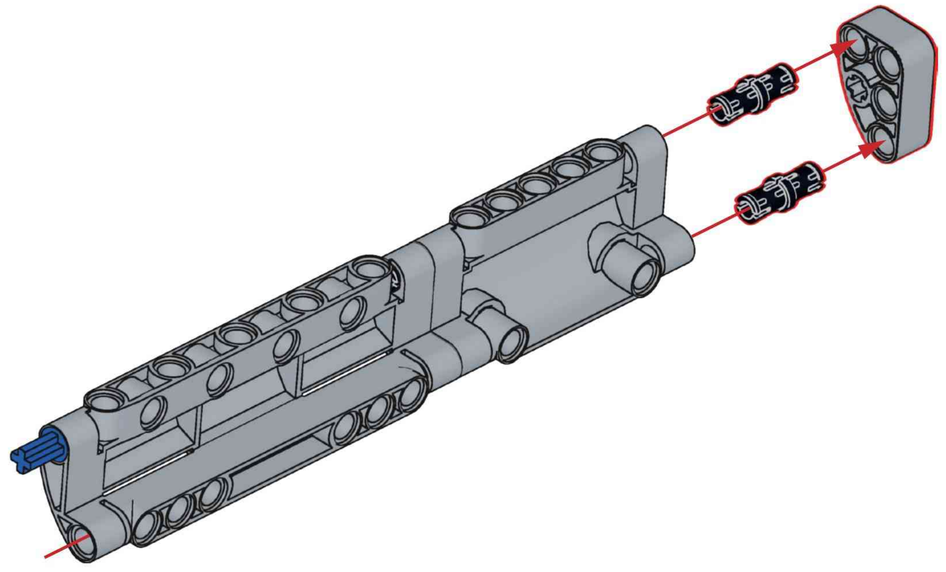

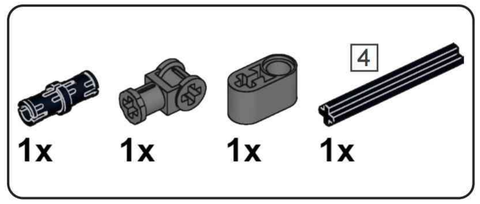

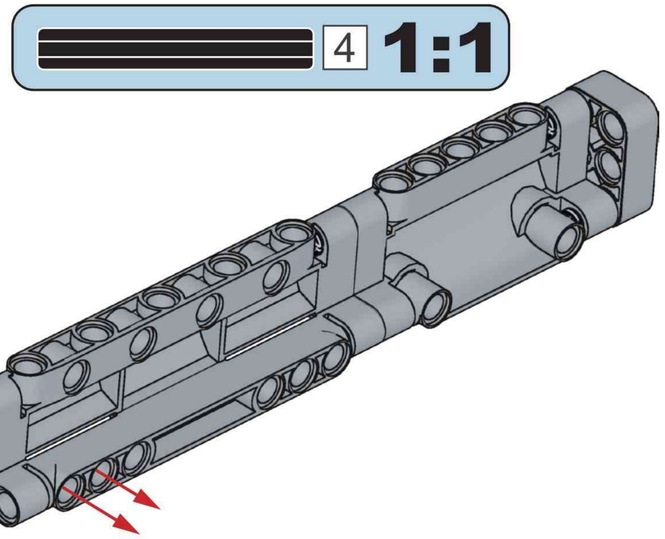

A7

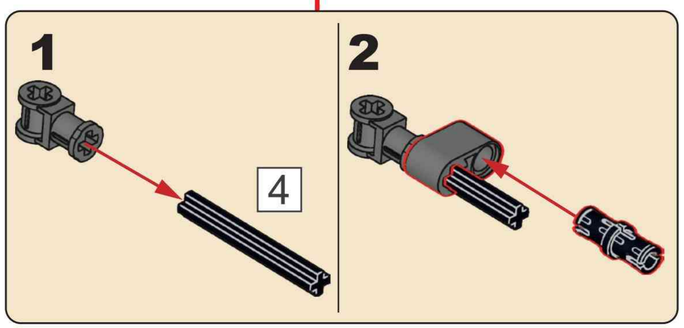

A8

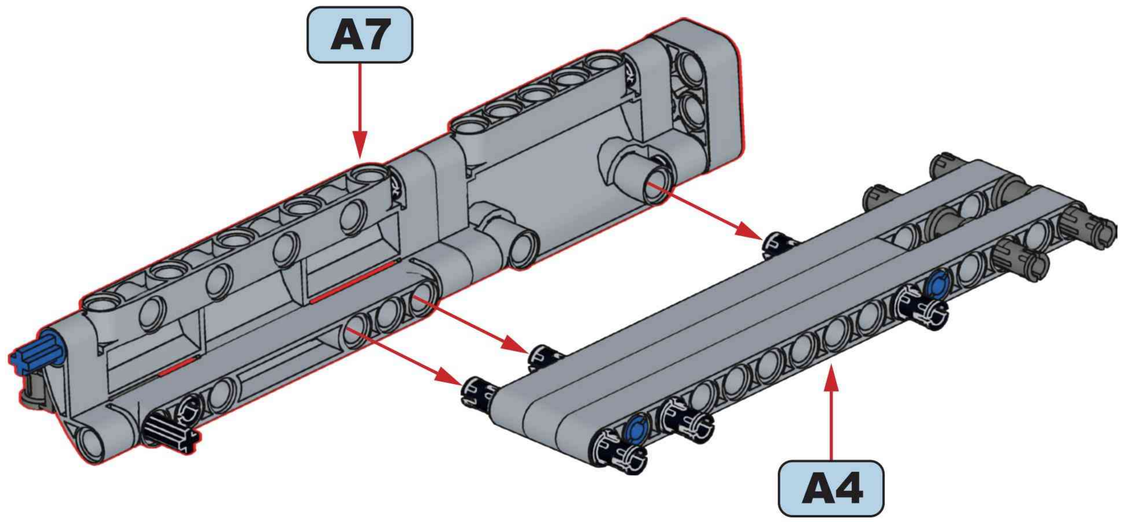

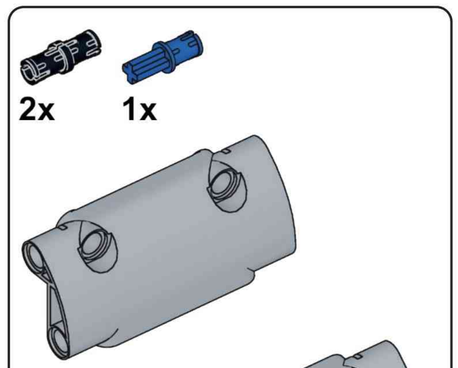

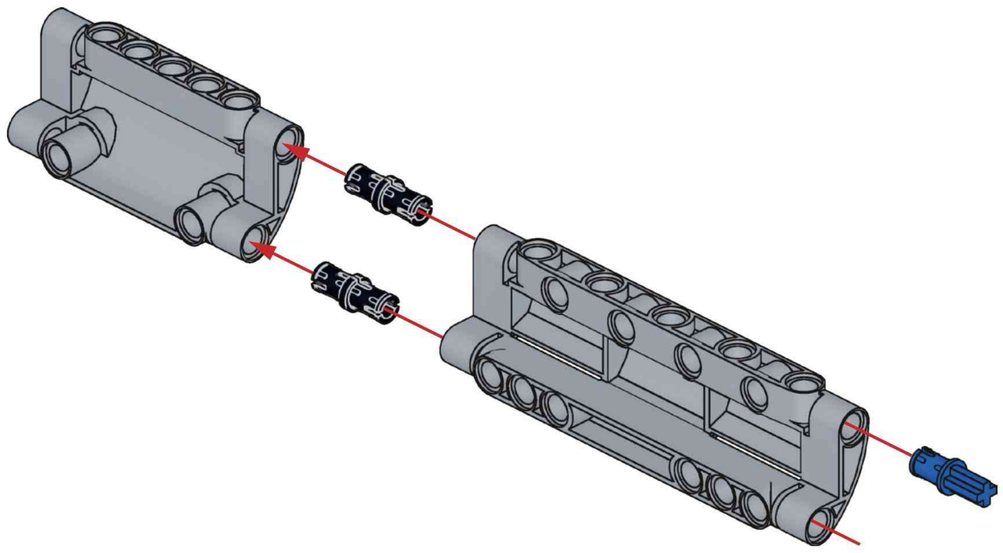

A9

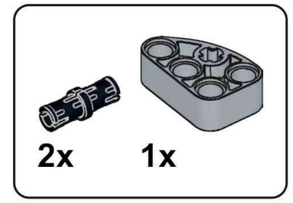

A10

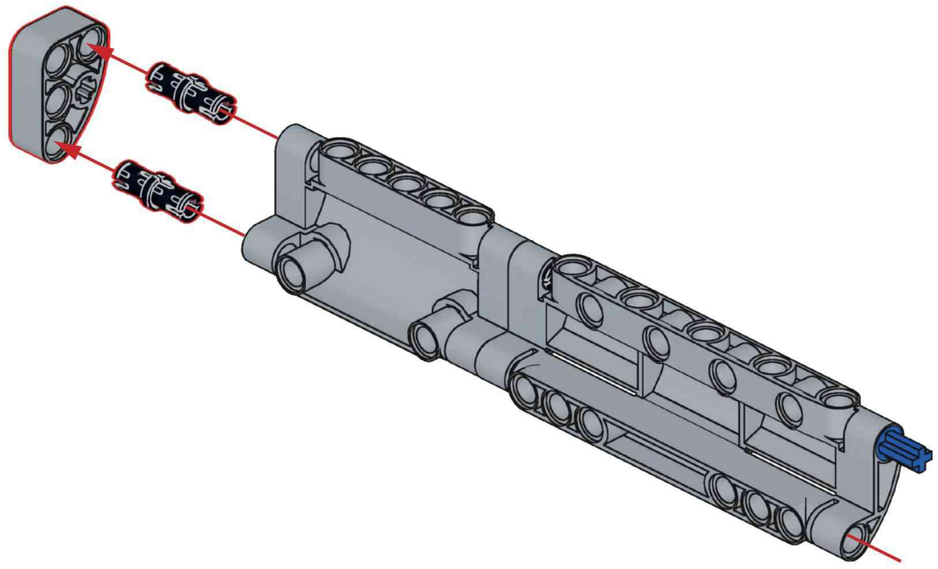

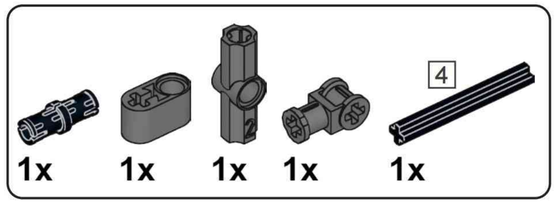

A11

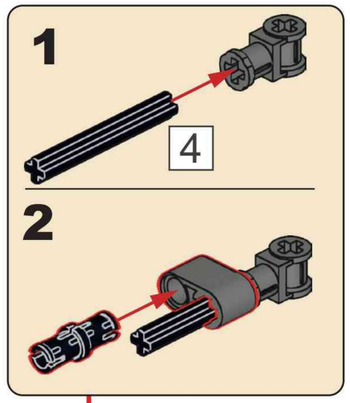

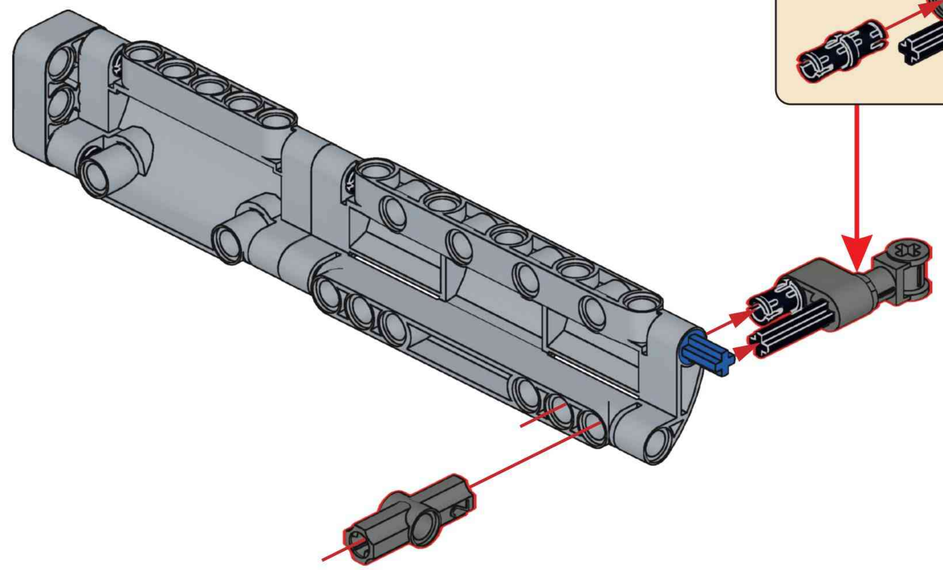

A12

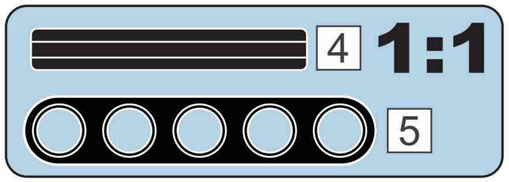

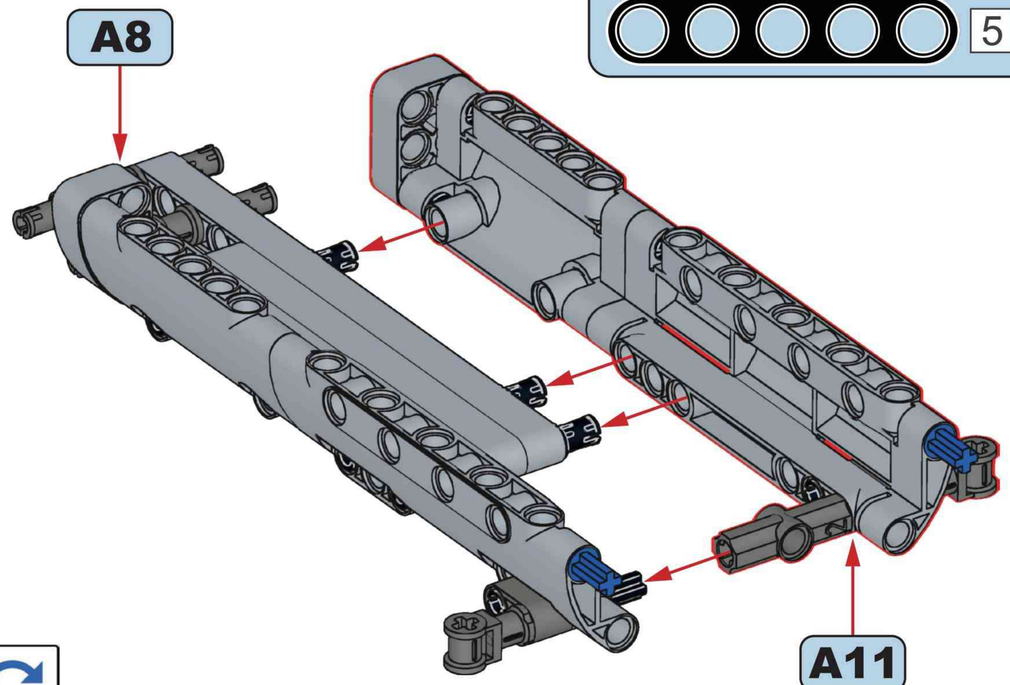

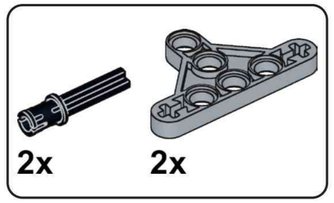

A13

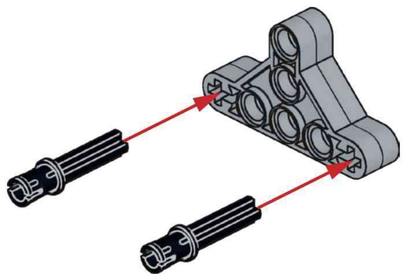

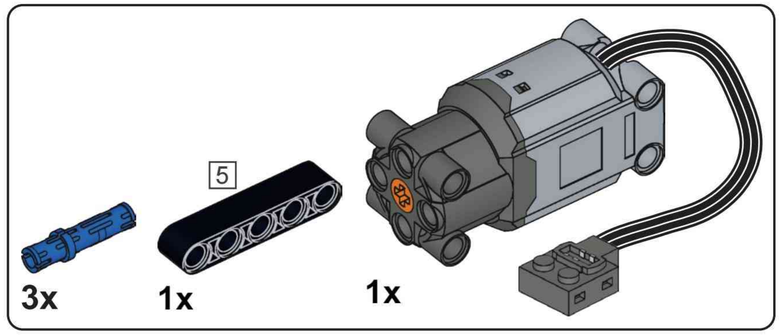

A14

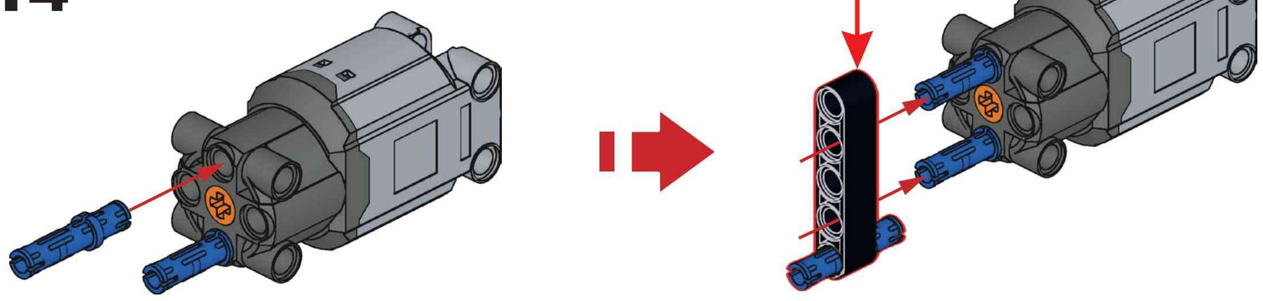

A15

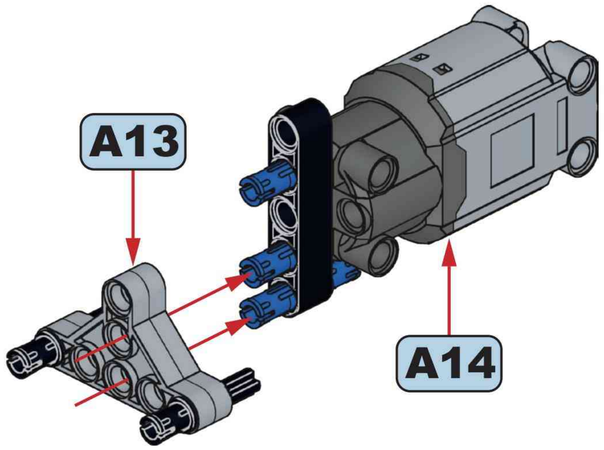

A16

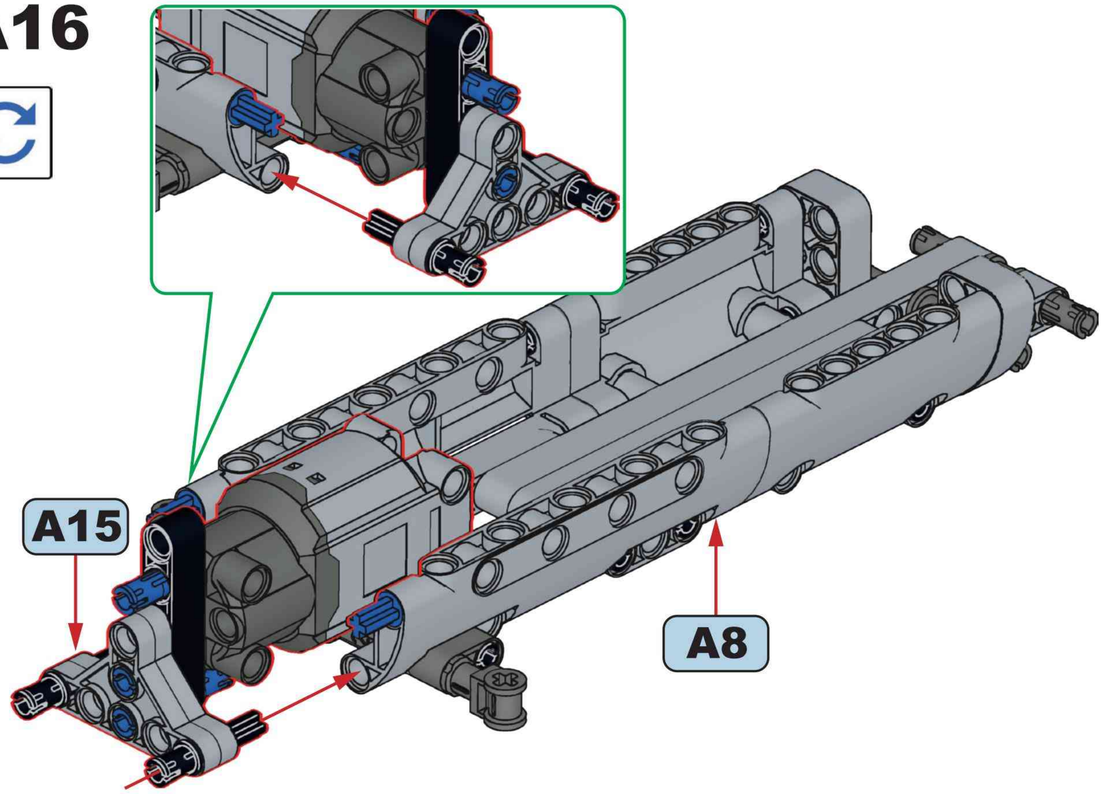

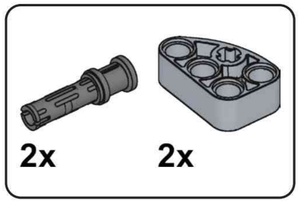

A17

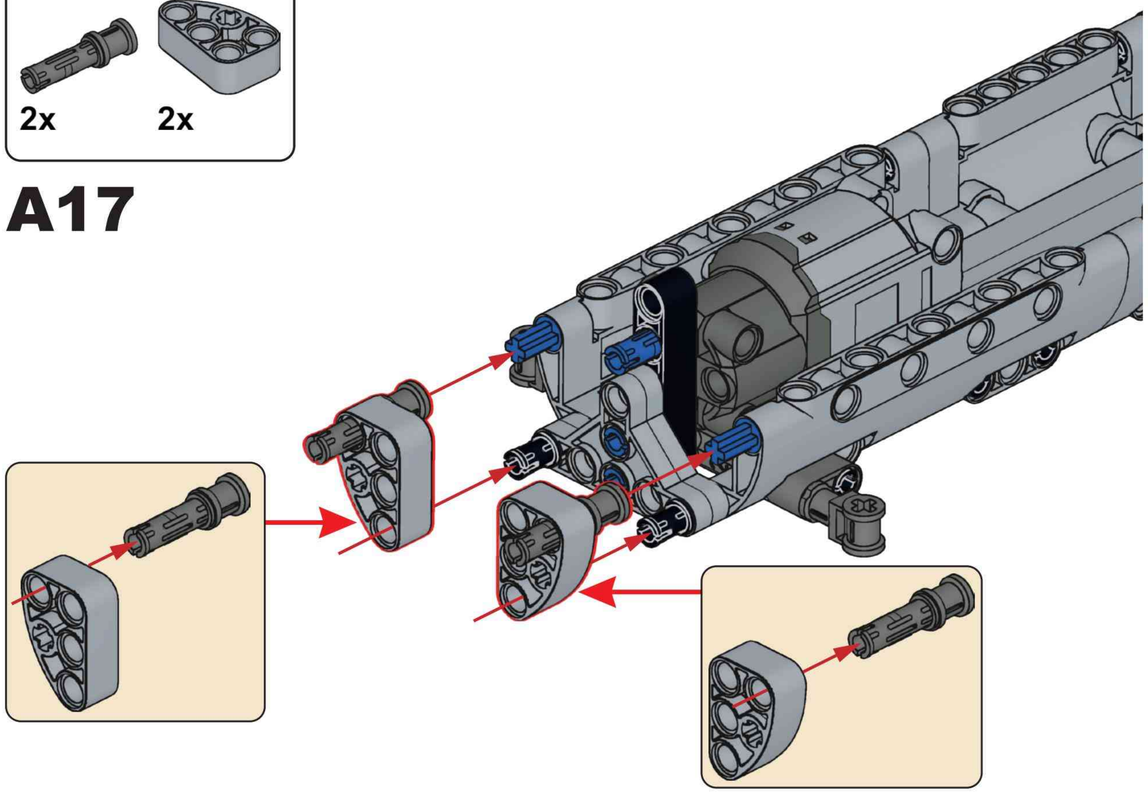

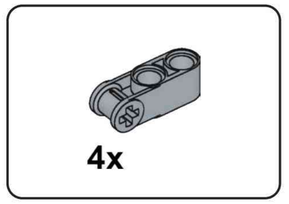

A18

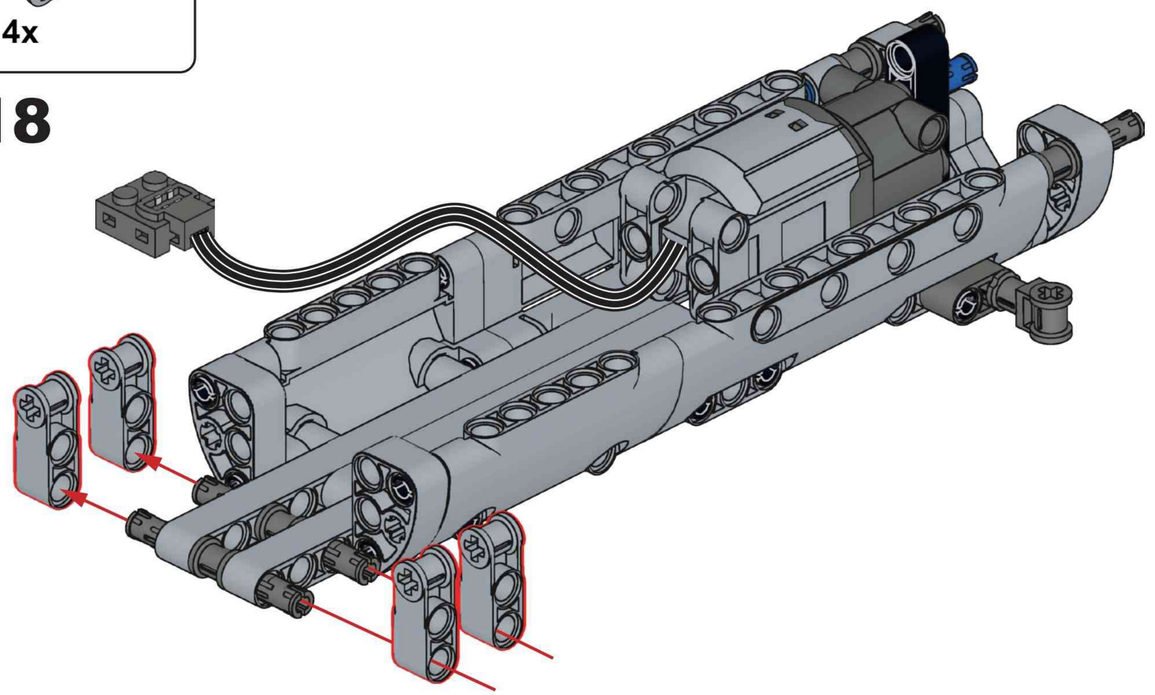

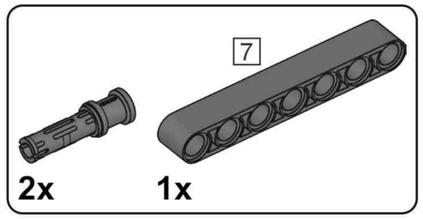

A19

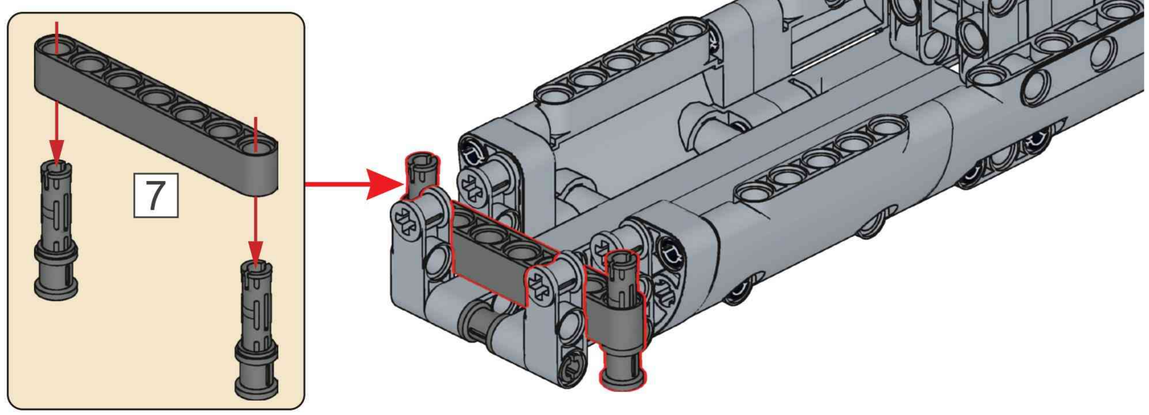

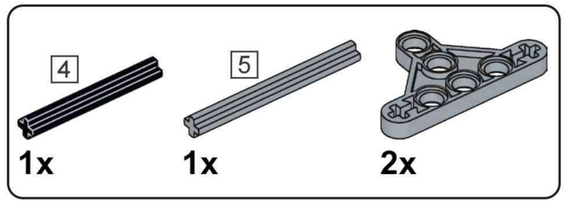

A20

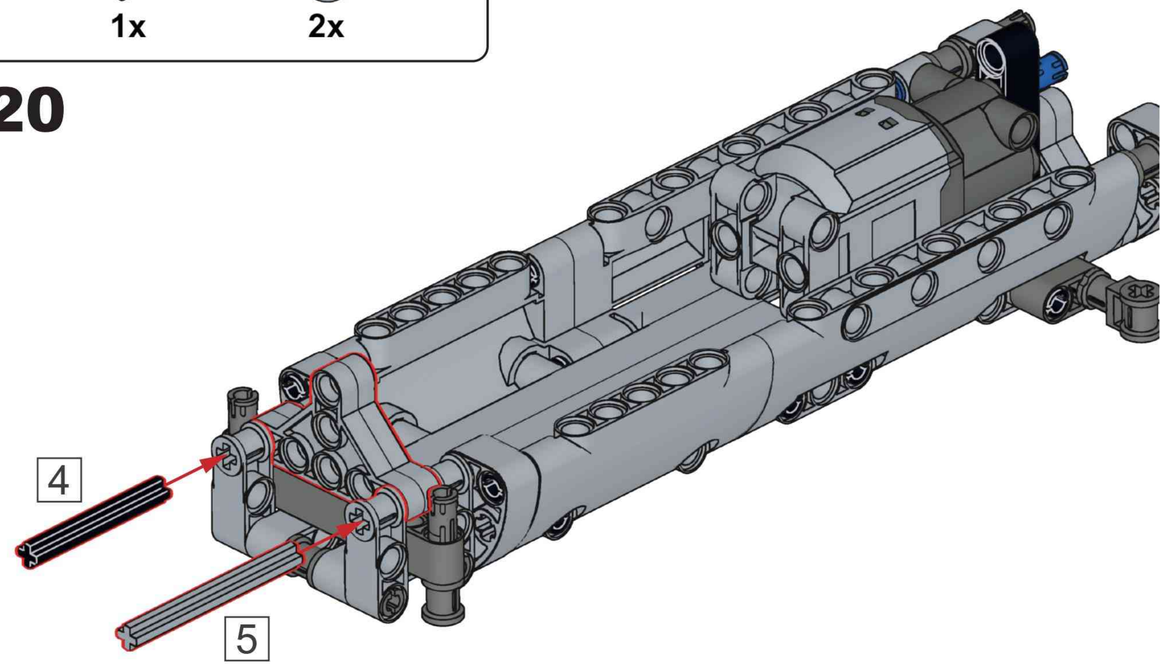

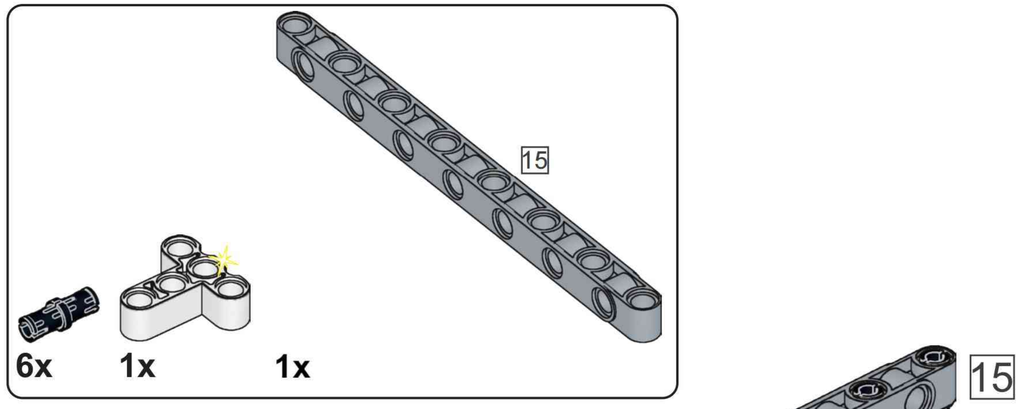

A21

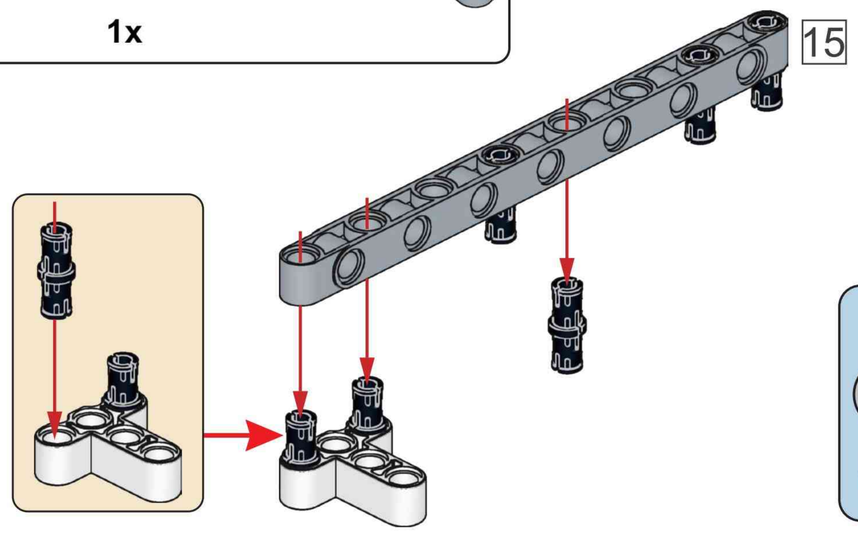

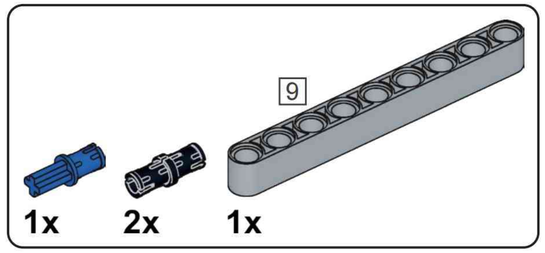

A22

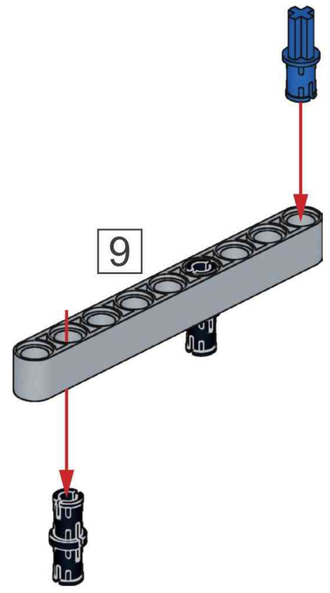

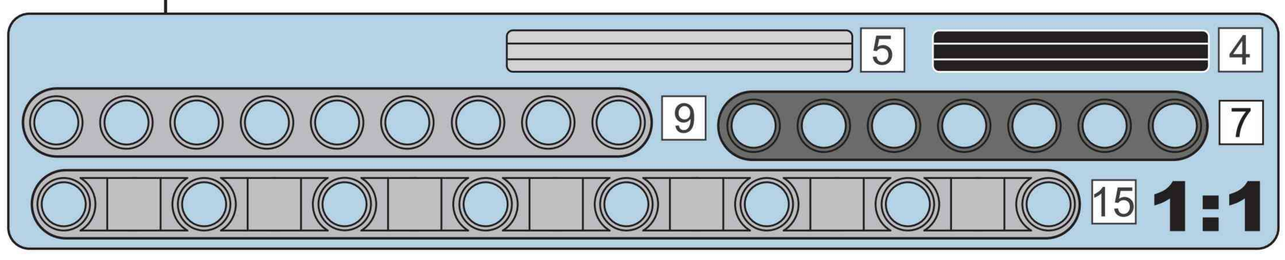

A23

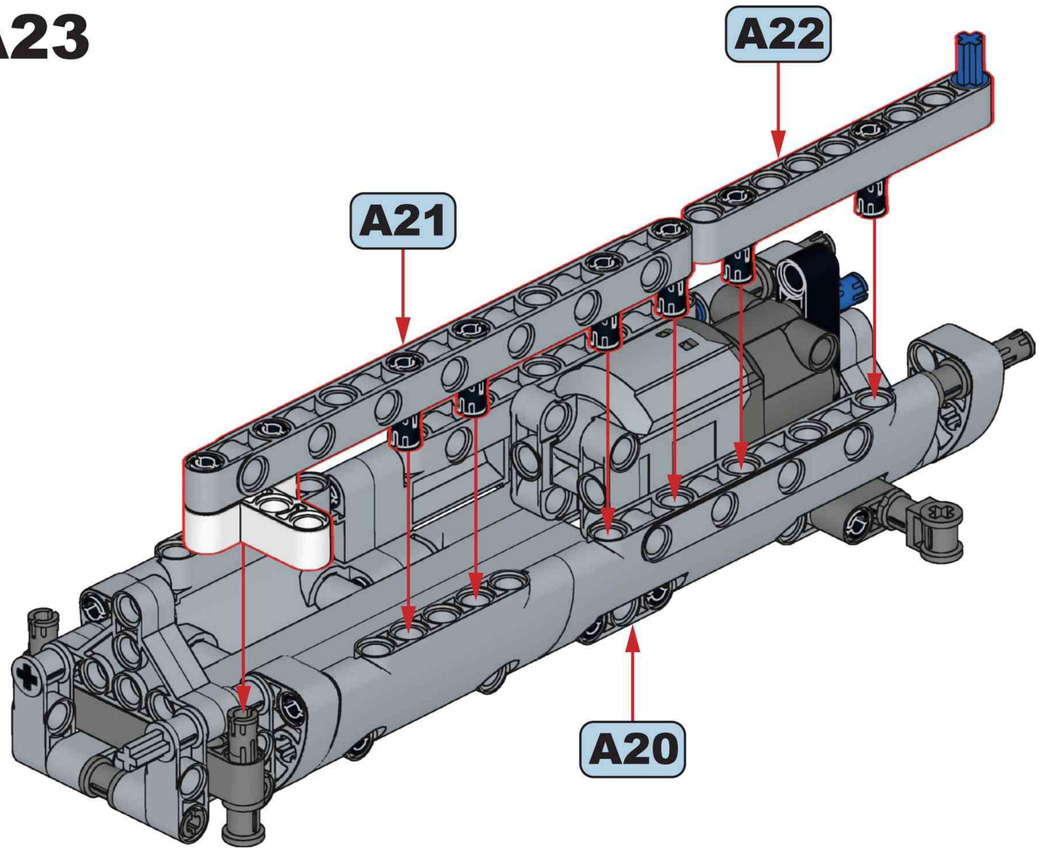

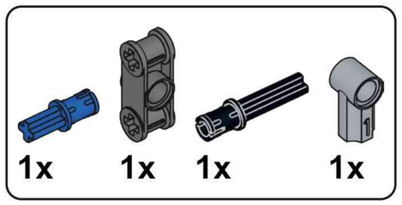

A24

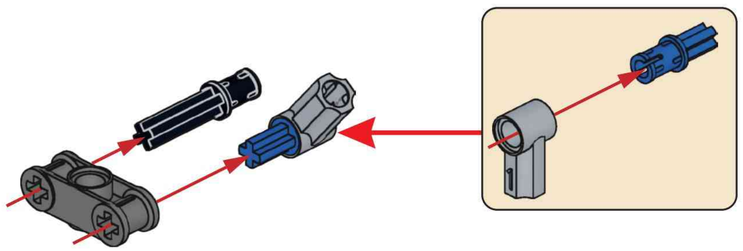

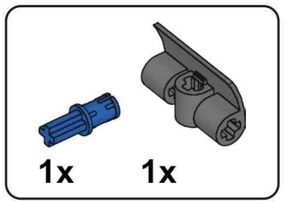

A25

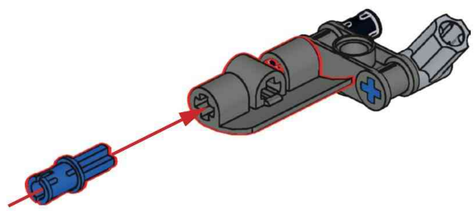

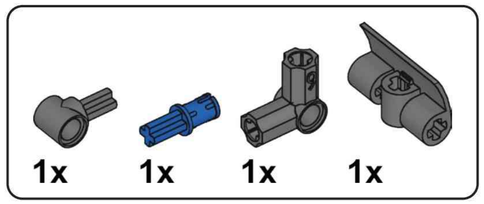

A26

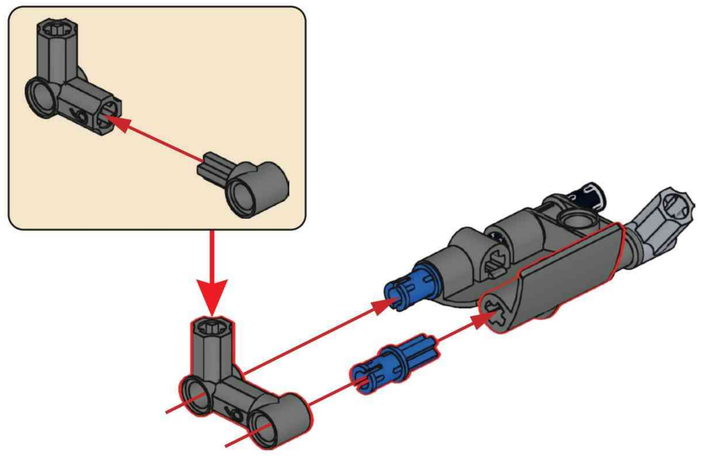

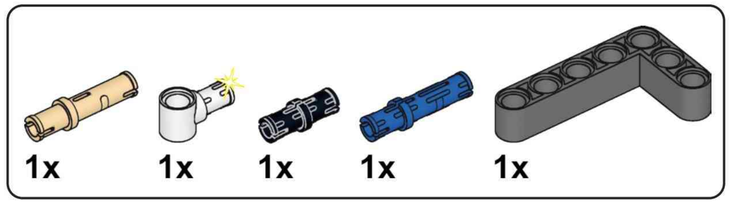

A27

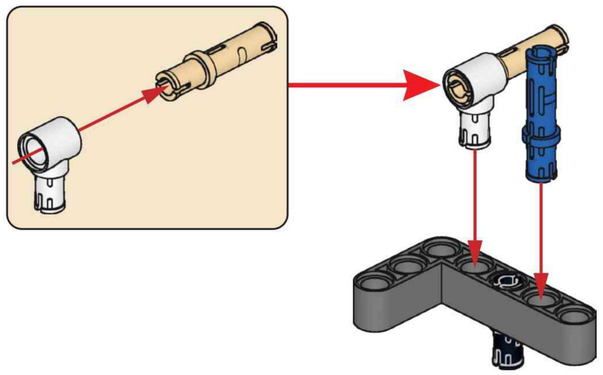

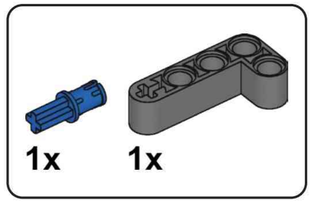

A29

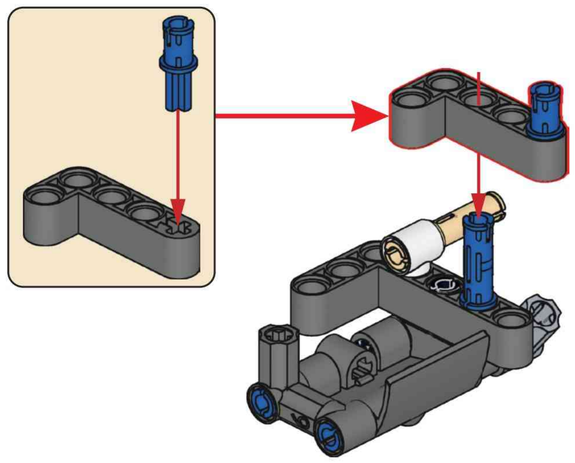

A28

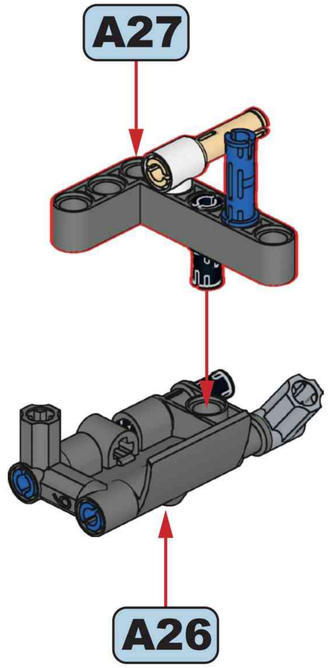

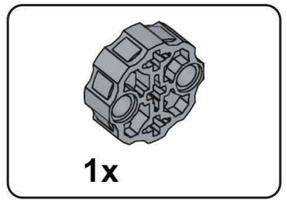

A30

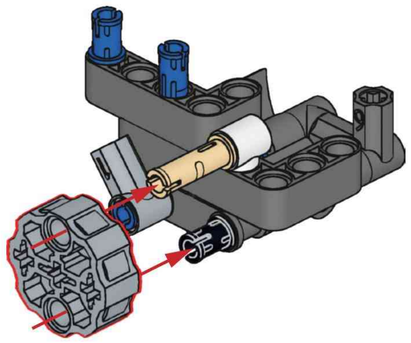

A31

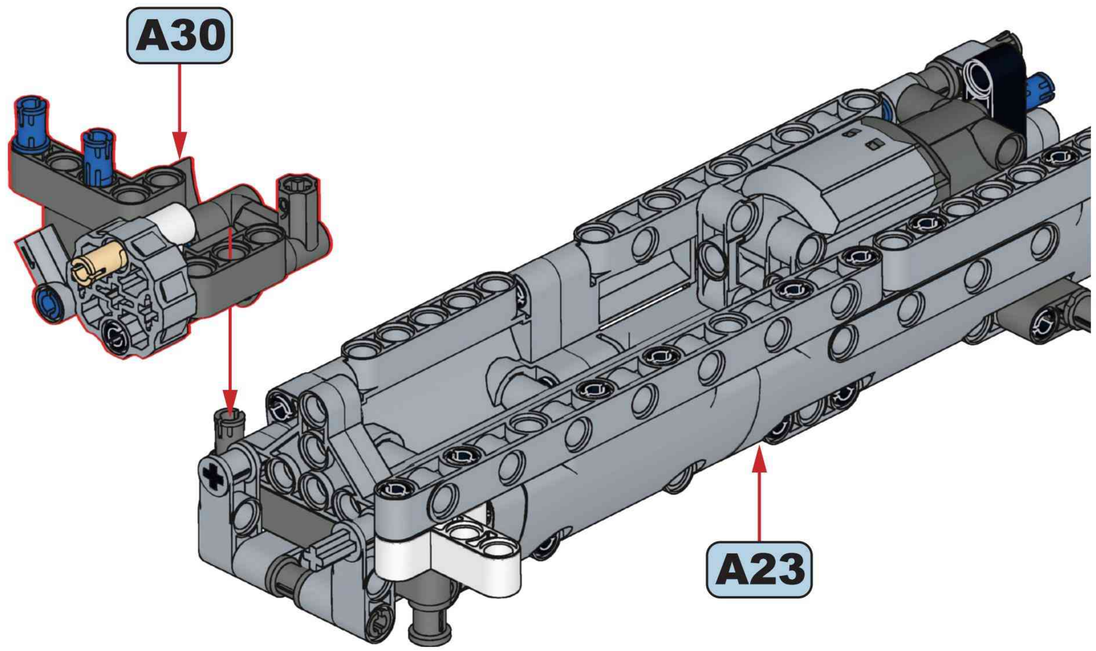

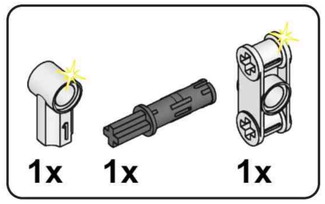

A32

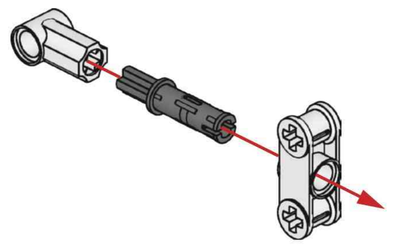

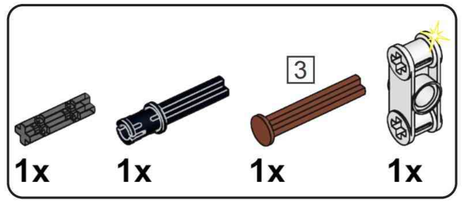

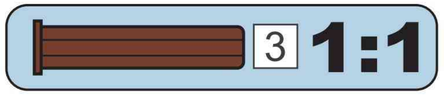

A33

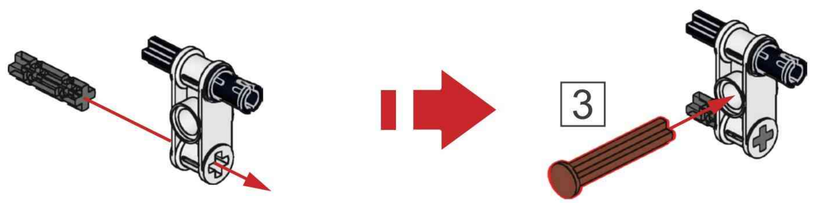

A34

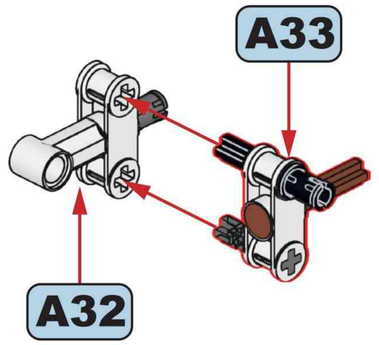

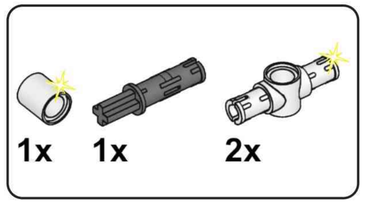

A35

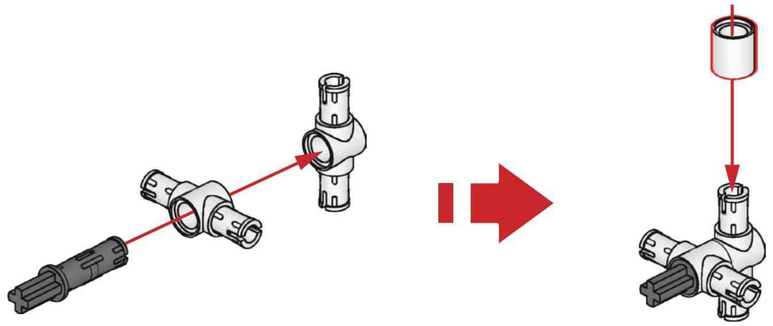

A36

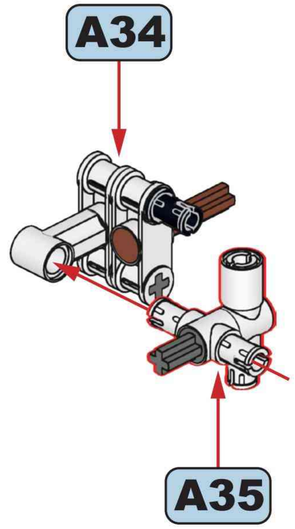

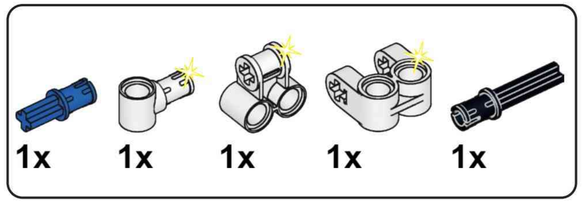

A37

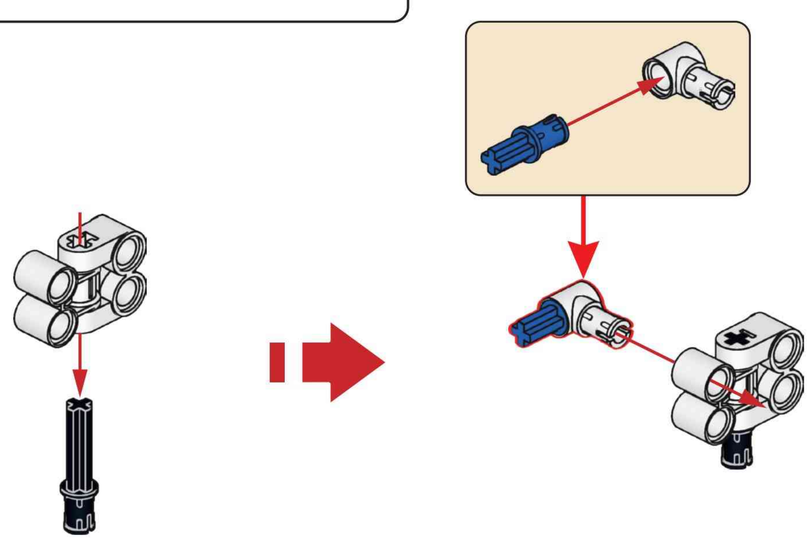

A38

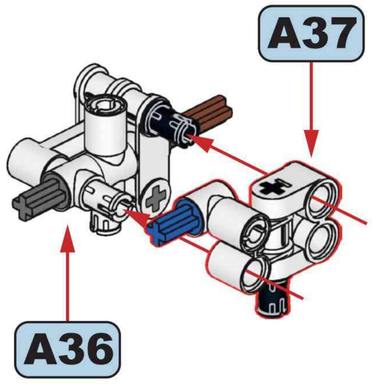

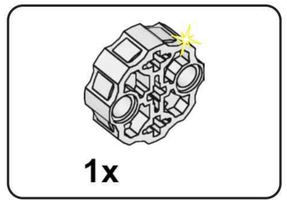

A39

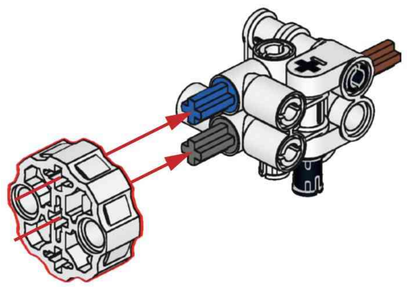

A40

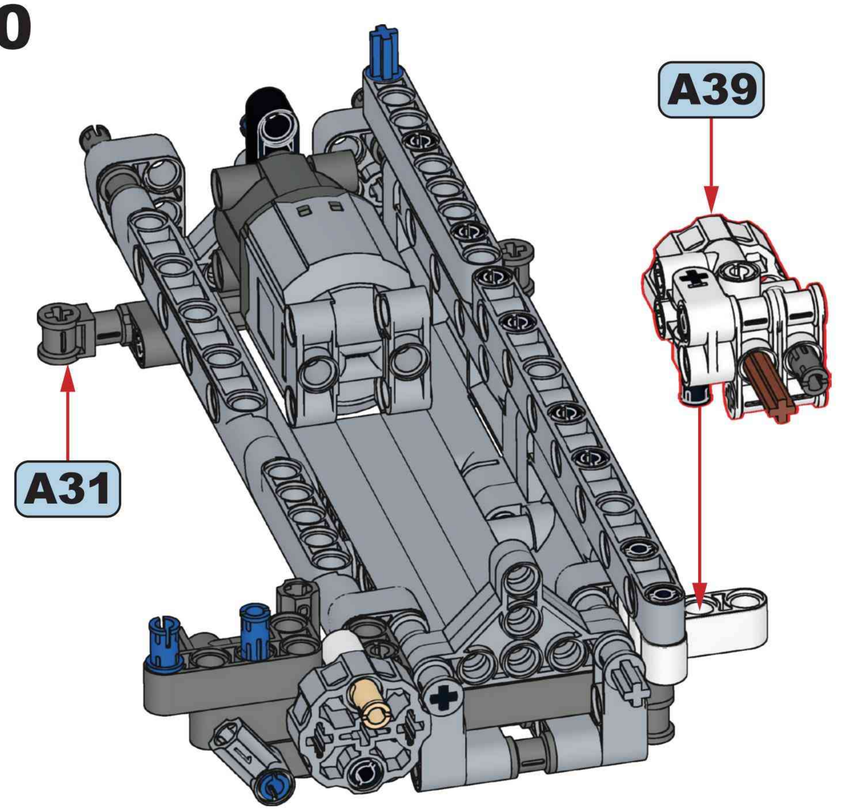

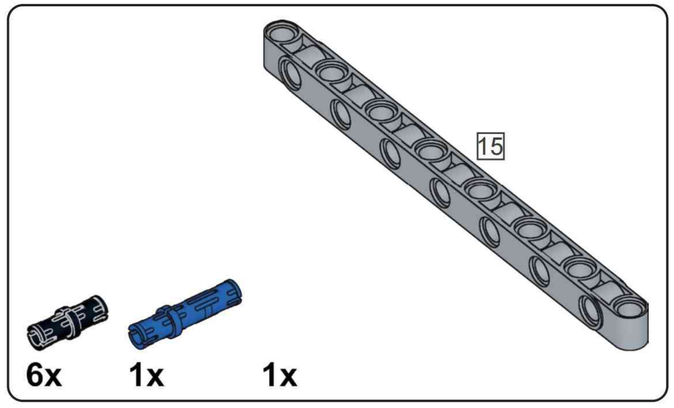

A41

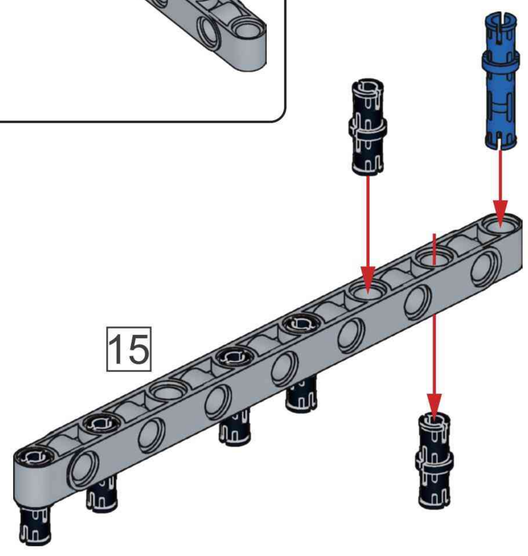

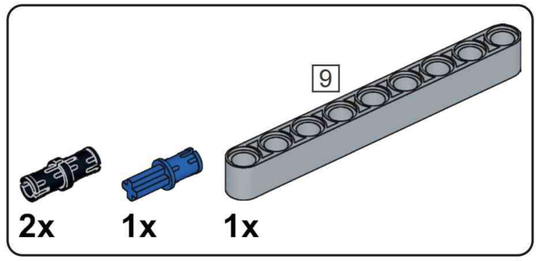

A42

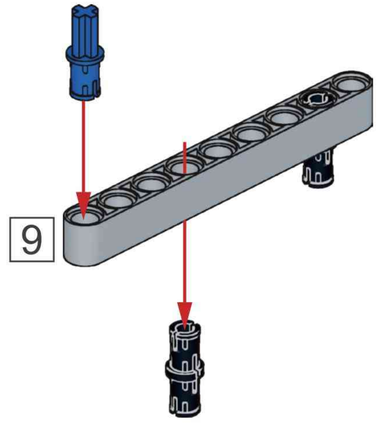

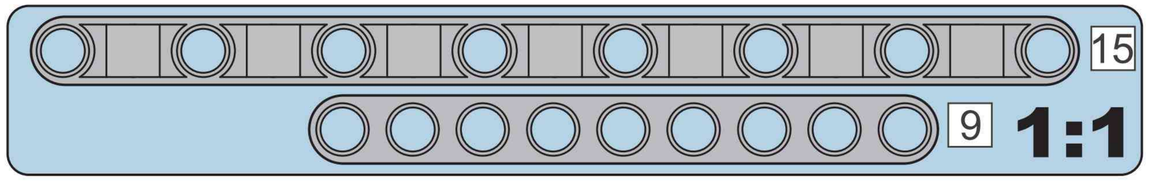

A43

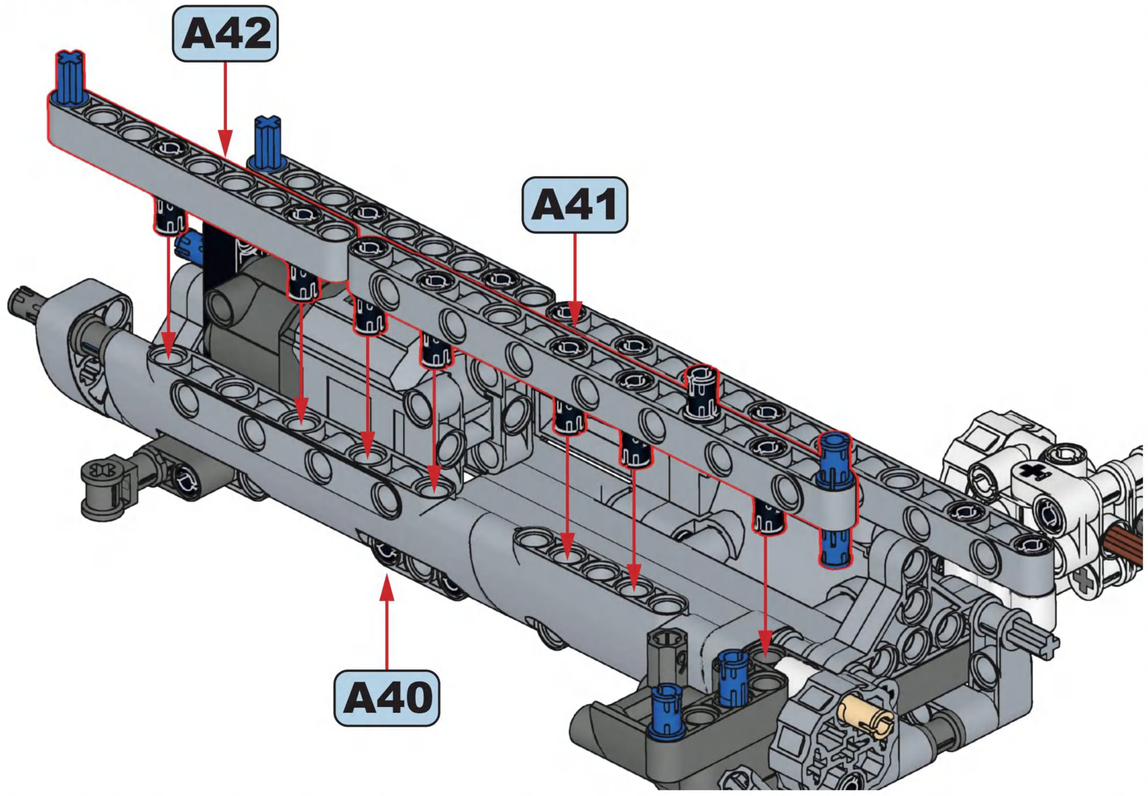

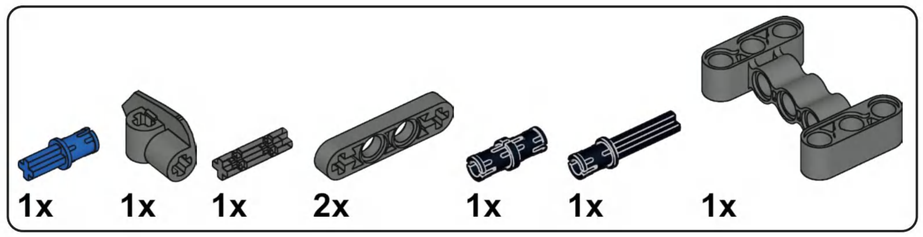

A44

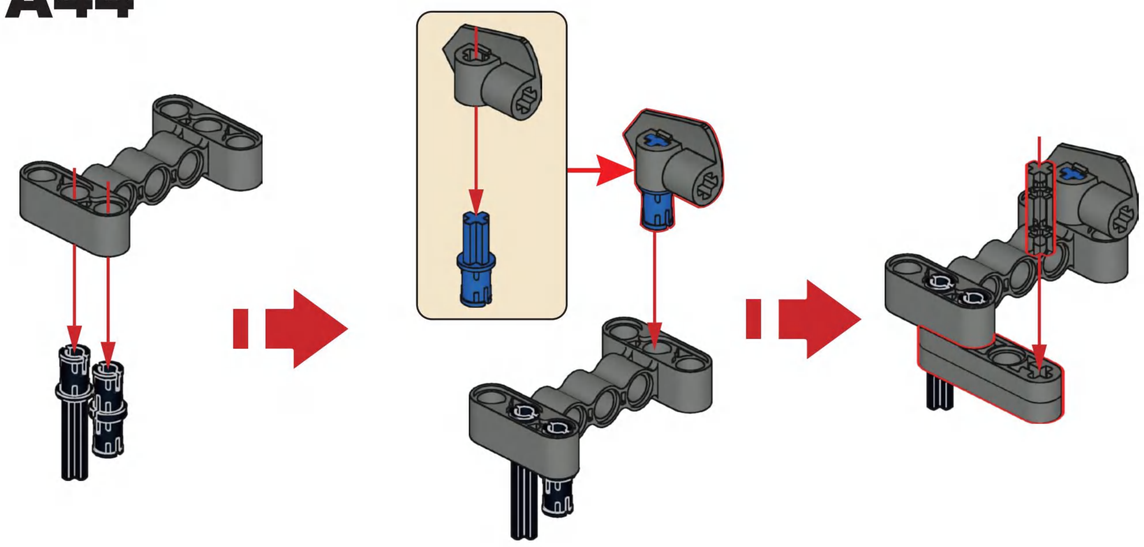

A45

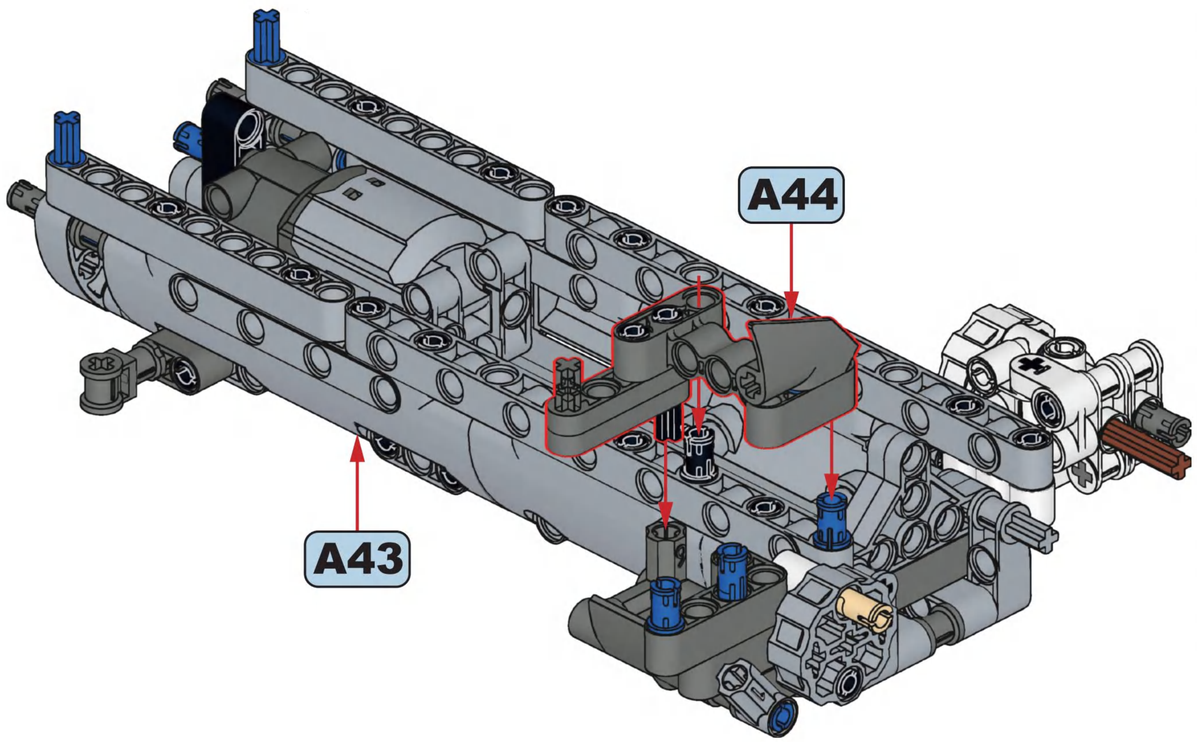

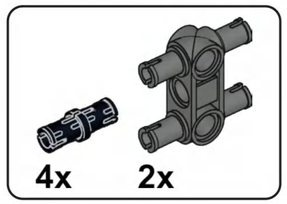

A46

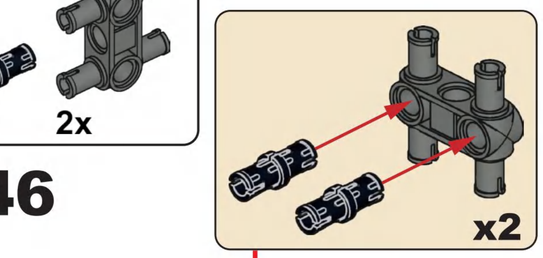

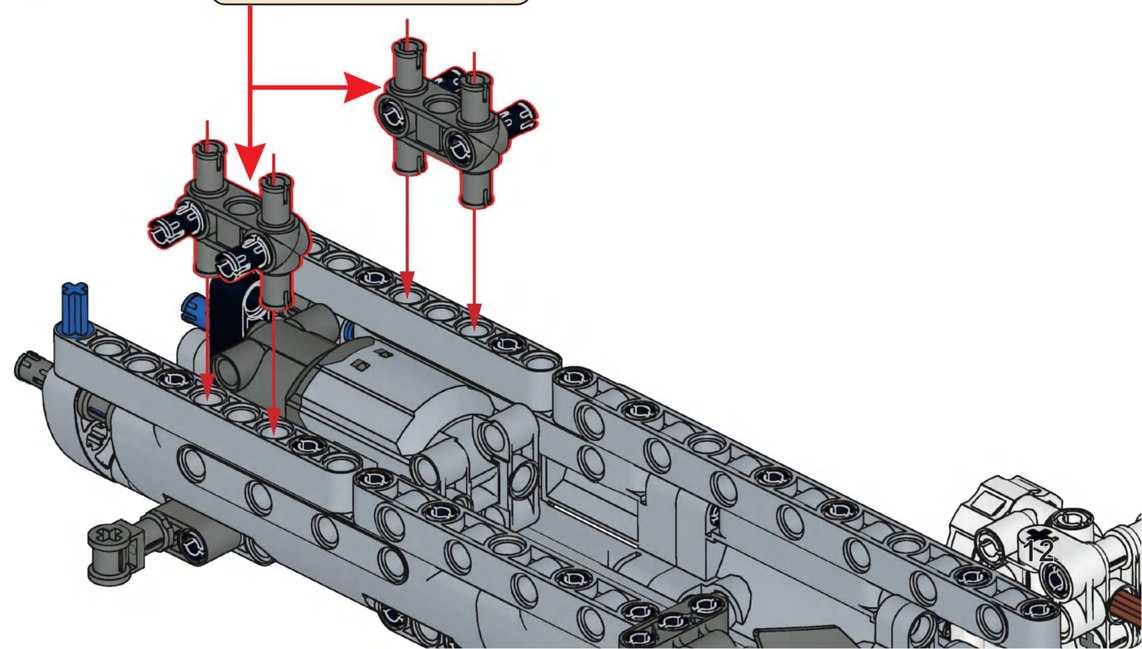

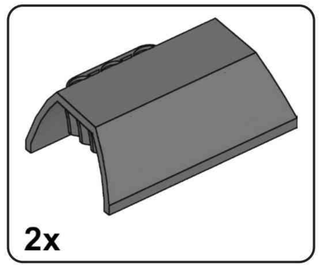

A47

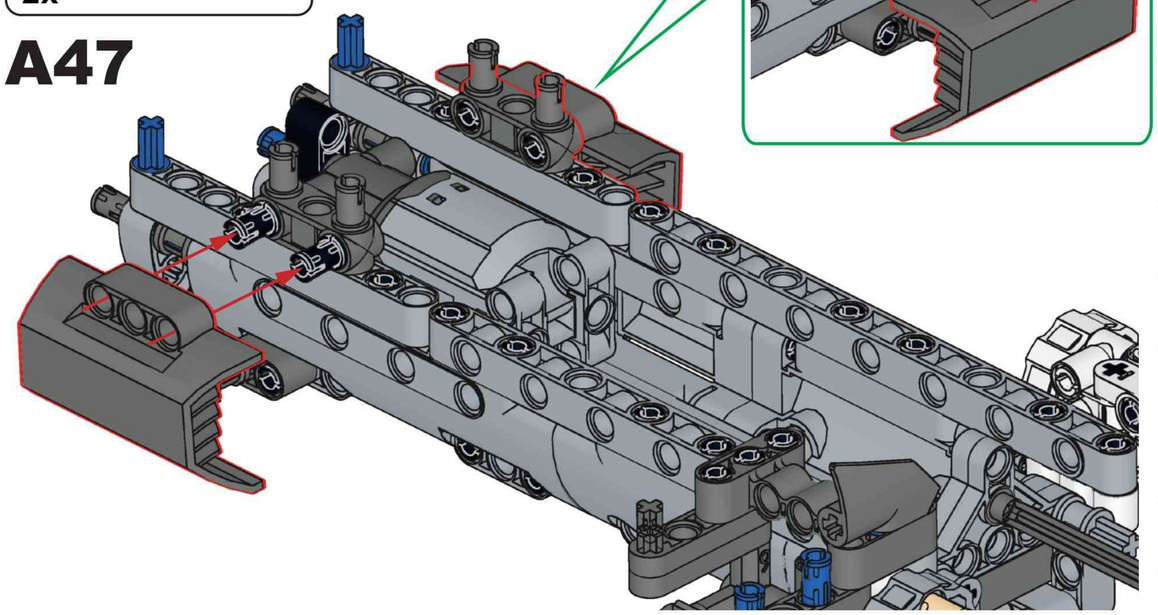

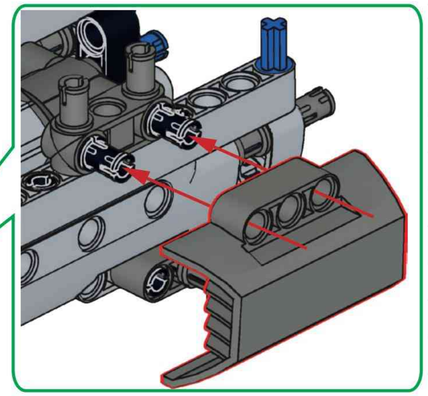

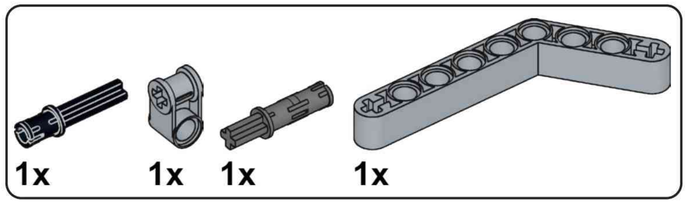

A48

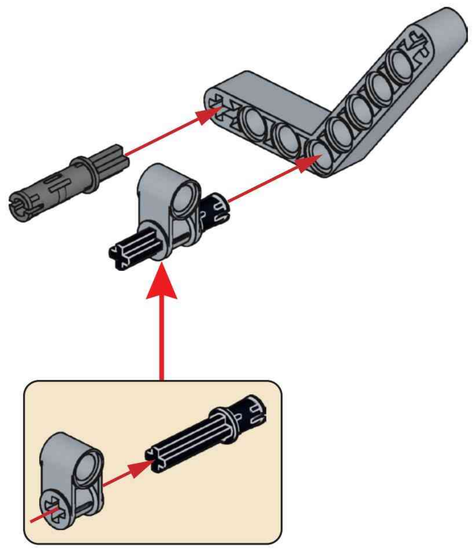

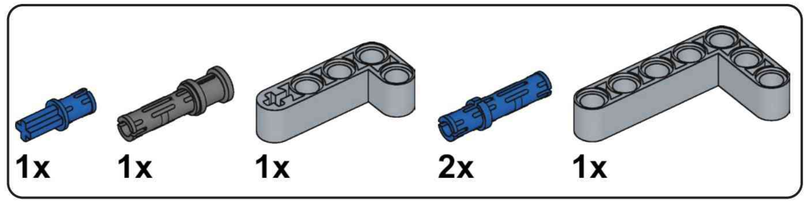

A49

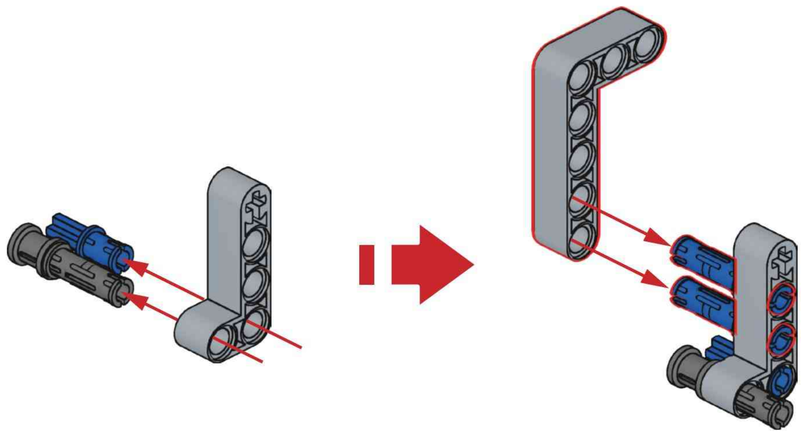

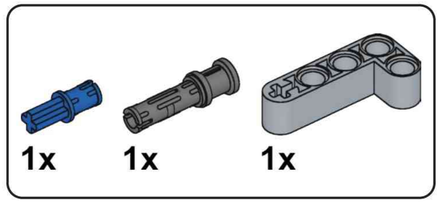

A50

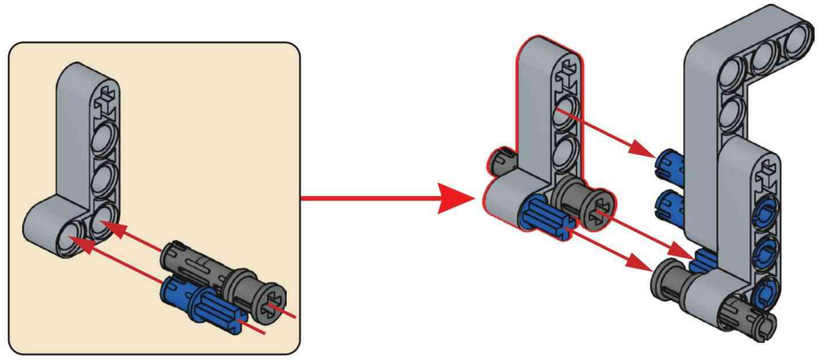

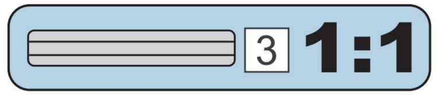

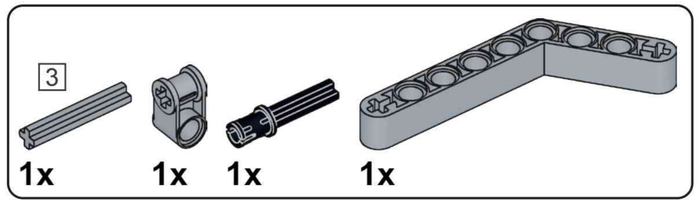

A51

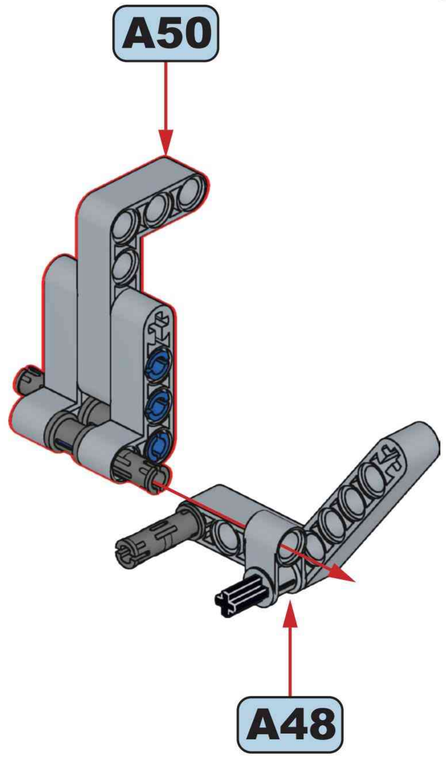

A52

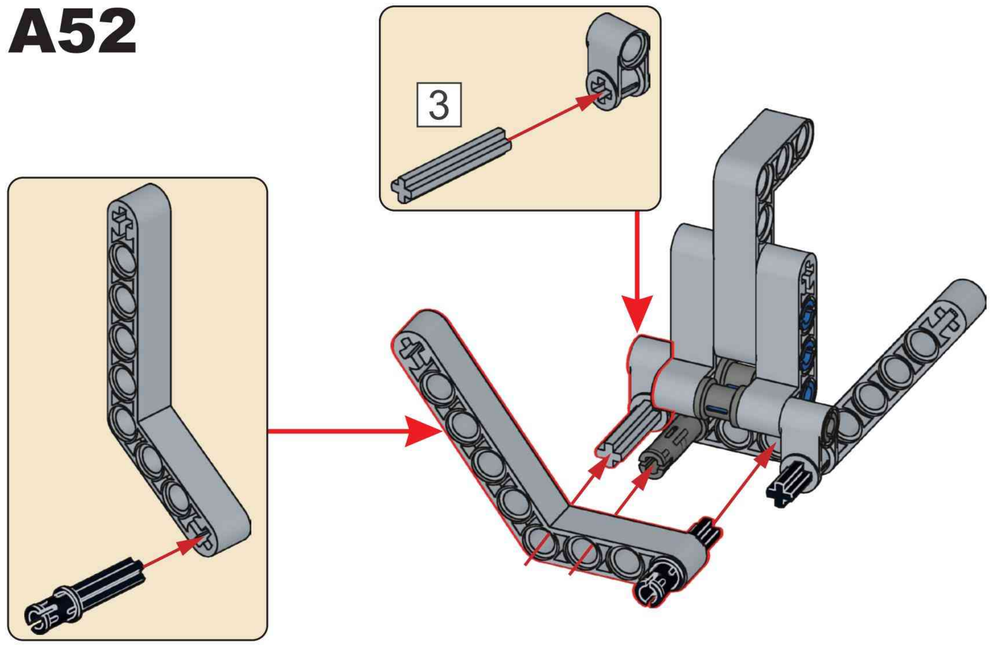

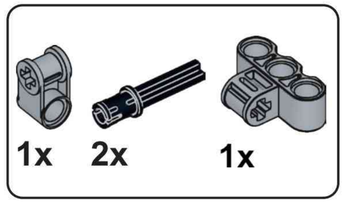

A53

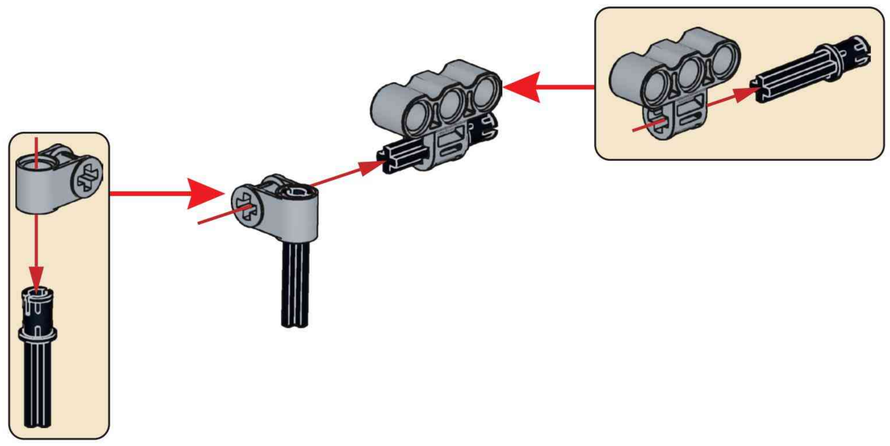

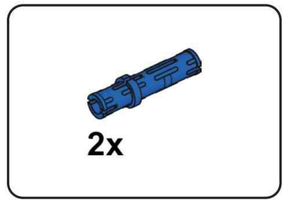

A54

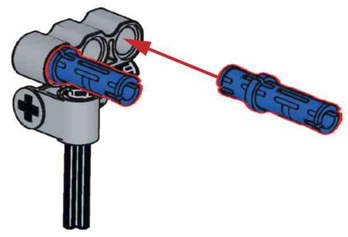

A55

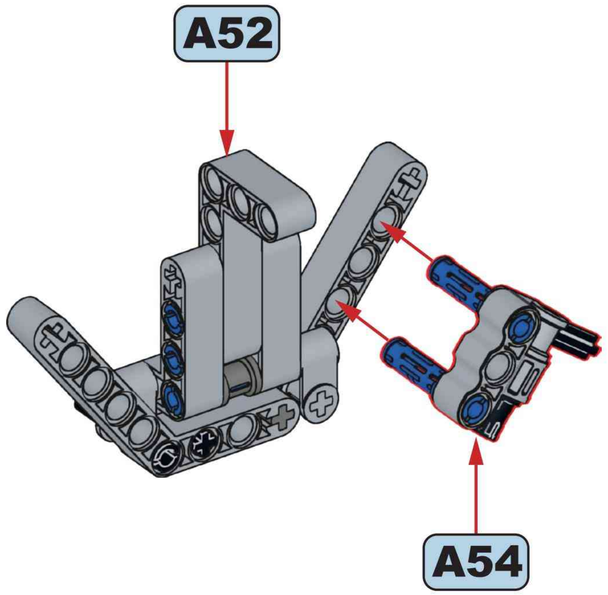

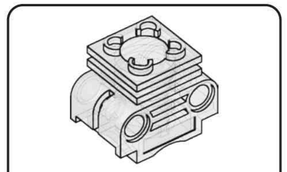

A57

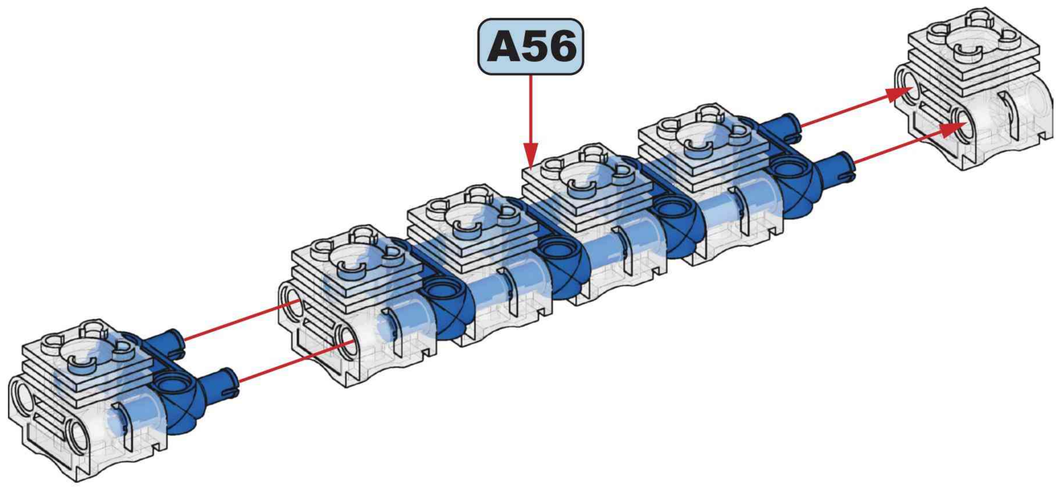

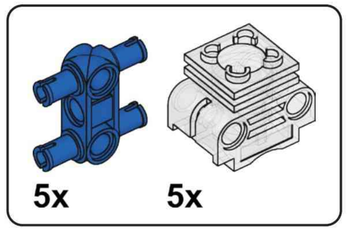

A56

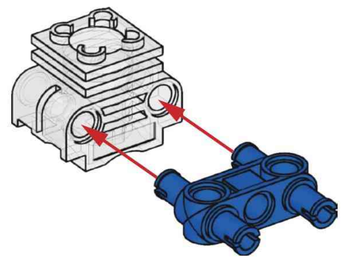

x5

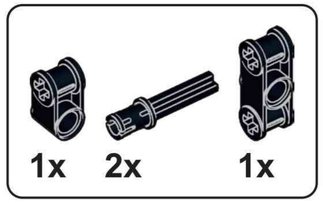

A58

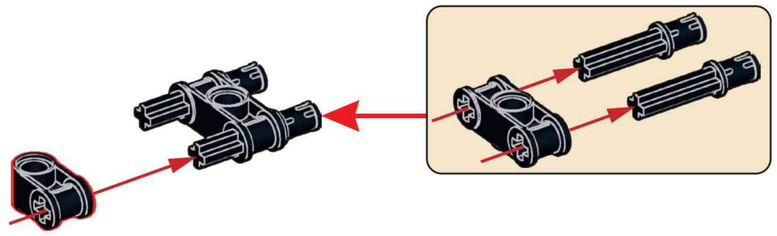

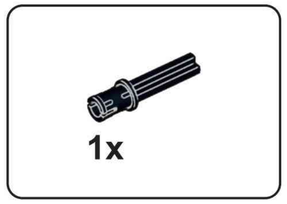

A59

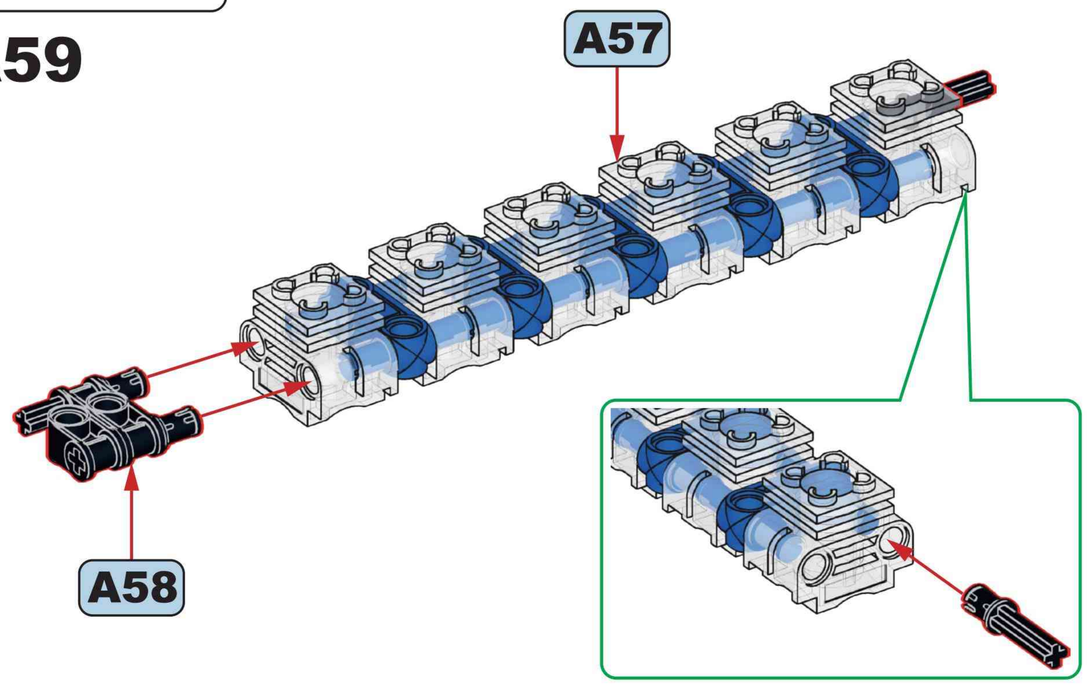

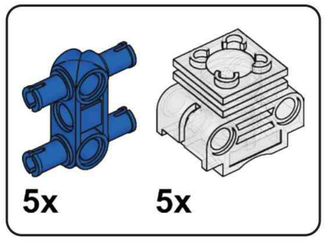

A60

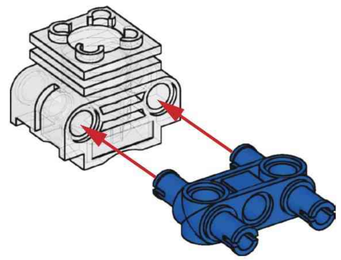

x5

A61

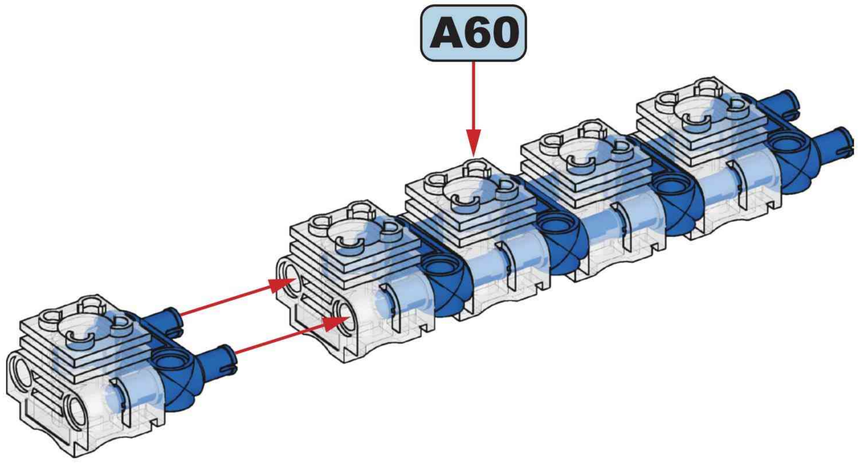

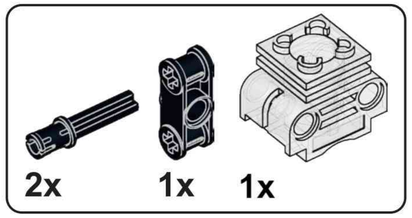

A62

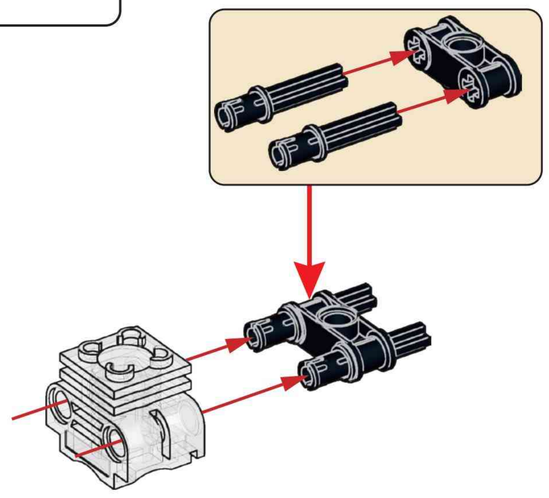

1x

A63

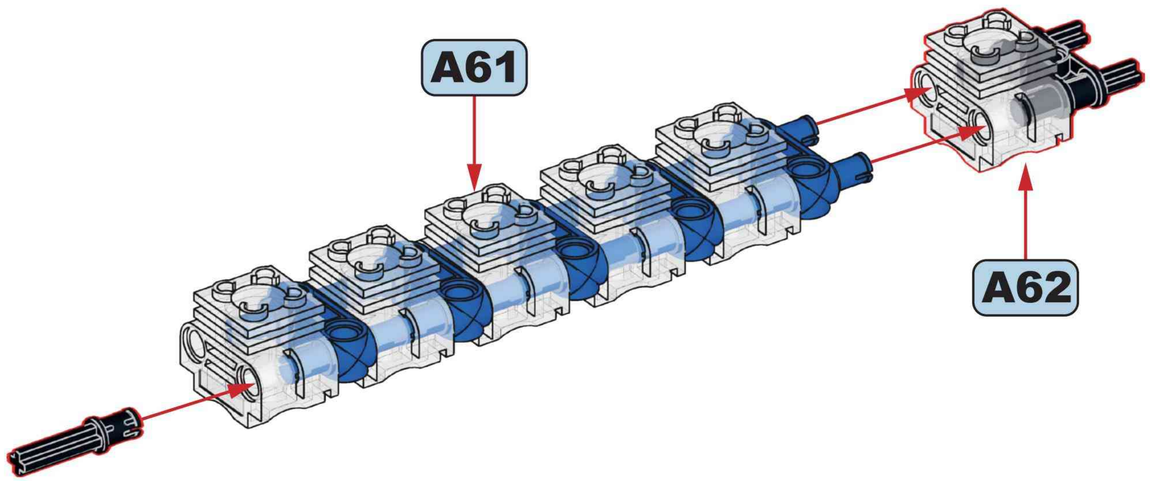

1x 1x

A64

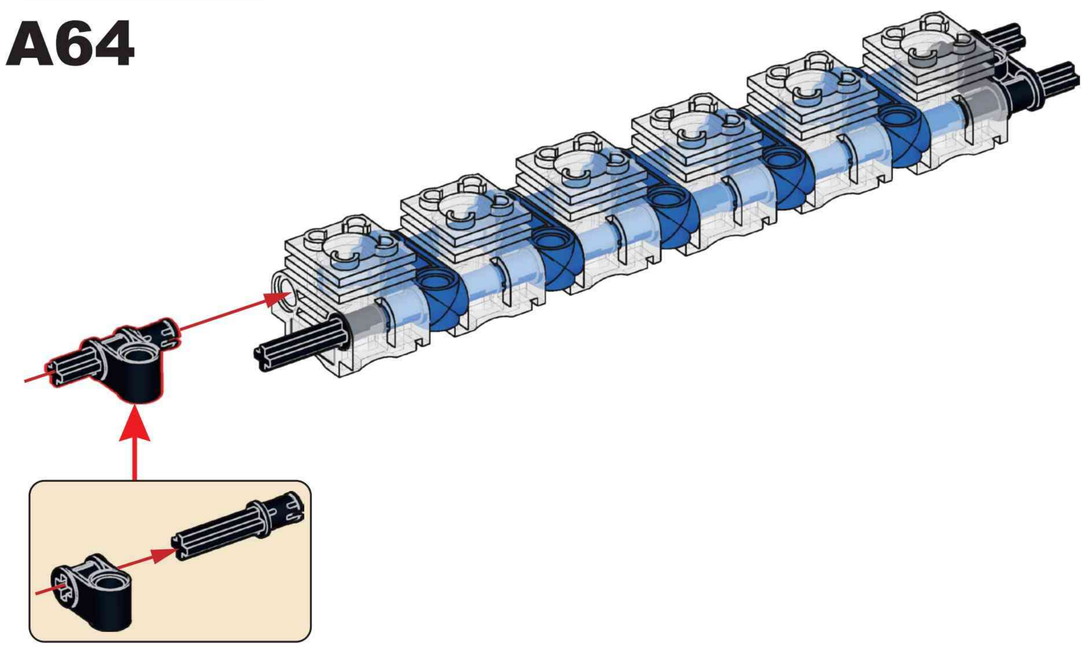

A65

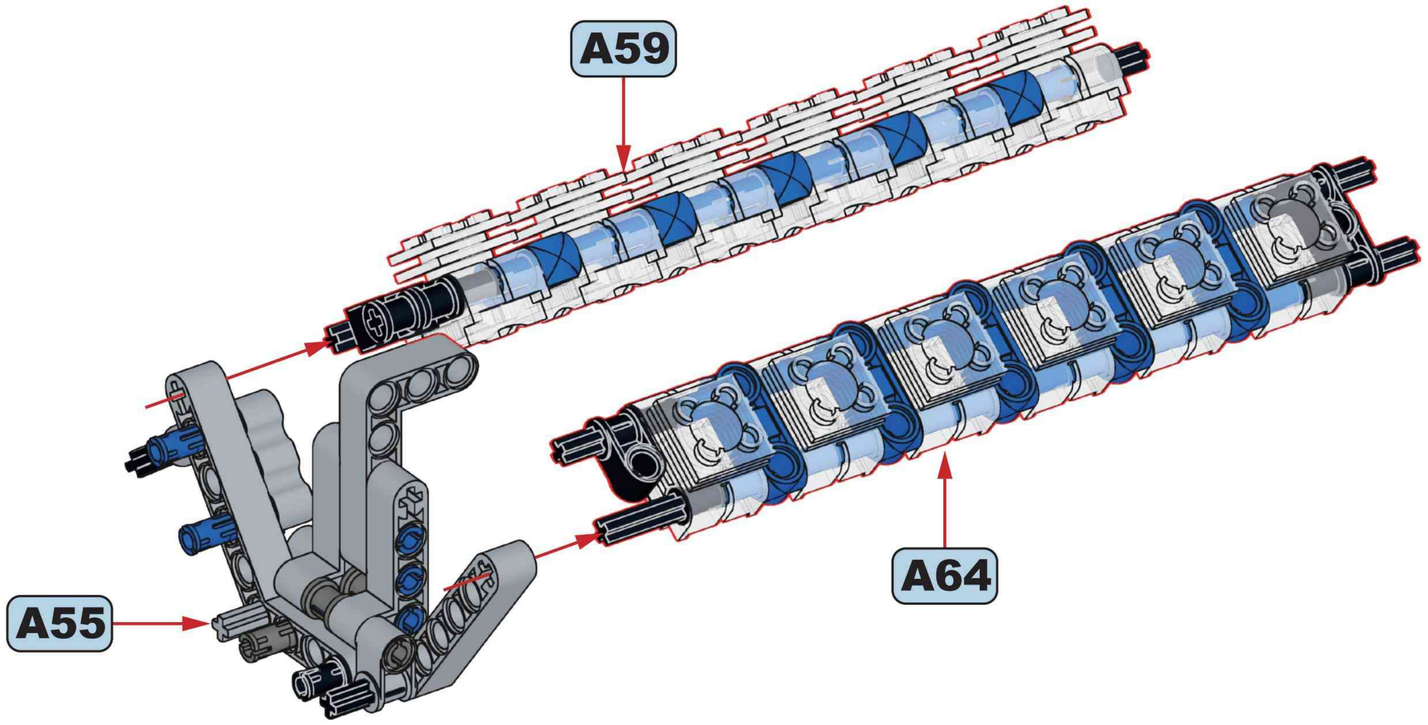

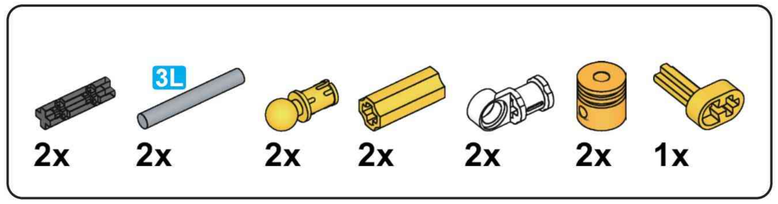

A66

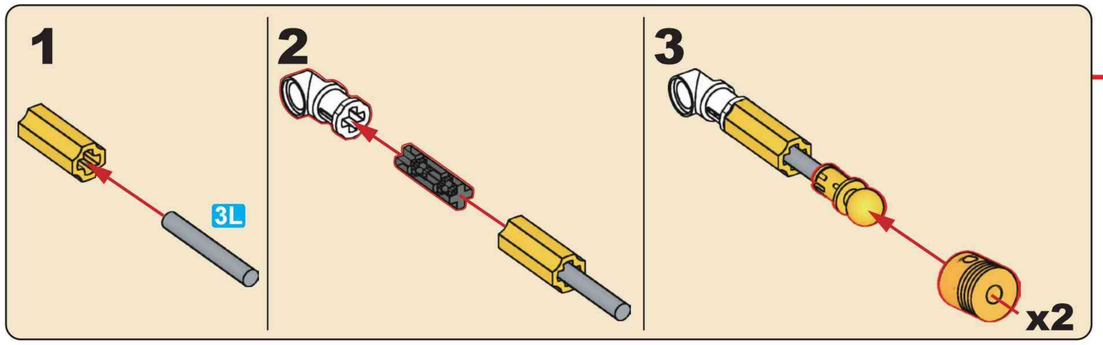

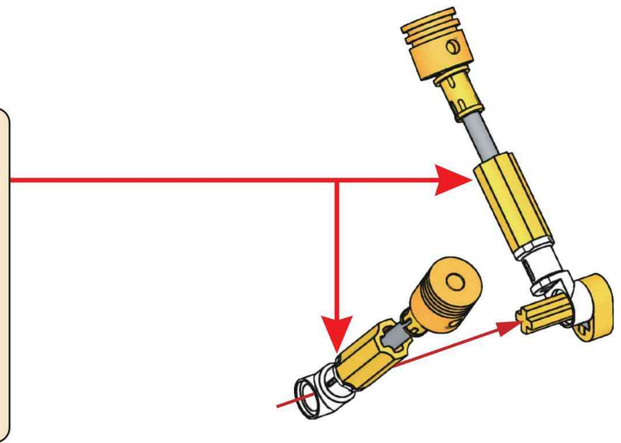

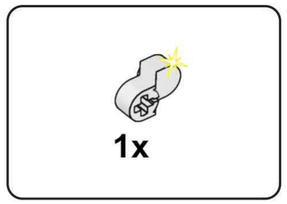

A67

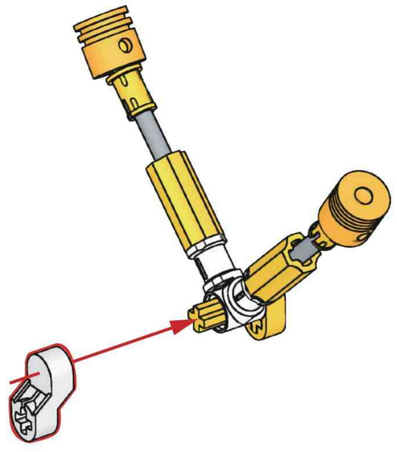

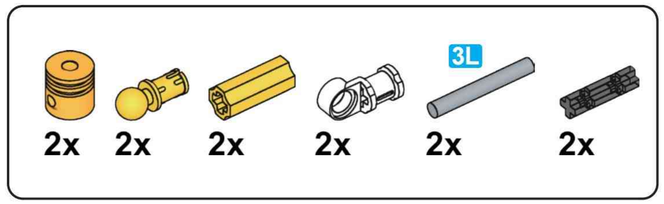

A68

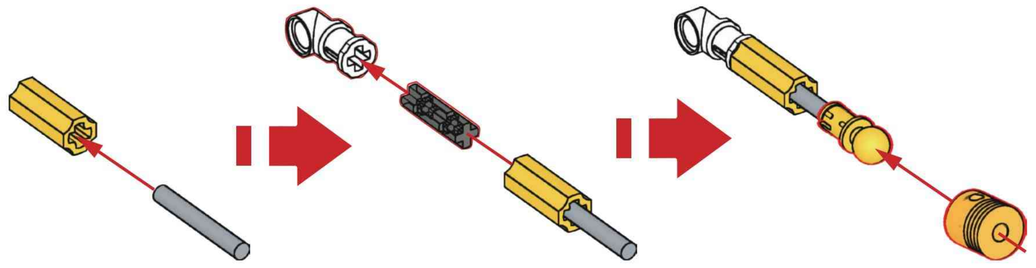

x2

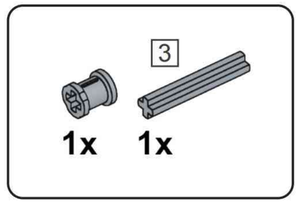

A69

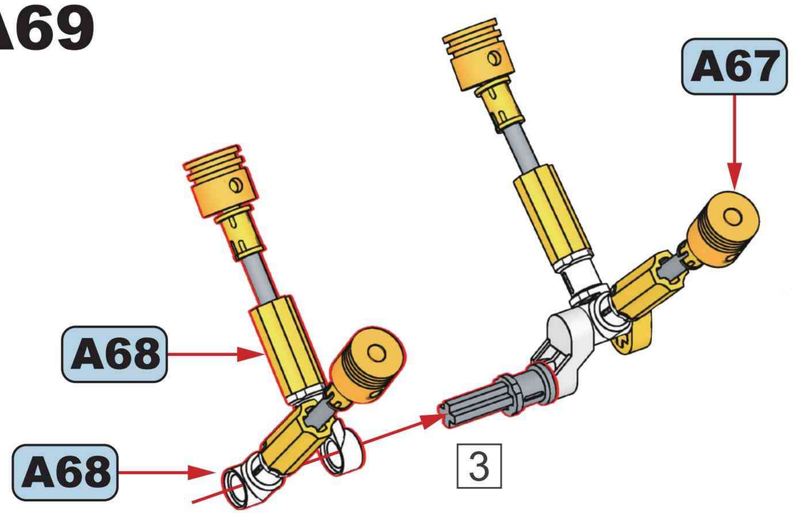

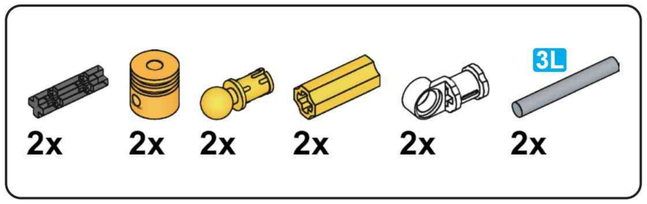

A70

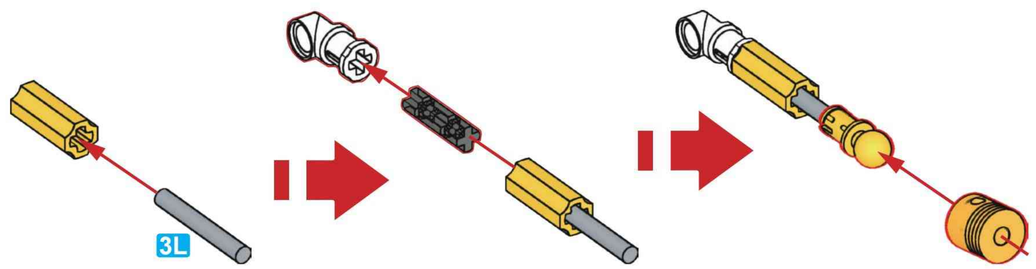

x2

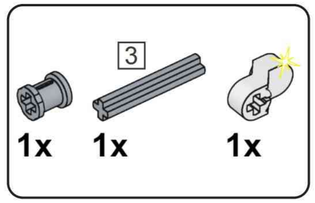

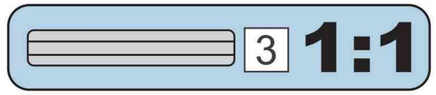

A71

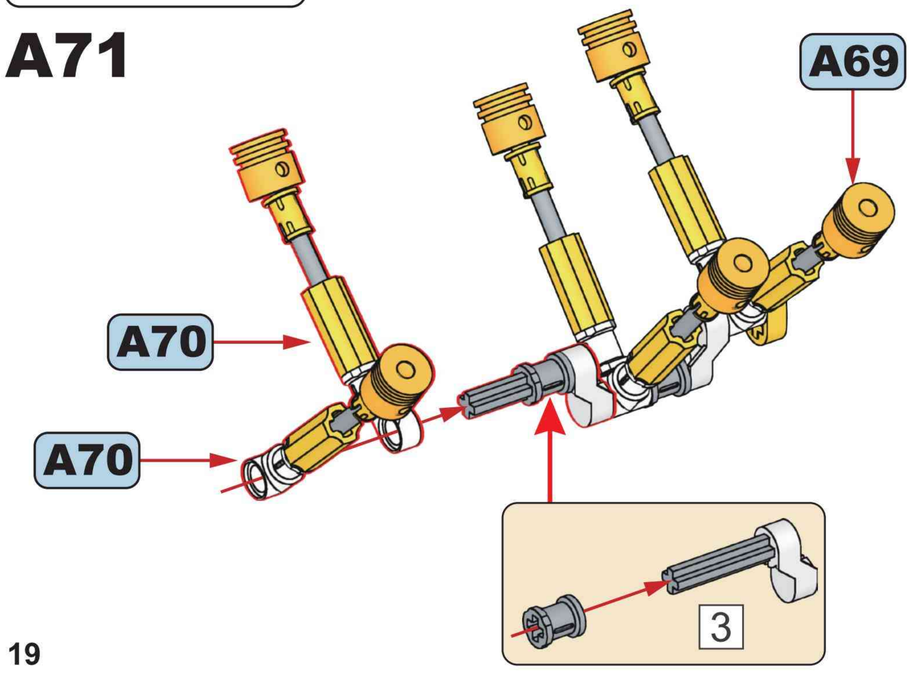

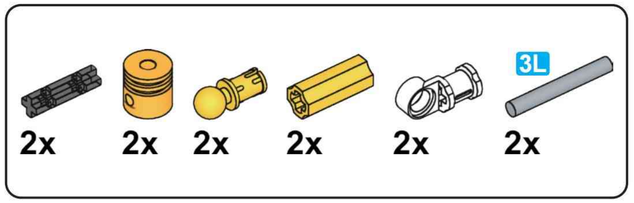

A72

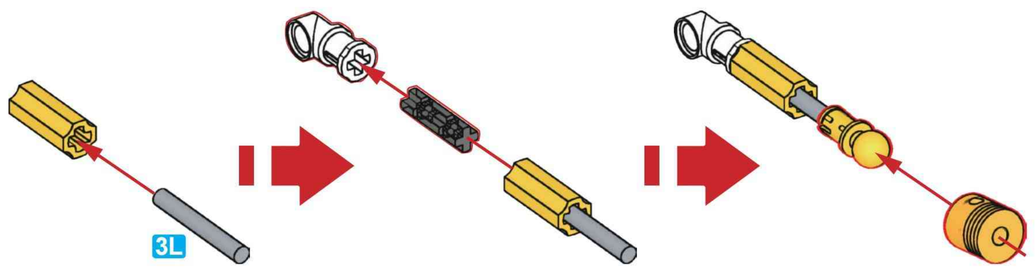

x2

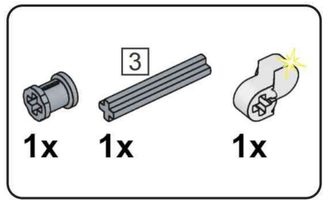

A73

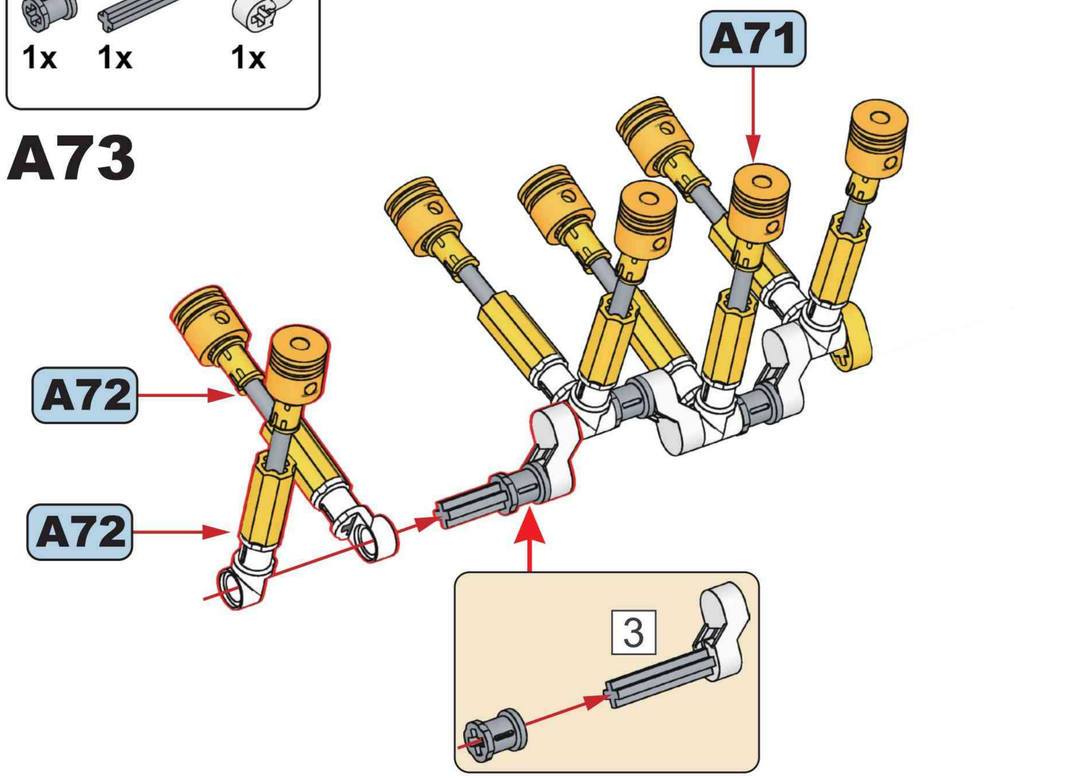

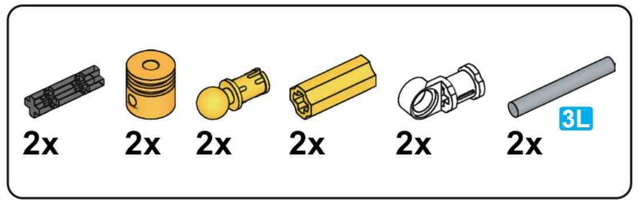

A74

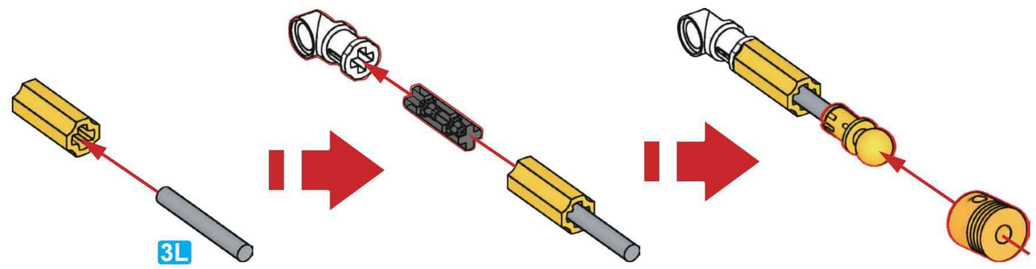

x2

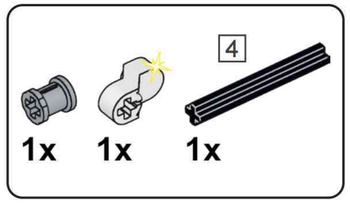

A75

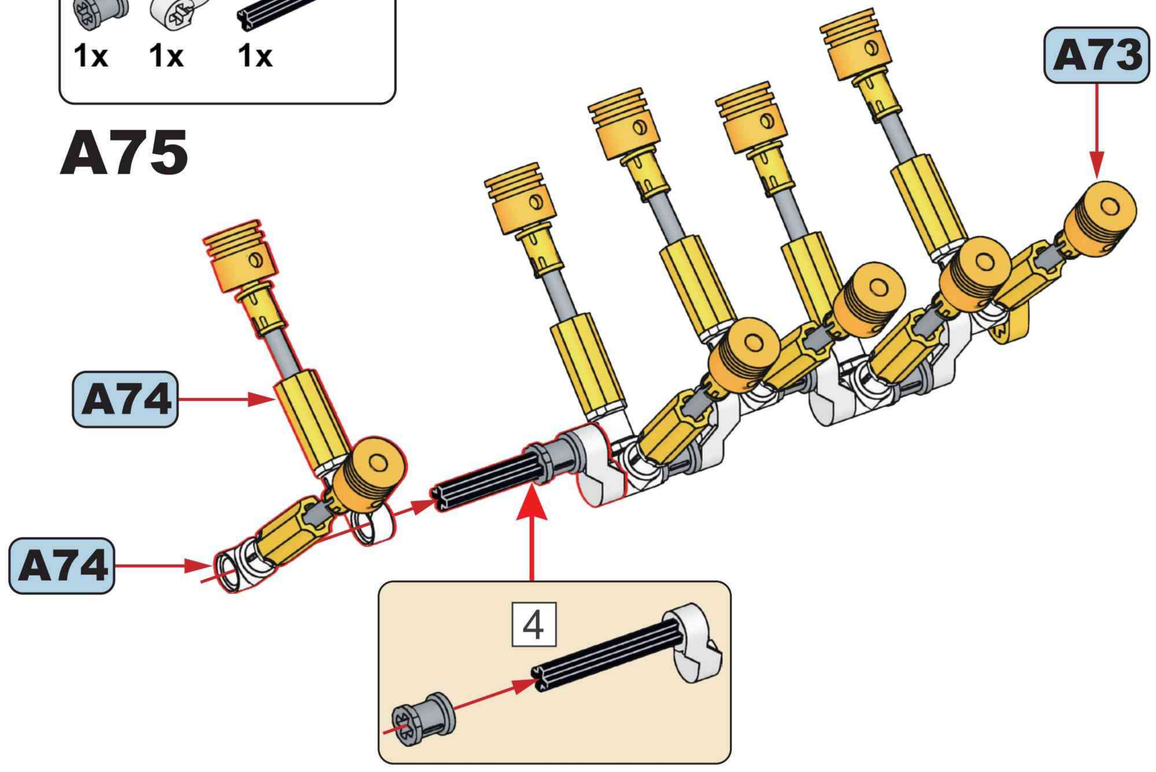

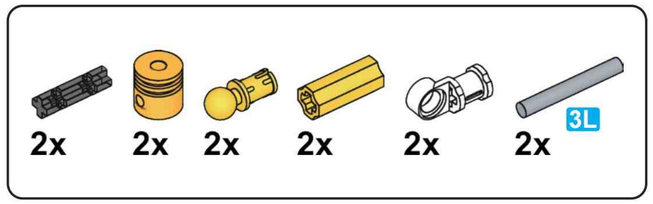

A76

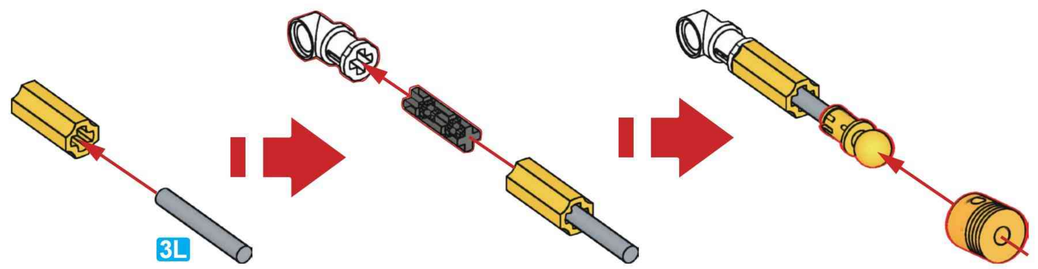

x2

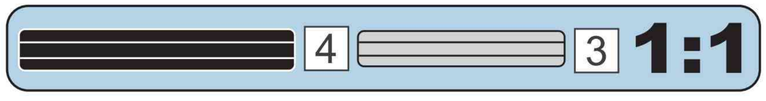

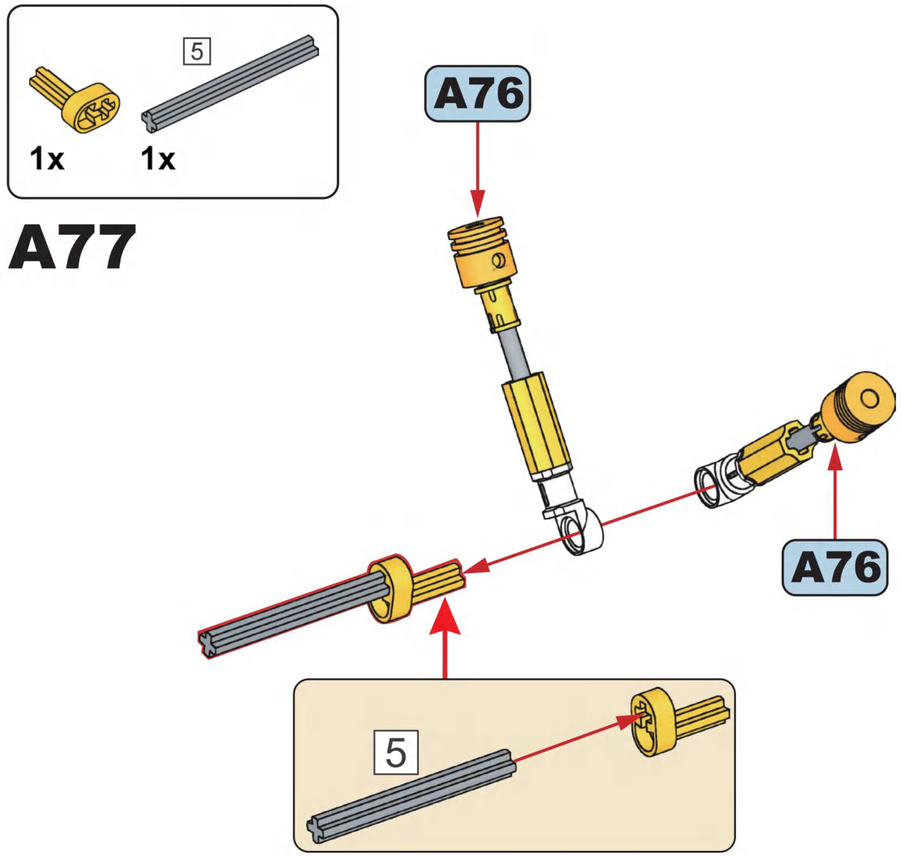

A77

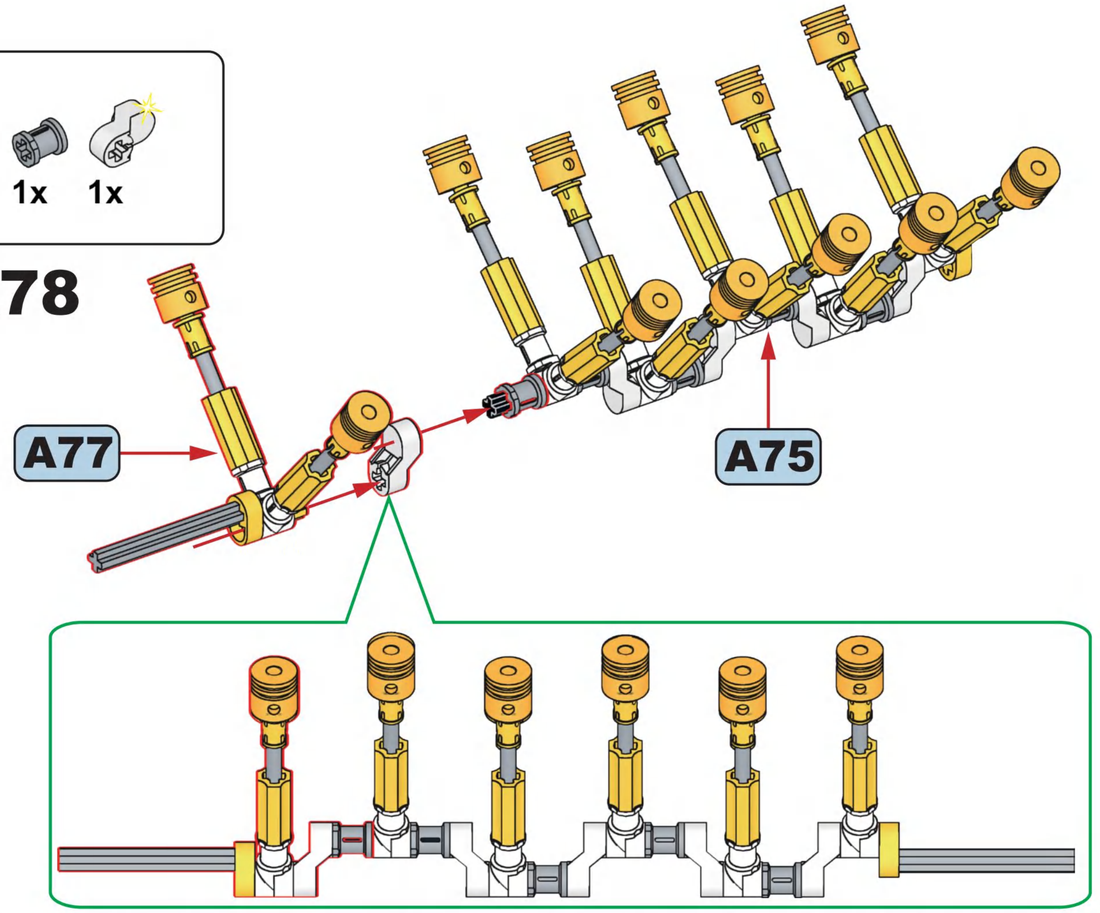

A78

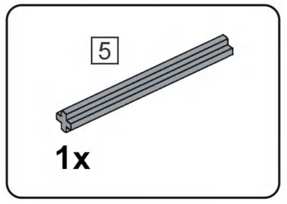

A79

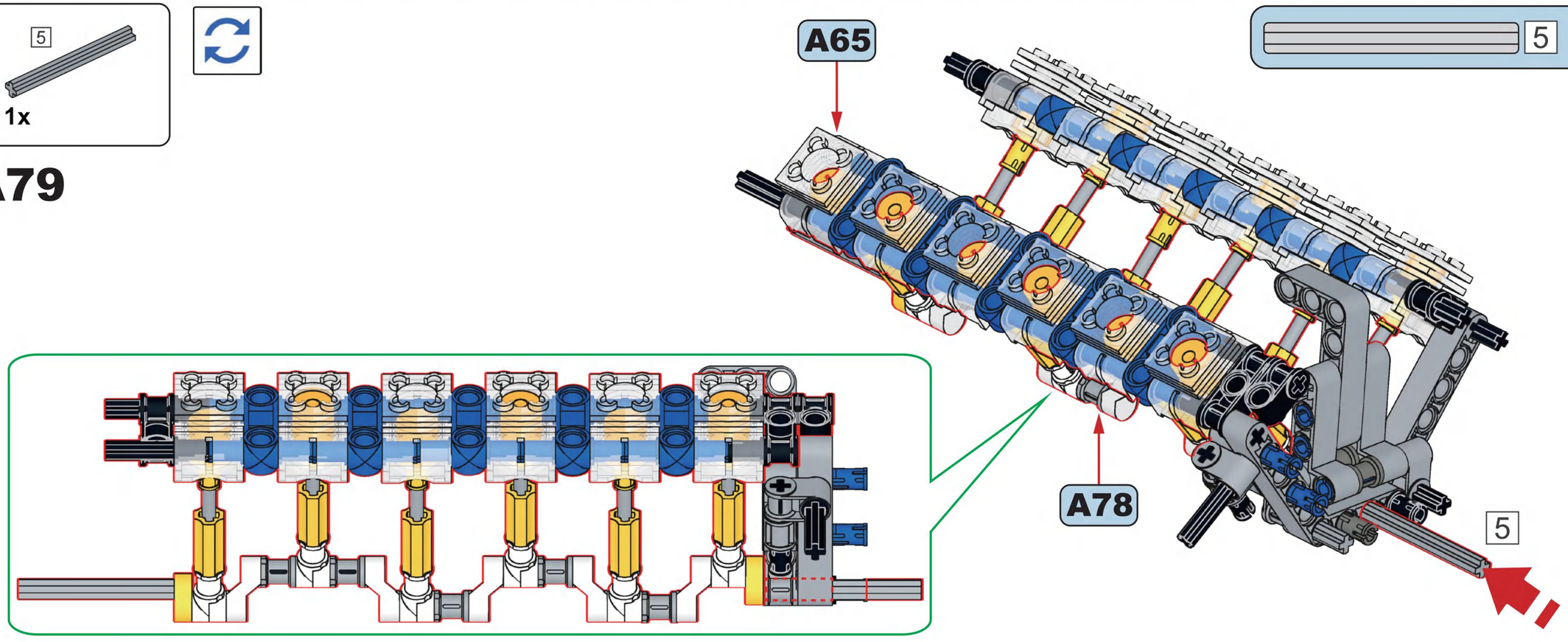

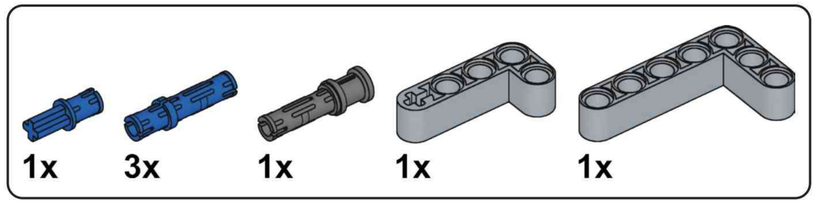

A80

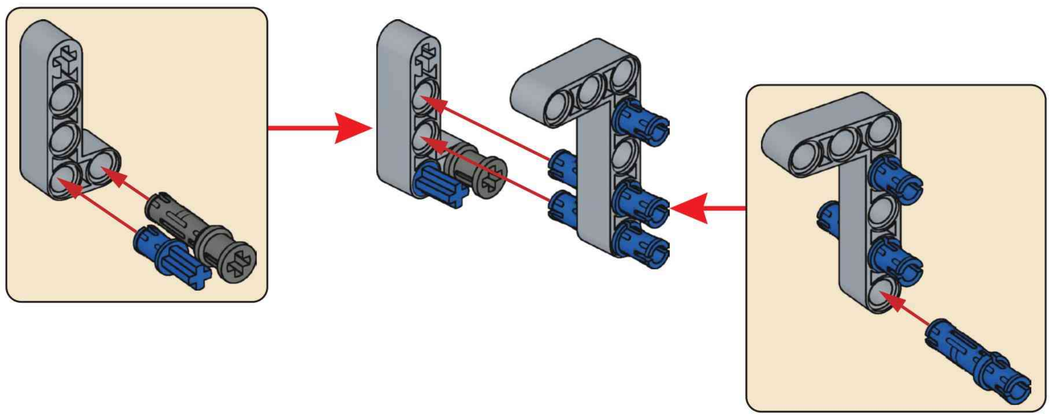

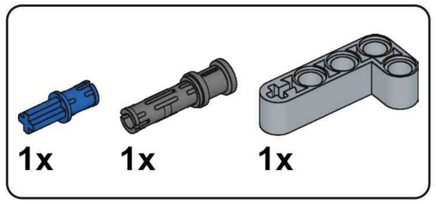

A81

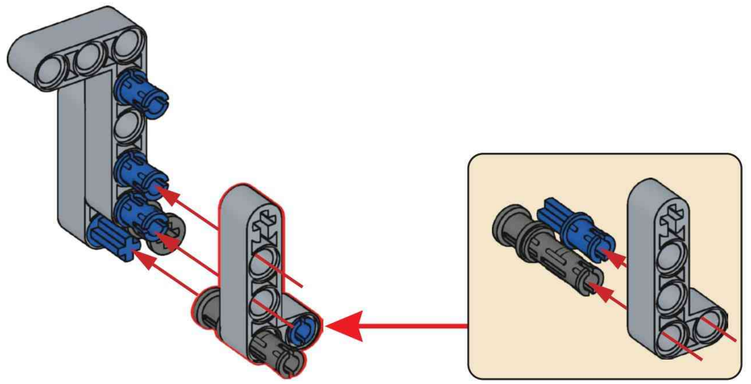

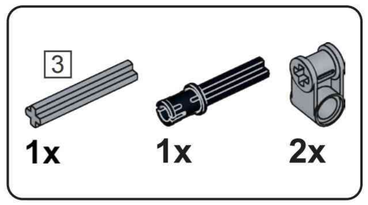

A82

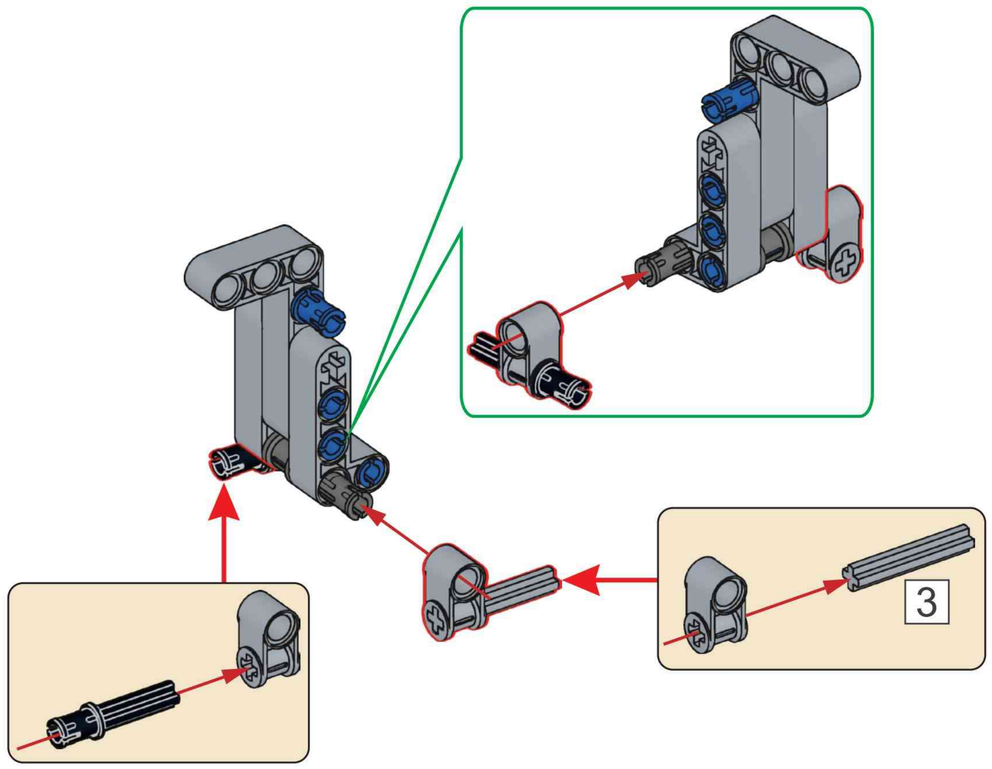

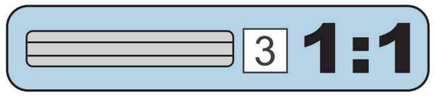

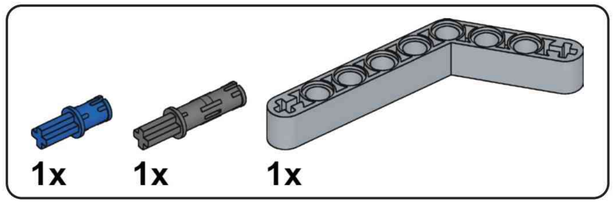

A83

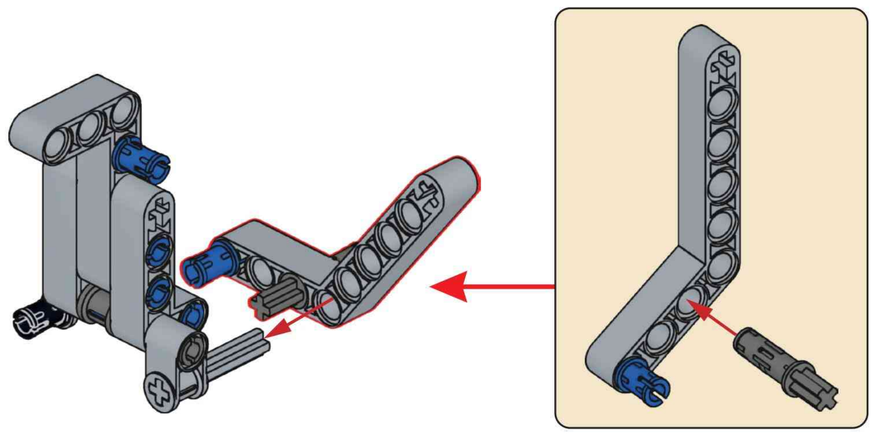

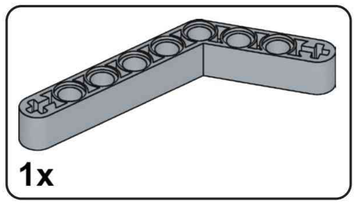

A84

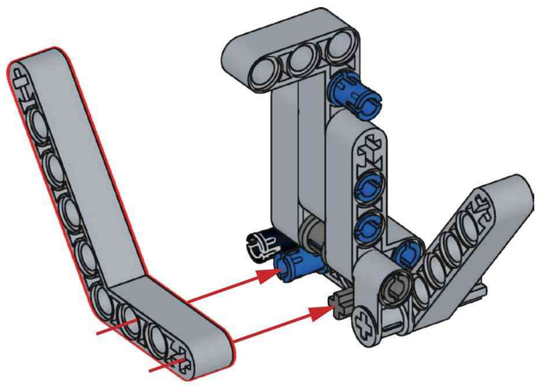

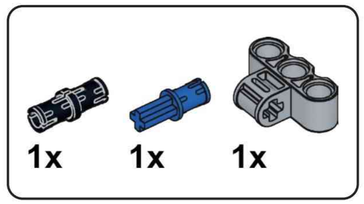

A85

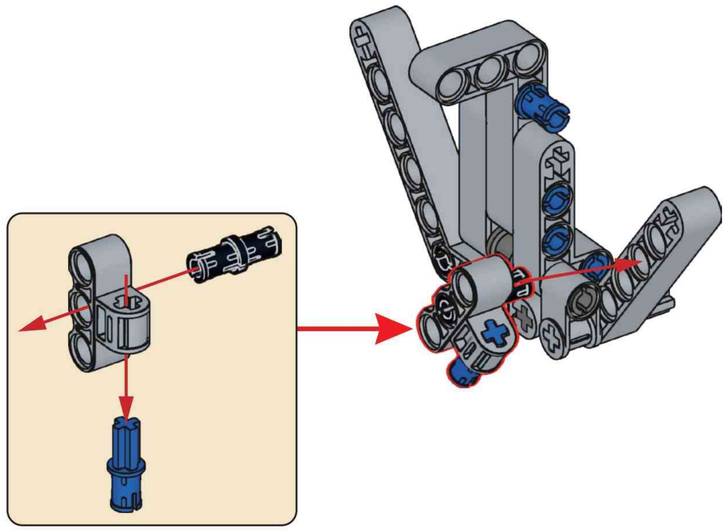

A86

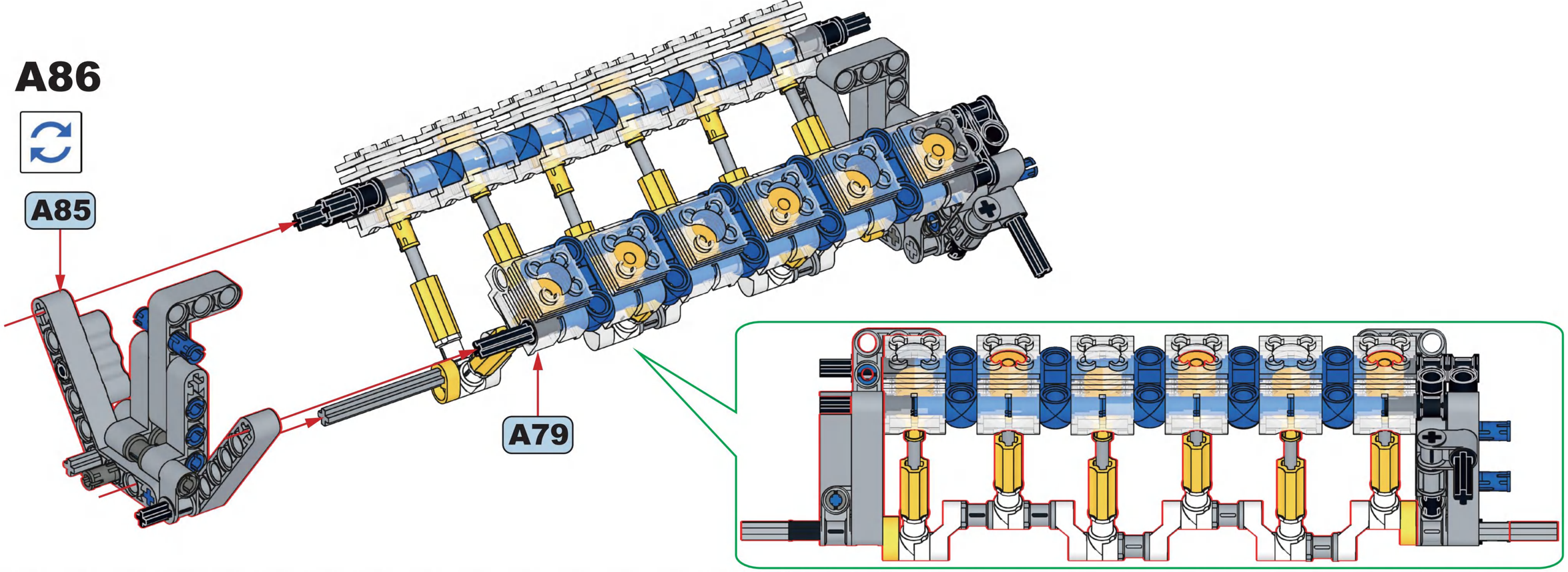

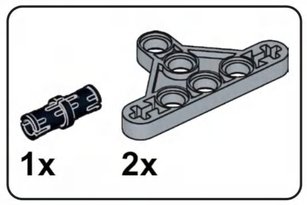

A87

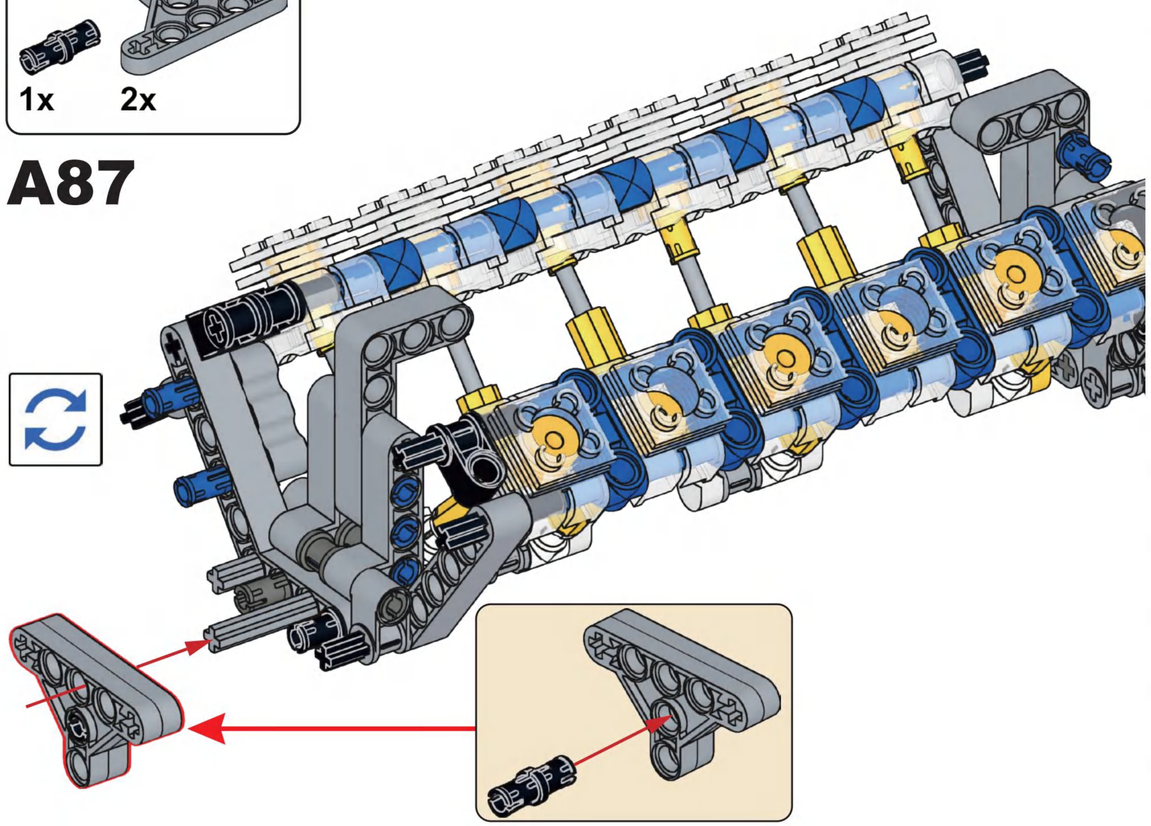

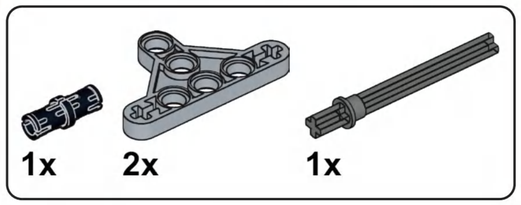

A88

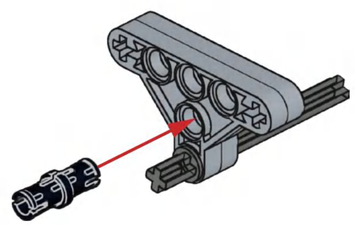

A89

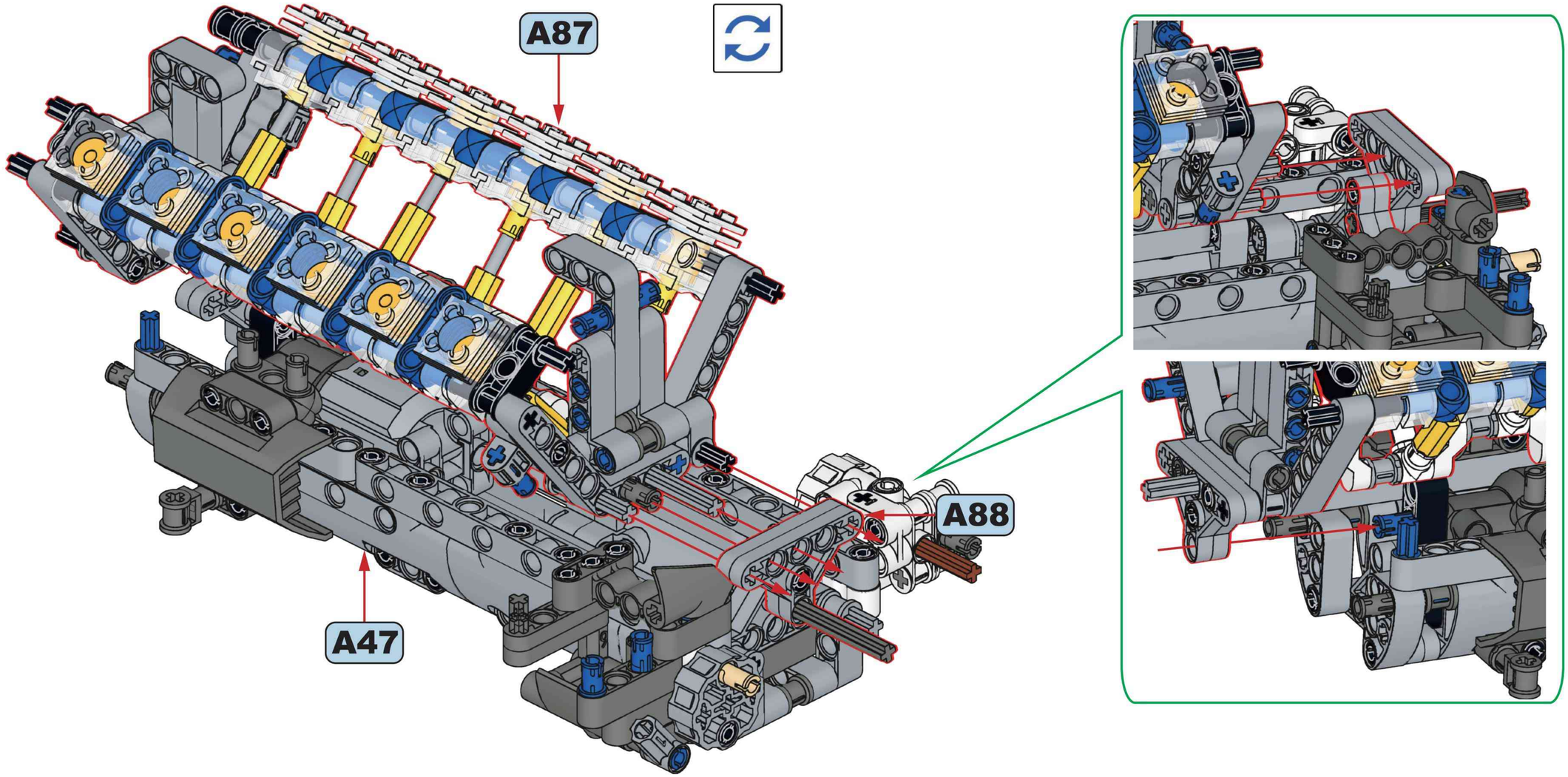

2

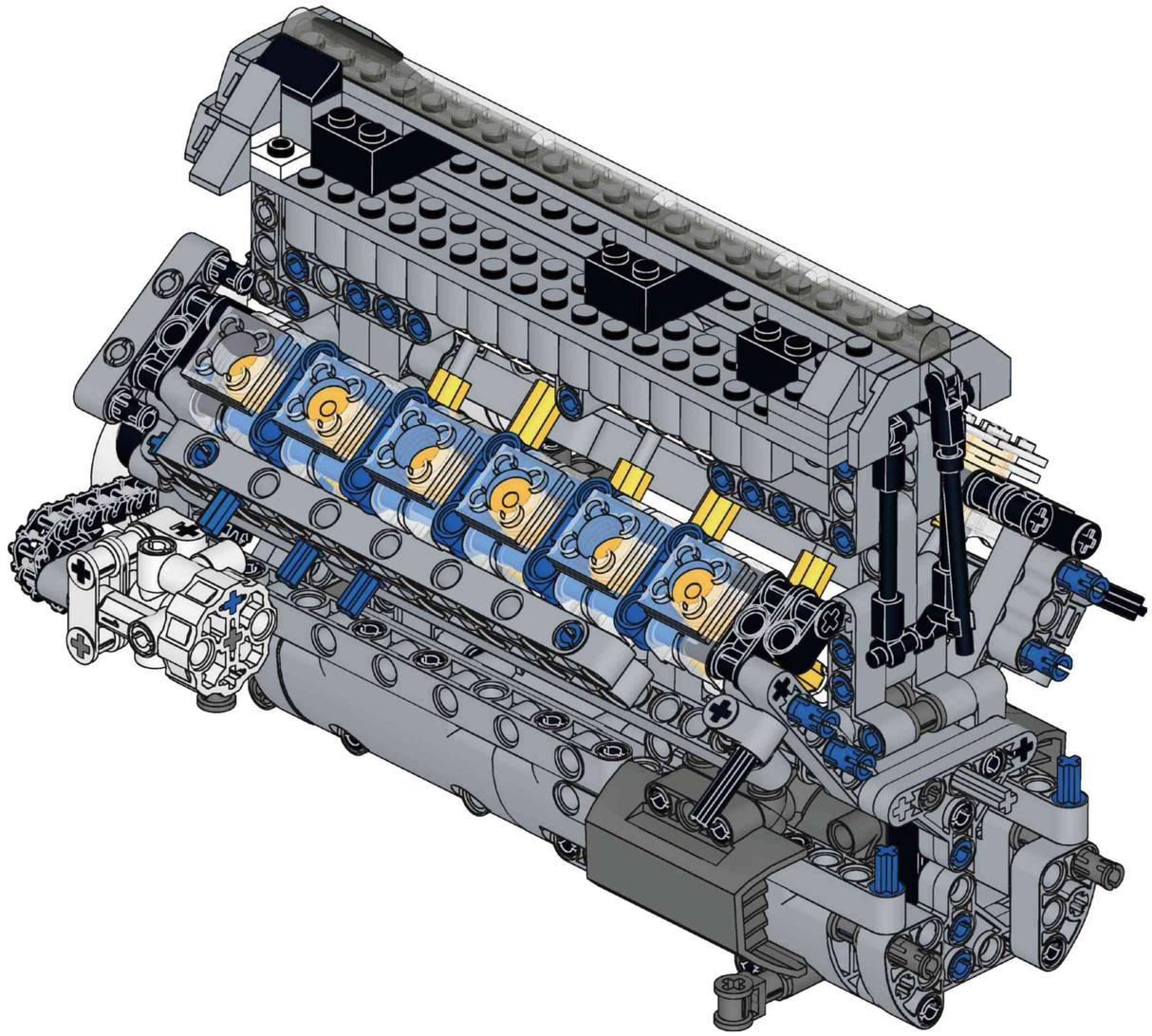

B

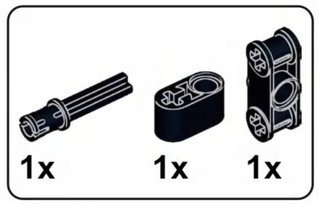

B1

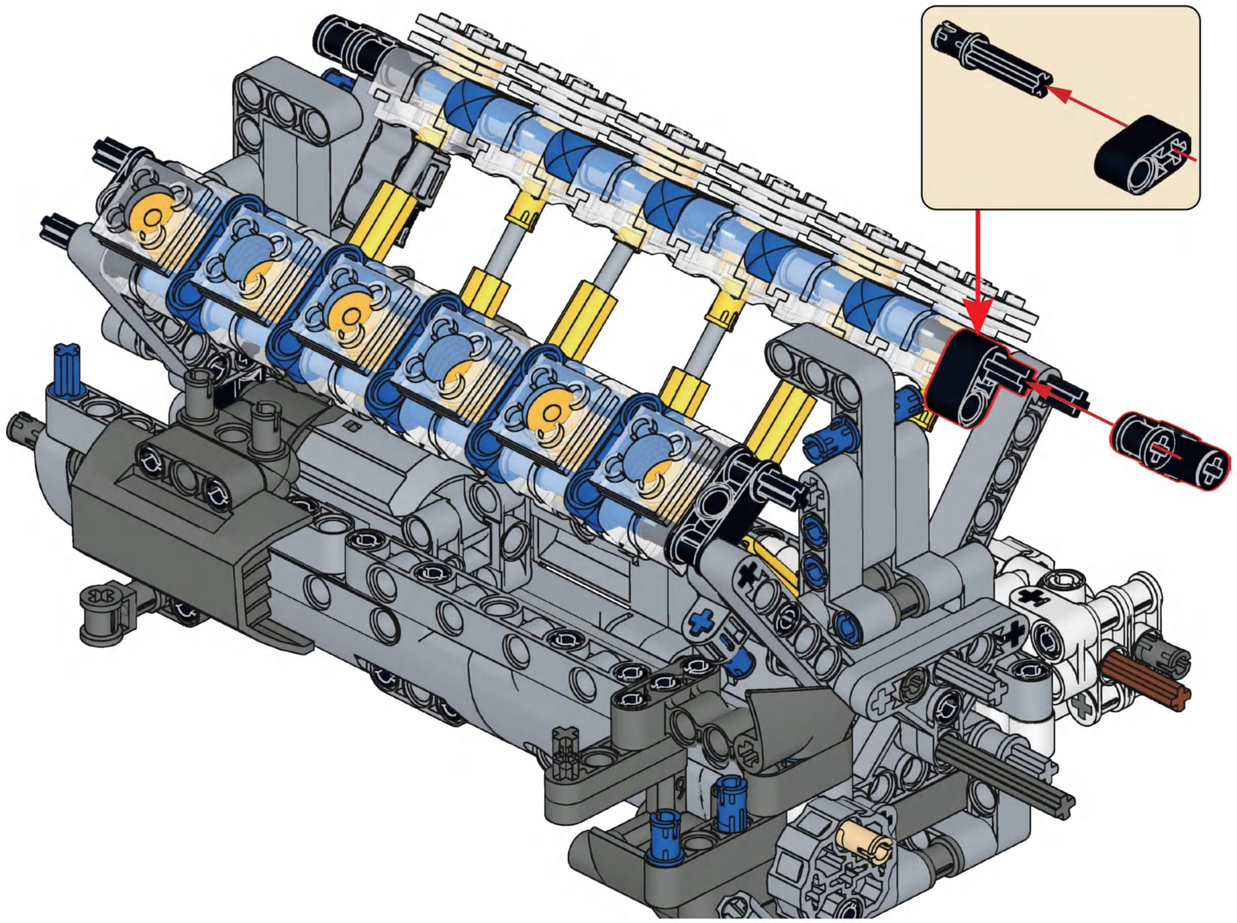

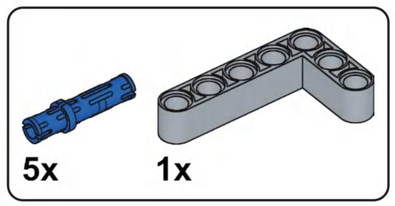

B2

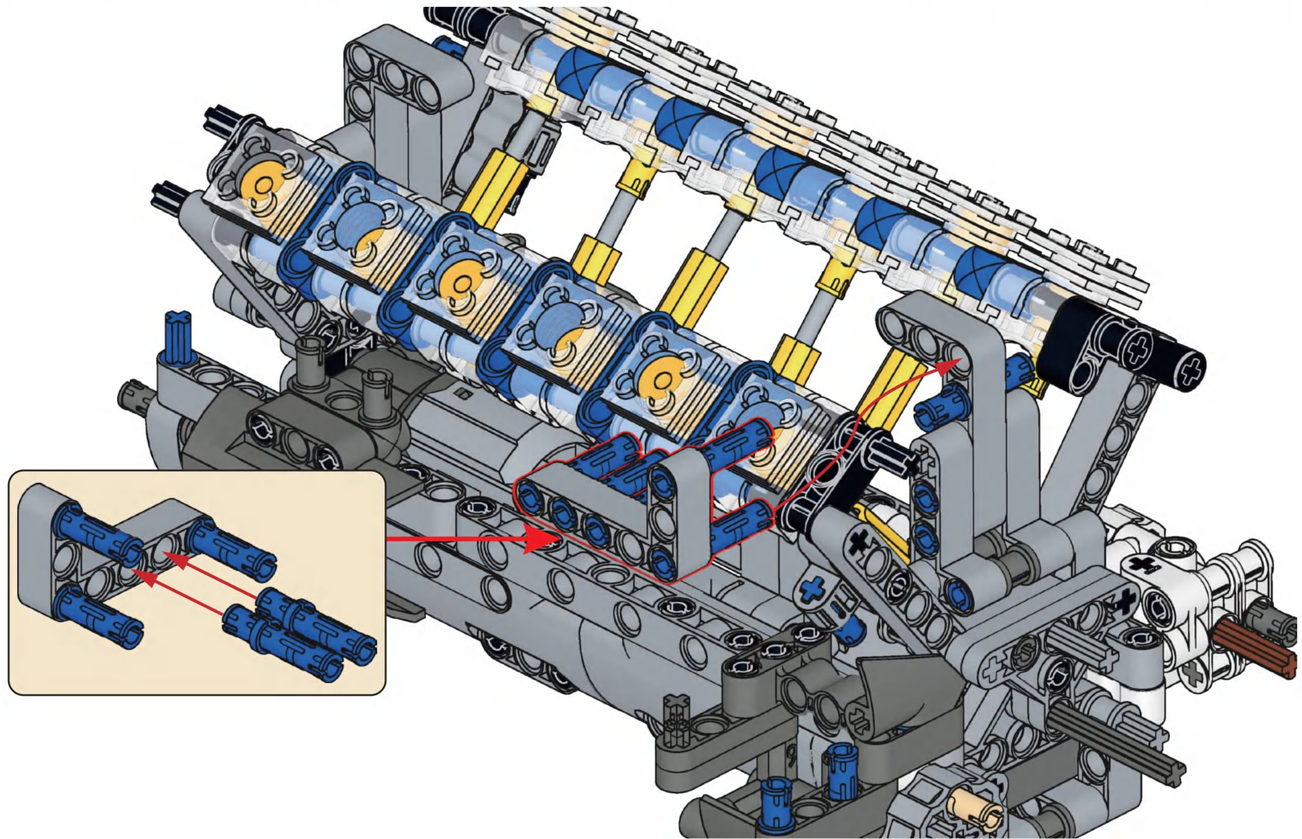

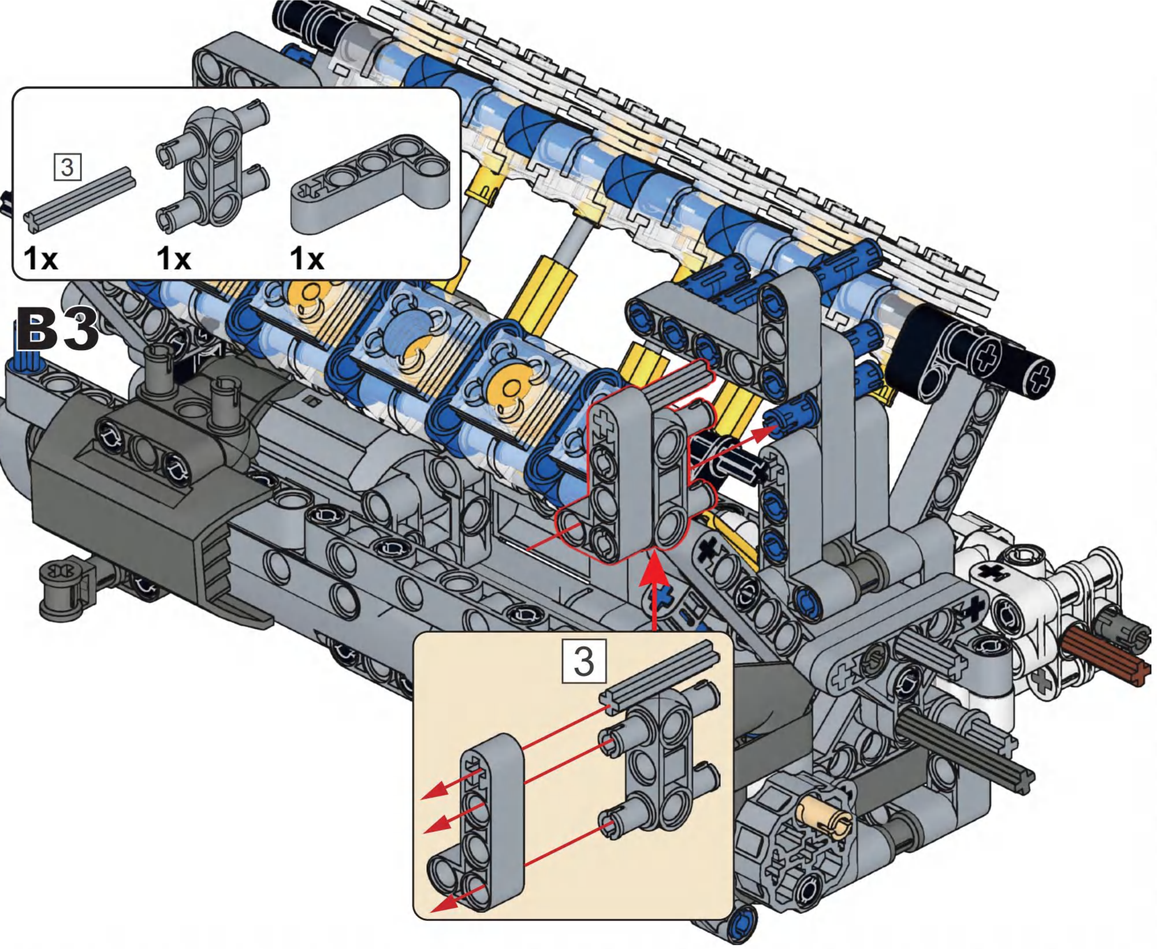

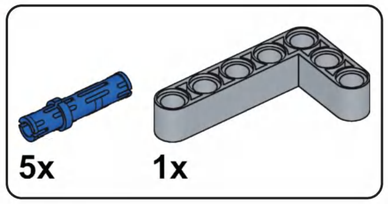

B4

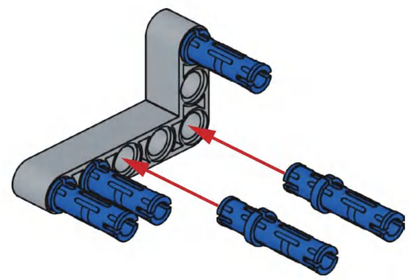

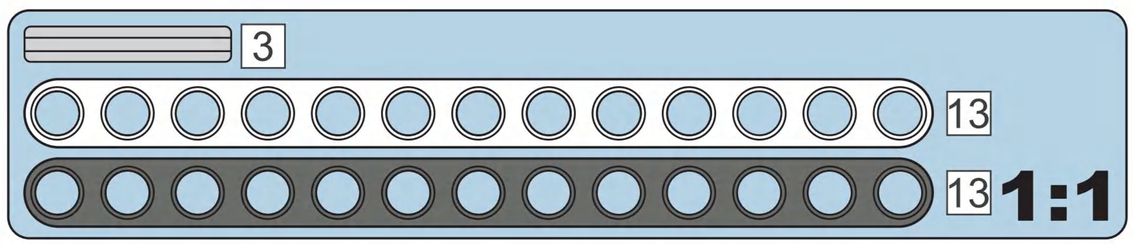

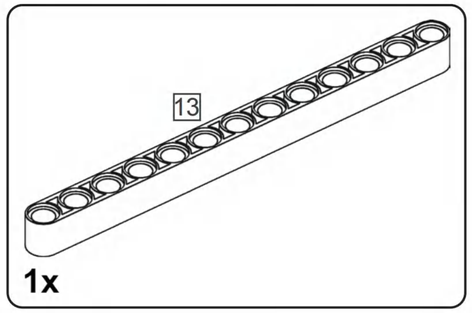

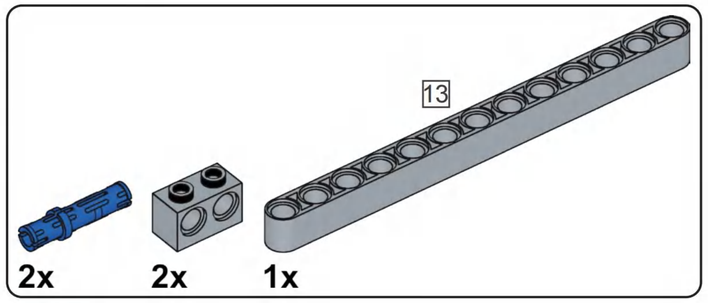

B5

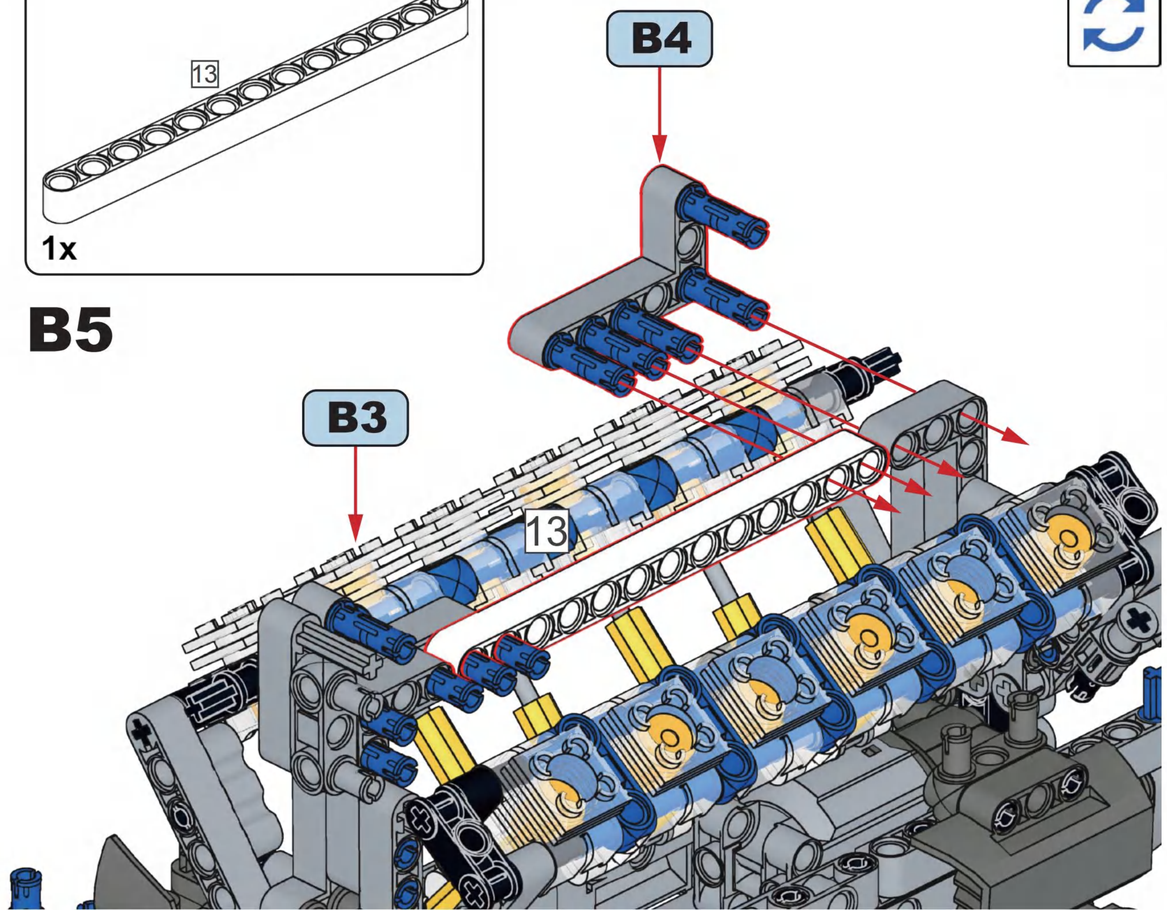

B6

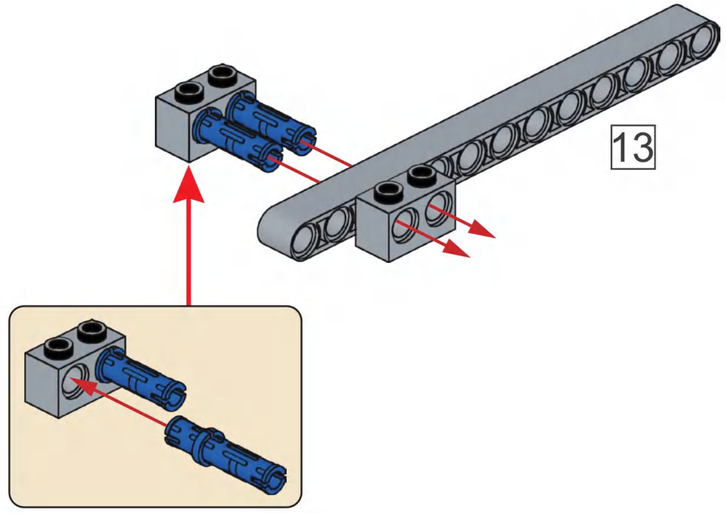

B7

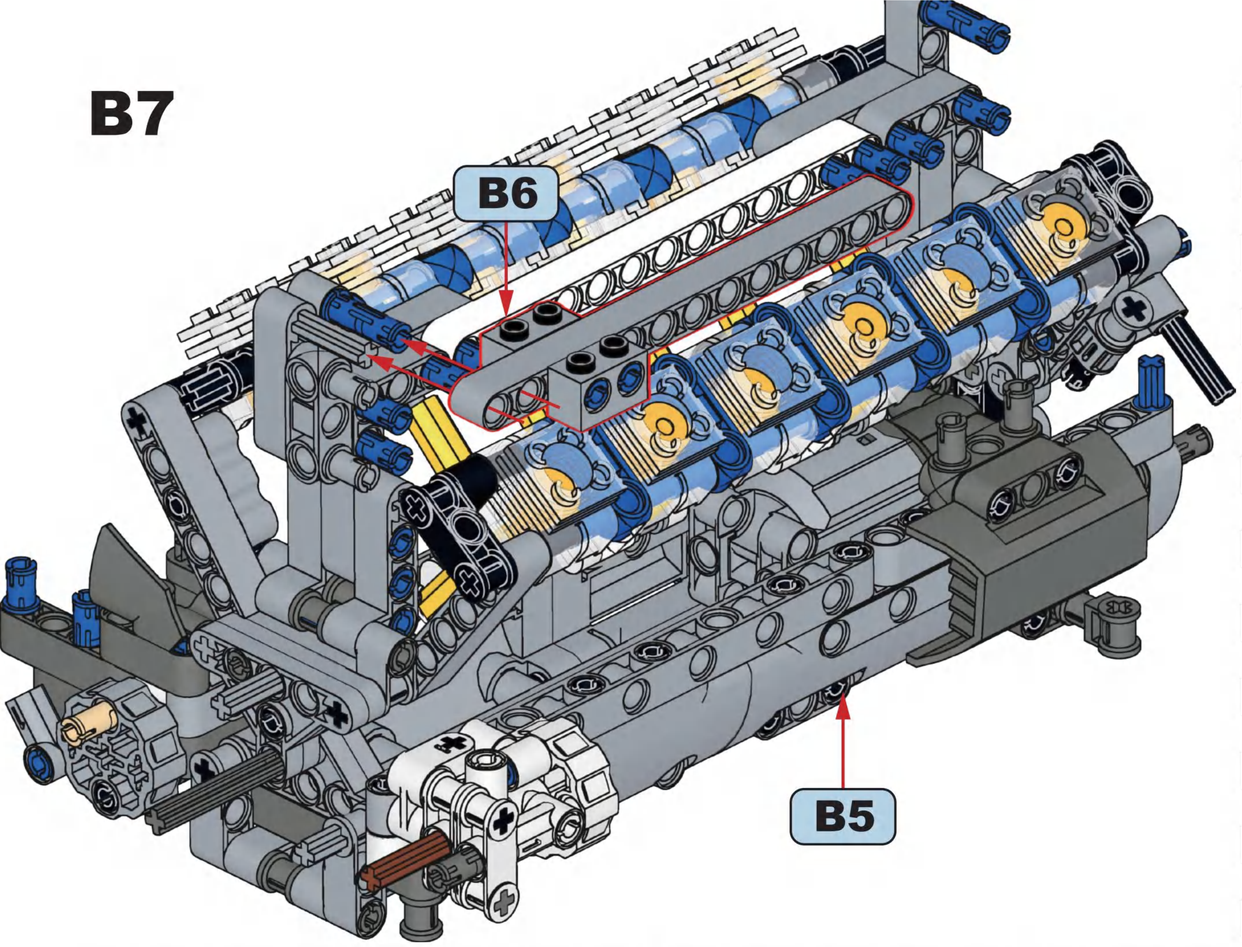

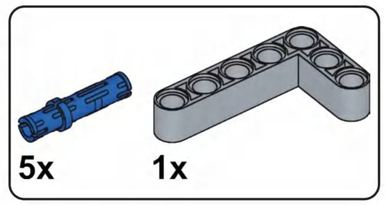

B8

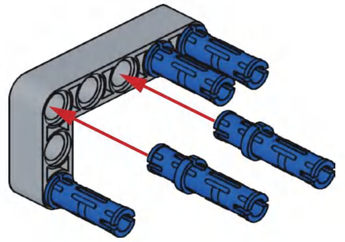

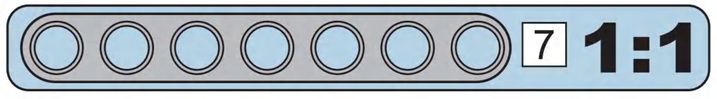

B9

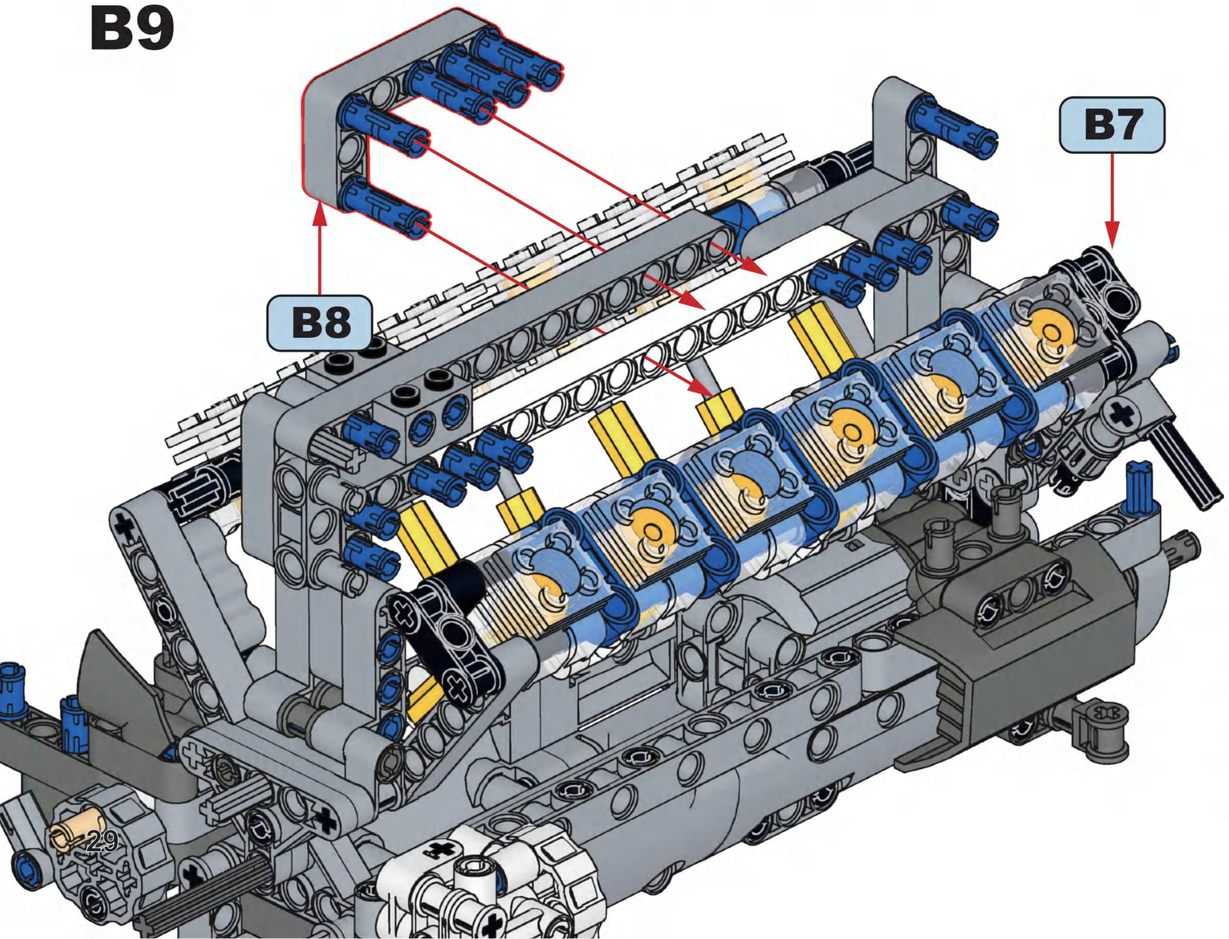

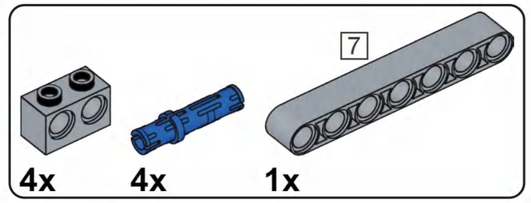

B10

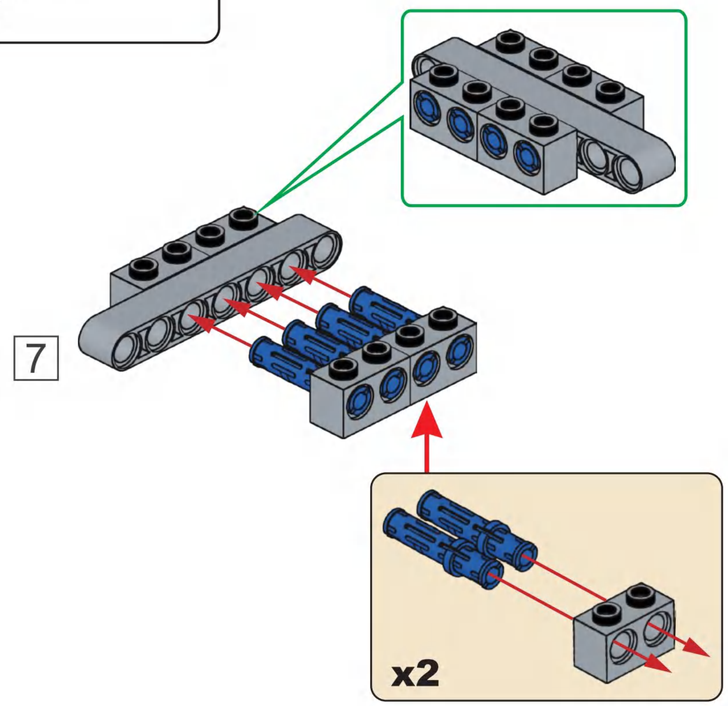

B11

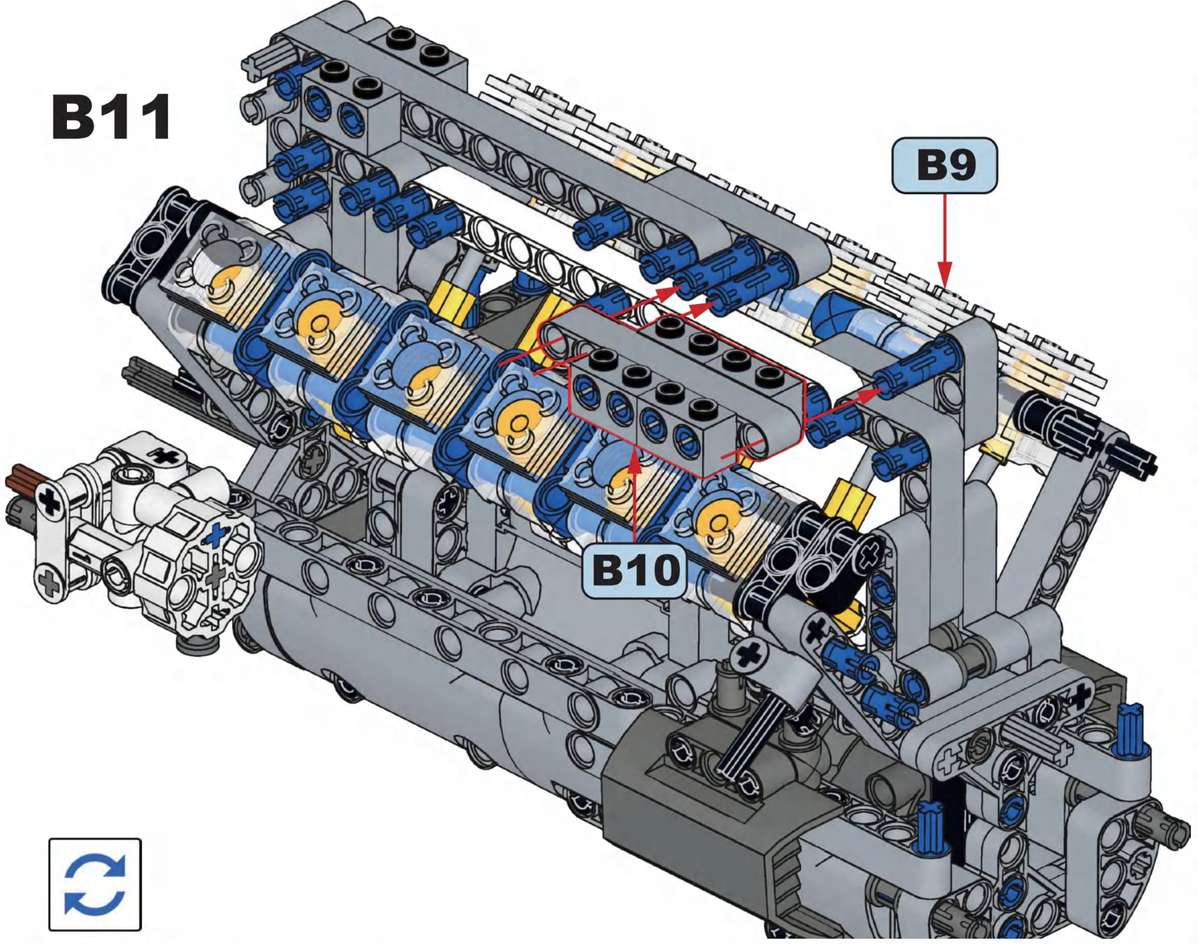

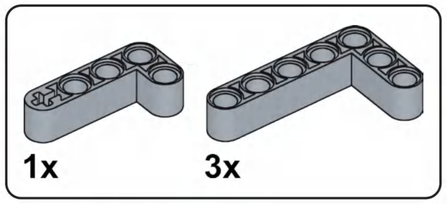

B12

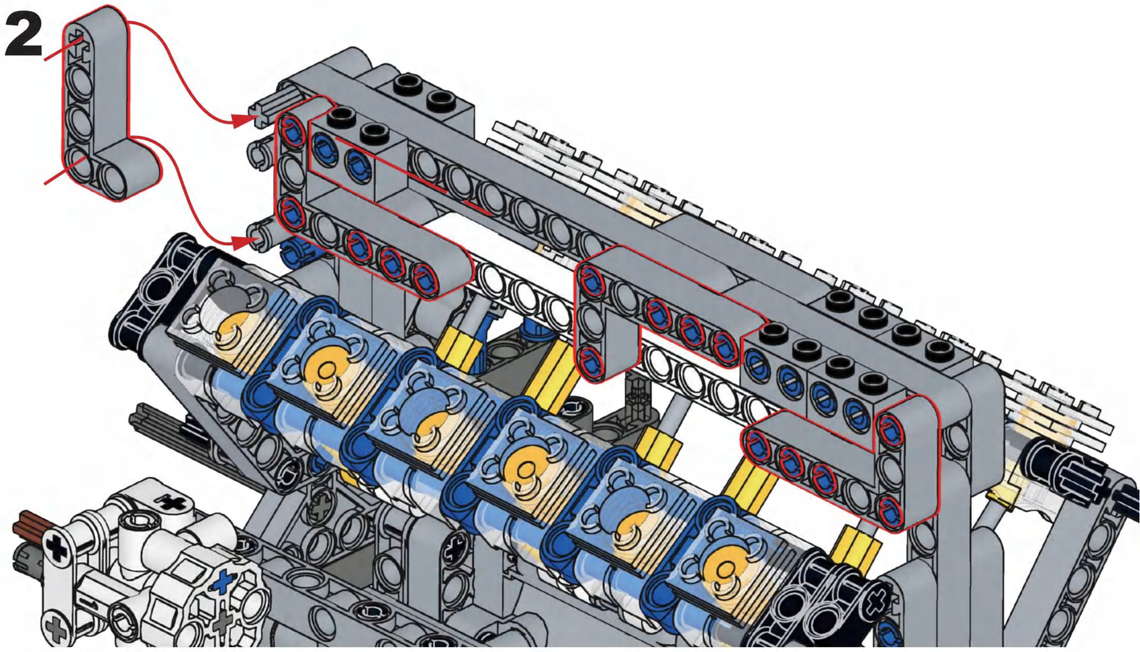

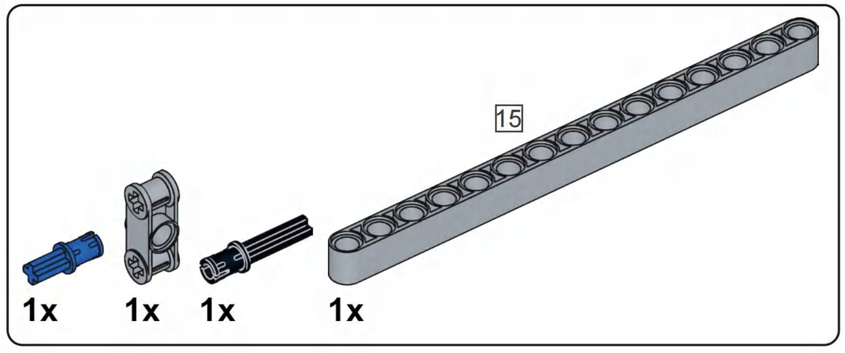

B13

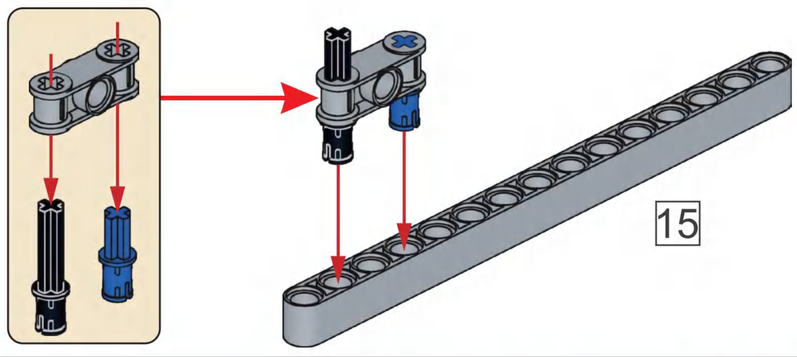

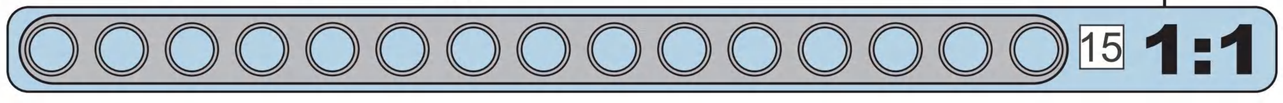

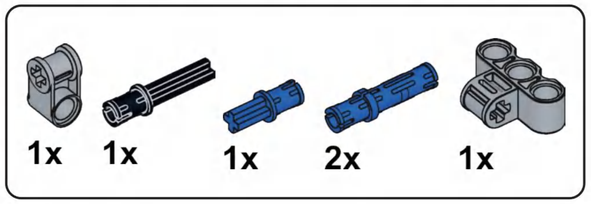

B14

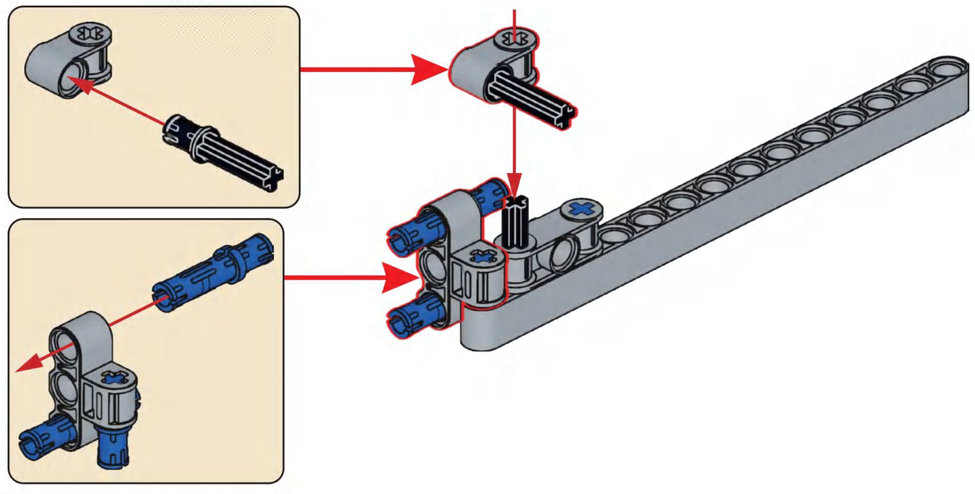

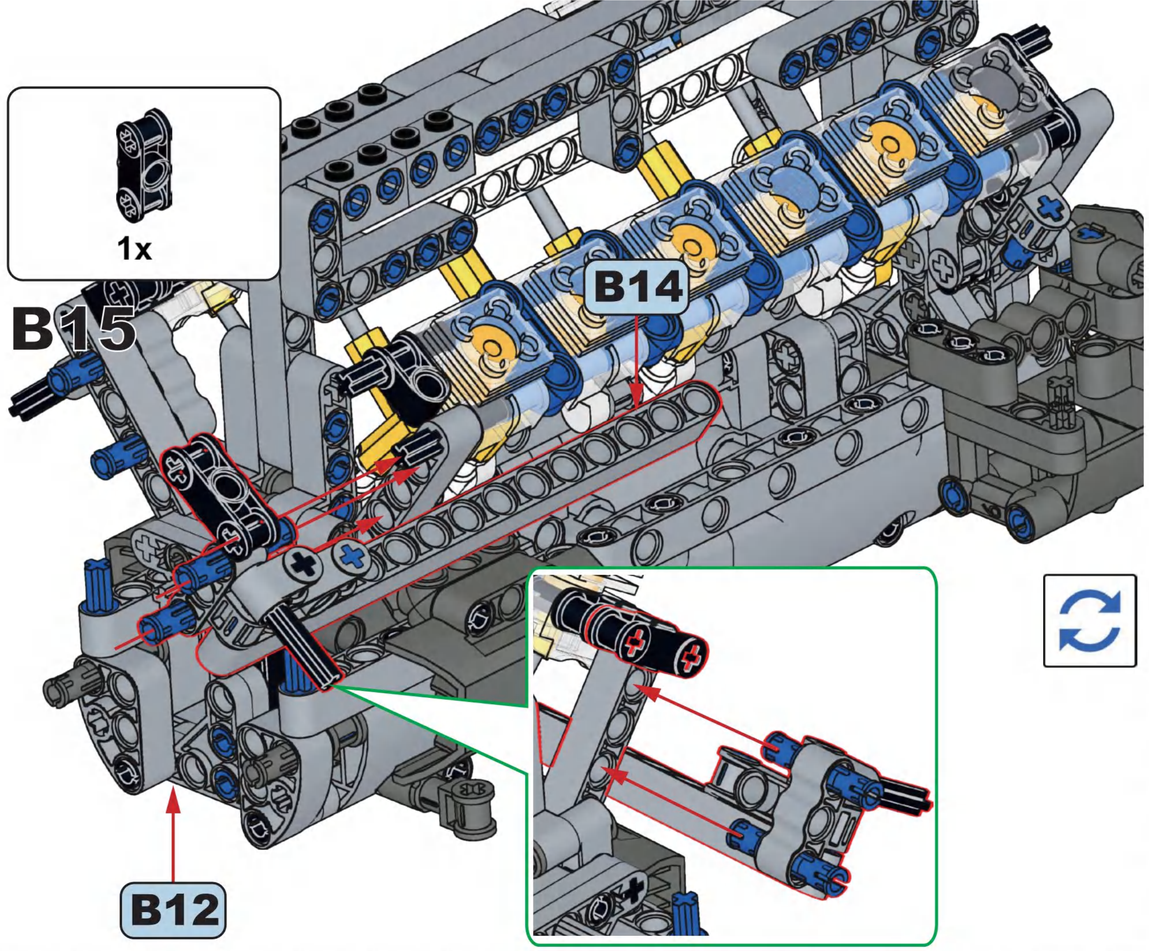
1x
B15
B14
B12

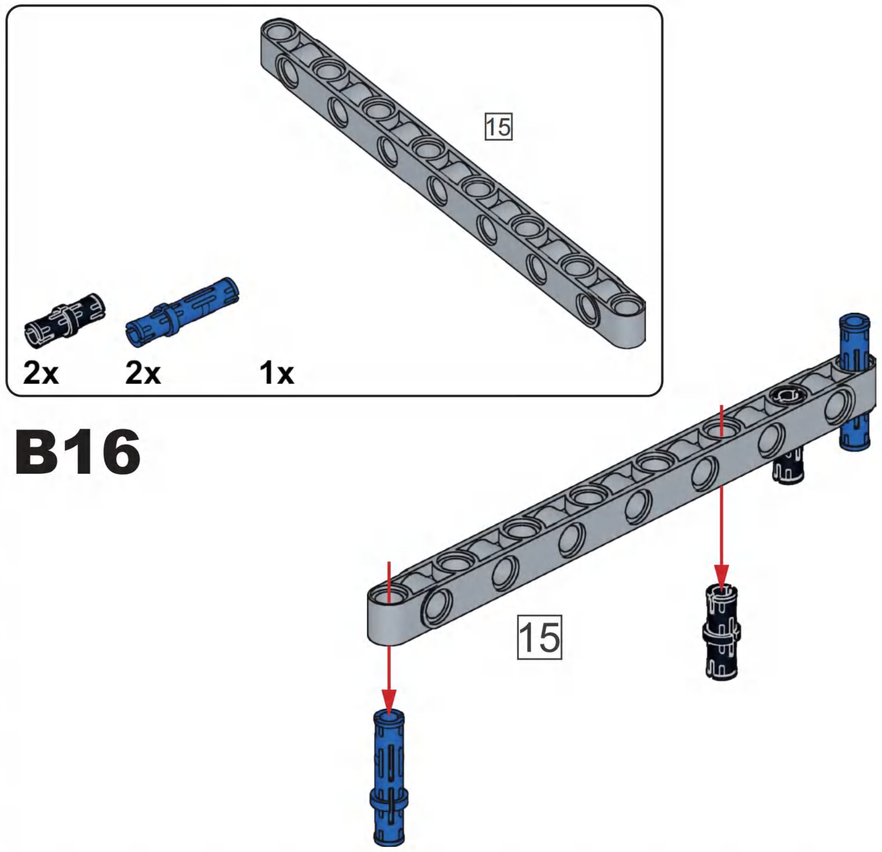
15
2x
2x
1x
B16
15

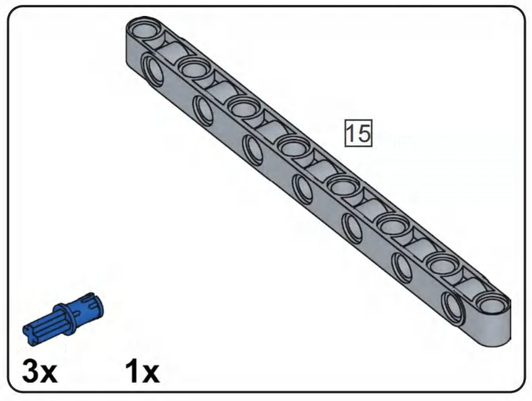
15
3x
1x

B17

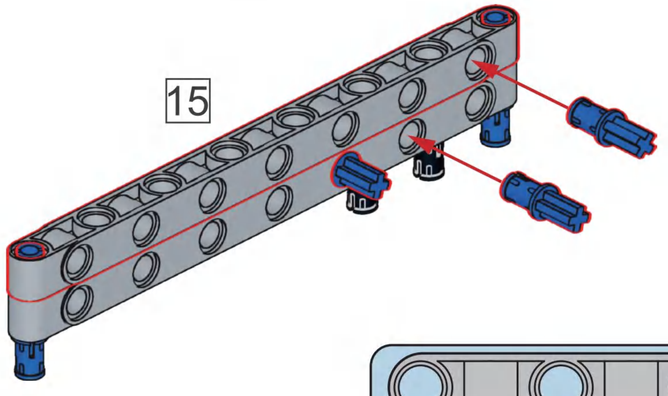
15

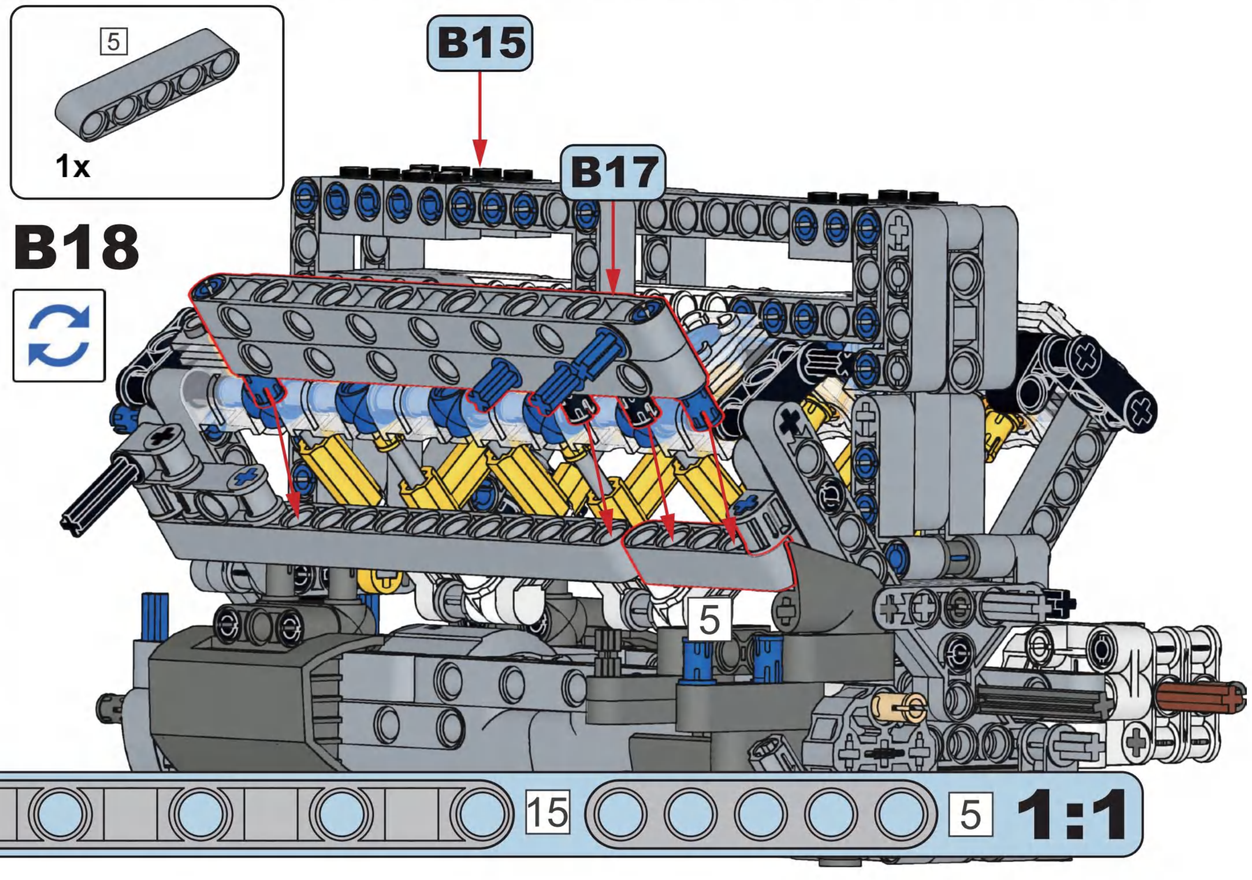
5
1x
B15
B17
B18
5
15
5
1:1

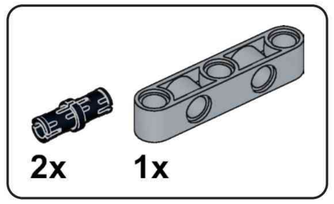

B19

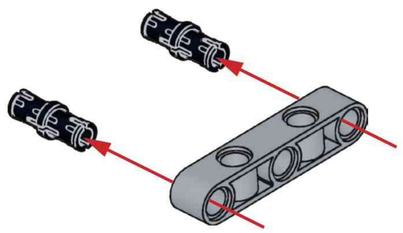

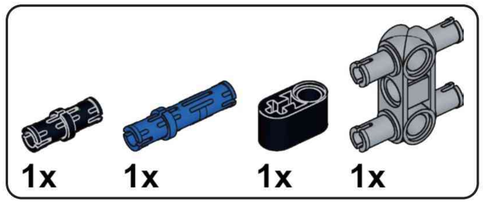

B20

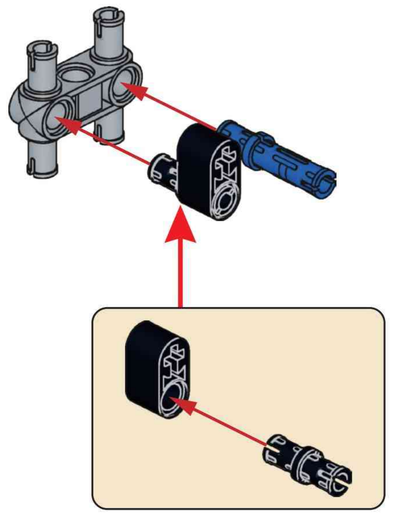

B21

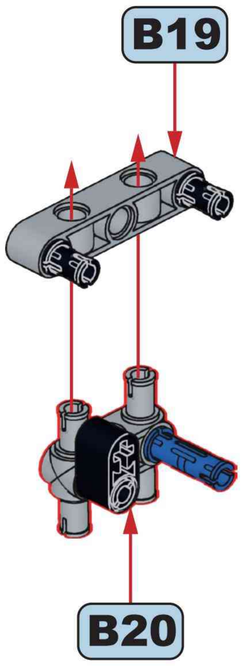

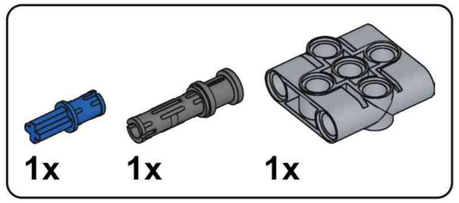

B22

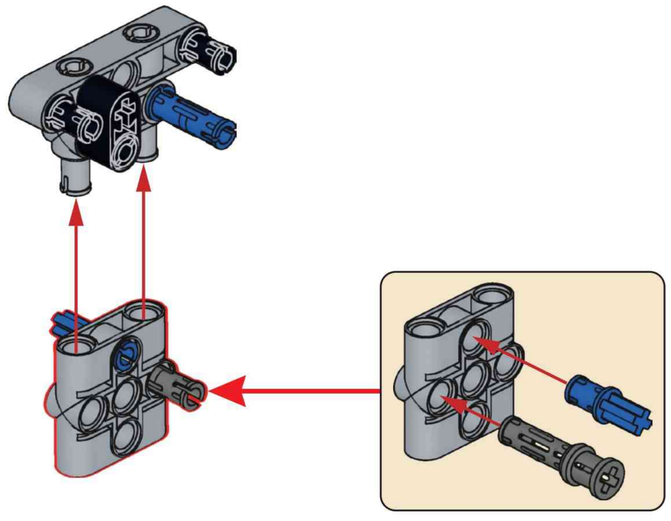

B23

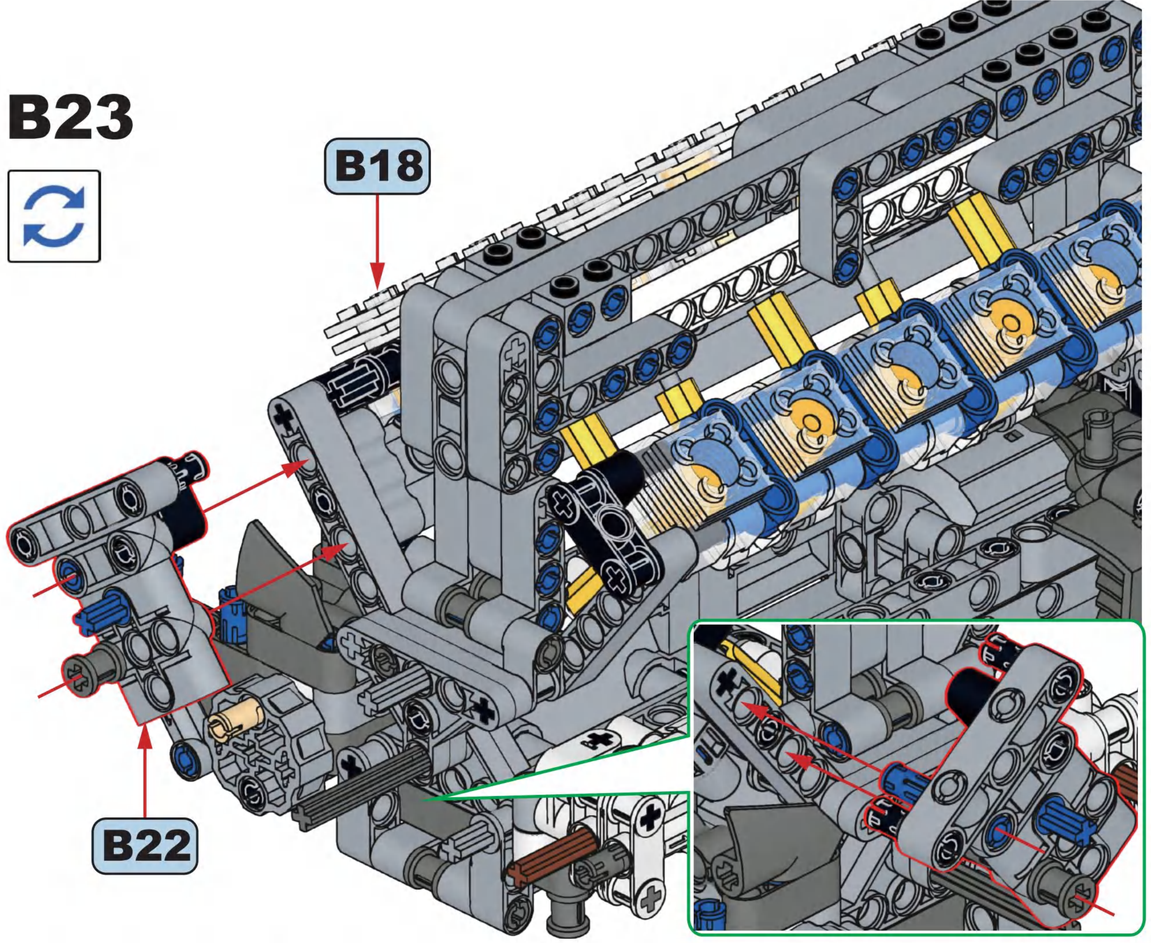

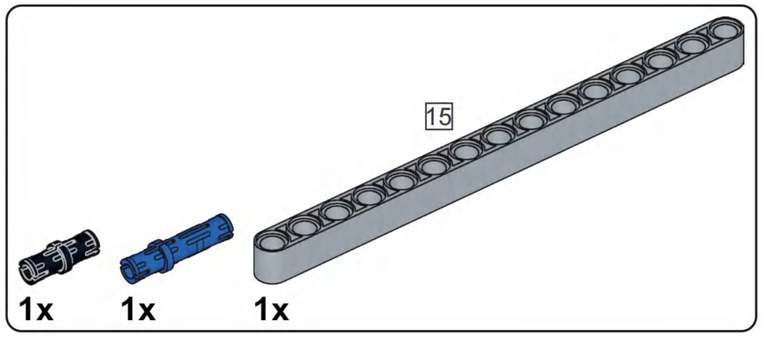

B24

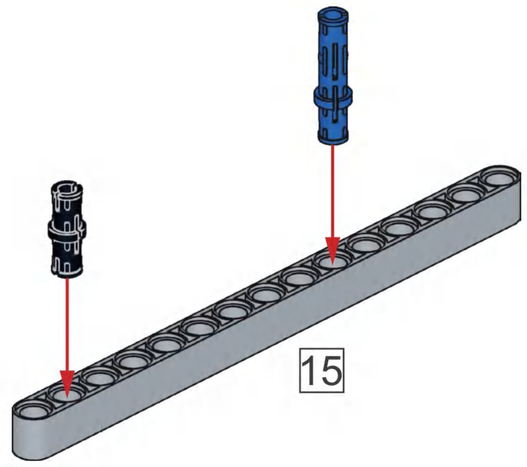

B25

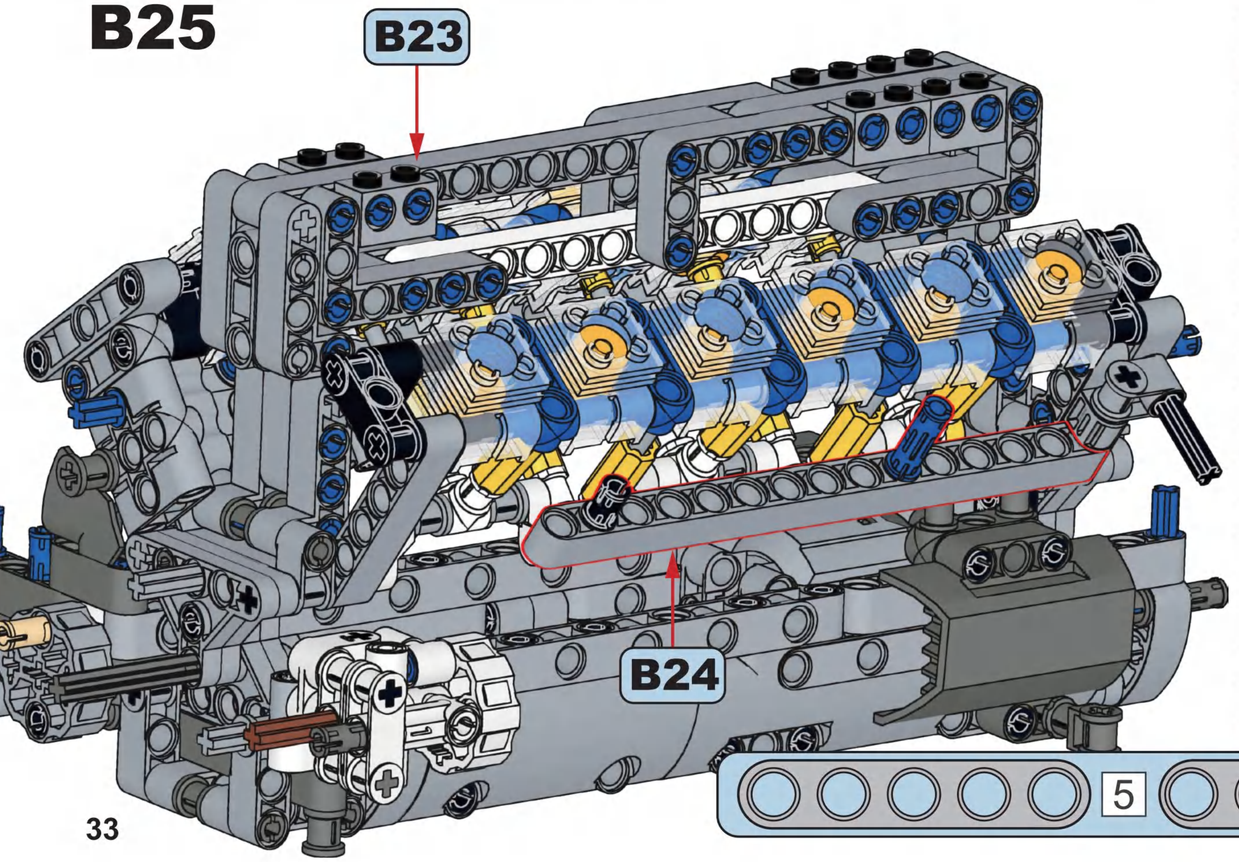

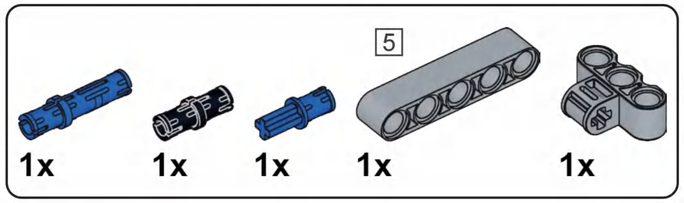

B26

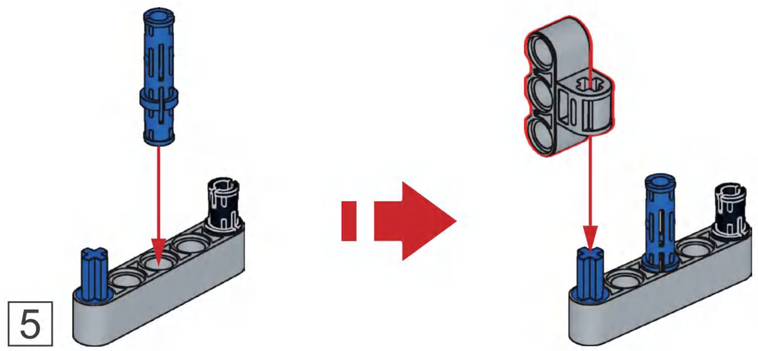

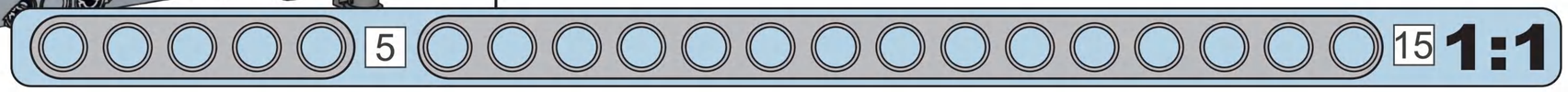

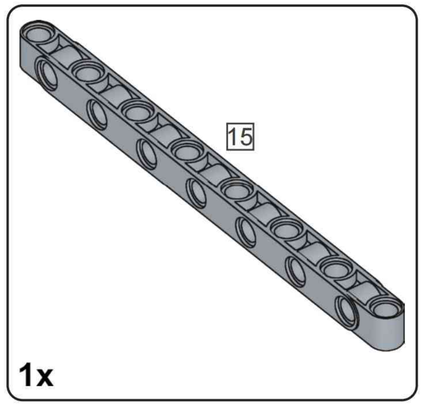

B27

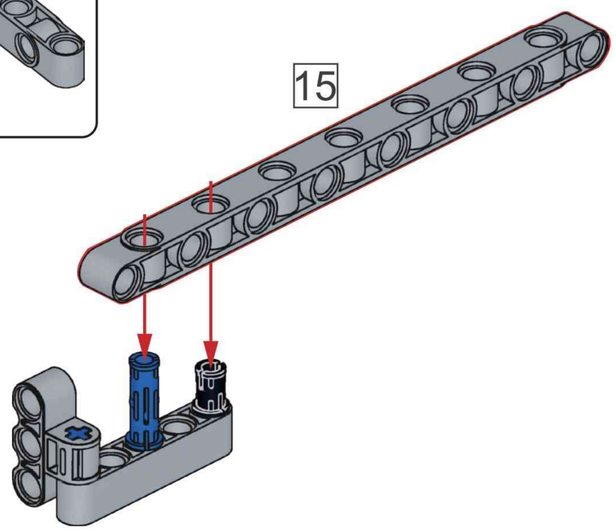

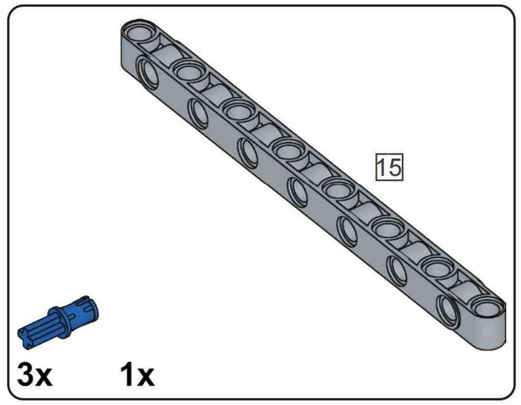

B28

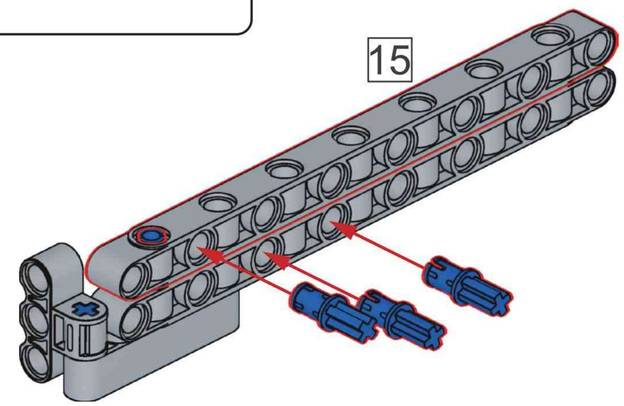

B29

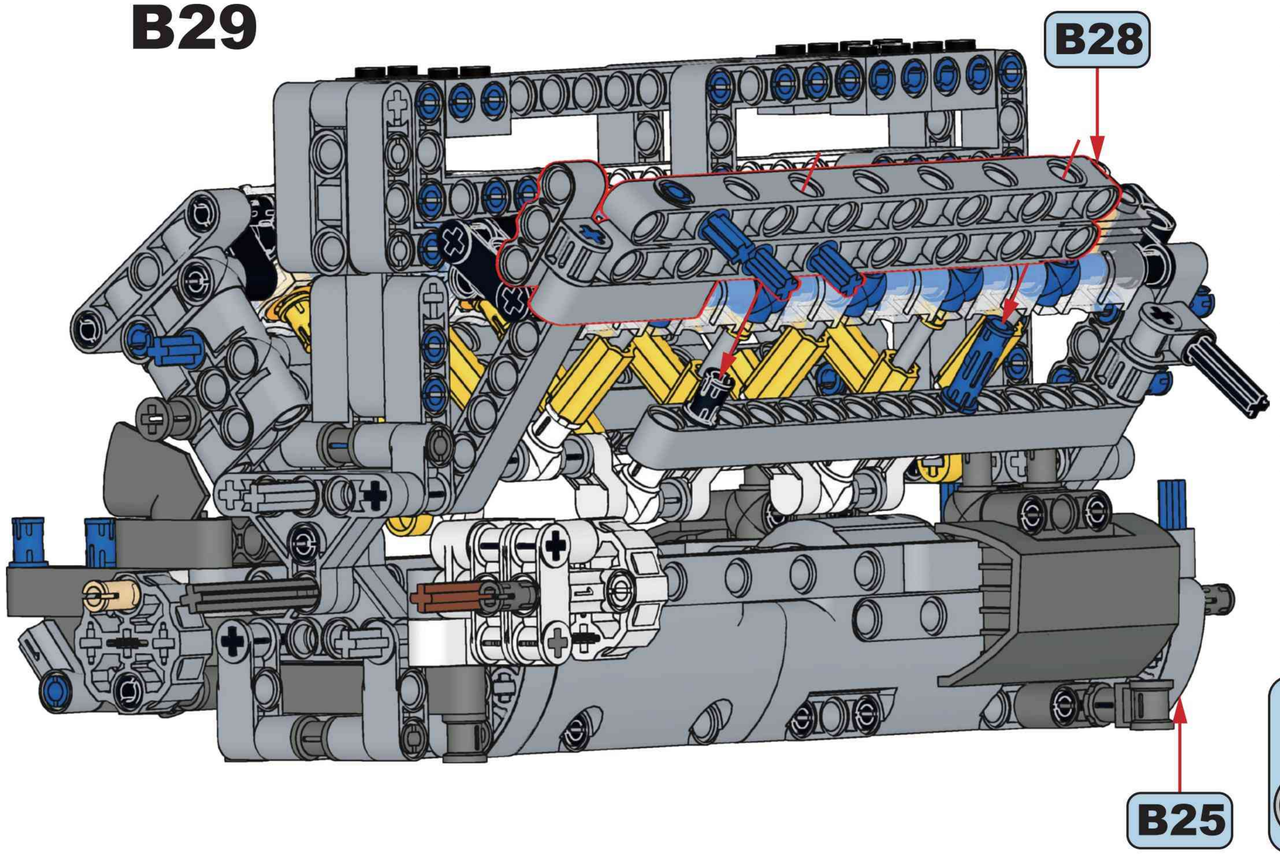

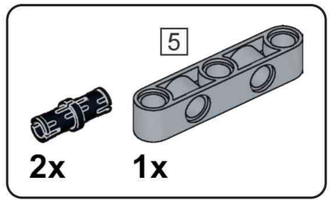

B30

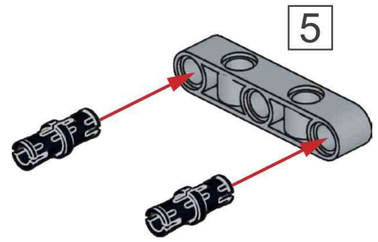

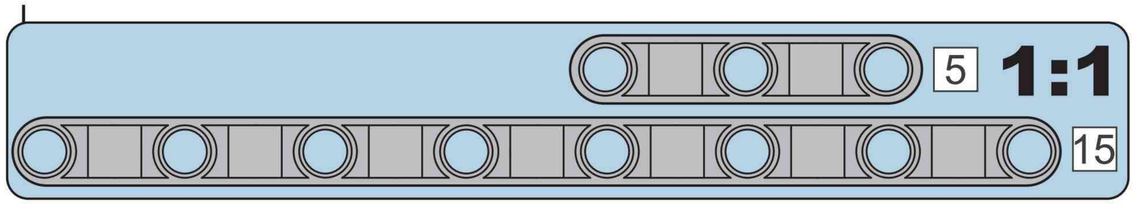

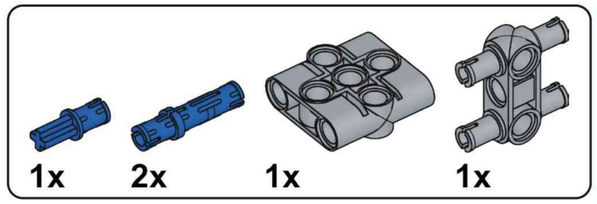

B31

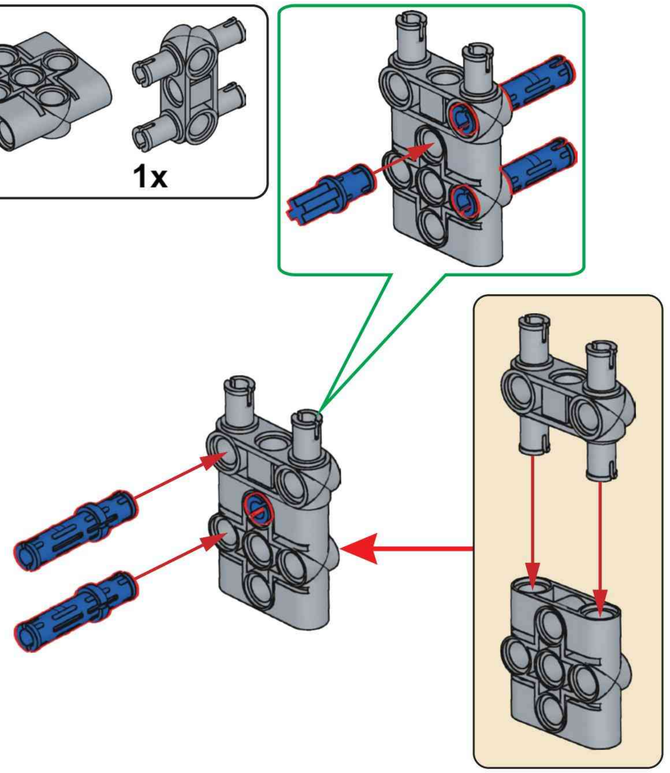

B32

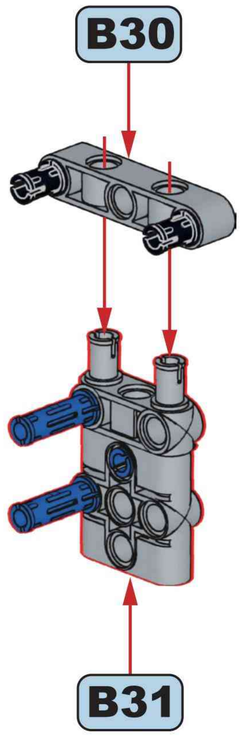

B33

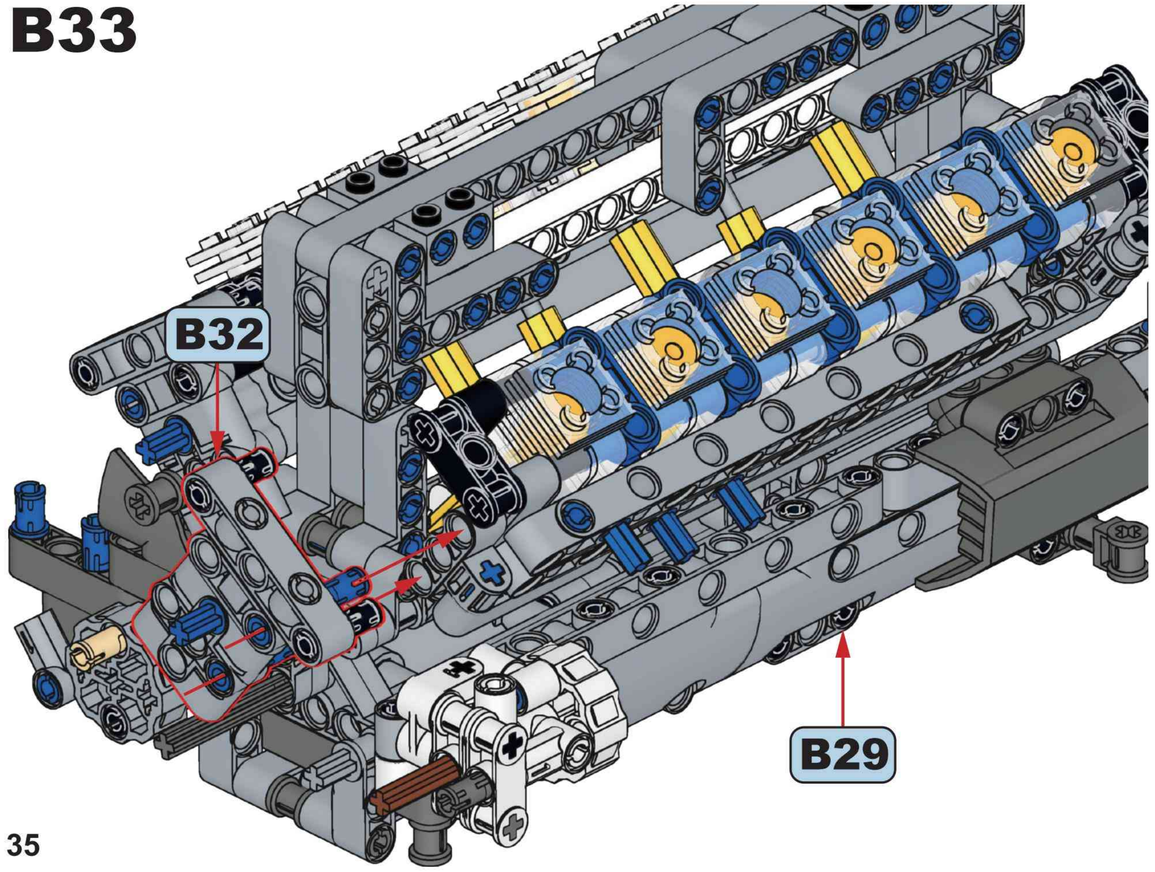

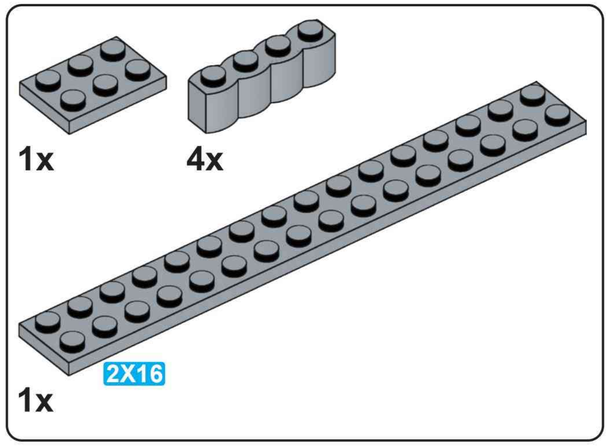

B34

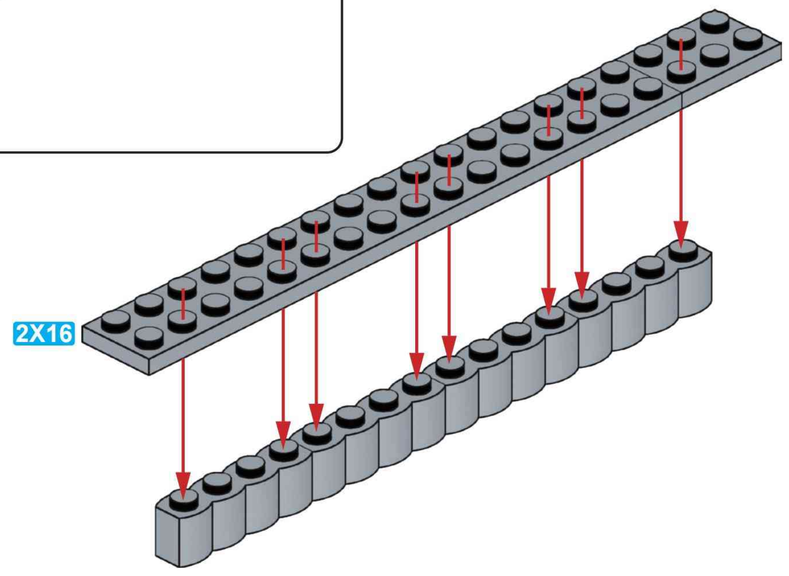

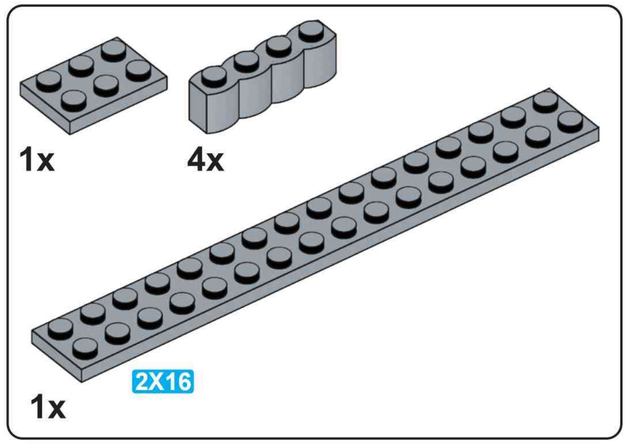

B35

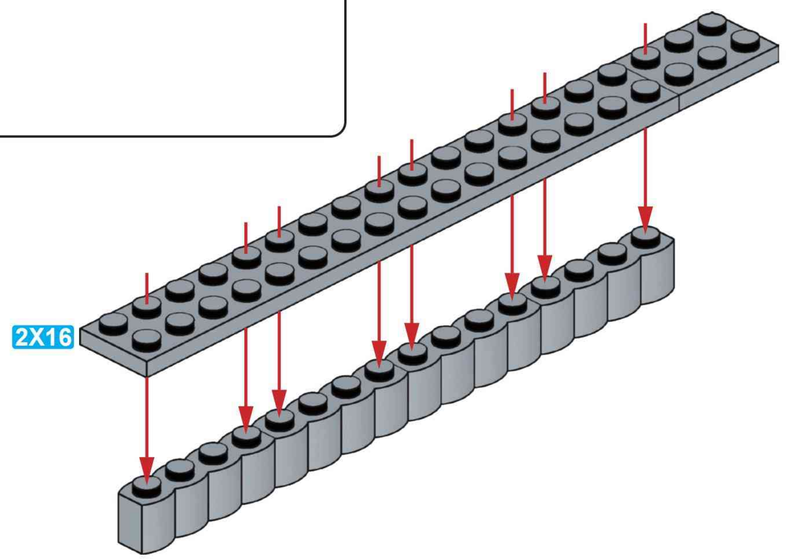

B36

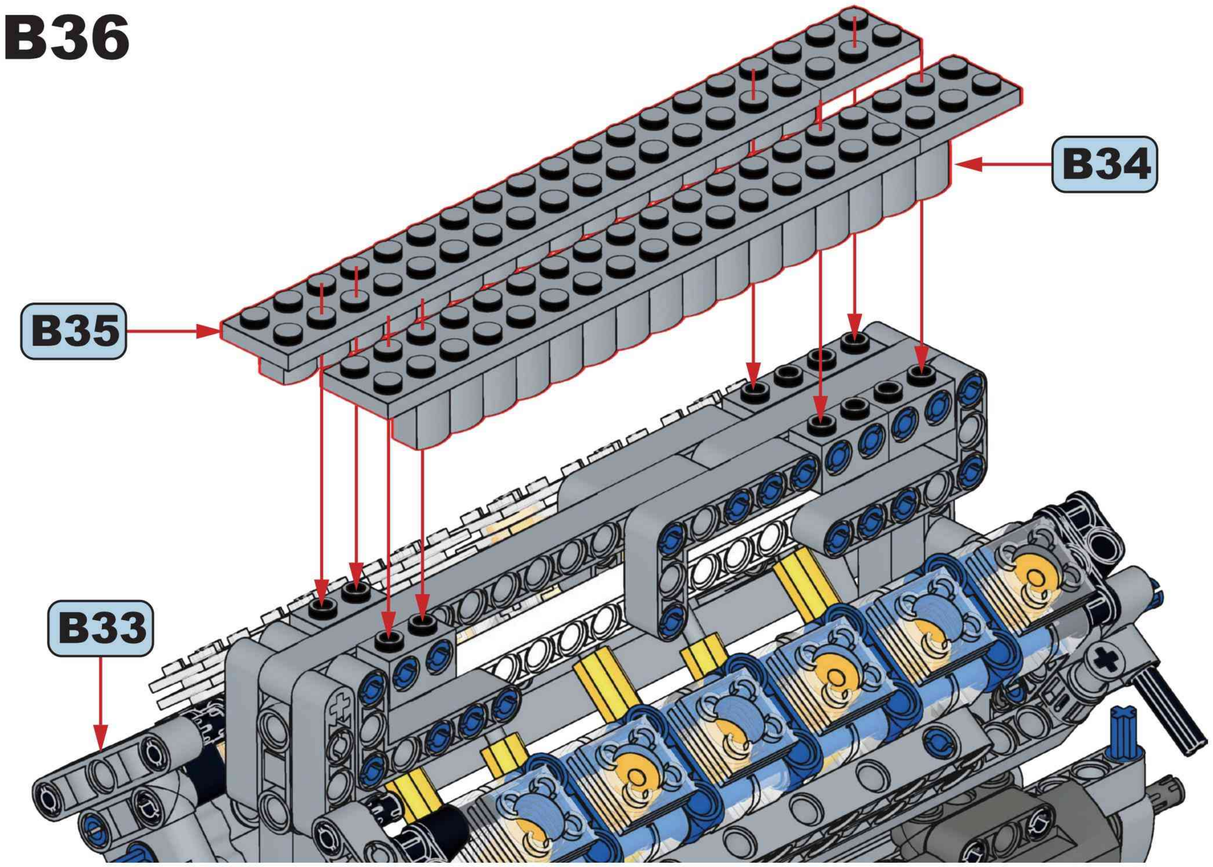

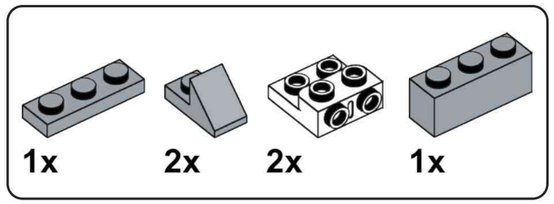

B37

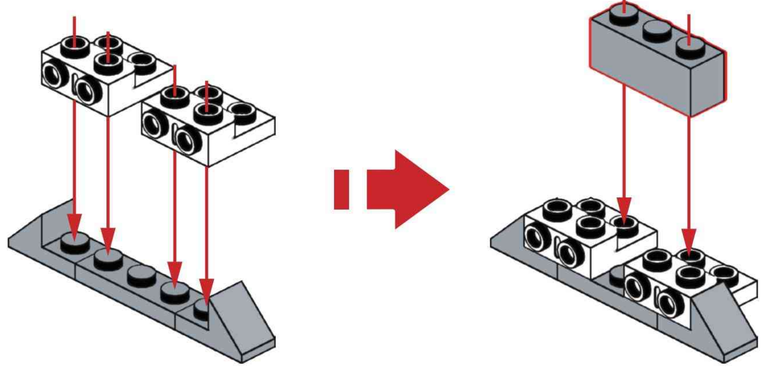

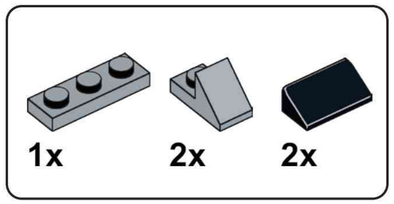

B38

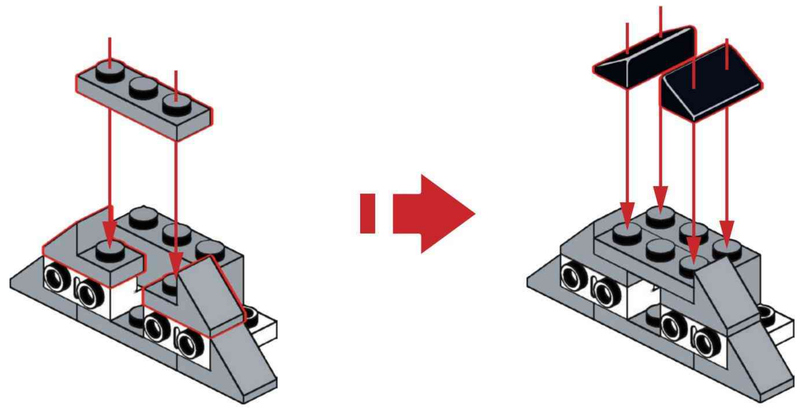

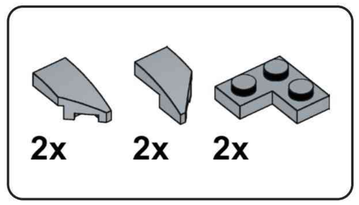

B39

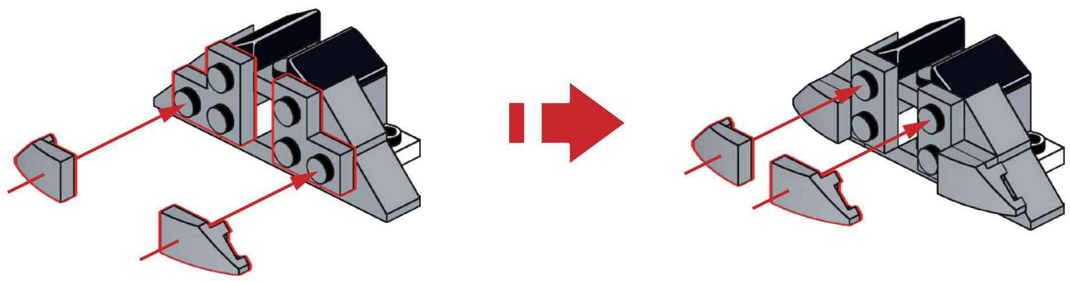

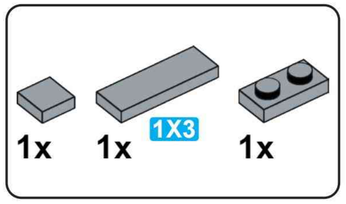

B40

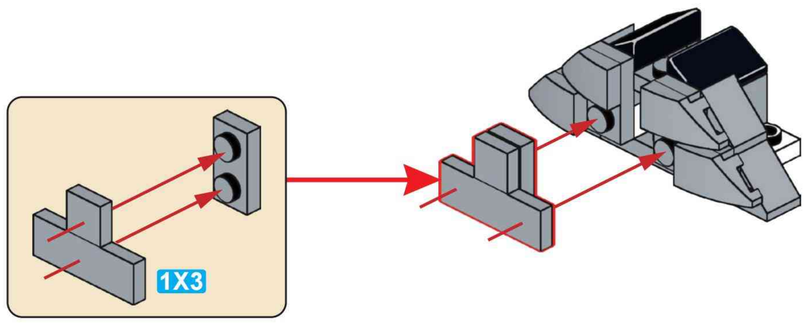

B41

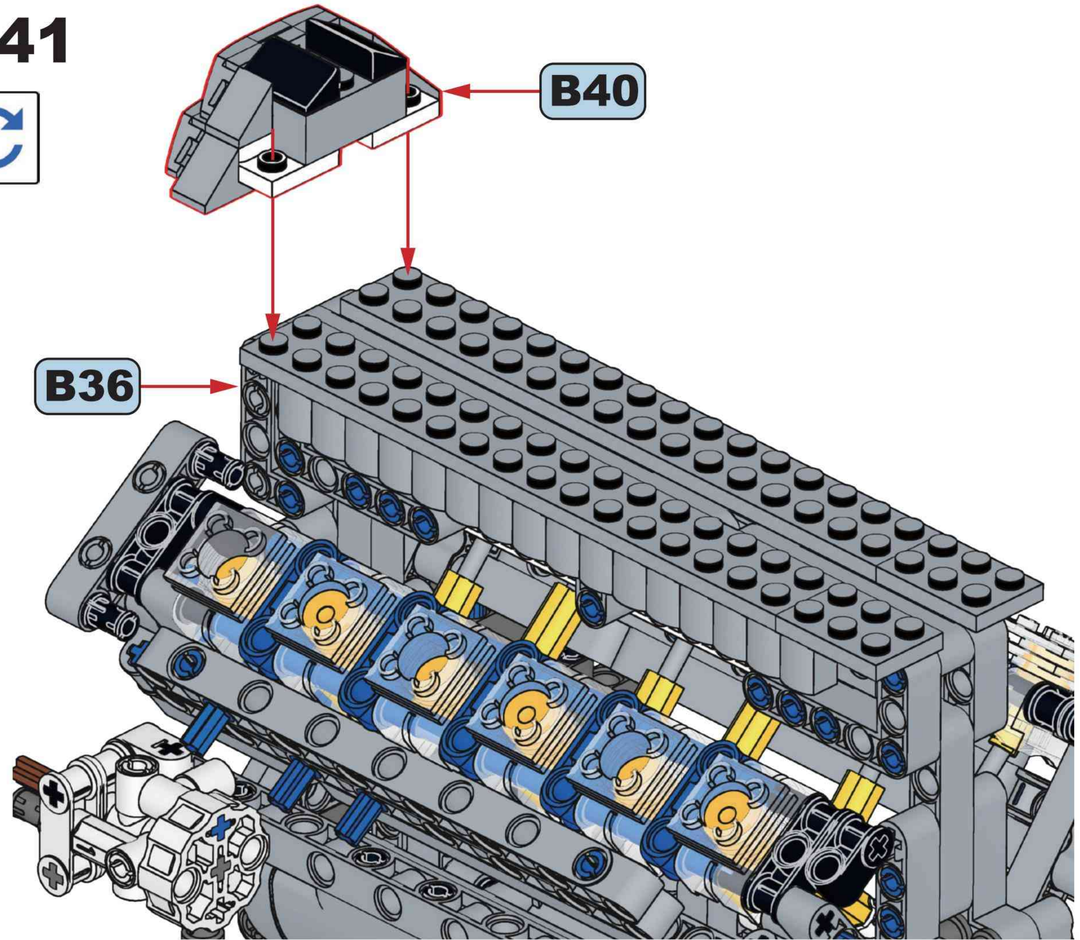

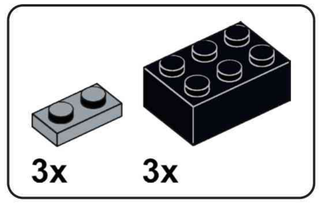

B42

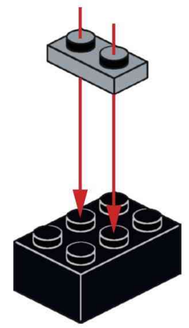

x3

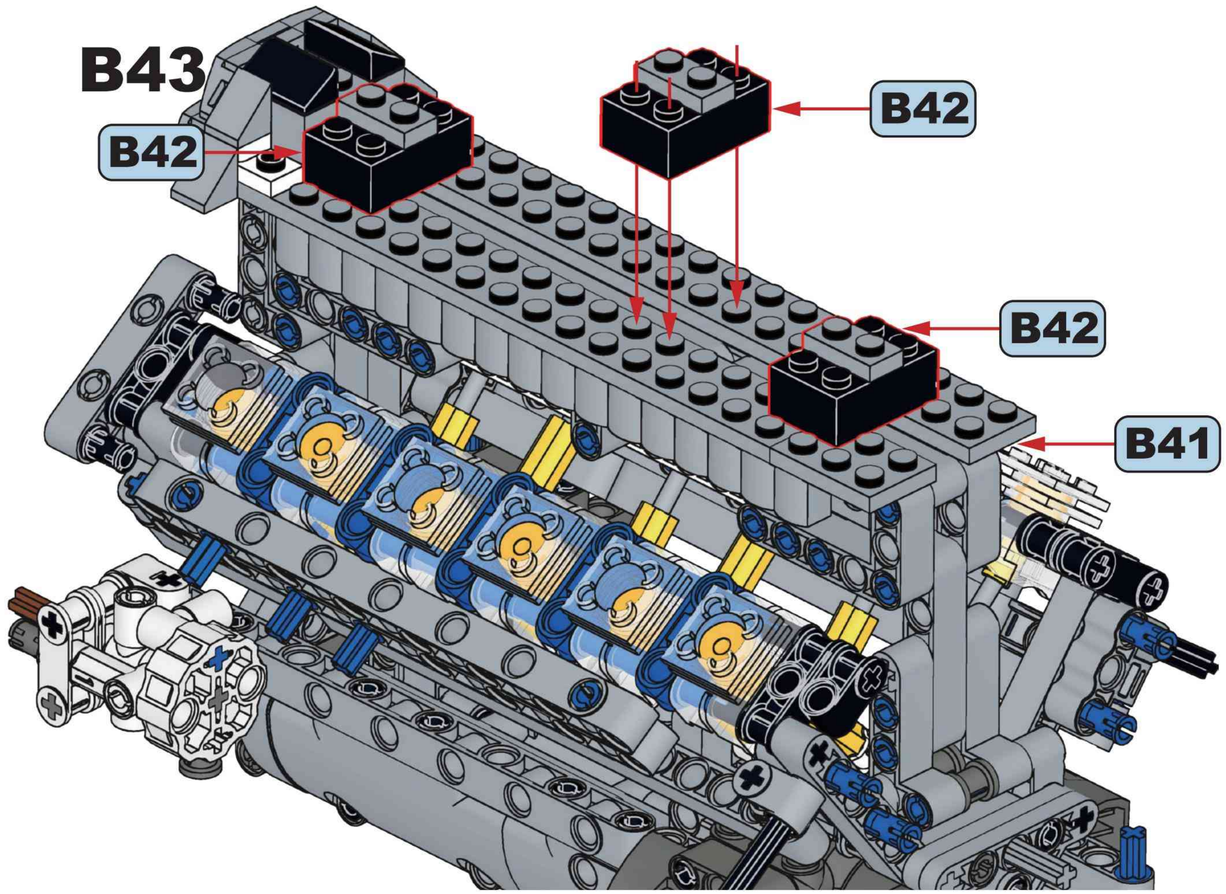

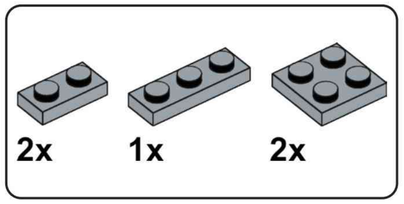

B44

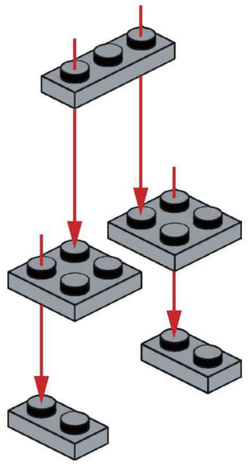

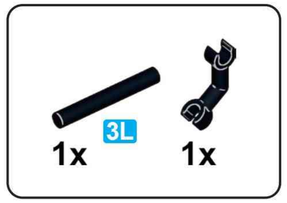

B45

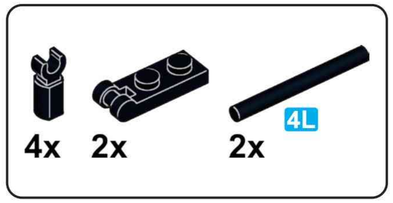

B46

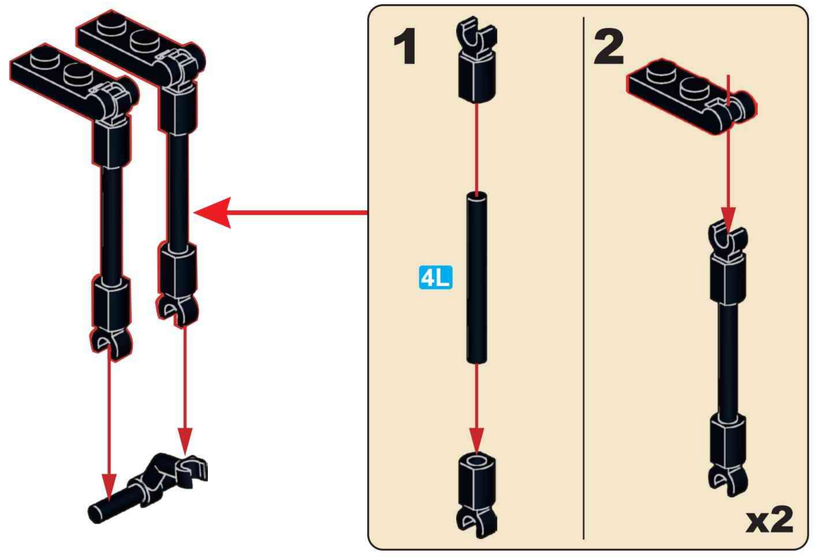

B47

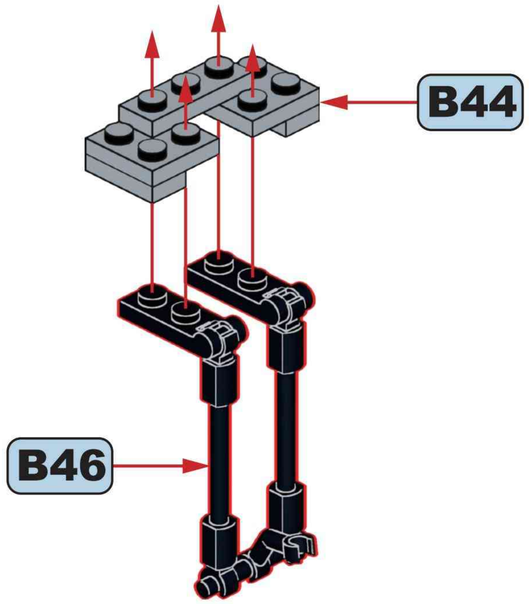

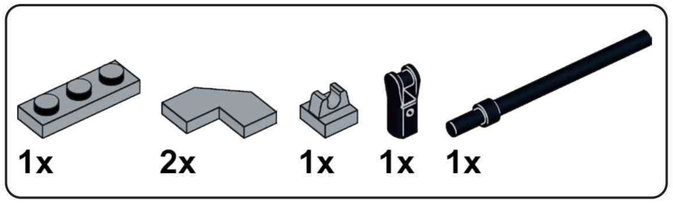

B49

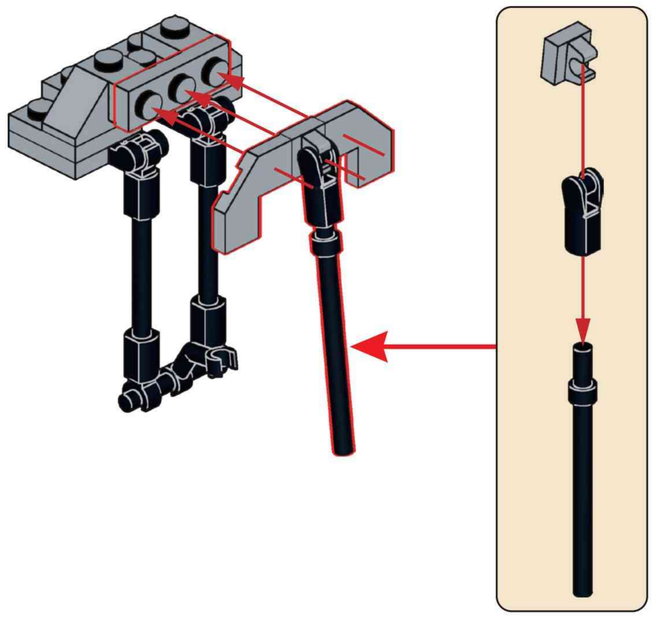

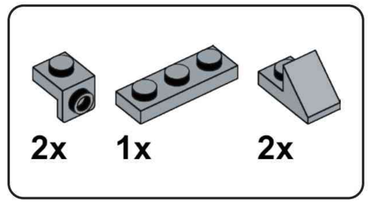

B48

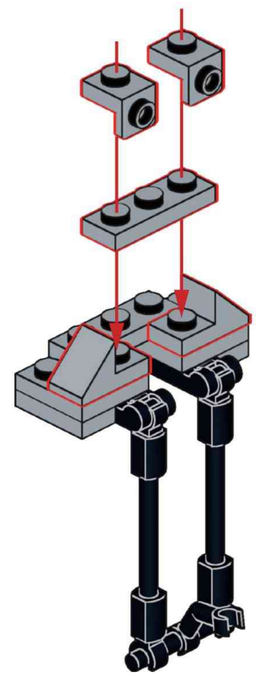

B50

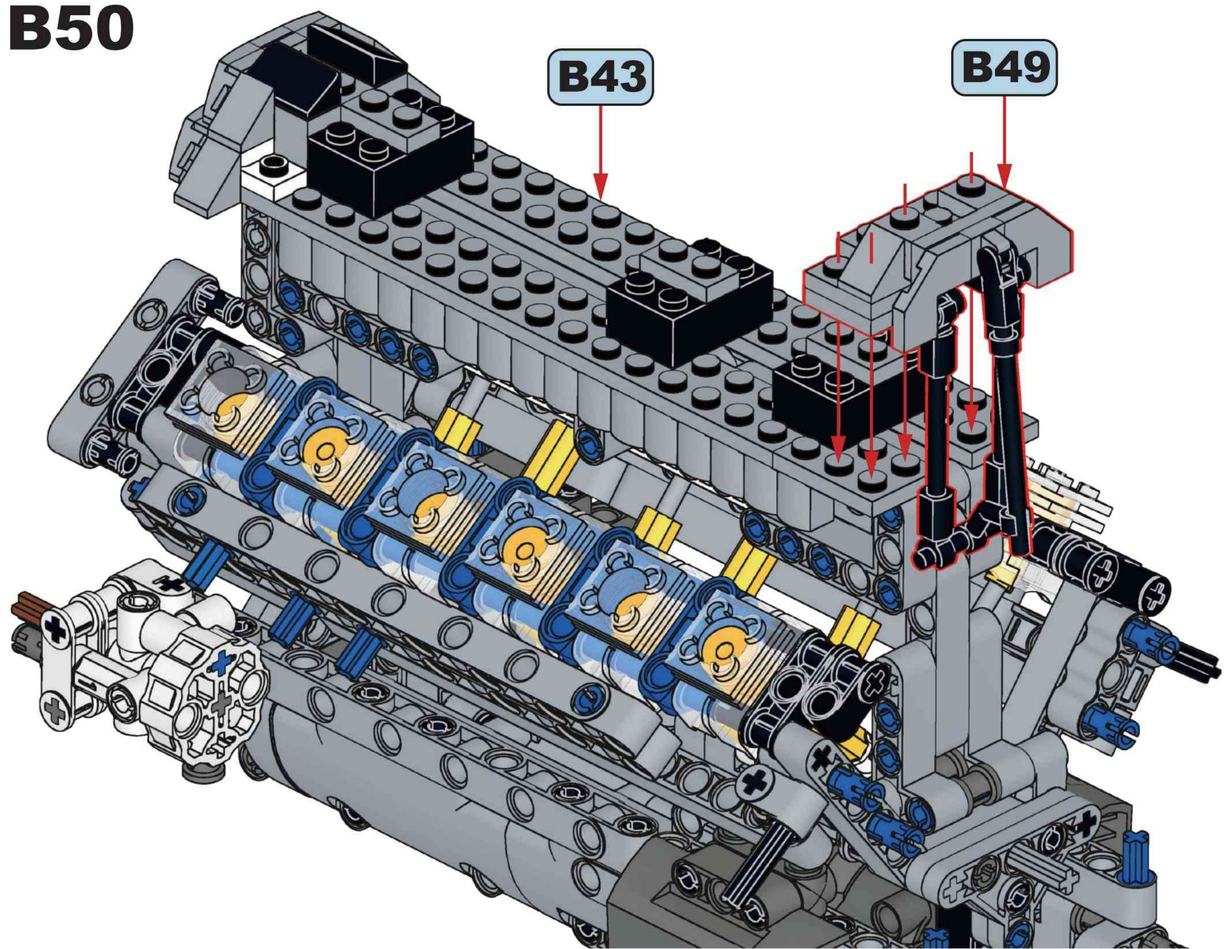

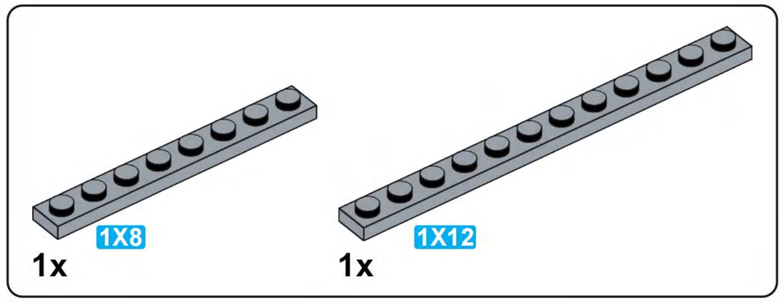

B51

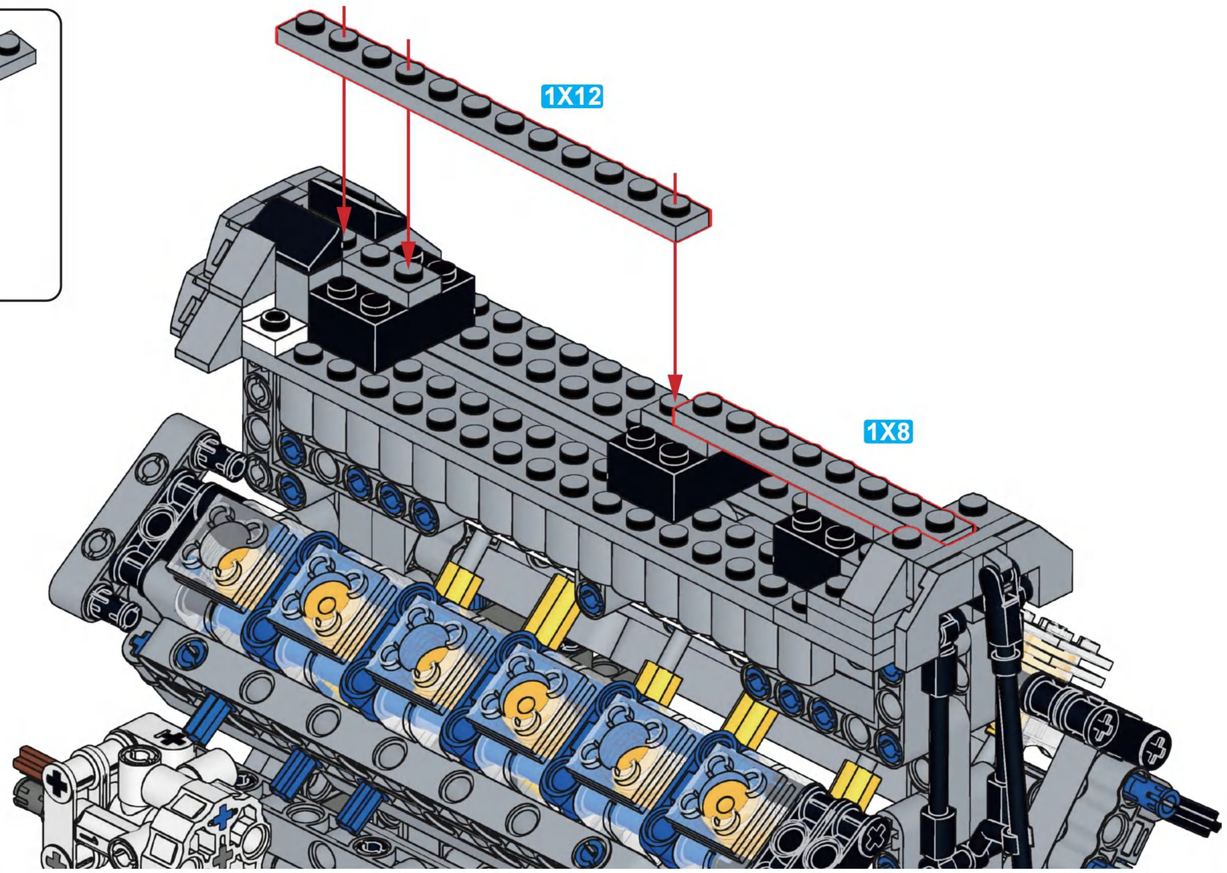

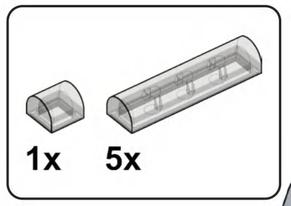

B52

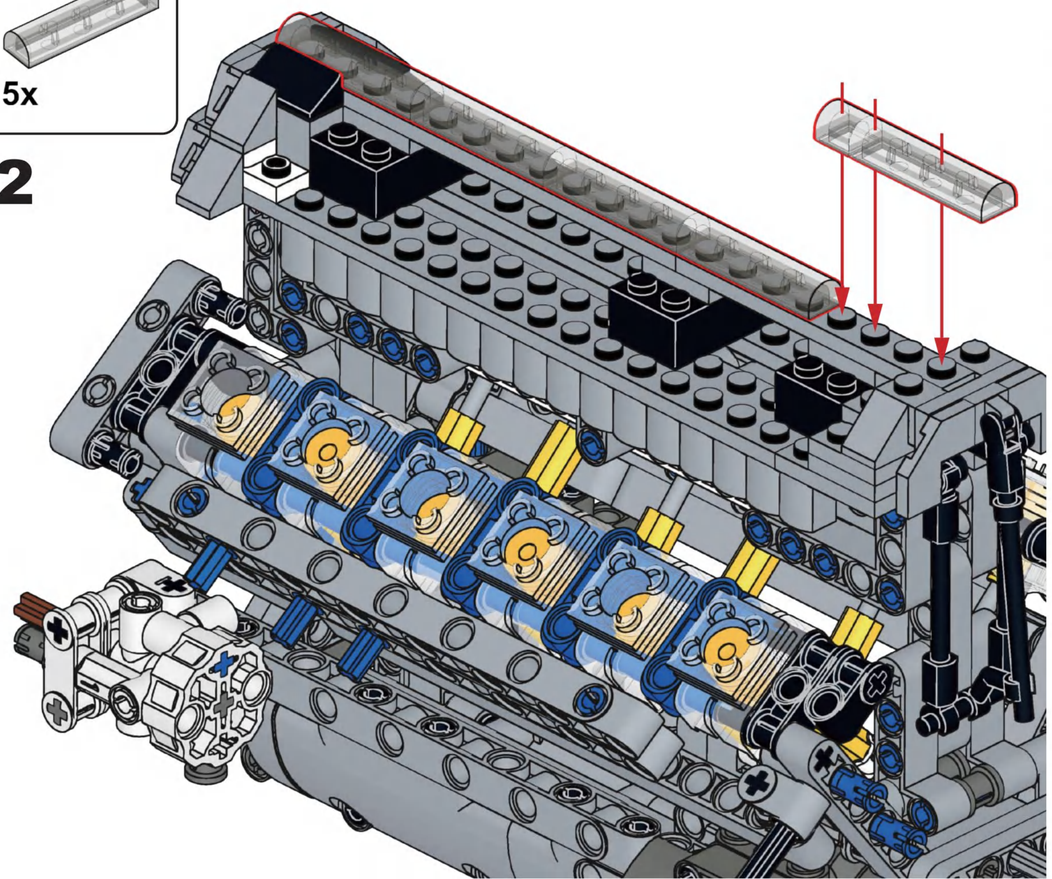

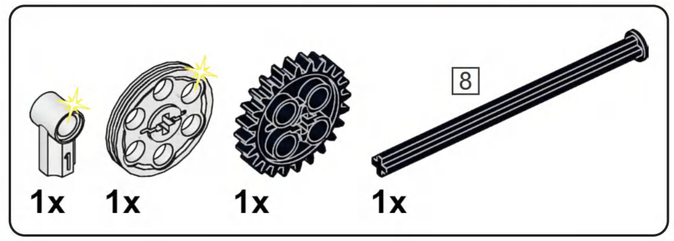

B53

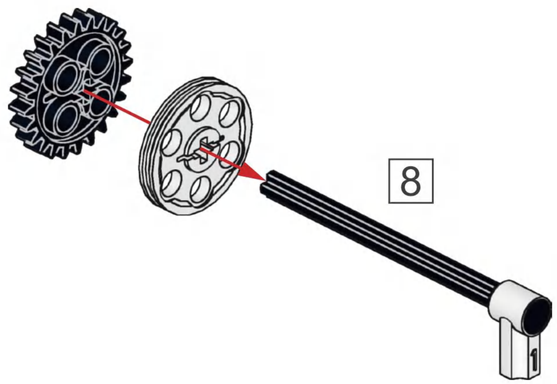

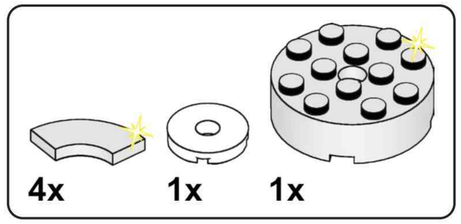

B54

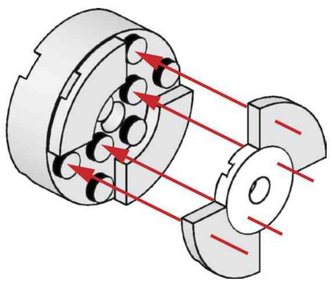

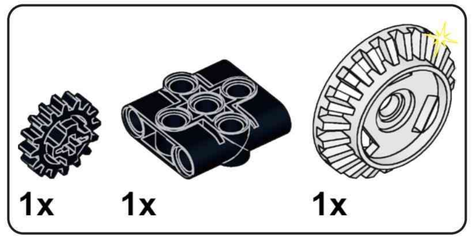

B56

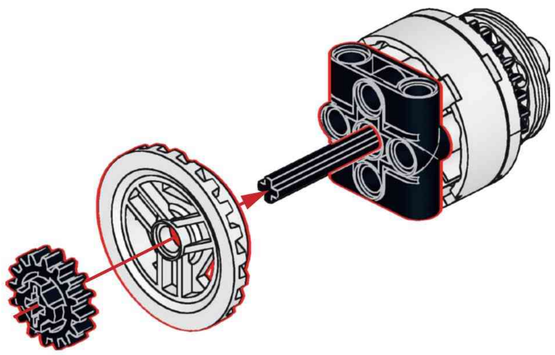

B55

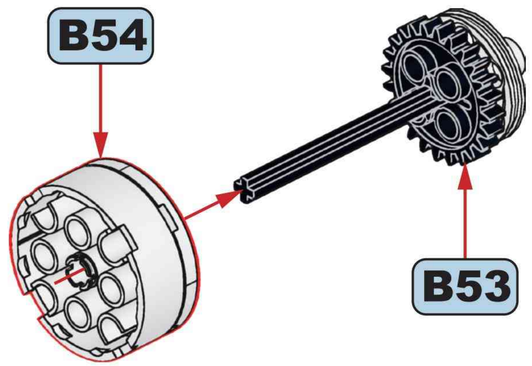

B57

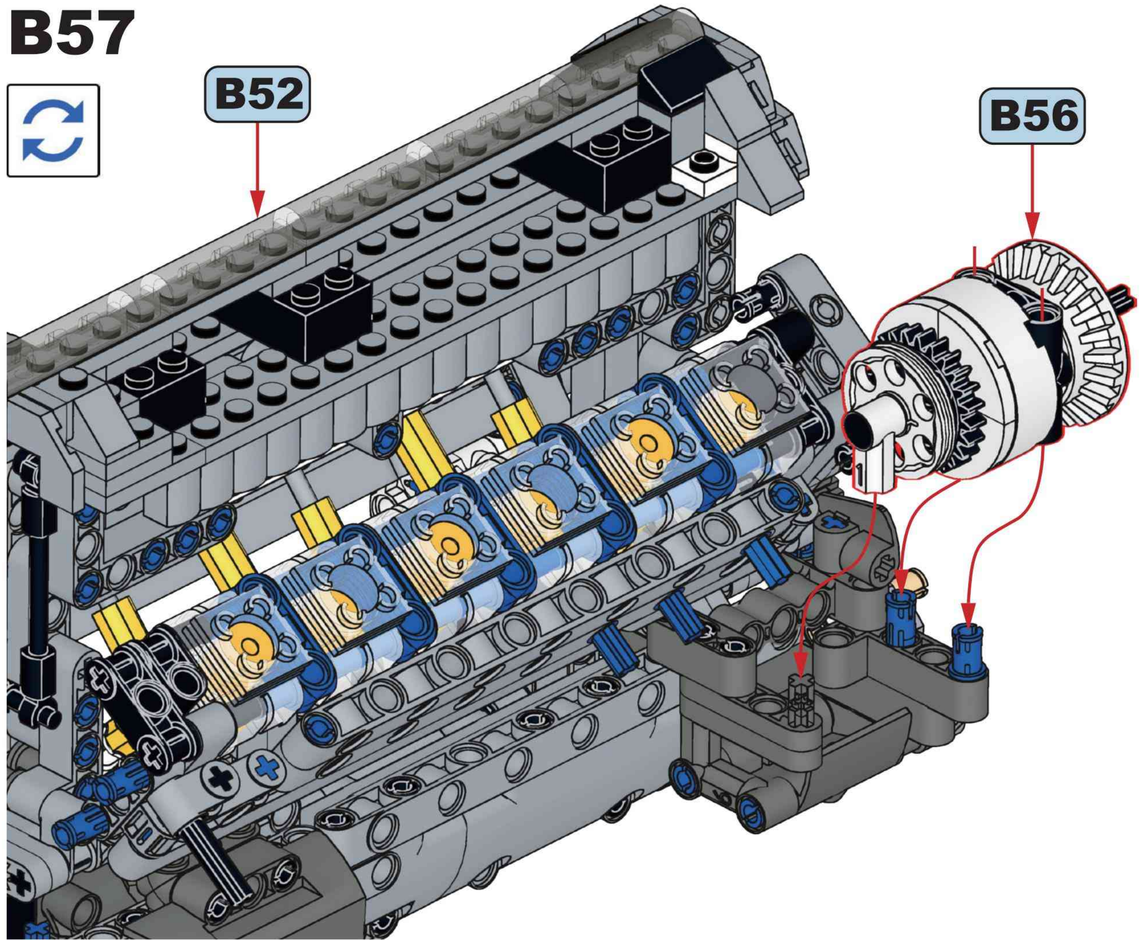

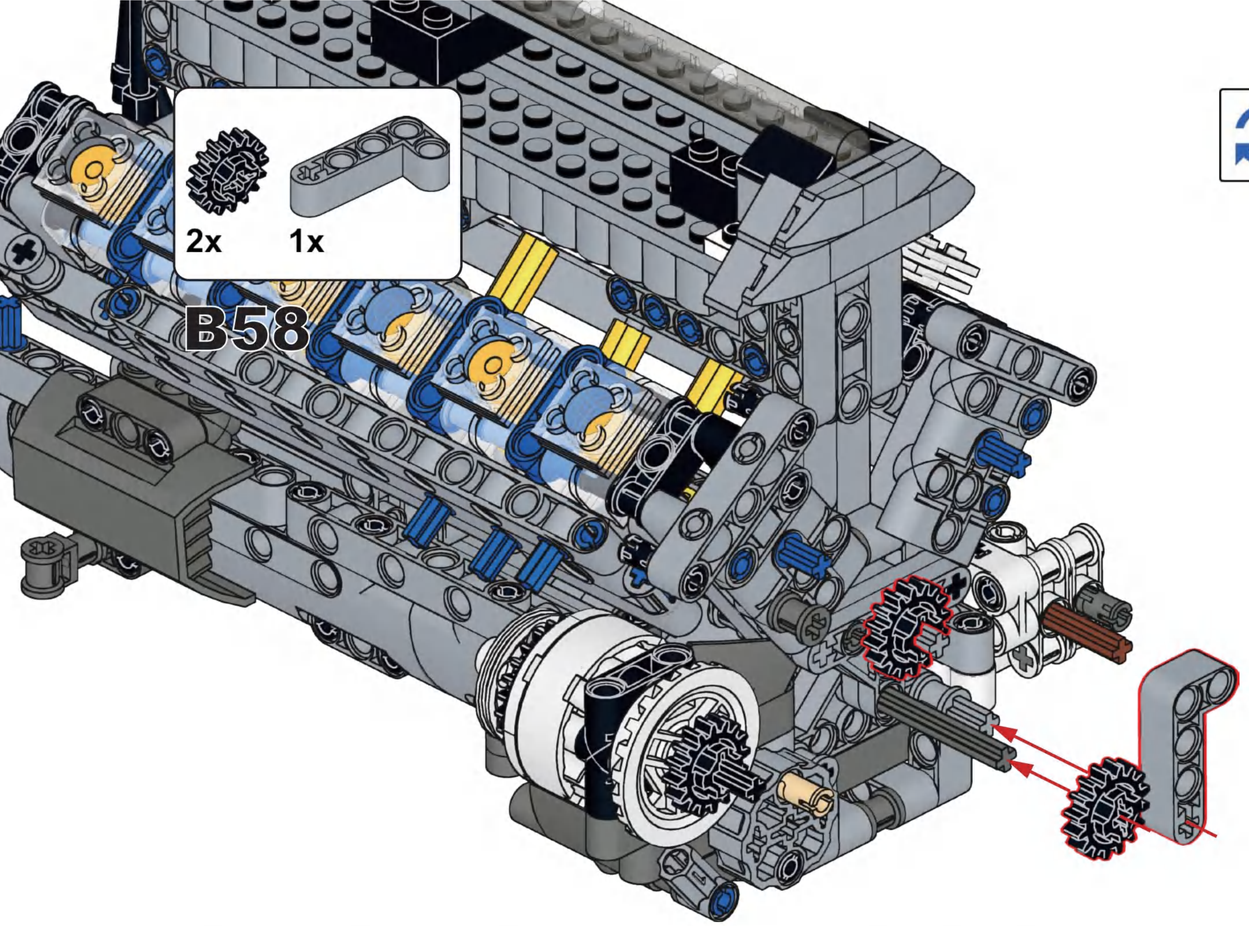

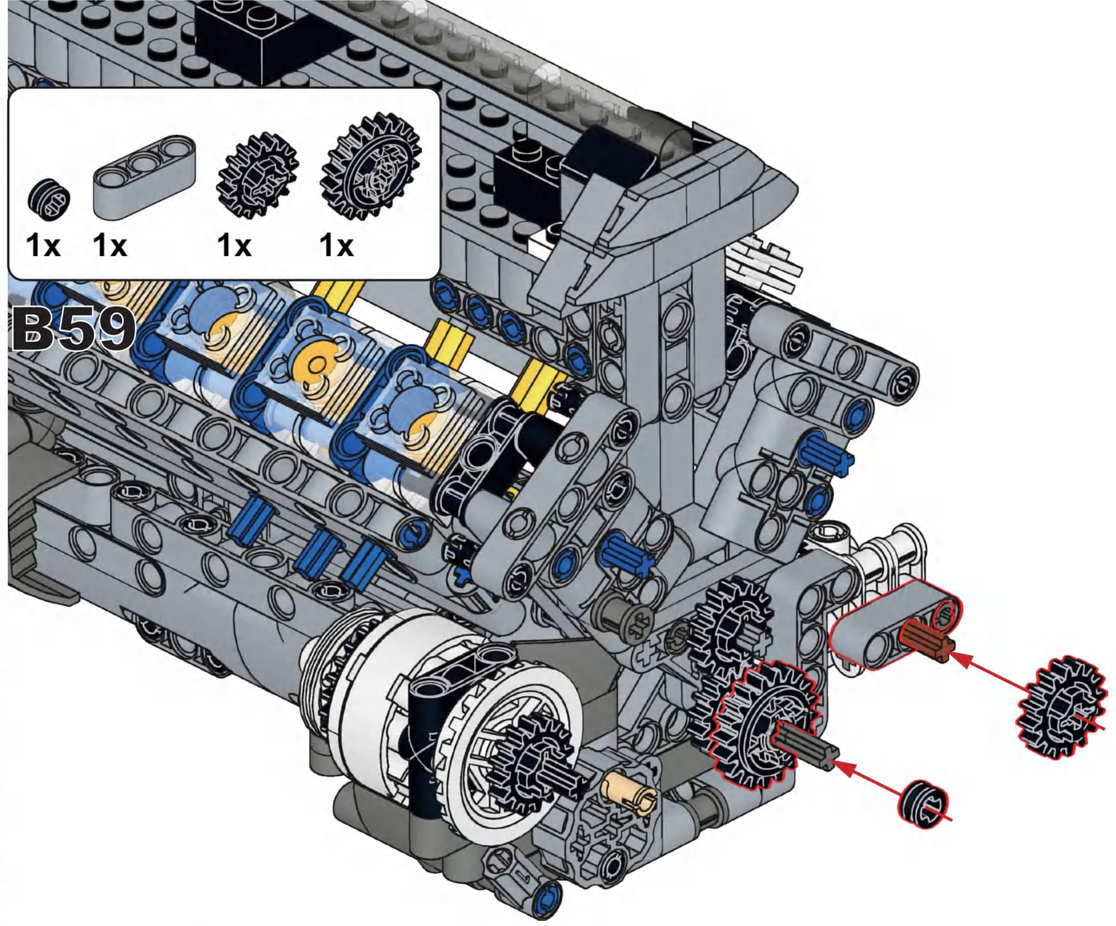

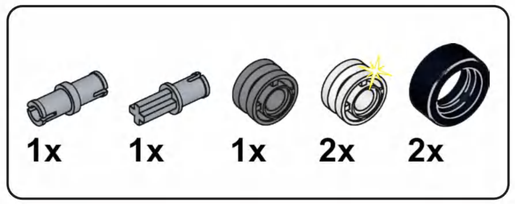

B60

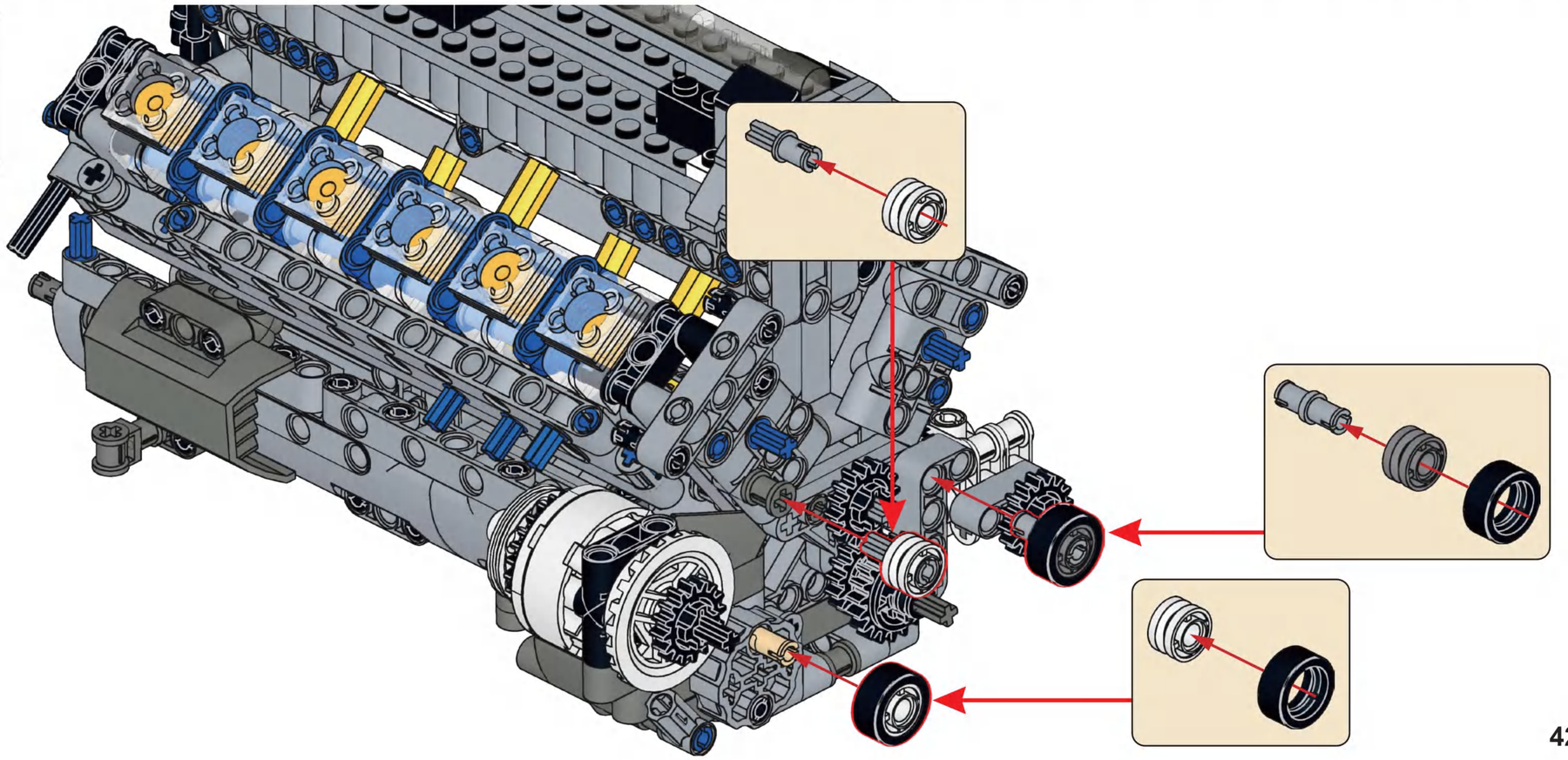

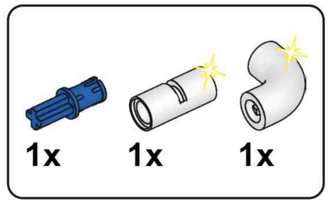

B61

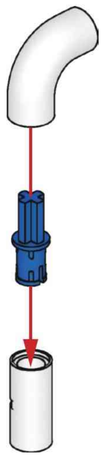

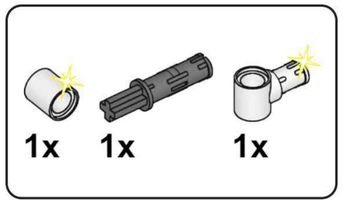

B62

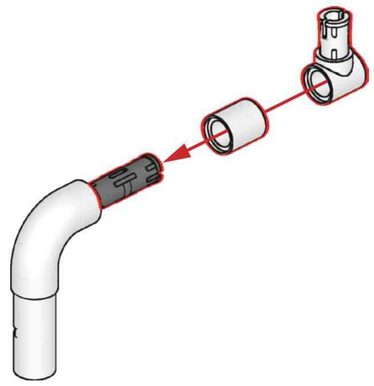

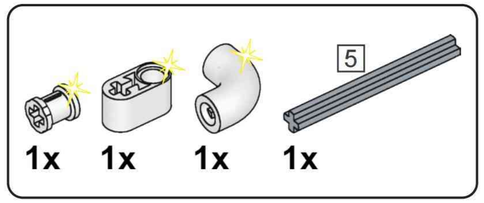

B63

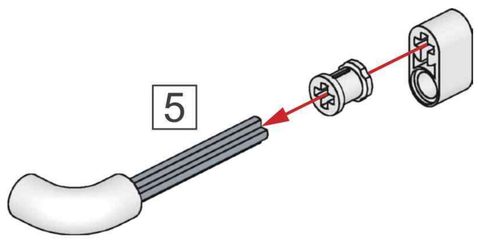

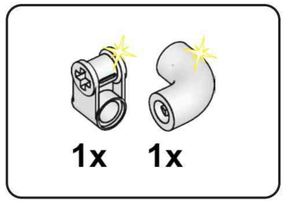

B64

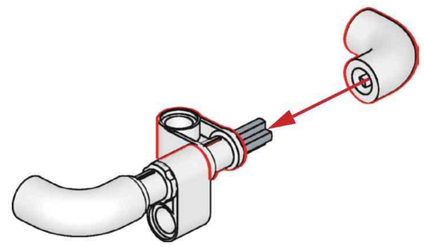

B65

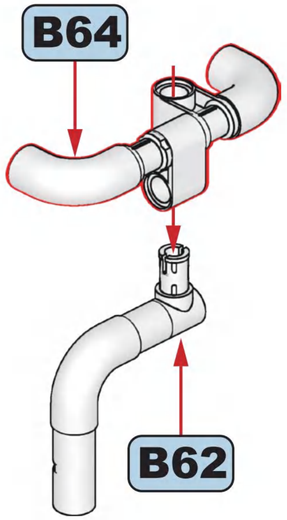

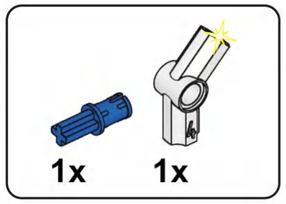

B66

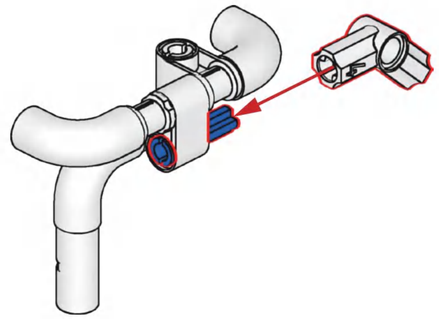

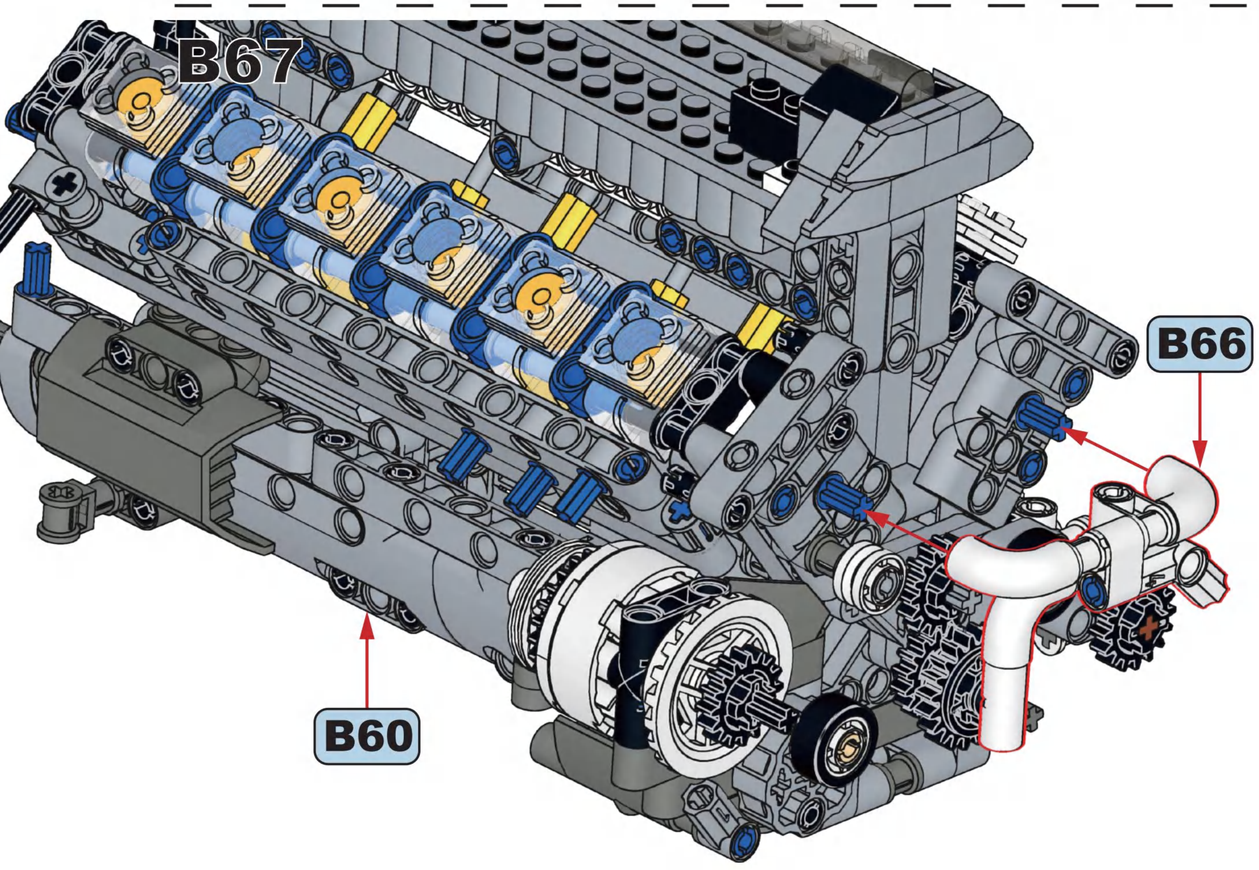

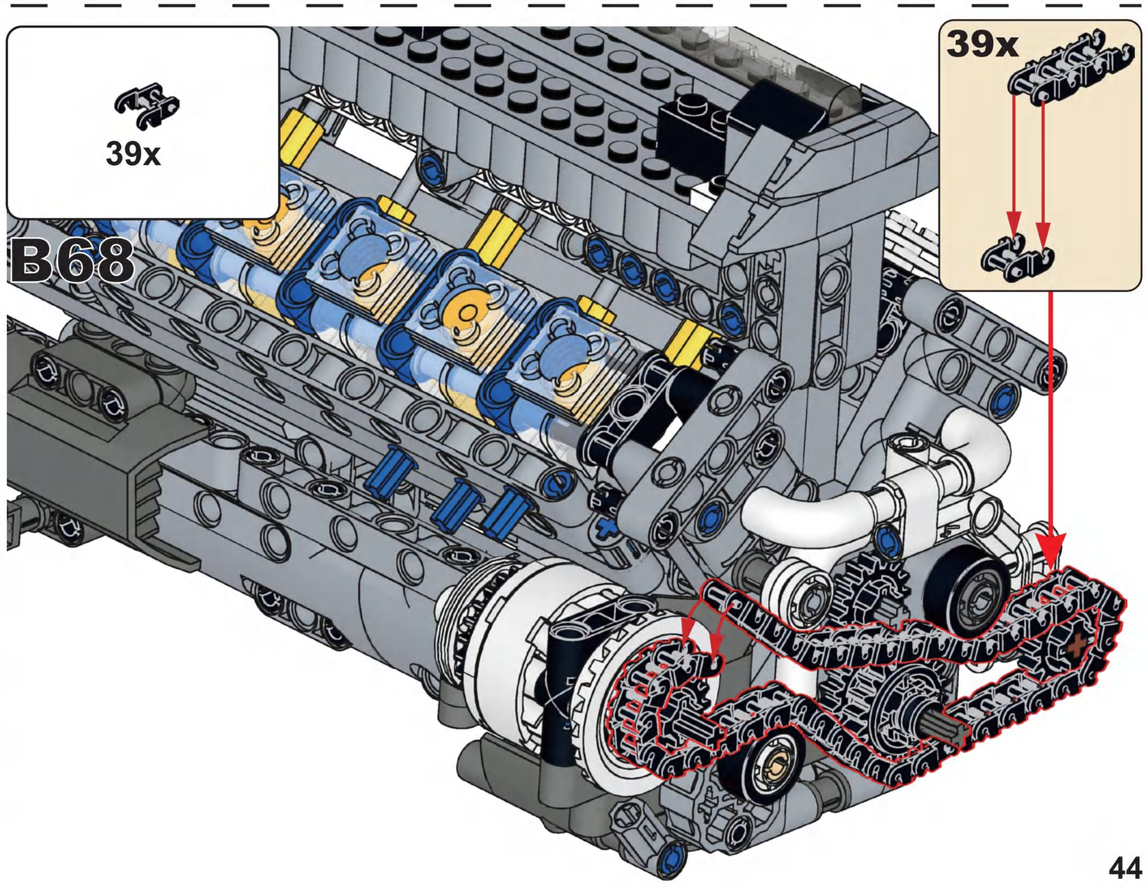

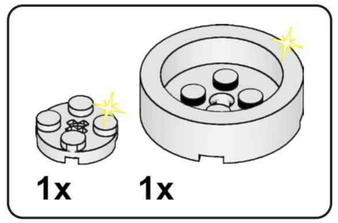

B69

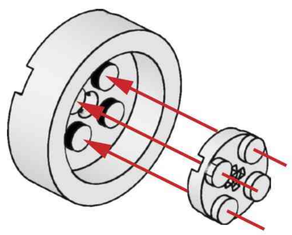

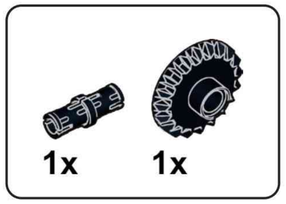

B70

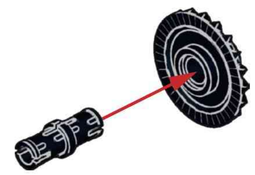

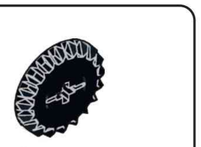

B71

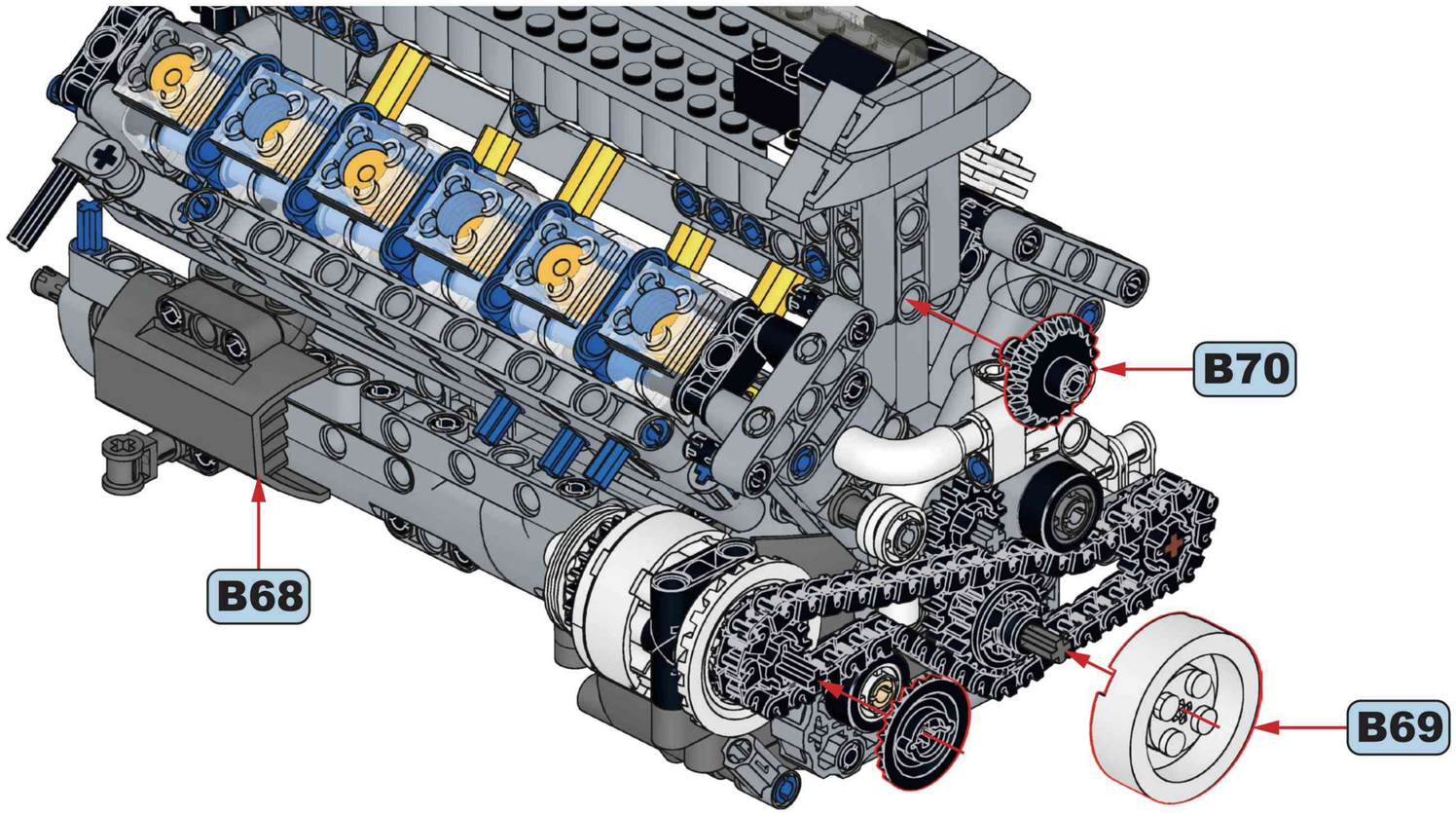

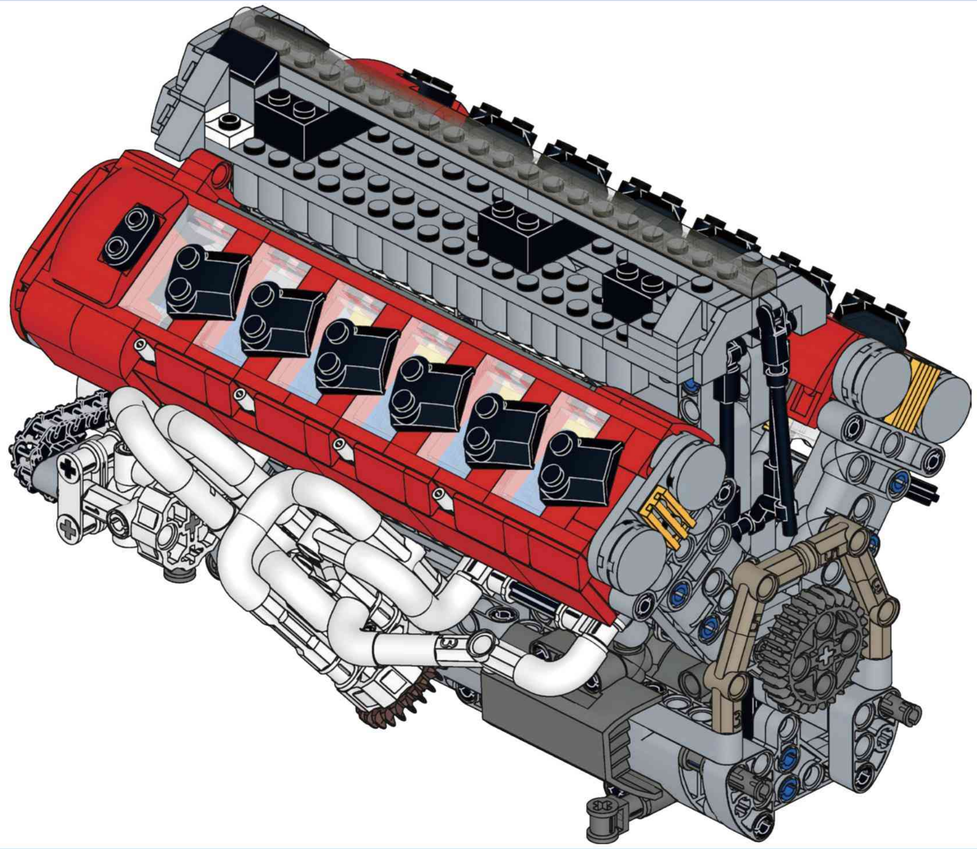

C

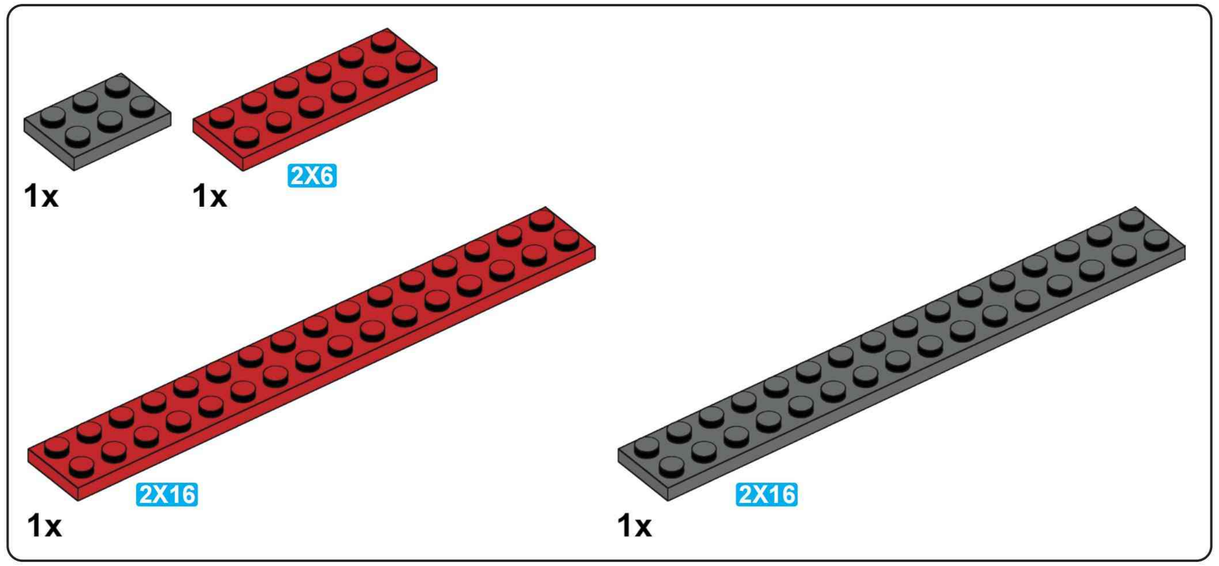

C1

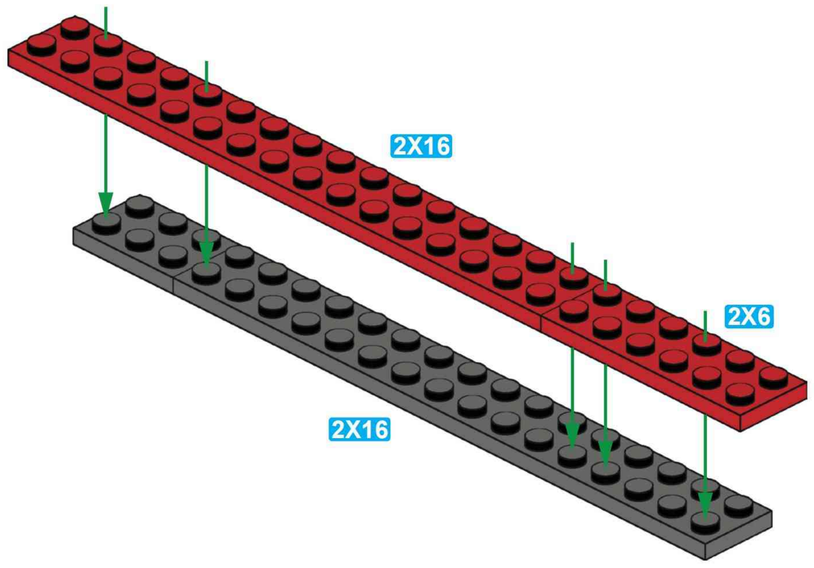

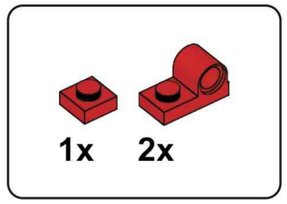

C2

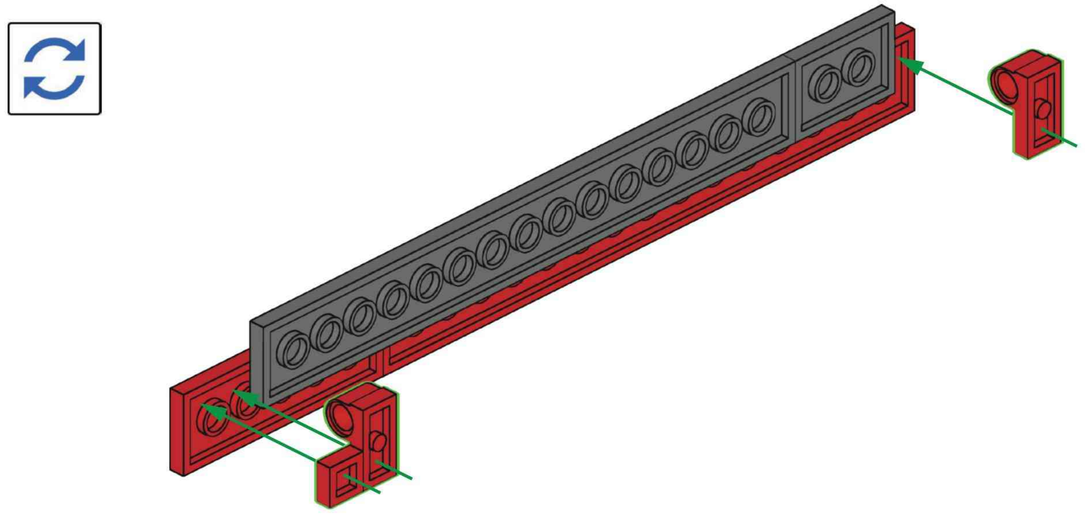

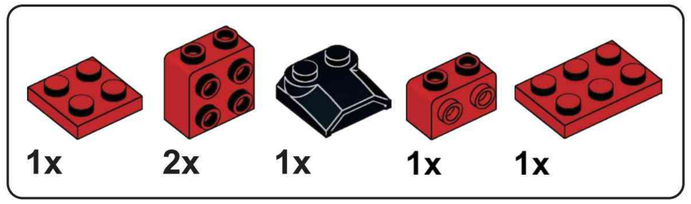

C3

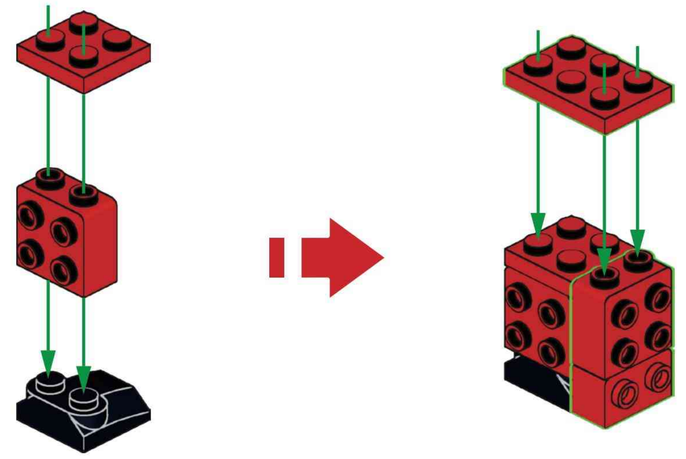

C4

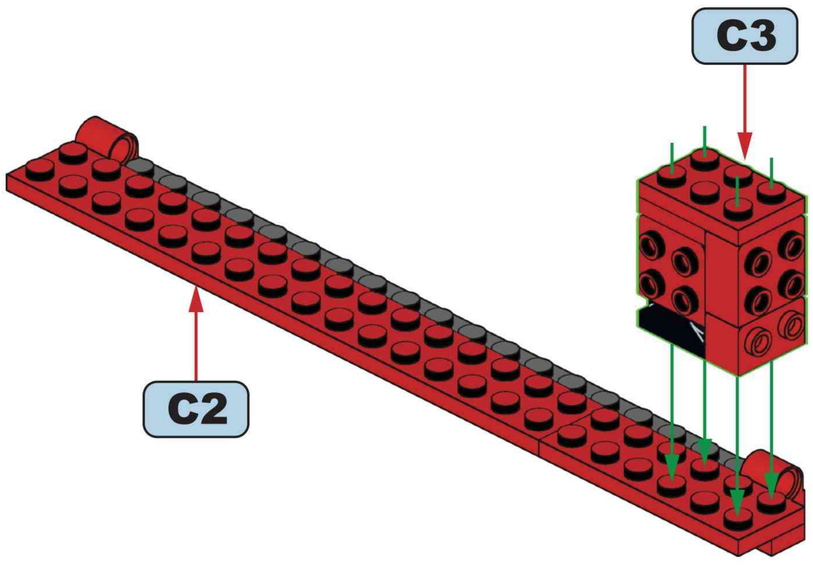

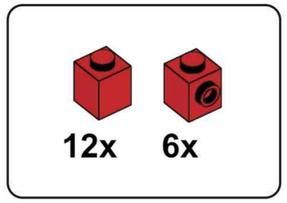

C5

x6

6x

C6

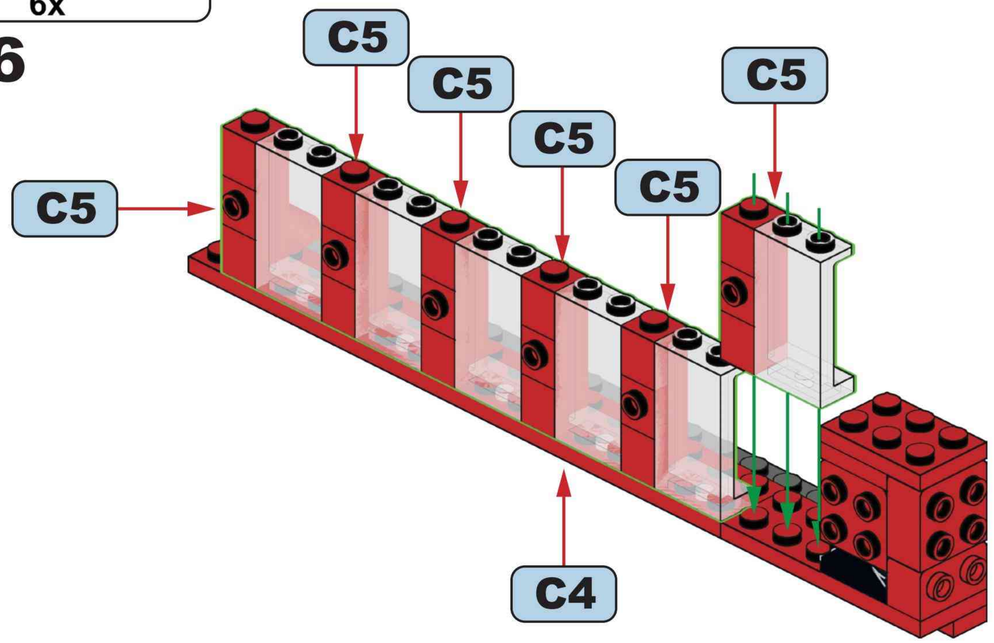

1x 1x 1x

C7

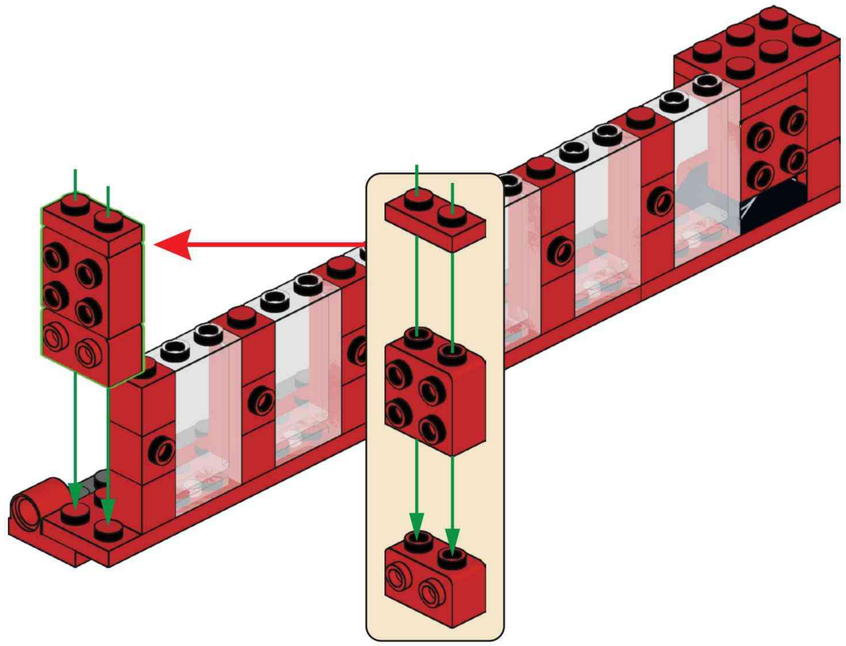

4x 4x

C8

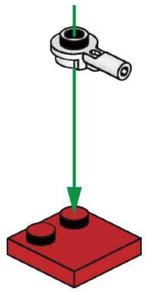

x4

3x 2x

C9

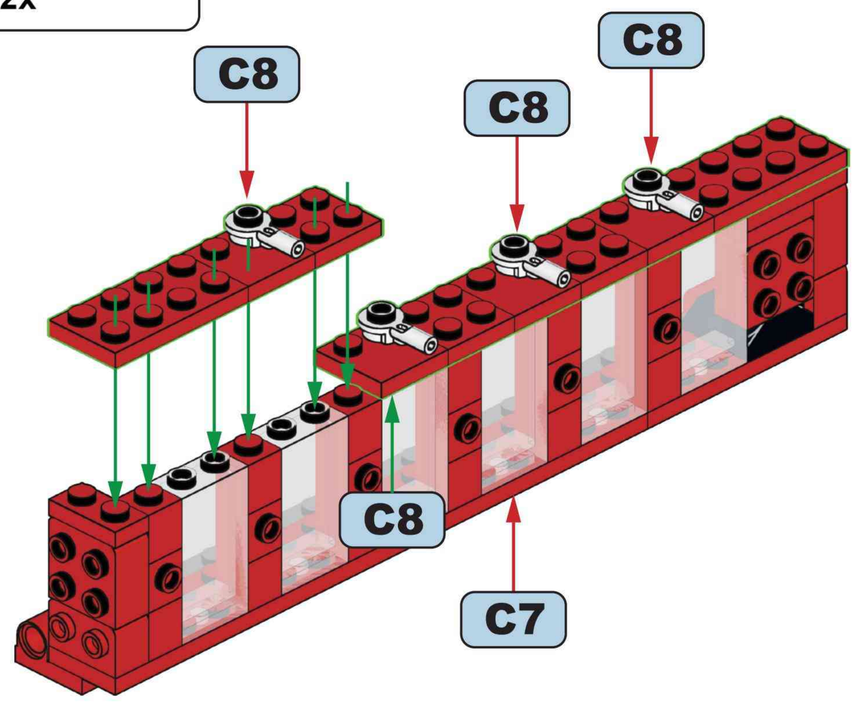

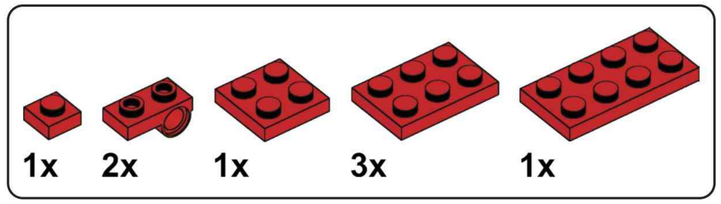

C10

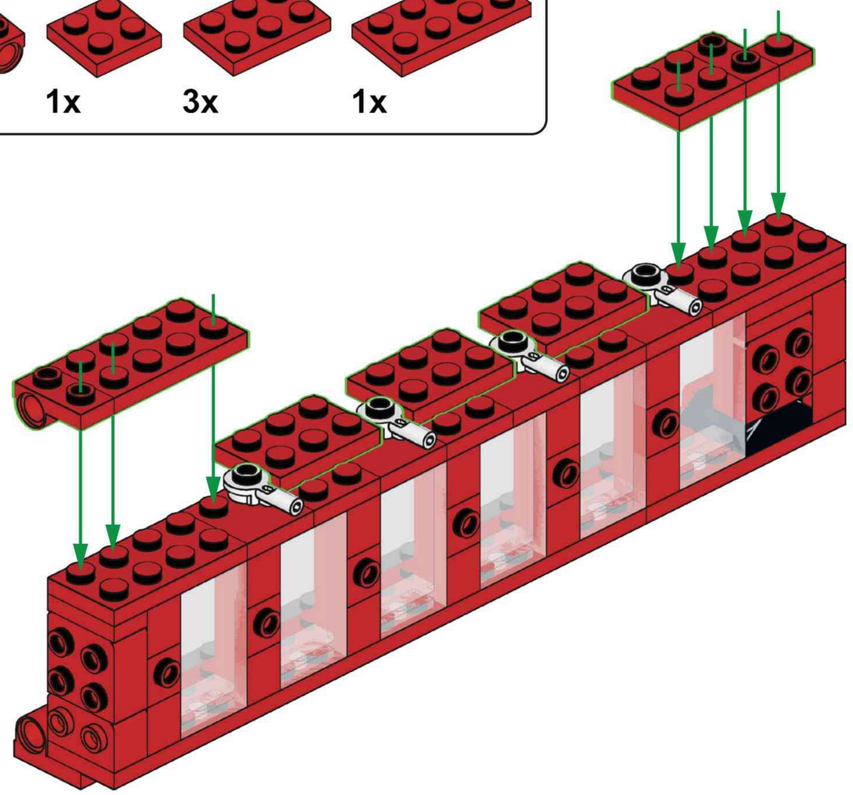

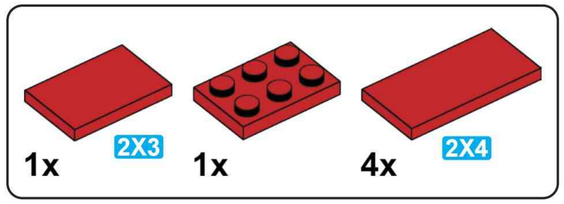

C11

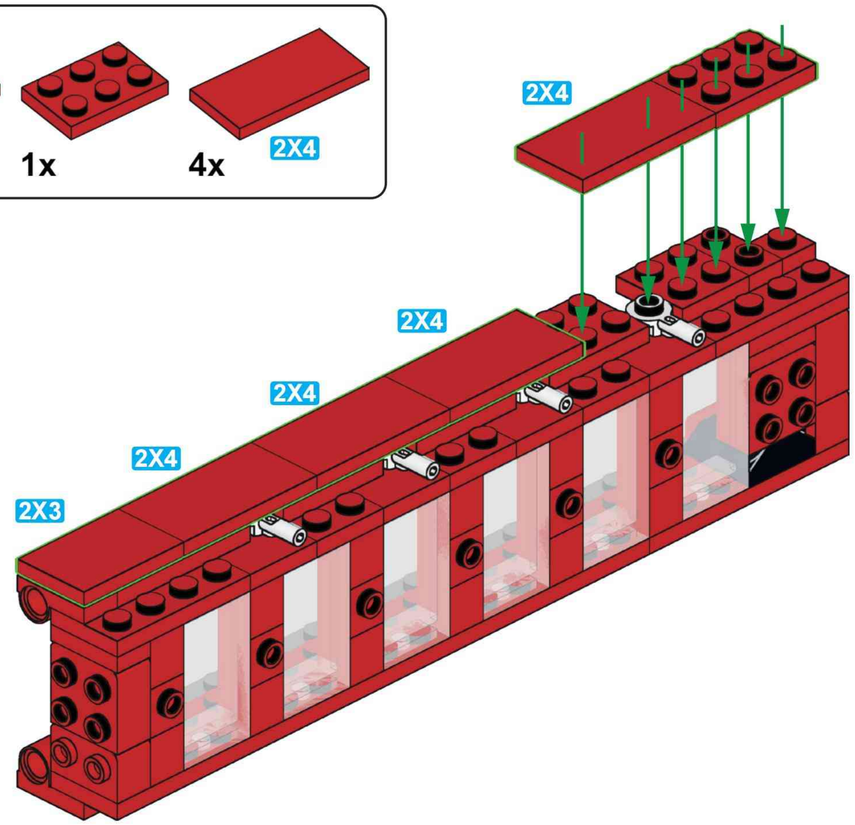

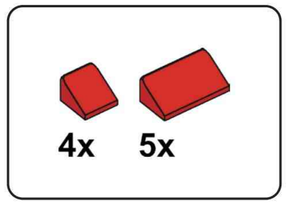

C12

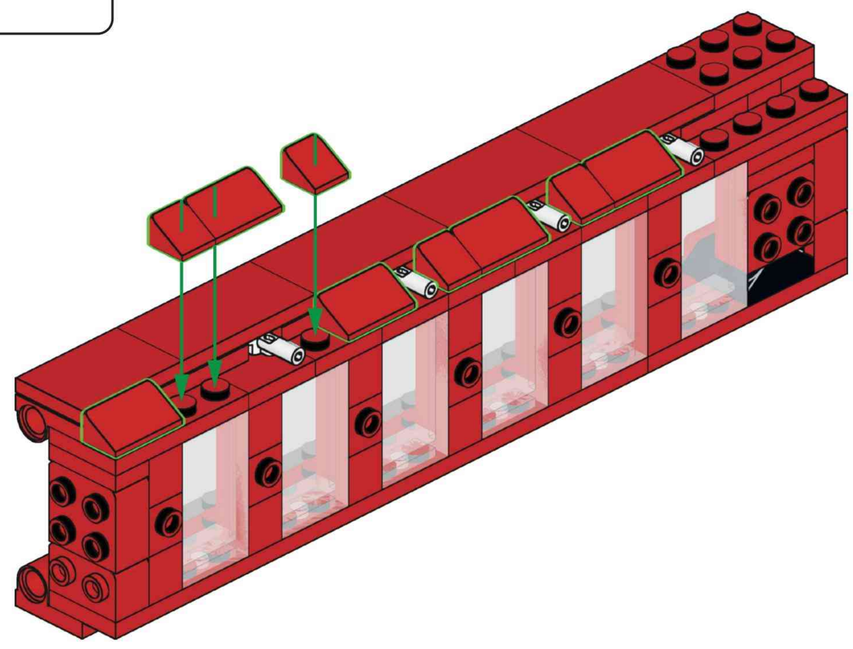

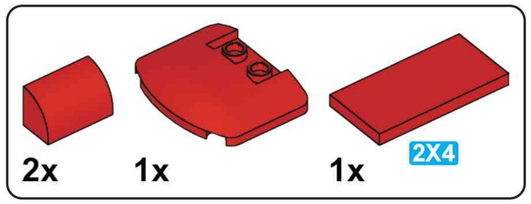

C13

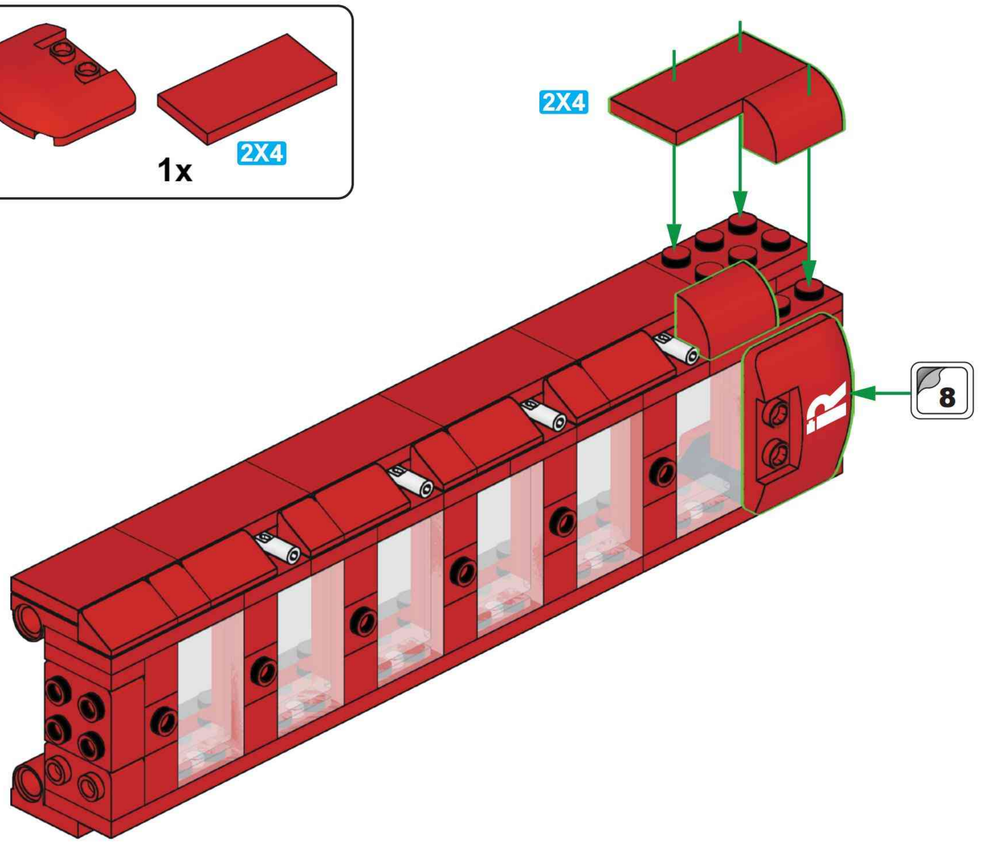

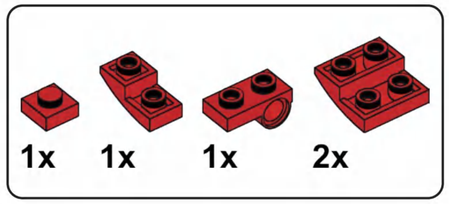

C14

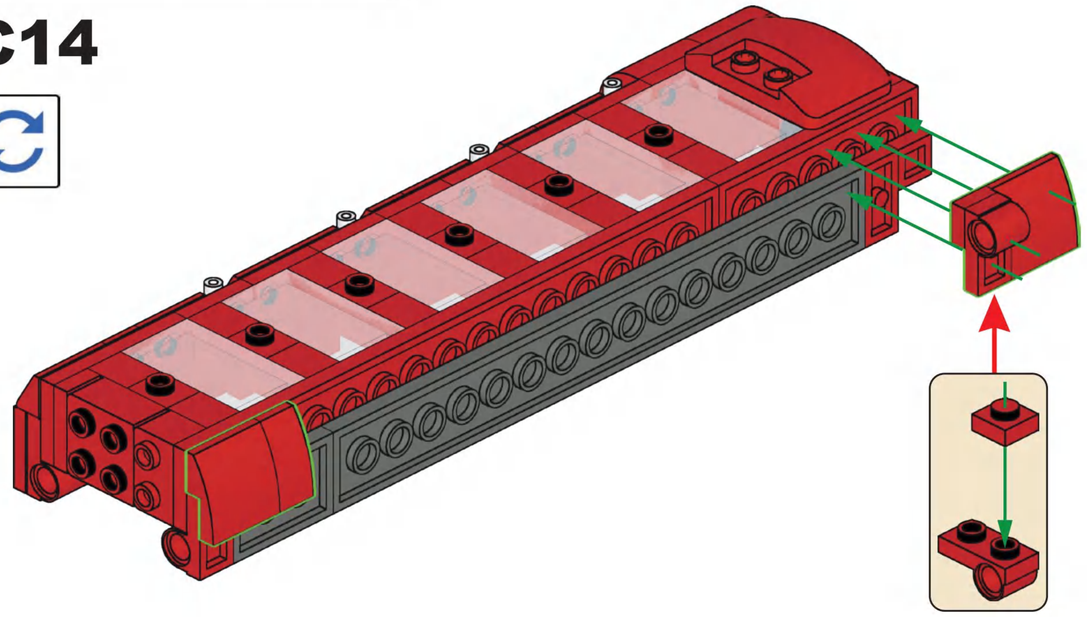

C15

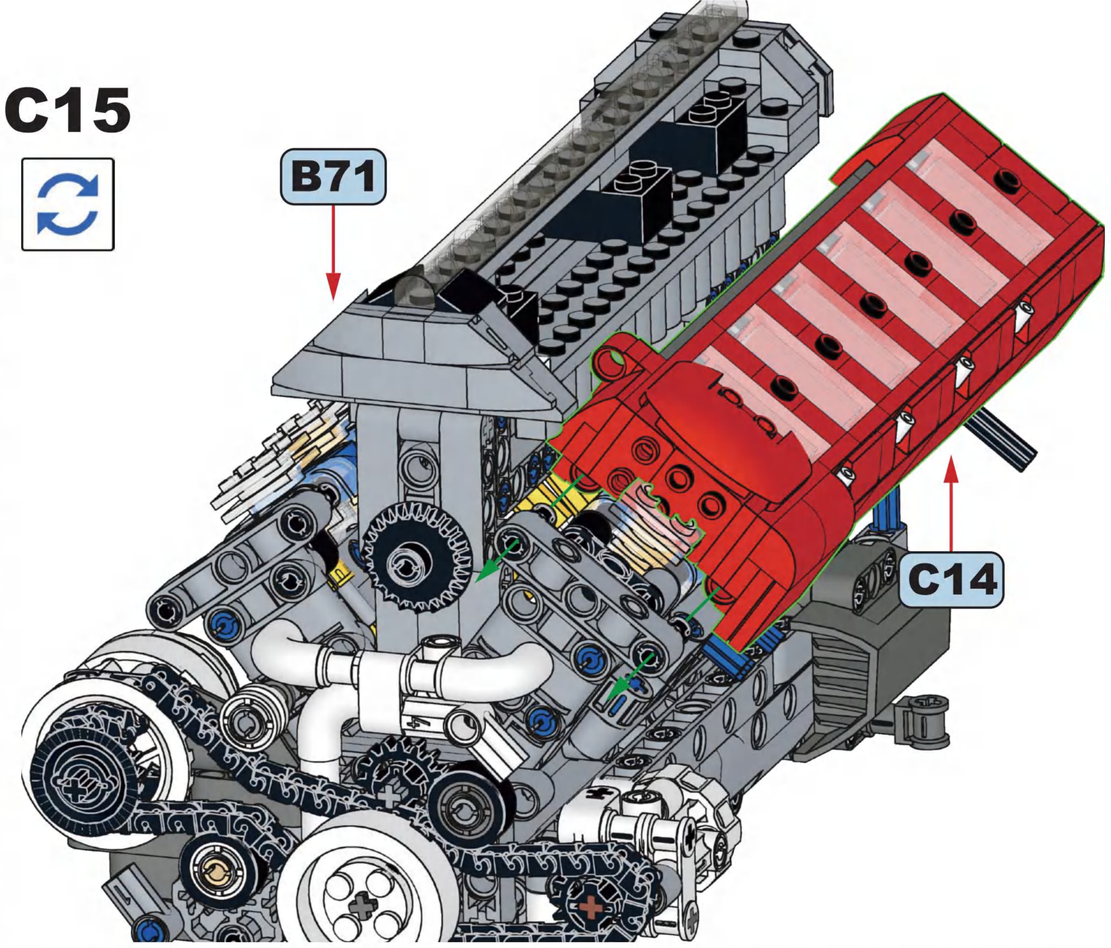

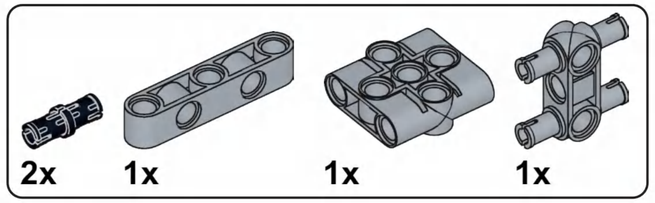

C16

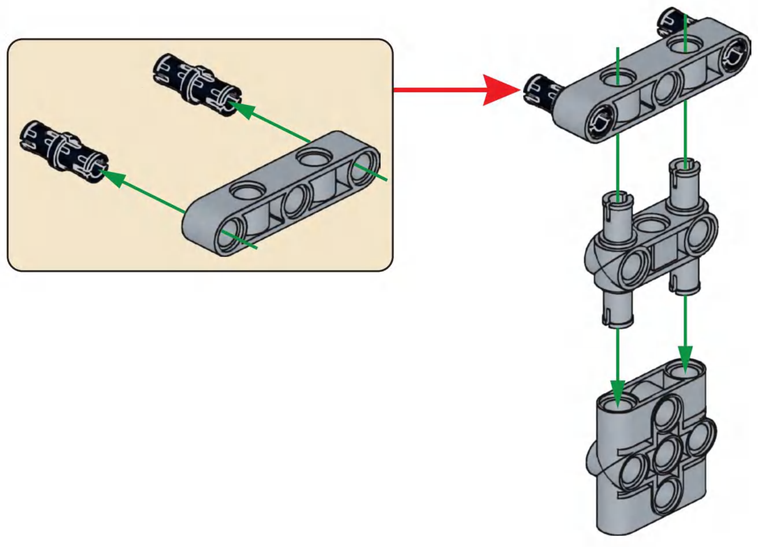

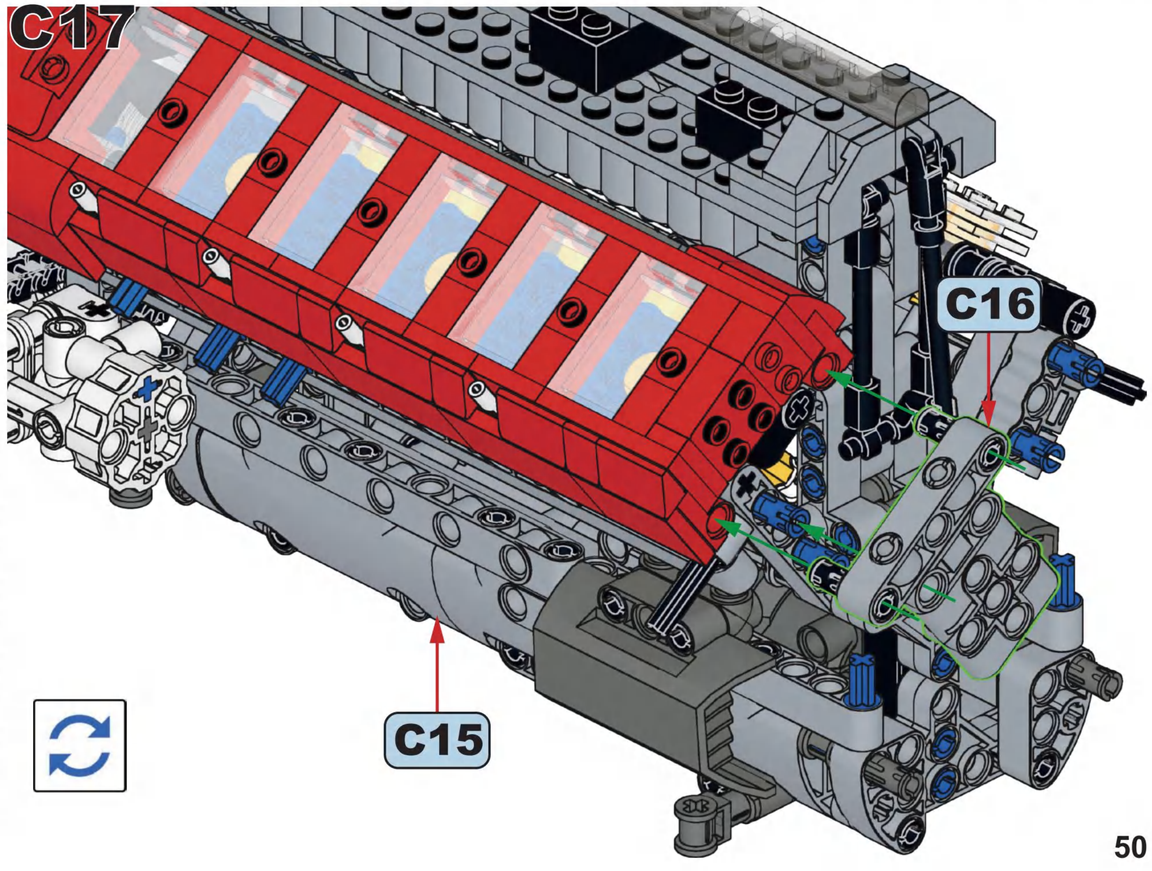

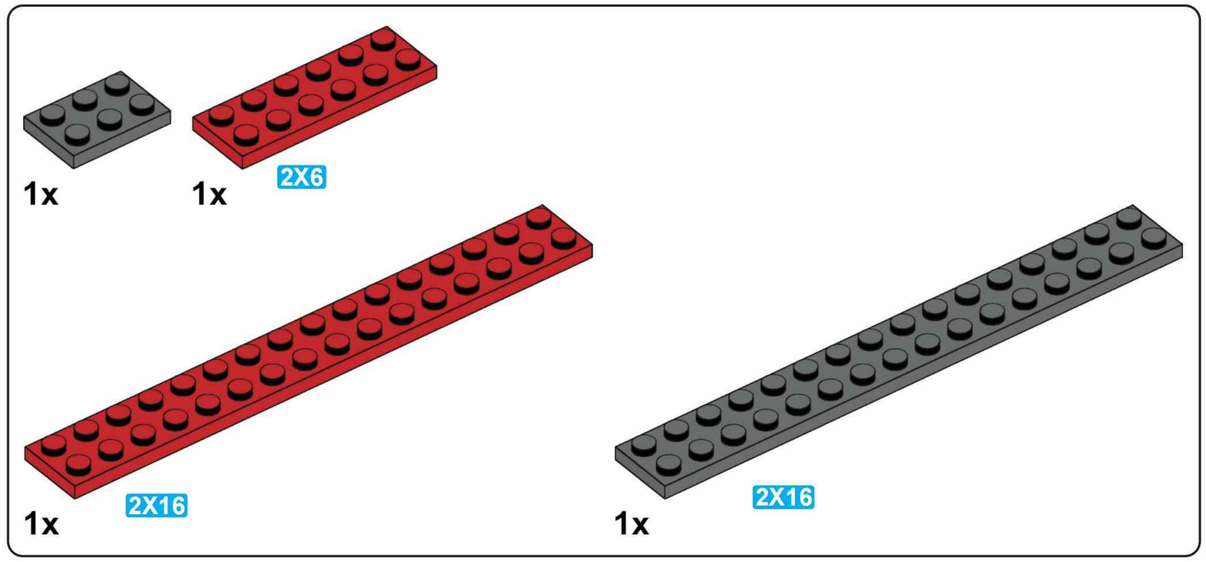

C18

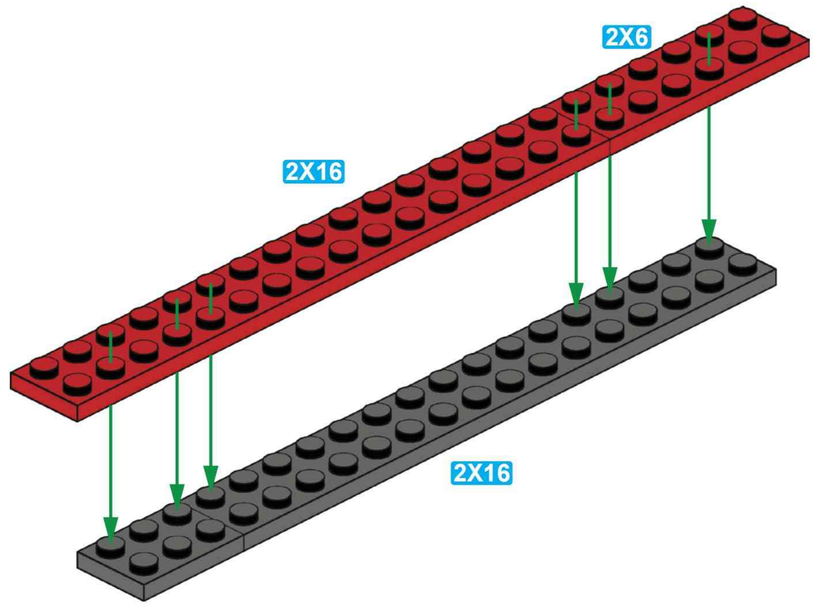

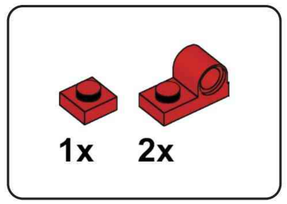

C19

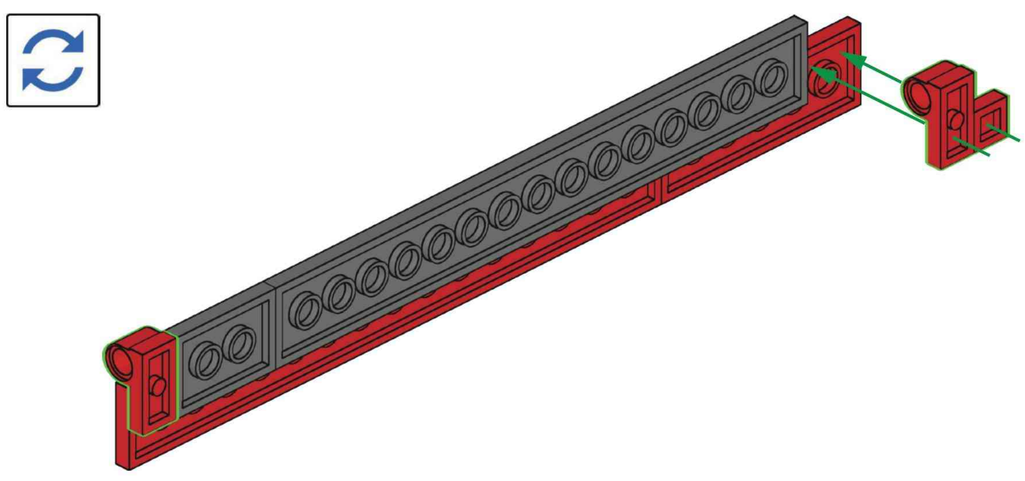

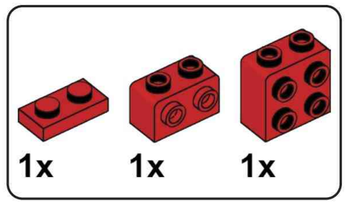

C20

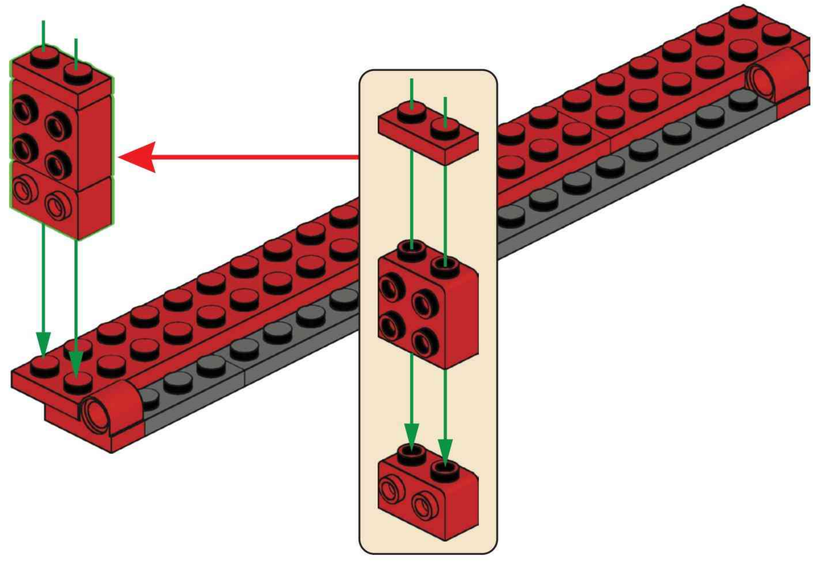

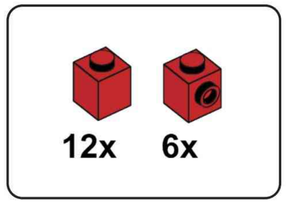

C21

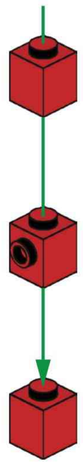

x6

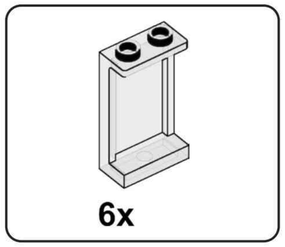

C22

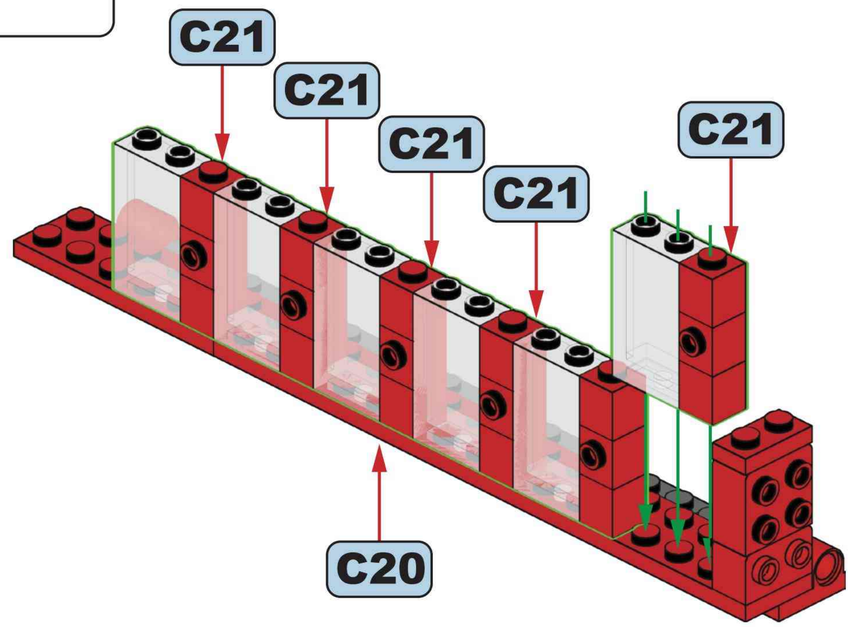

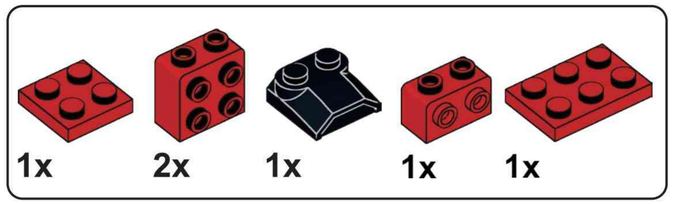

C23

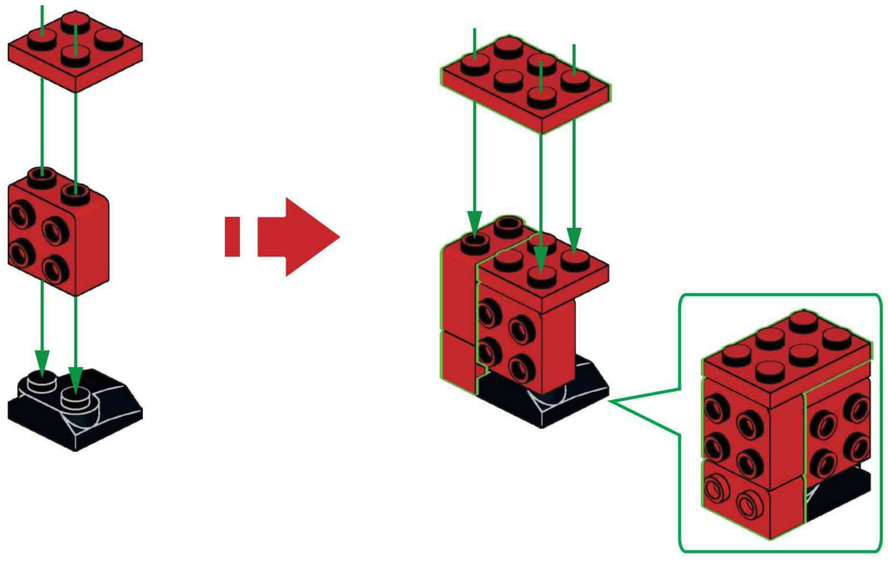

C24

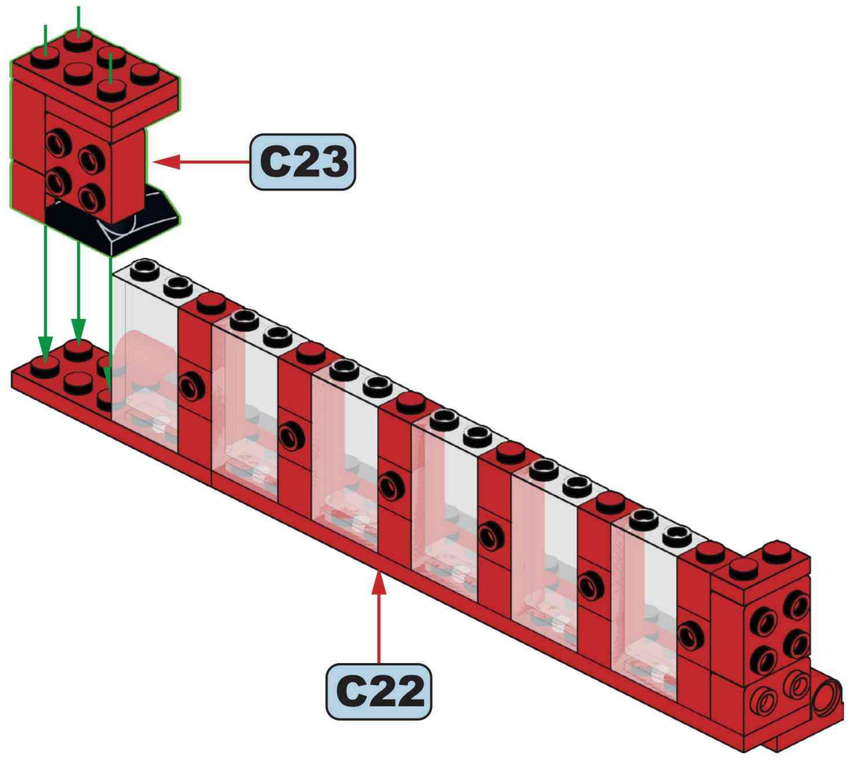

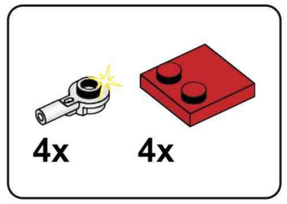

C25

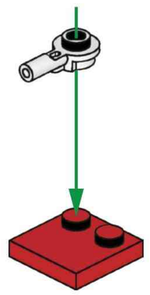

x4

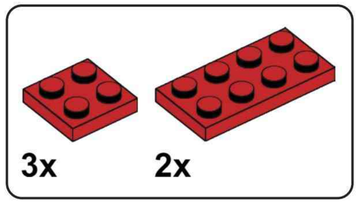

C26

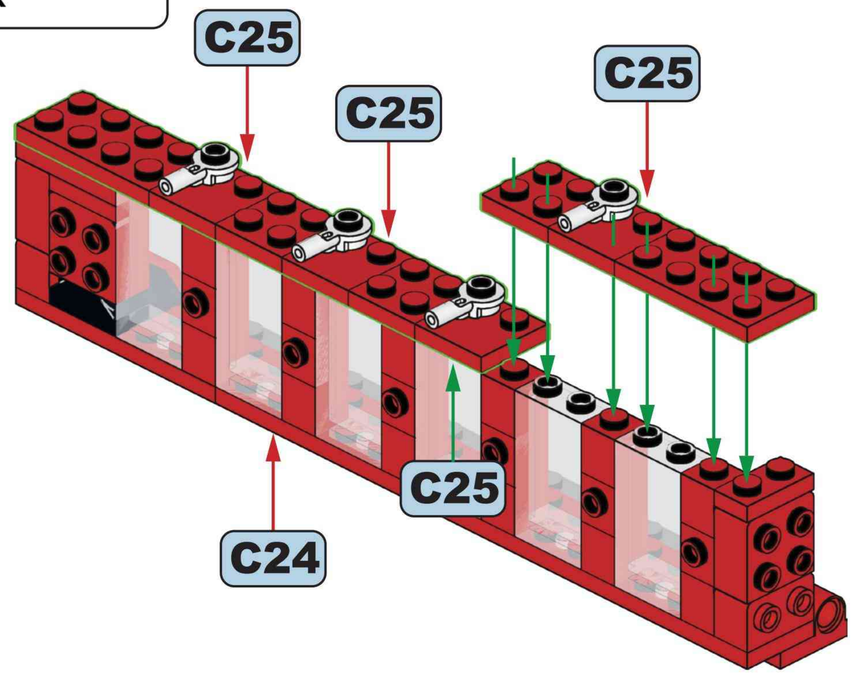

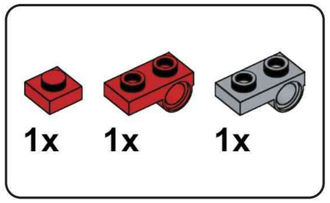

C27

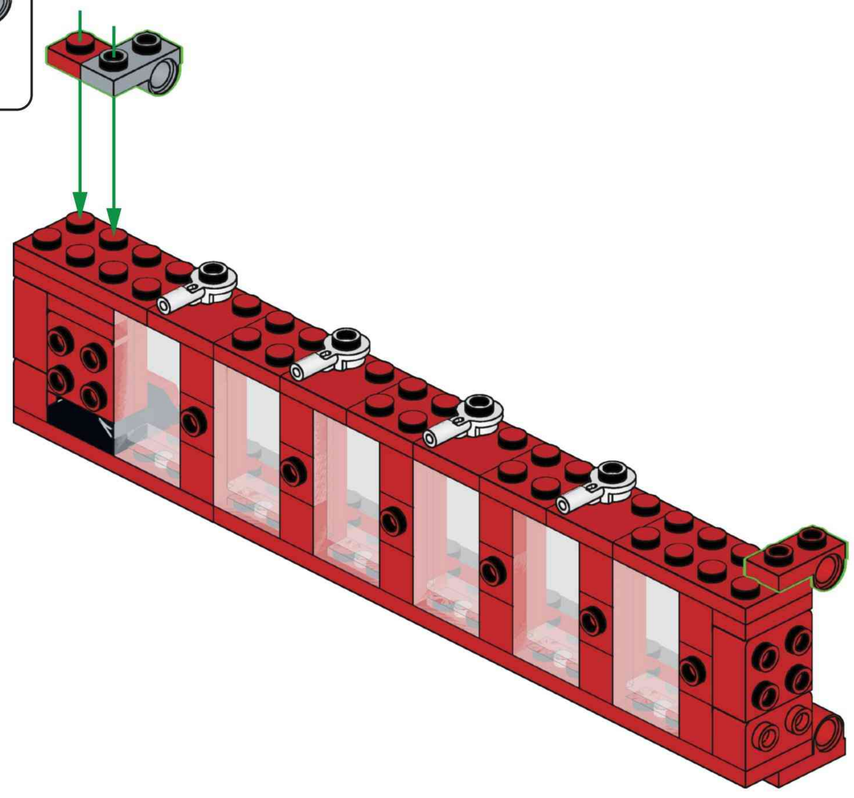

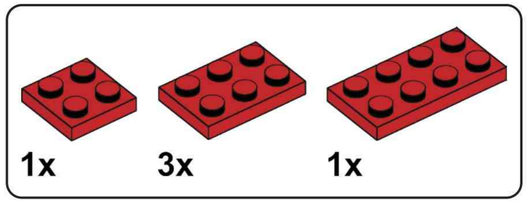

C28

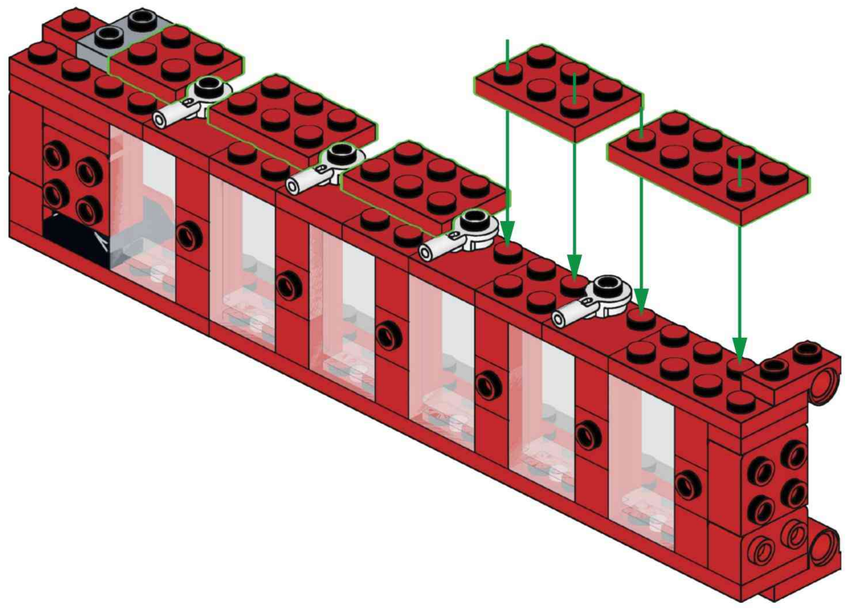

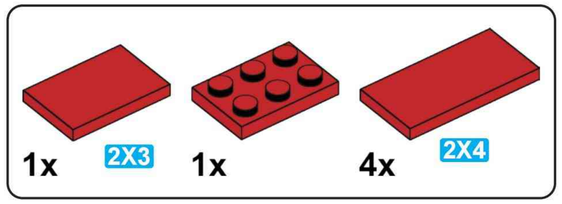

C29

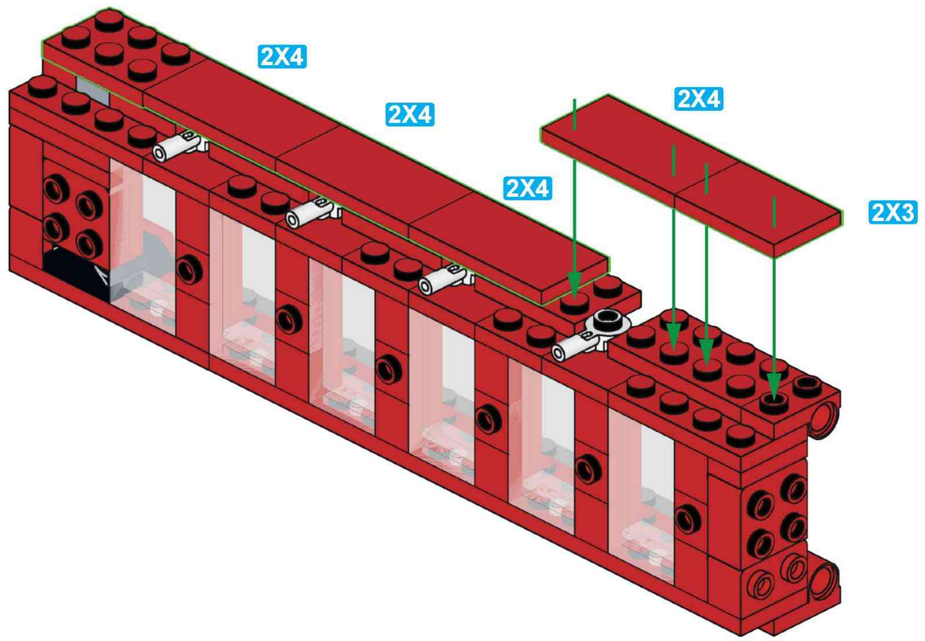

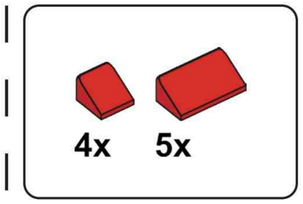

C30

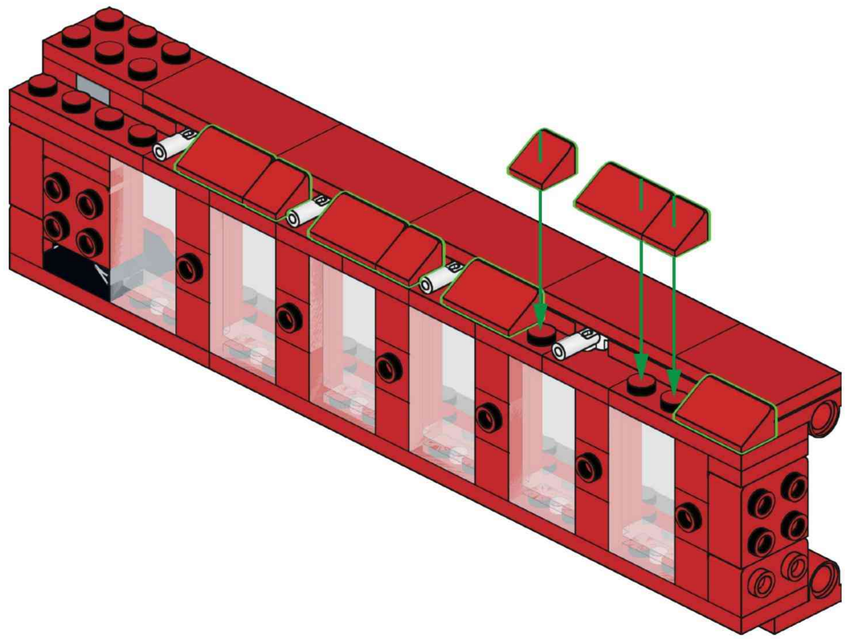

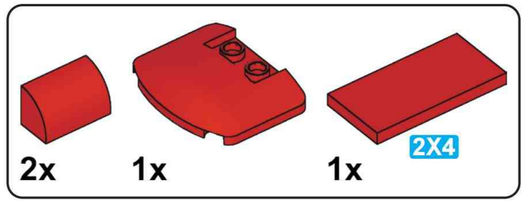

C31

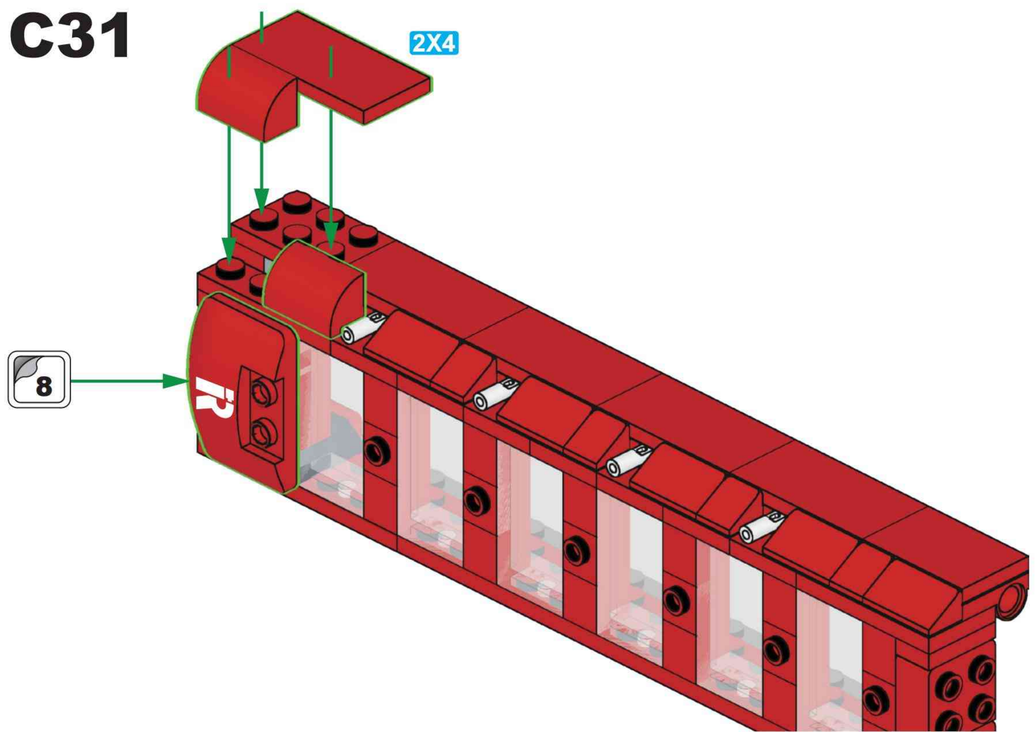

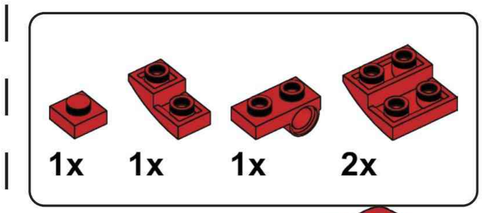

C32

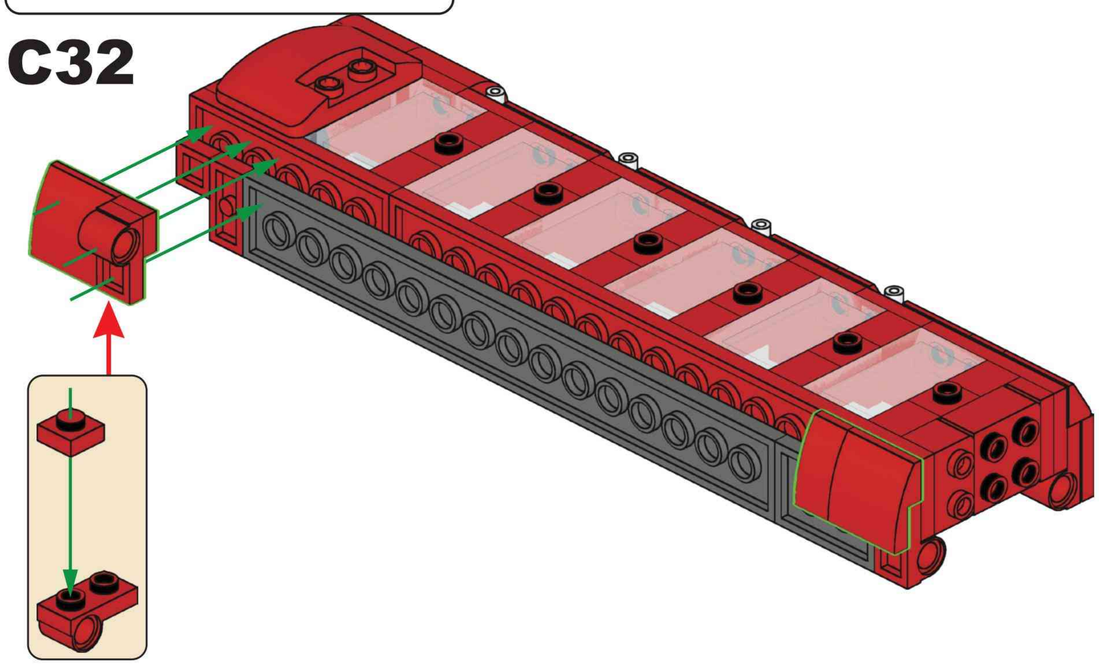

C33

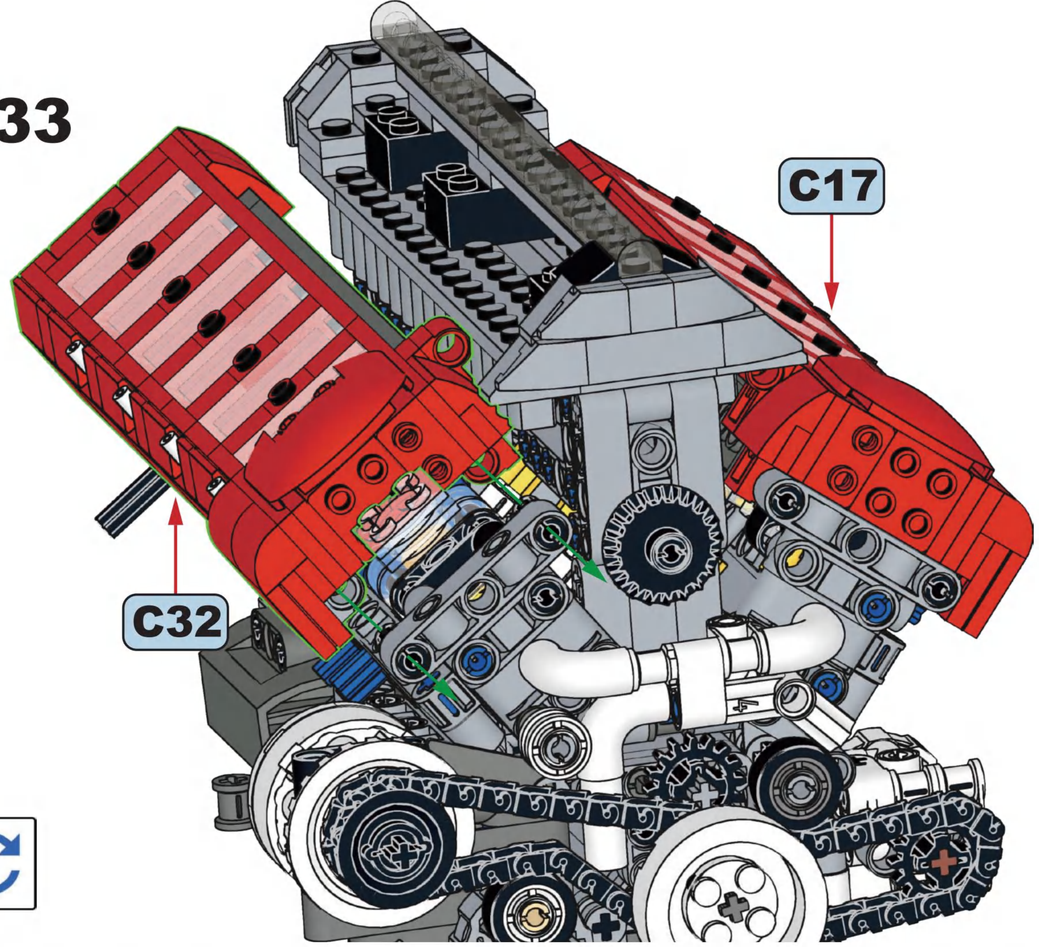

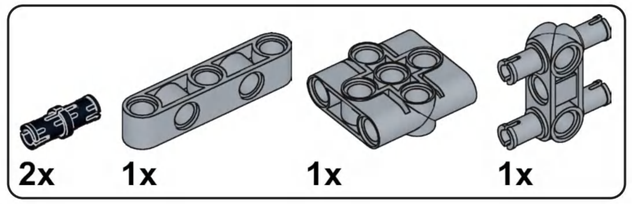

C34

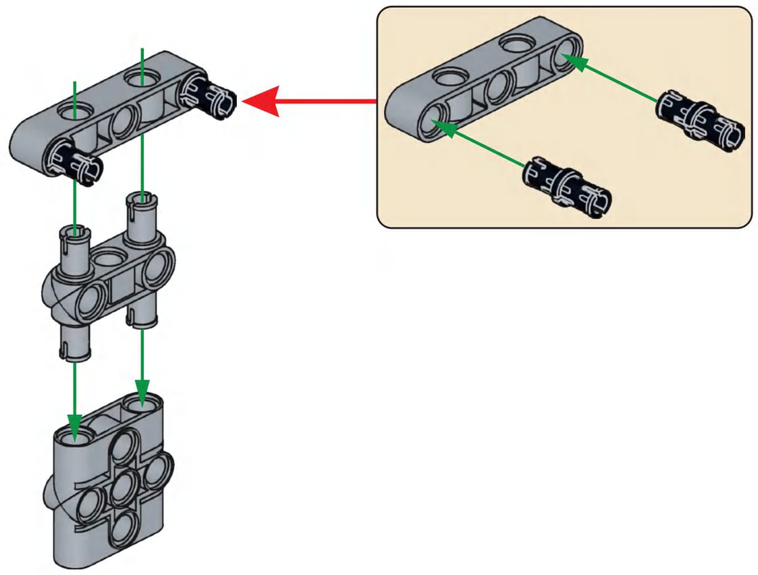

C35

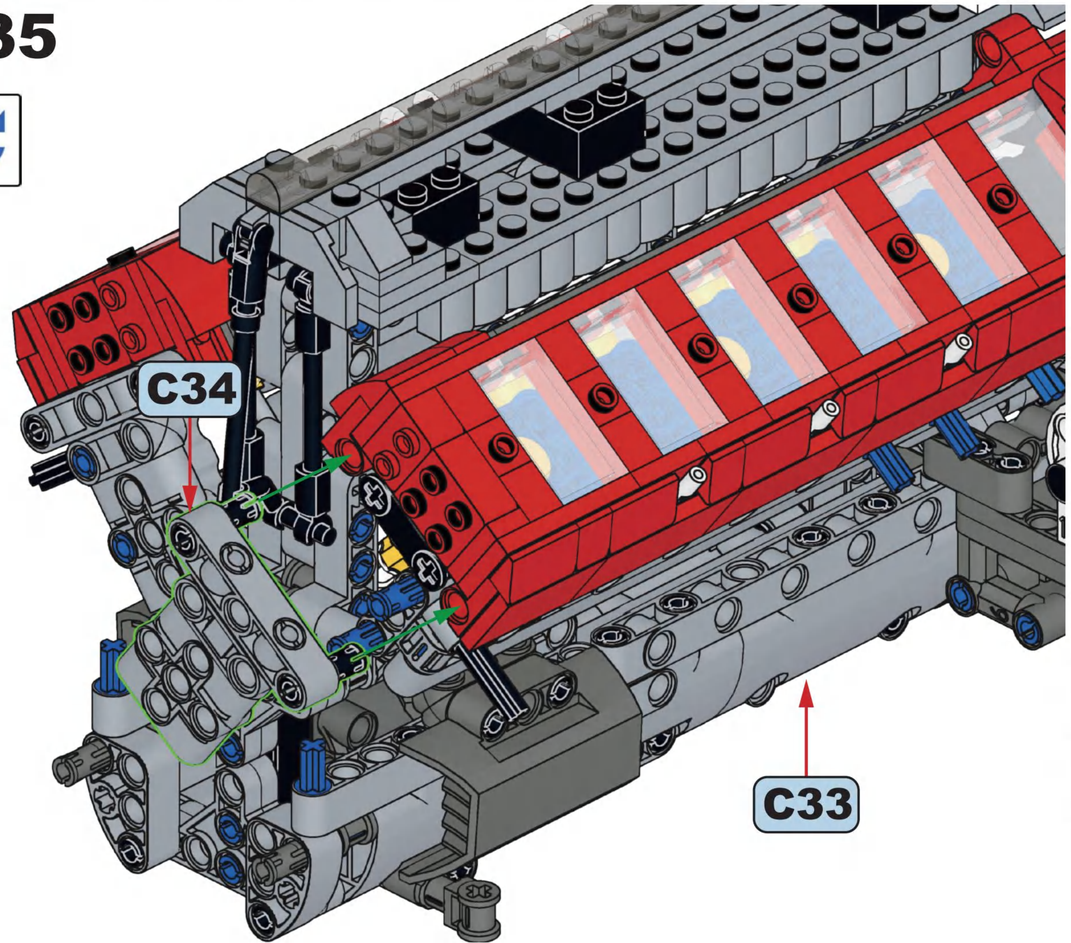

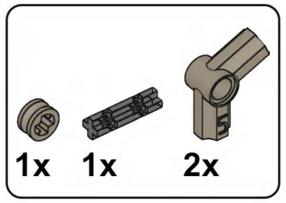

C36

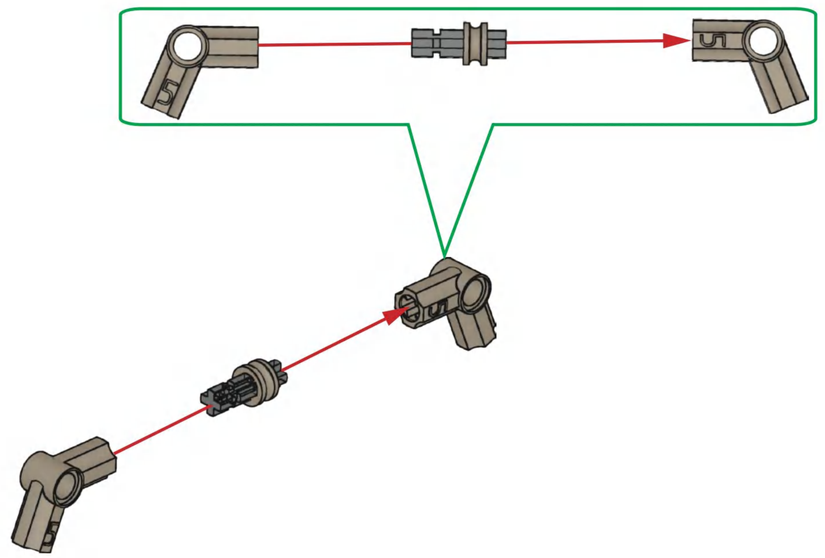

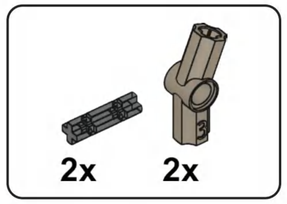

C37

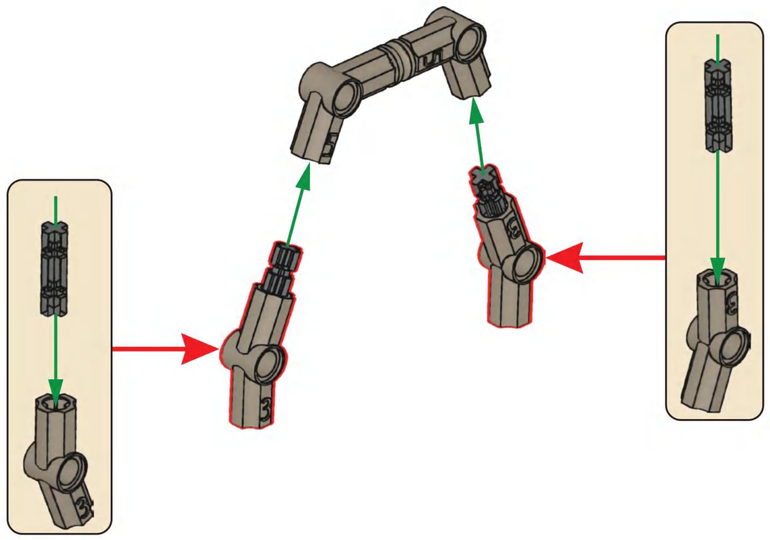

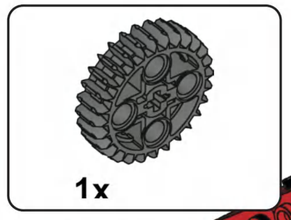

C38

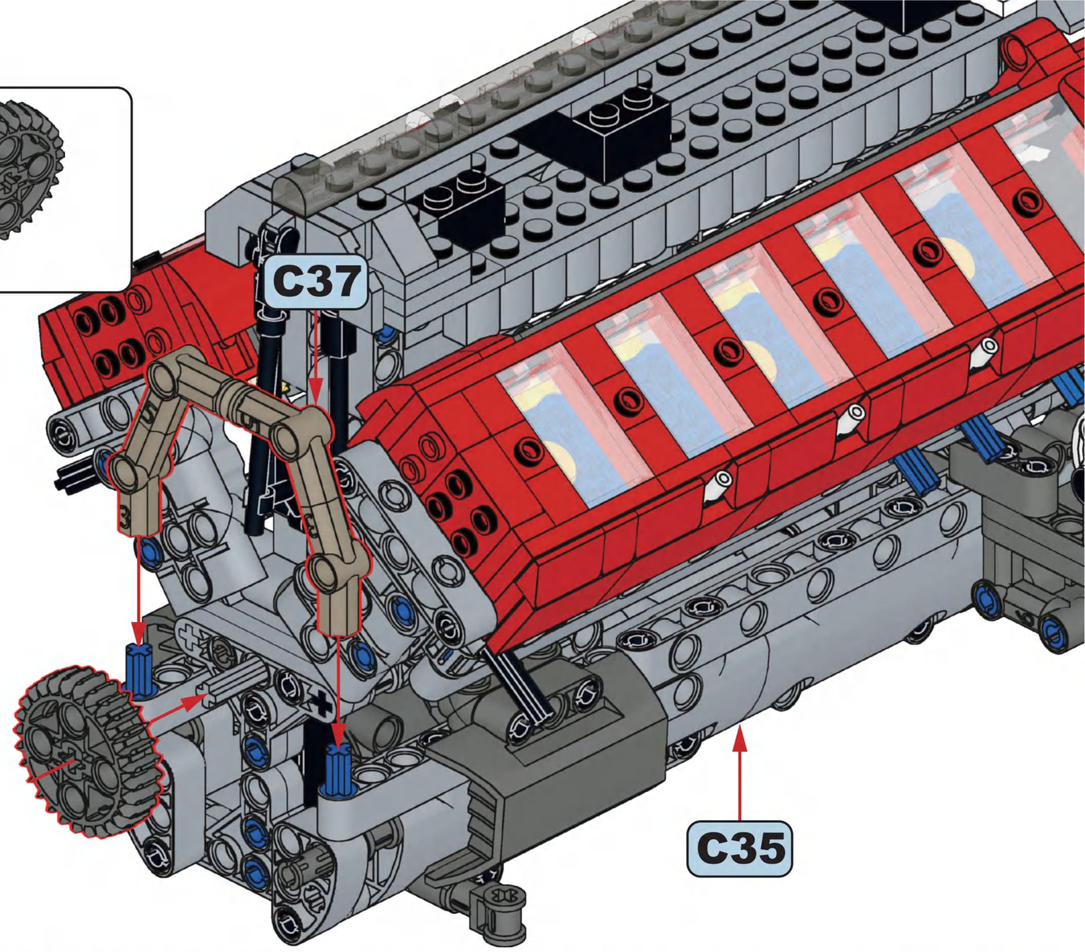

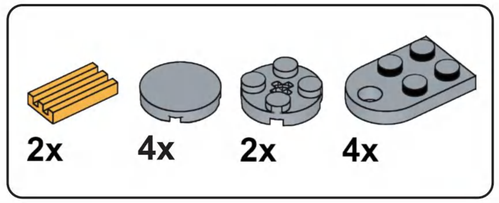

C39

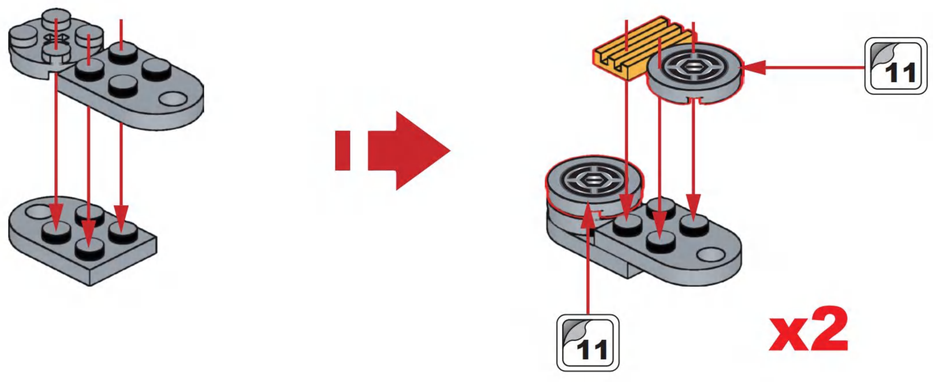

C40

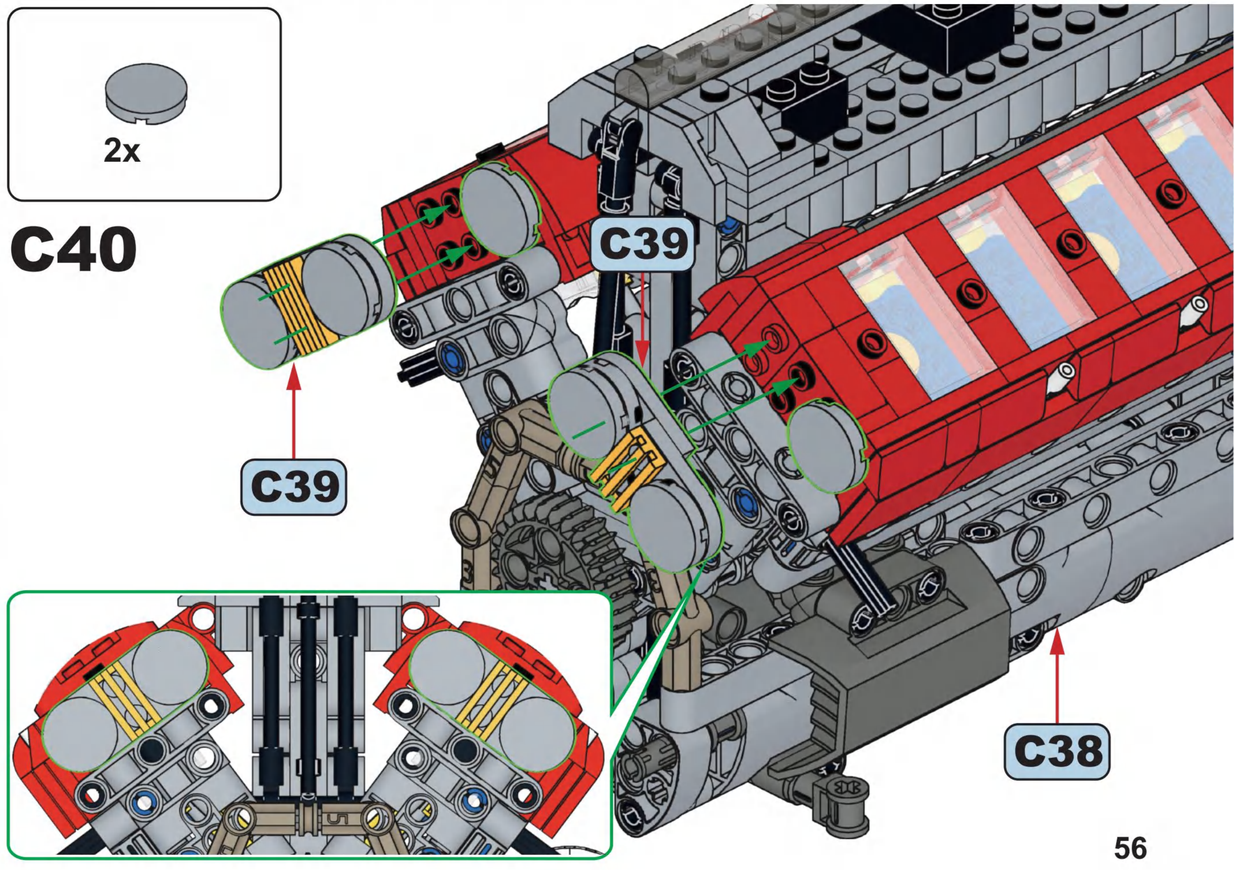

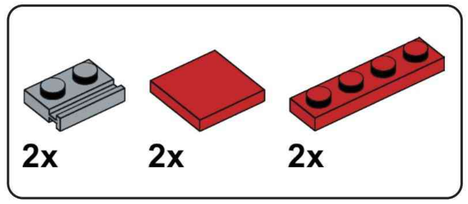

C41

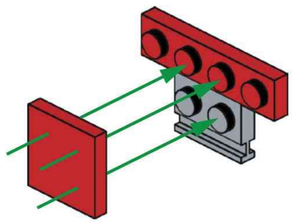

x2

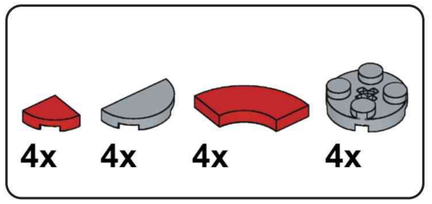

C42

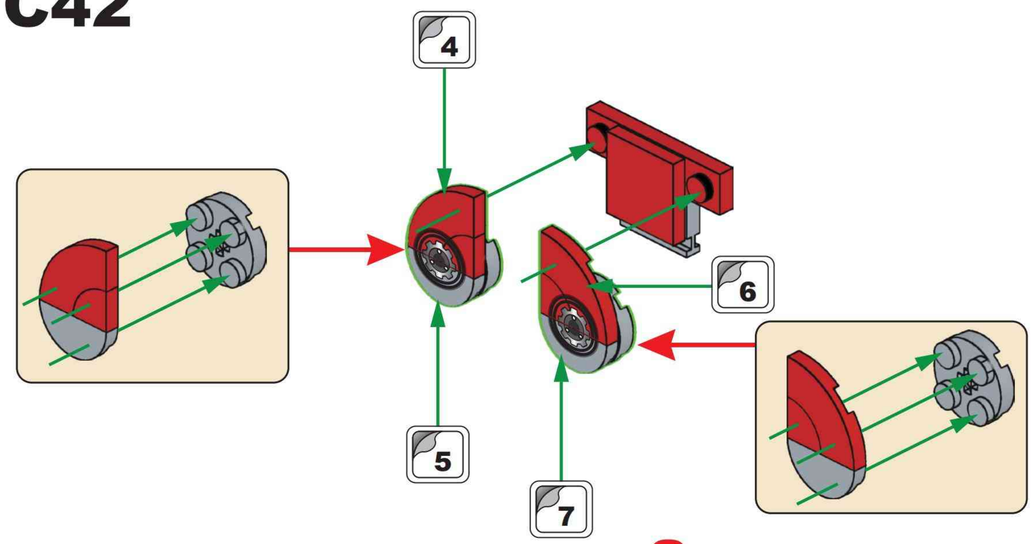

x2

C43

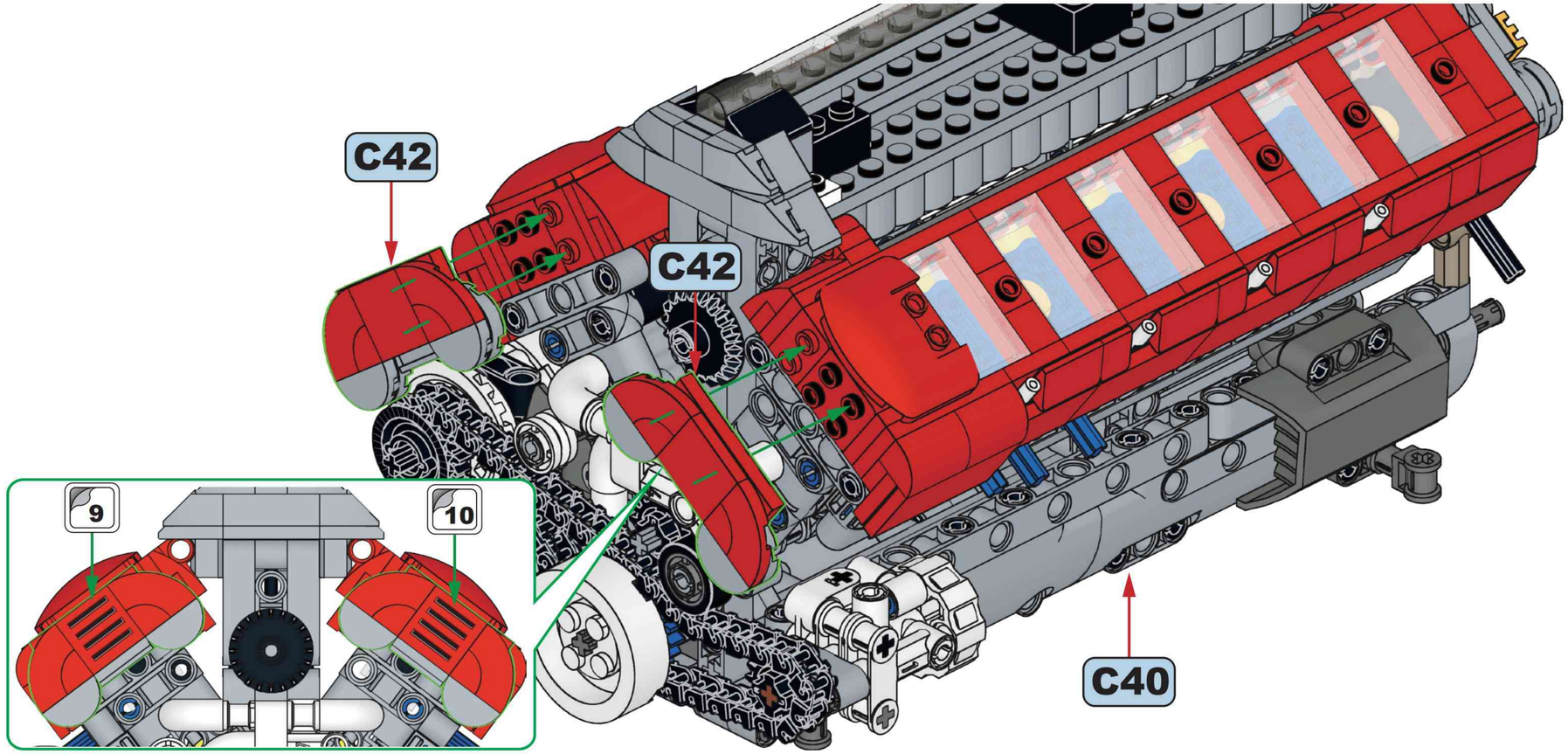

2x 12x

C44

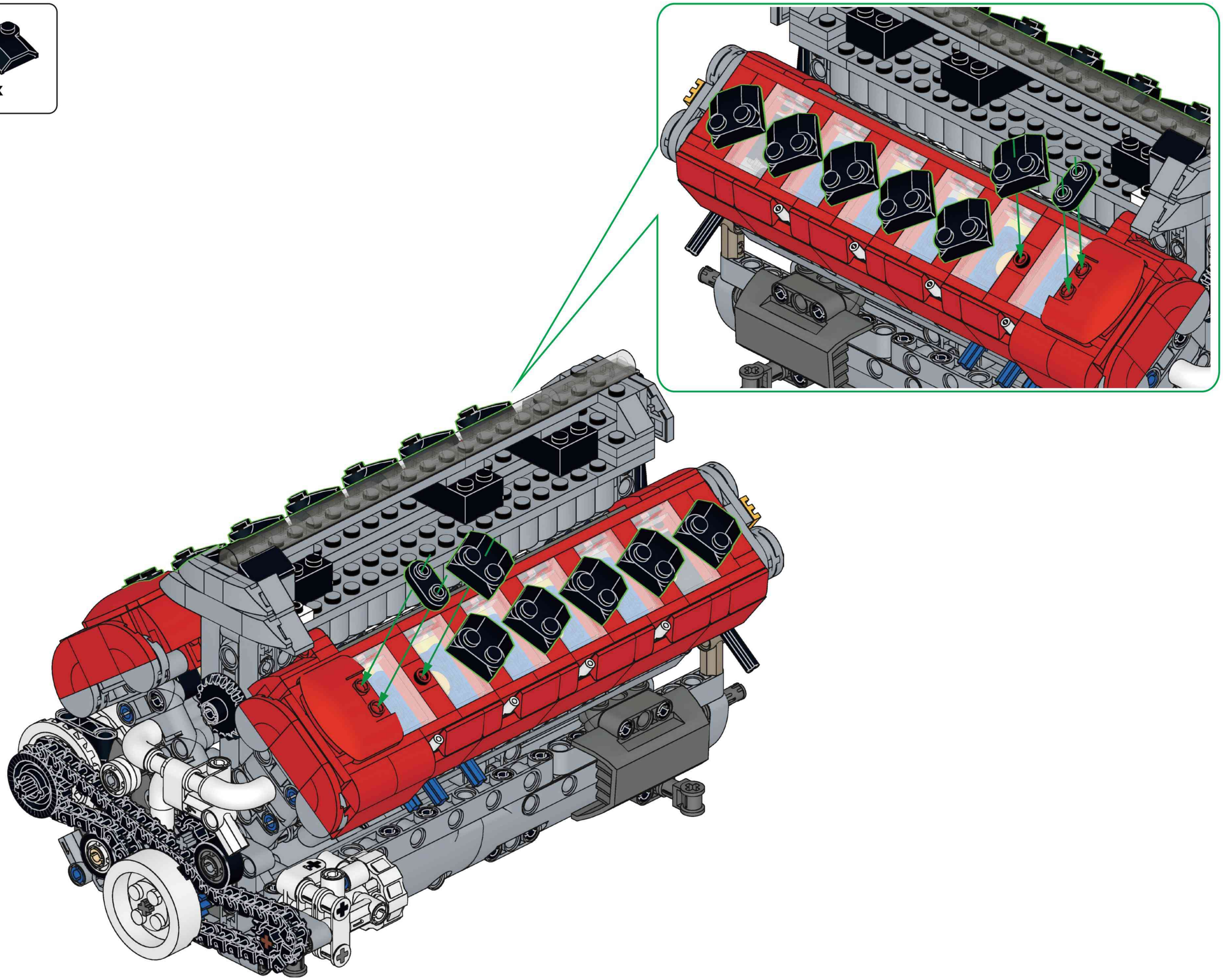

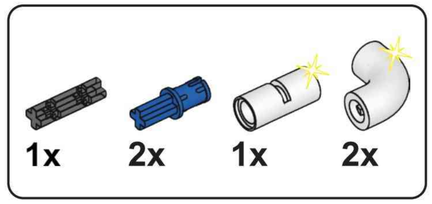

C45

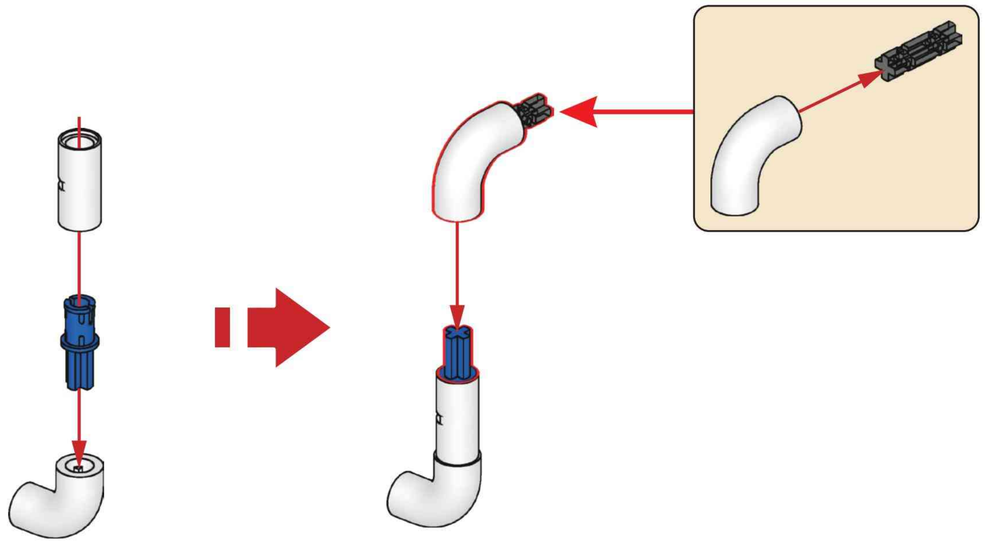

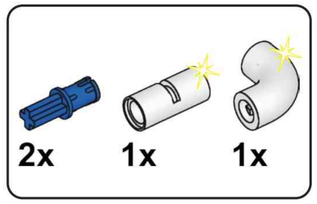

C46

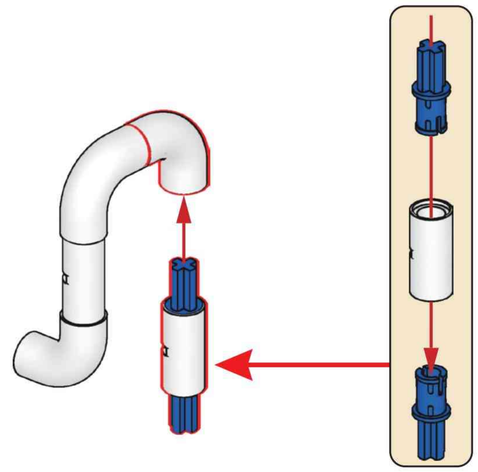

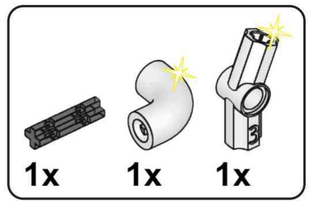

C47

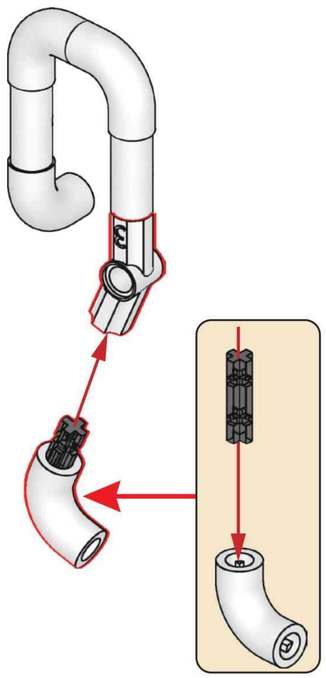

C48

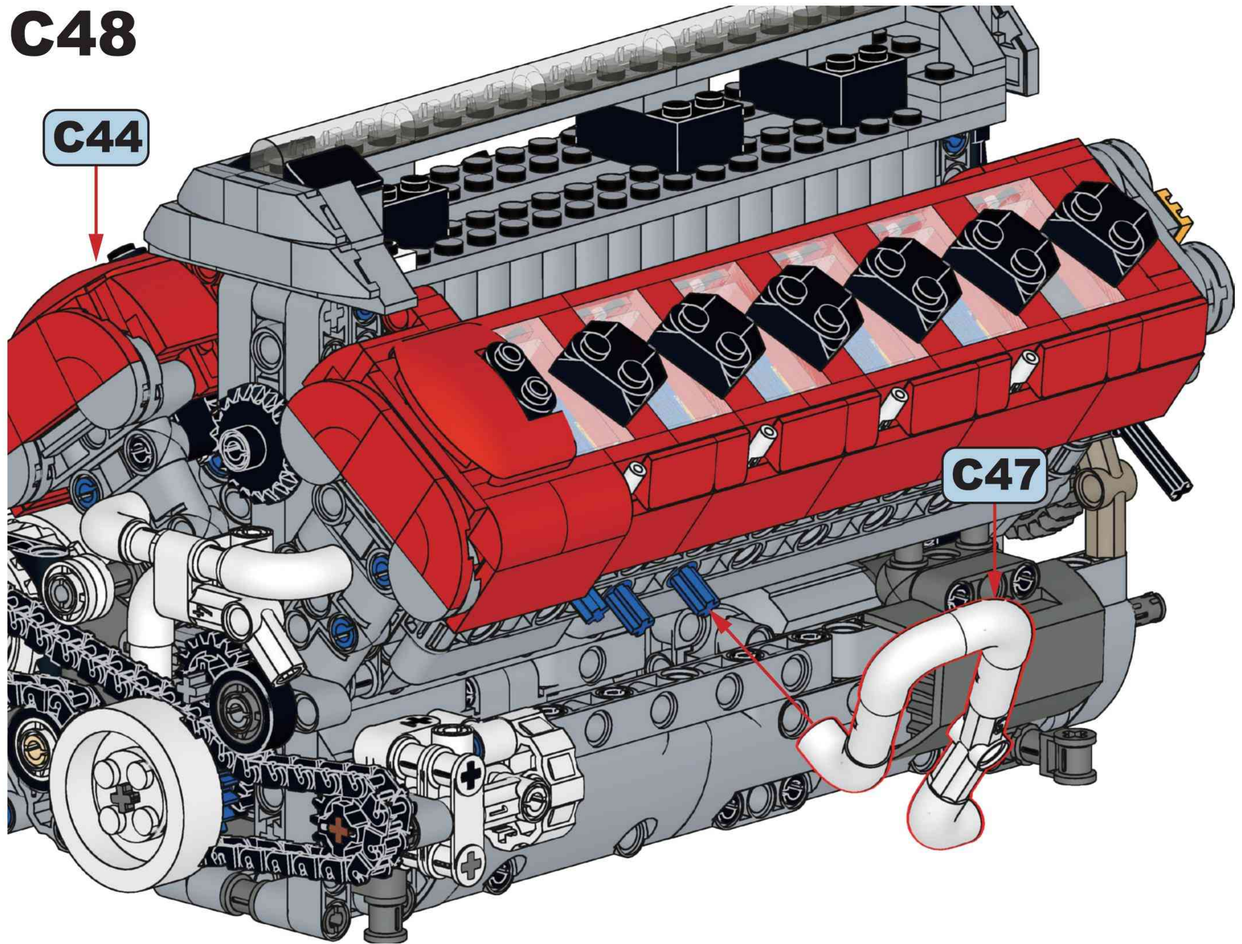

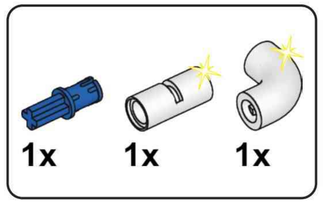

C49

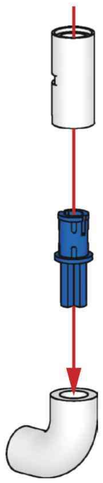

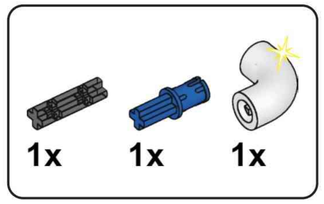

C50

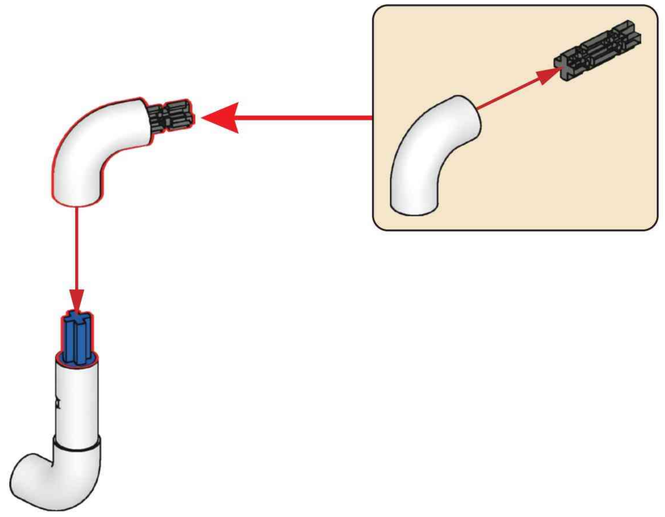

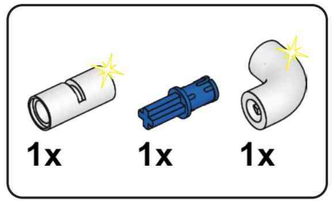

C51

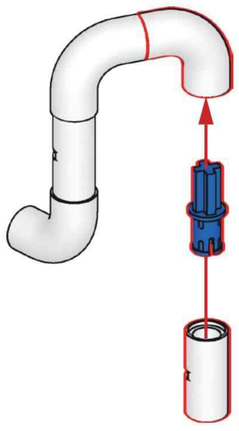

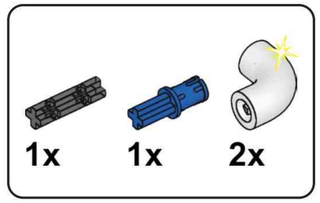

C52

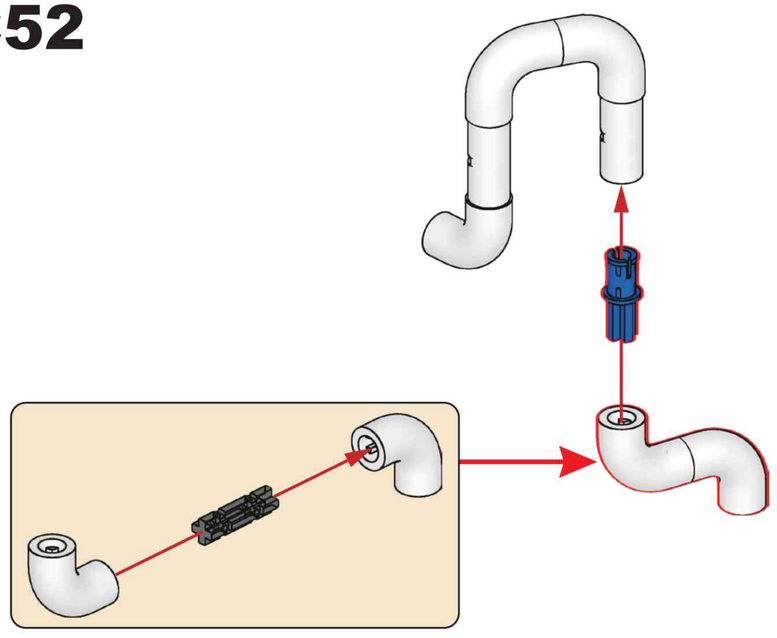

C53

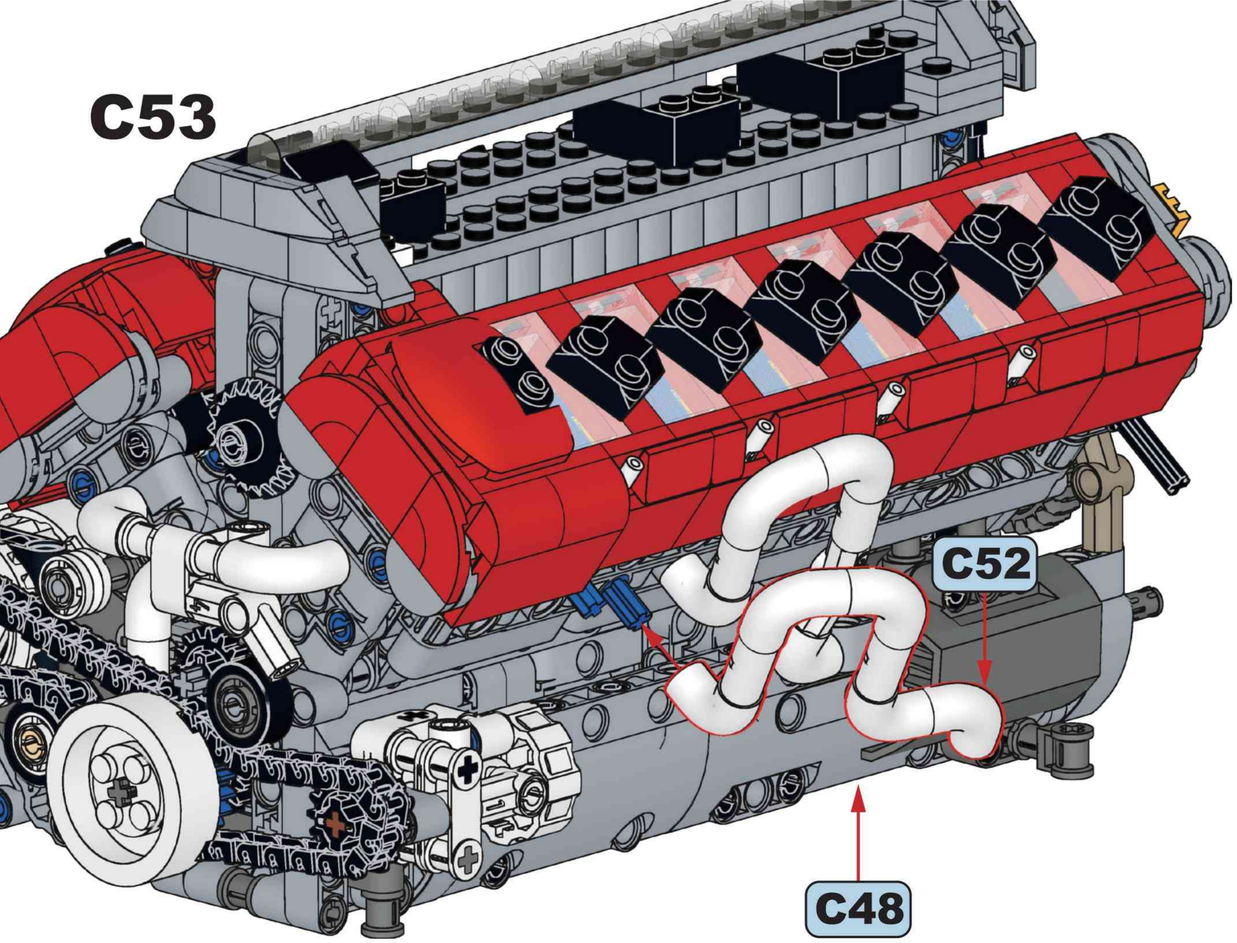

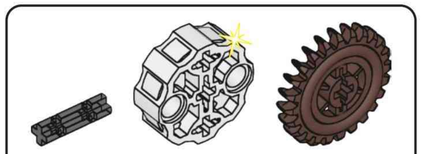

C54

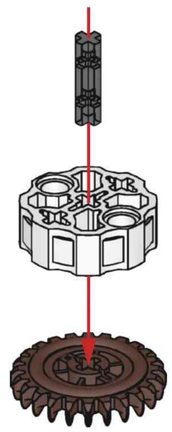

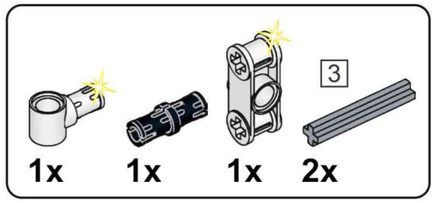

C55

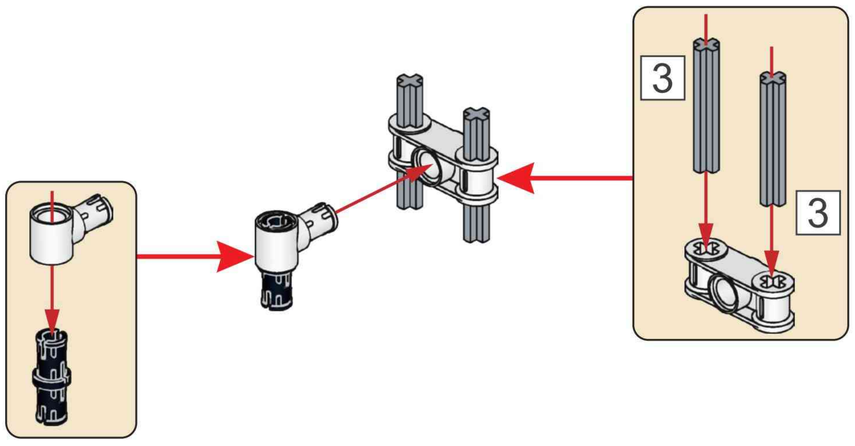

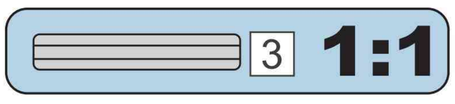

C56

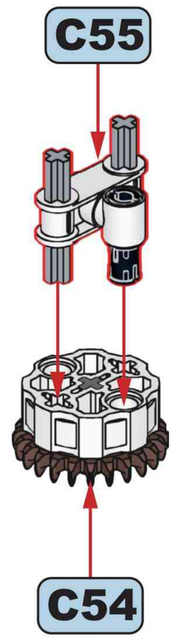

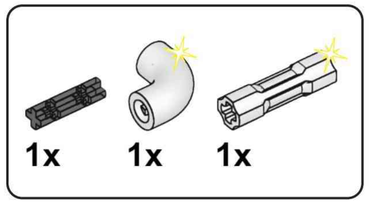

C57

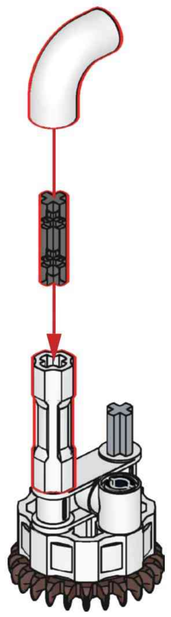

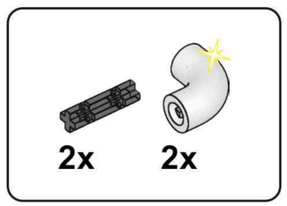

C58

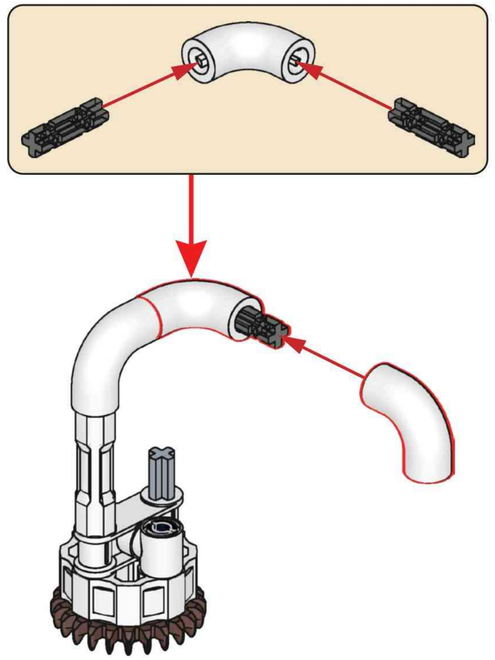

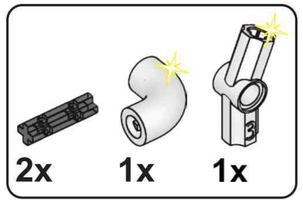

C59

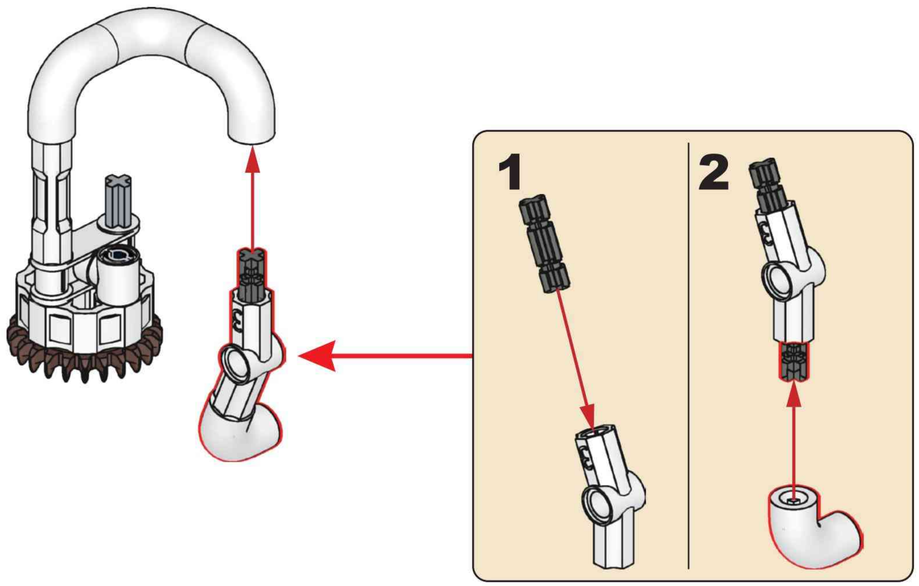

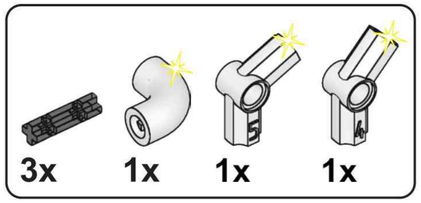

C60

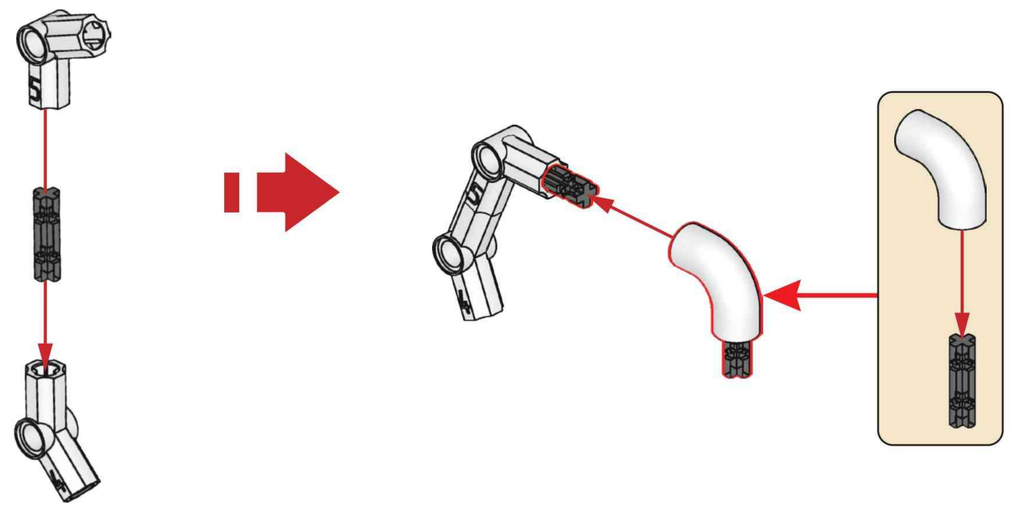

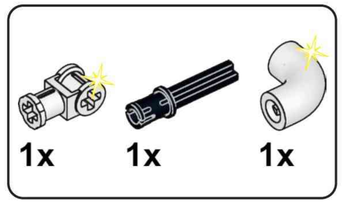

C61

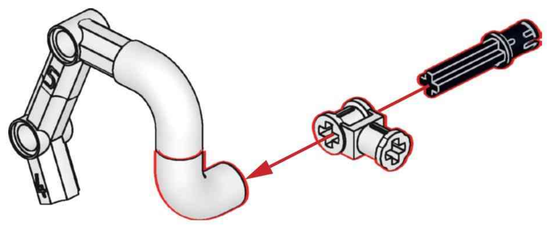

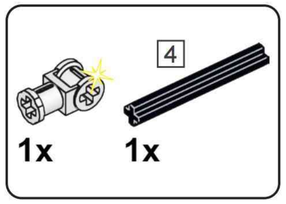

C62

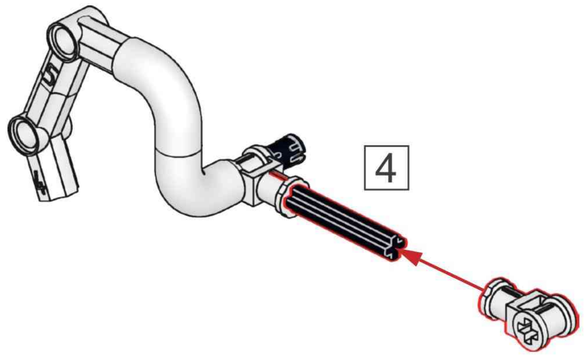

C63

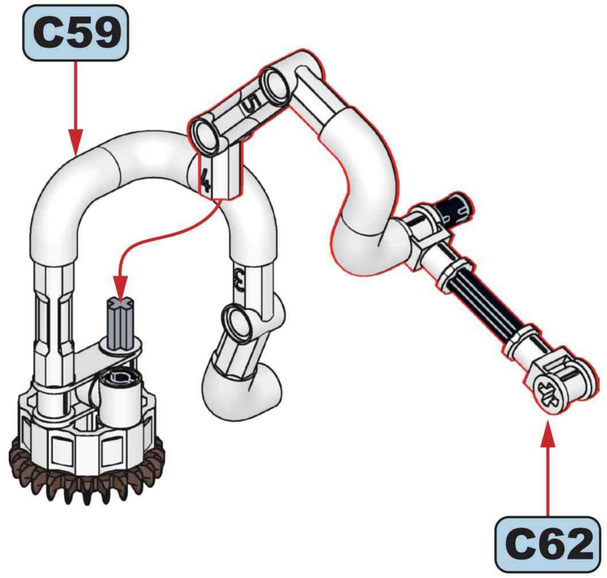

C64

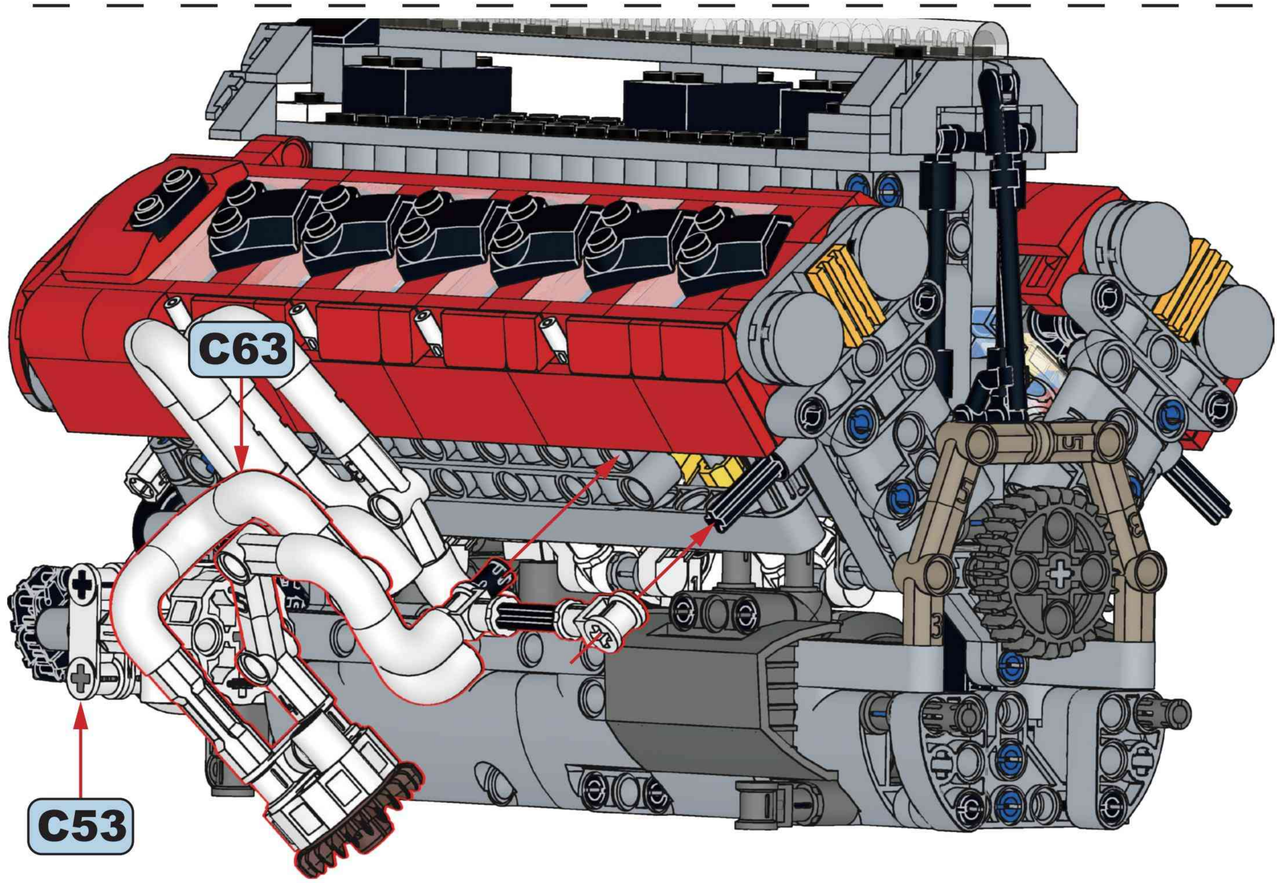

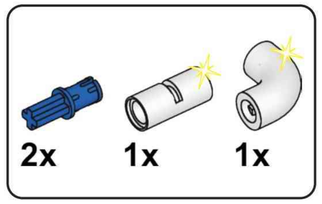

C65

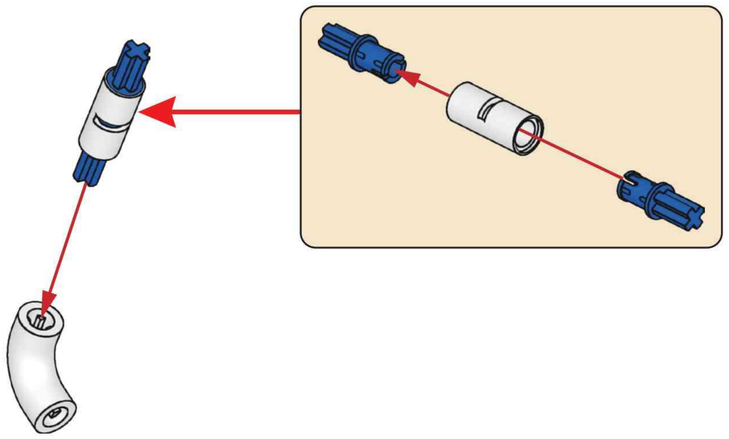

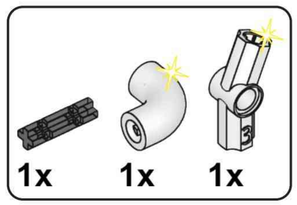

C66

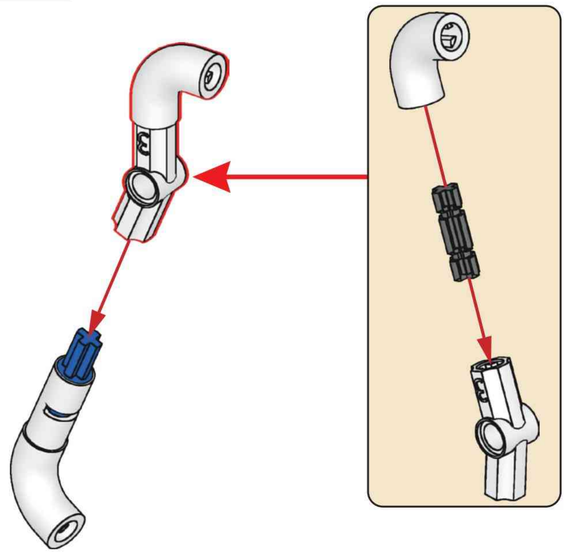

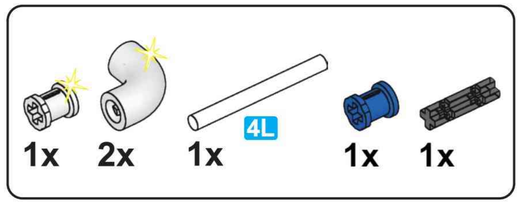

C67

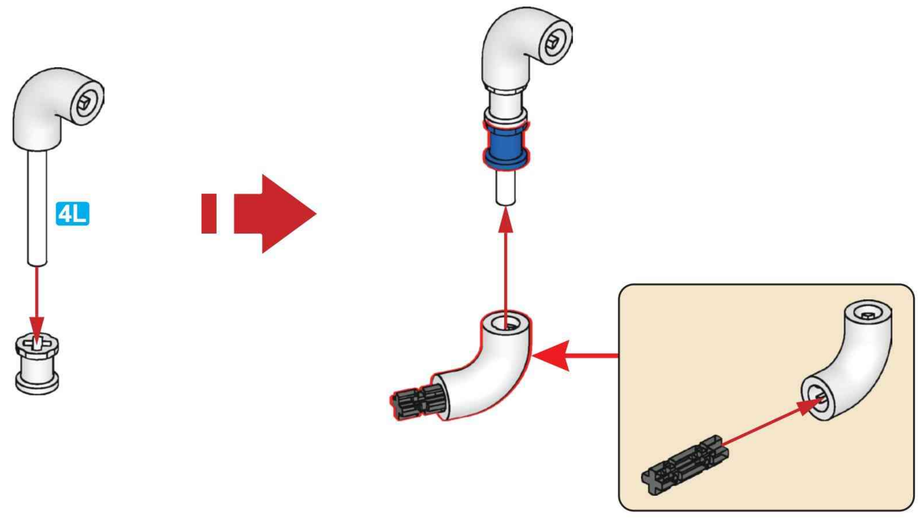

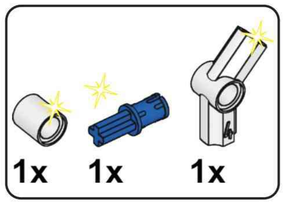

C68

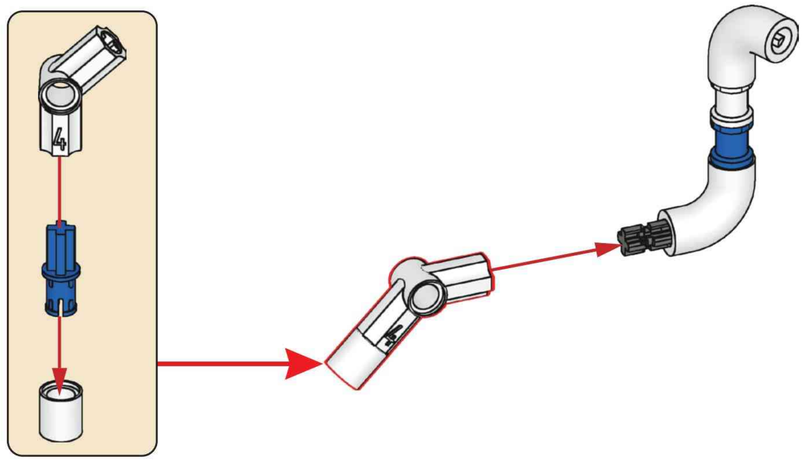

C69

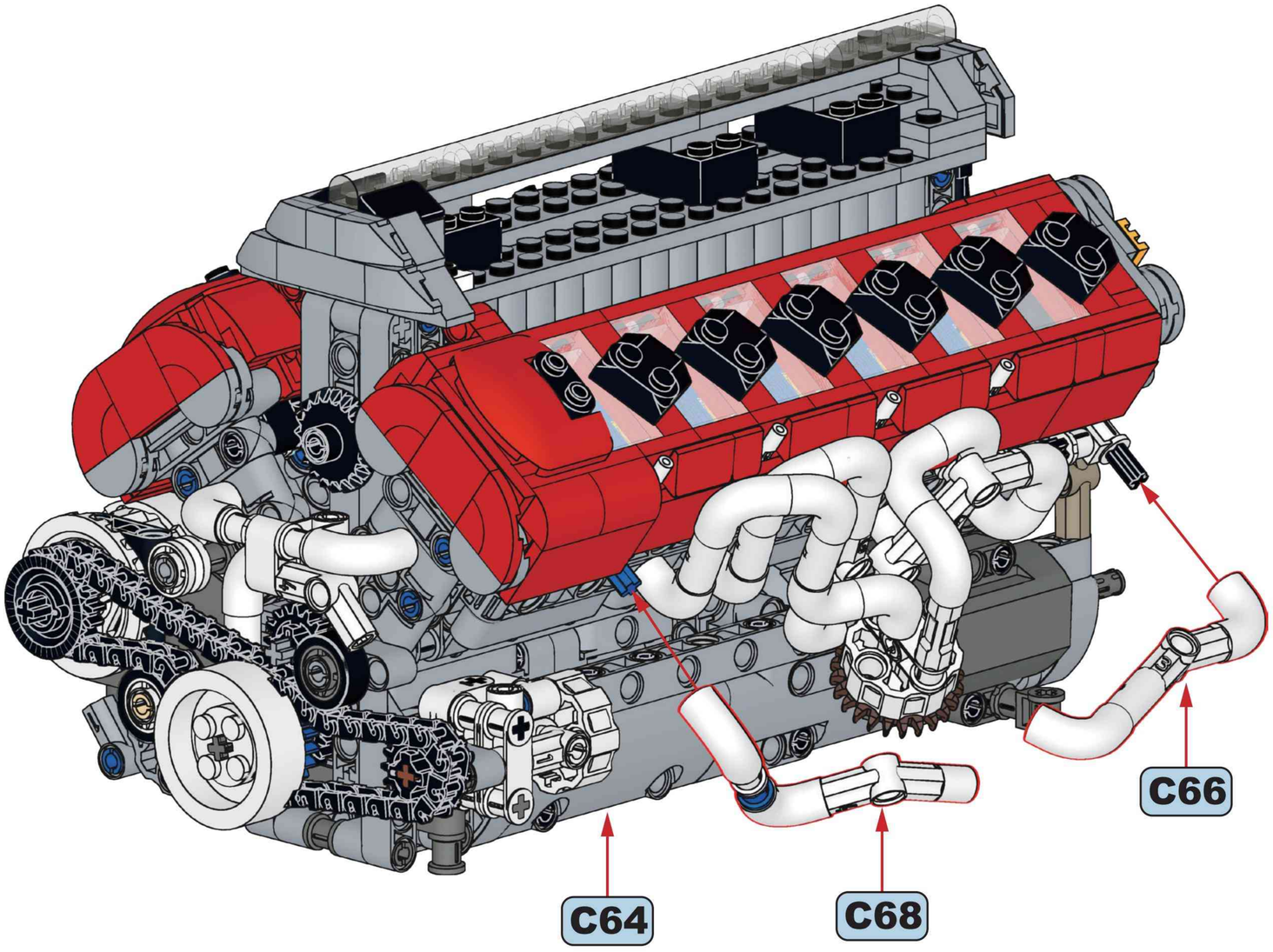

4

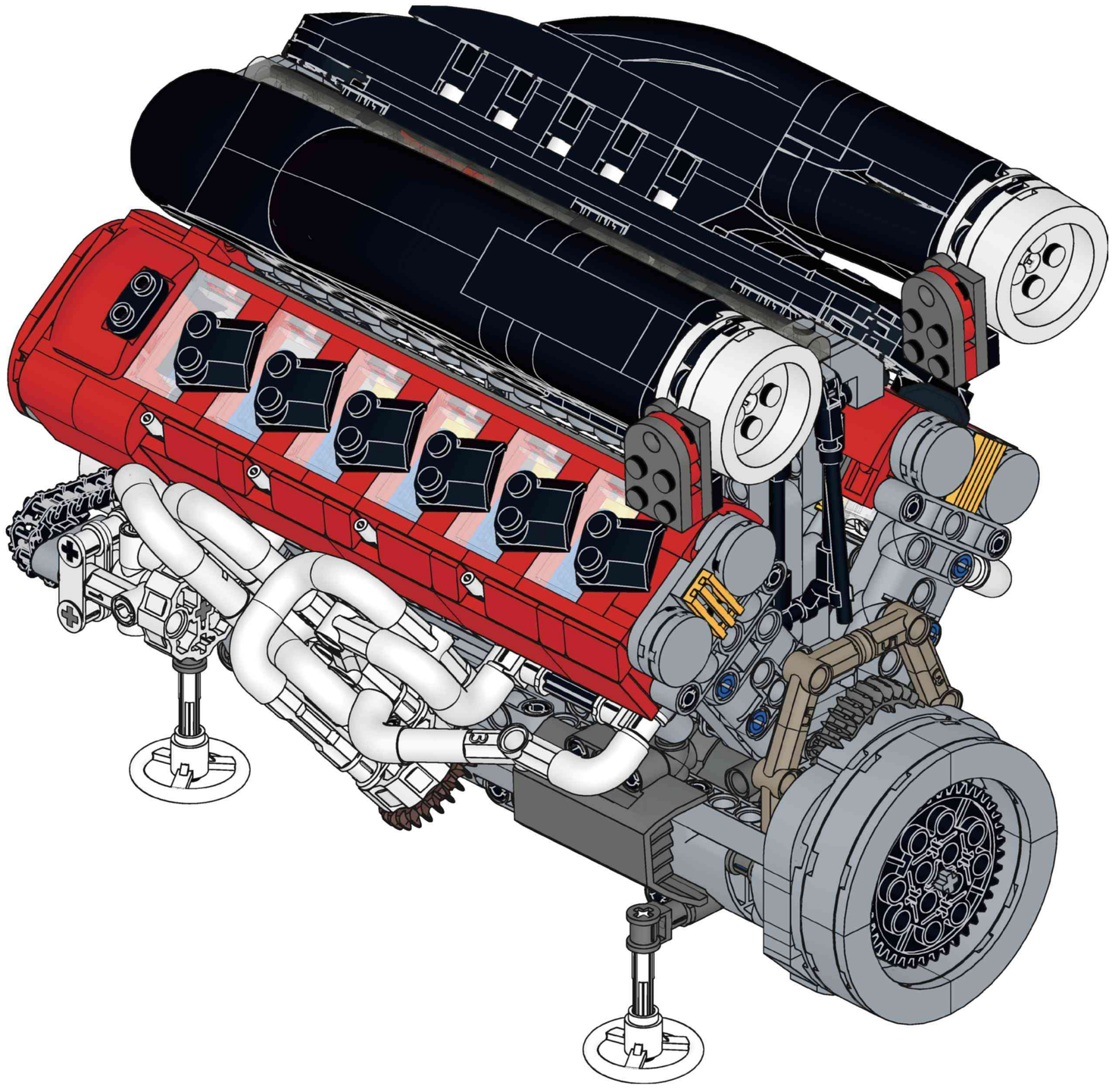

D

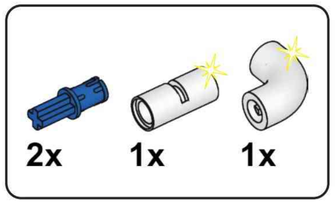

D1

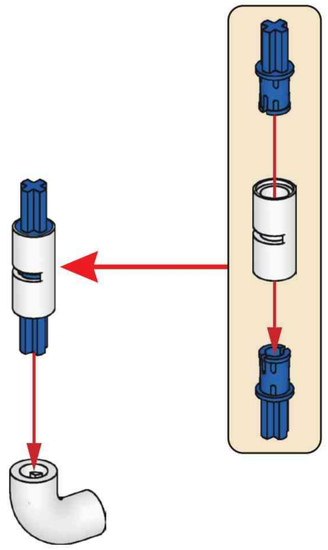

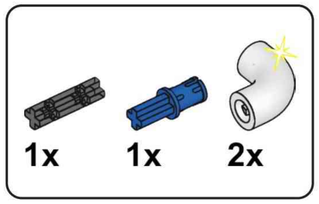

D2

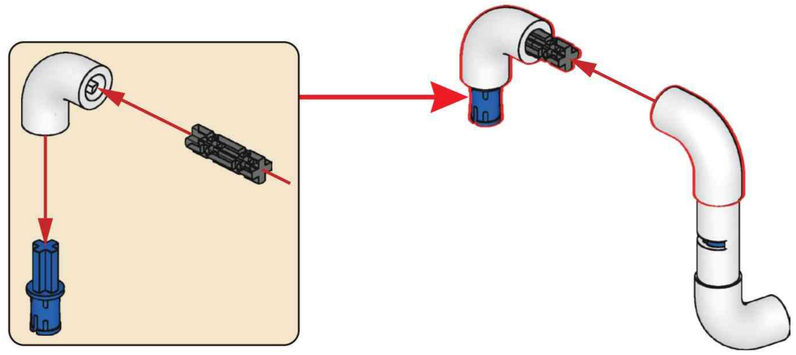

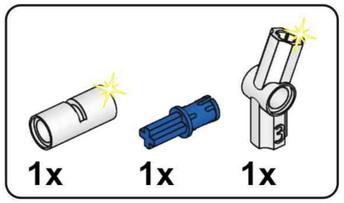

D3

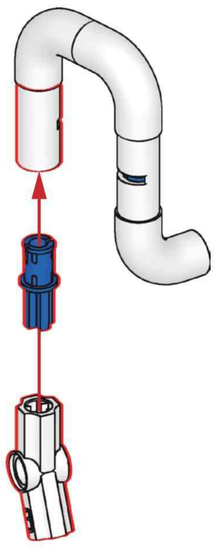

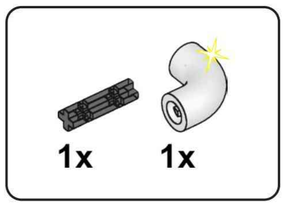

D4

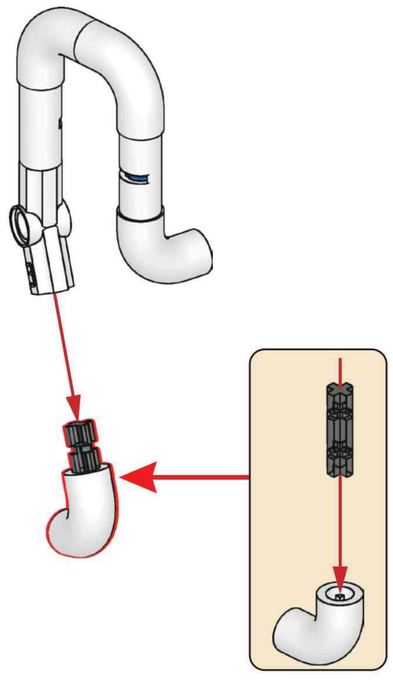

D5

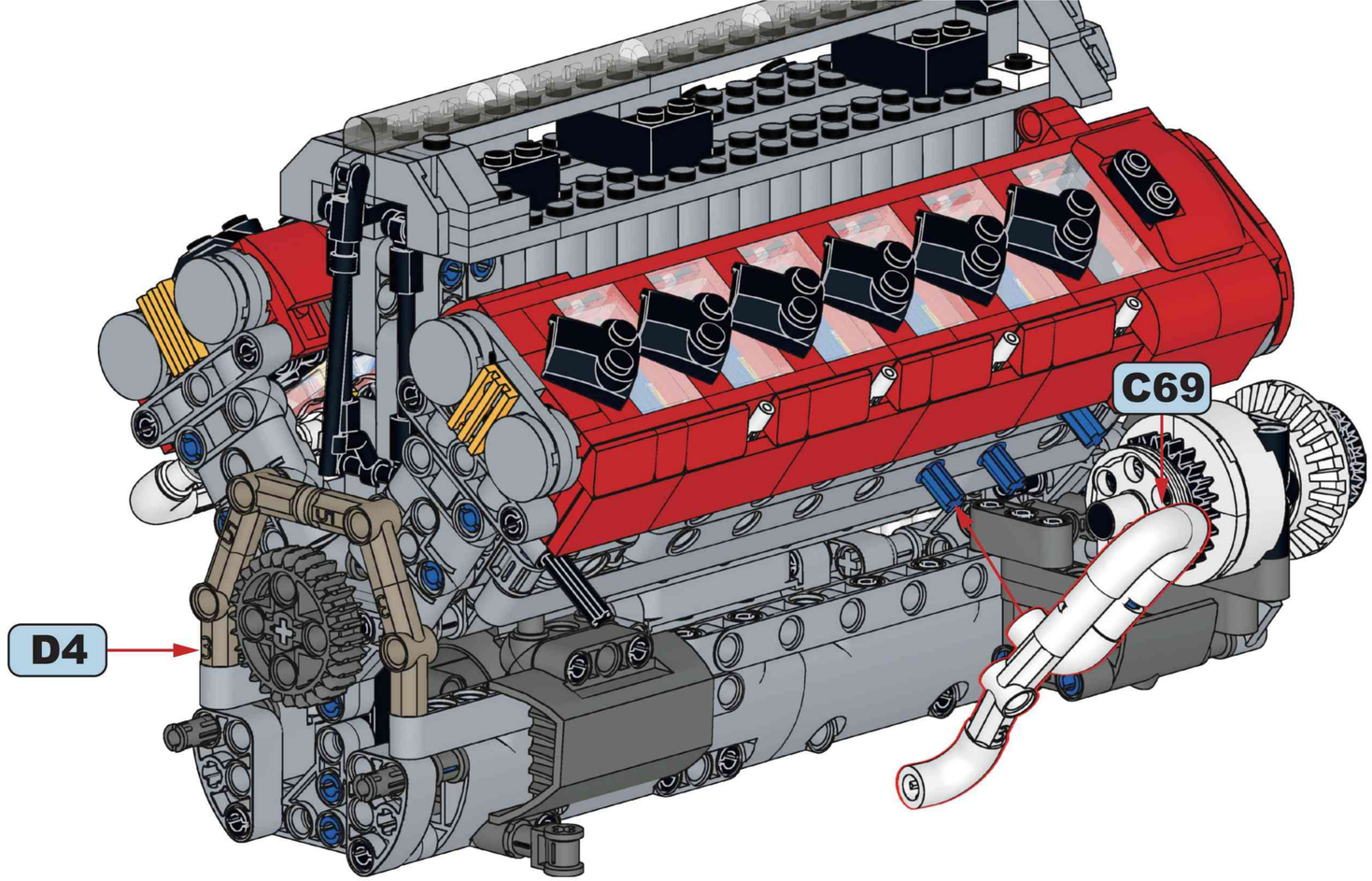

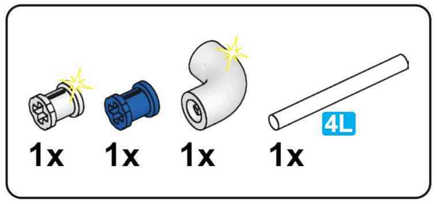

D6

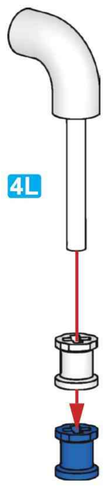

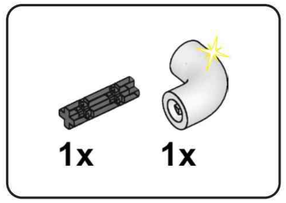

D7

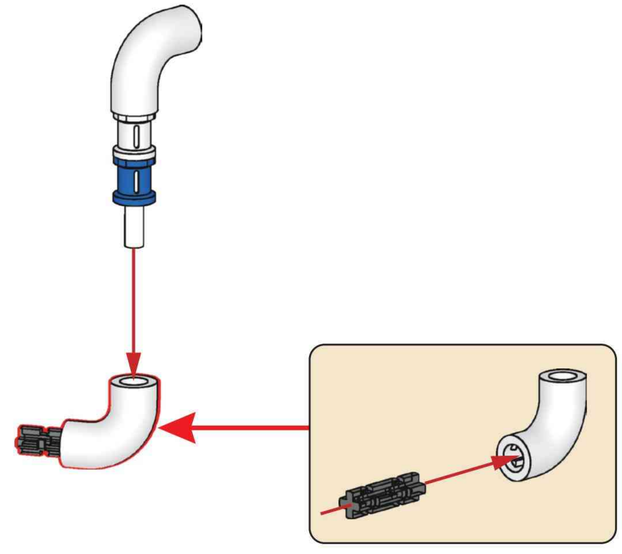

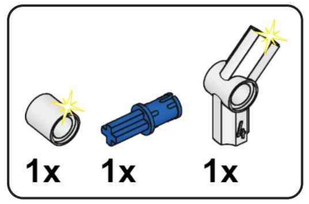

D8

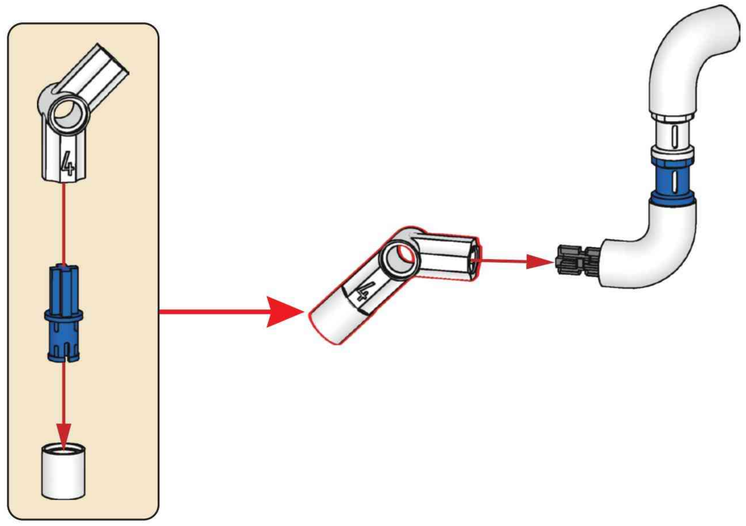

D9

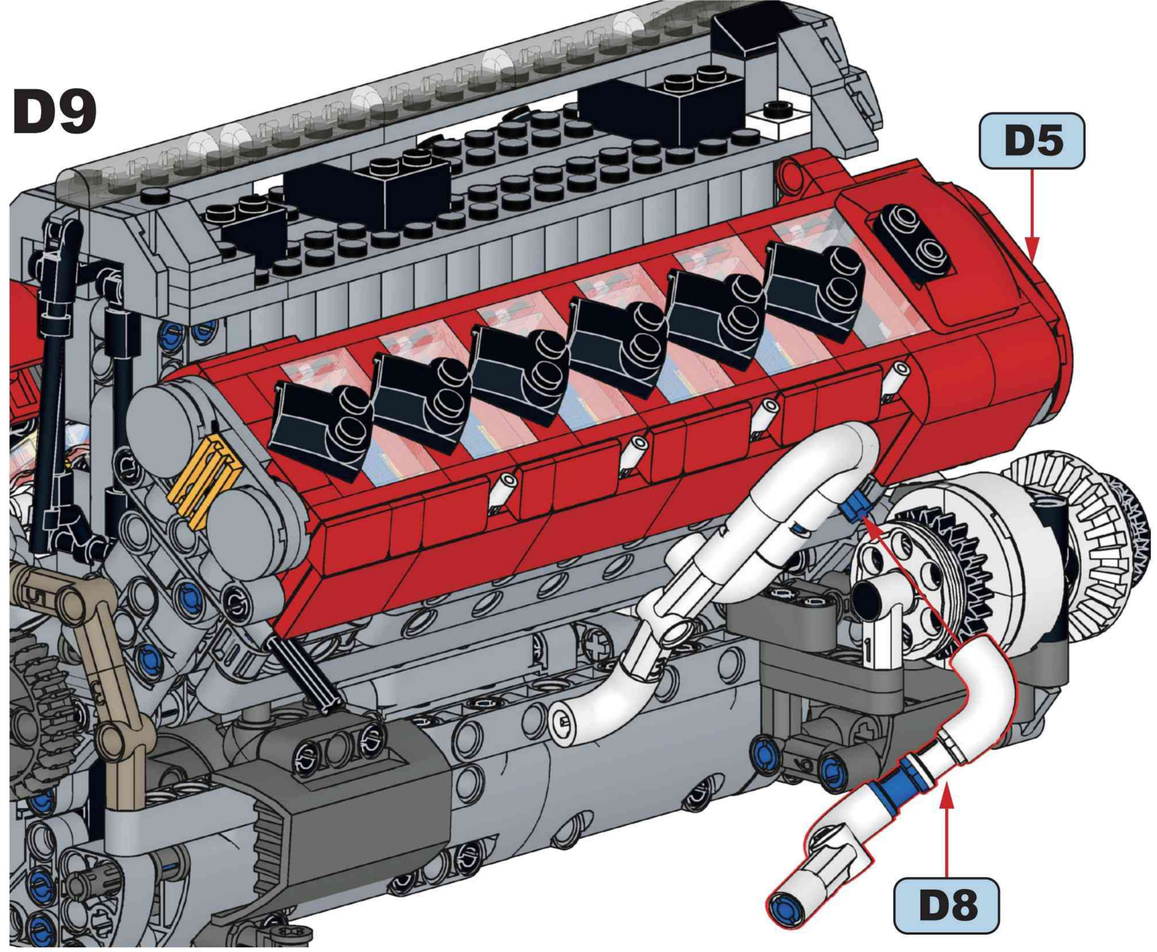

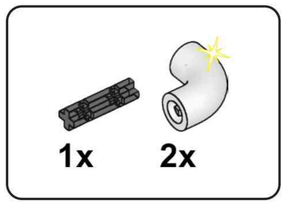

D10

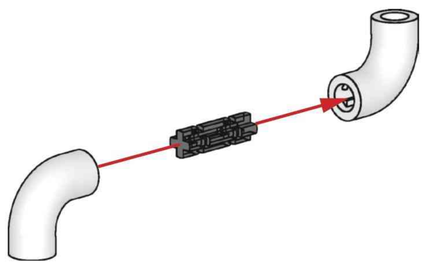

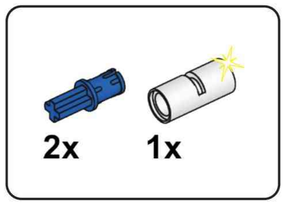

D11

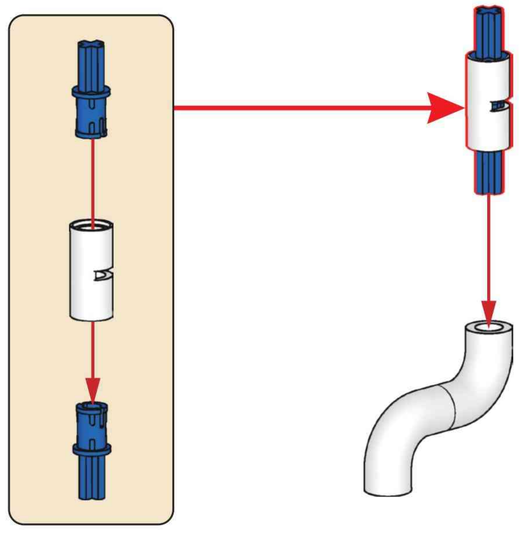

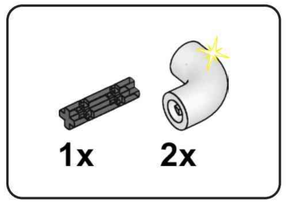

D12

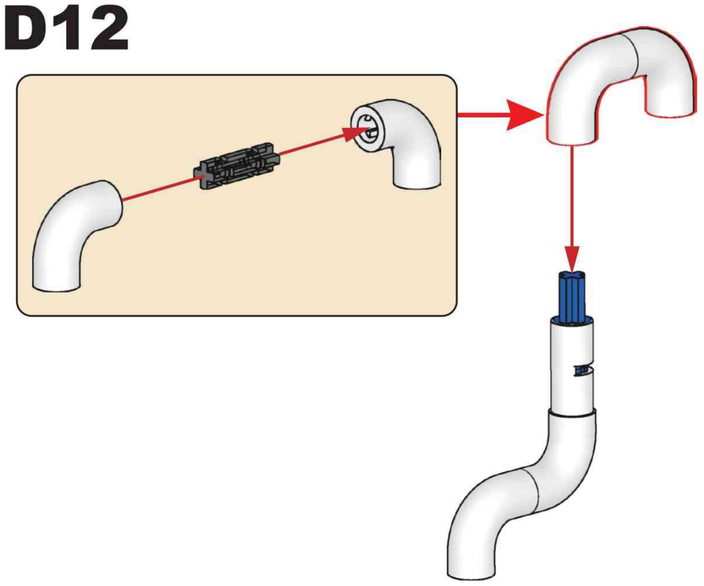

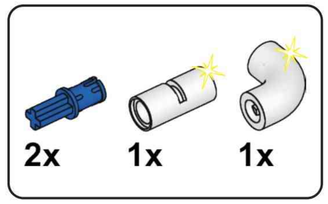

D13

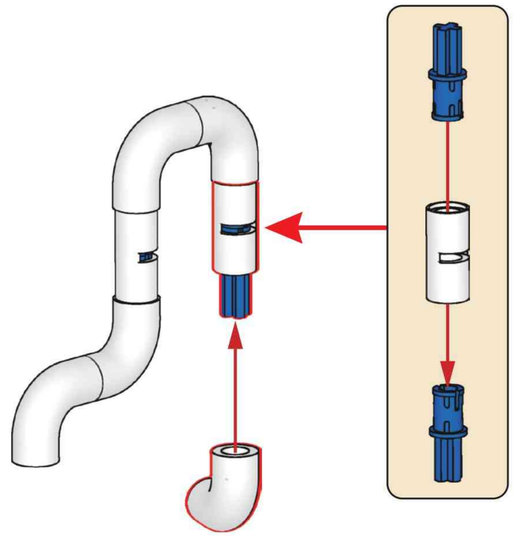

D14

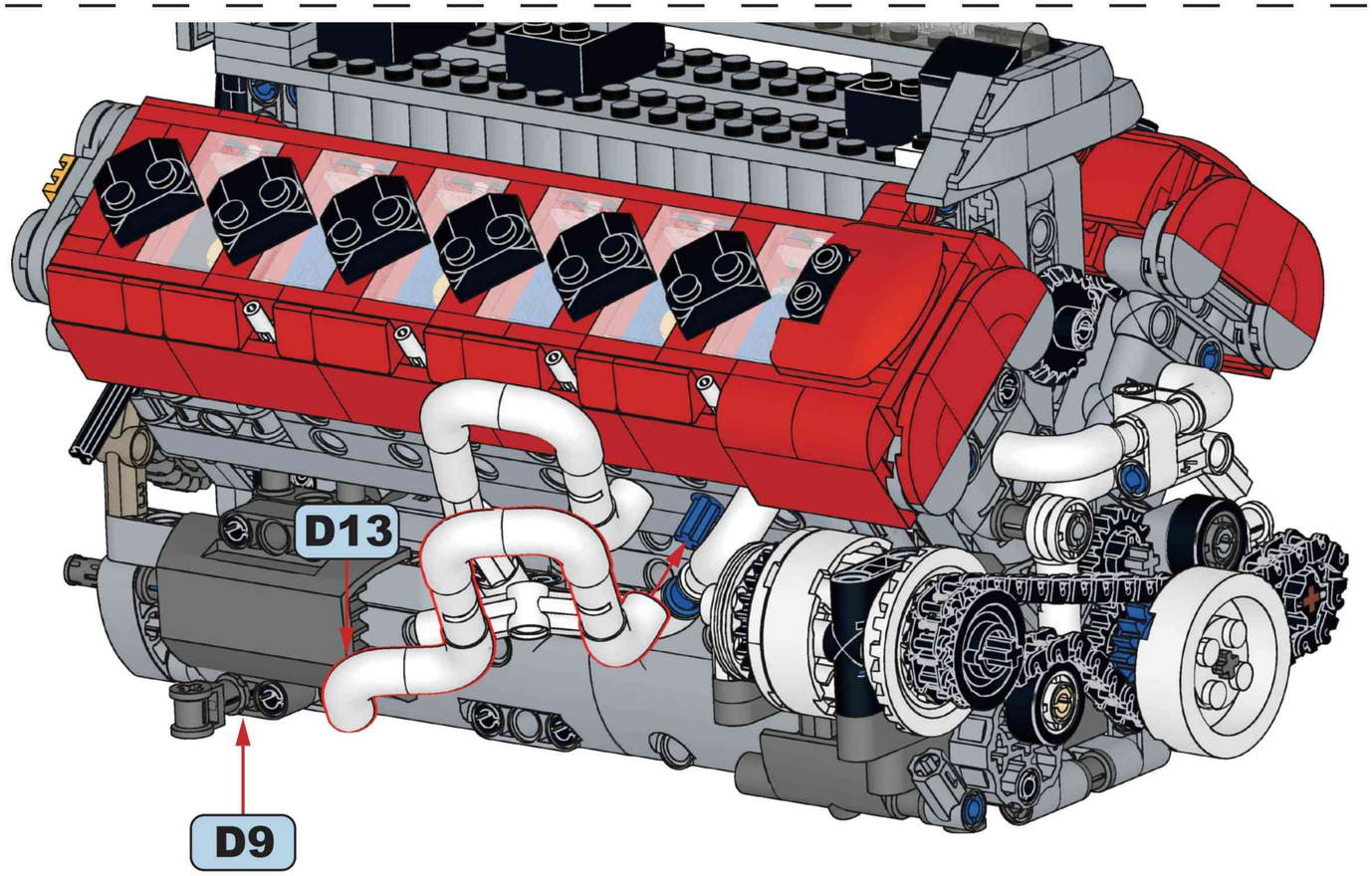

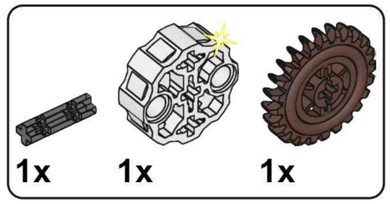

D15

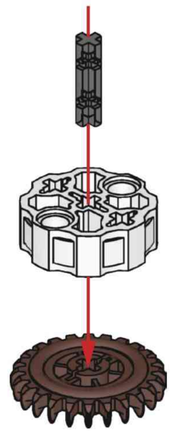

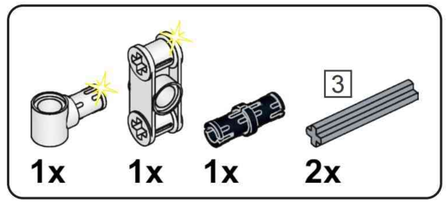

D16

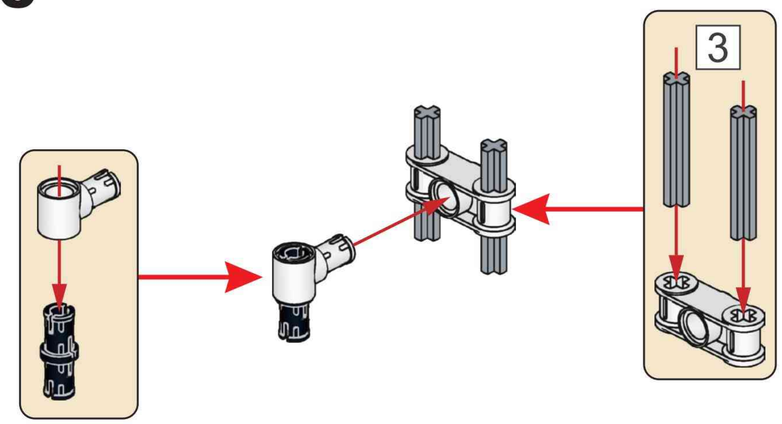

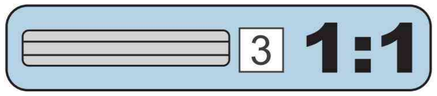

D17

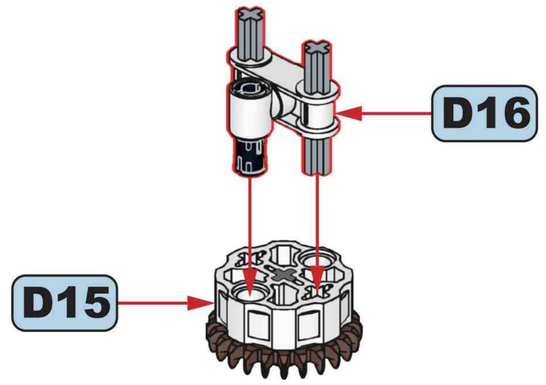

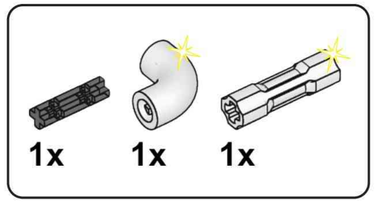

D18

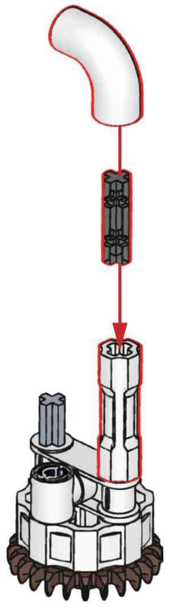

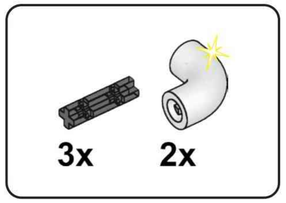

D19

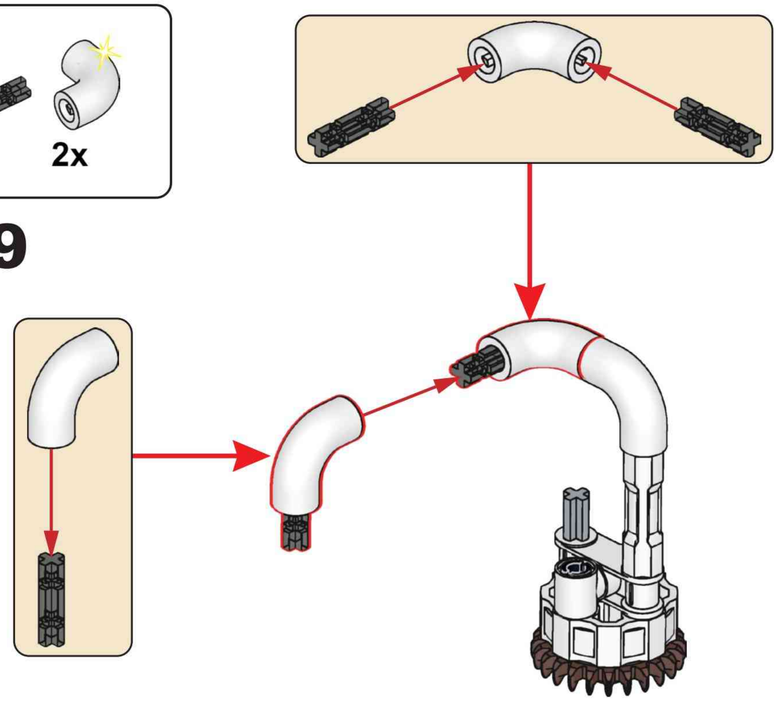

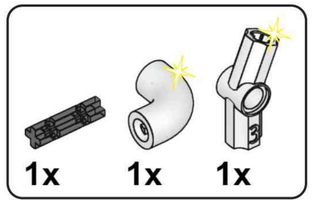

D20

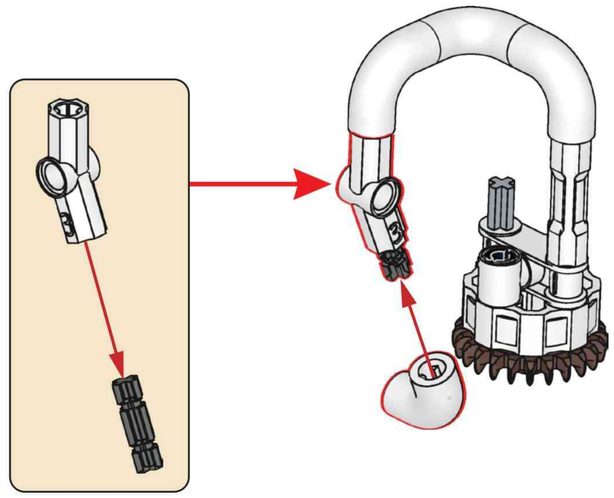

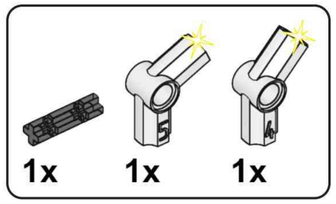

D21

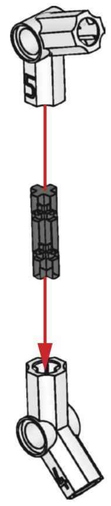

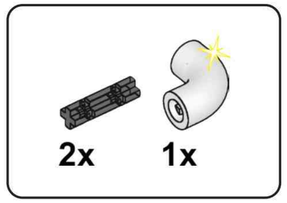

D22

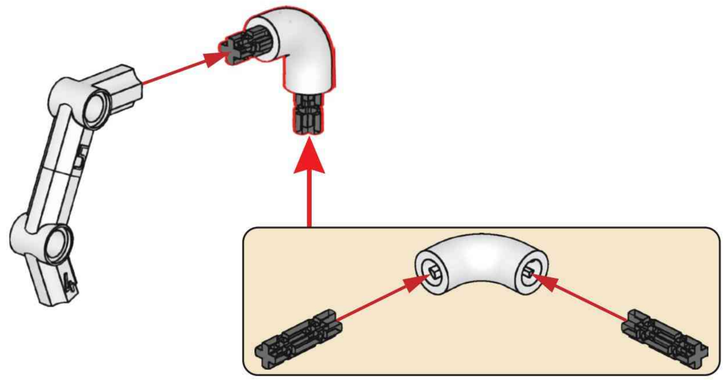

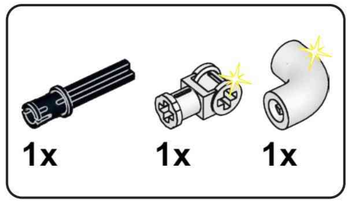

D23

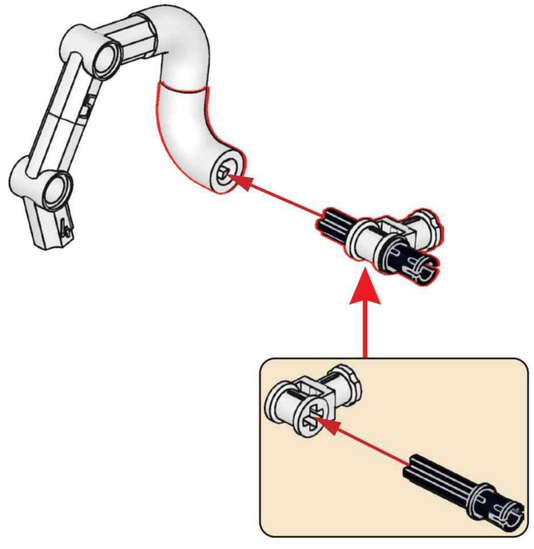

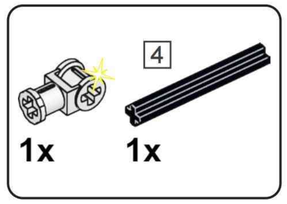

D24

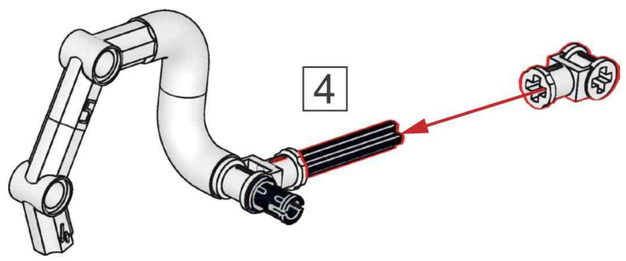

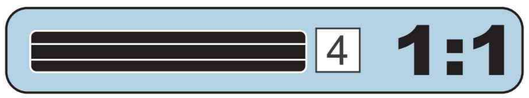

D25

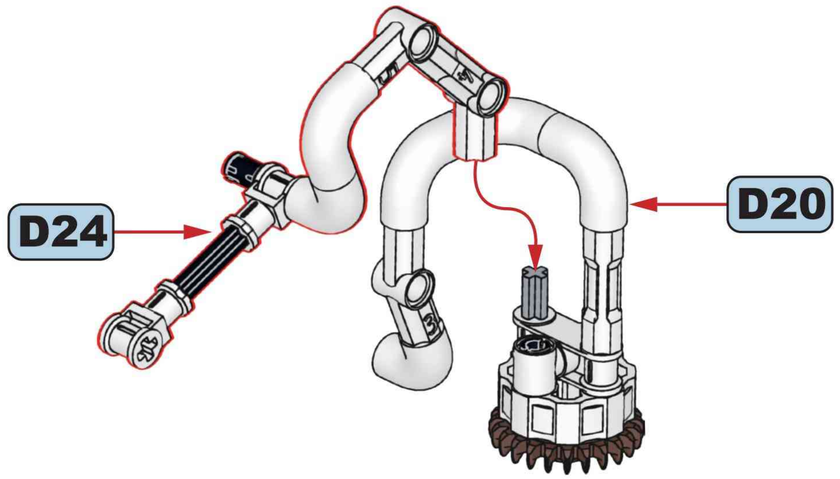

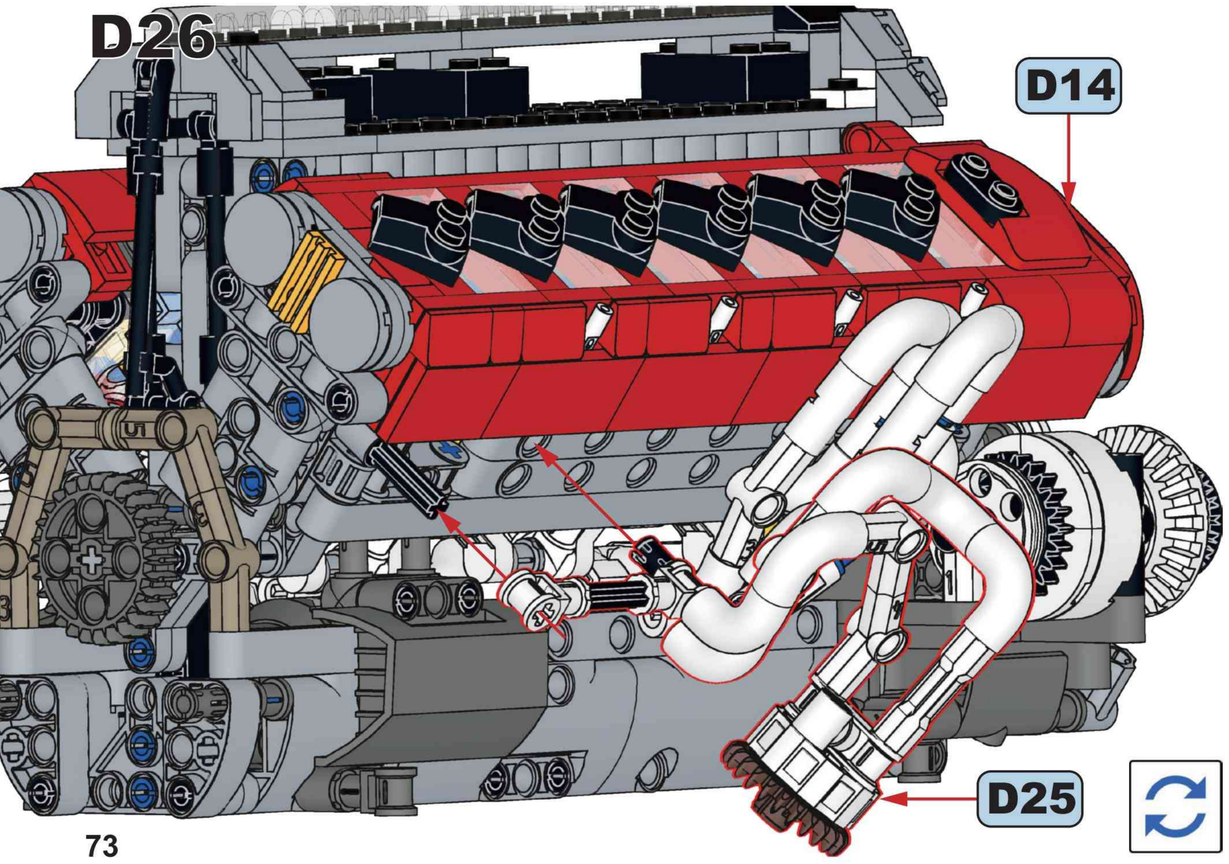

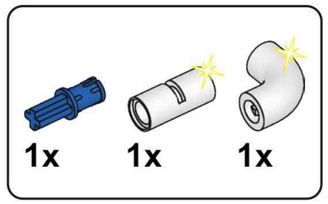

D27

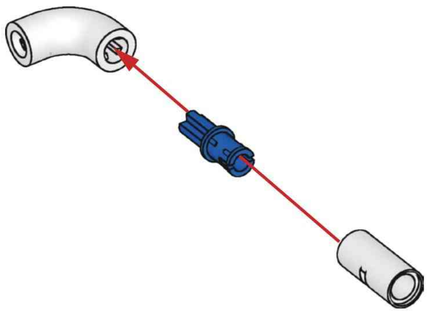

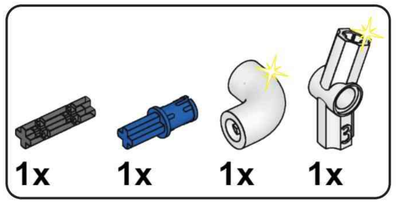

D28

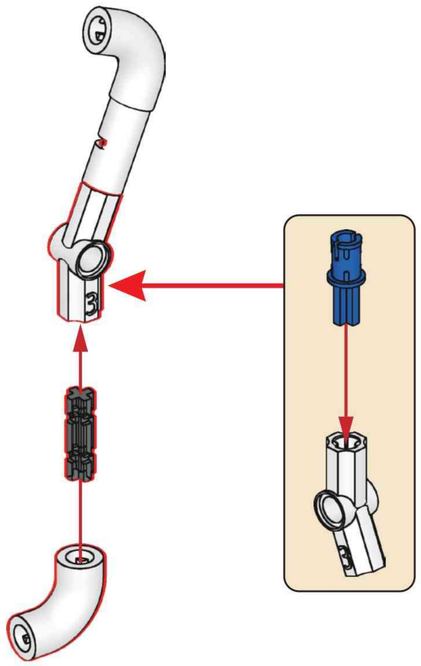

D29

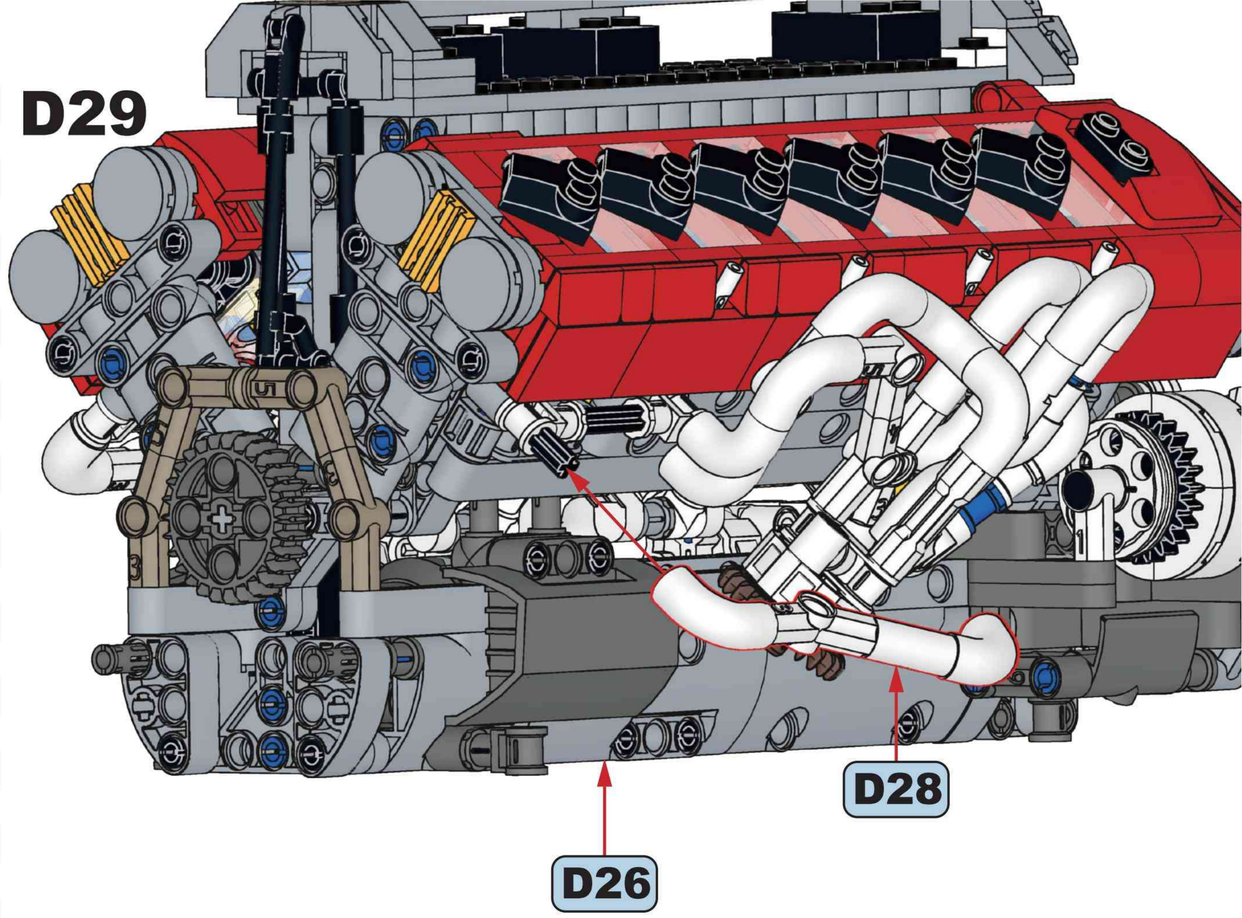

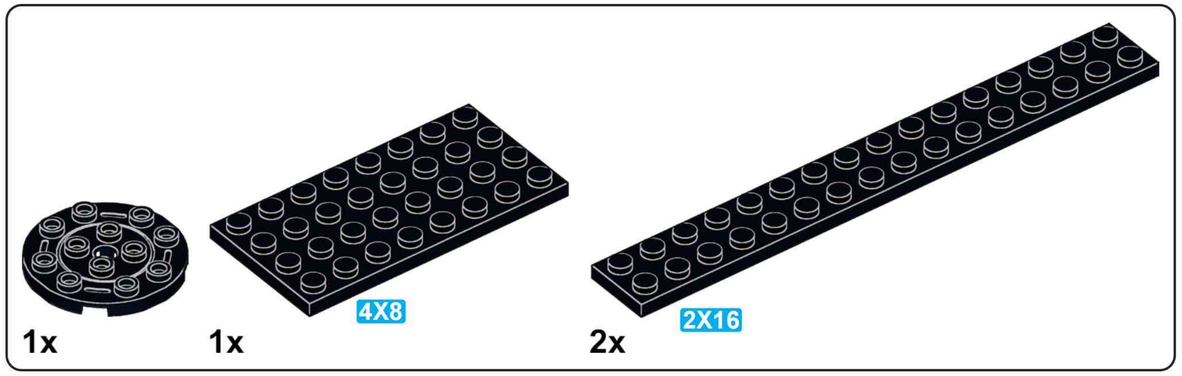

D30

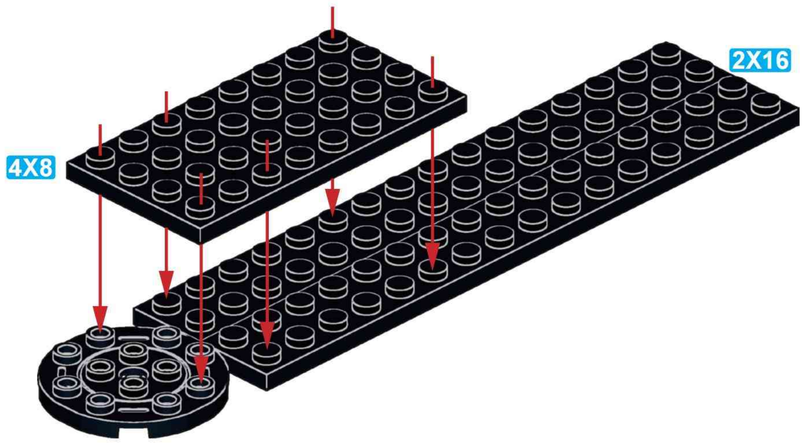

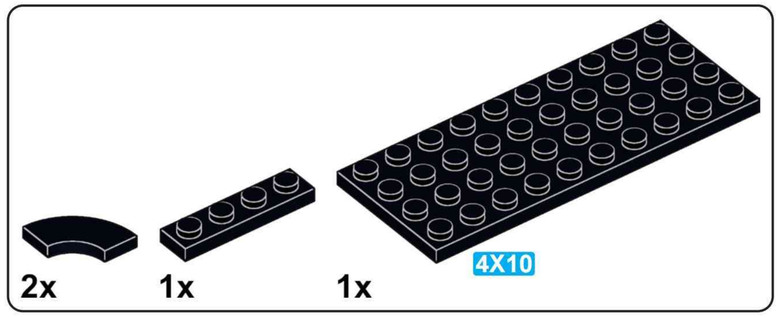

D31

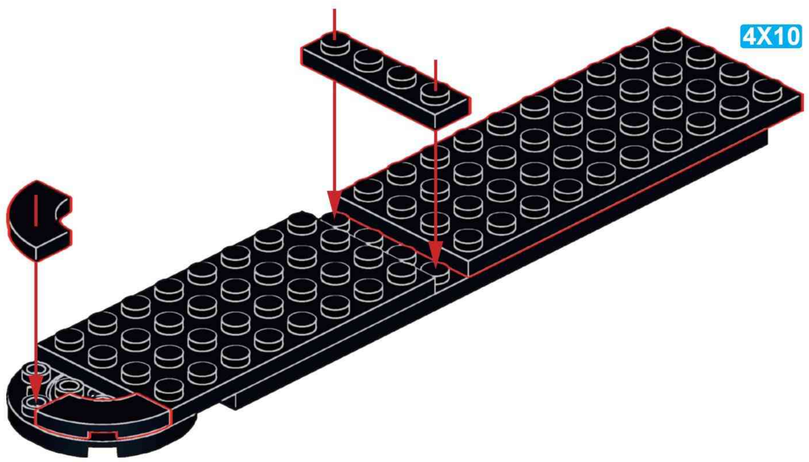

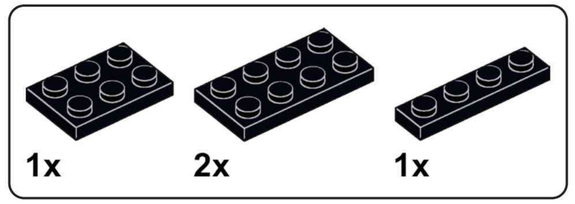

D32

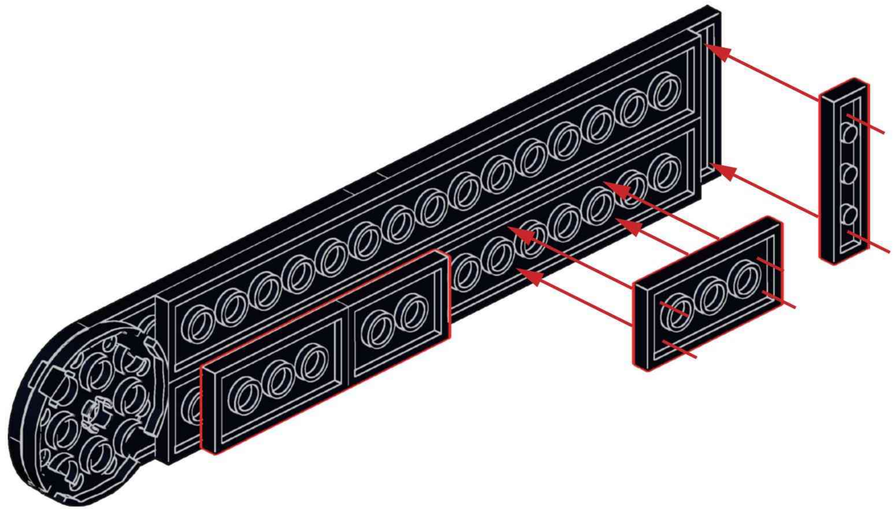

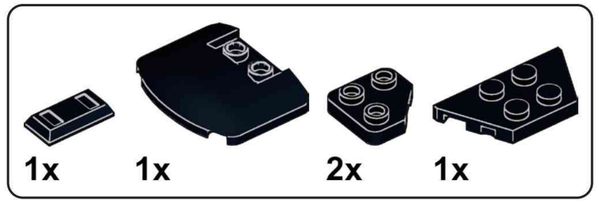

D33

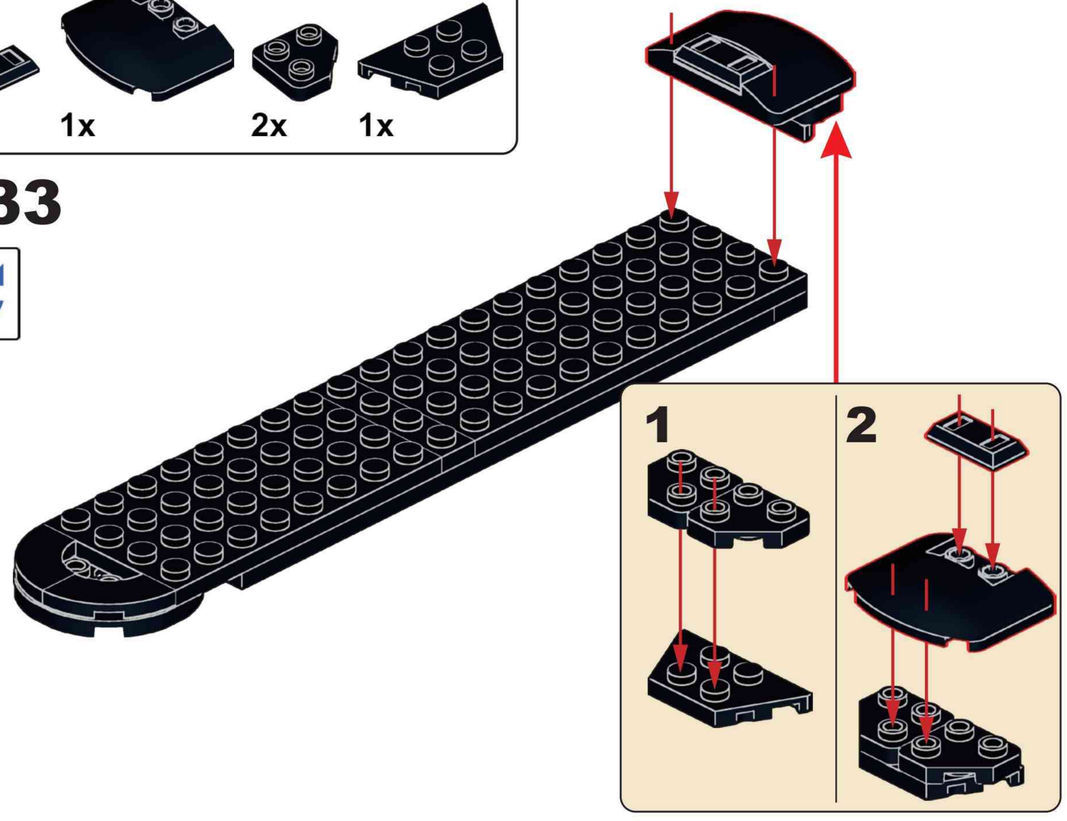

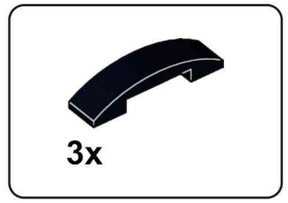

D34

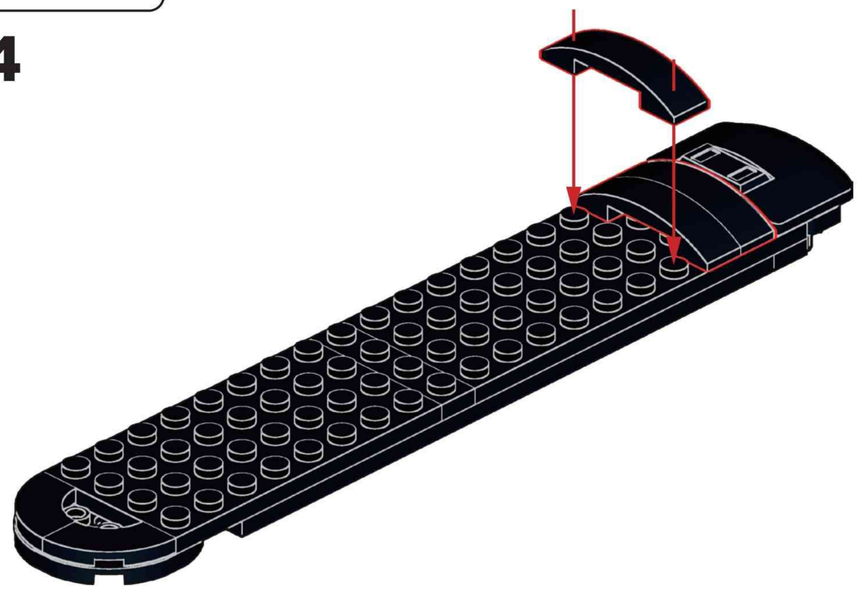

10x

D35

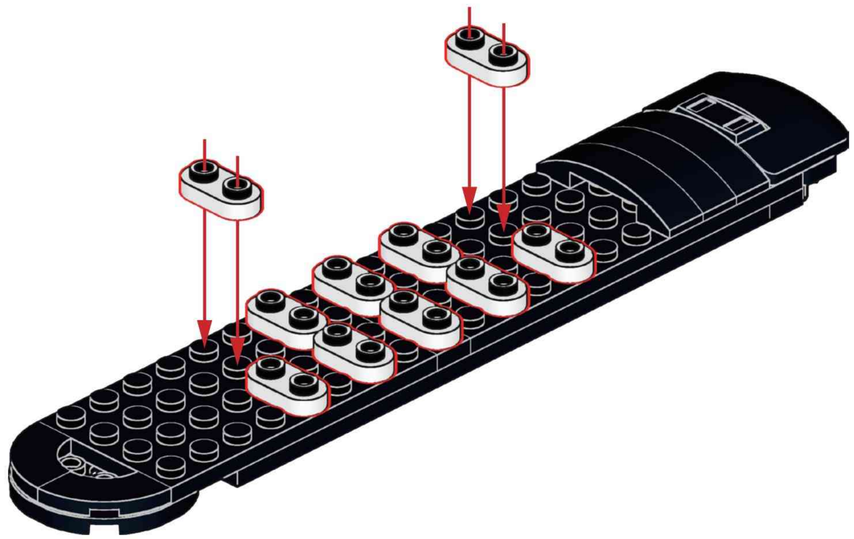

10x

D36

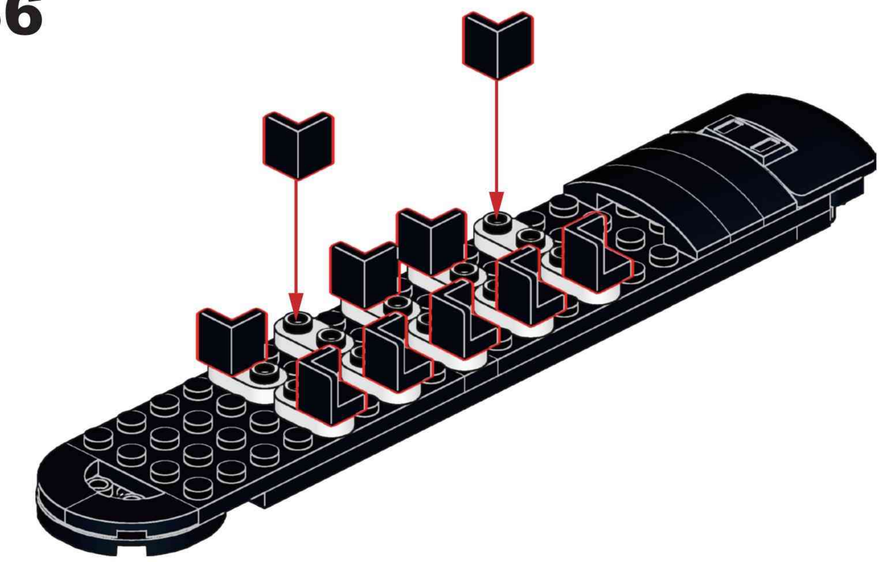

4x 4x

D37

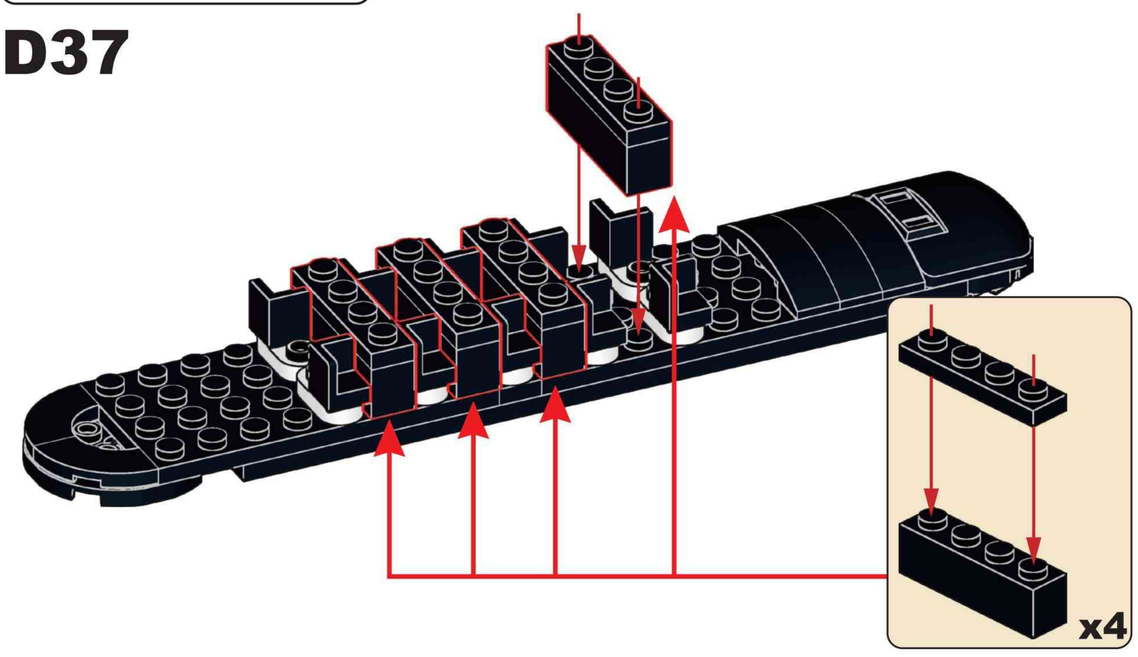

2x 1x 1x

D38

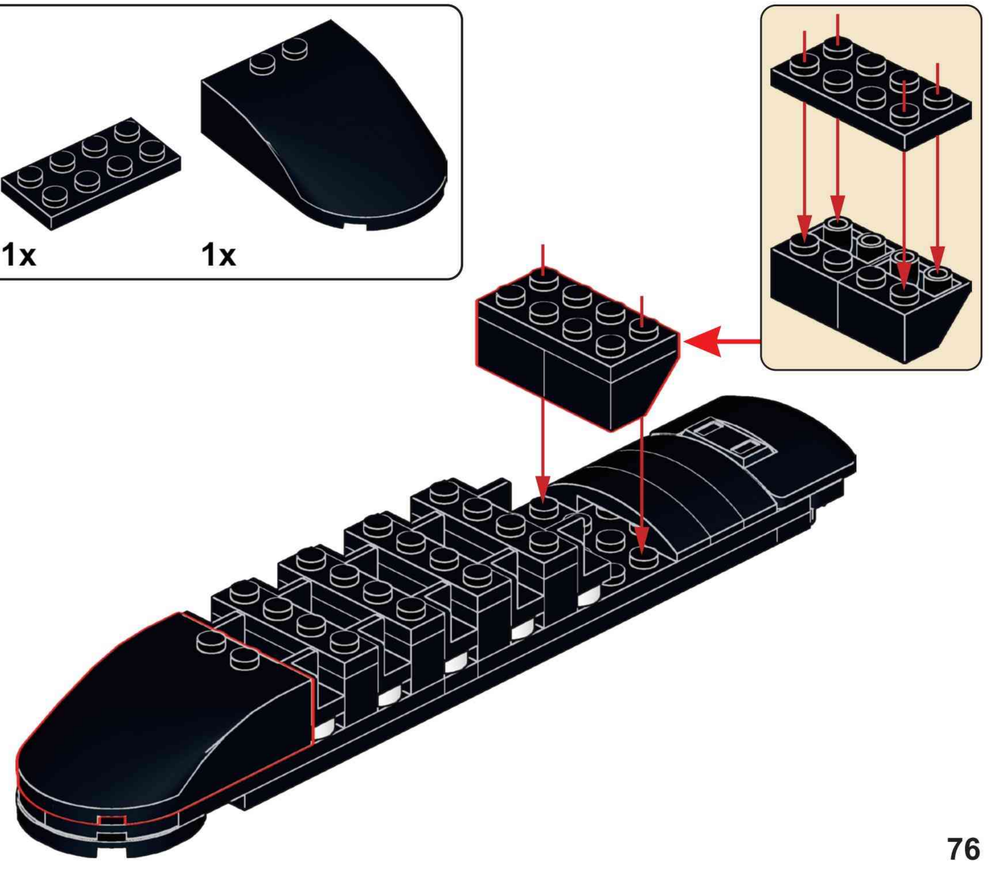

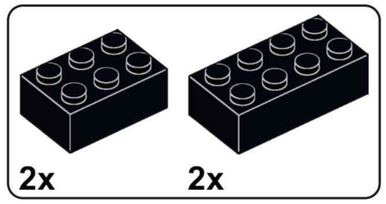

D39

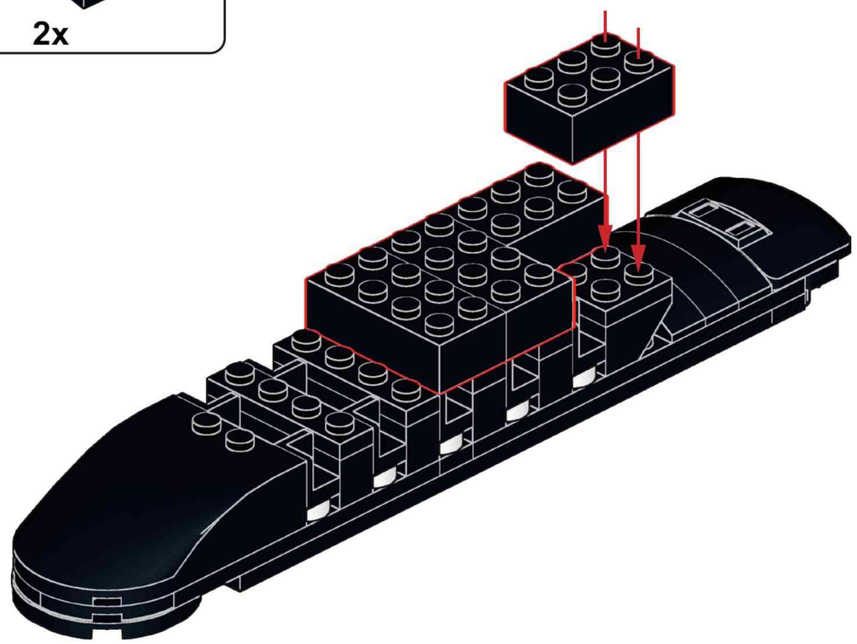

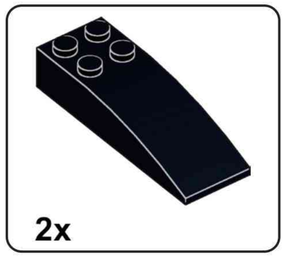

D40

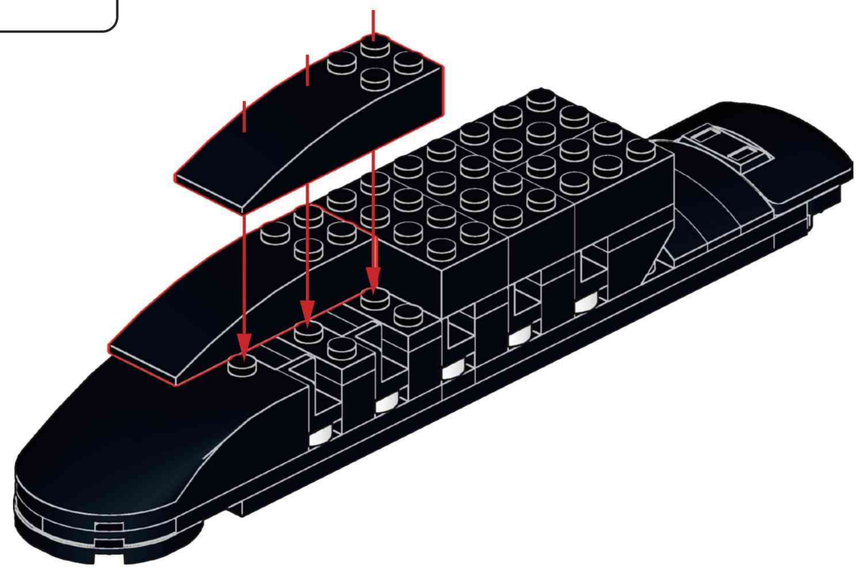

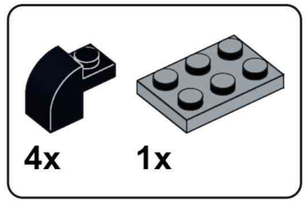

D41

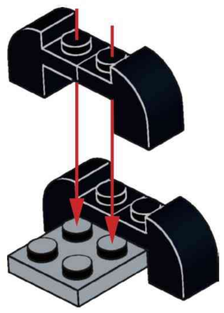

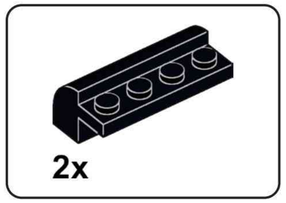

D42

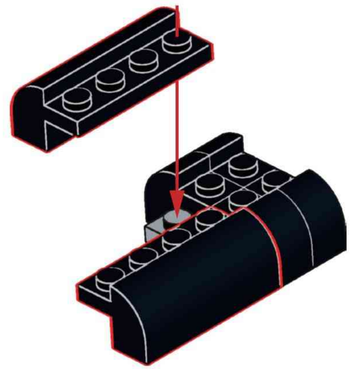

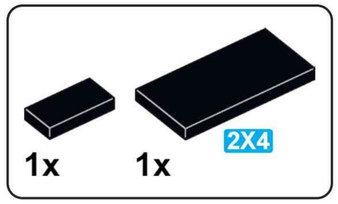

D43

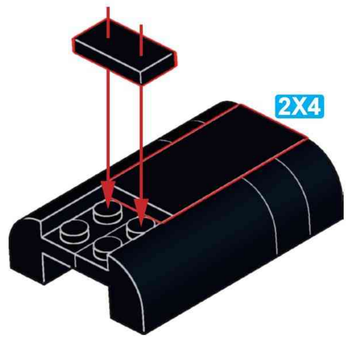

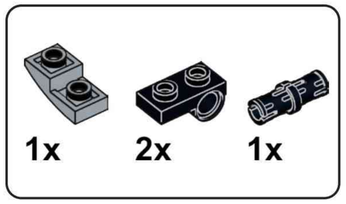

D44

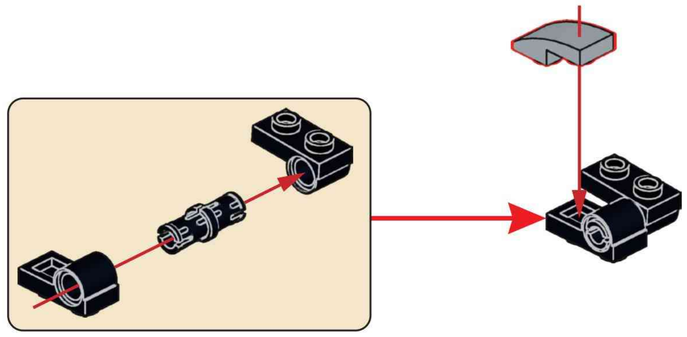

D45

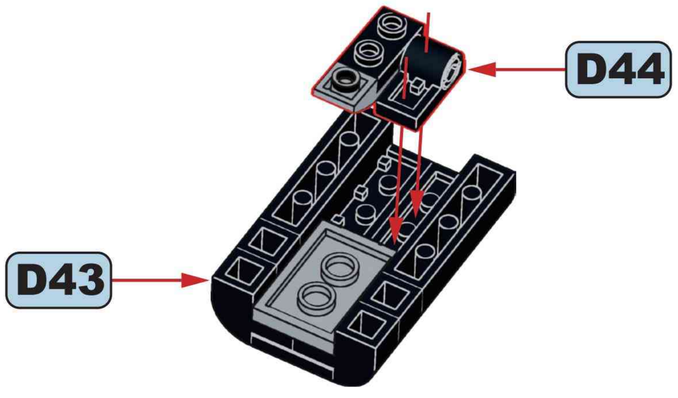

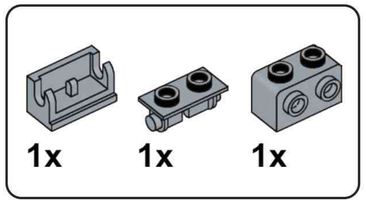

D46

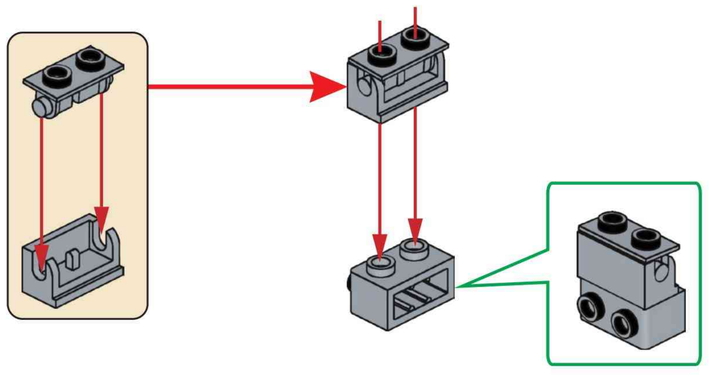

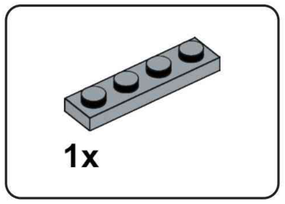

D47

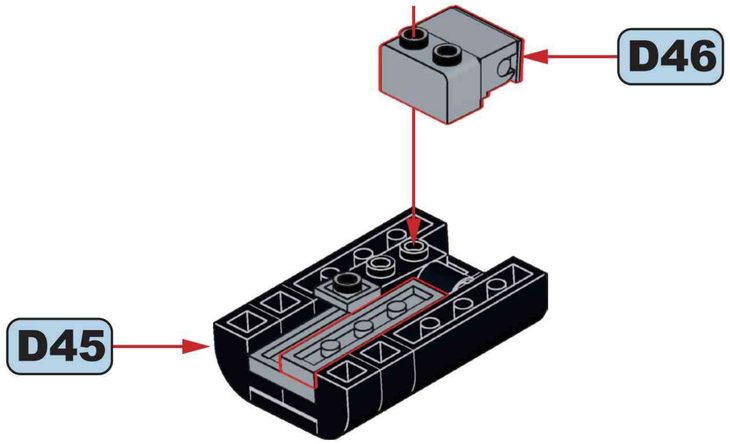

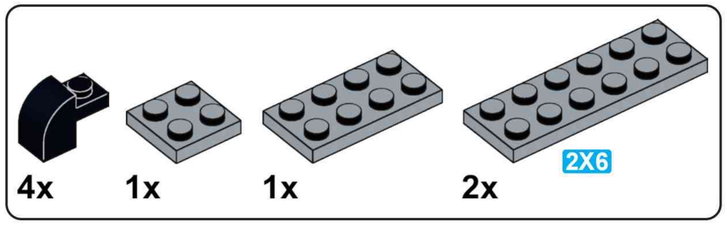

D48

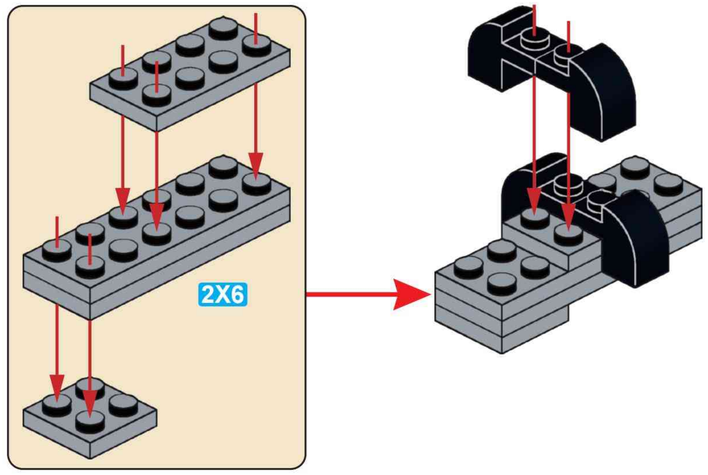

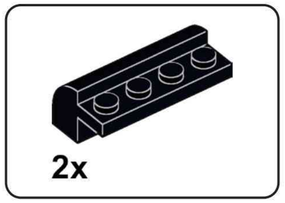

D49

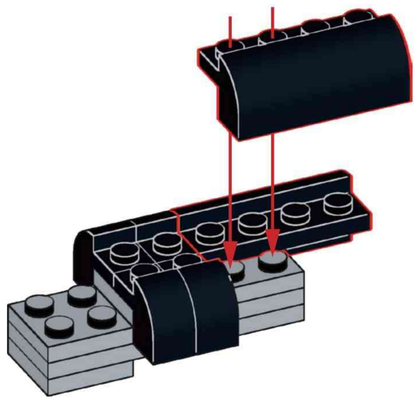

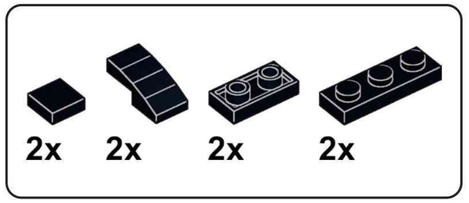

D50

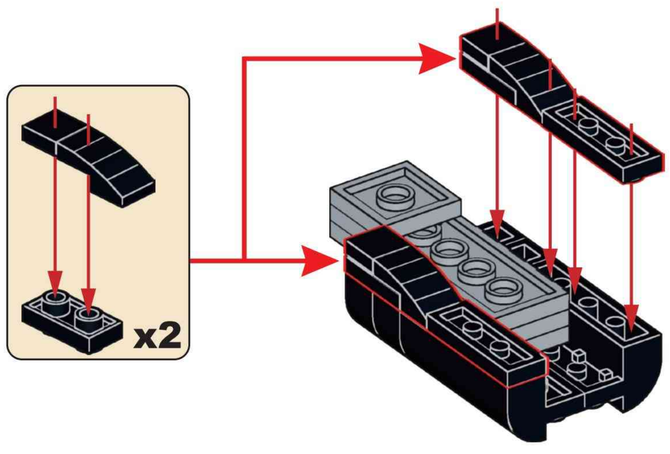

D51

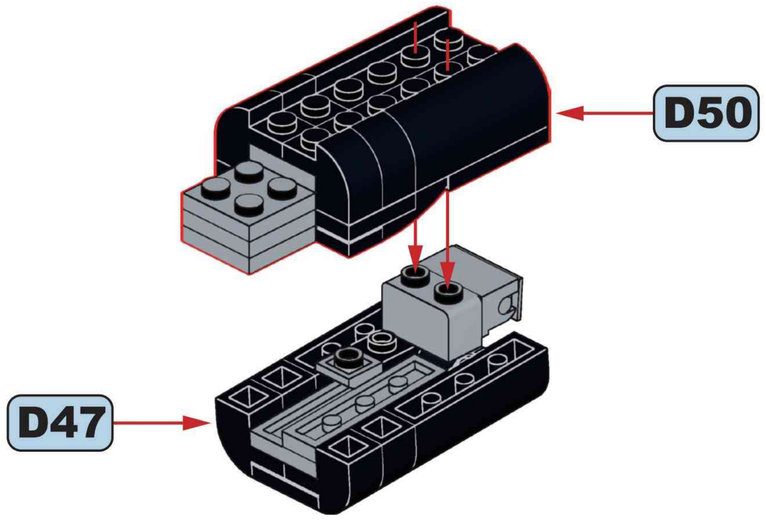

D52

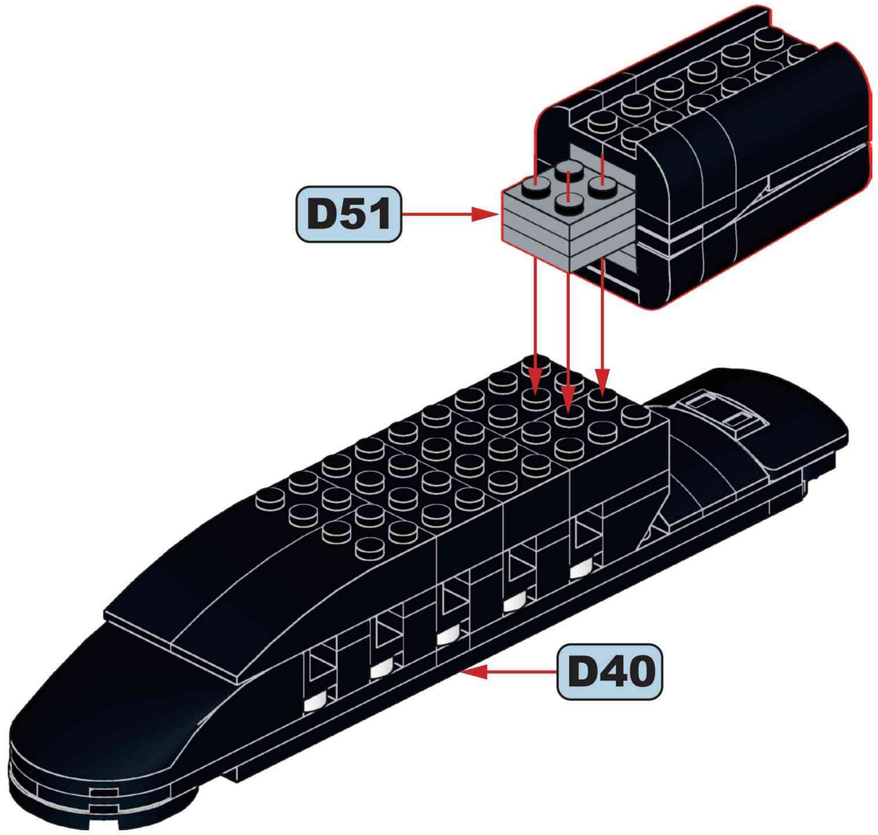

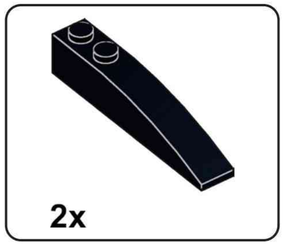

D53

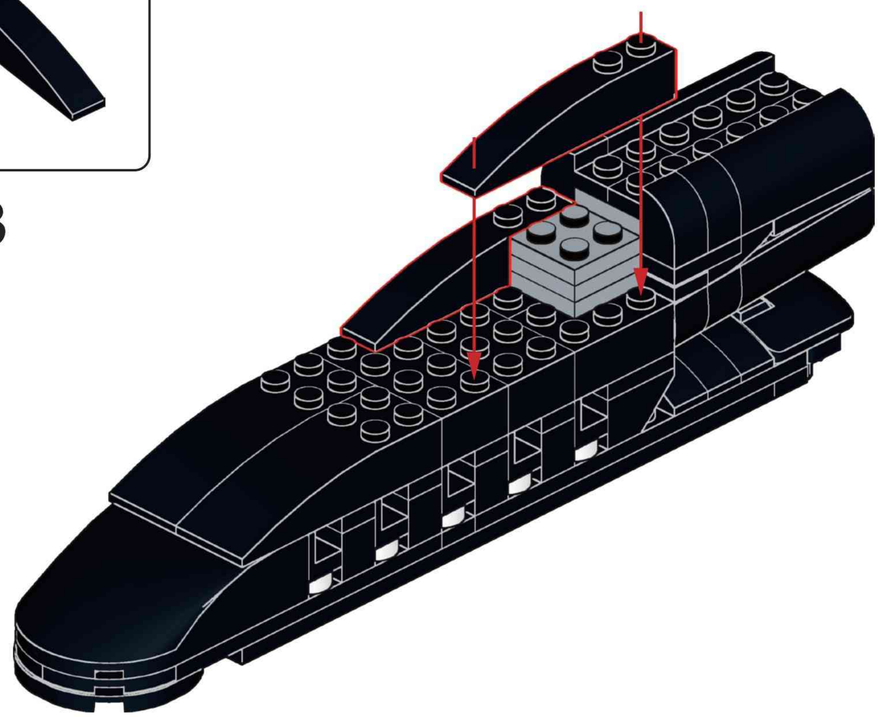

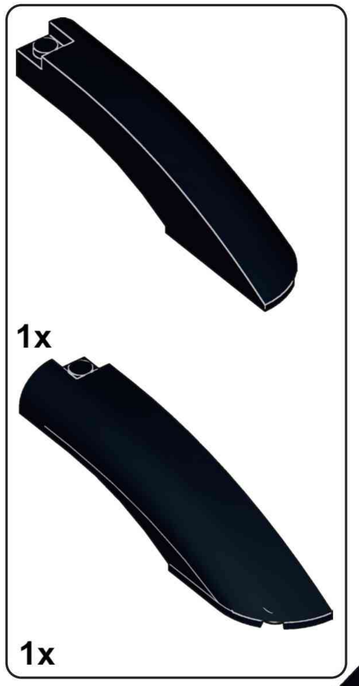

D54

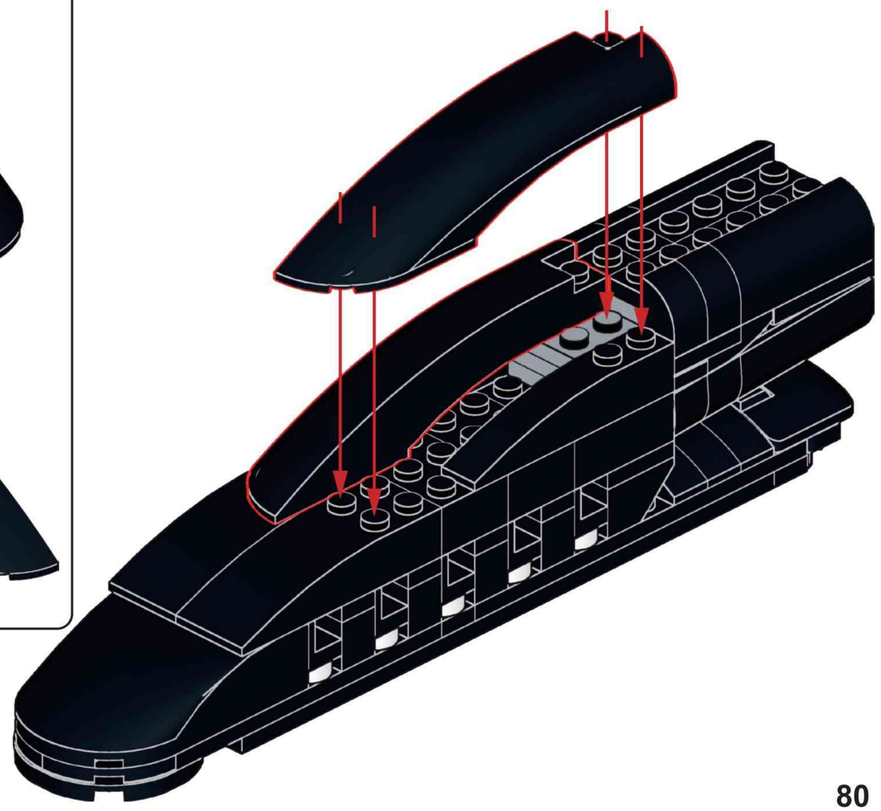

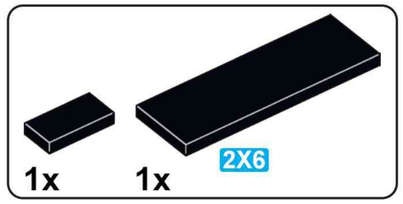

D55

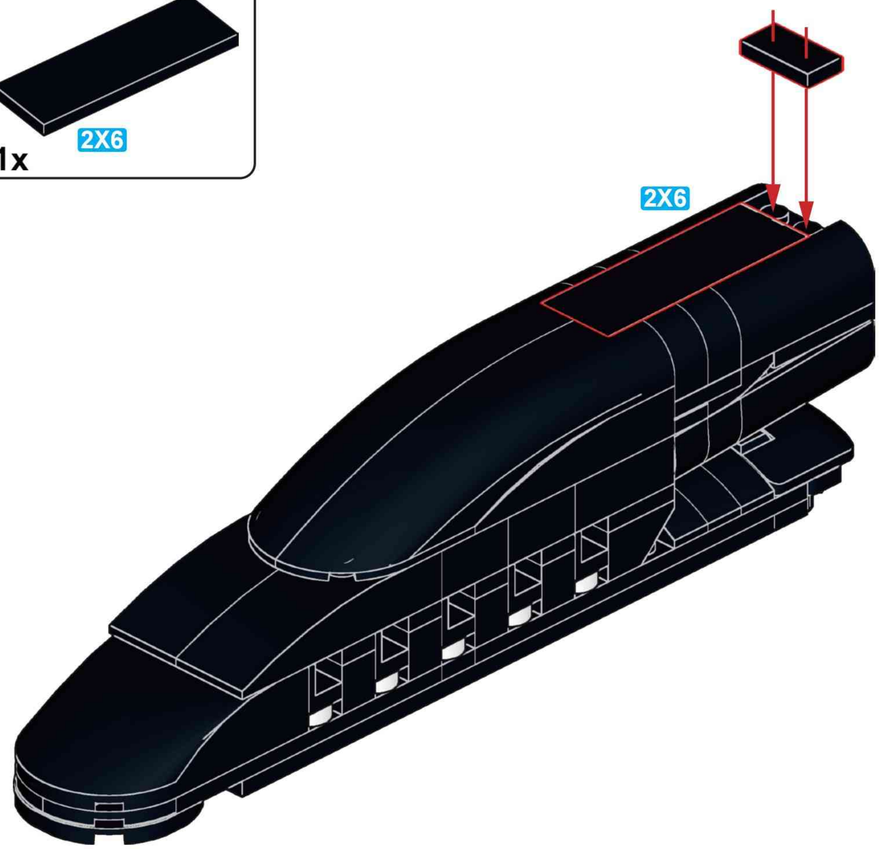

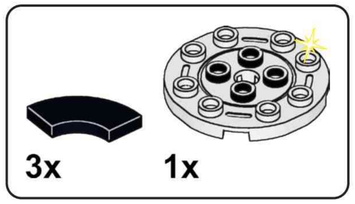

D56

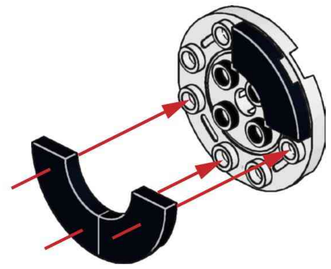

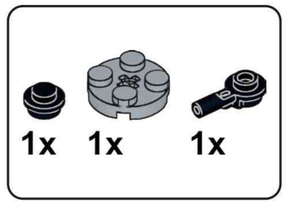

D57

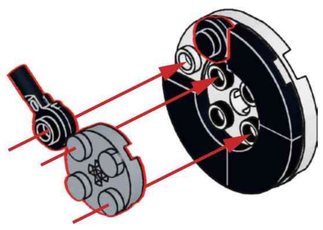

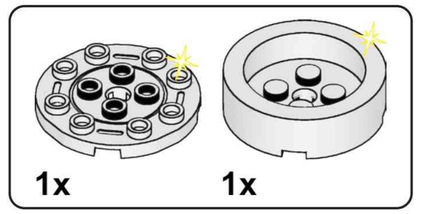

D58

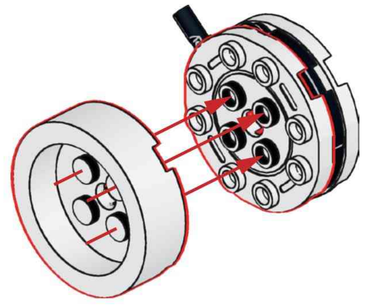

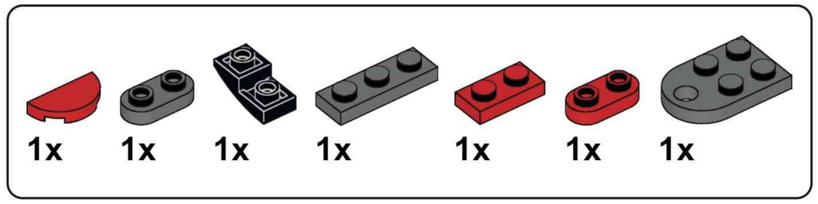

D59

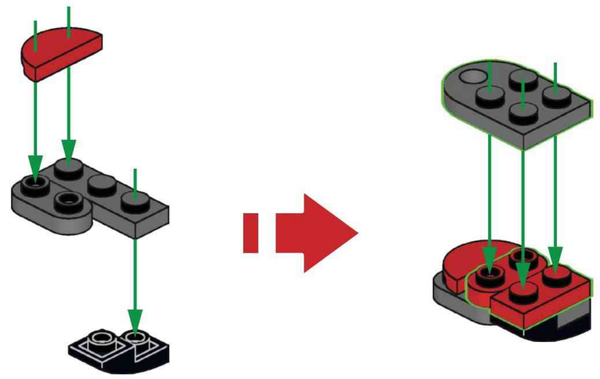

D60

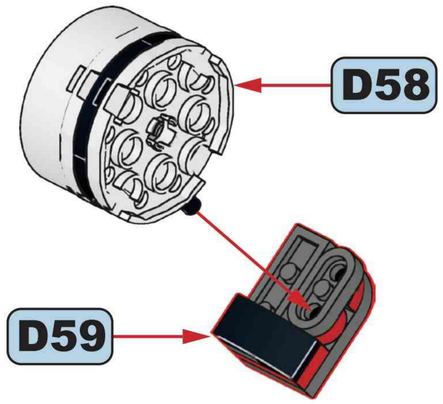

D61

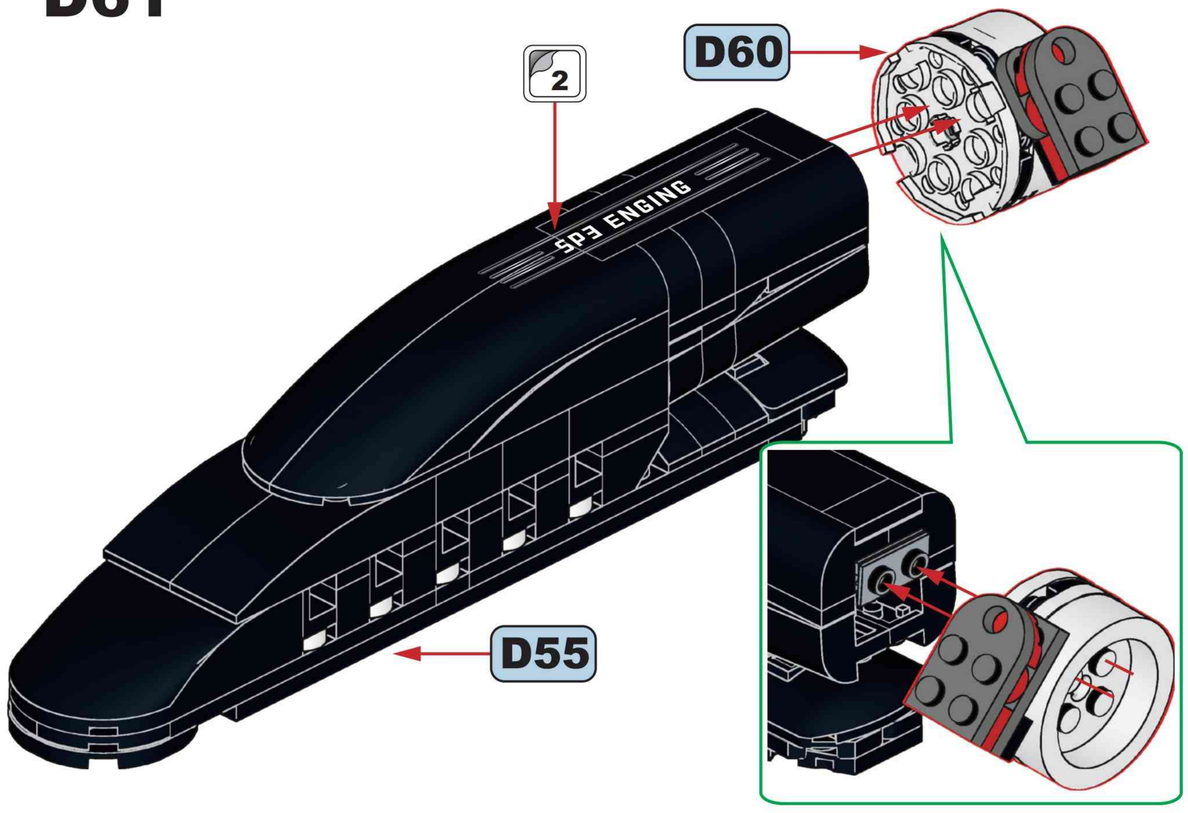

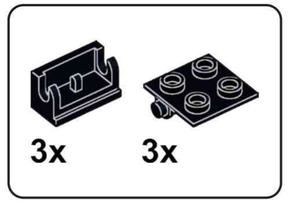

D62

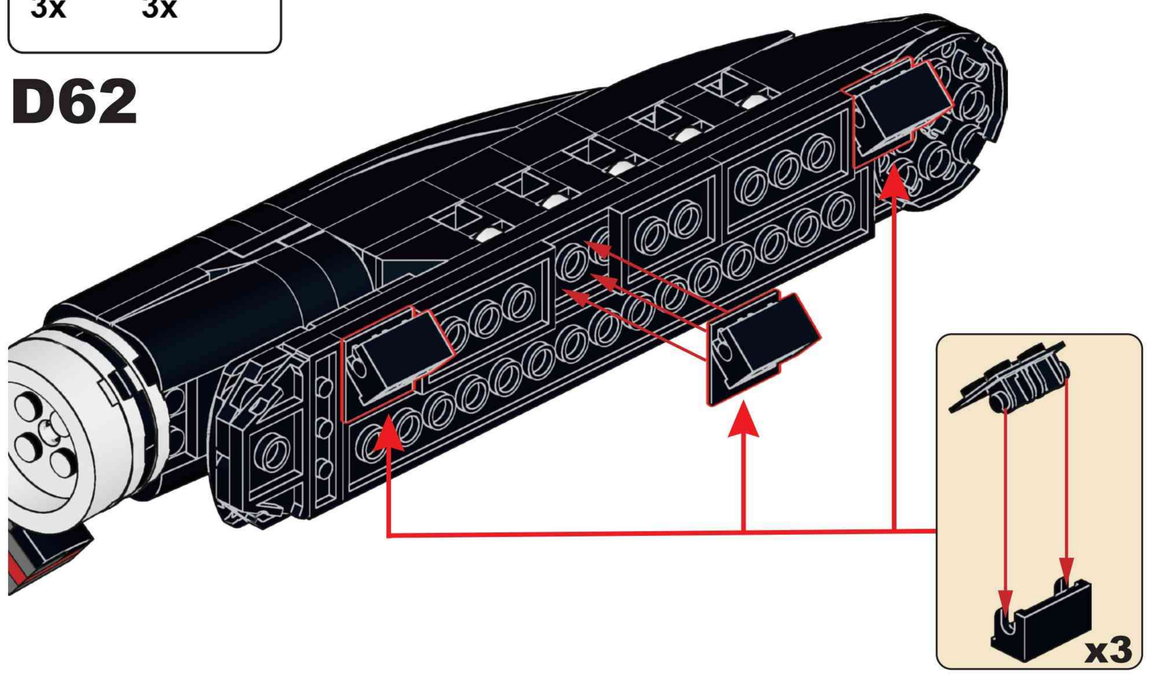

D63

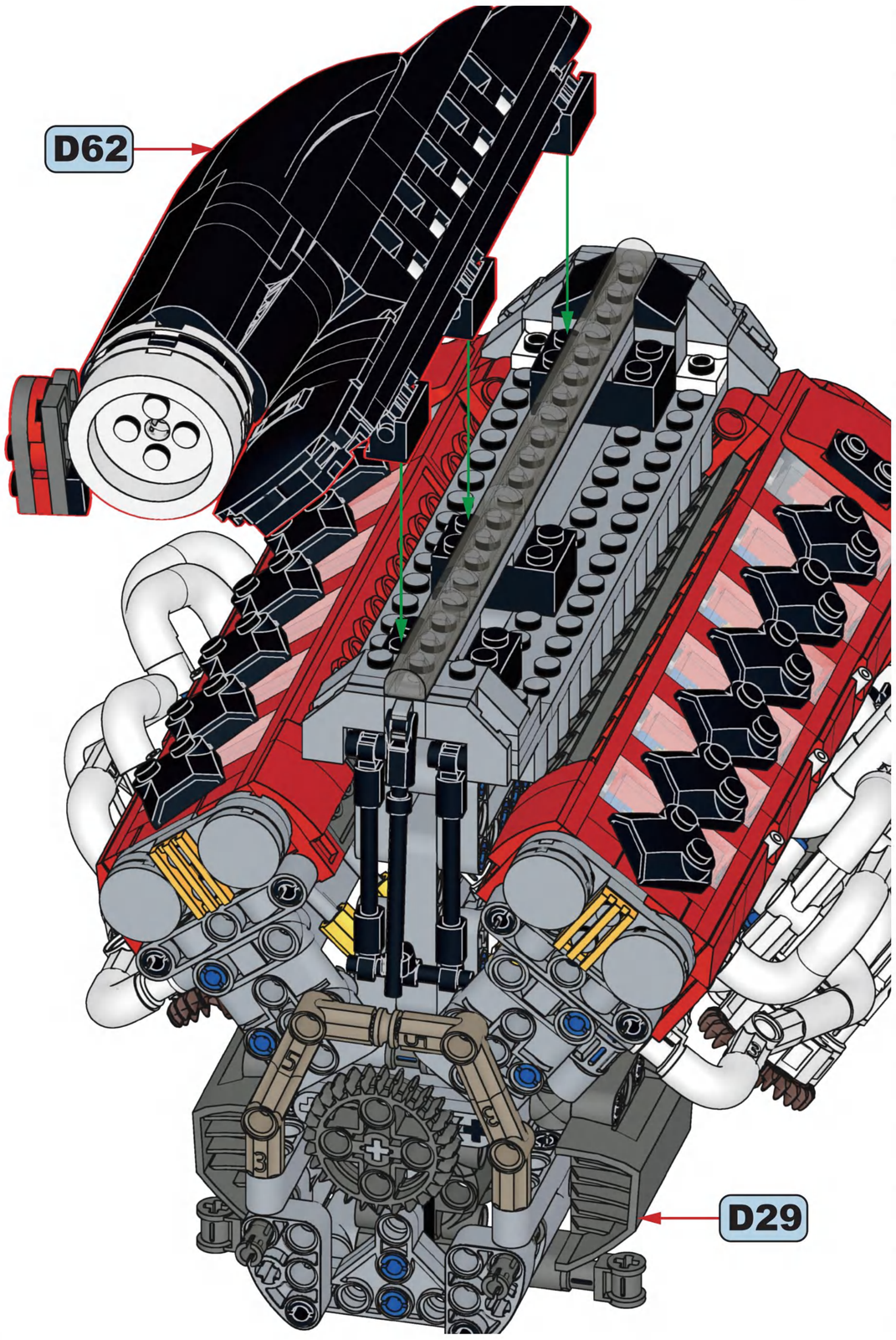

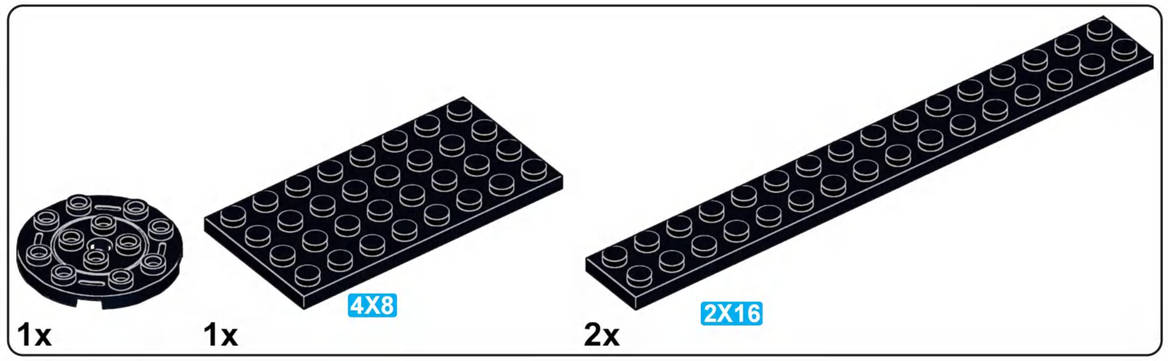

D64

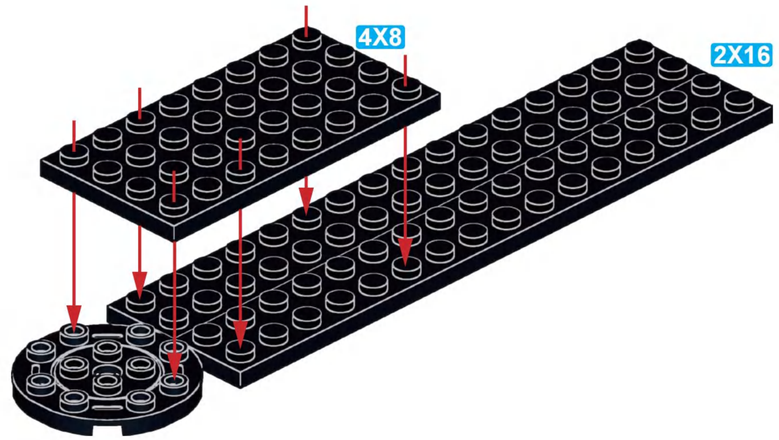

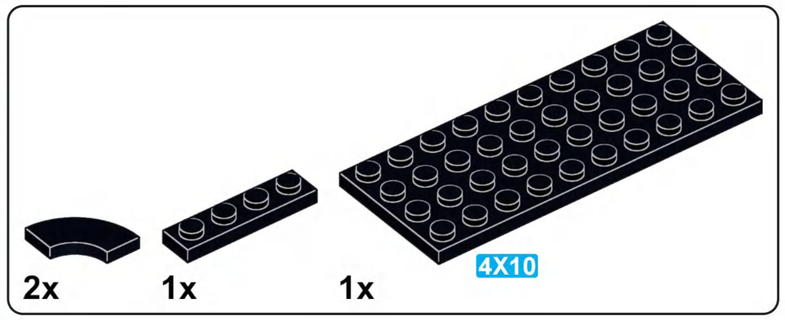

D65

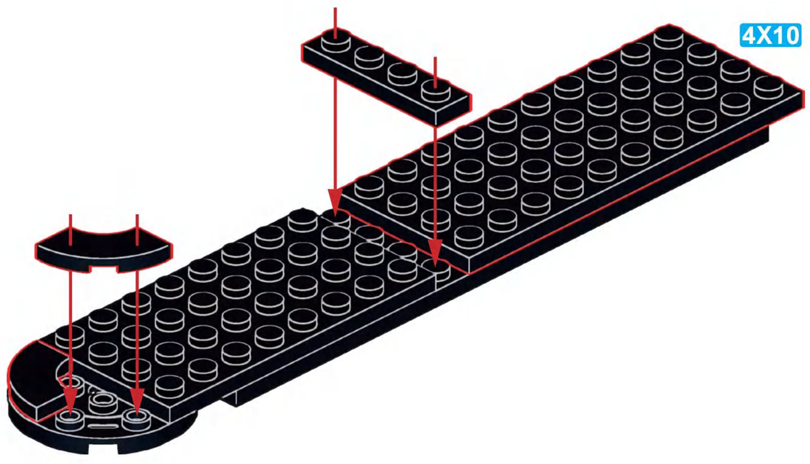

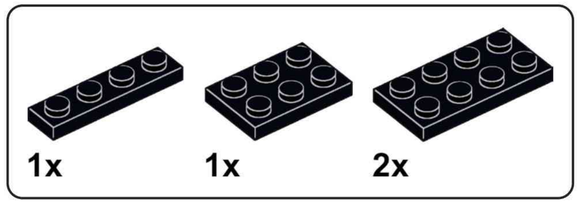

D66

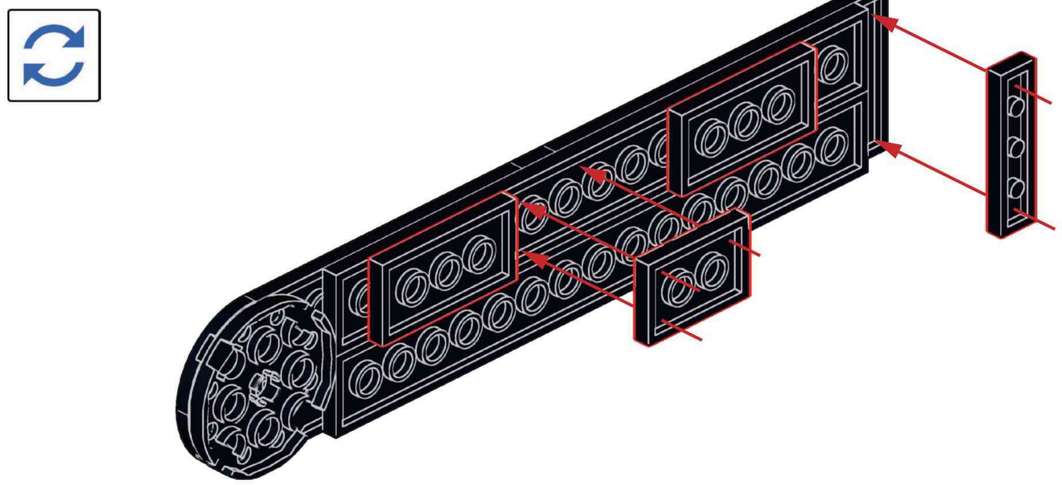

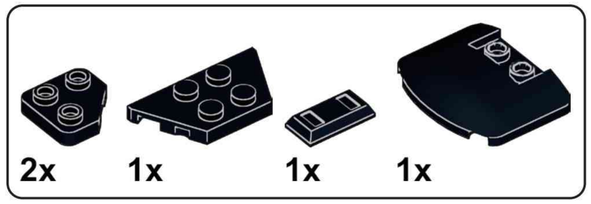

D67

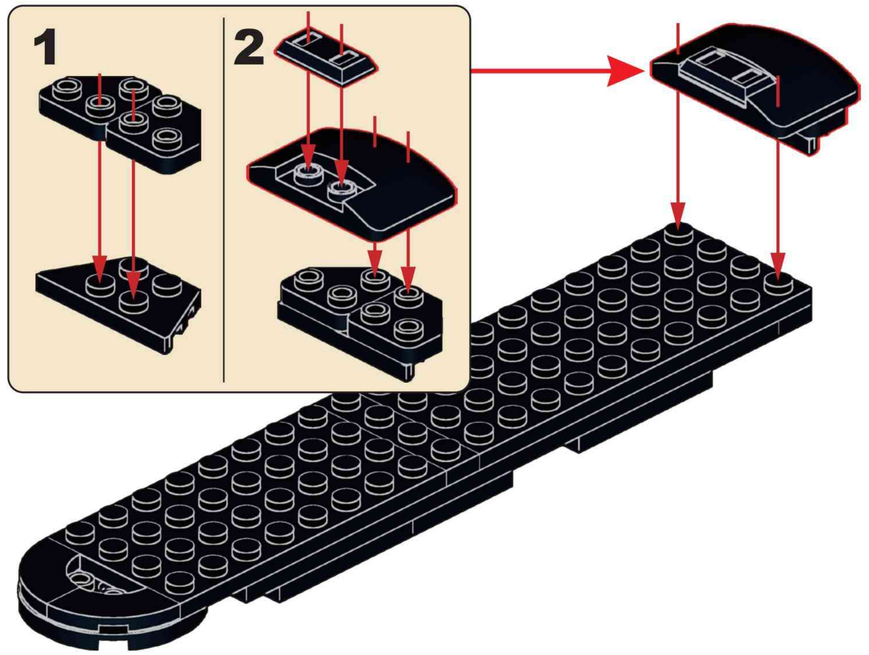

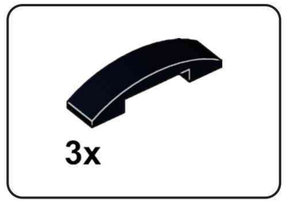

D68

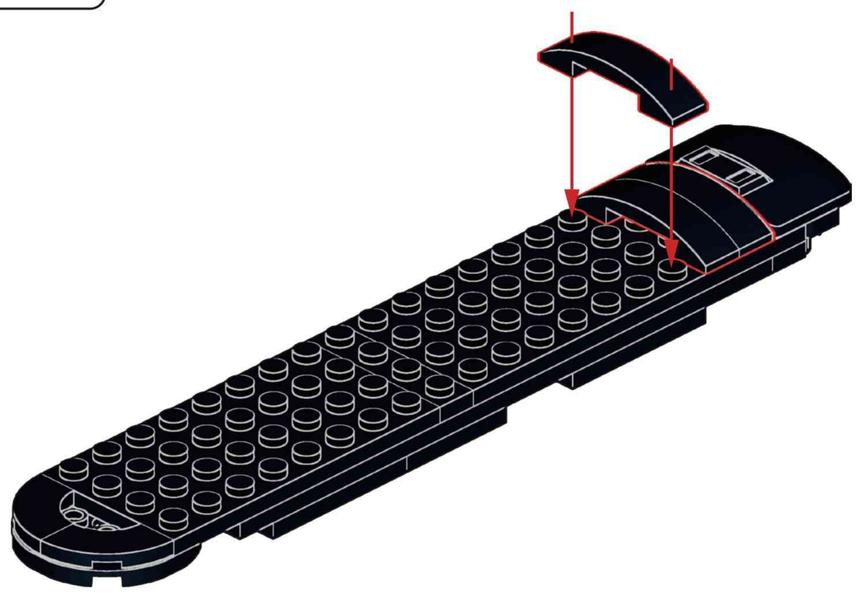

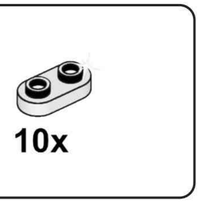

D69

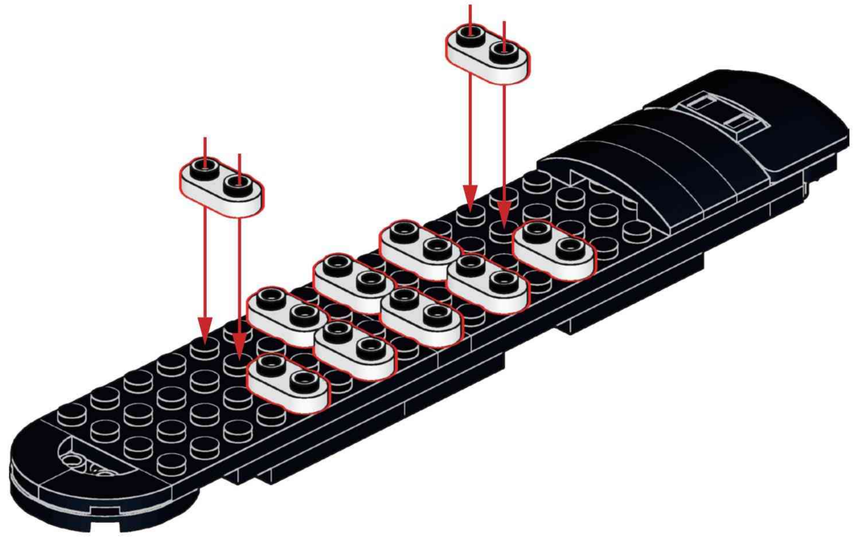

10x

D70

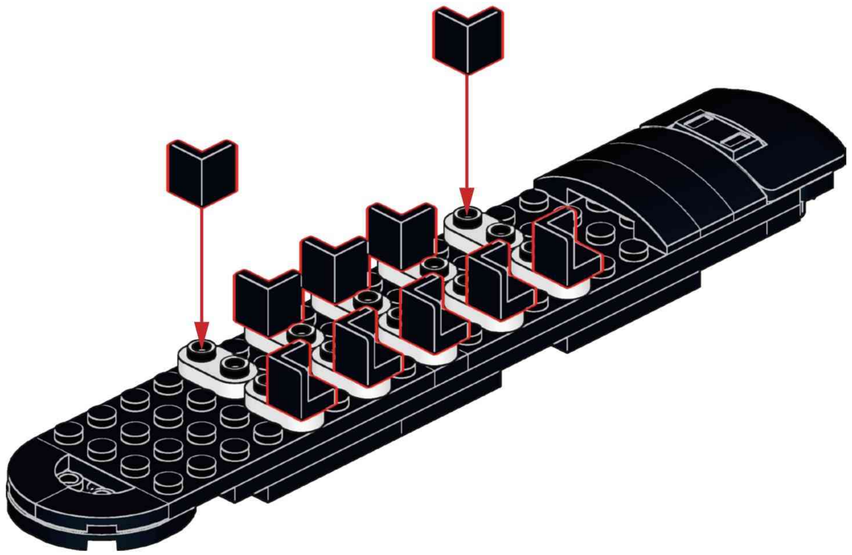

4x 4x

D71

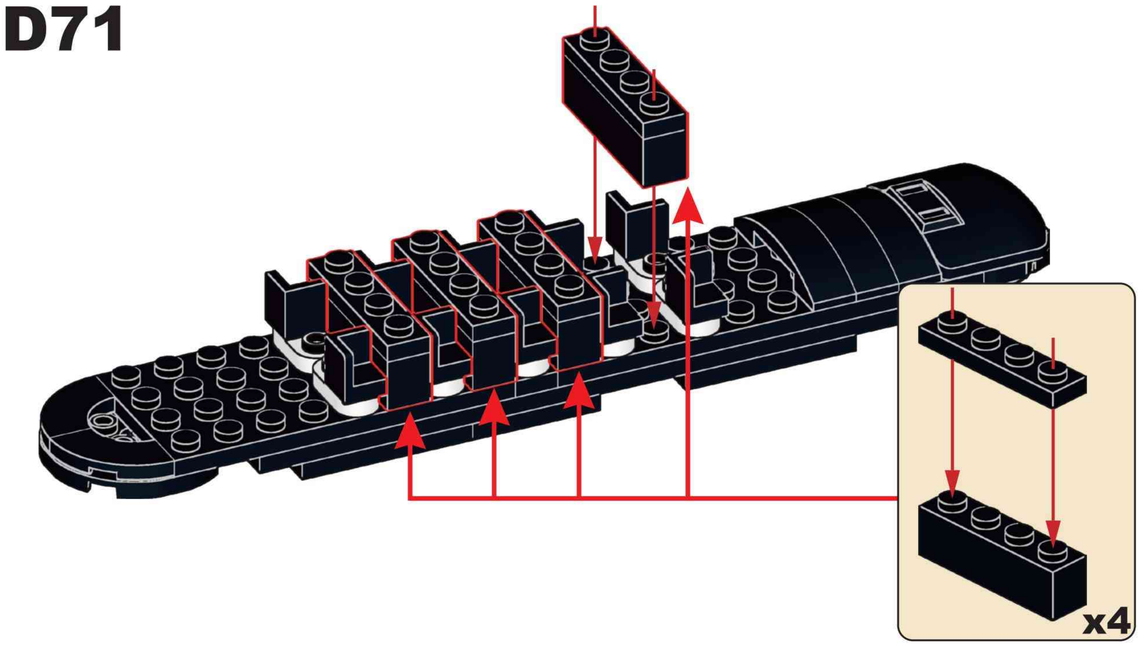

2x 1x 1x

D72

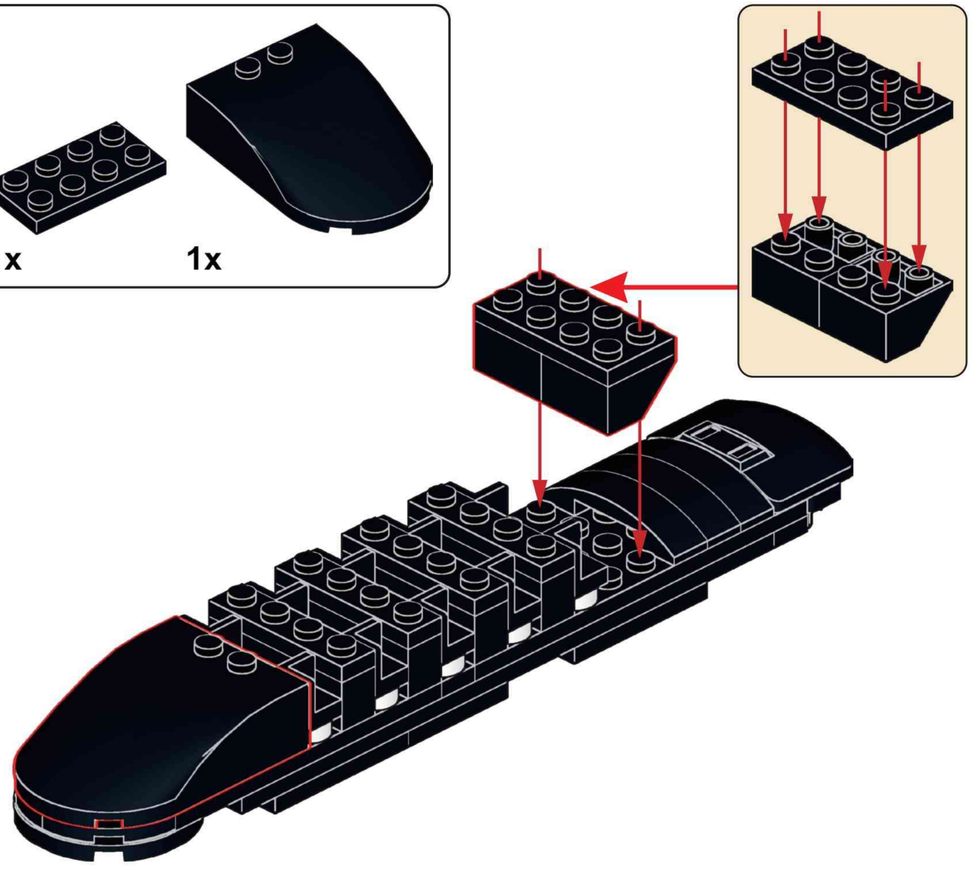

2x 2x 2x

D73

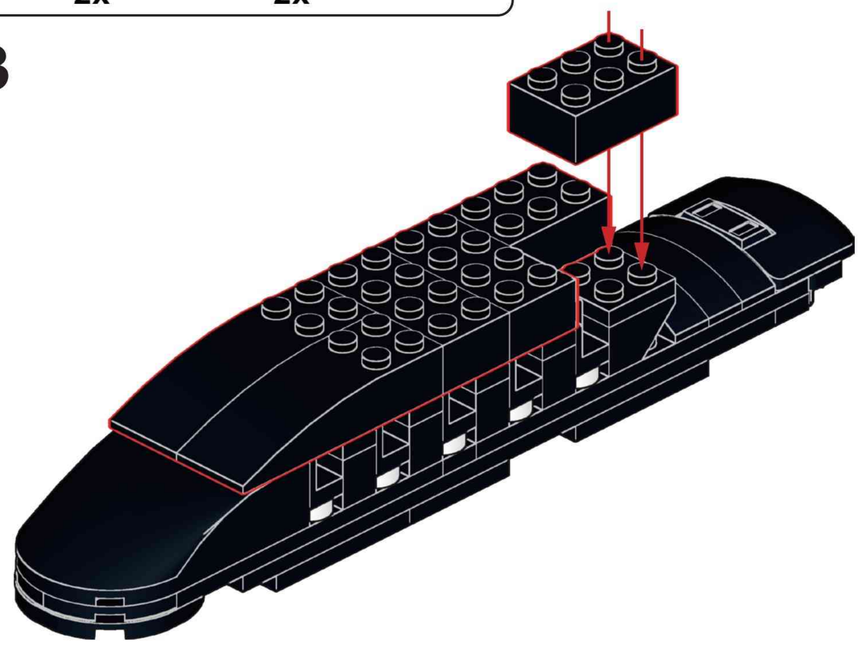

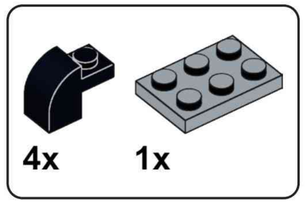

D74

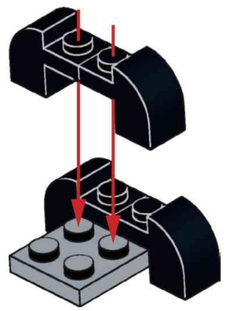

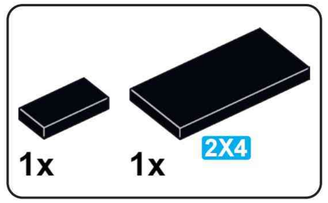

D76

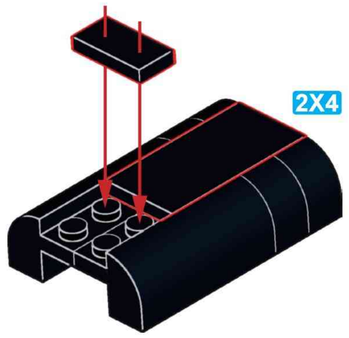

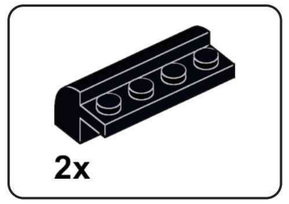

D75

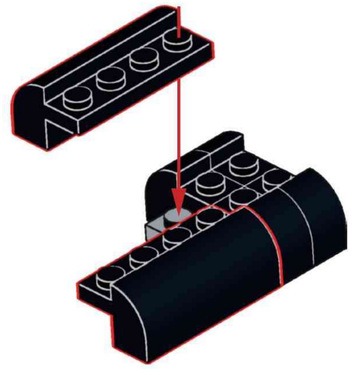

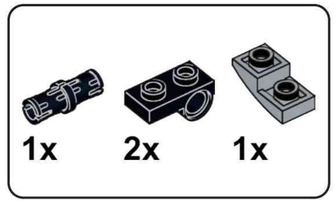

D77

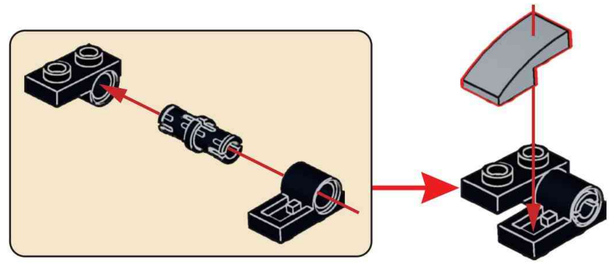

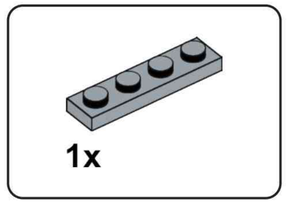

D78

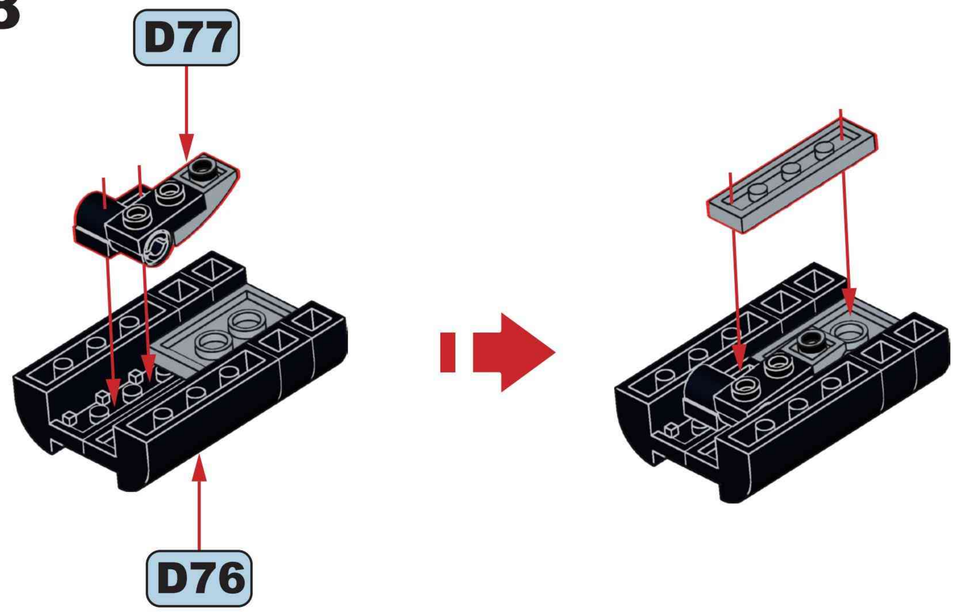

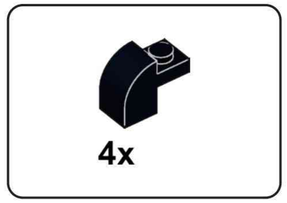

D80

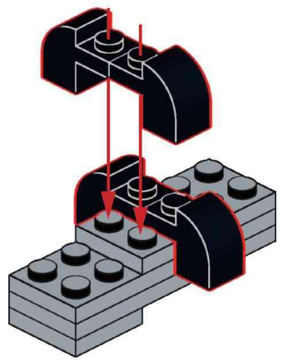

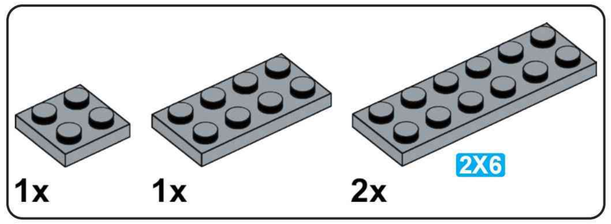

D79

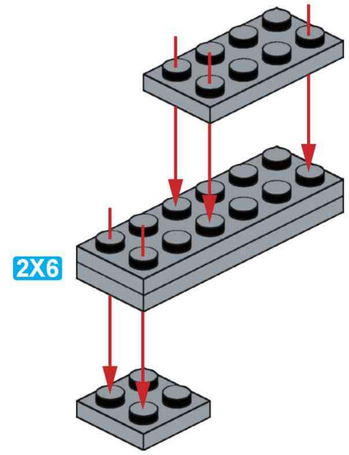

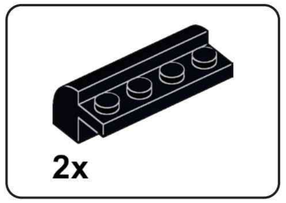

D81

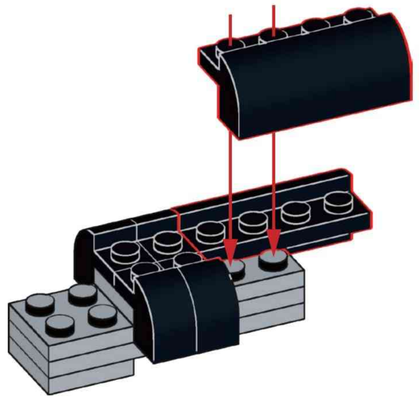

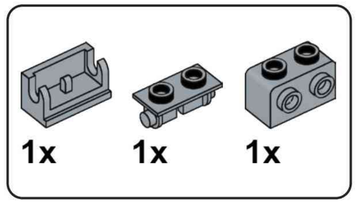

D82

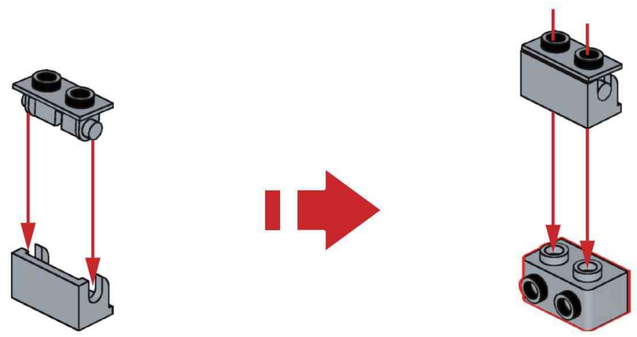

D83

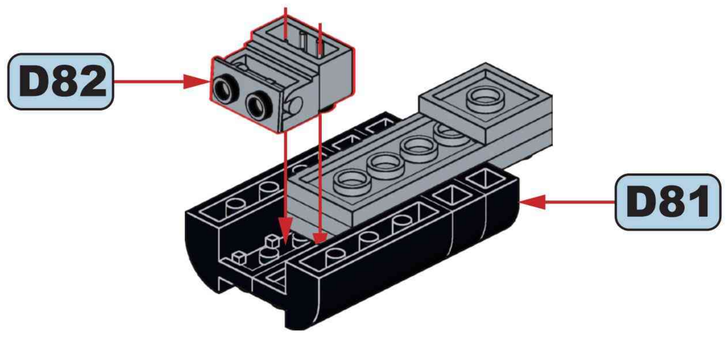

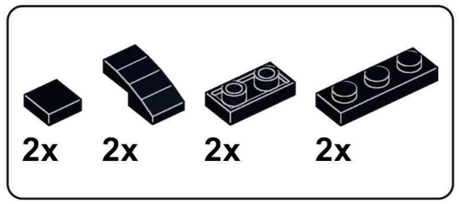

D84

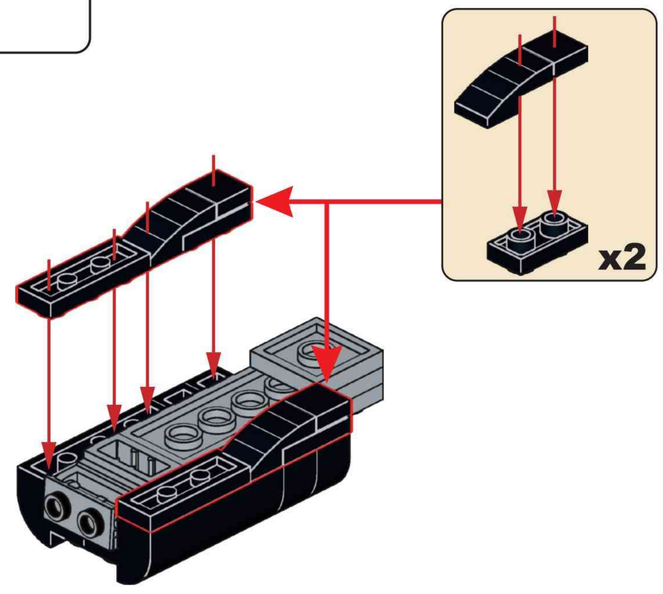

D85

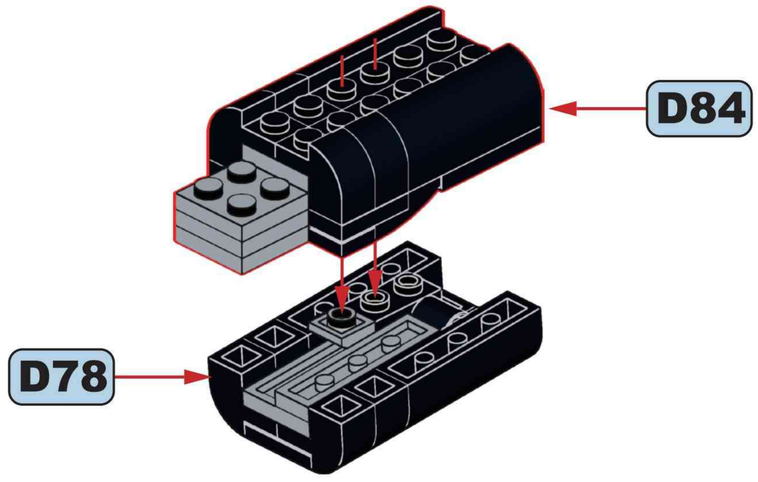

D86

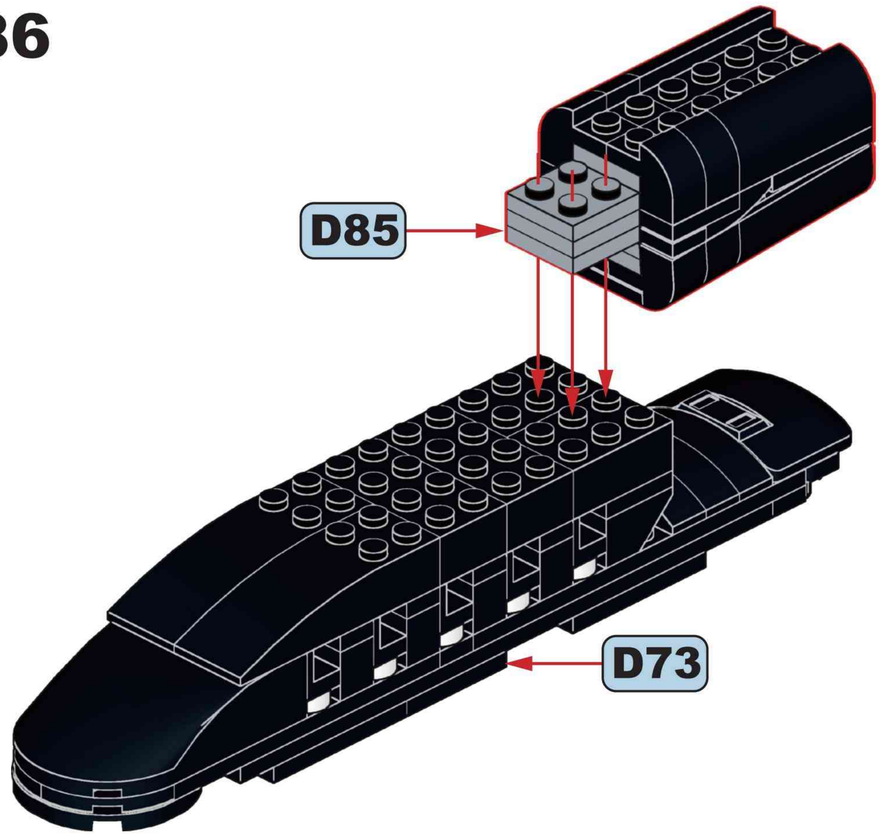

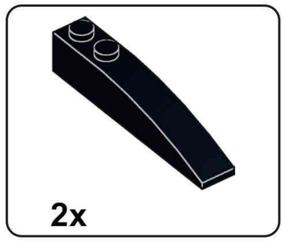

D87

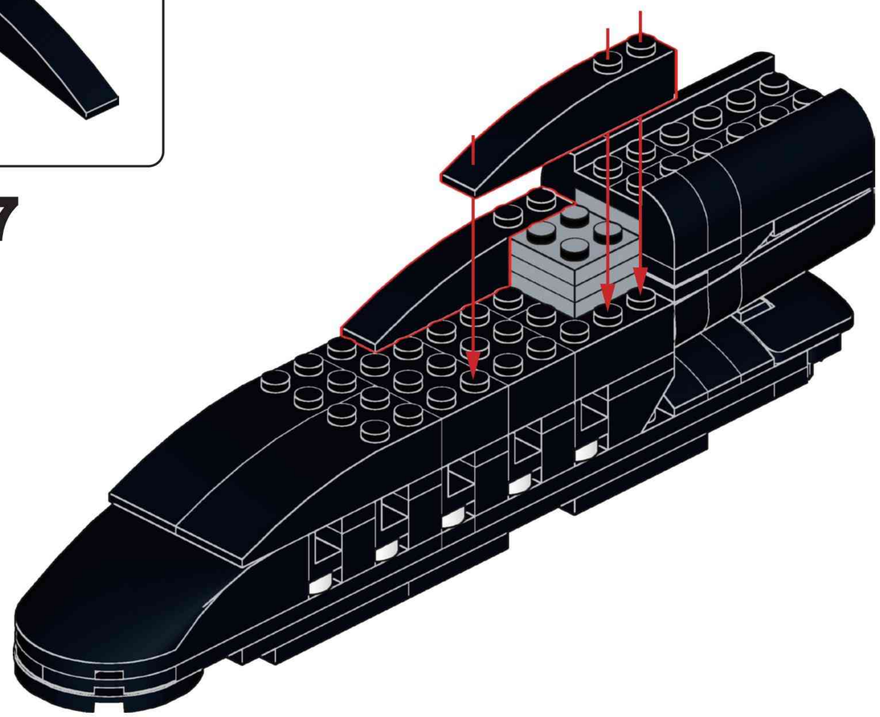

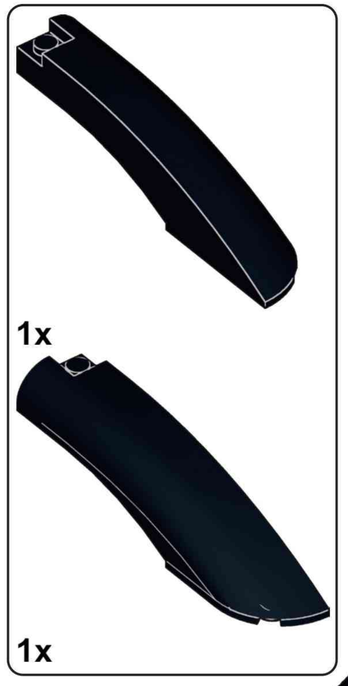

D88

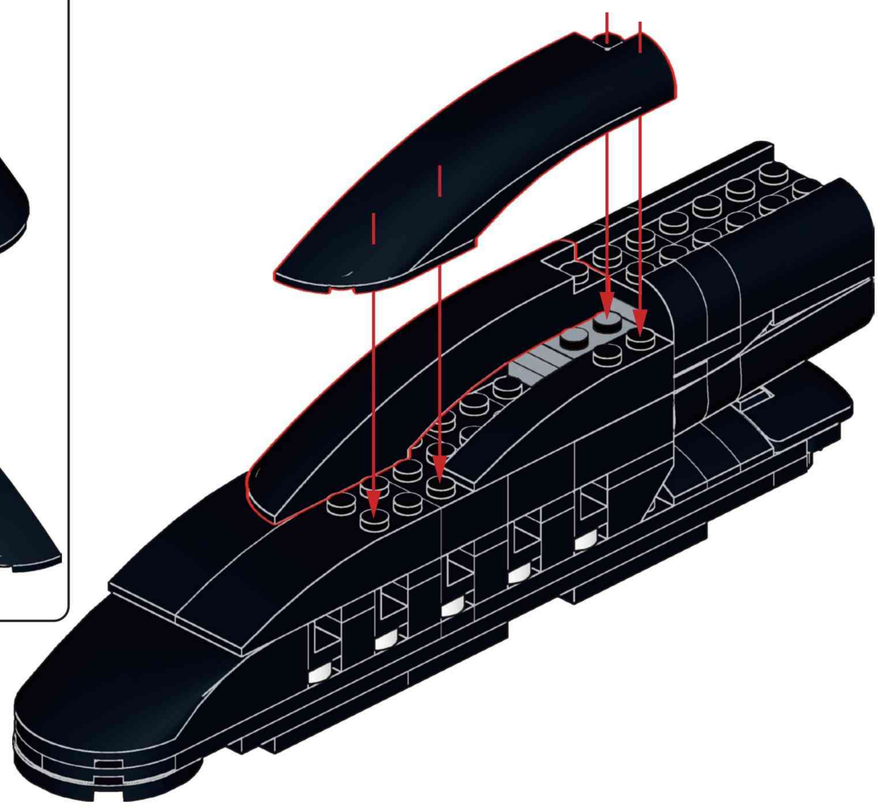

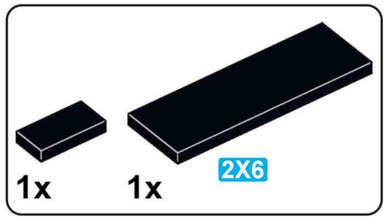

D89

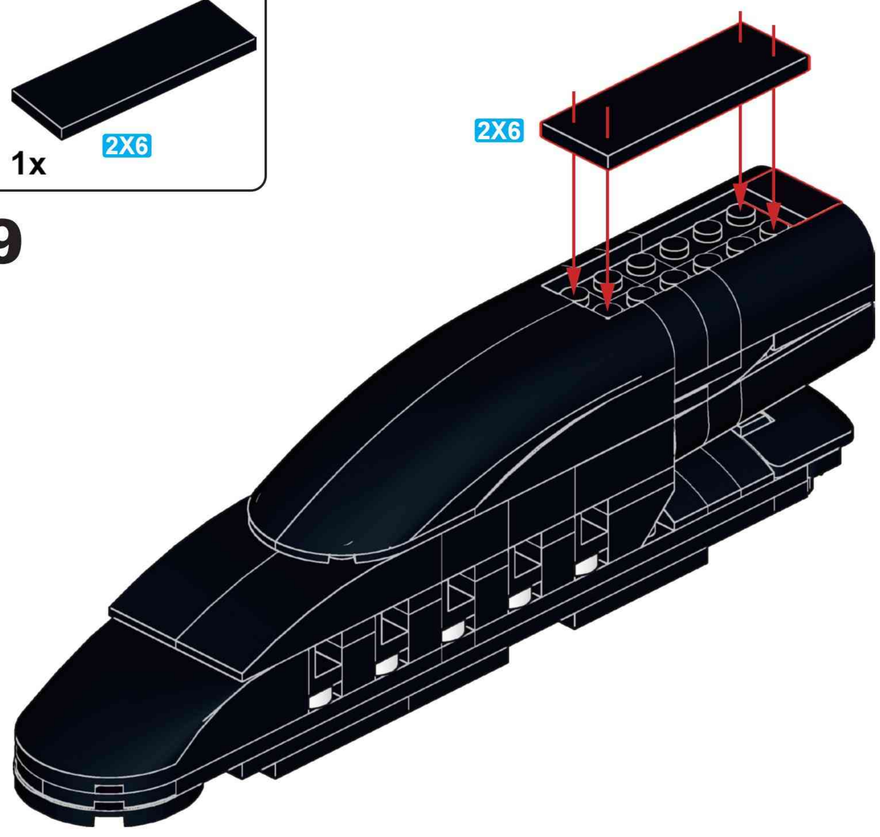

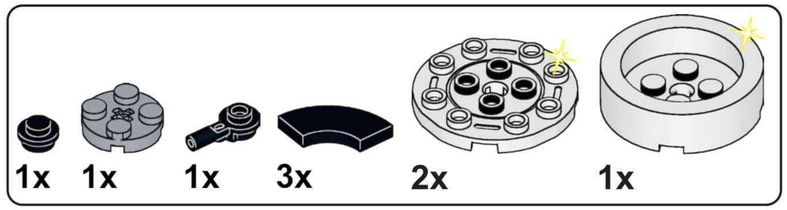

D90

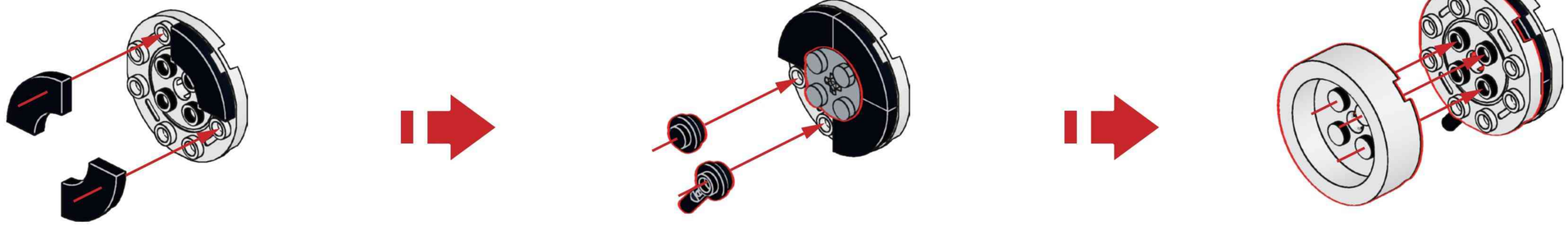

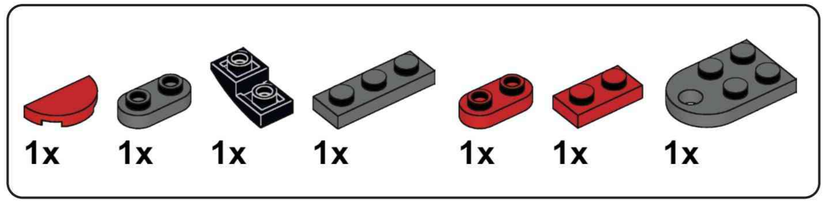

D91

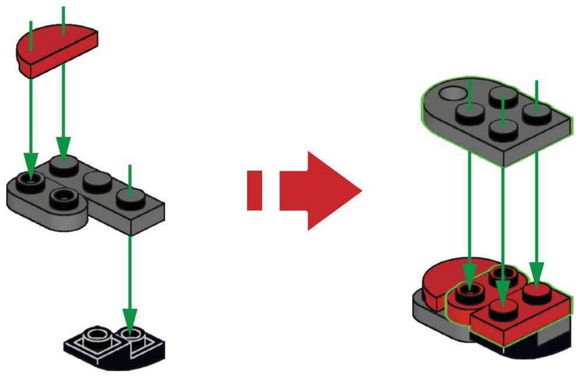

D92

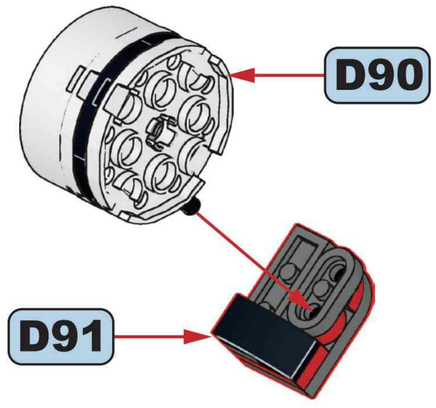

D93

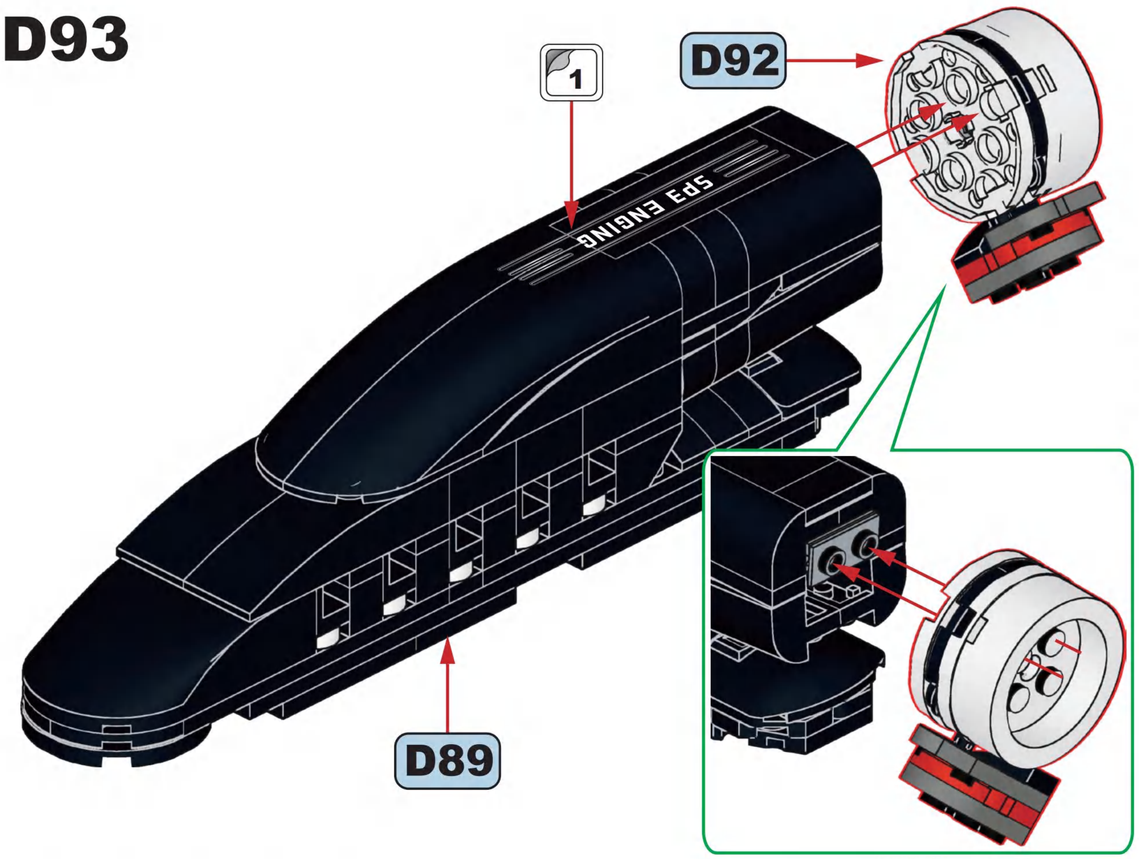

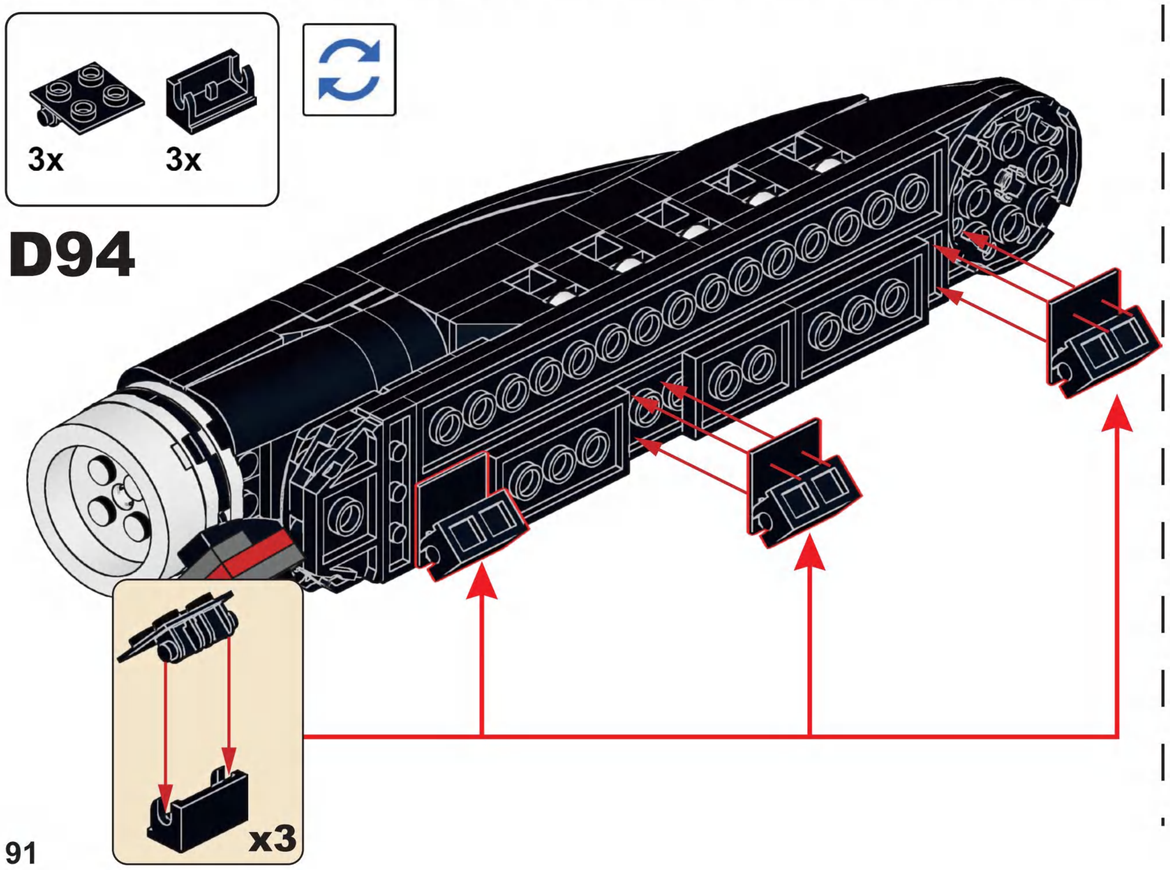

D94

D95

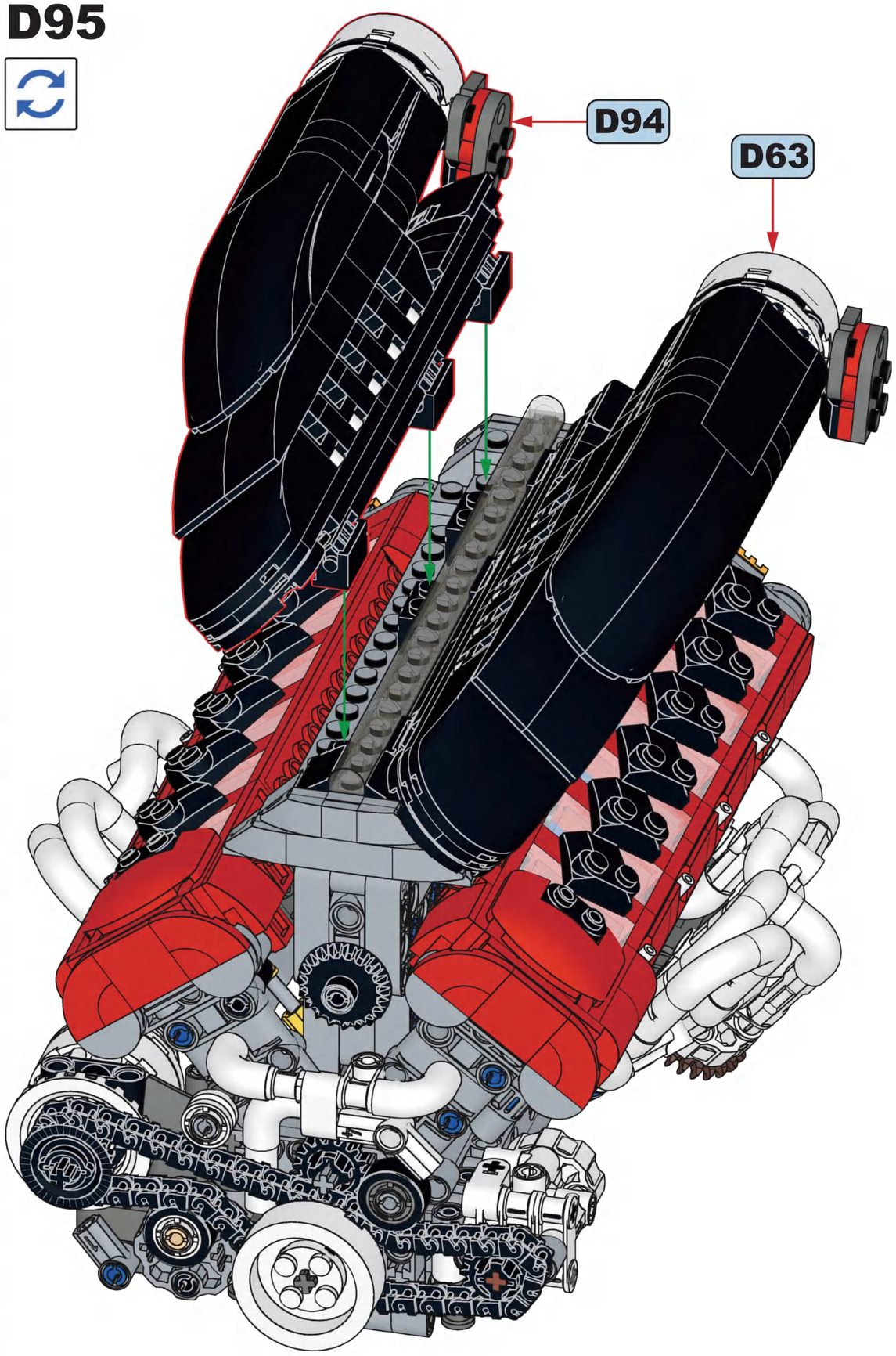

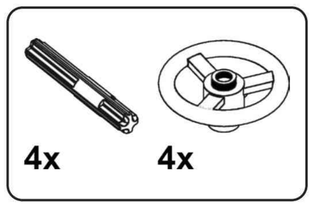

D96

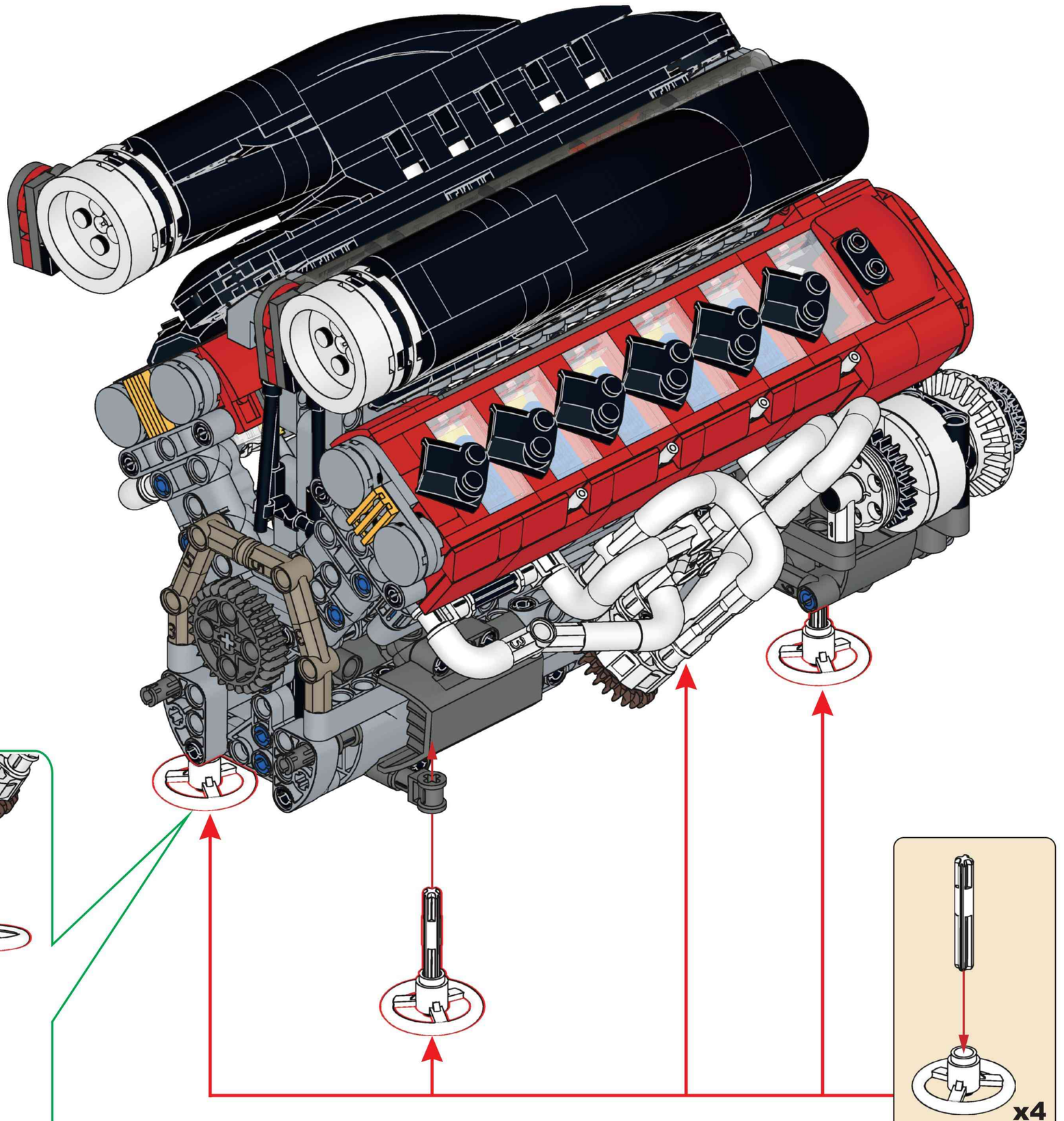

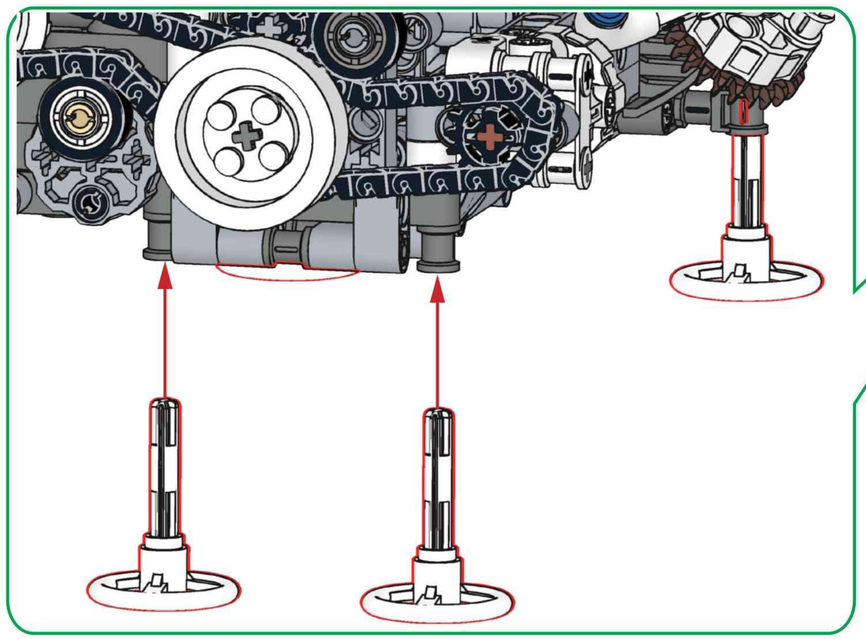

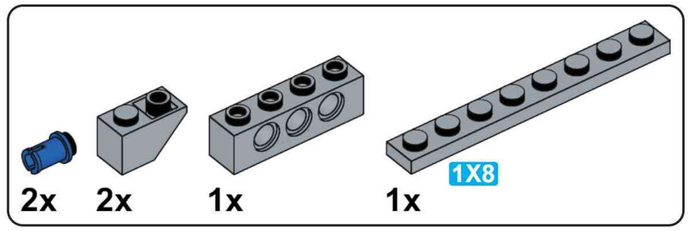

D97

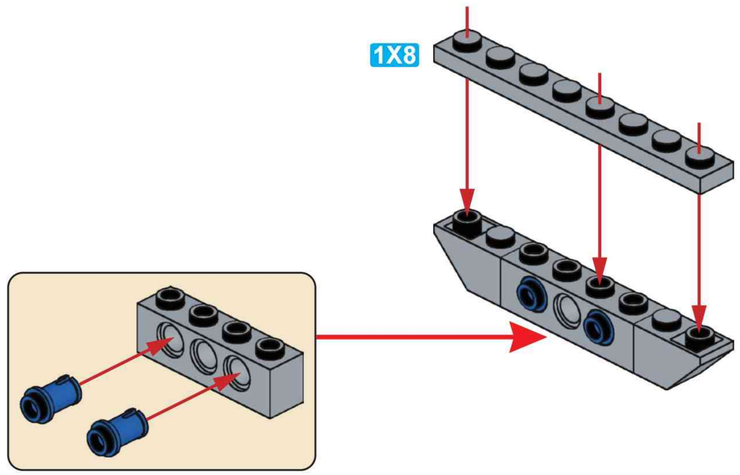

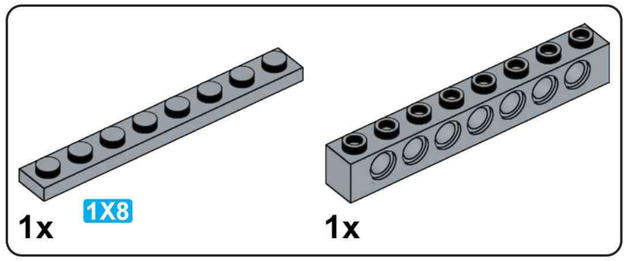

D98

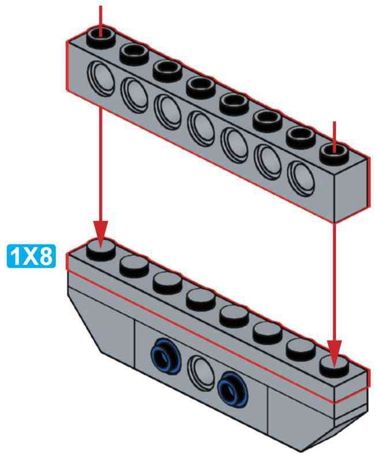

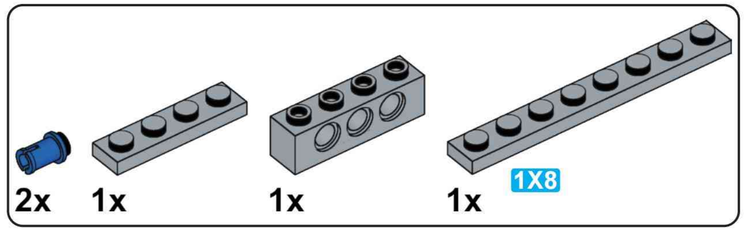

D99

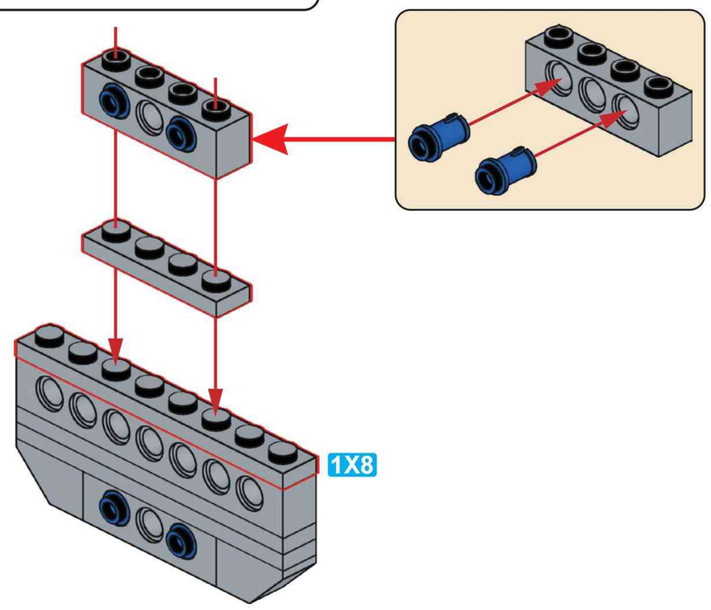

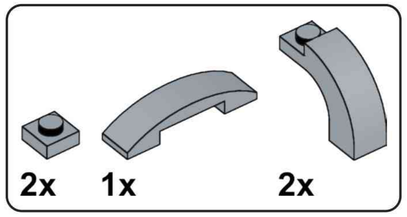

D100

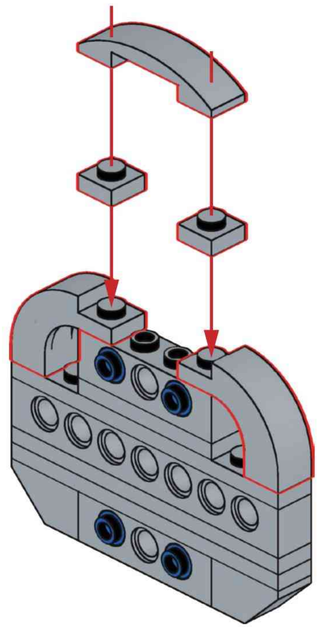

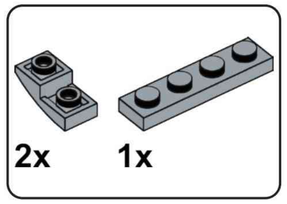

D101

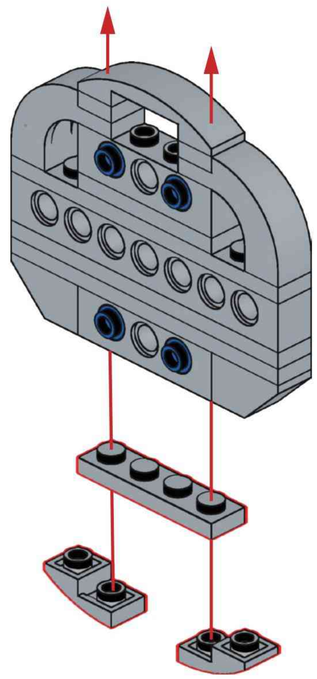

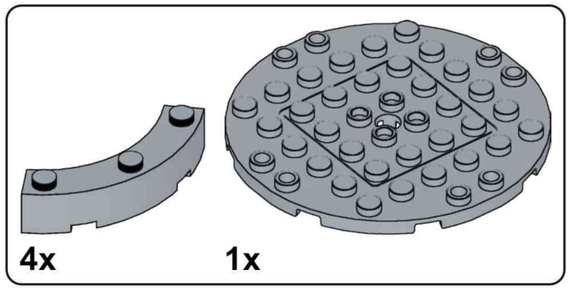

D102

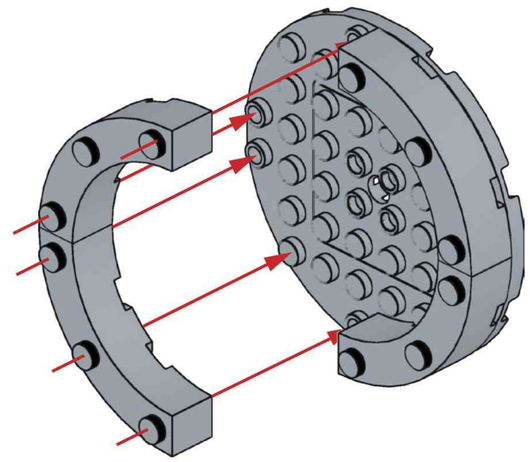

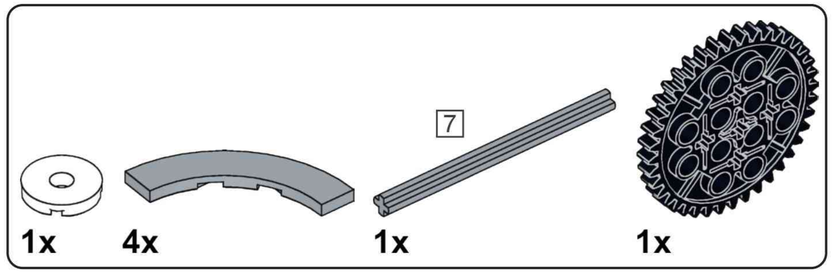

D103

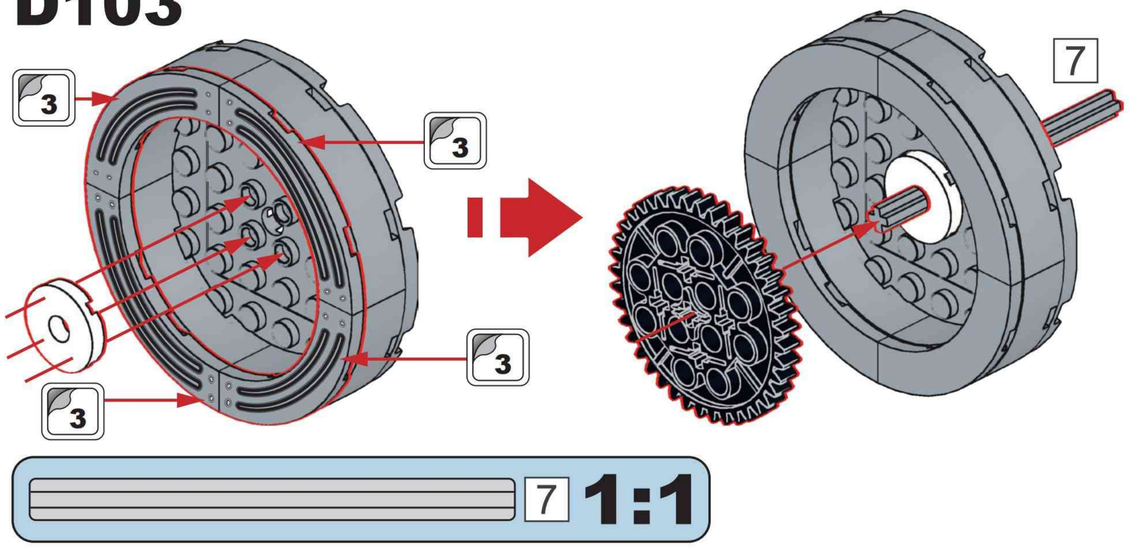

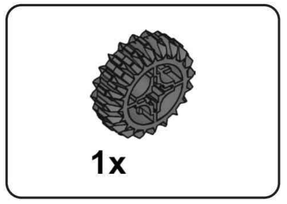

D104

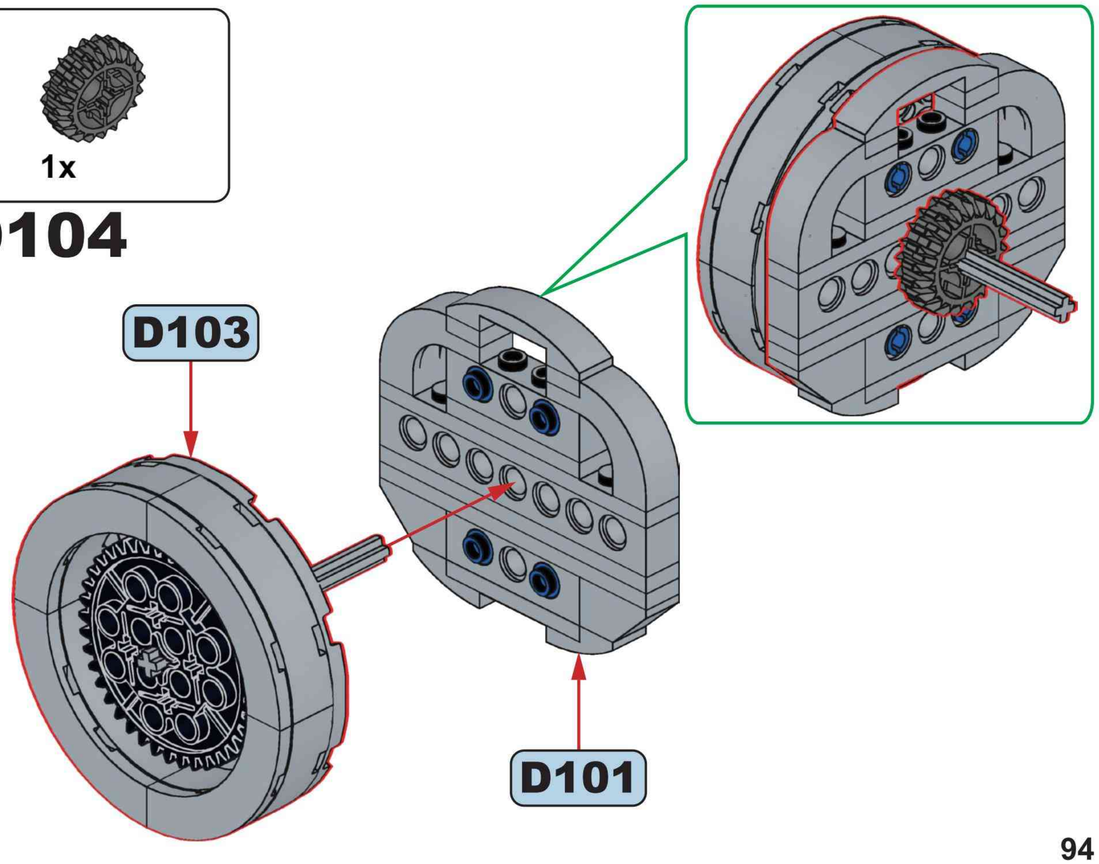

D105

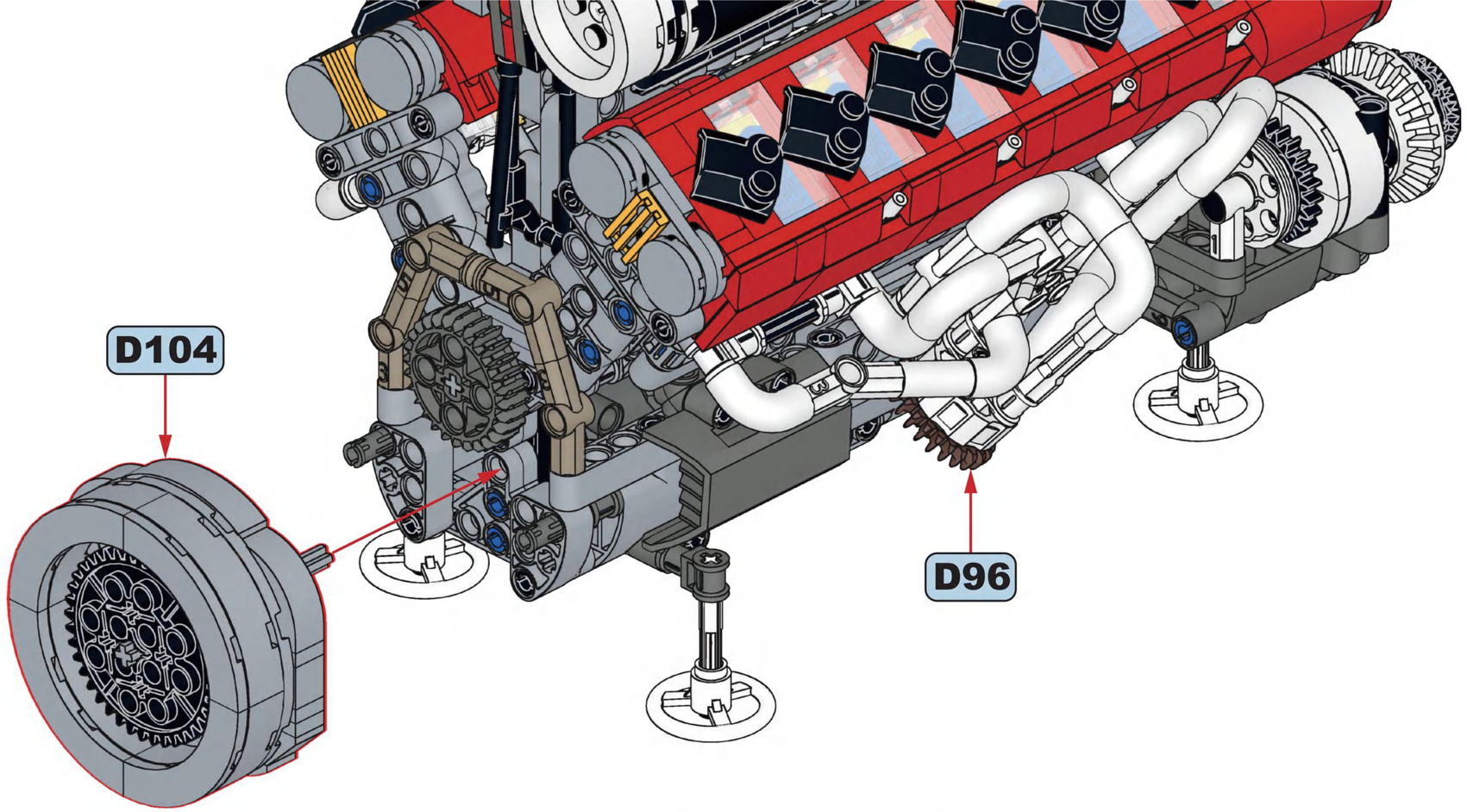

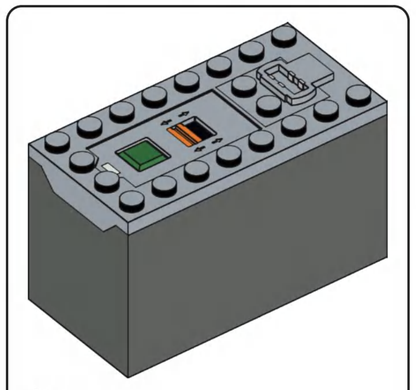

1x

D106

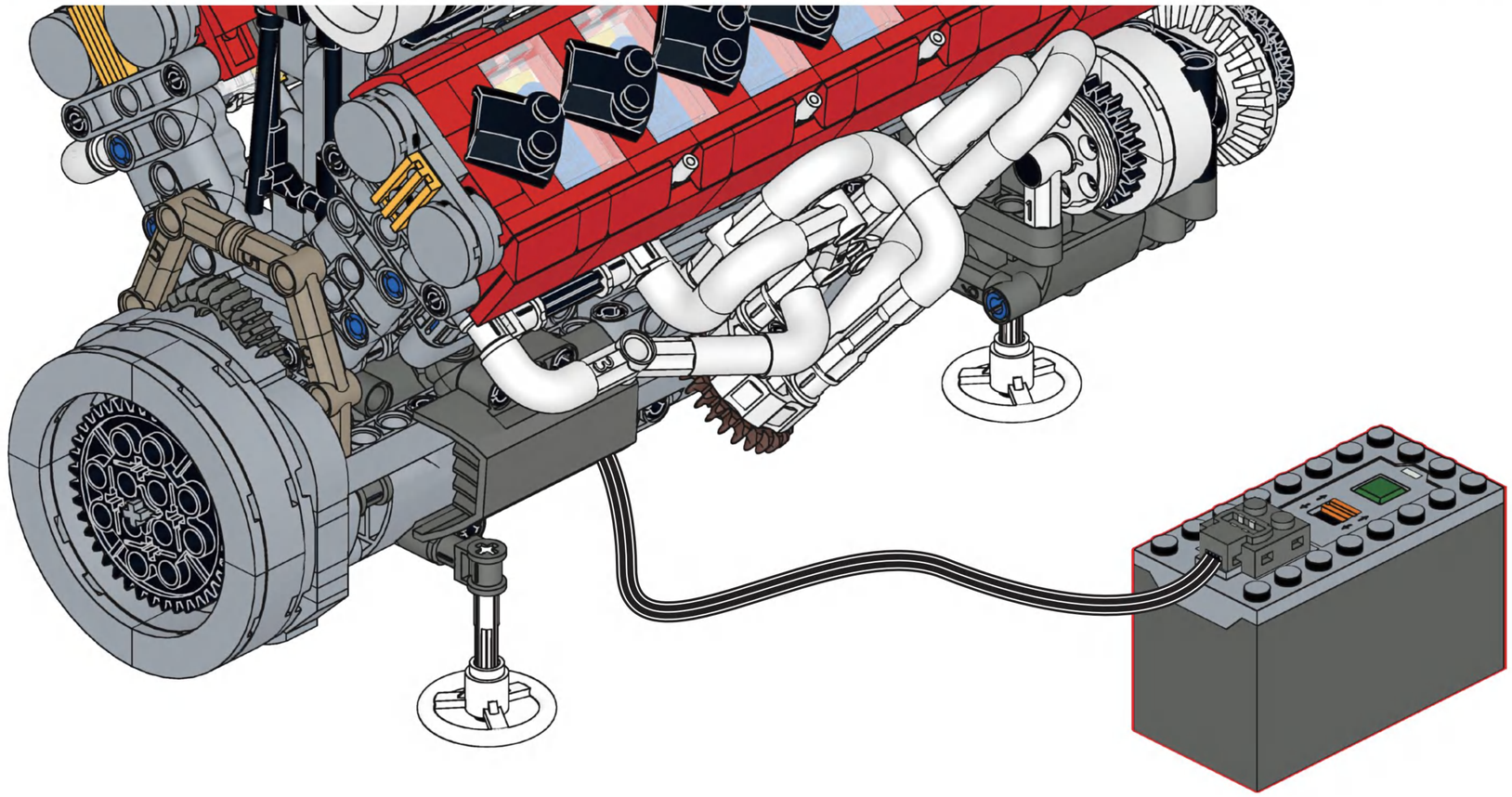

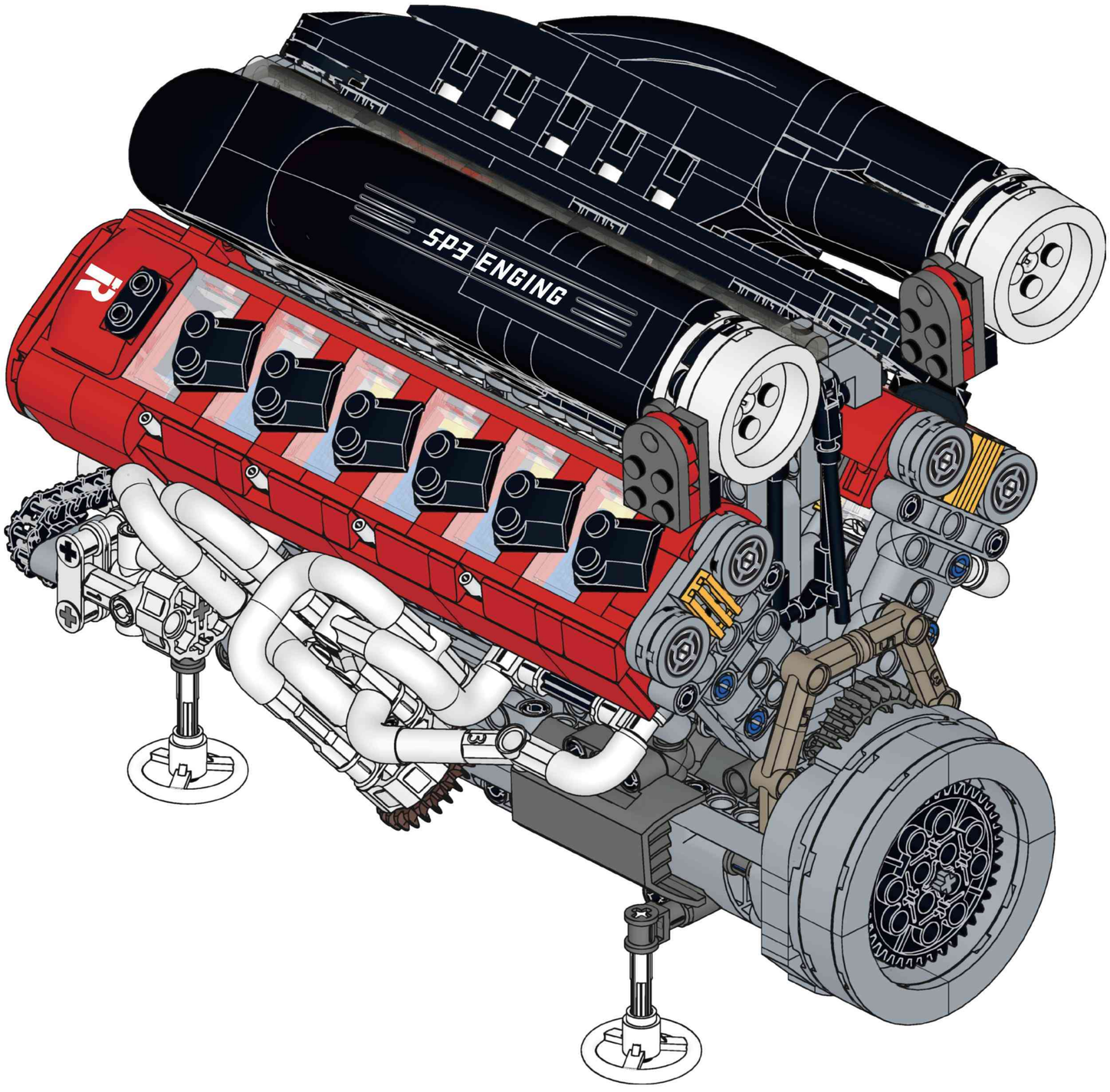
SP3 ENGING

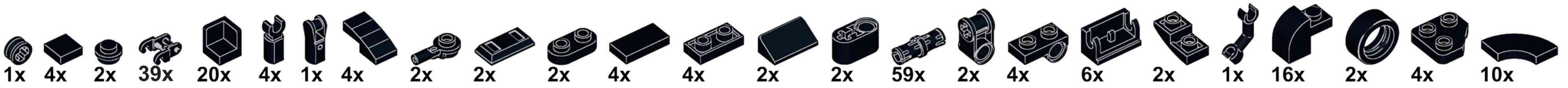
1x
4x
2x
39x
20x
4x
1x
4x
2x
2x
2x
4x
4x
2x
2x
59x
2x
4x
6x
2x
1x
16x
2x
4x
10x

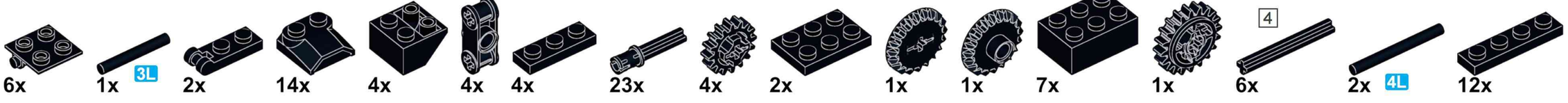
6x
1x
3L
2x
14x
4x
4x
4x
23x
4x
2x
1x
1x
7x
1x
4
6x
2x
4L
12x

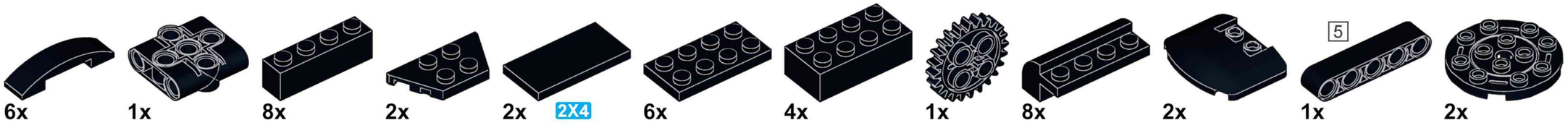
6x
1x
8x
2x
2x
2X4
6x
4x
1x
8x
2x
5
1x
2x

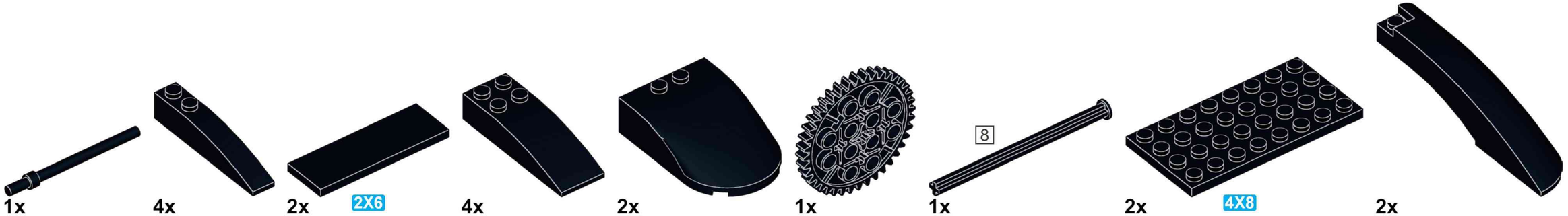
1x
4x
2x
2X6
4x
2x
1x
8
1x
2x
4X8
2x

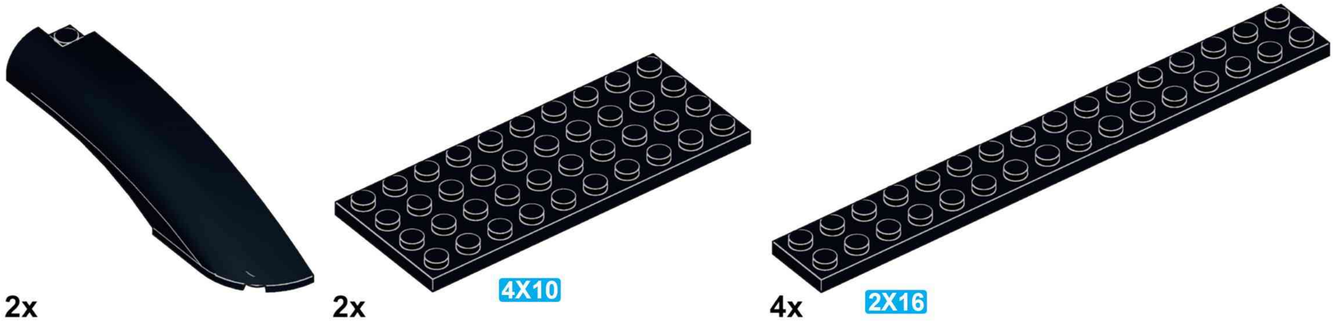
2x
2x
4X10
4x
2X16

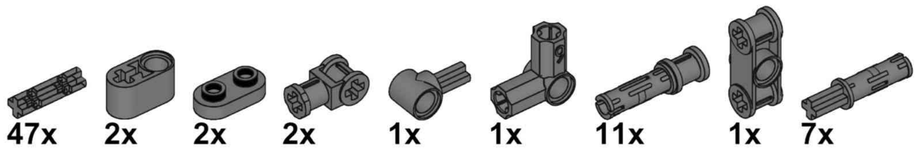
47x
2x
2x
2x
1x
1x
11x
1x
7x

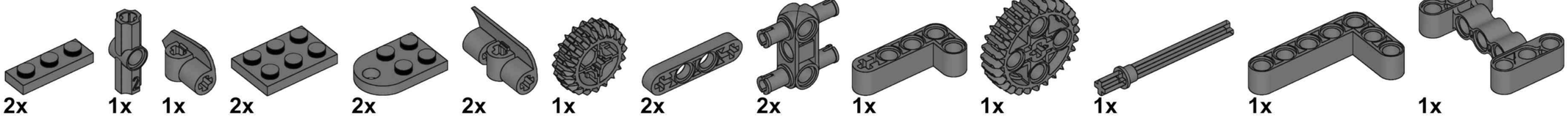
2x
1x
1x
2x
2x
2x
1x
2x
2x
1x
1x
1x
1x
1x

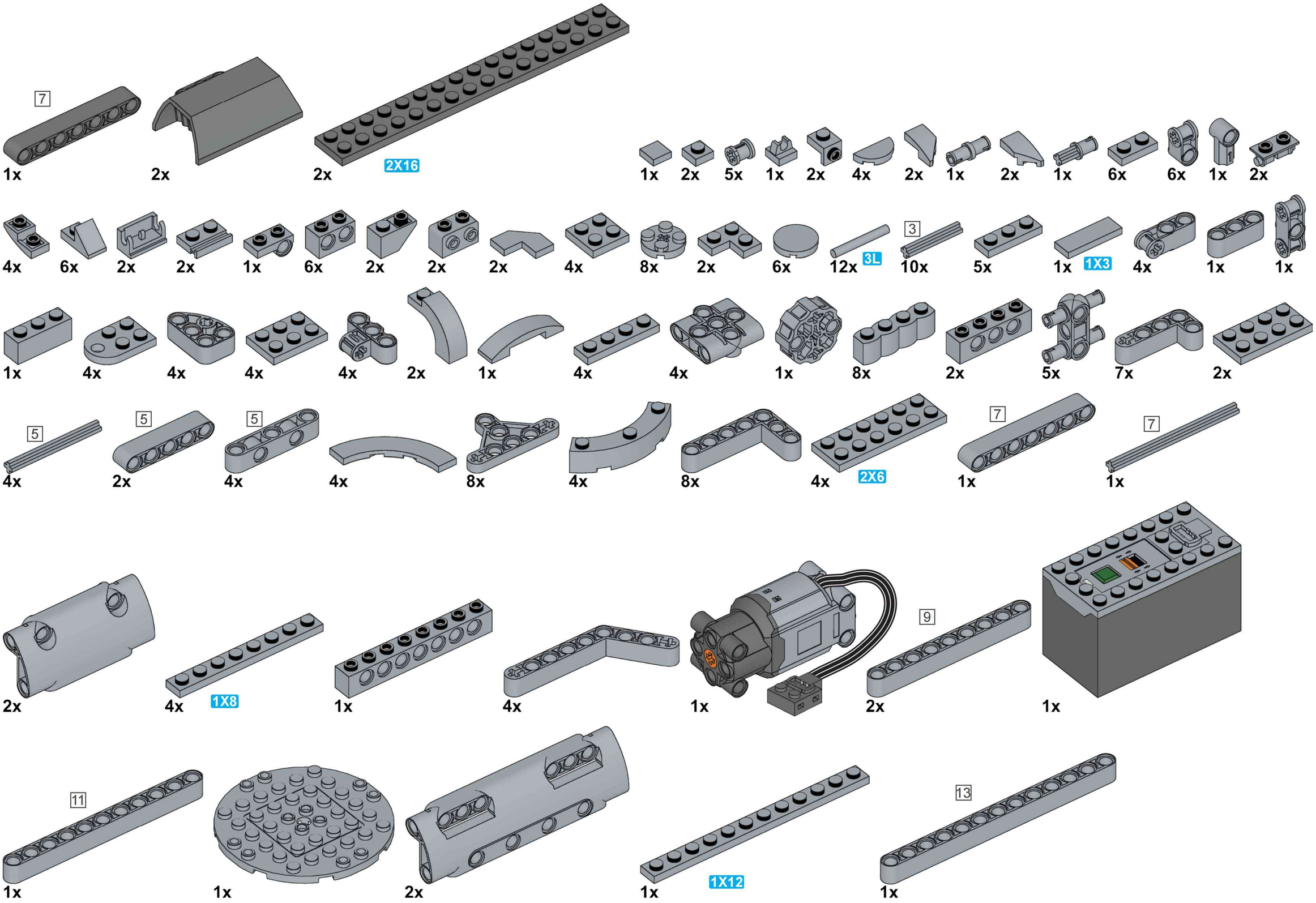
7
1x
2x
2x
2X16
1x
2x
5x
1x
2x
4x
2x
1x
2x
1x
6x
6x
1x
2x
4x
6x
2x
2x
1x
6x
2x
2x
2x
4x
8x
2x
6x
12x
3L
3
10x
5x
1x
1X3
4x
1x
1x
1x
4x
4x
4x
4x
2x
1x
4x
4x
1x
8x
2x
5x
7x
2x
5
4x
5
2x
5
4x
4x
8x
4x
8x
4x
2X6
7
1x
7
1x
2x
4x
1X8
1x
4x
9
2x
1x
11
1x
1x
2x
1x
1X12
13
1x

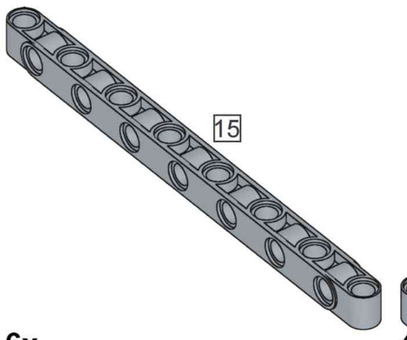

6x

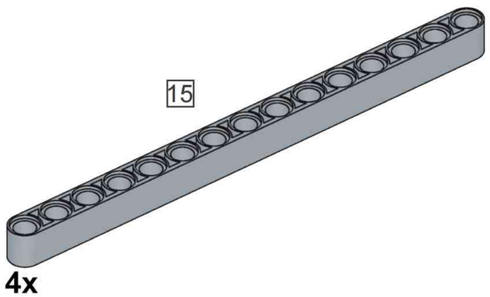

4x

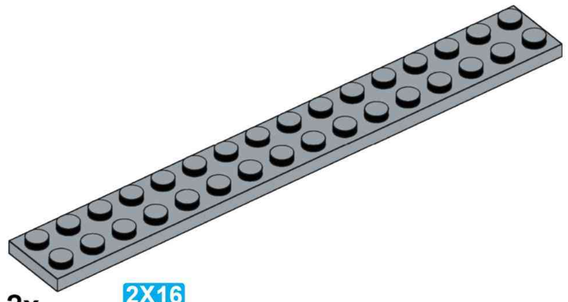

2x 2X16

12x

2x

2x

2x 4L

4x

4x

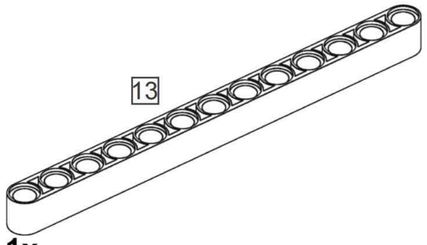

1x

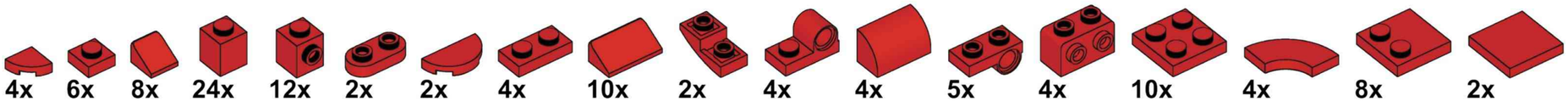

4x 6x 8x 24x 12x 2x 2x 4x 10x 2x 4x 4x 5x 4x 10x 4x 8x 2x

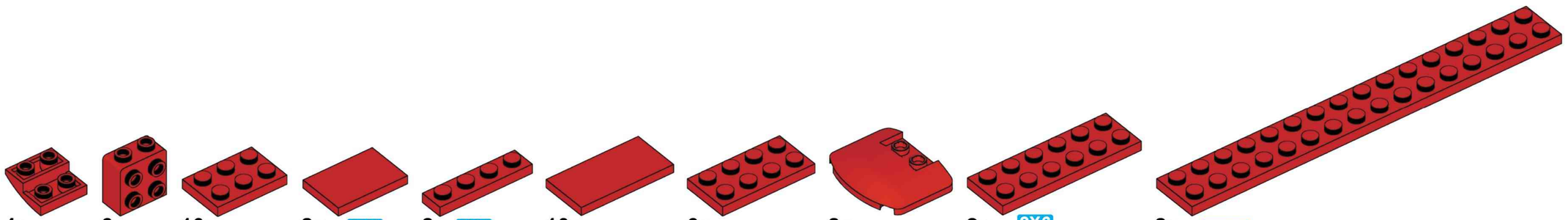

4x 6x 10x 2x 2X3 2x 2X4 10x 6x 2x 2x 2X6 2x 2X16

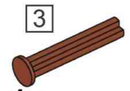

1x

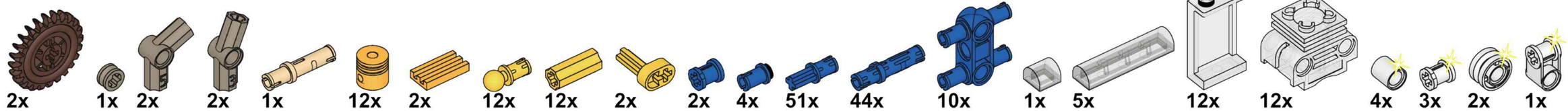

2x 1x 2x 2x 1x 12x 2x 12x 12x 2x 2x 4x 51x 44x 10x 1x 5x 12x 12x 4x 3x 2x 1x

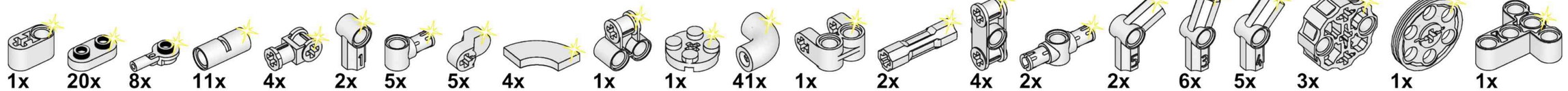

1x 20x 8x 11x 4x 2x 5x 5x 4x 1x 1x 41x 1x 2x 4x 2x 2x 6x 5x 3x 1x 1x

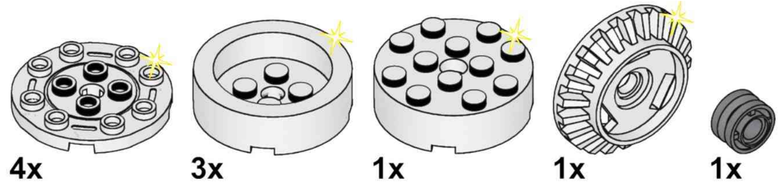

4x 3x 1x 1x 1x

Reobrix

NO.33016