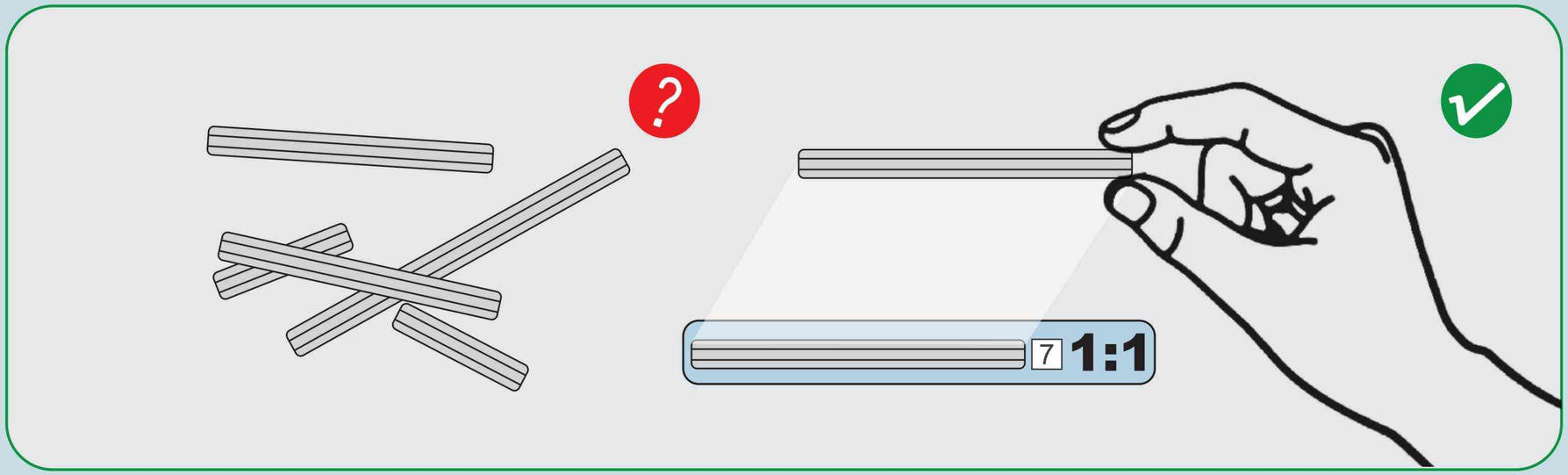
?
7
1:1

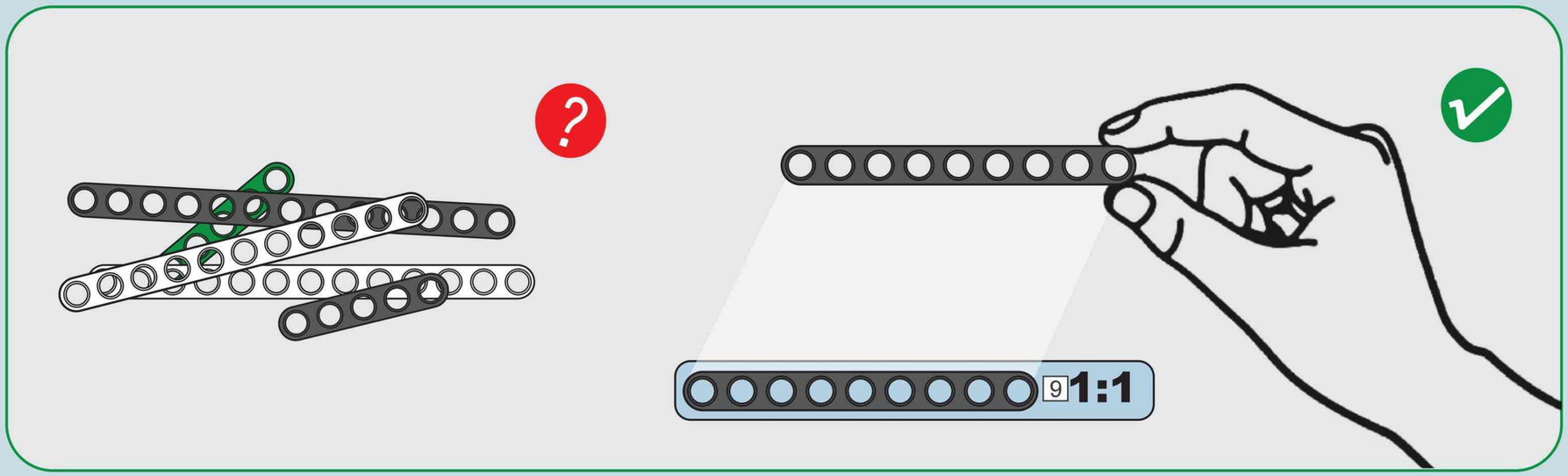
?
9
1:1

1

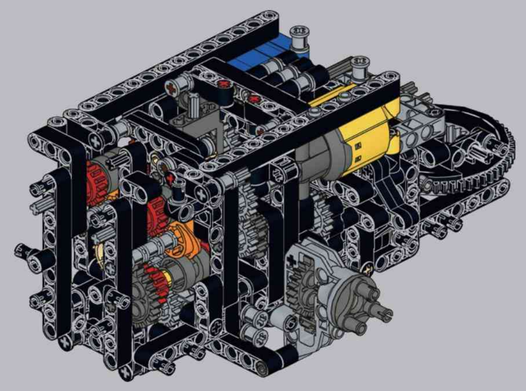

A

2

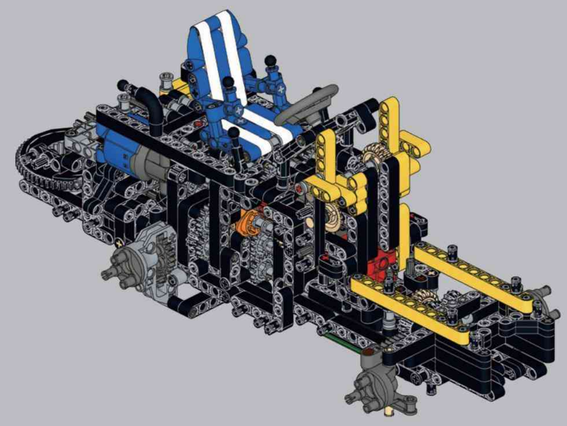

B

3

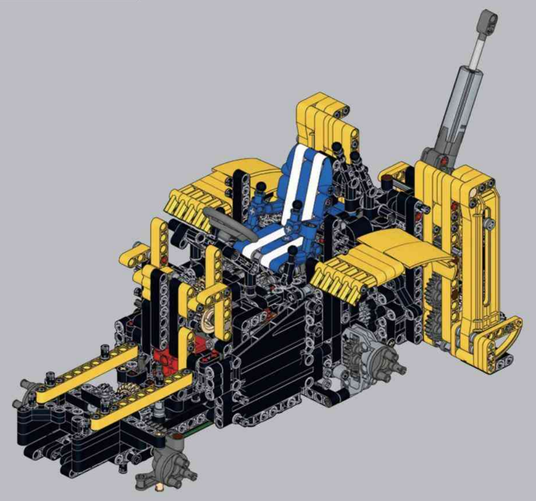

C

4

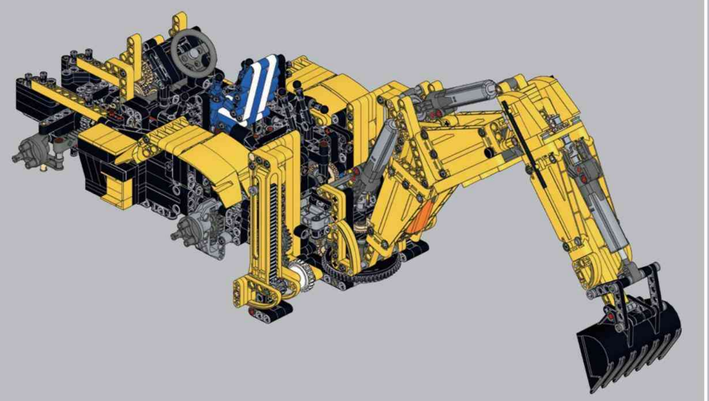

D

5

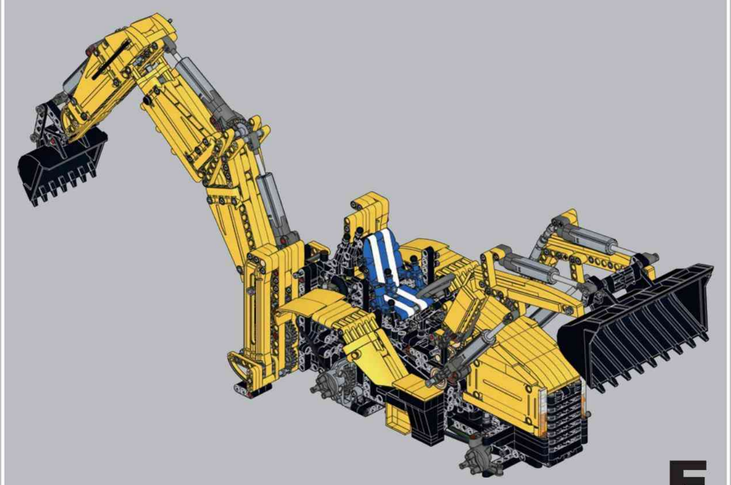

E

6

F

30cm

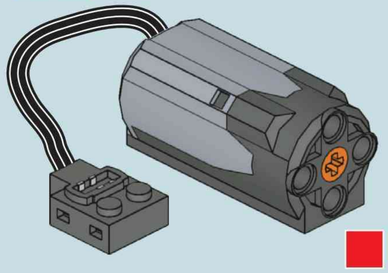

1x

42cm

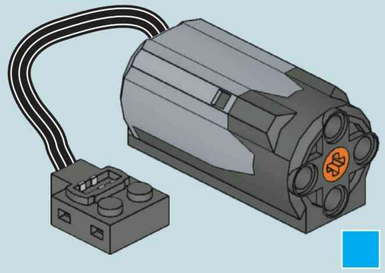

1x

42cm

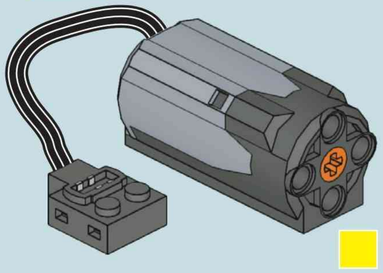

1x

30cm

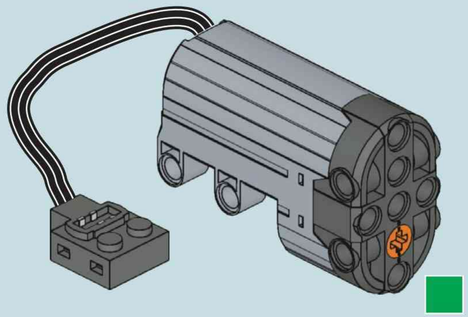

1x

55cm

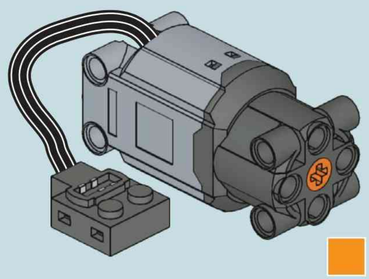

1x

64cm

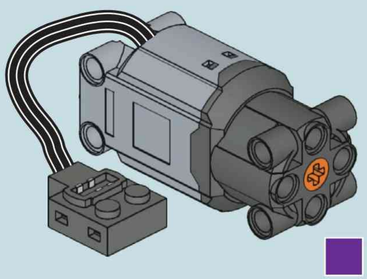

1x

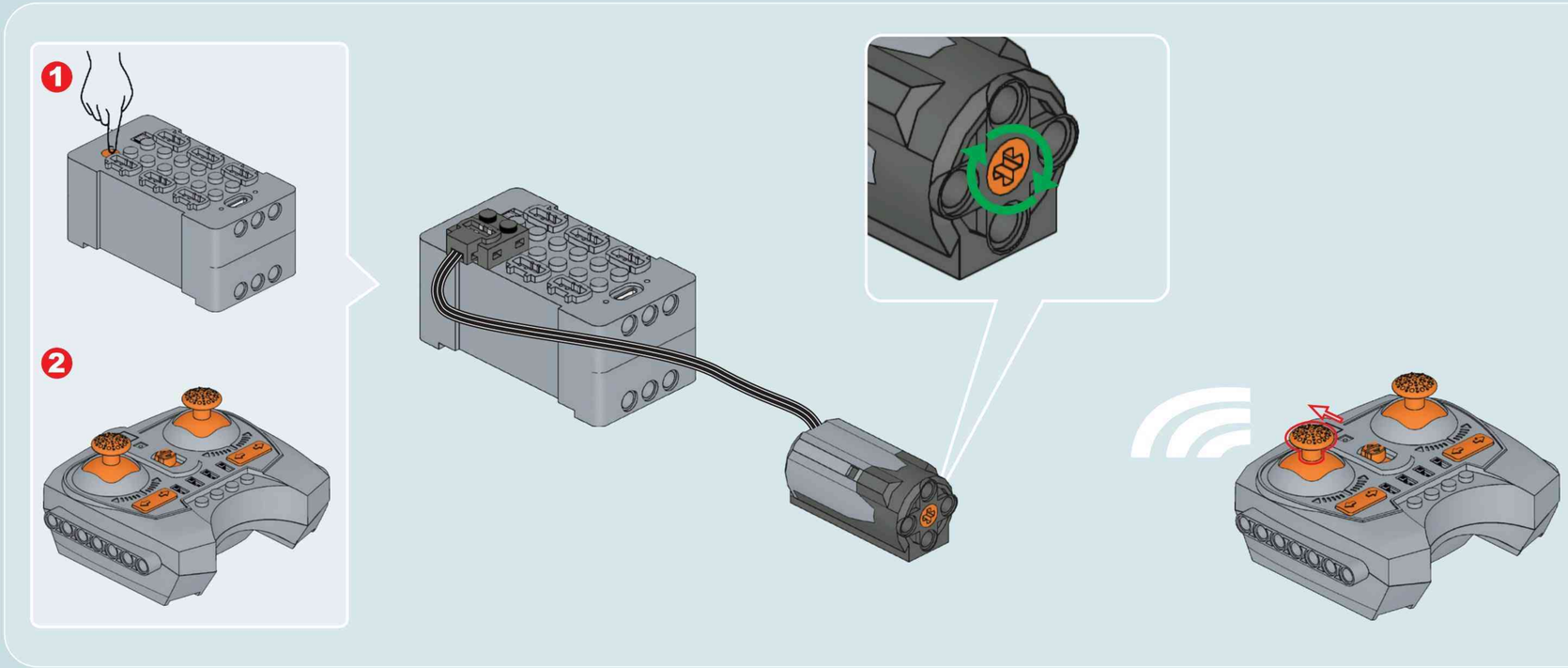
1
2

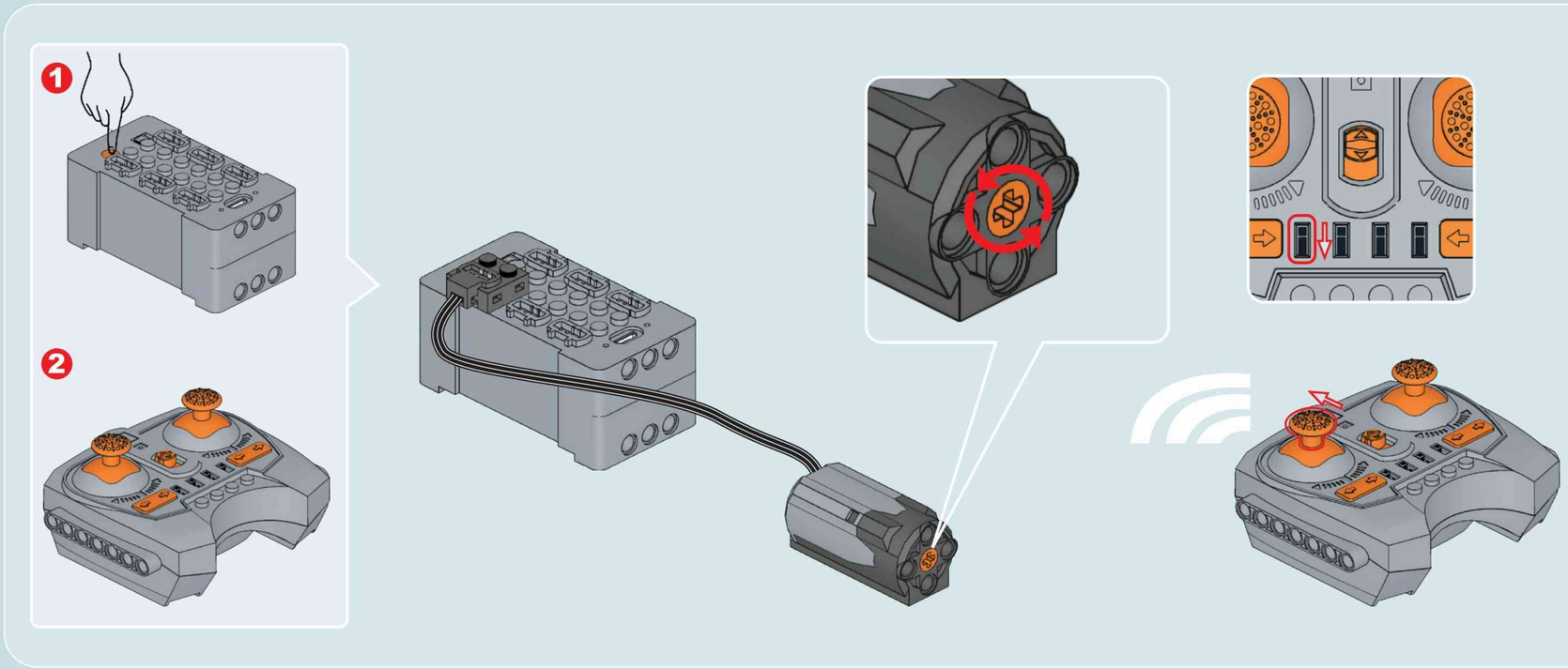
1
2

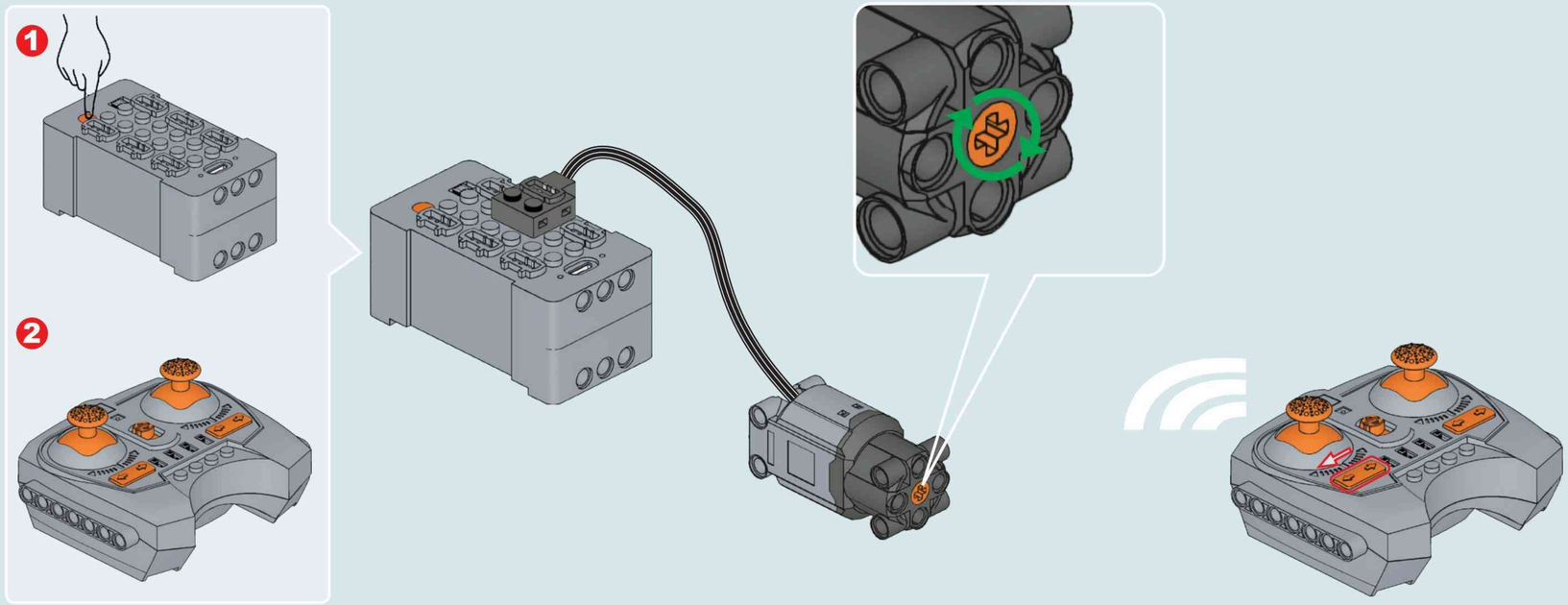
1
2

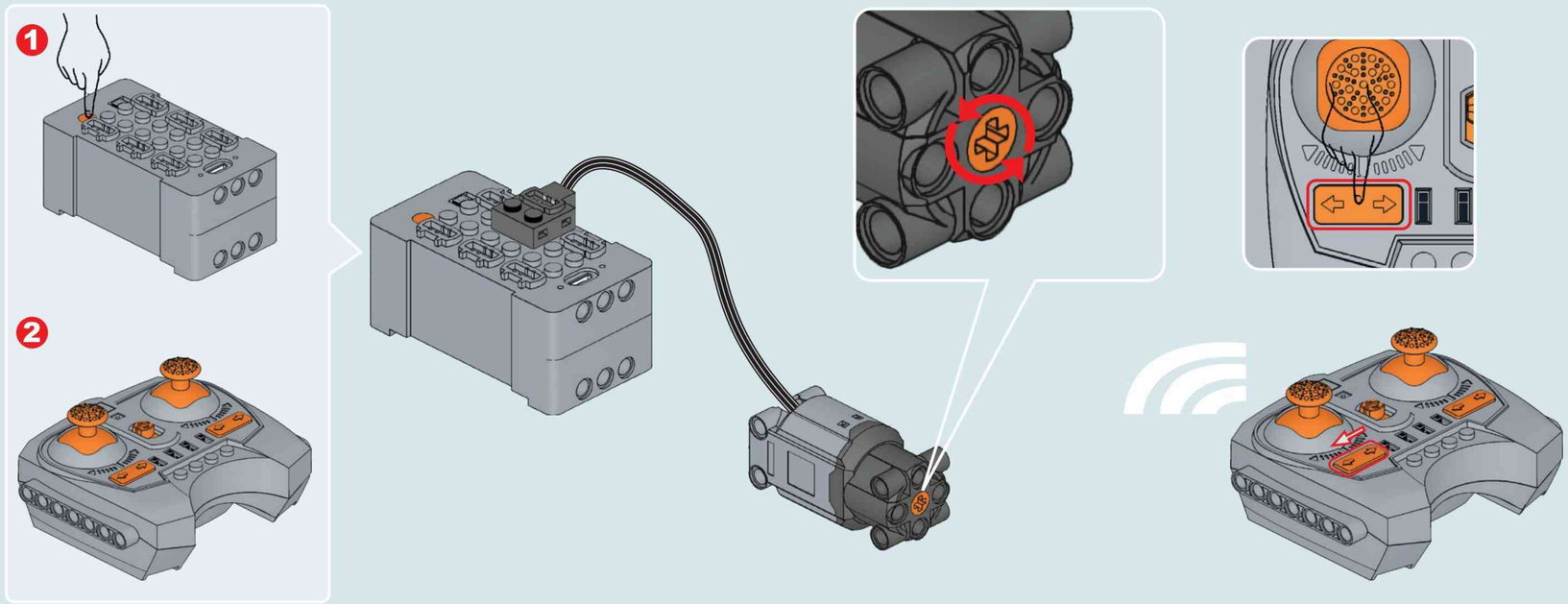
1
2

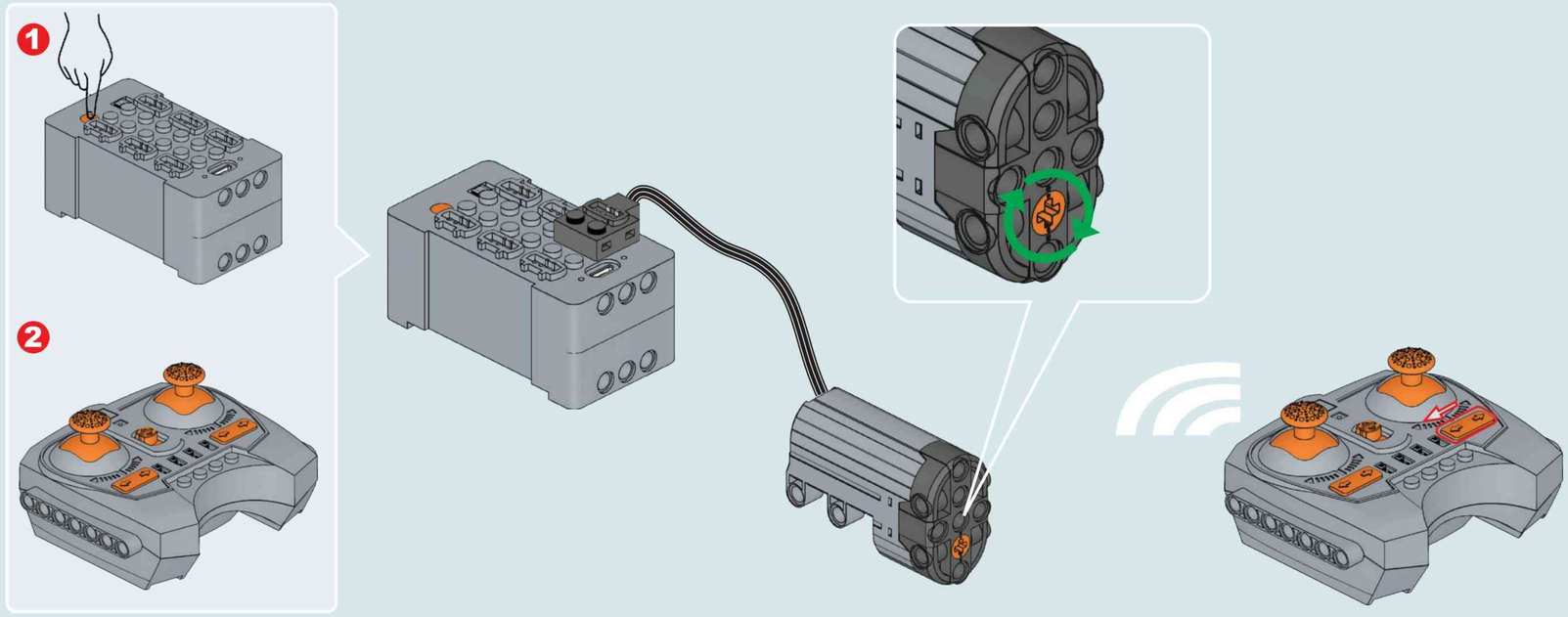
1
2

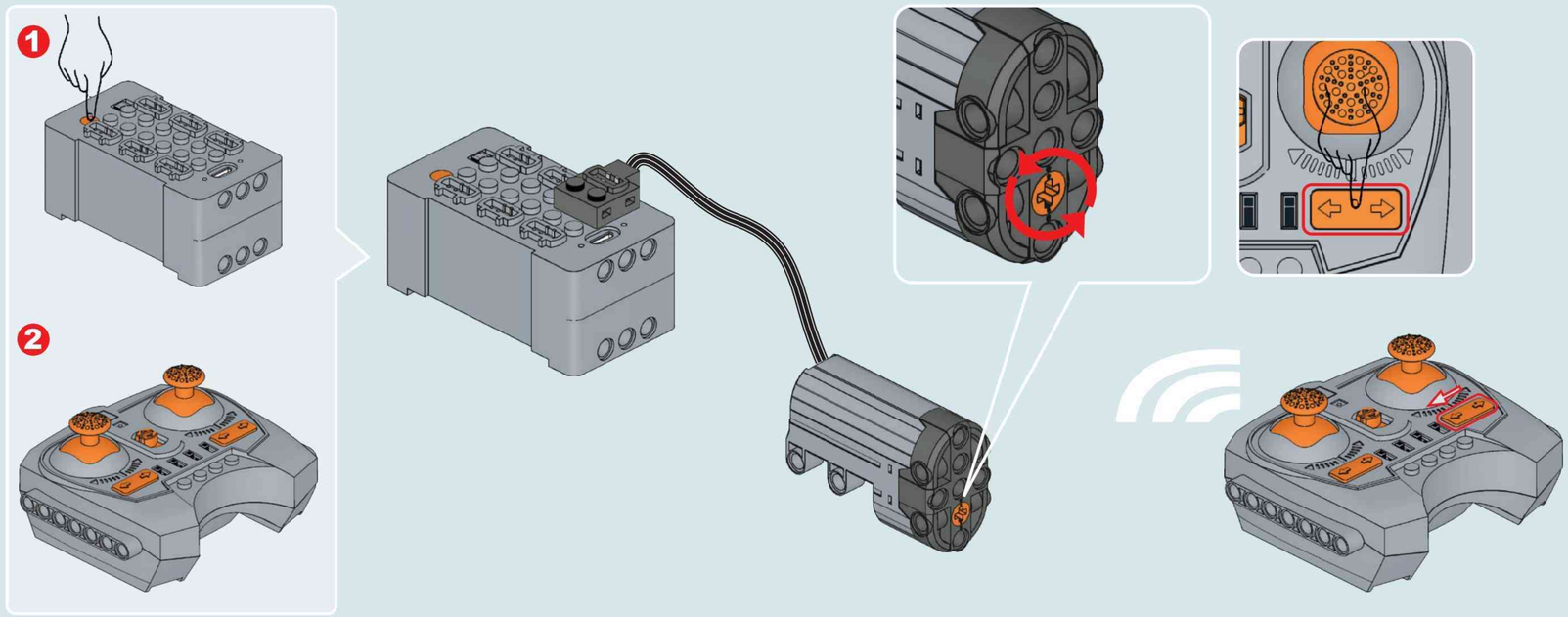
1
2

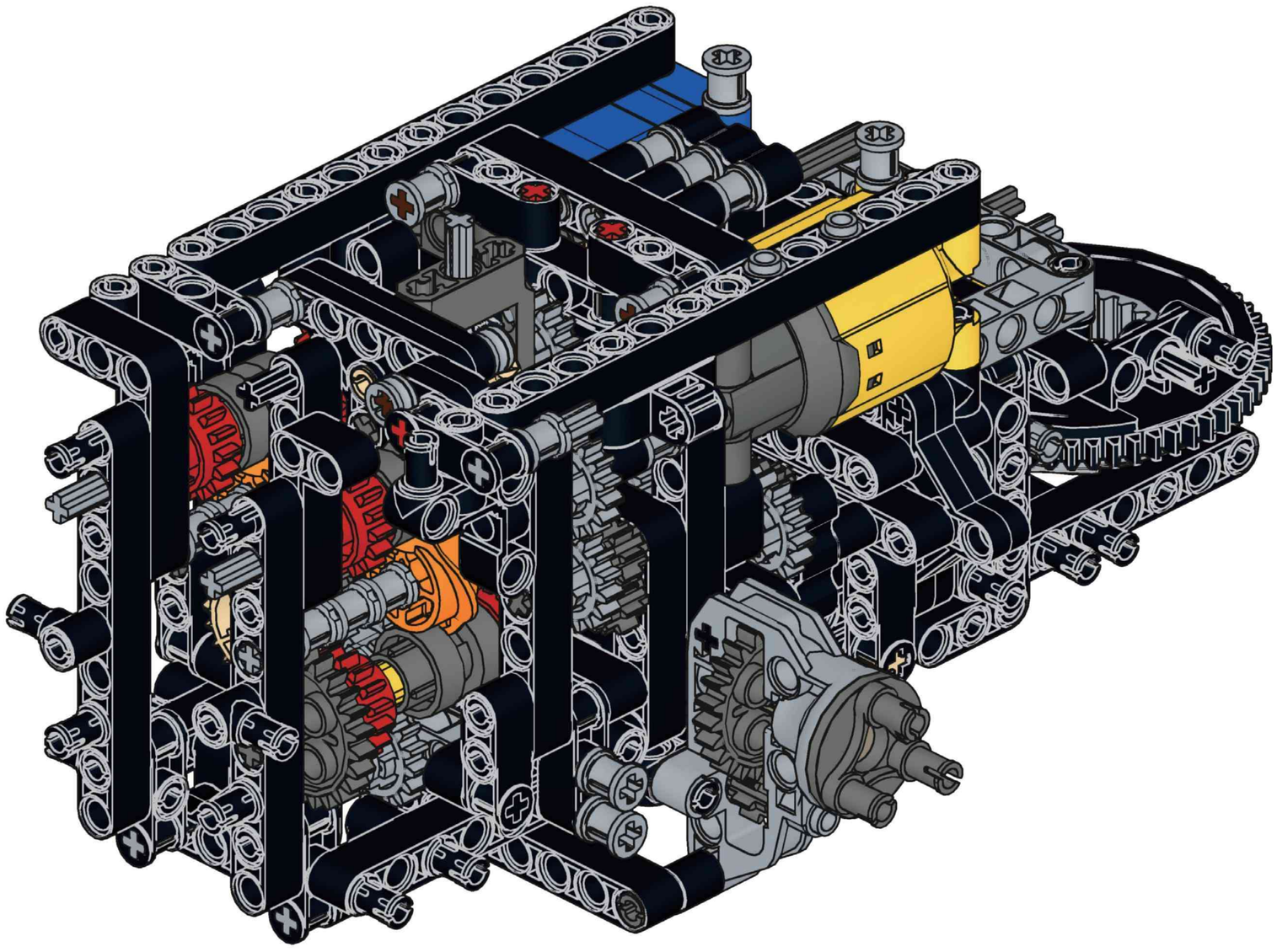

A

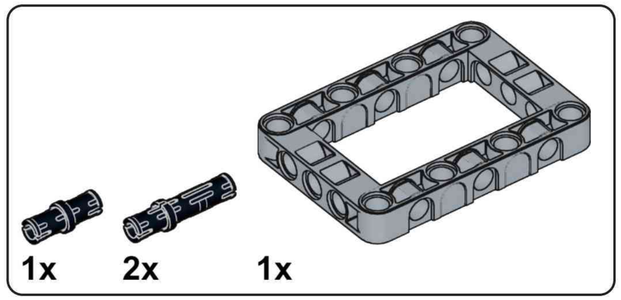

A1

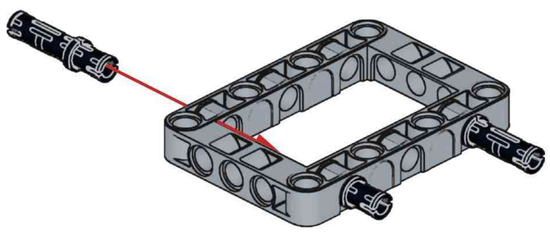

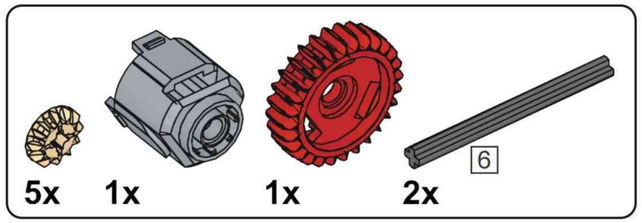

A2

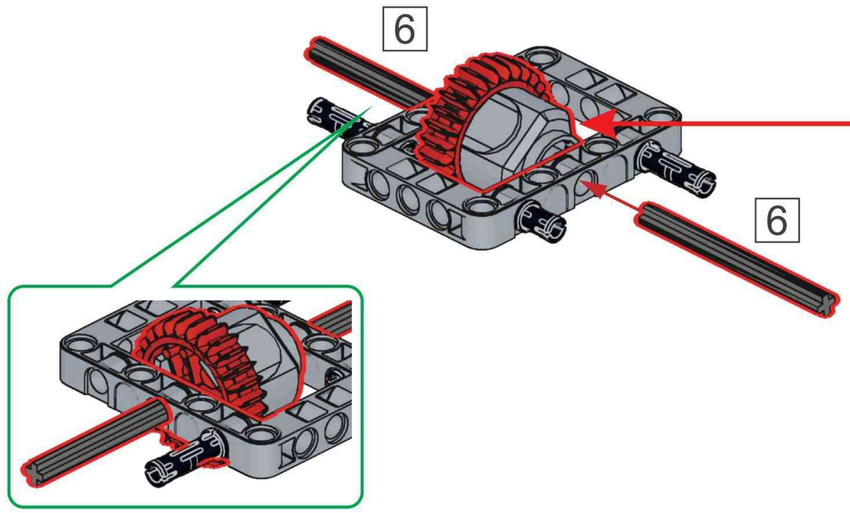

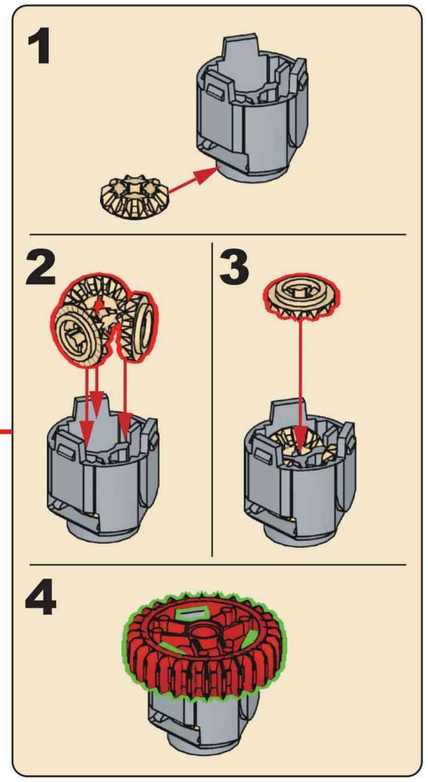

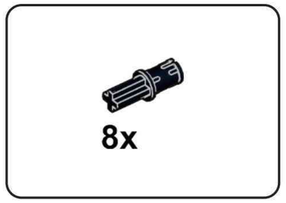

A3

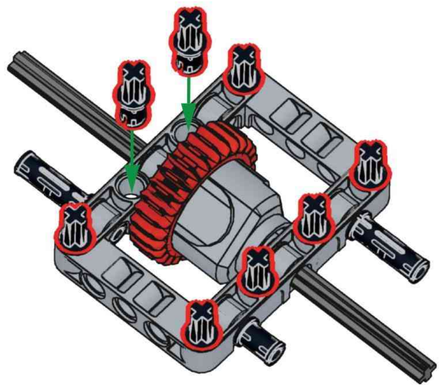

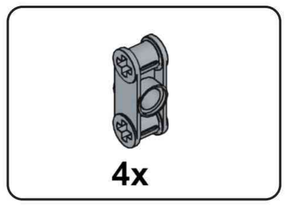

A4

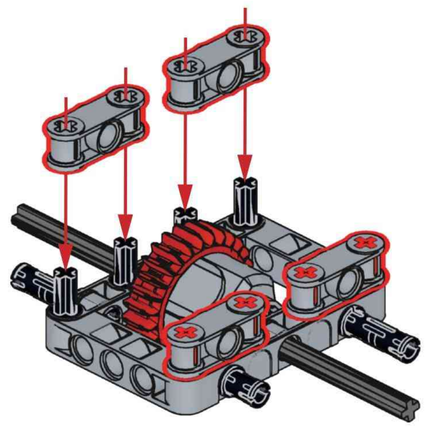

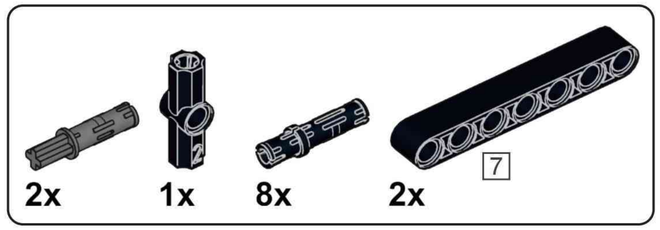

A5

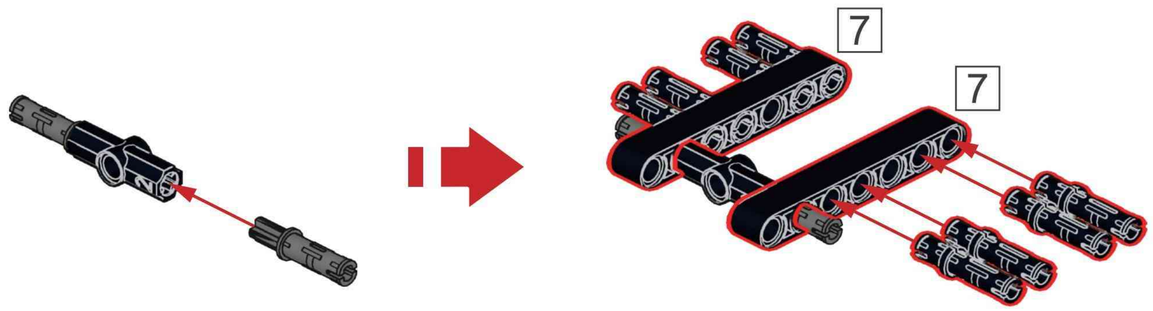

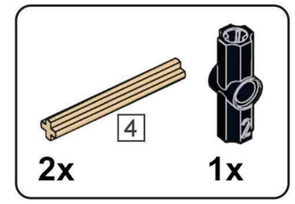

A6

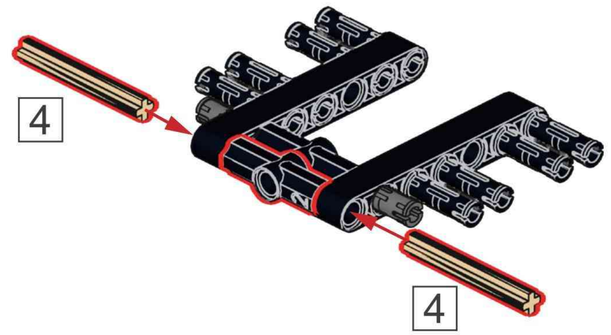

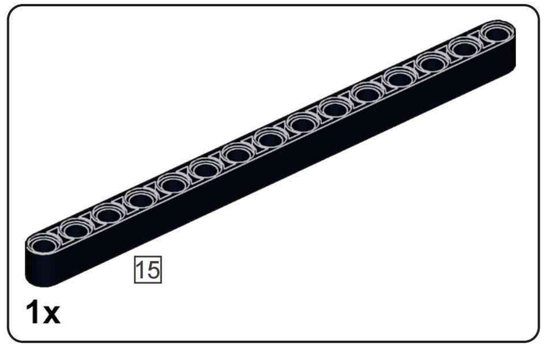

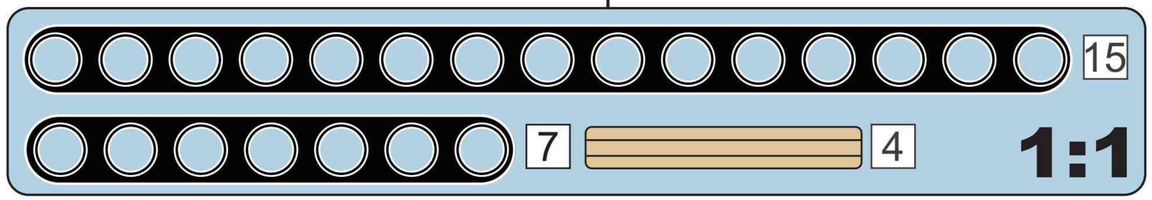

A7

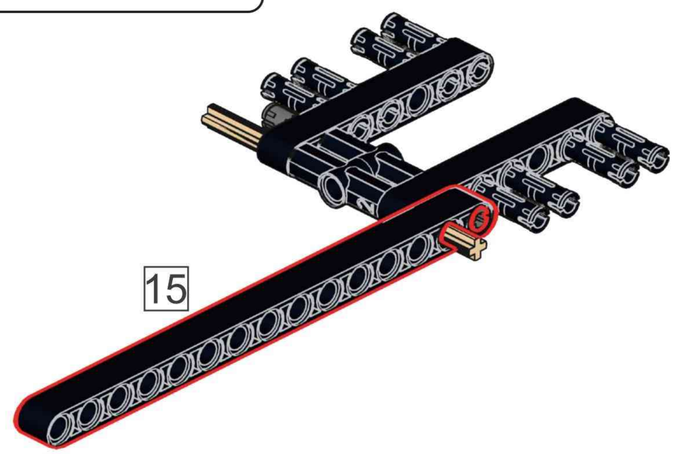

A8

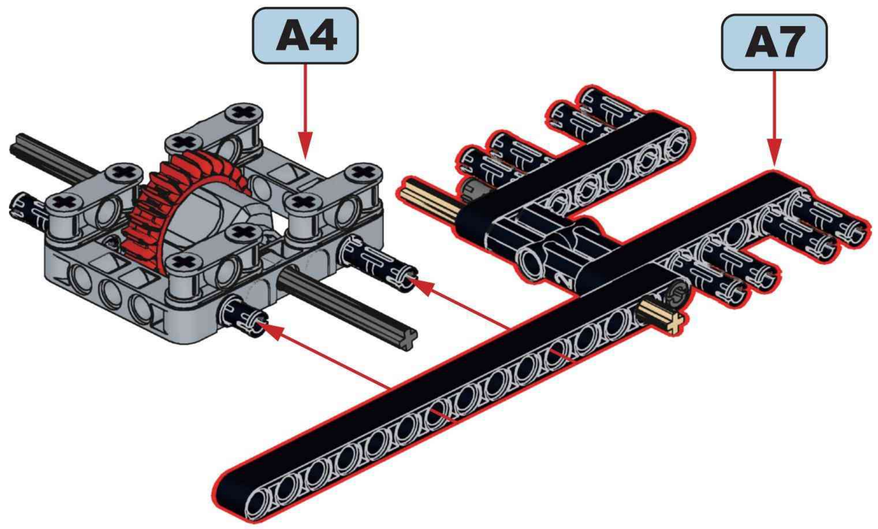

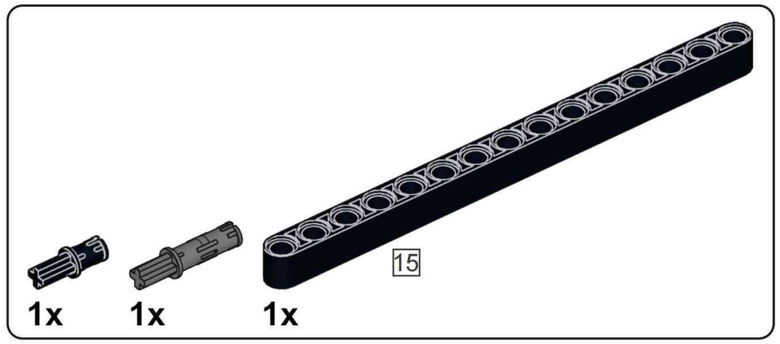

A9

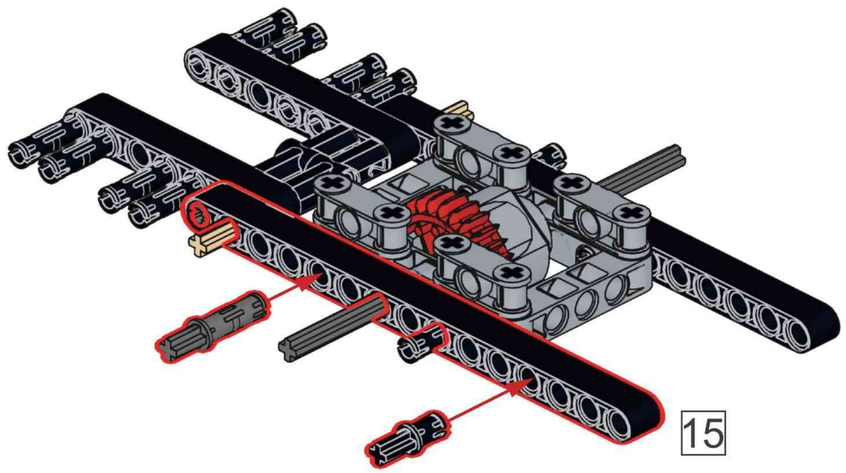

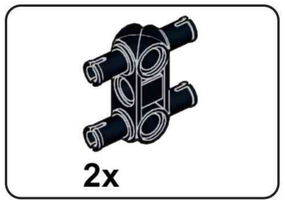

A10

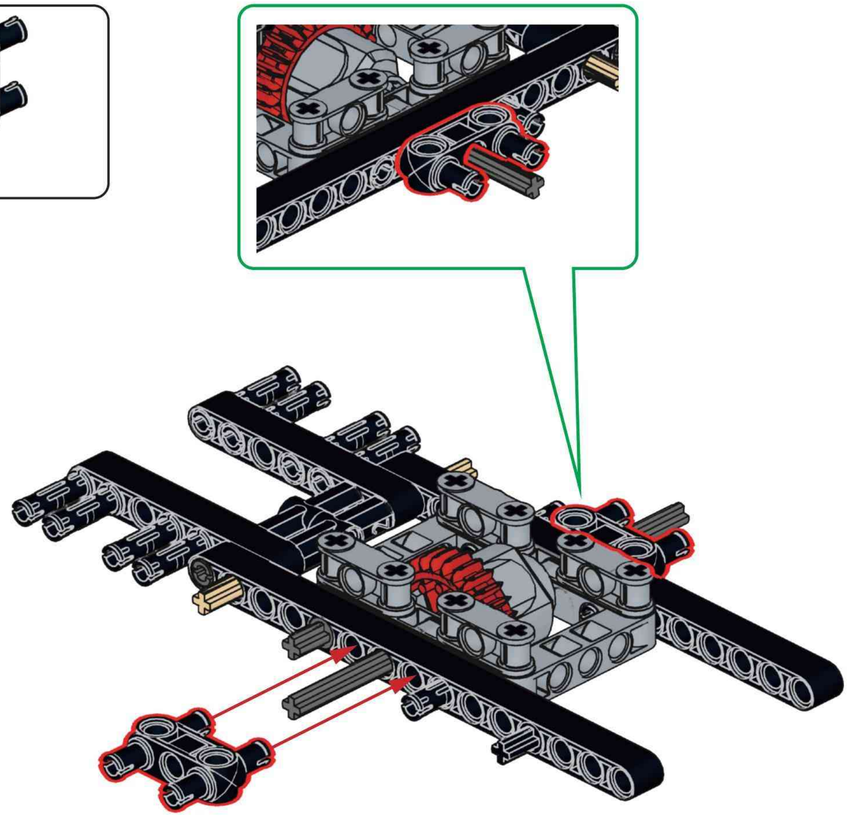

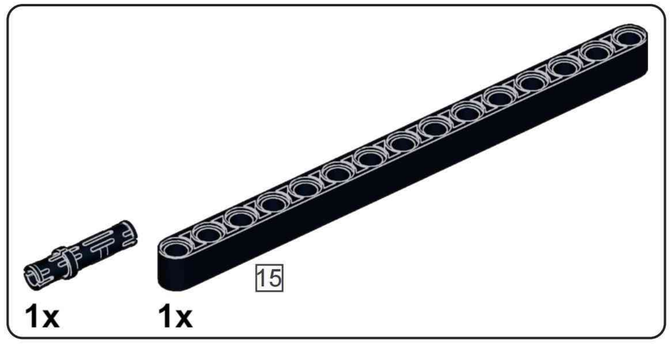

A11

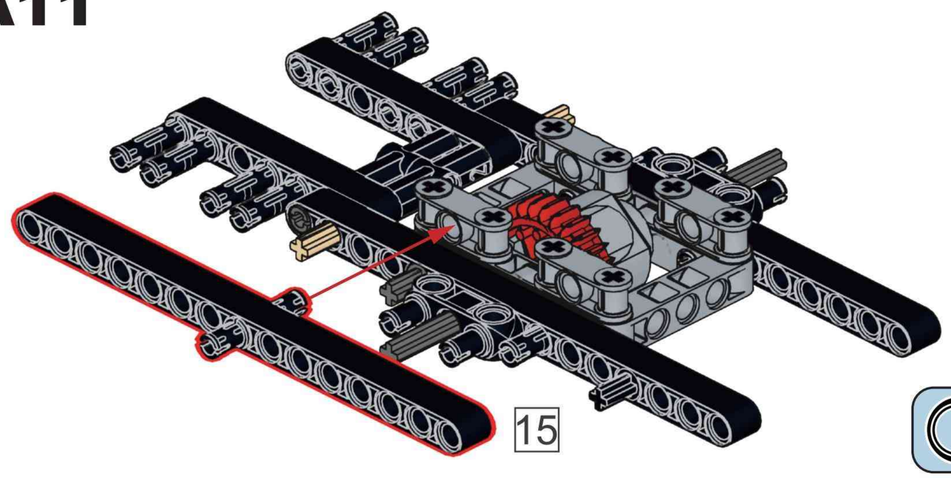

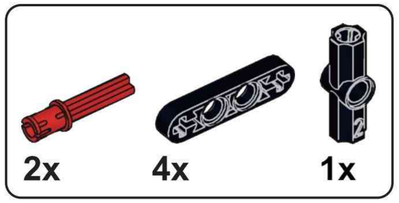

A12

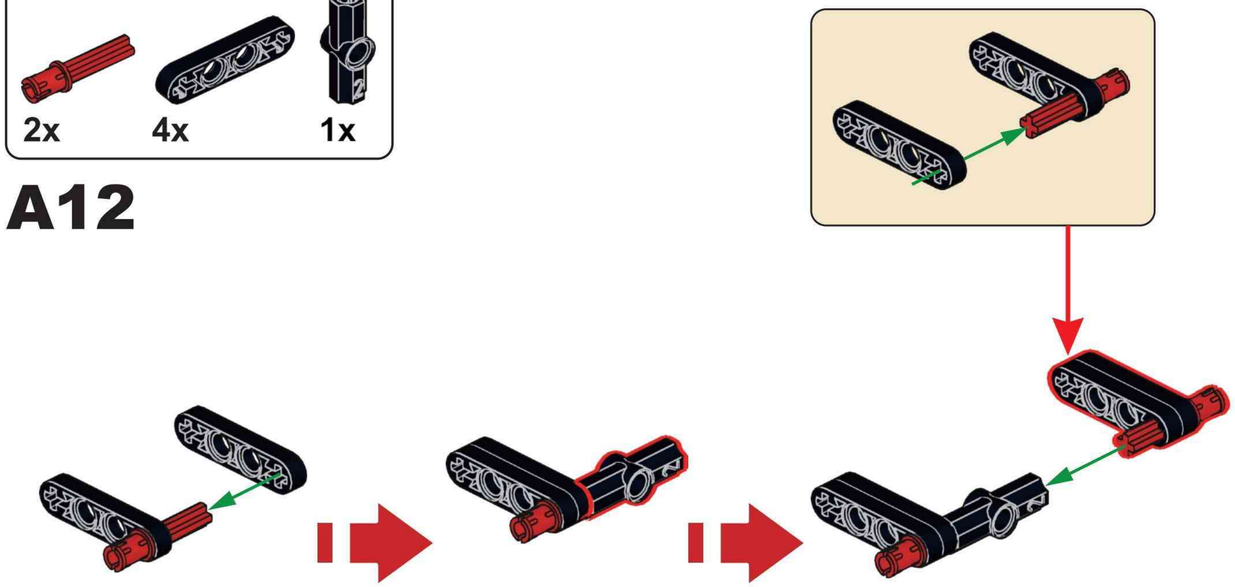

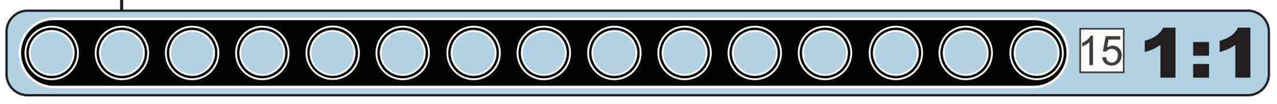

A13

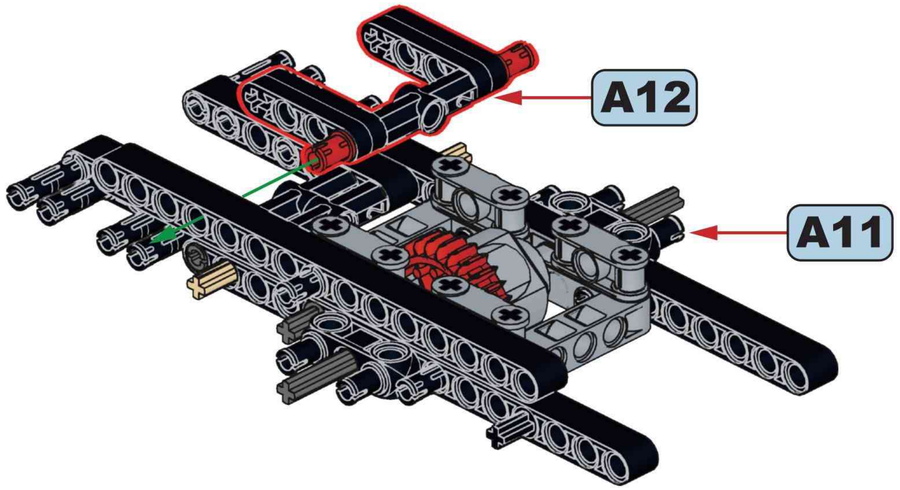

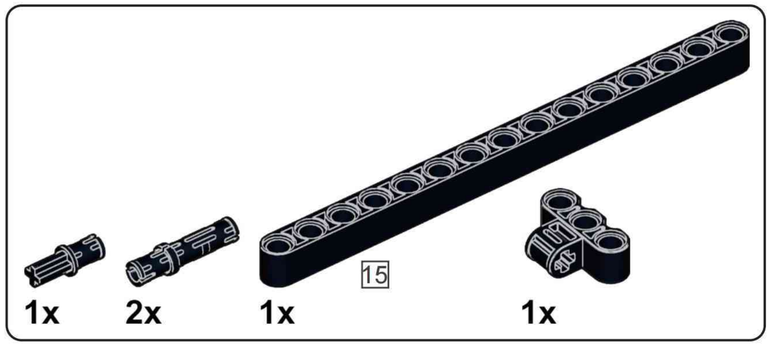

A14

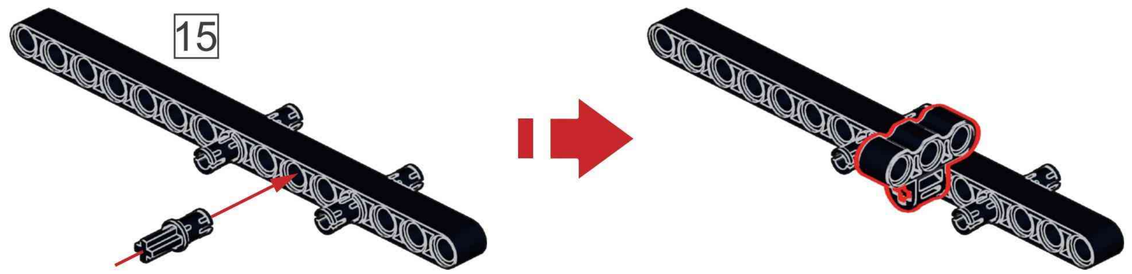

A15

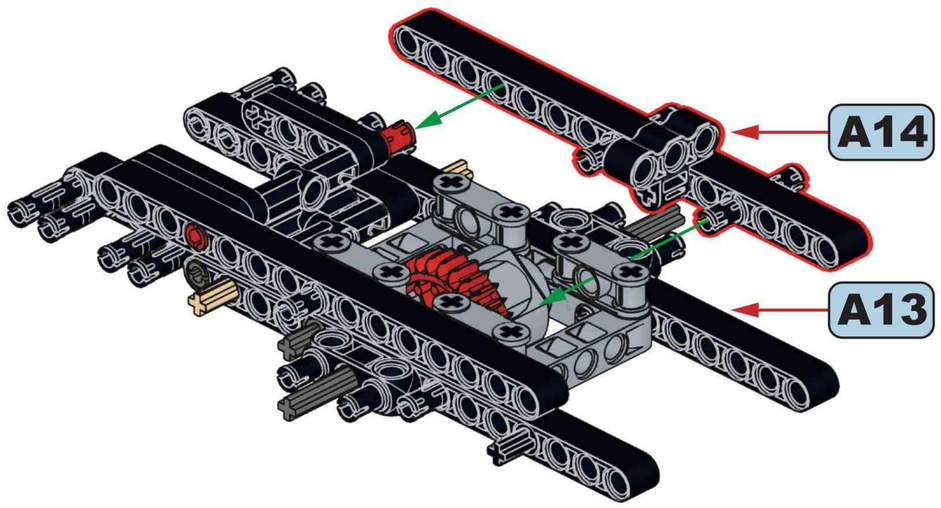

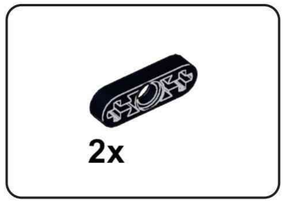

A16

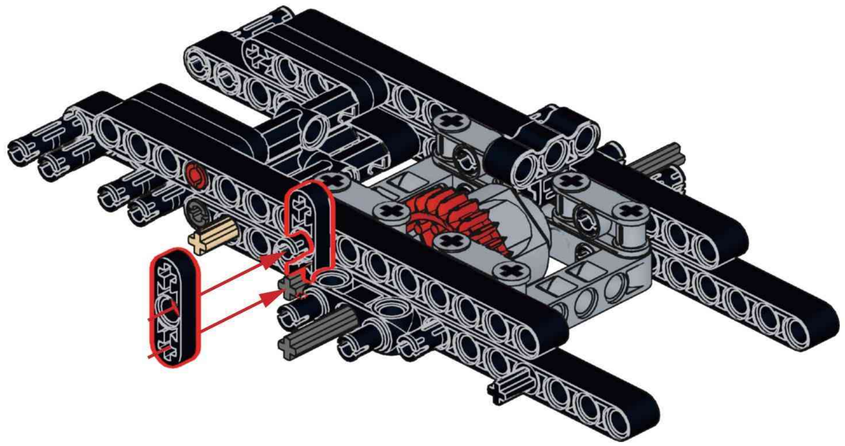

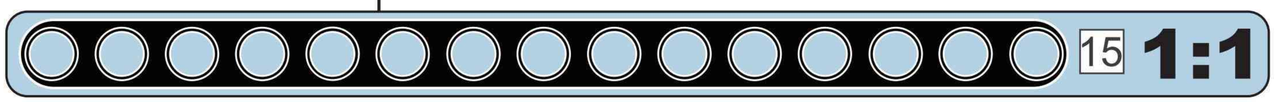

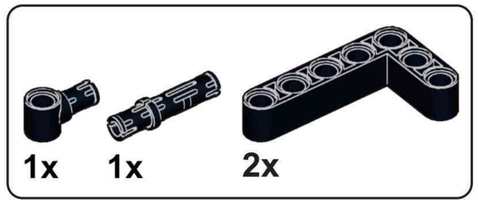

A17

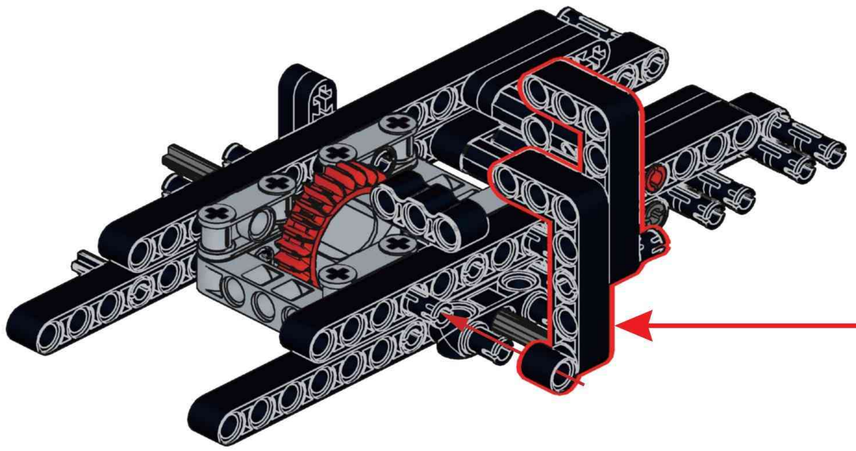

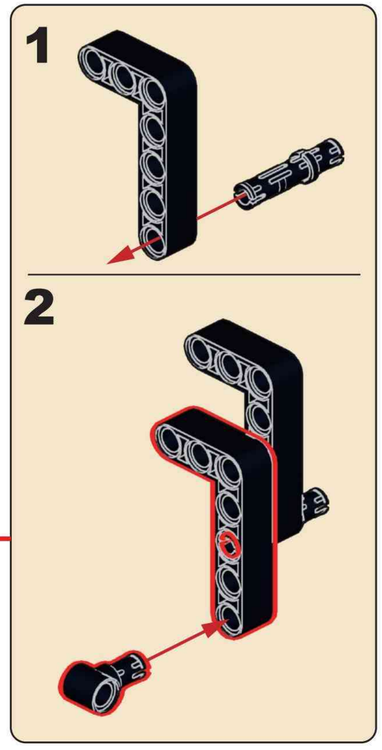

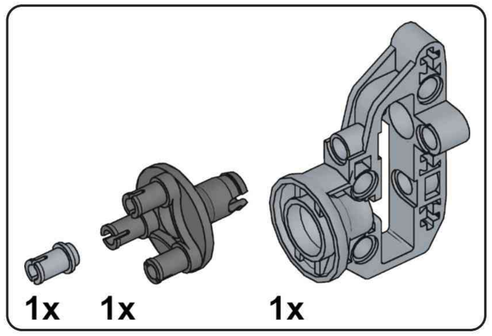

A18

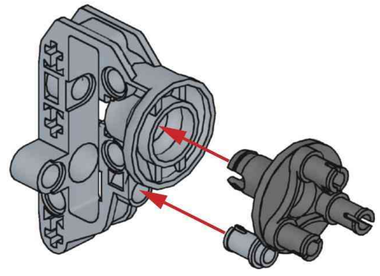

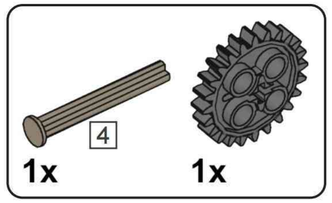

A19

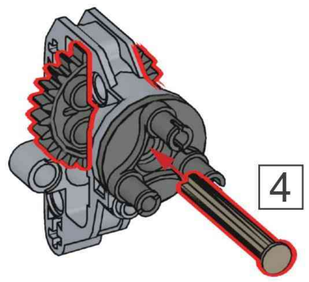

x2

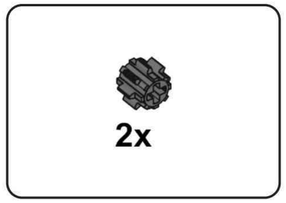

A20

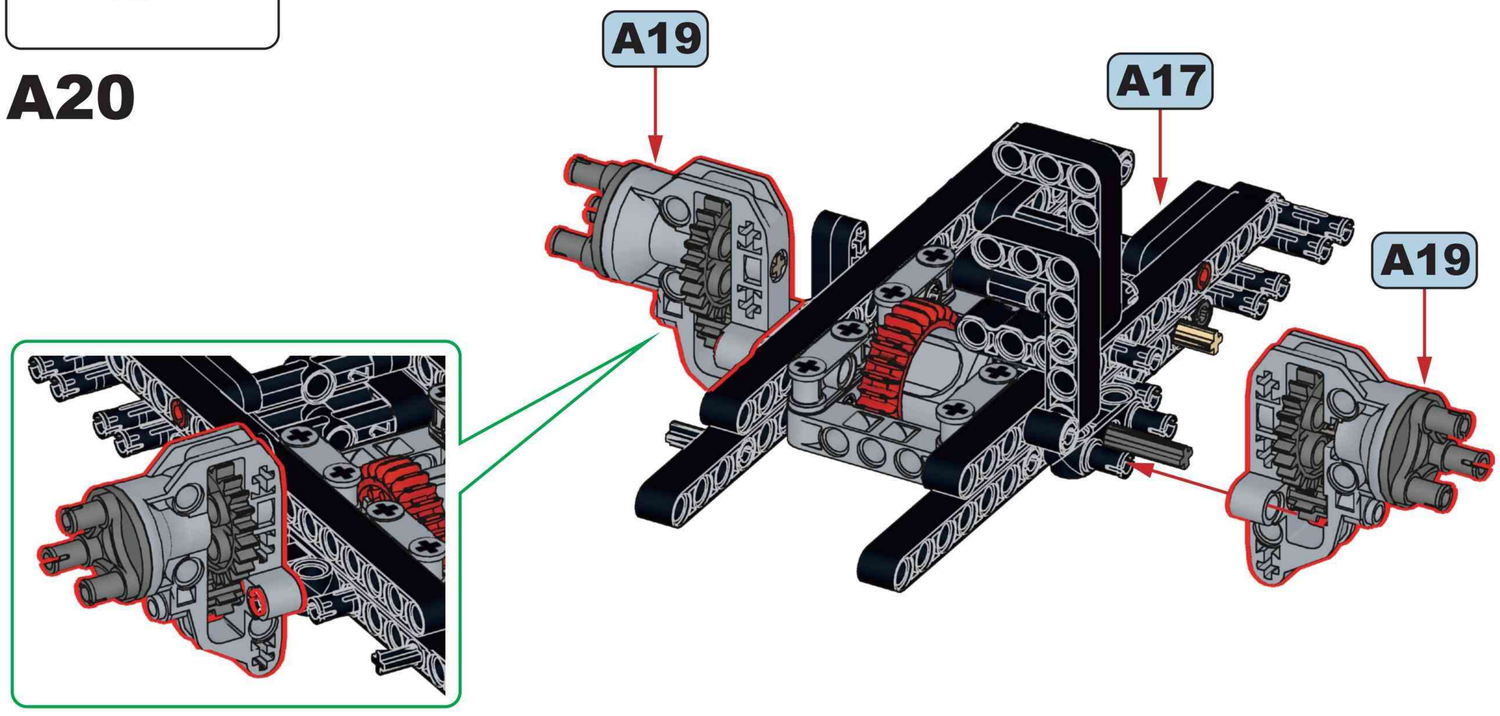

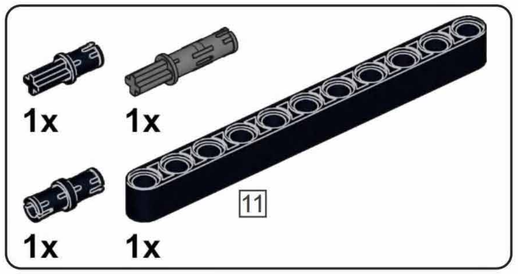

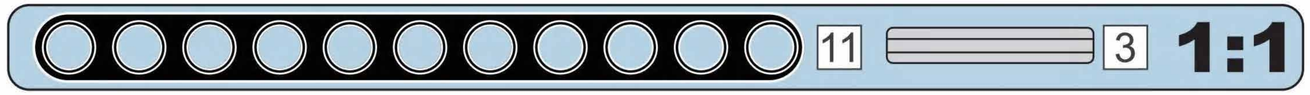

A21

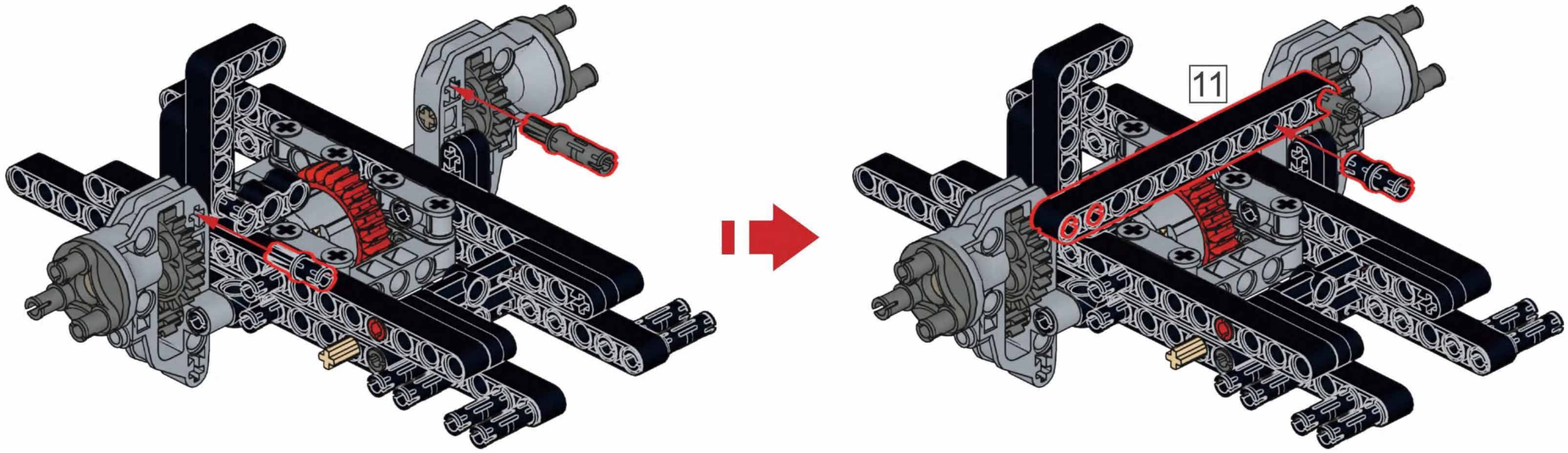

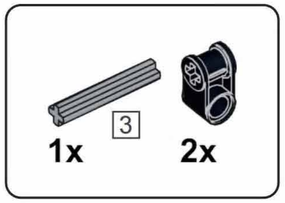

A22

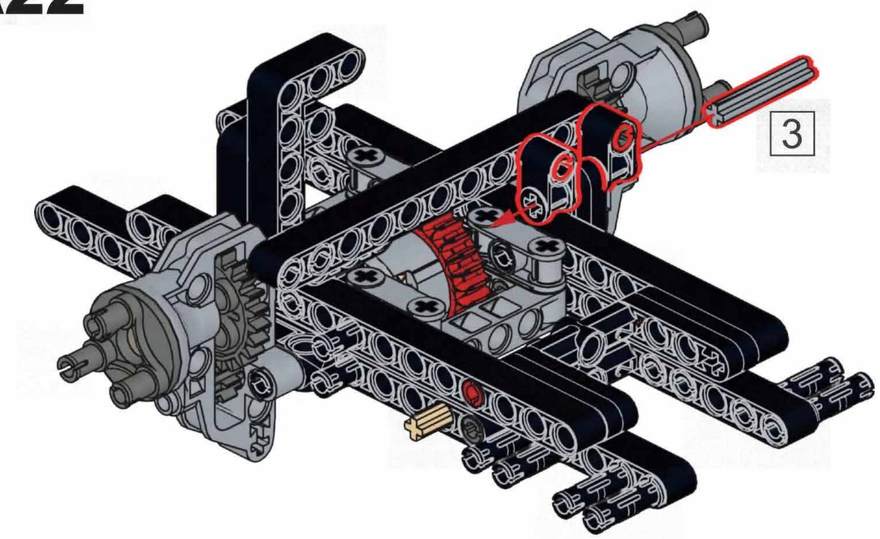

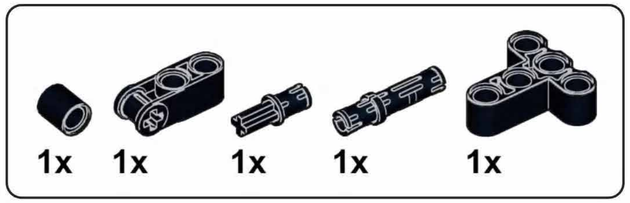

A23

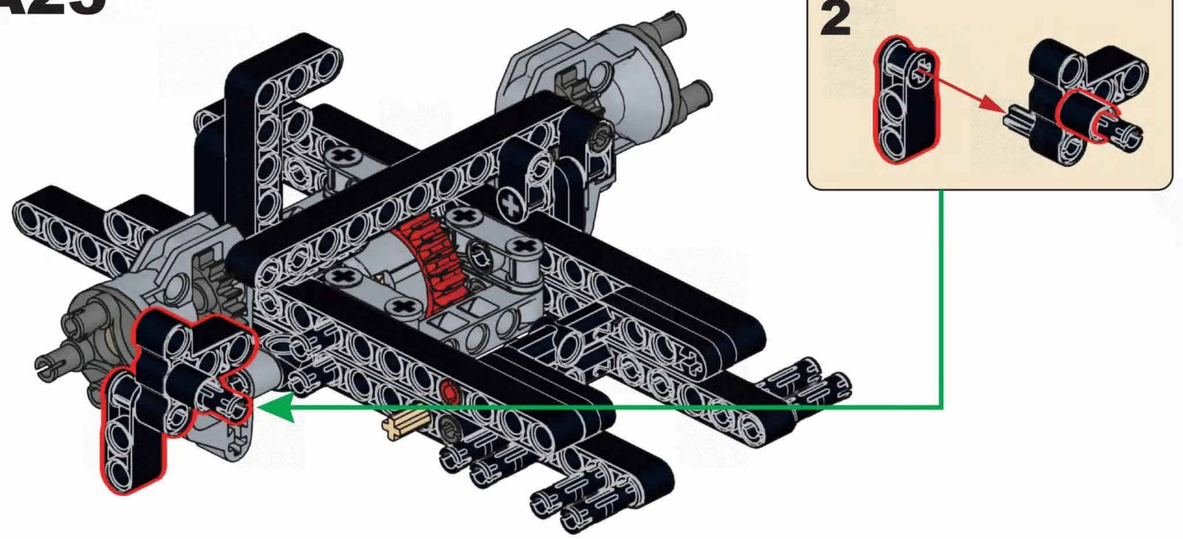

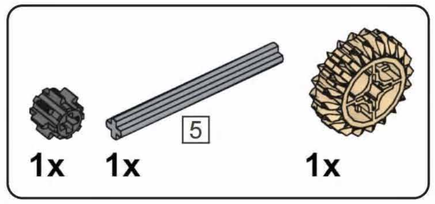

A24

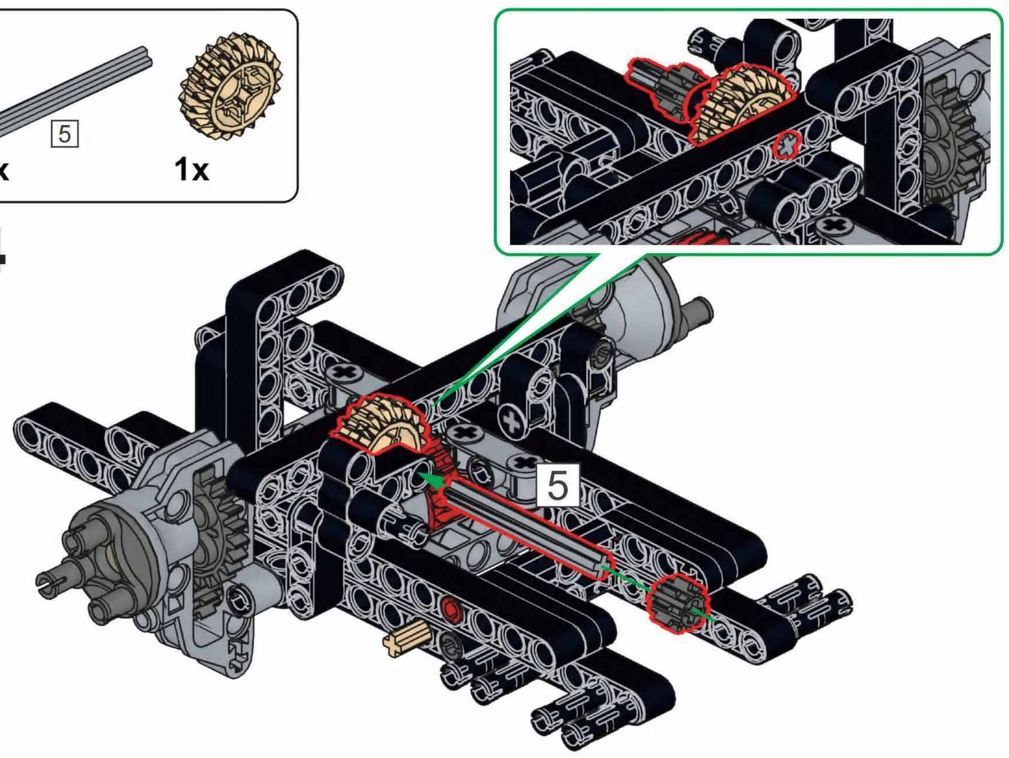

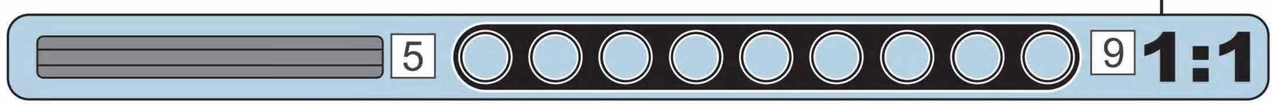

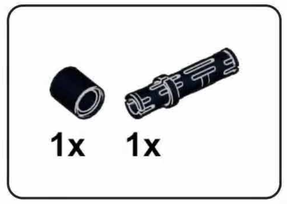

A25

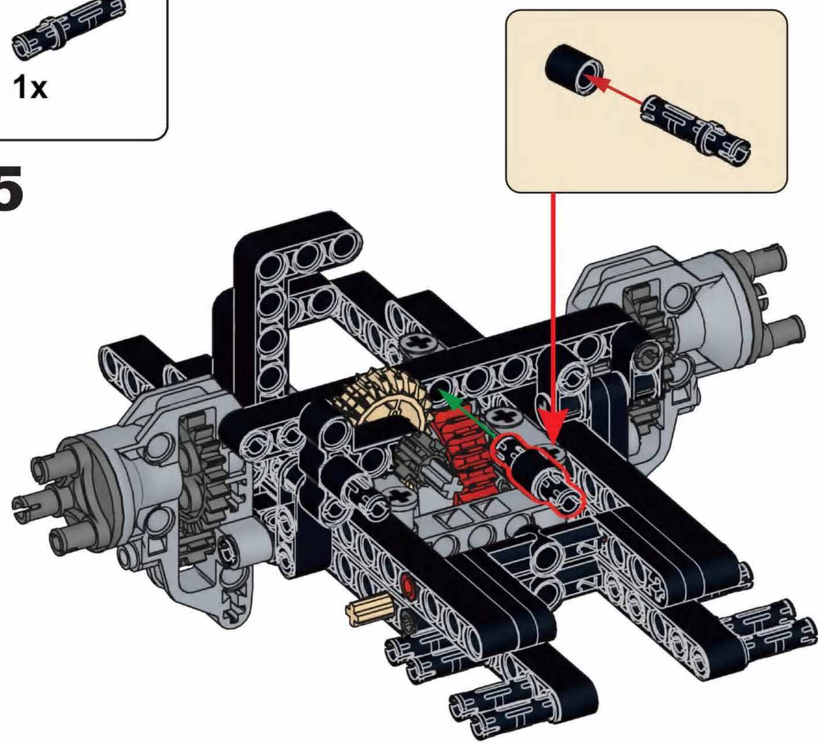

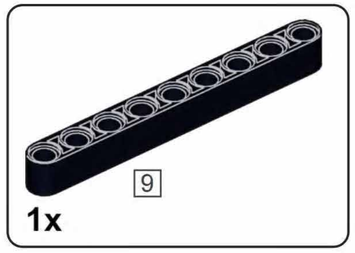

A26

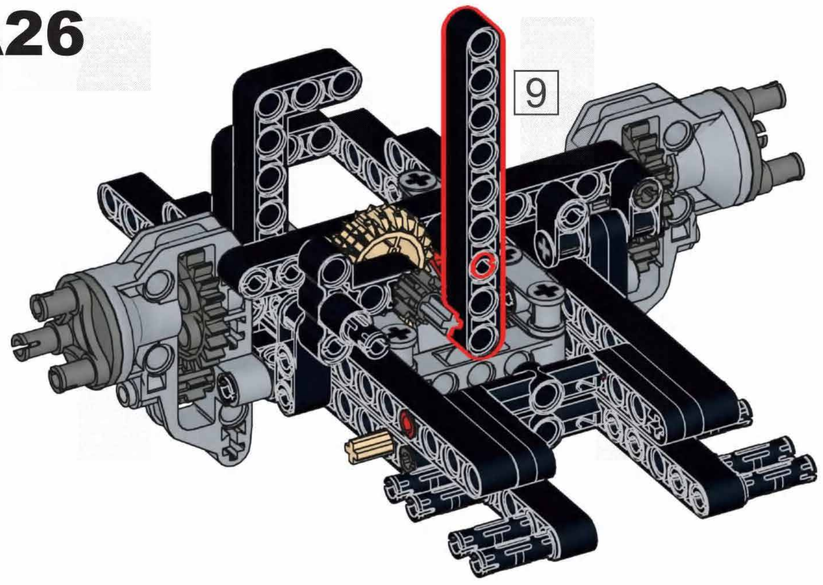

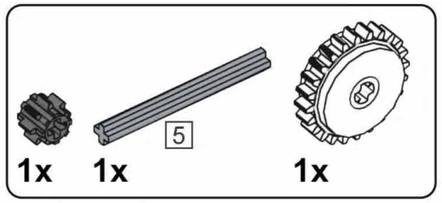

A27

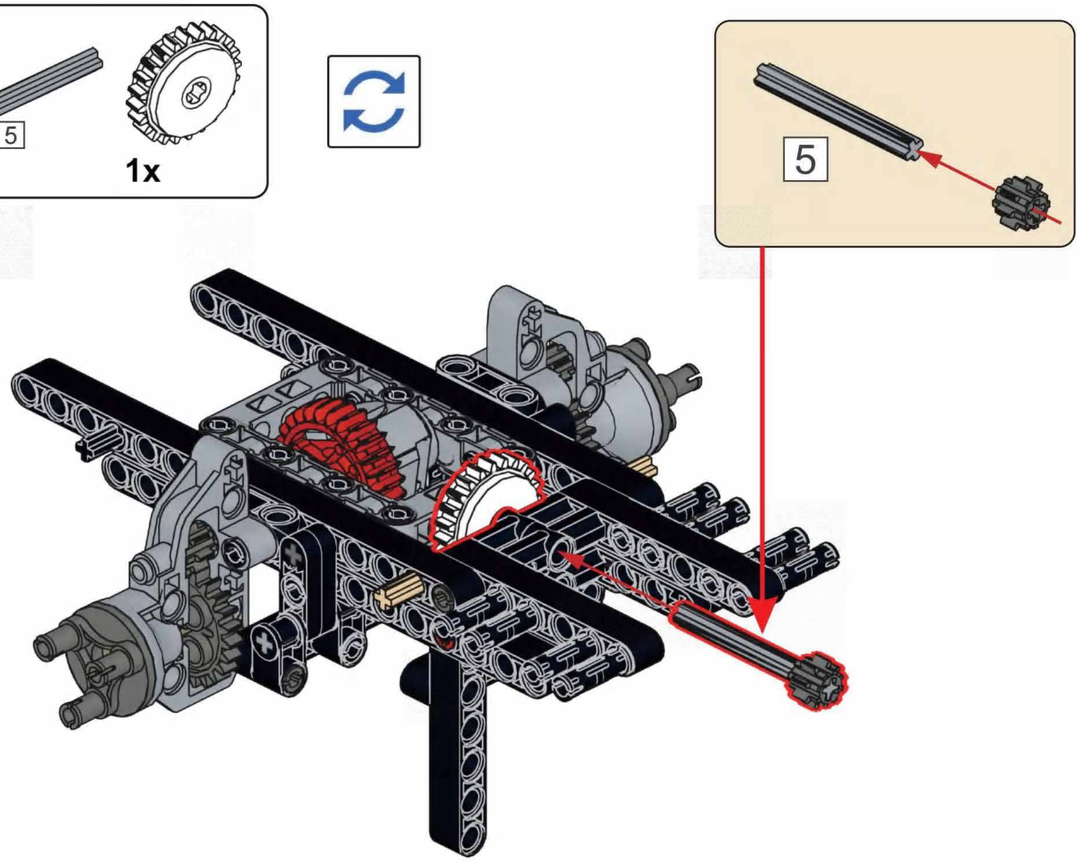

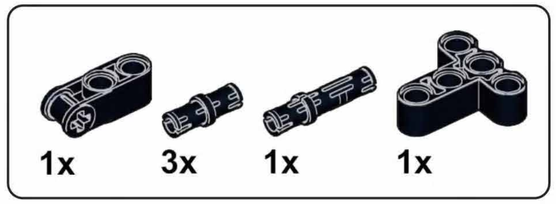

A28

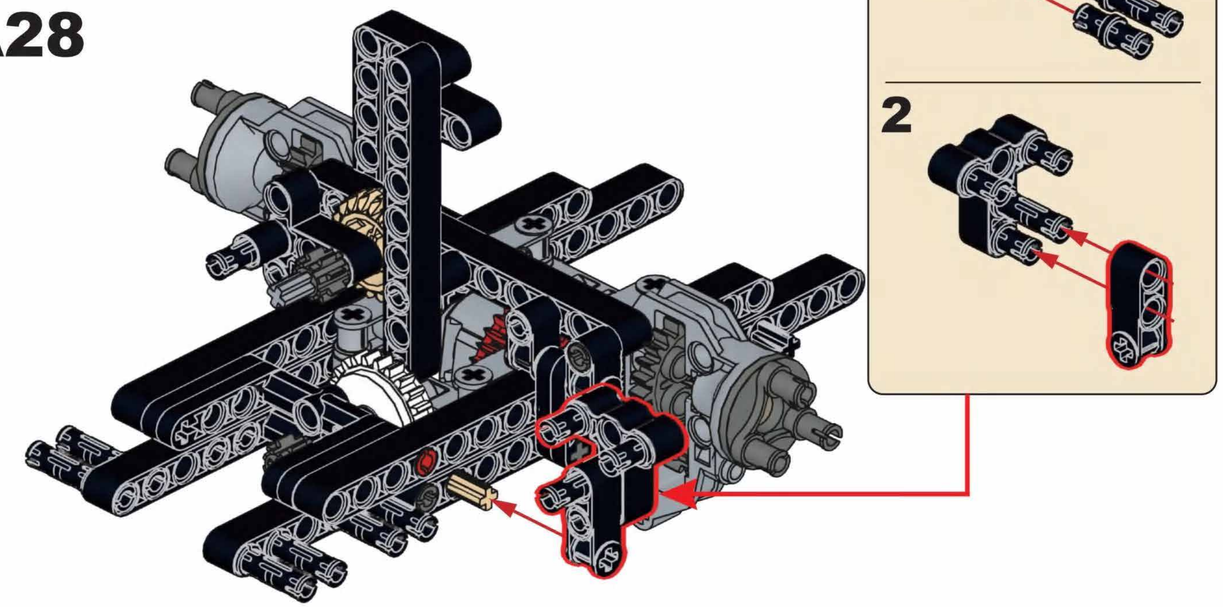

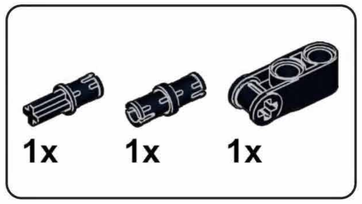

A29

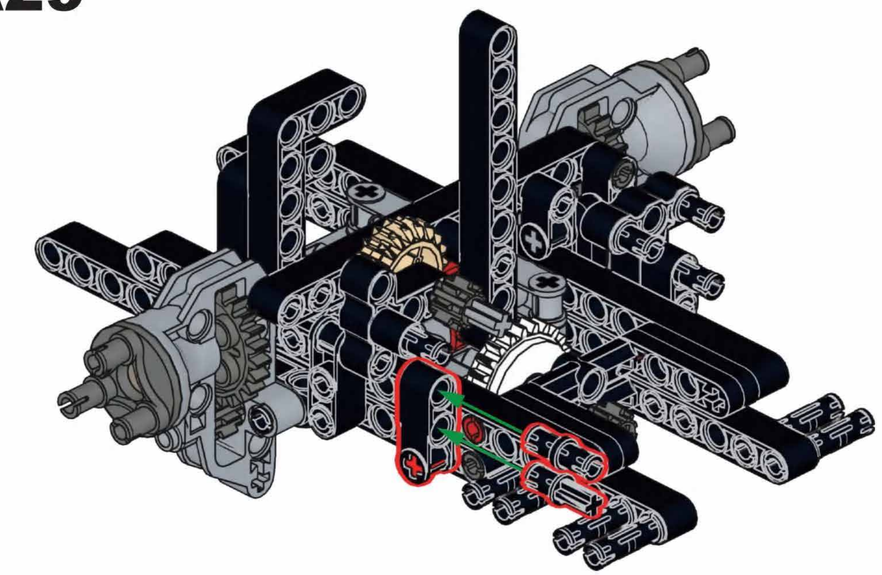

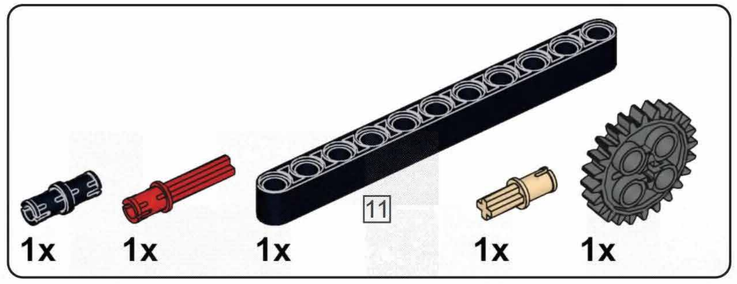

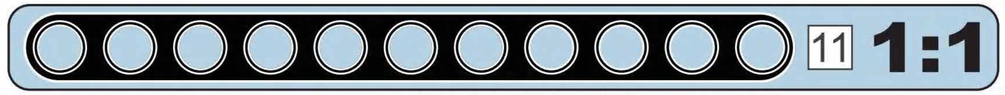

A30

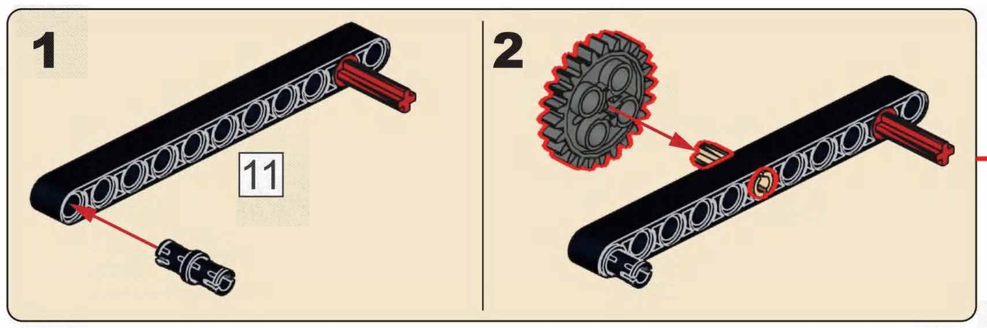

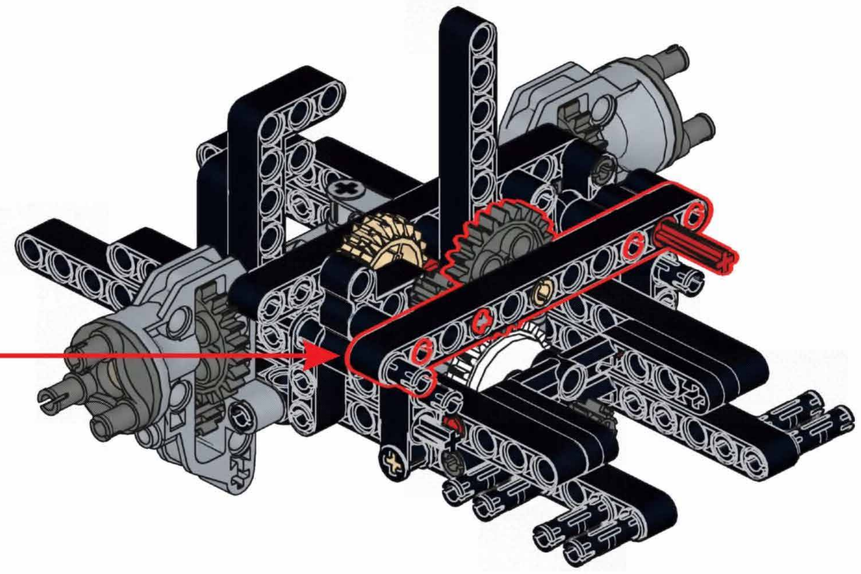

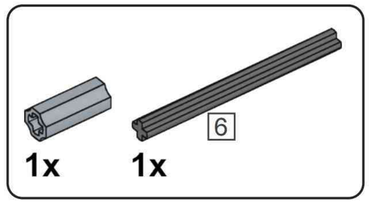

A31

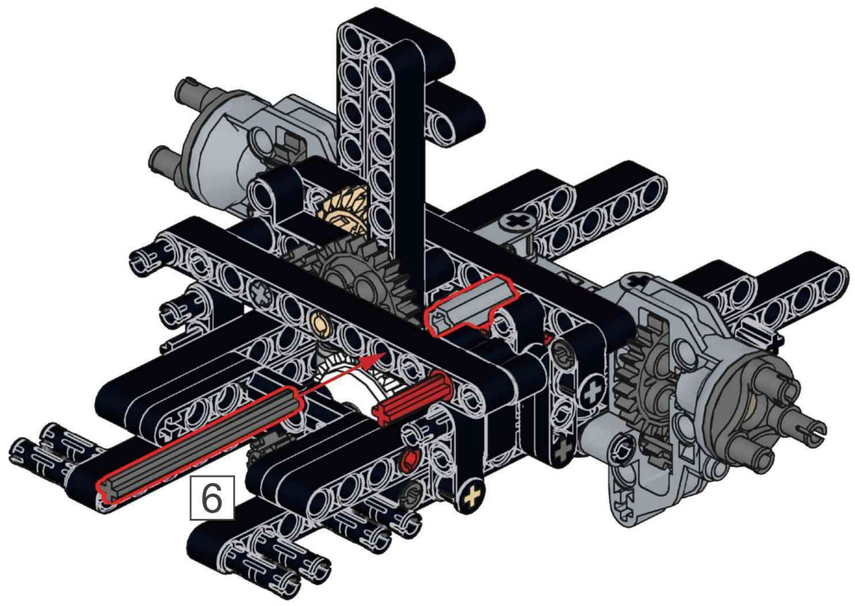

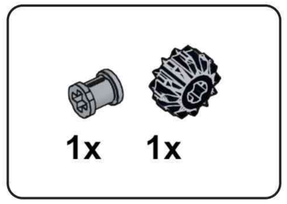

A32

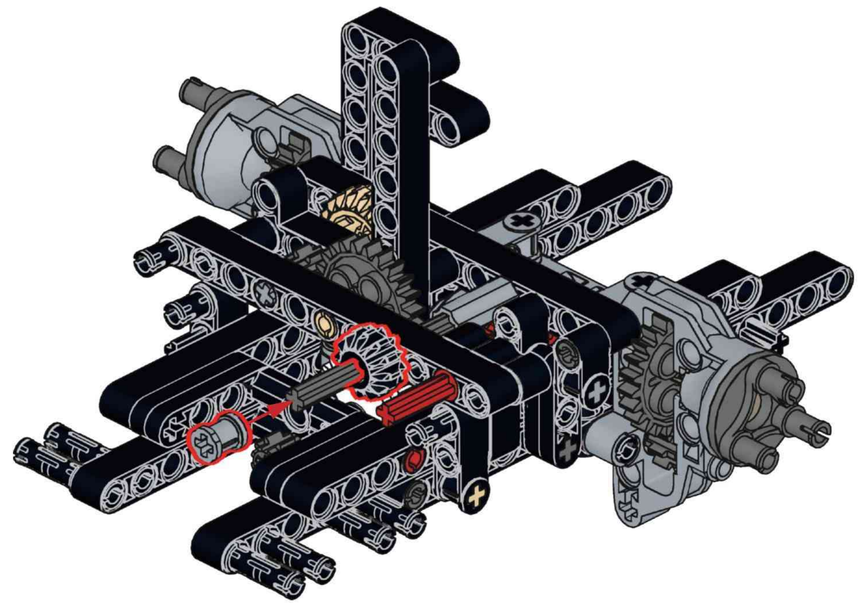

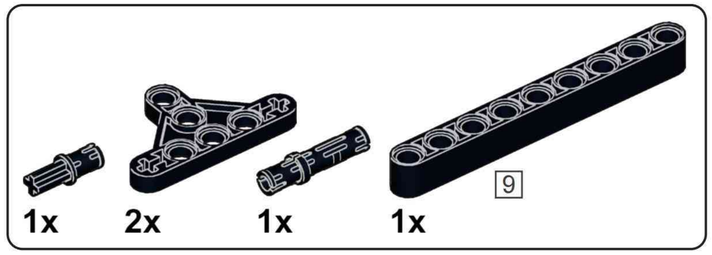

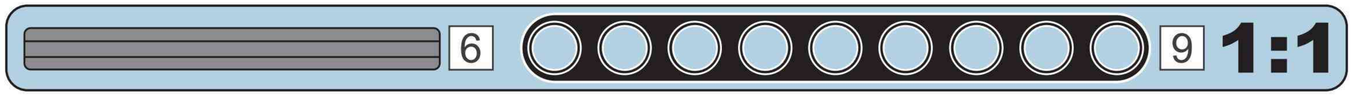

A33

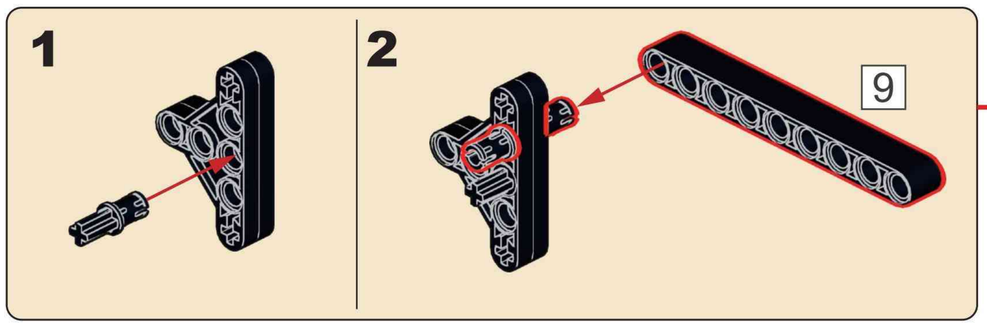

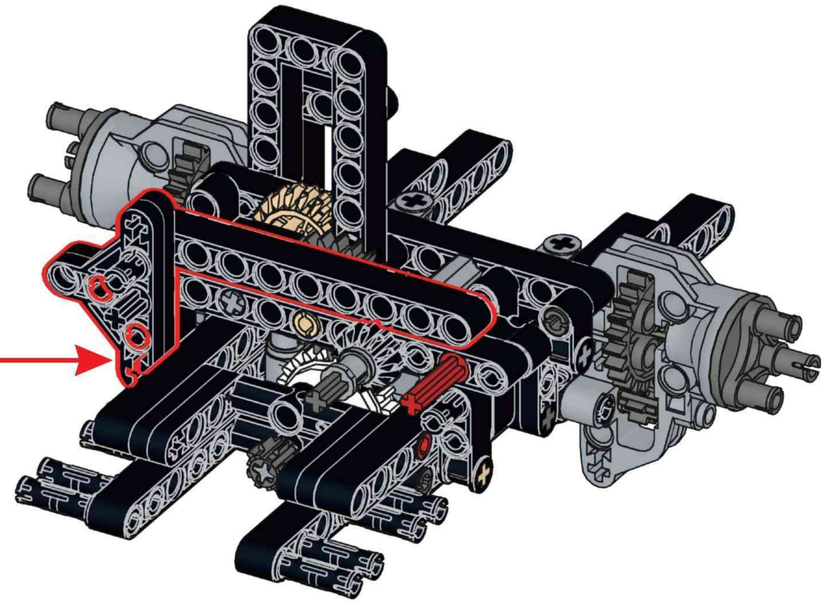

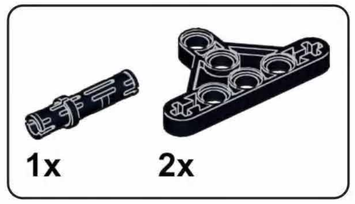

A34

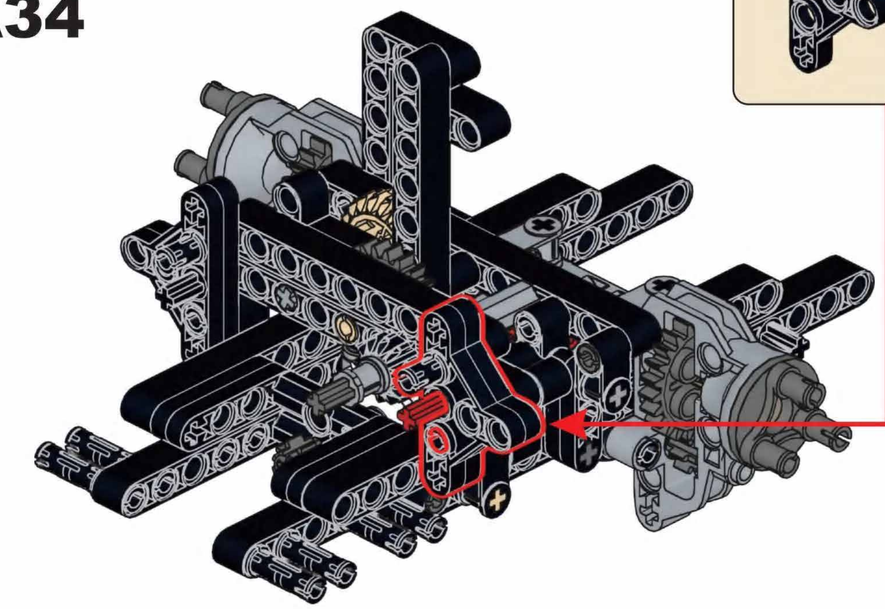

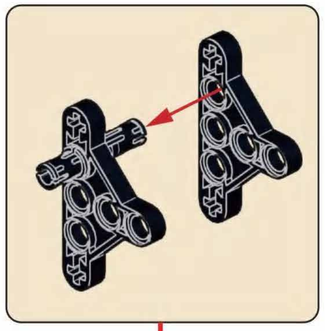

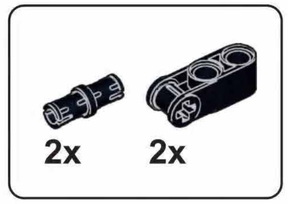

A35

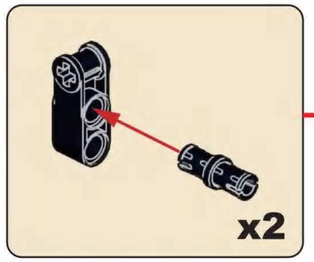

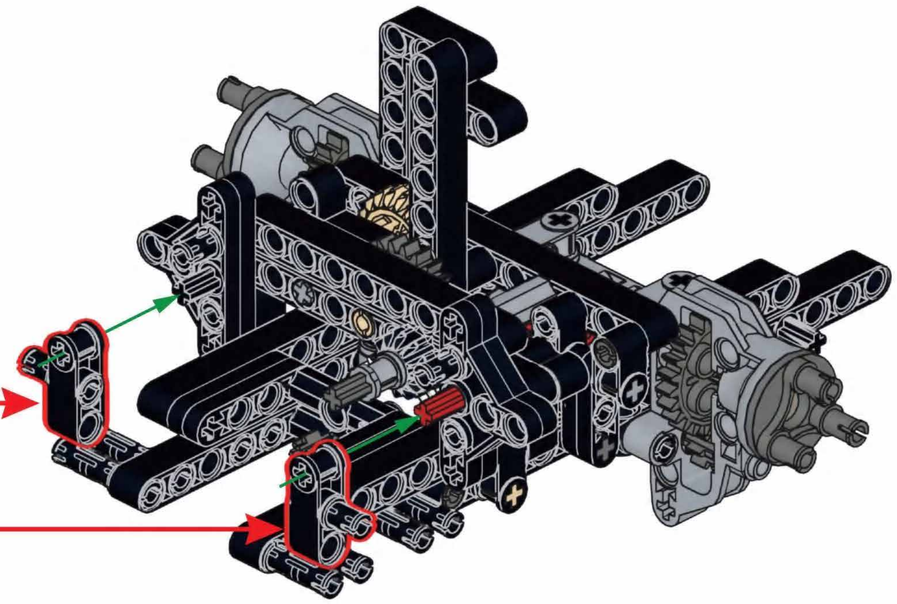

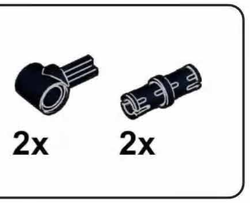

A36

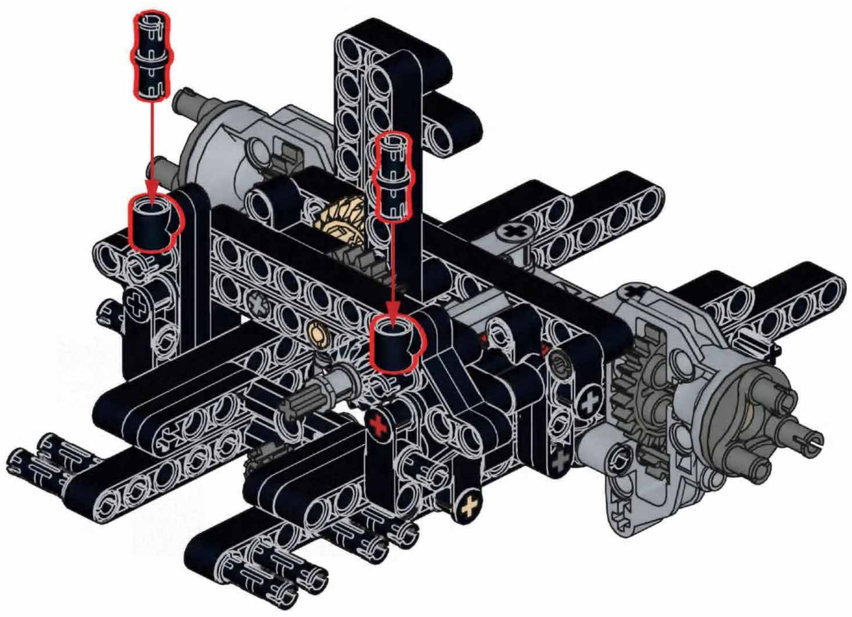

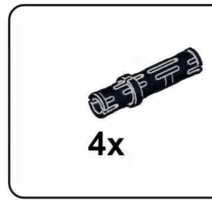

A37

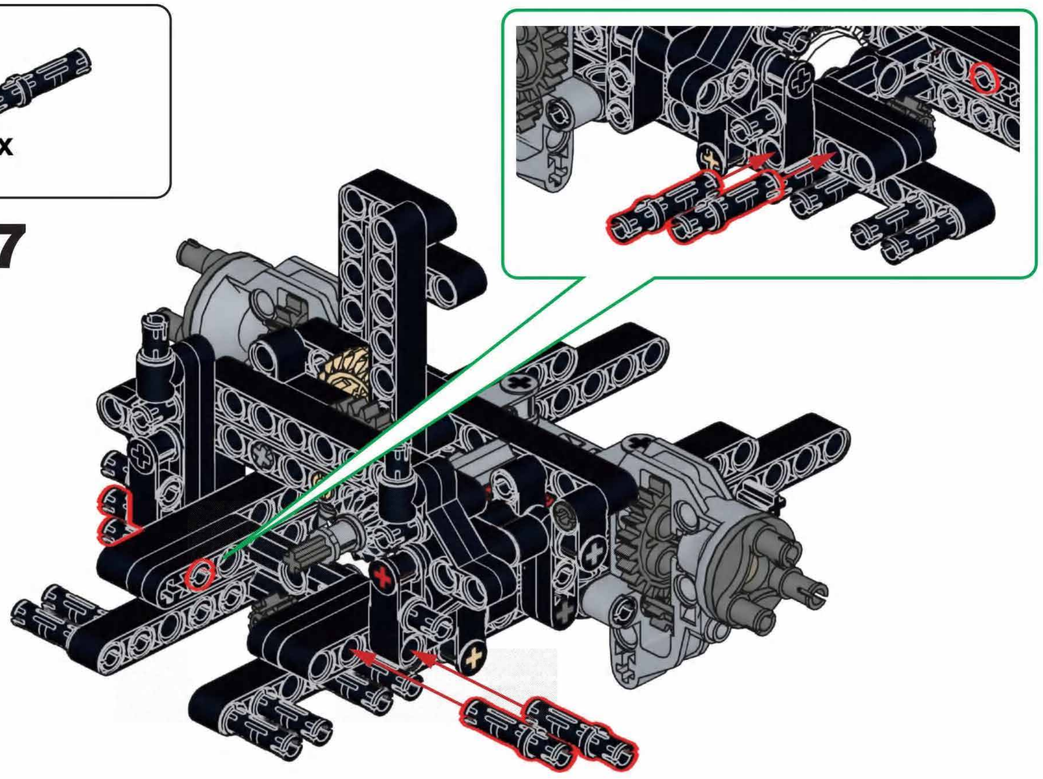

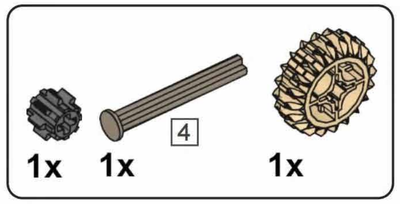

A38

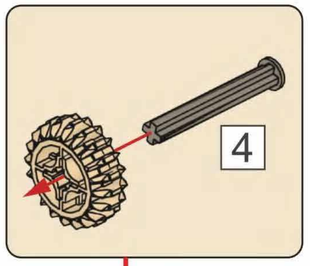

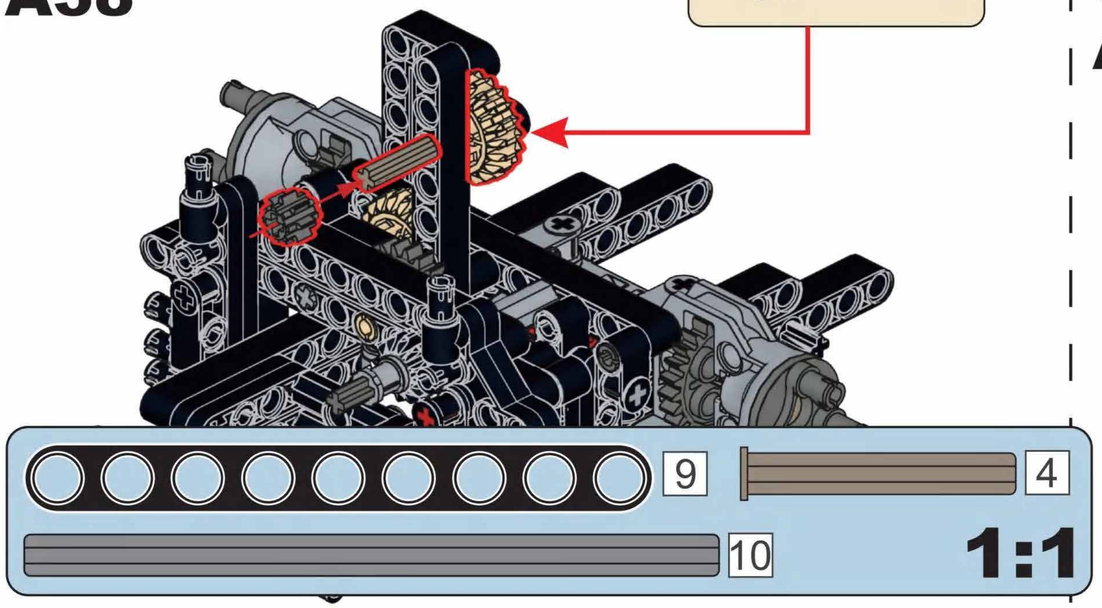

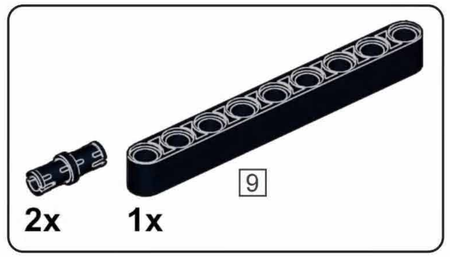

A39

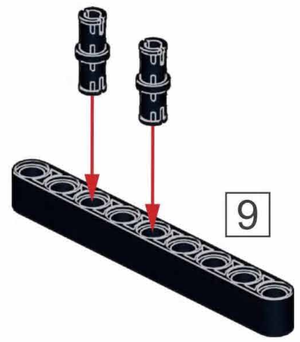

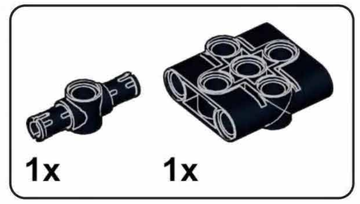

A40

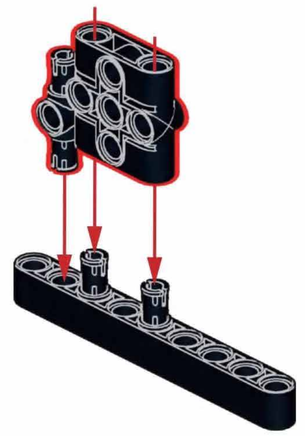

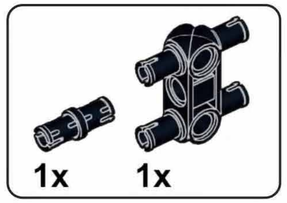

A41

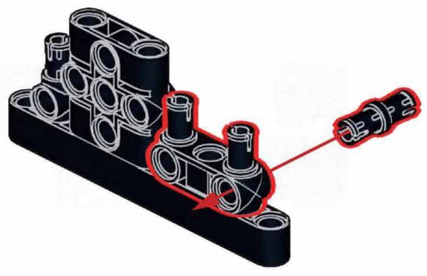

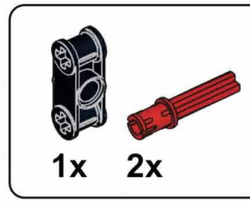

A42

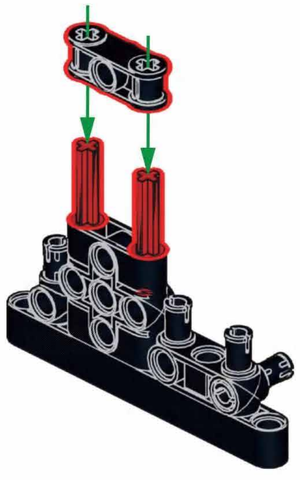

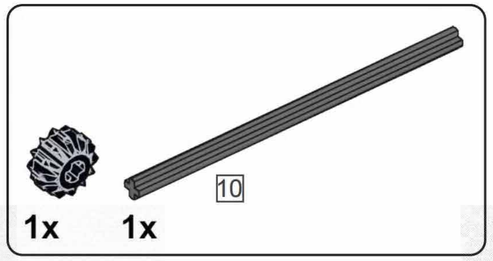

A43

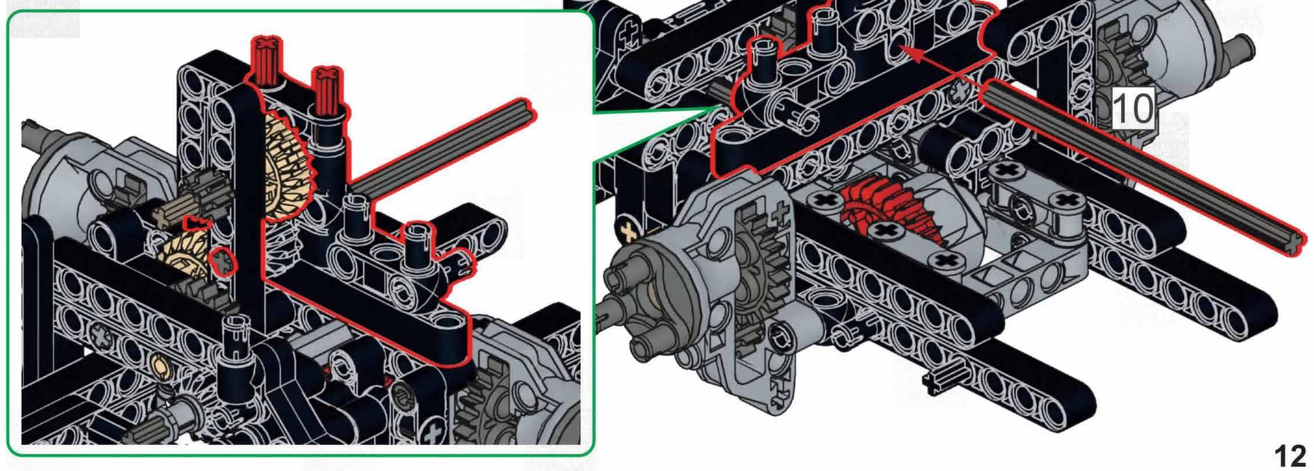

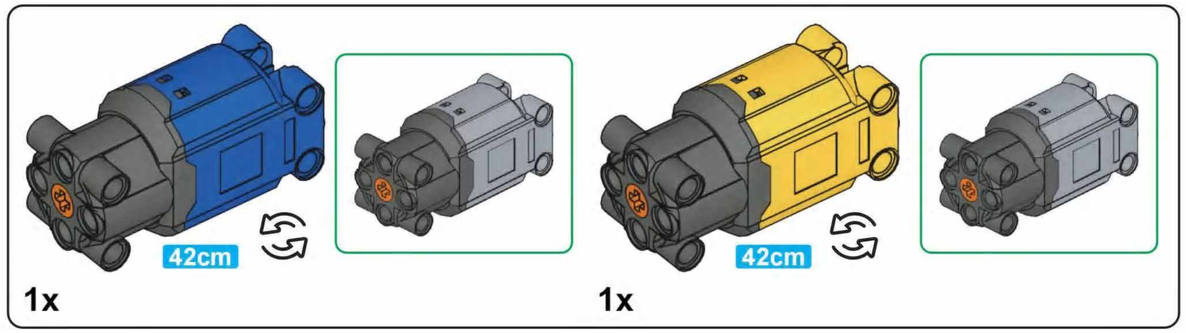

A44

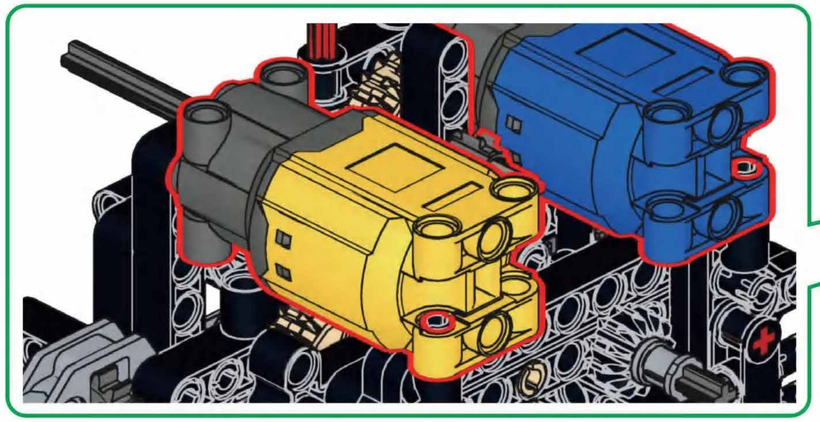

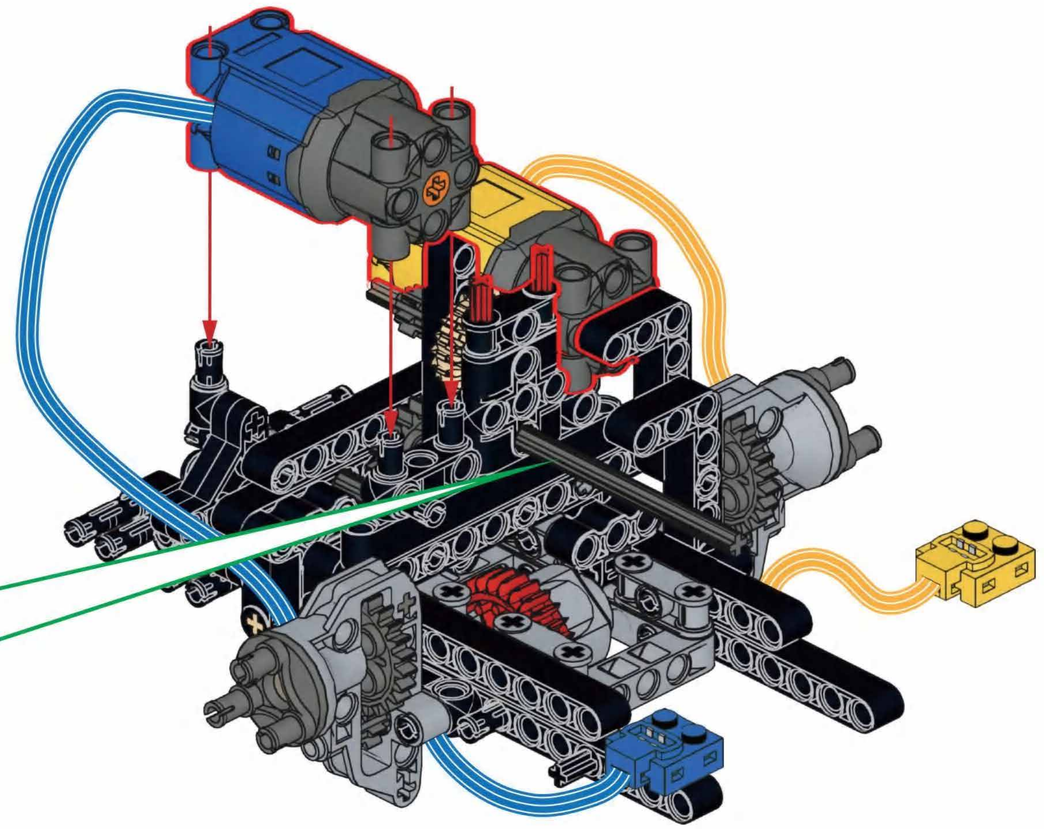

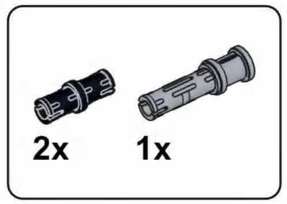

A45

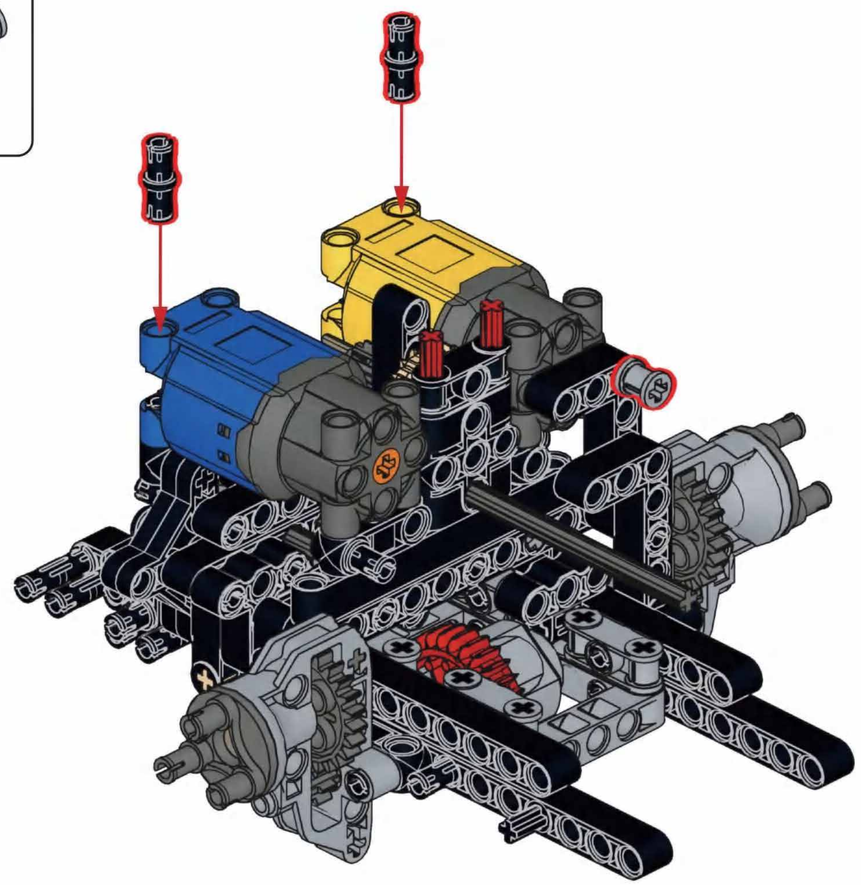

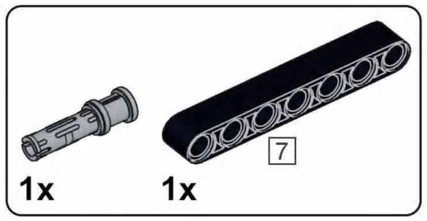

A46

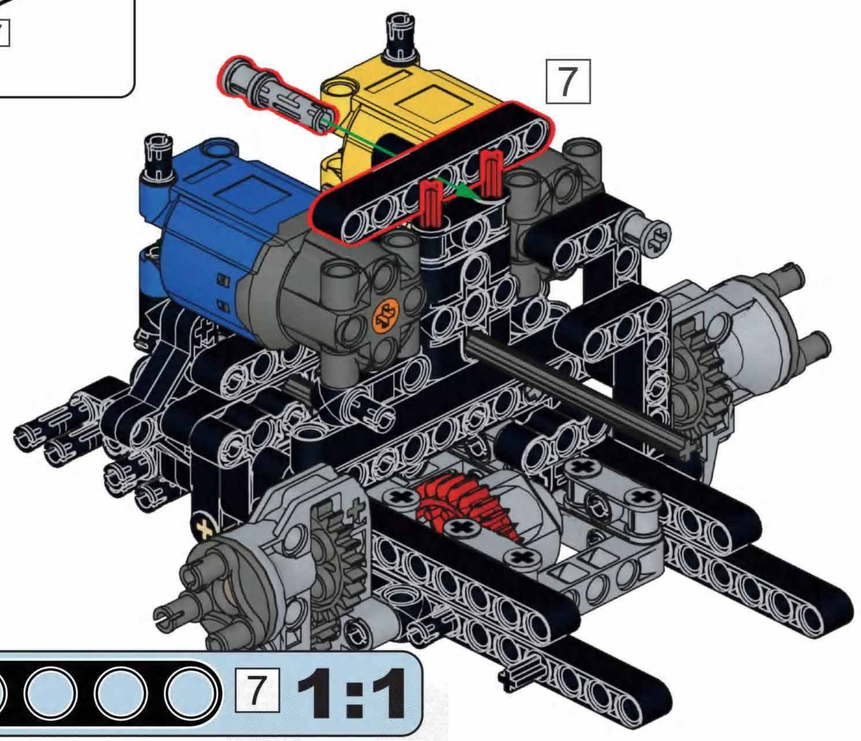

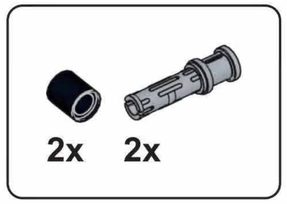

A47

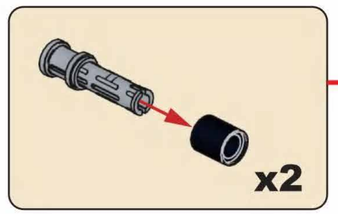

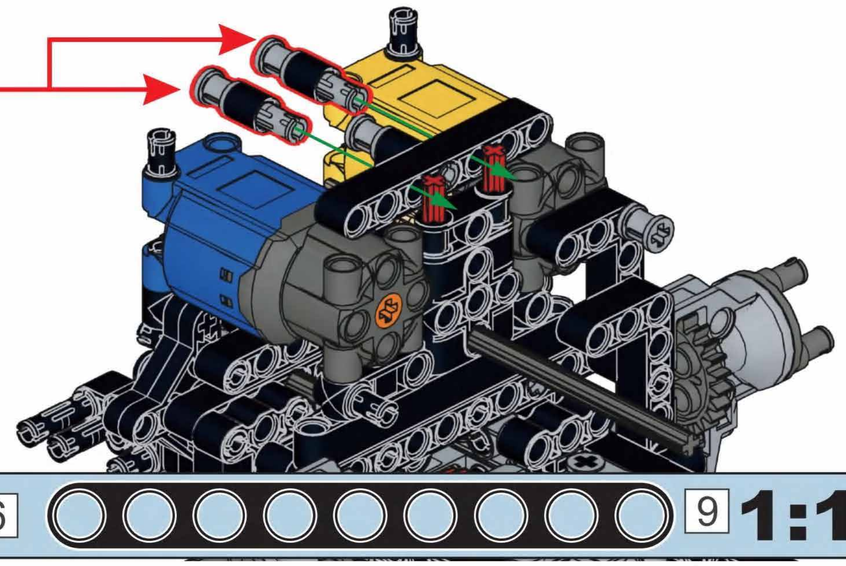

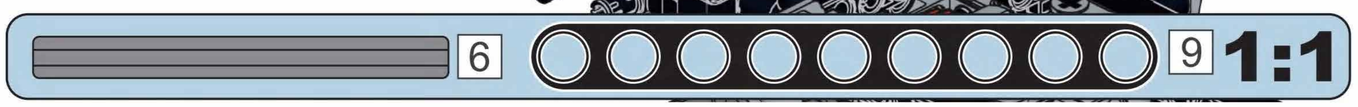

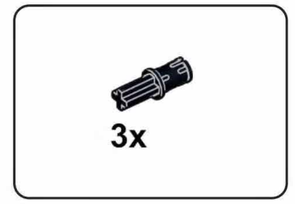

A48

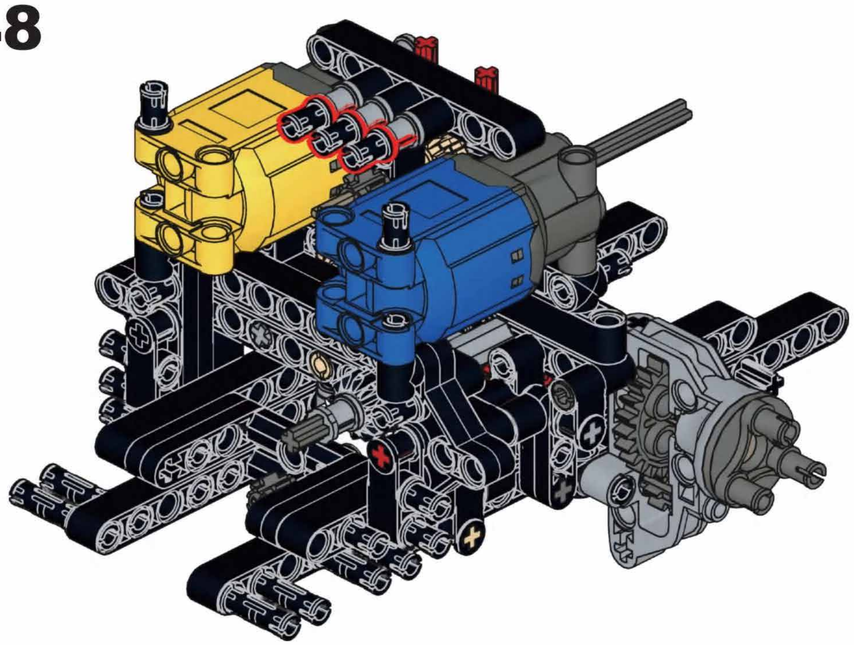

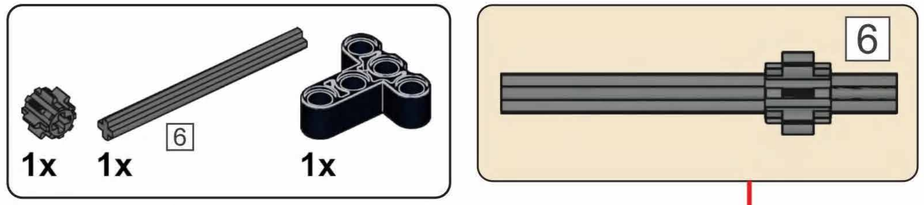

A49

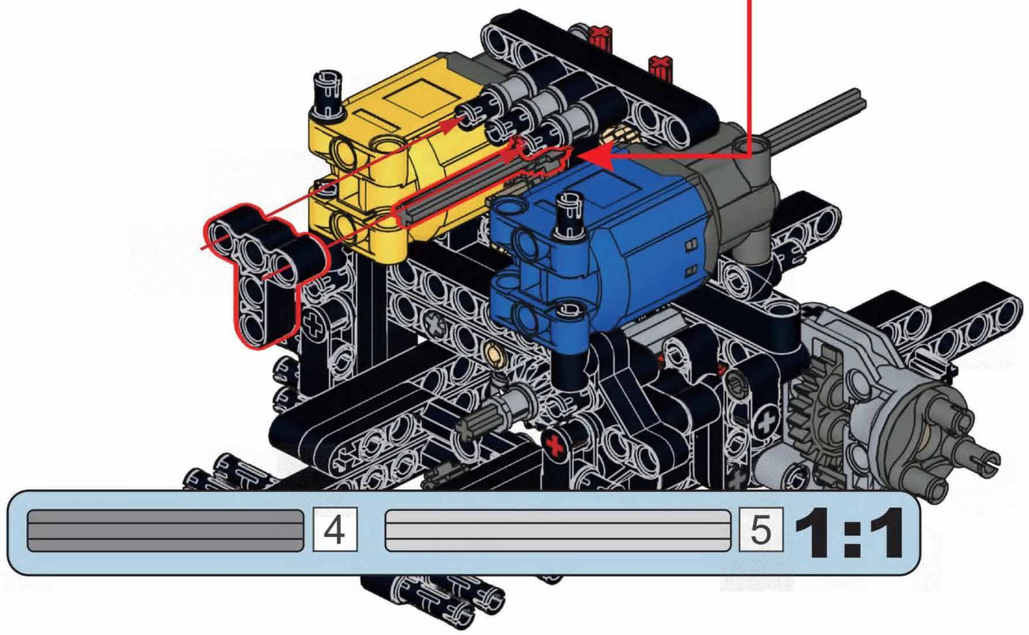

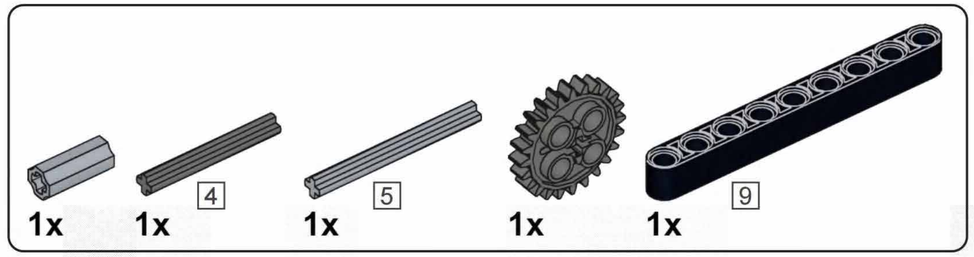

A50

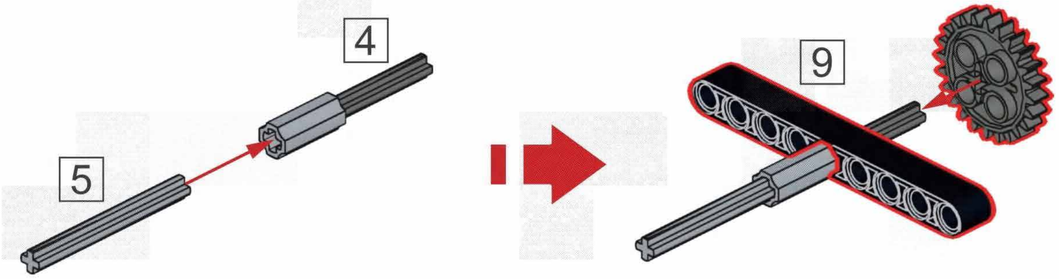

A51

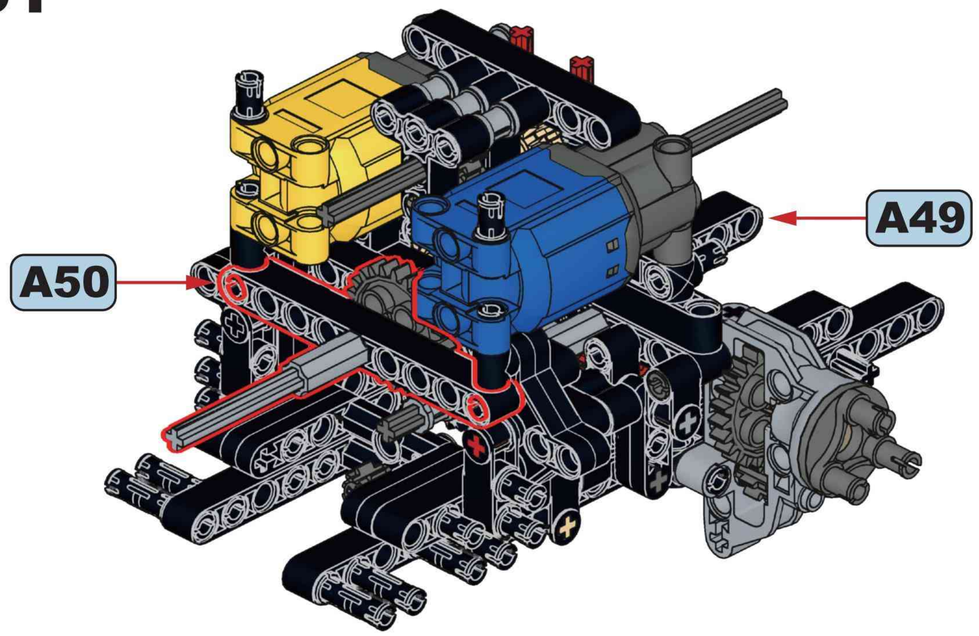

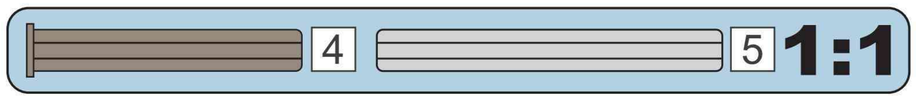

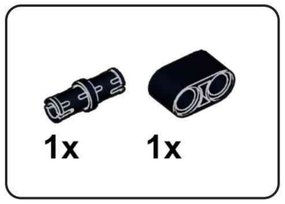

A52

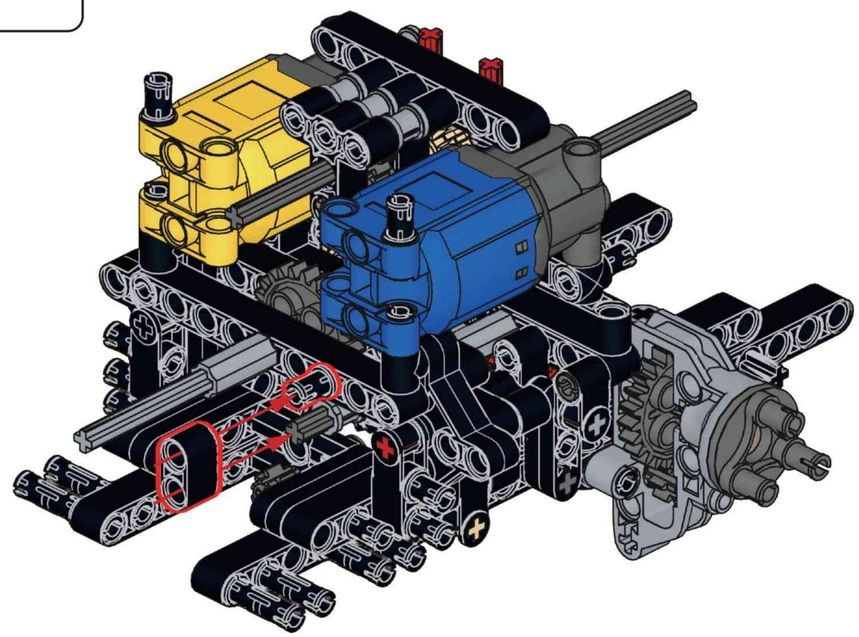

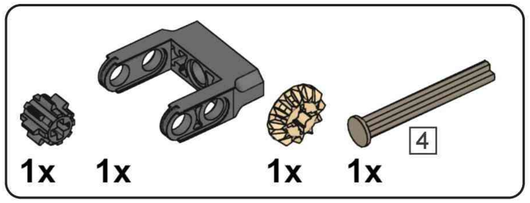

A53

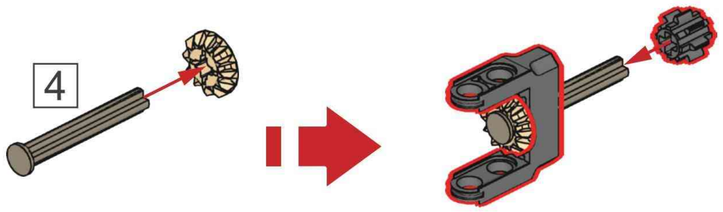

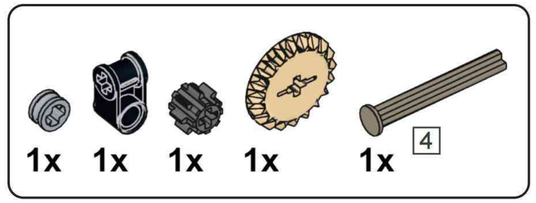

A54

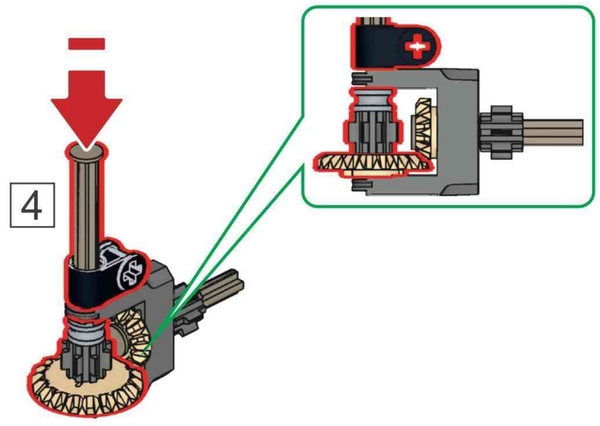

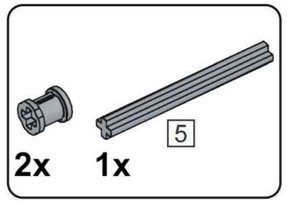

A55

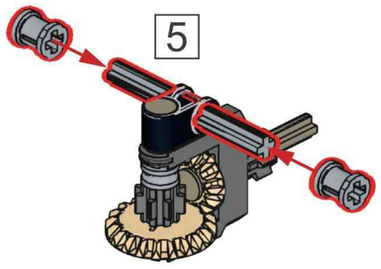

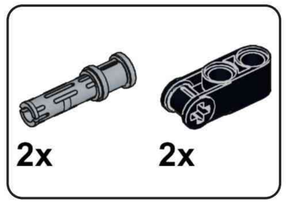

A56

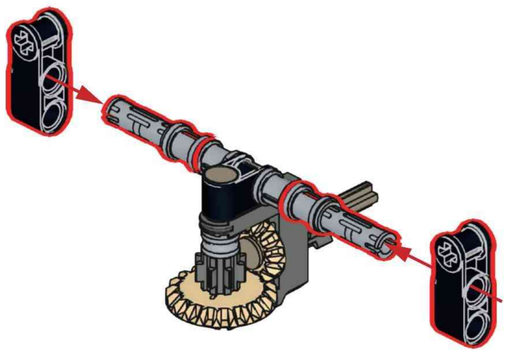

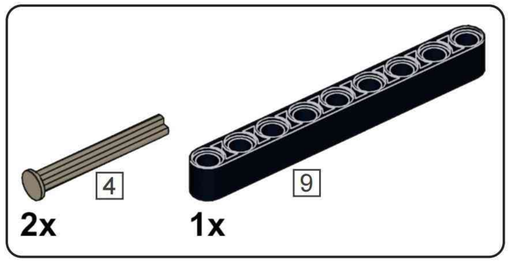

A57

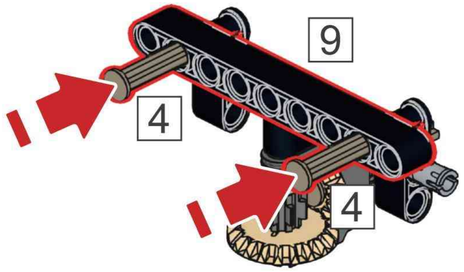

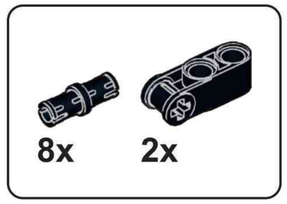

A58

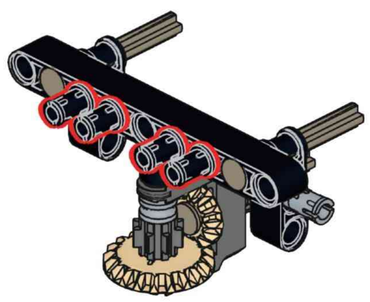

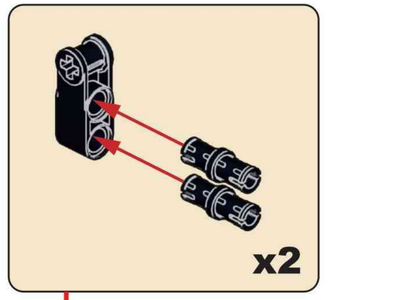

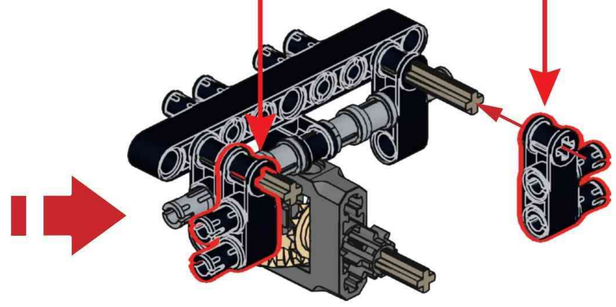

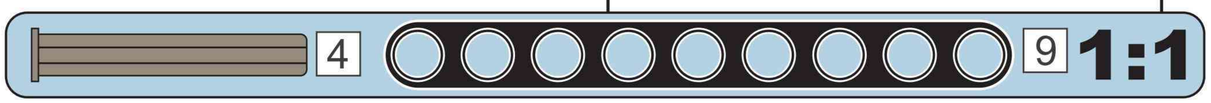

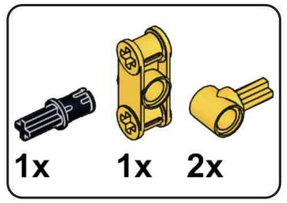

A59

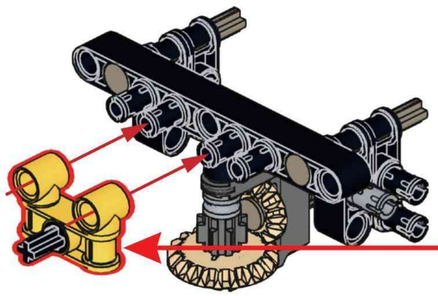

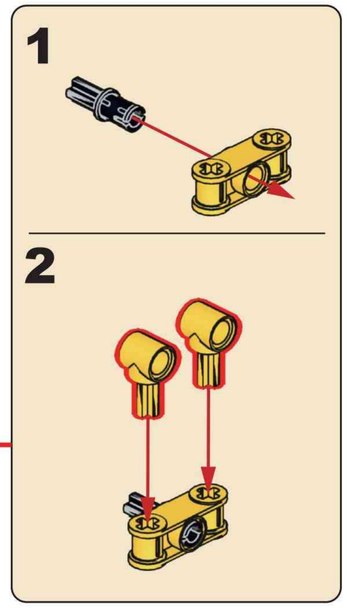

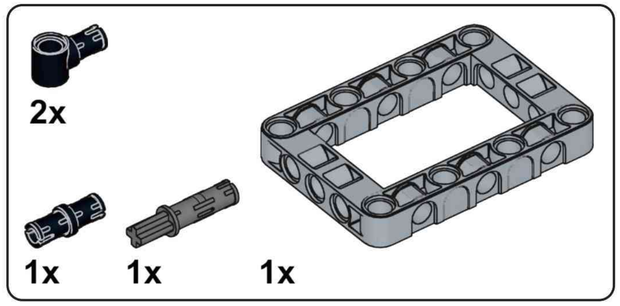

A60

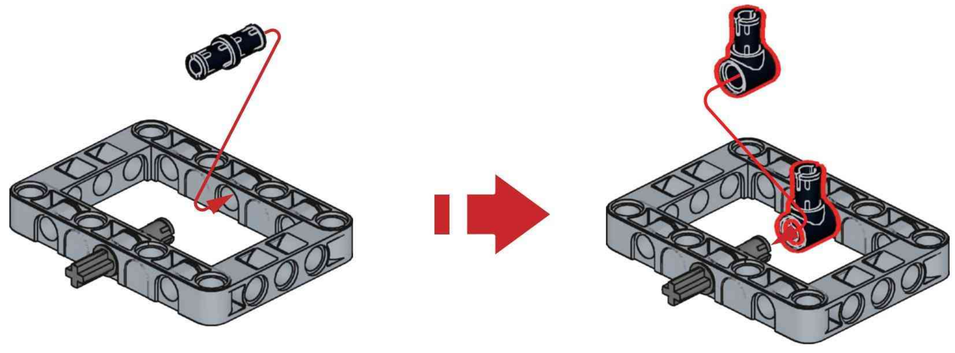

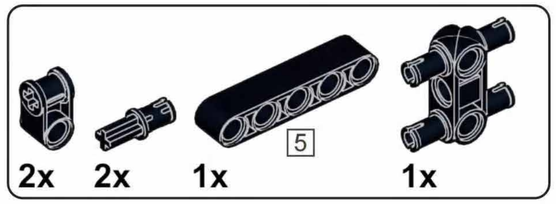

A61

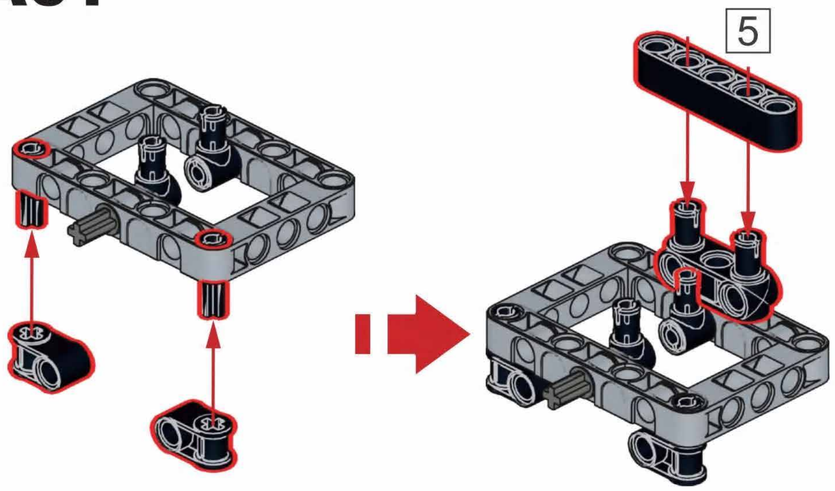

A62

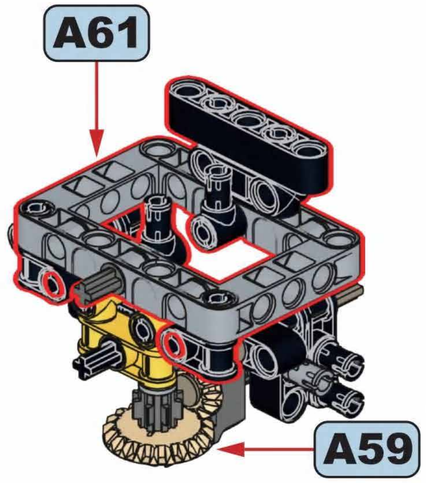

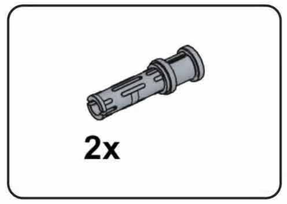

A63

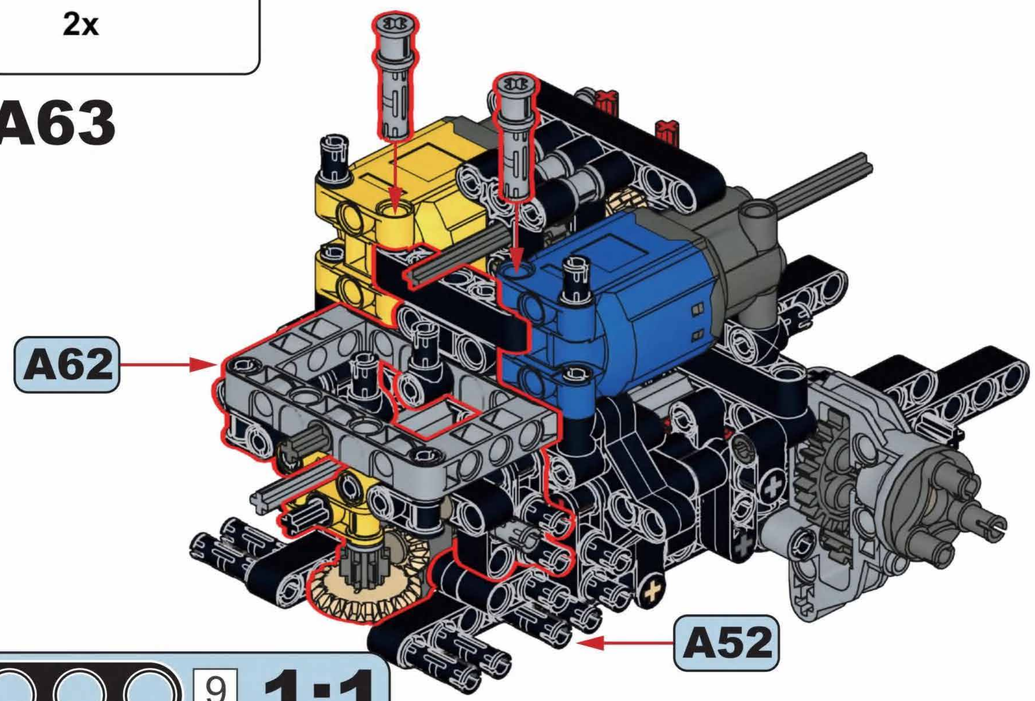

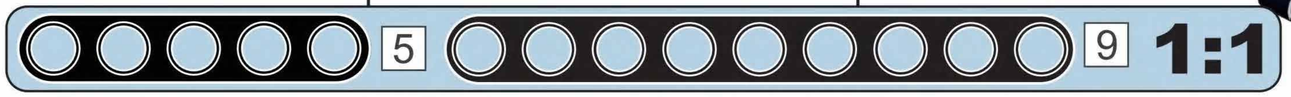

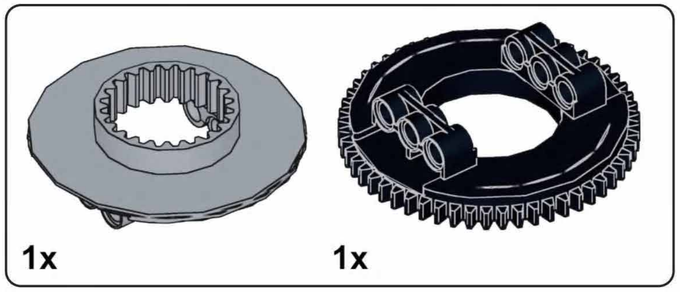

A64

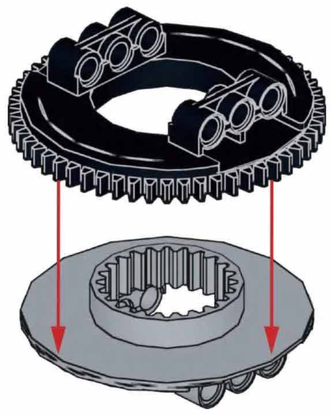

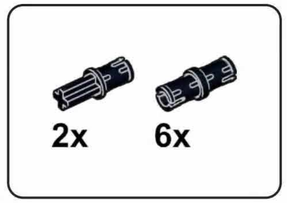

A65

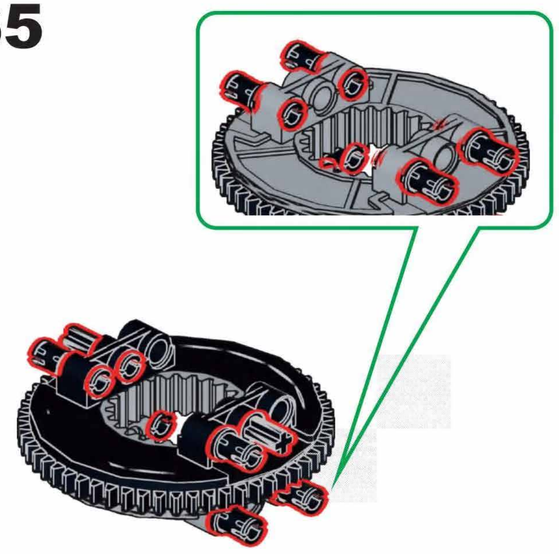

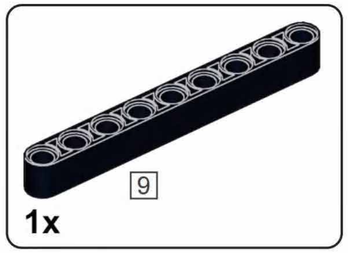

A66

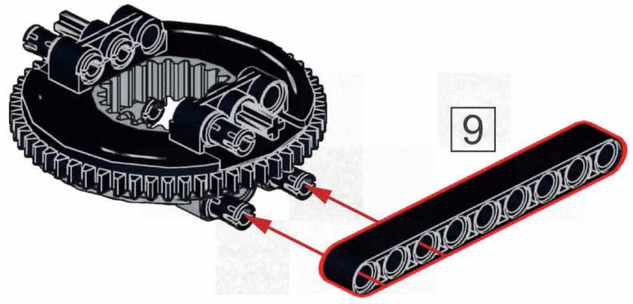

A67

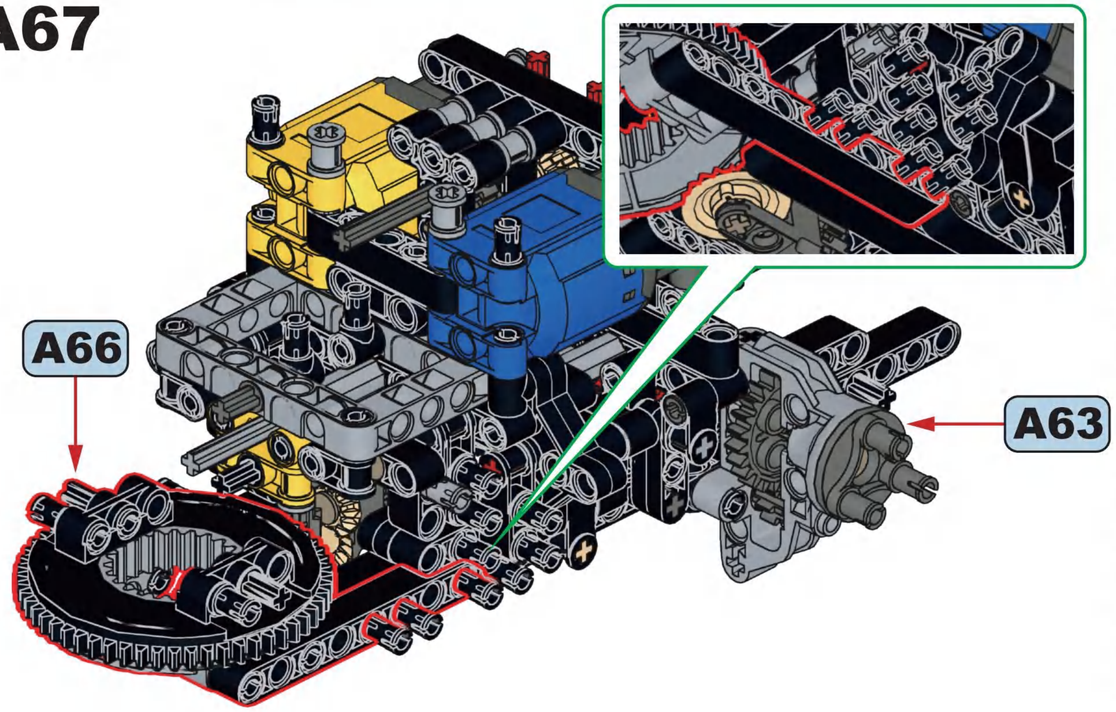

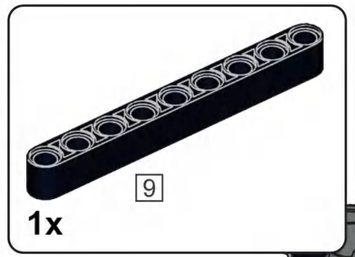

A68

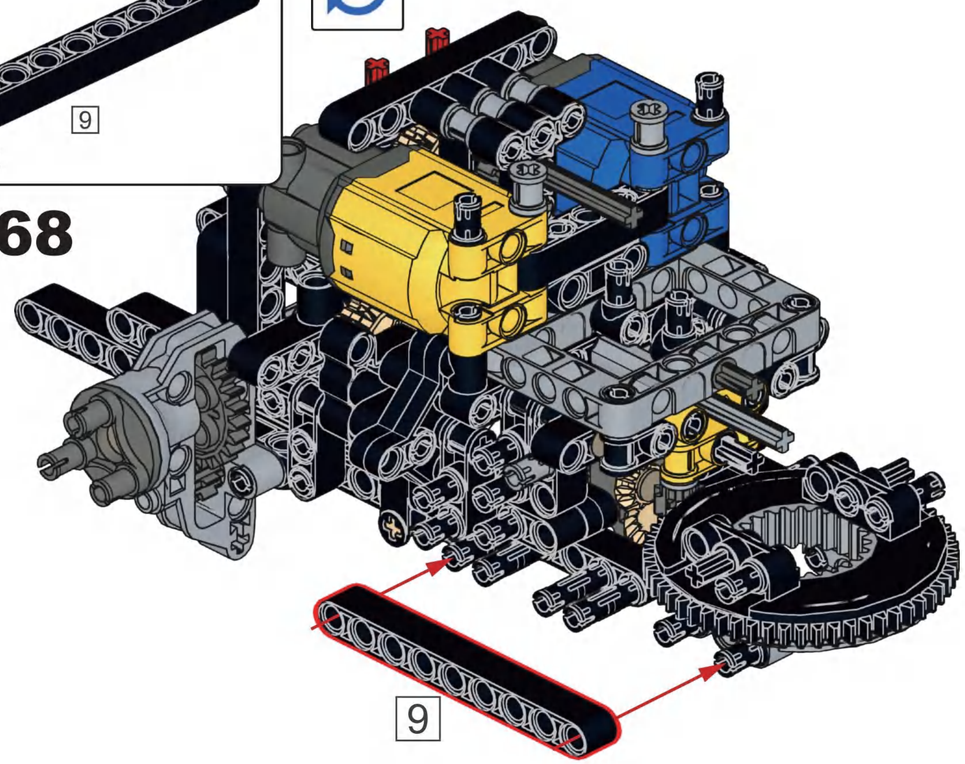

A69

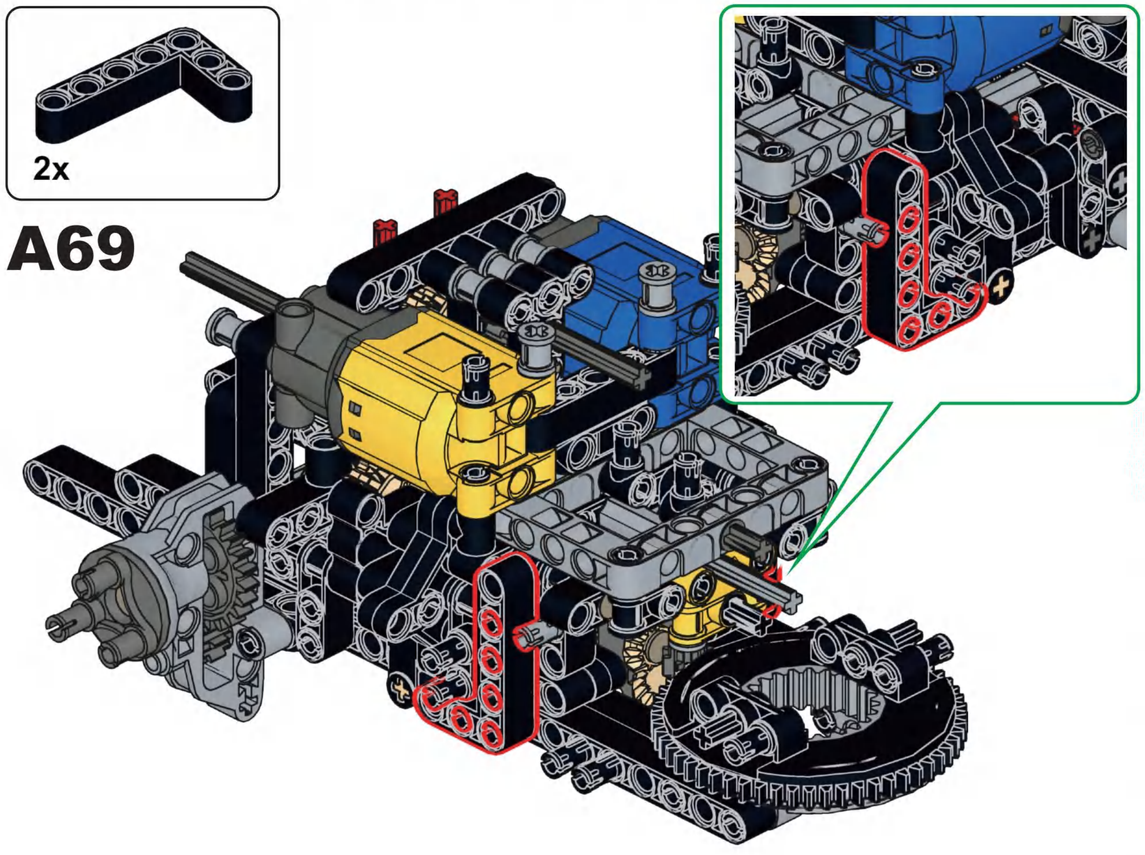

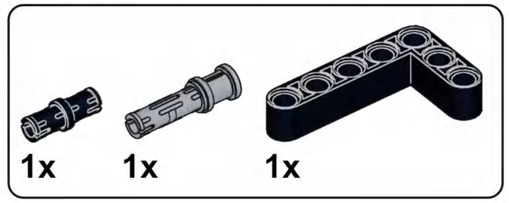

A70

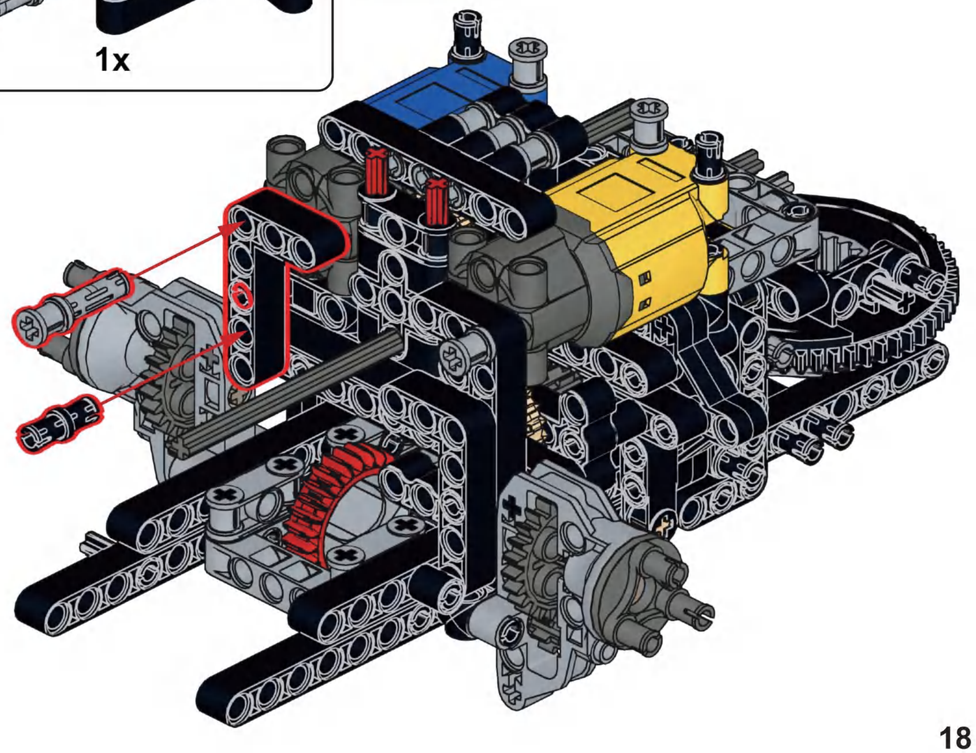

1x 1x 1x 1x 6

A71

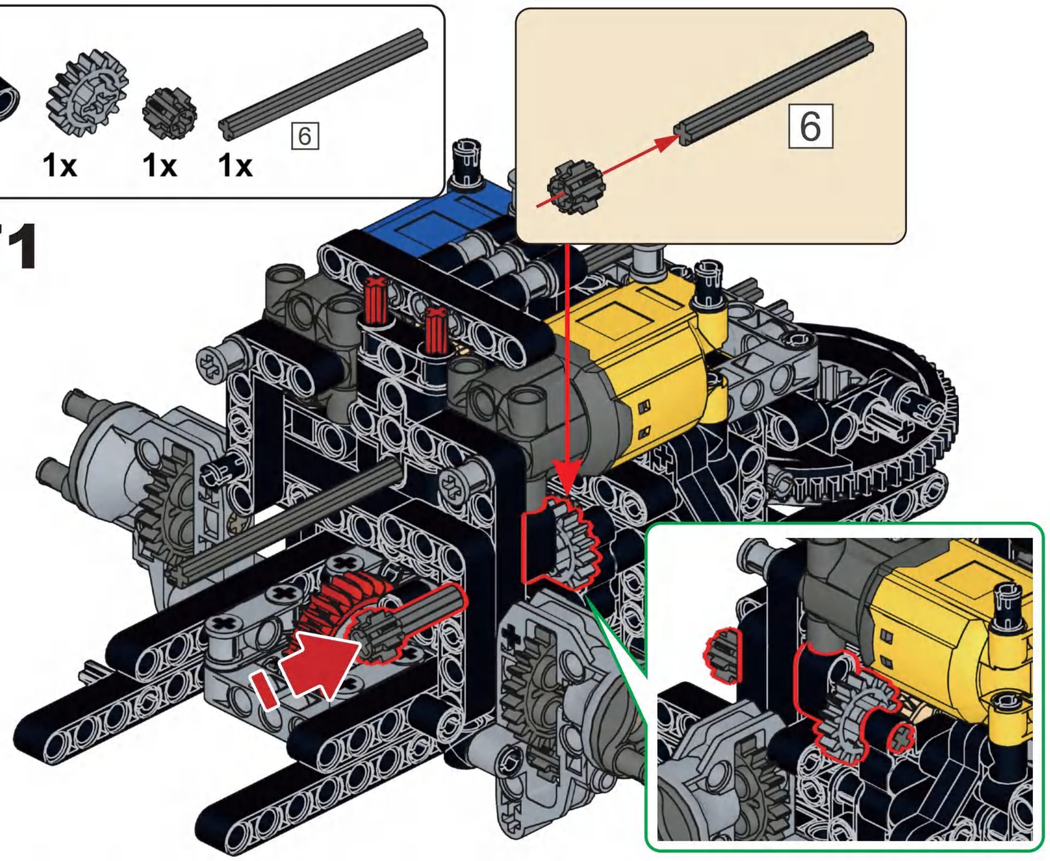

1x 1x

A73

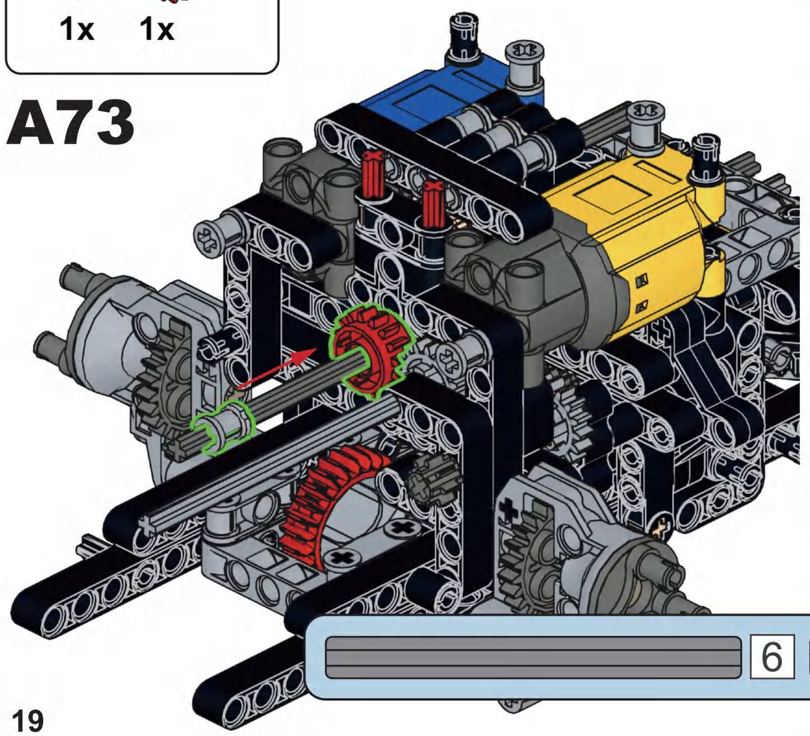

1x 1x

A72

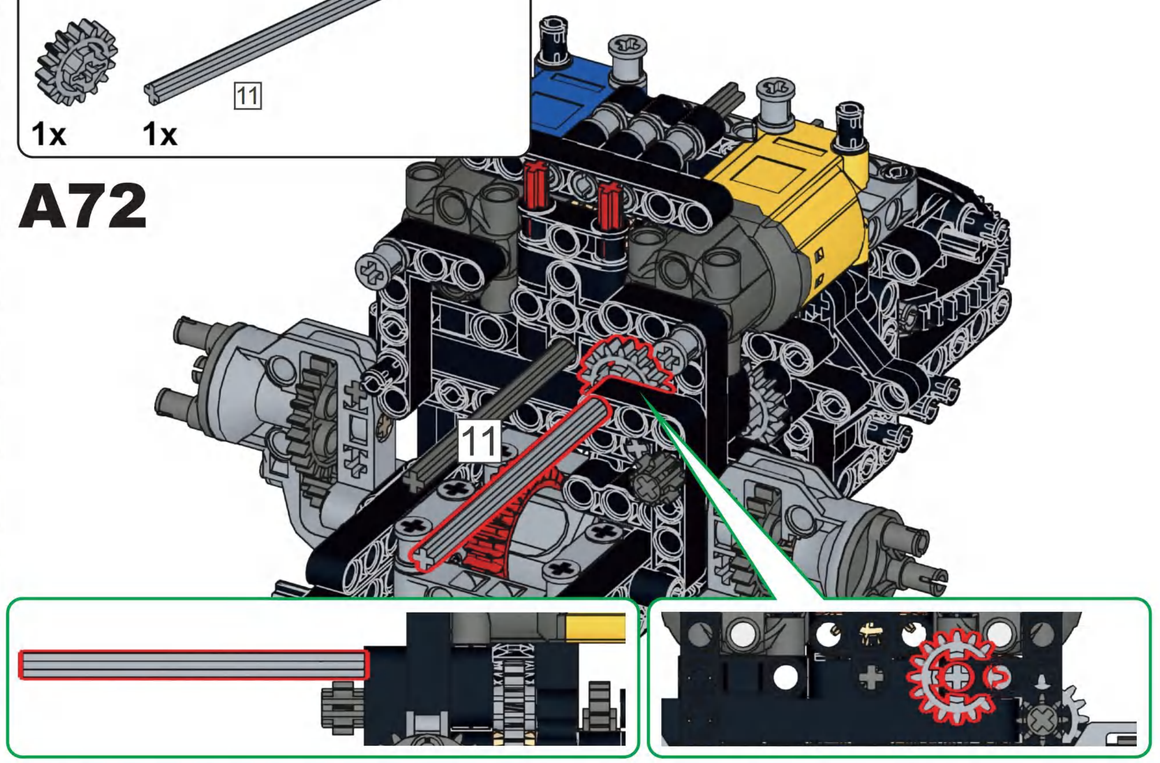

1x 2x 1x 1x 1x 1x

A74

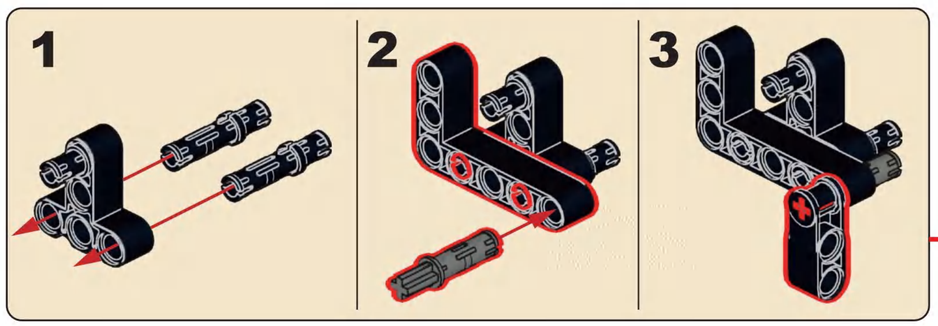

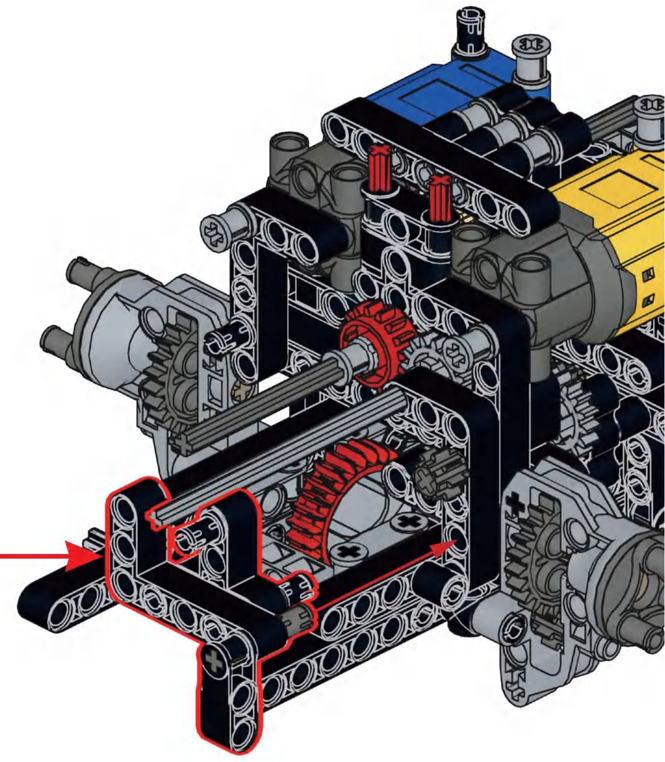

6 11 1:1

2x

A75

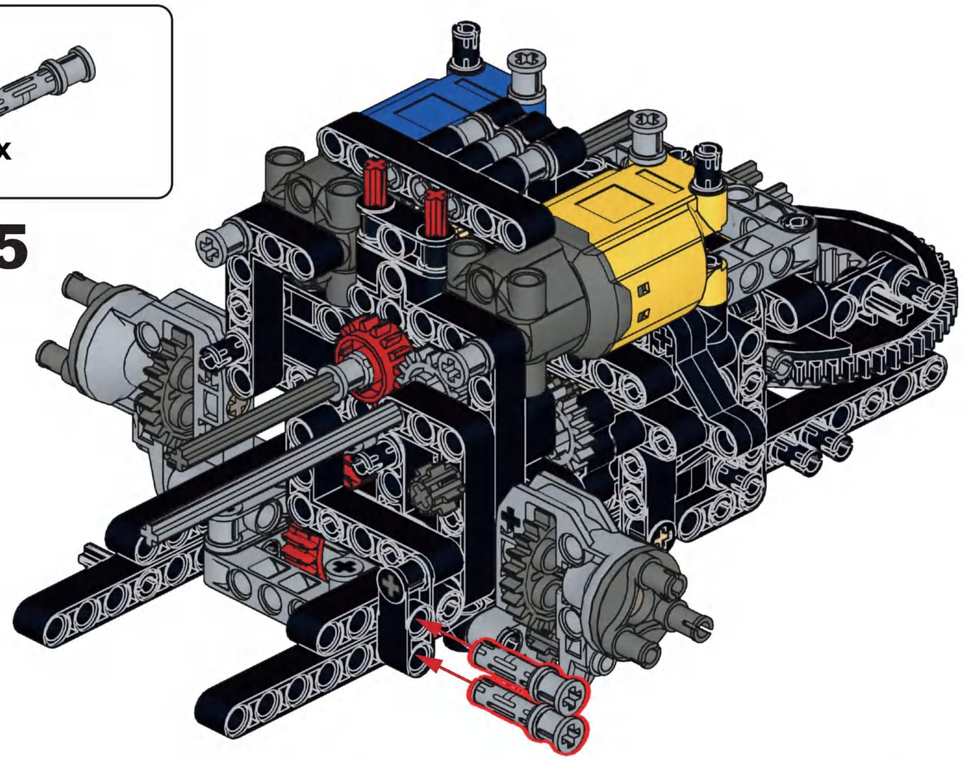

6 7 1:1

1x 1x

A76

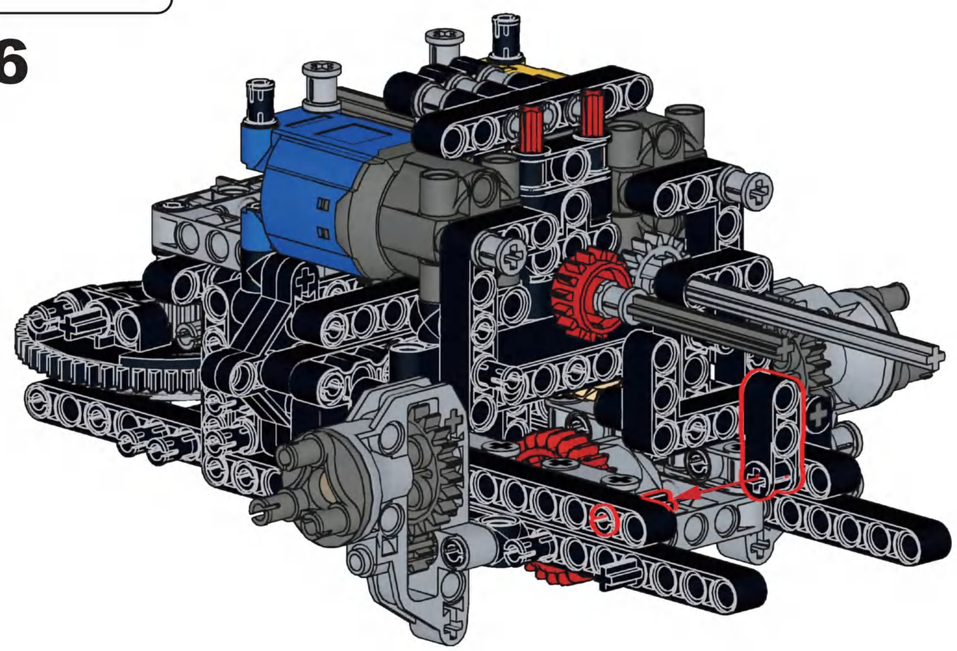

1x 1x 1x 1x

A77

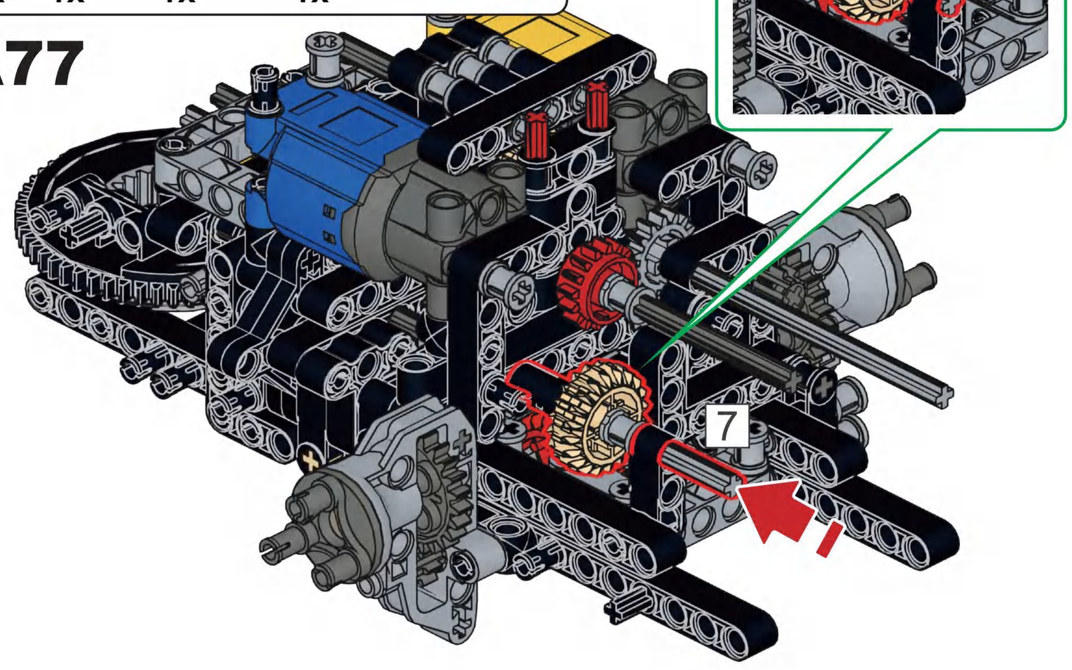

1x 1x 1x 1x 6

A78

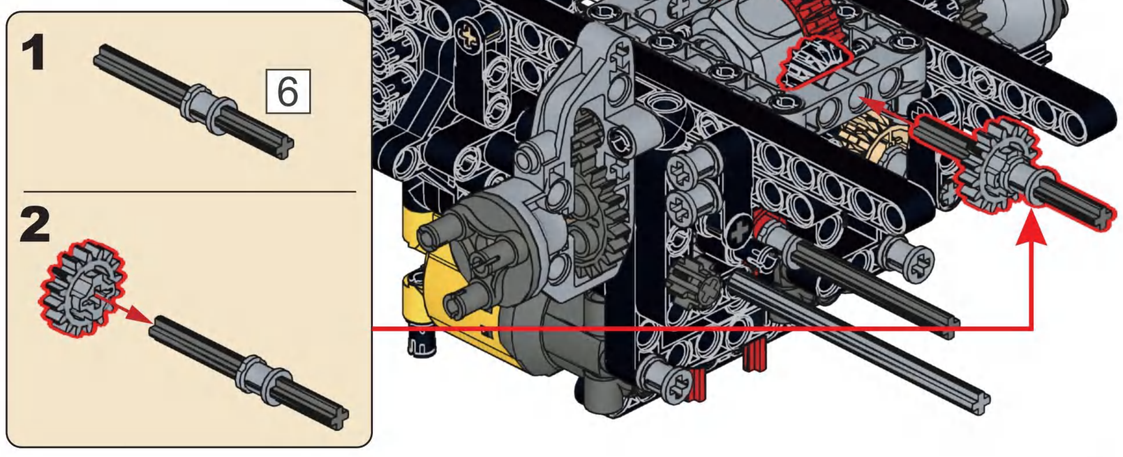

2x 1x 11 2x

A79

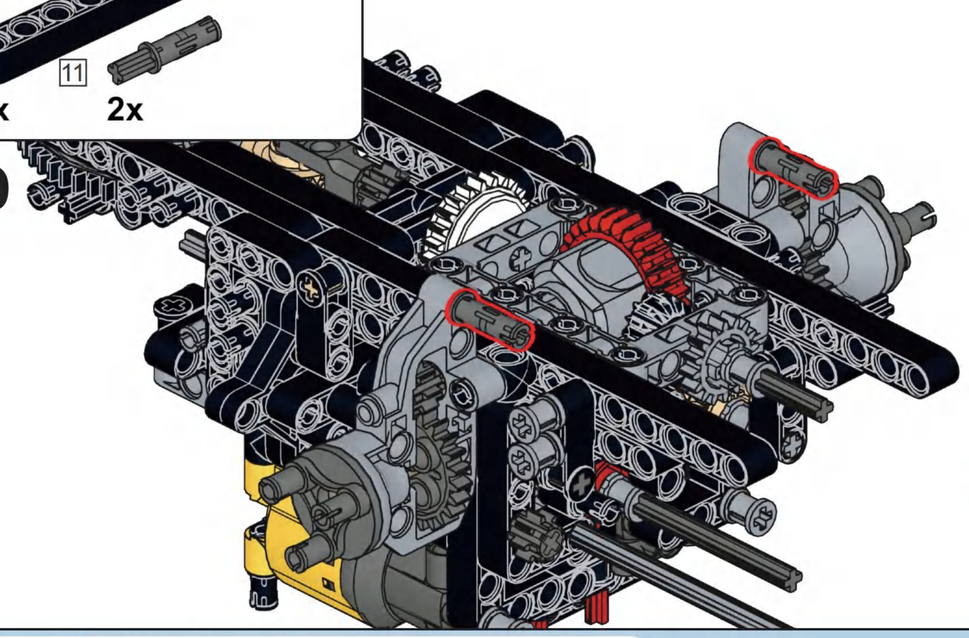

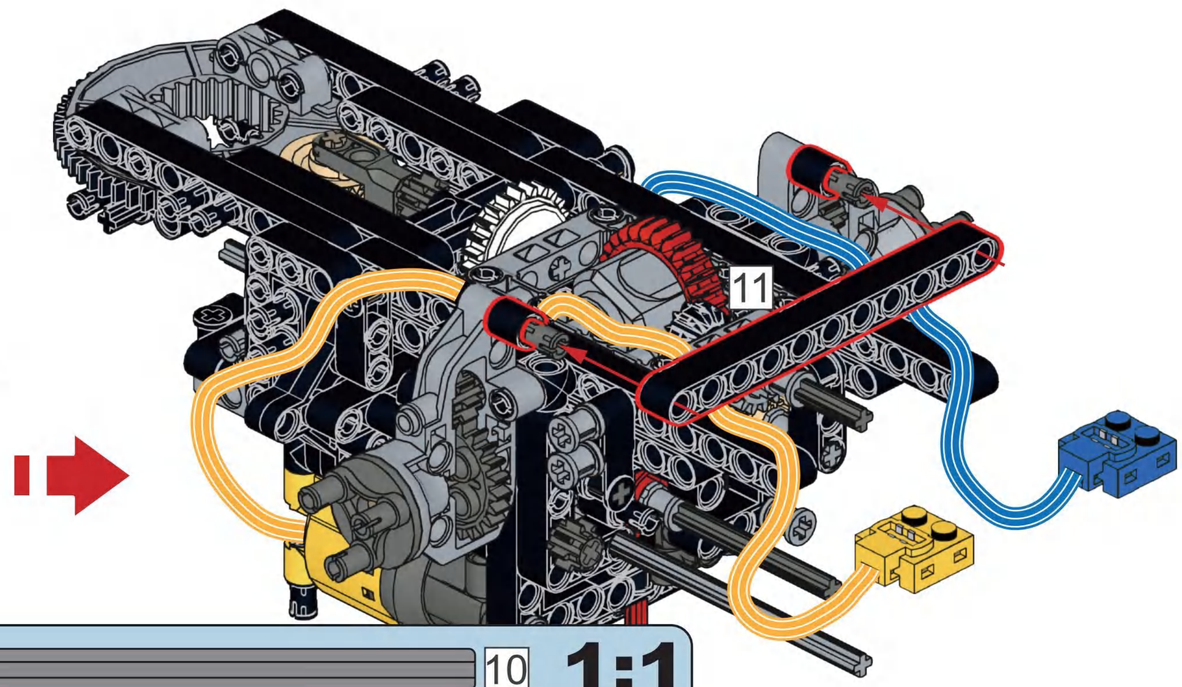

11 10 1:1

1x 1x 10

A80

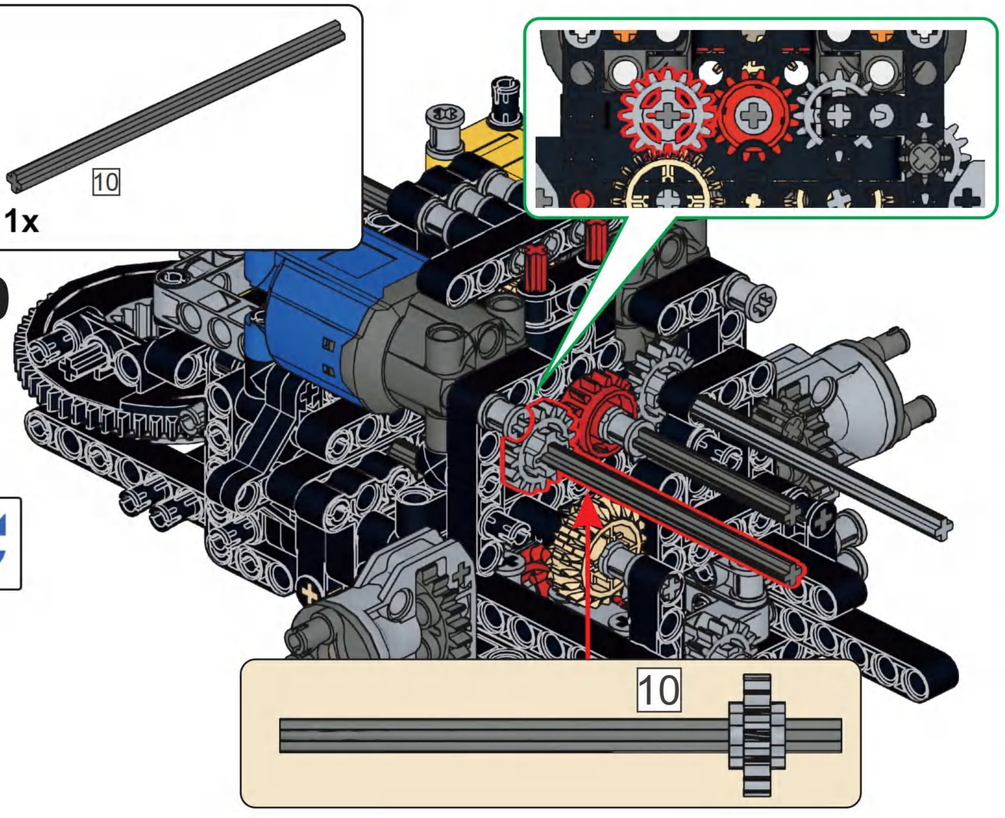

1x 1x

A81

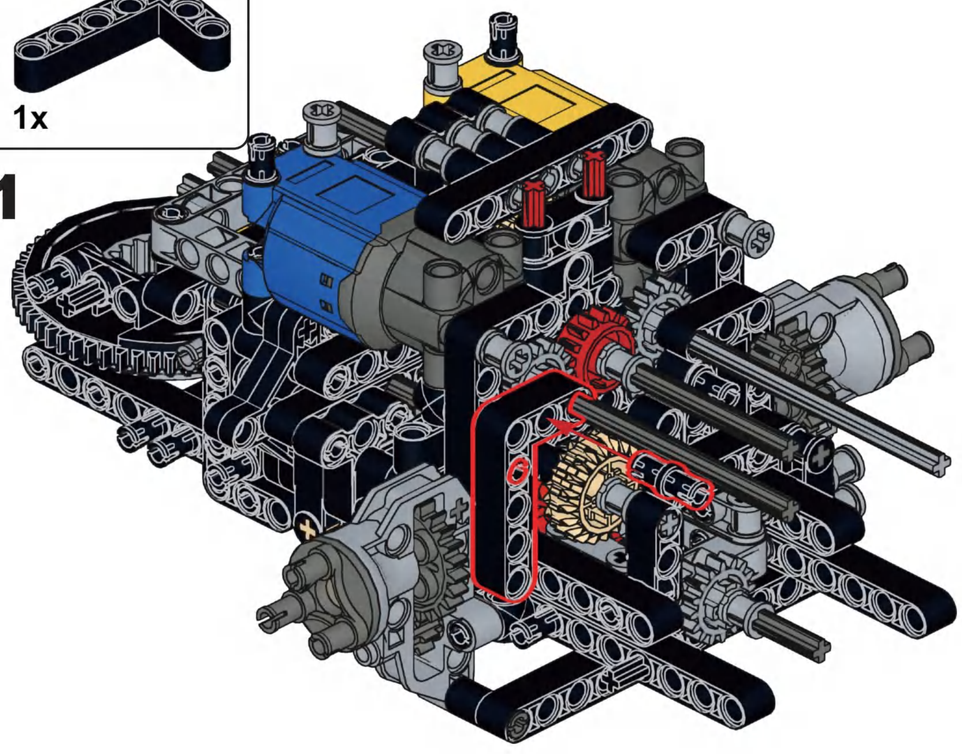

1x 1x

A82

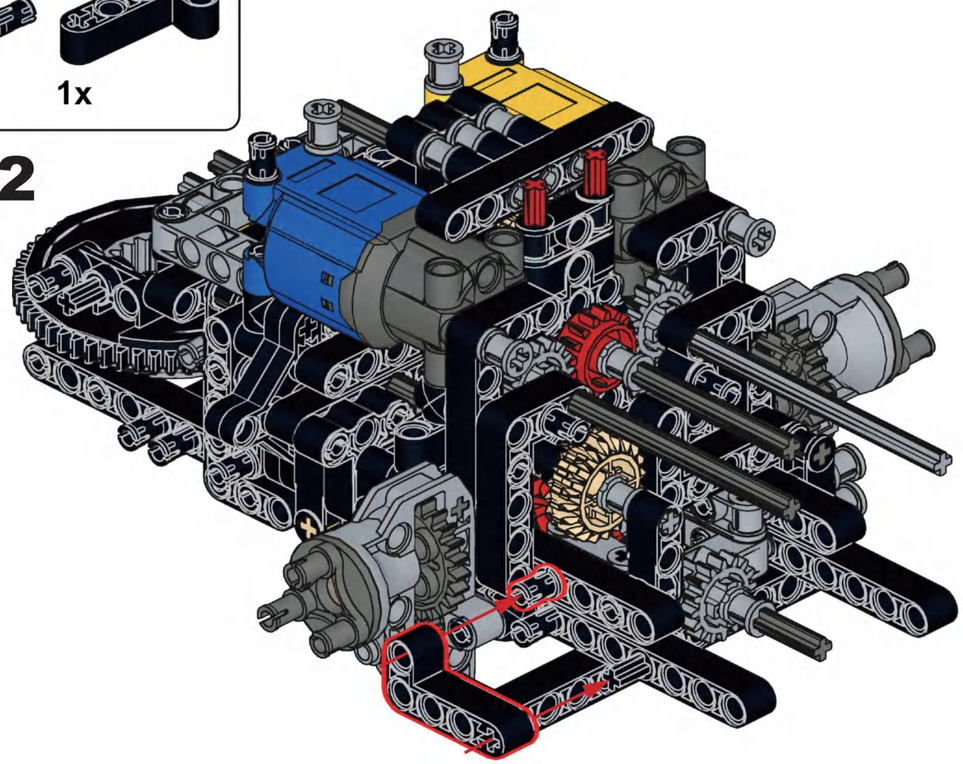

2x

4

A83

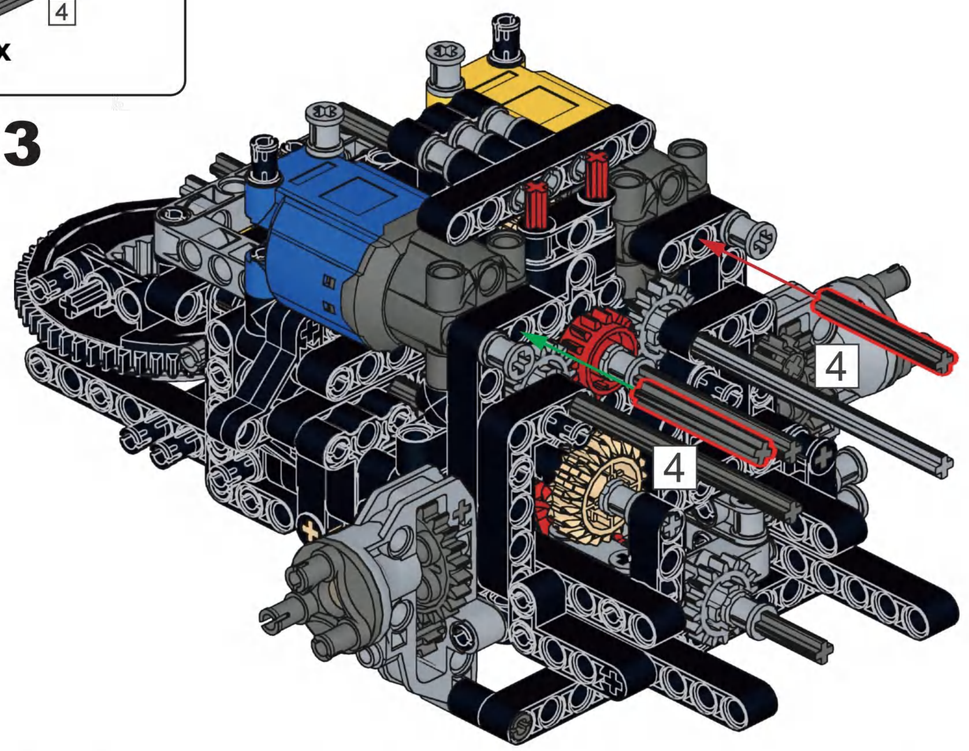

1x 2x

A84

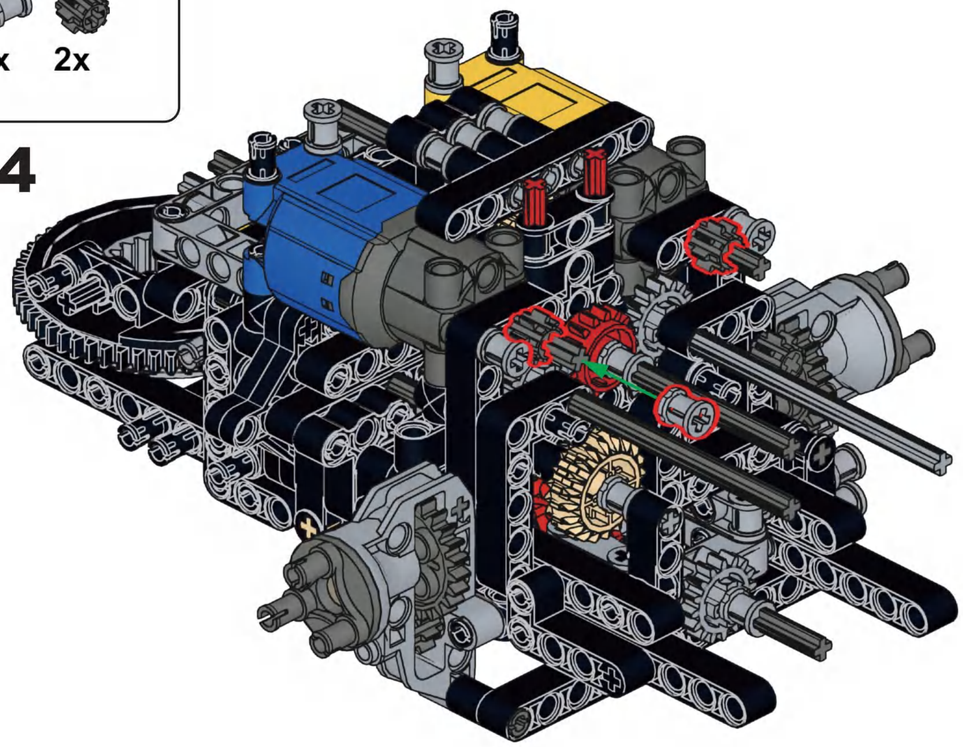

4x

A85

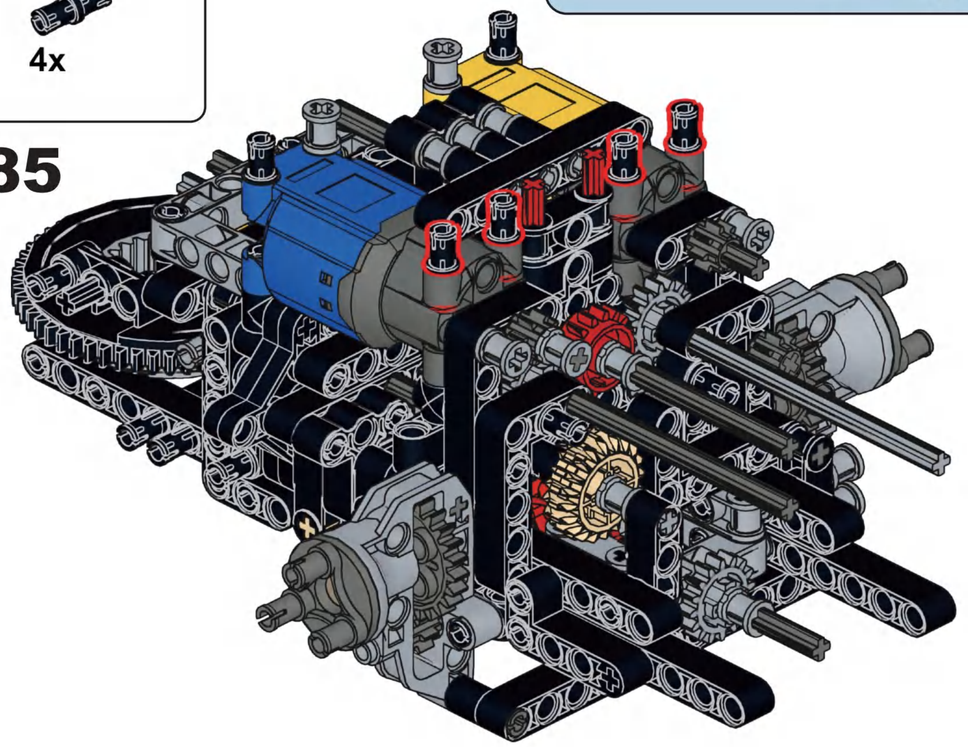

4 1:1

2x

A86

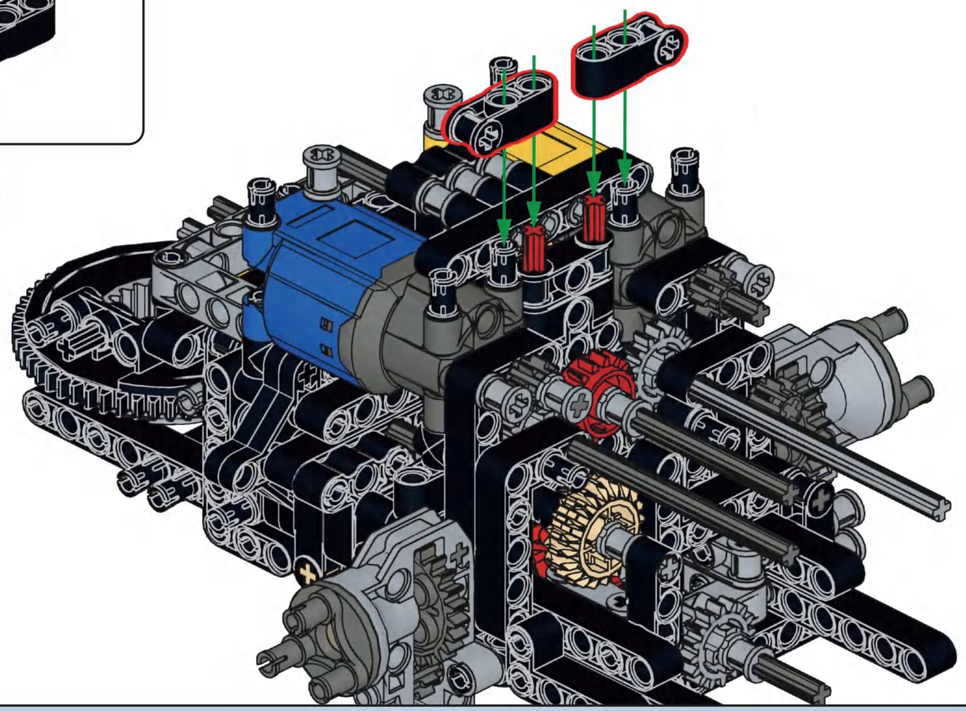

2x 2x 3

A87

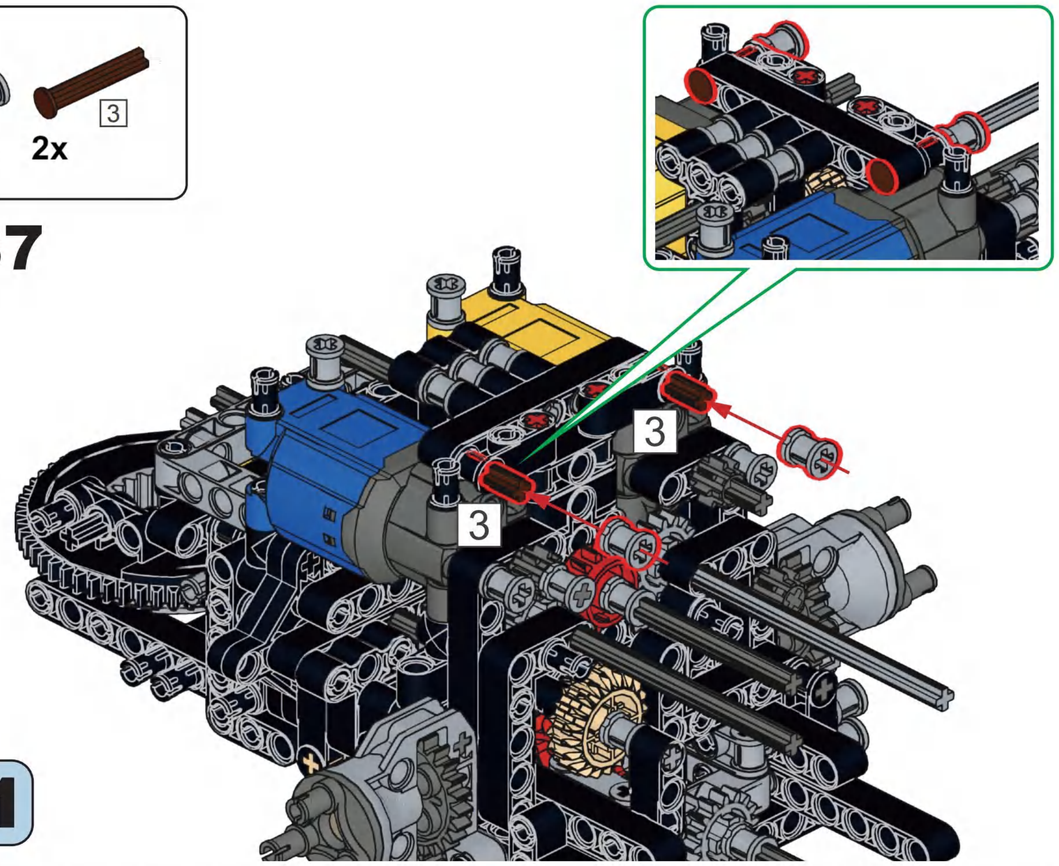

1x 1x 2x 6

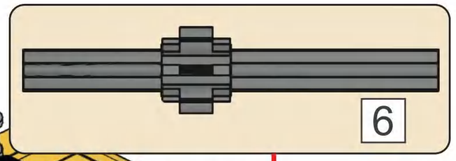

A88

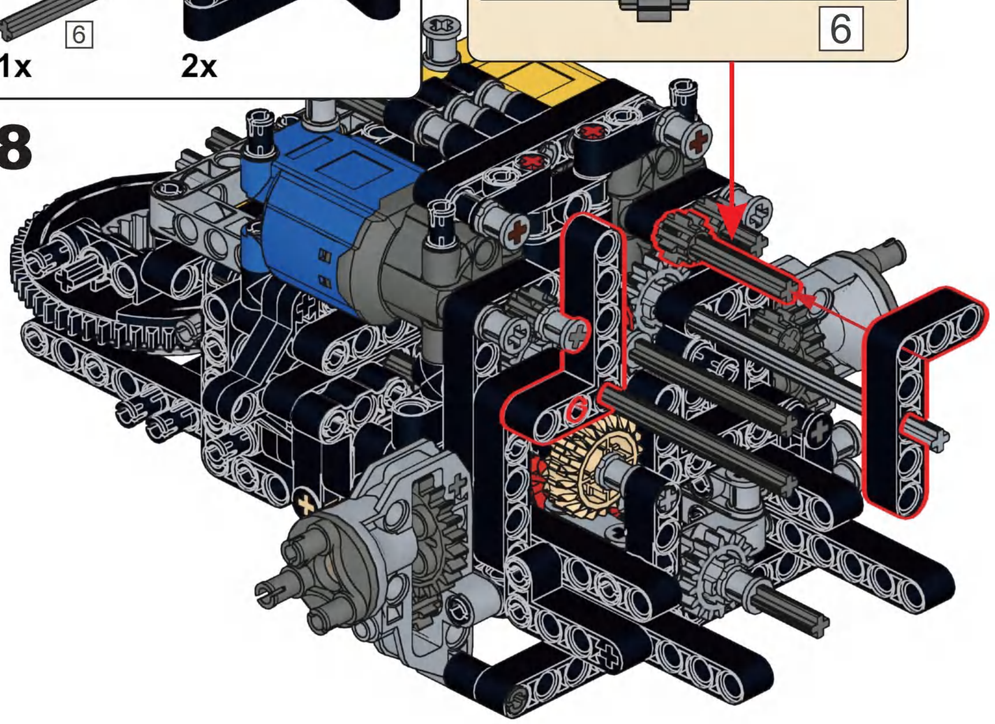

1x 1x 1x 1x 4

A89

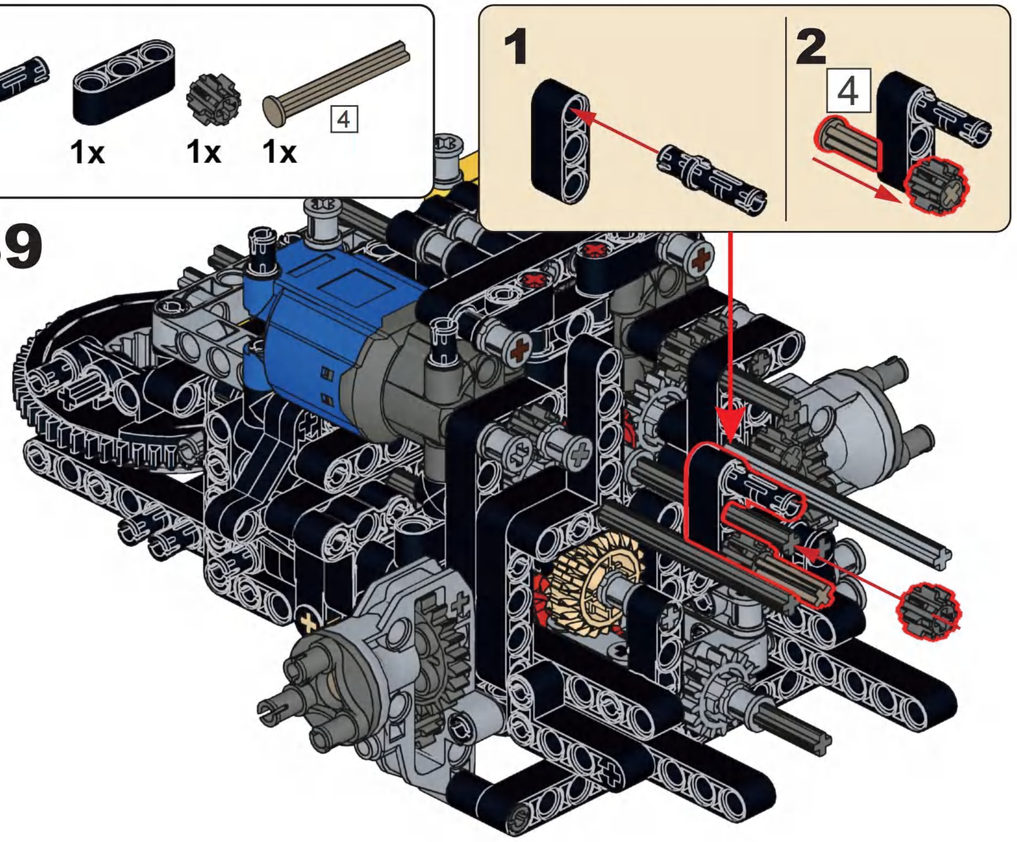

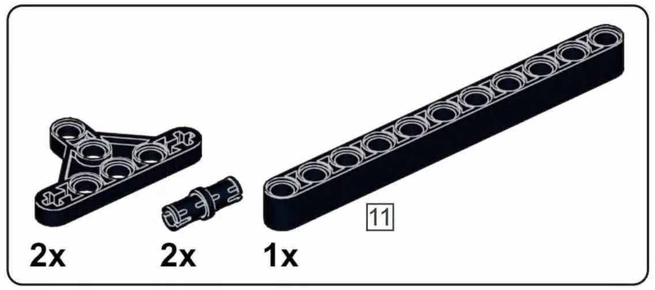

A90

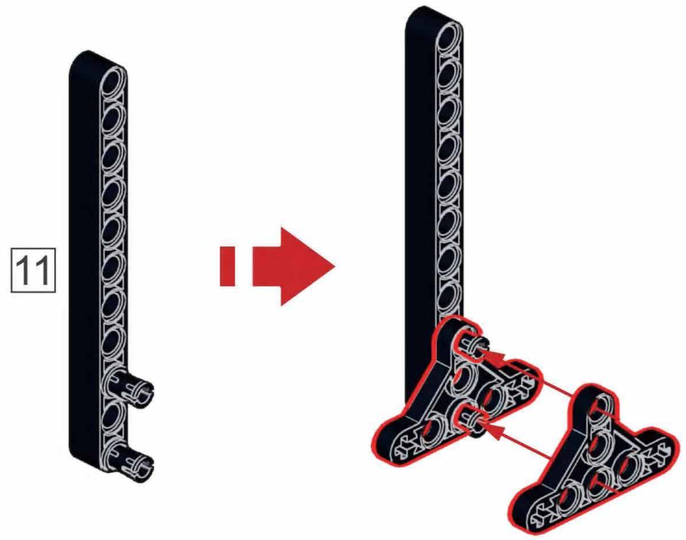

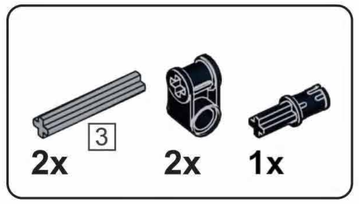

A91

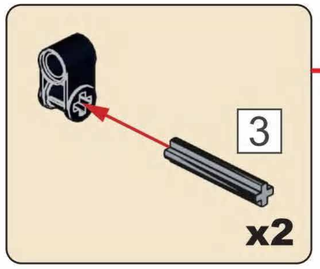

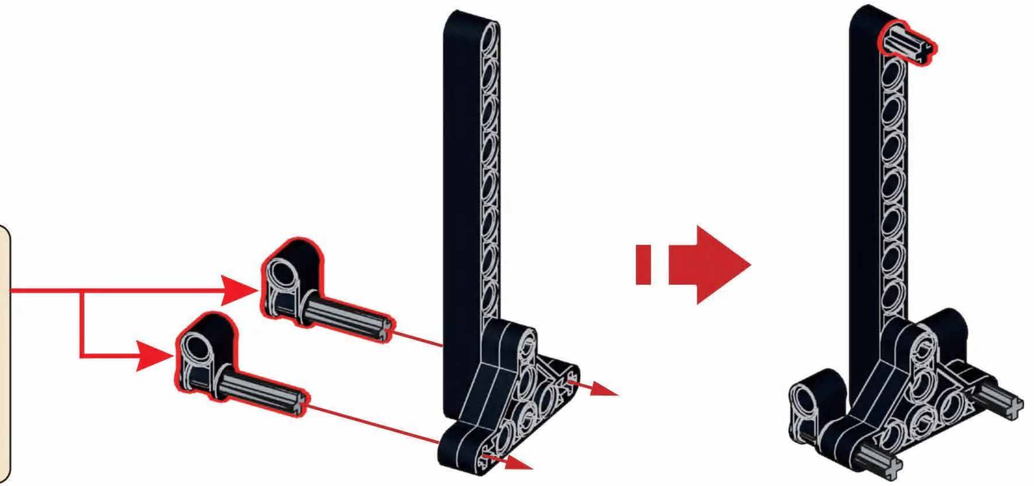

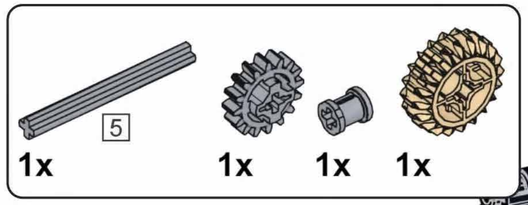

A92

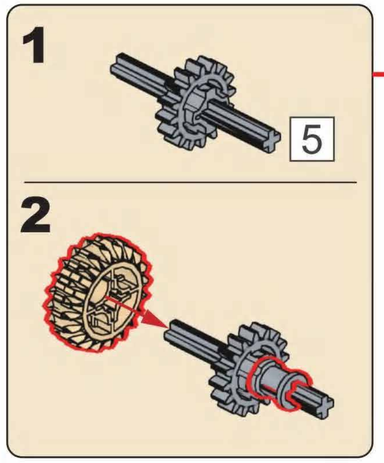

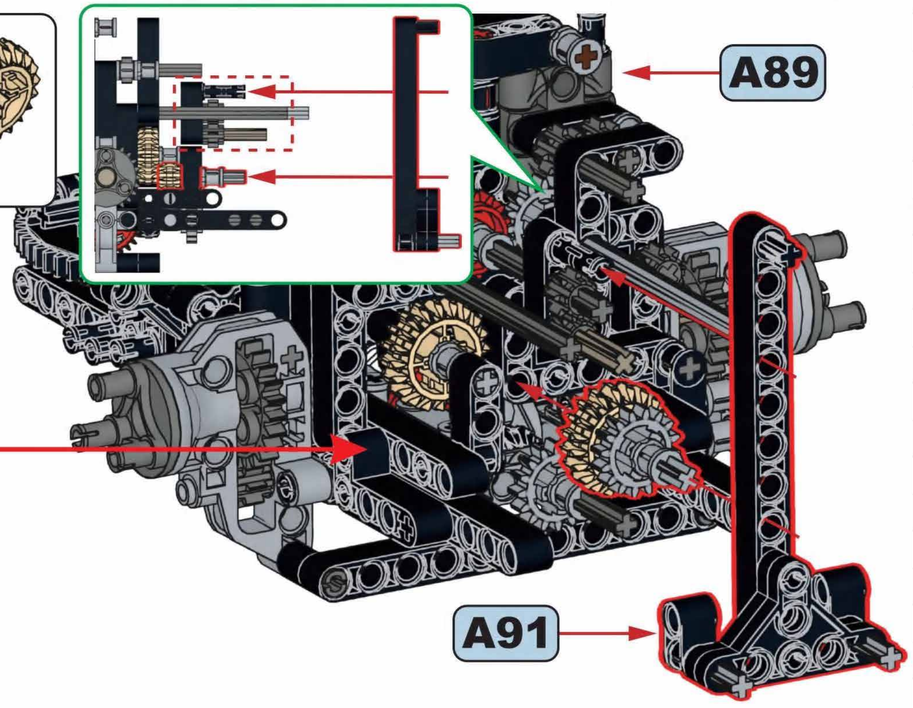

A93

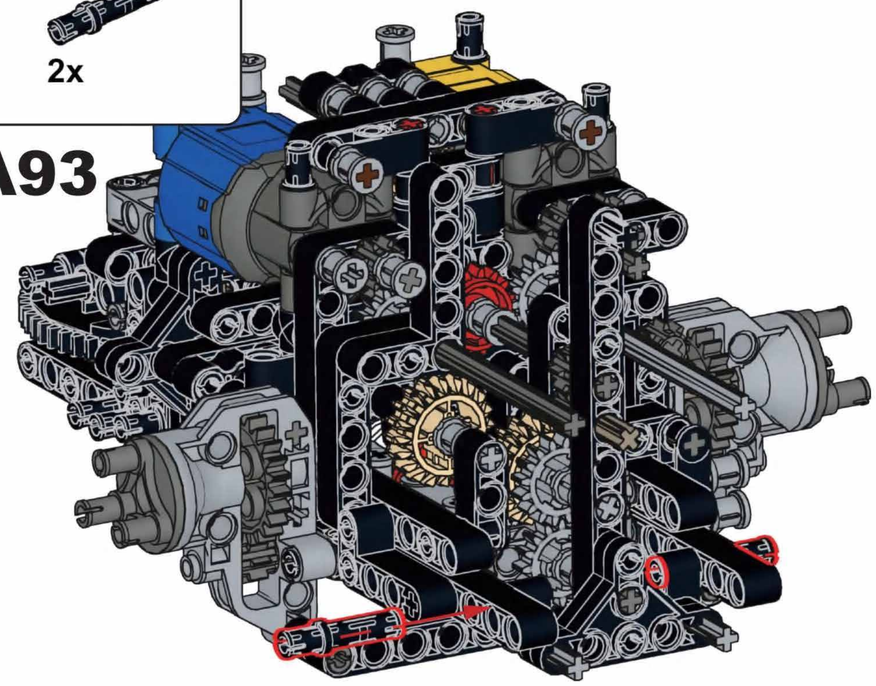

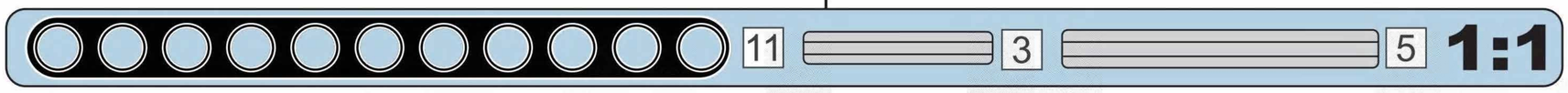

2x 2x 2x

6 1:1

A94

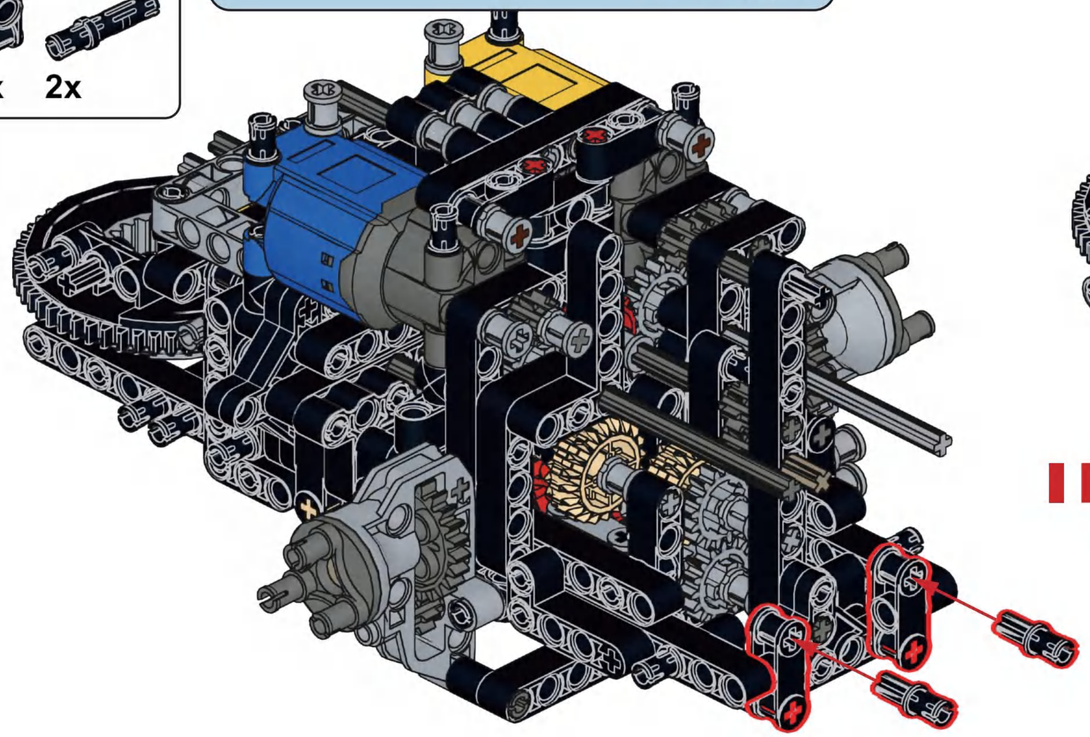

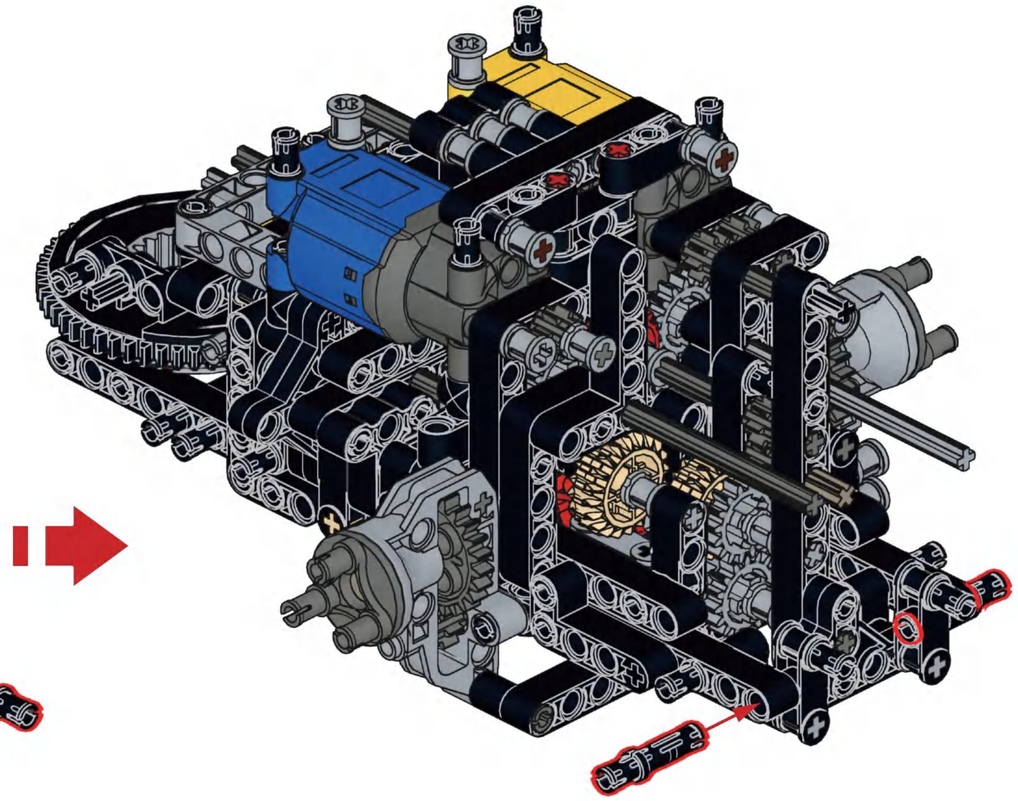

1x 1x

6

A95

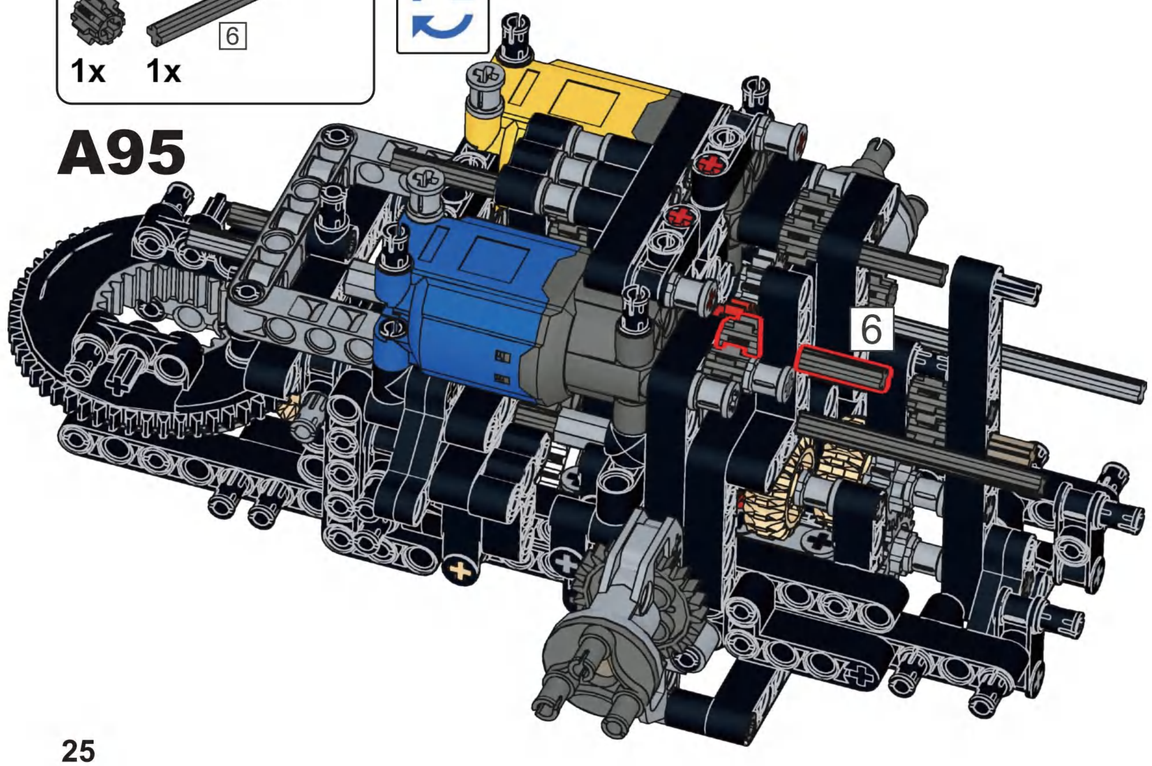

1x 1x 2x

A96

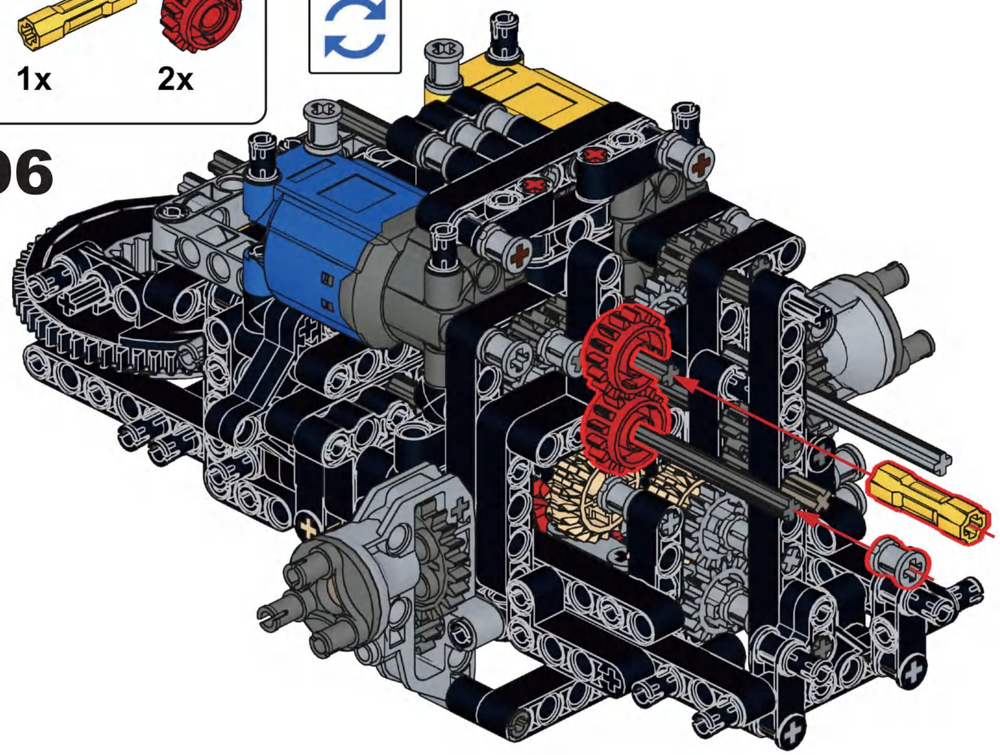

1x 1x 1x

A97

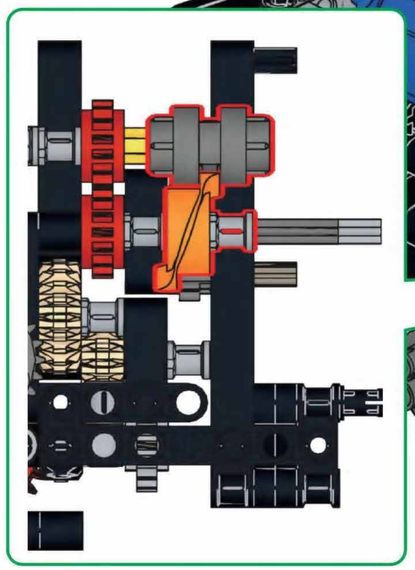

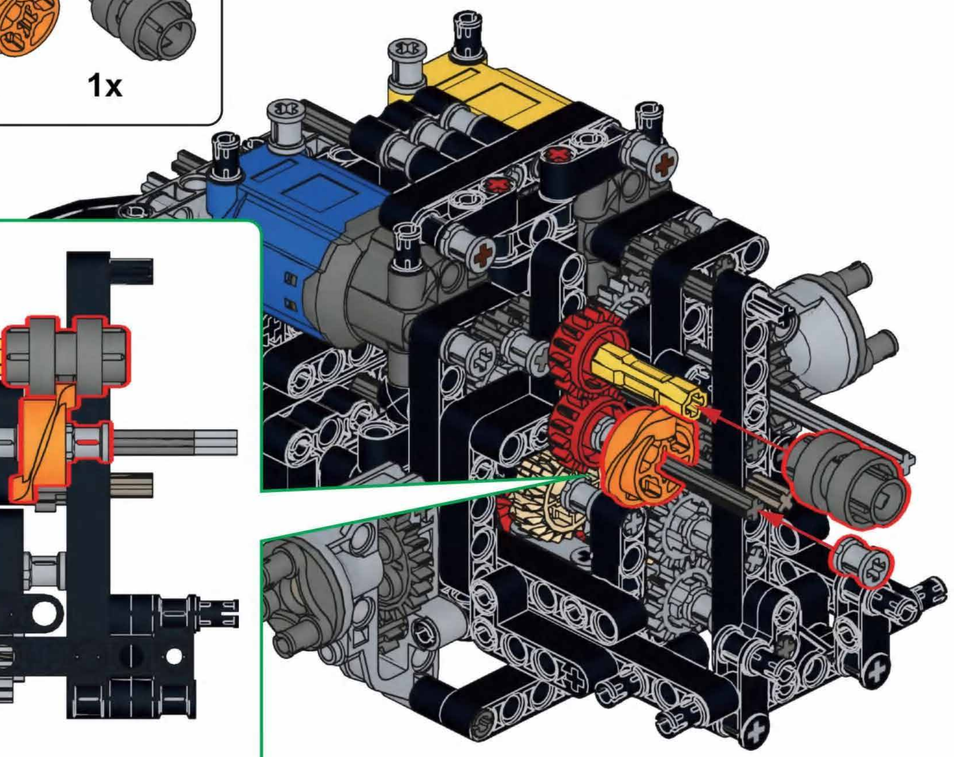

1x 1x

5

A98

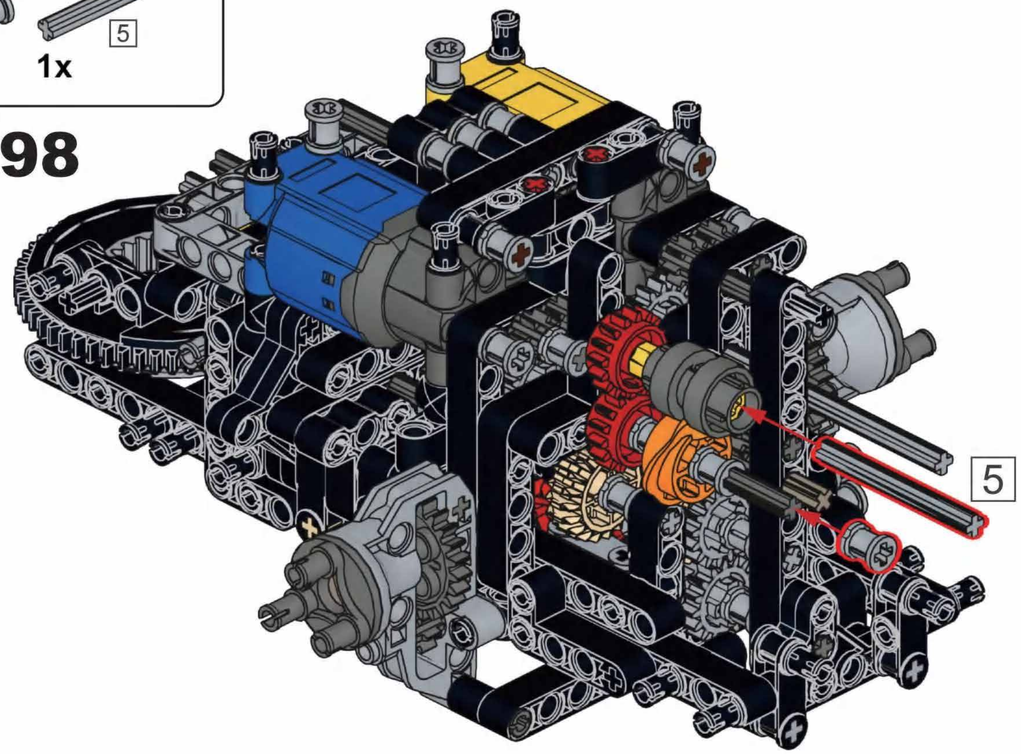

1x 2x 1x

4

A99

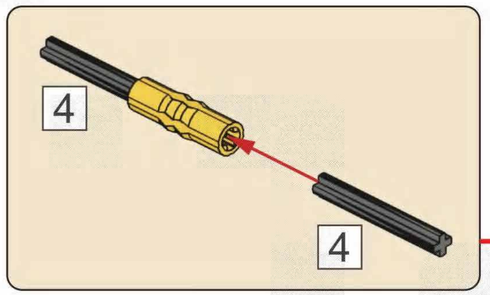

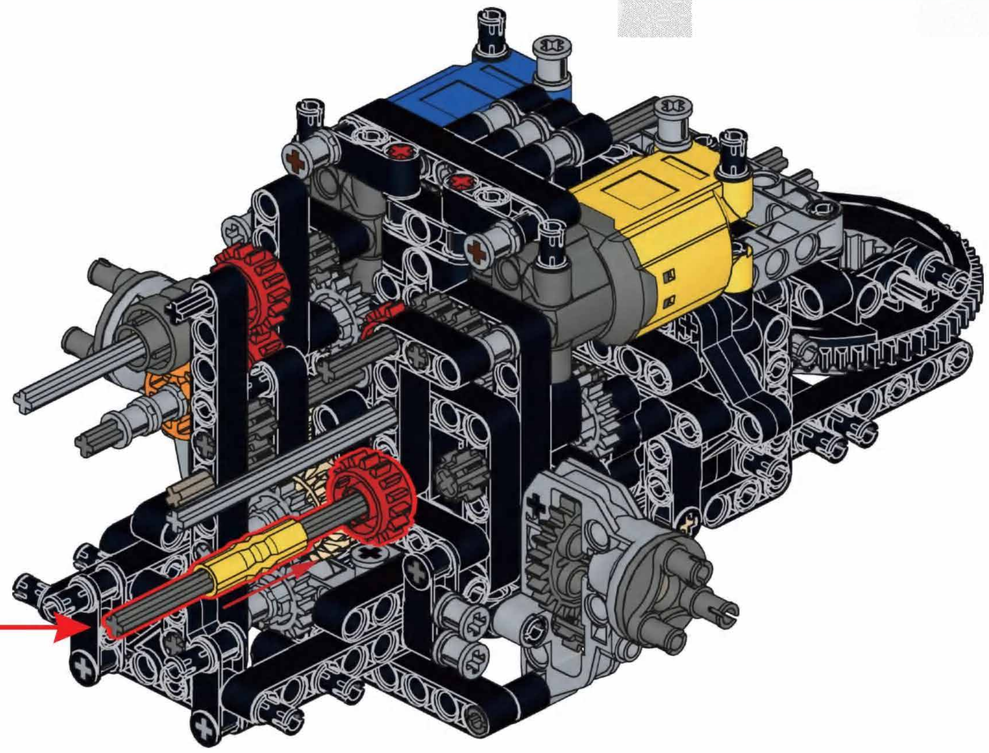

4 5 1:1

2x

A100

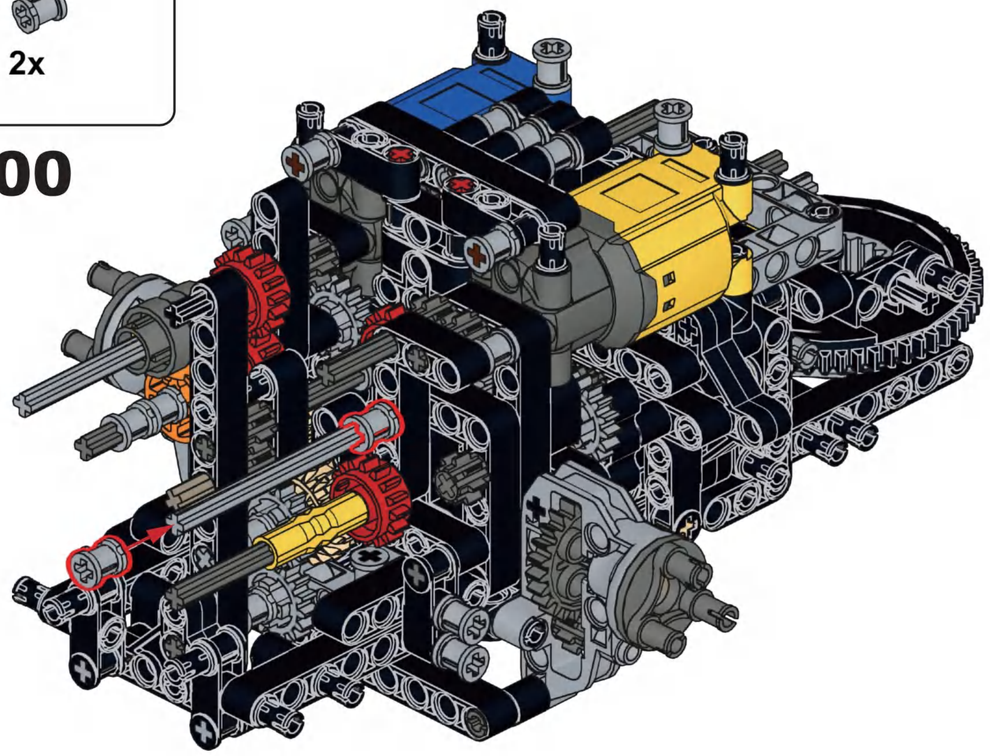

1x 1x

A101

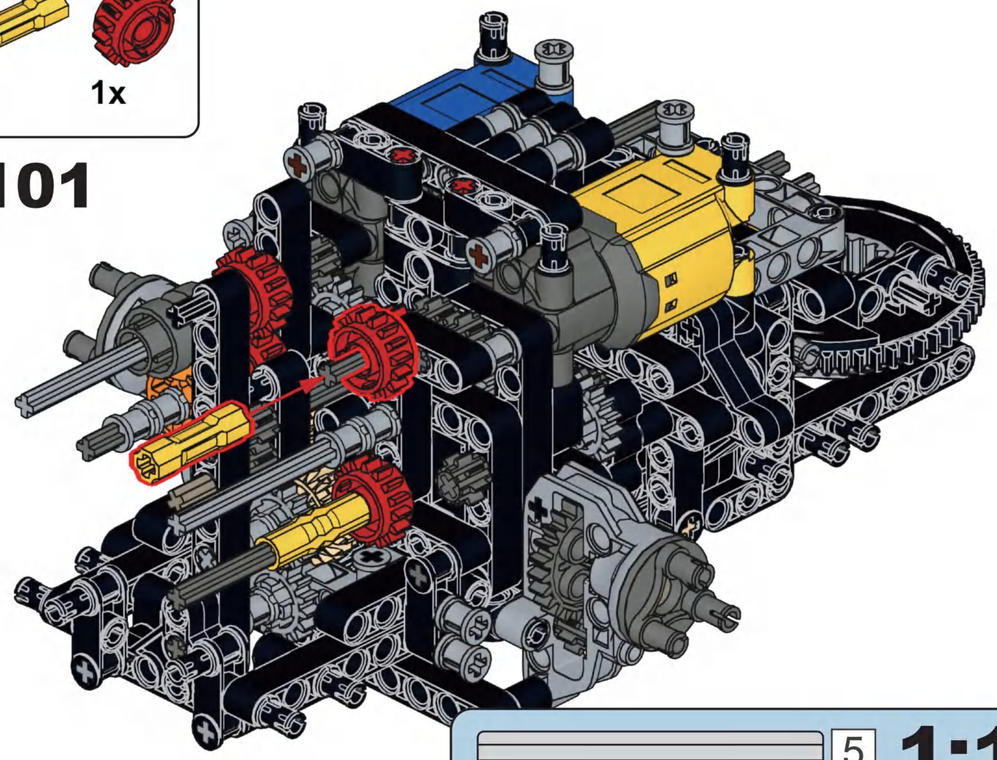

5 1:1

1x 2x

A102

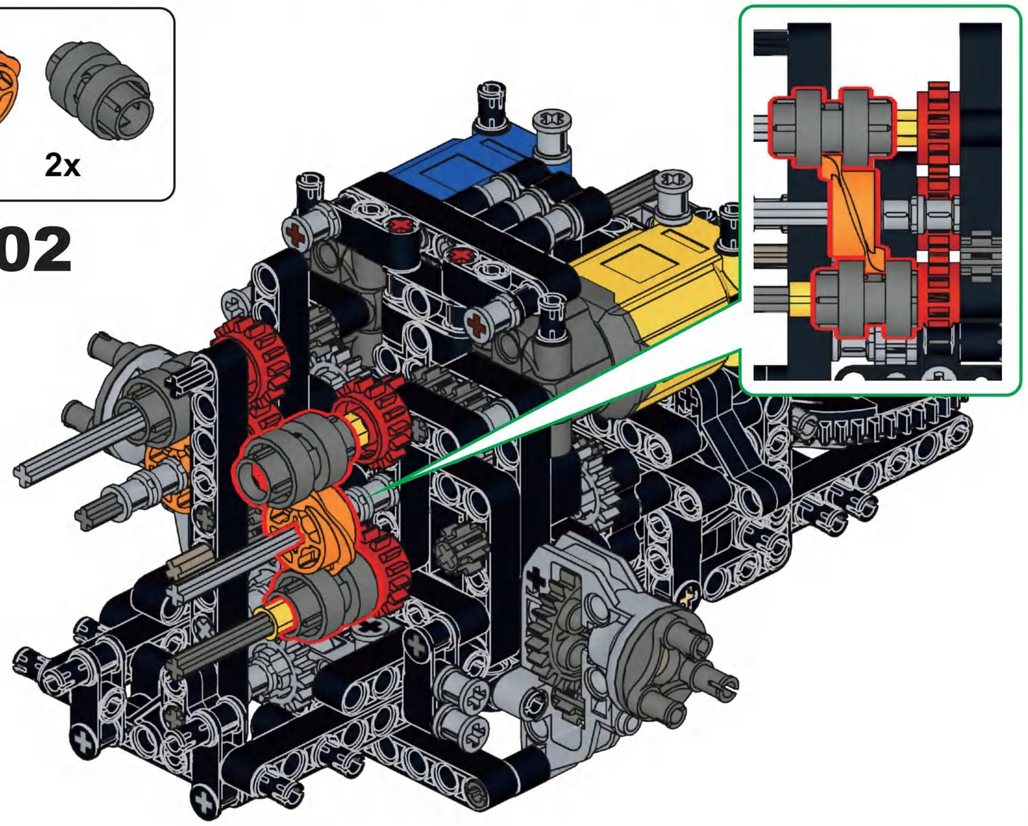

3x 1x 5

A103

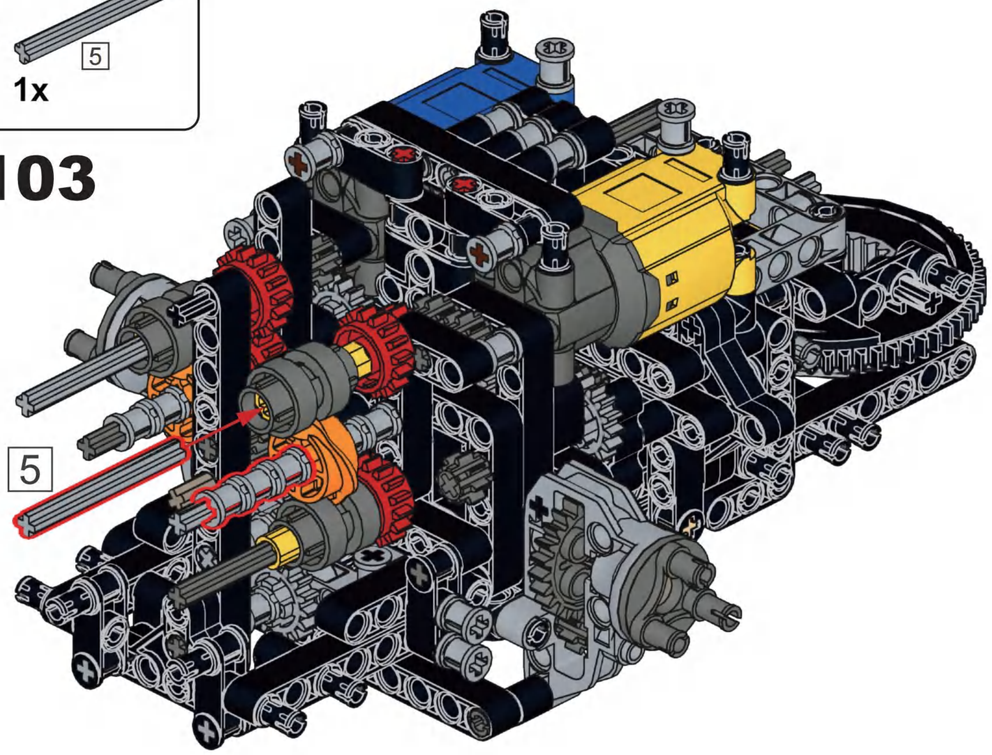

1x 1x 1x

A104

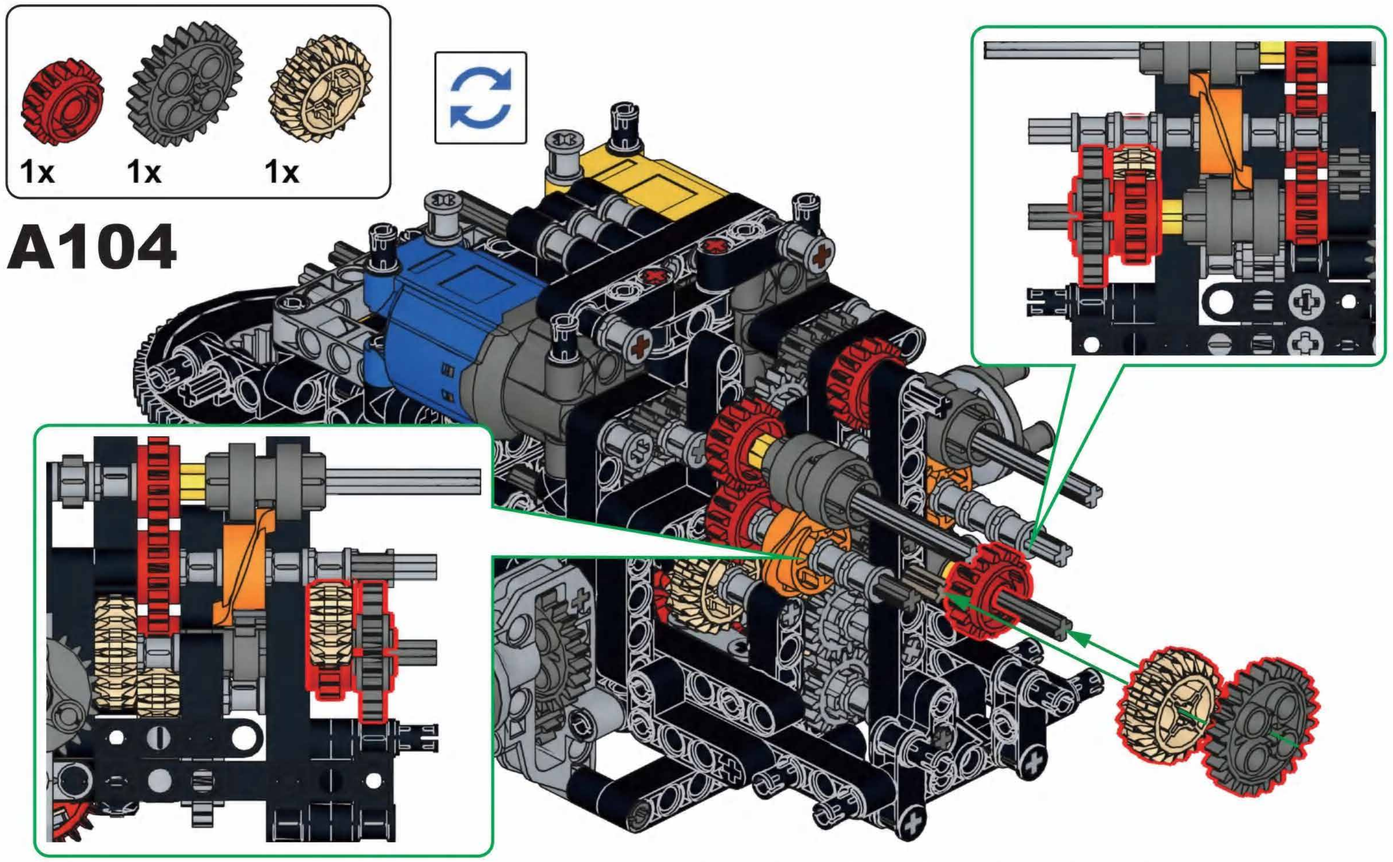

1x 2x 1x 1x 9 1x 1x

A105

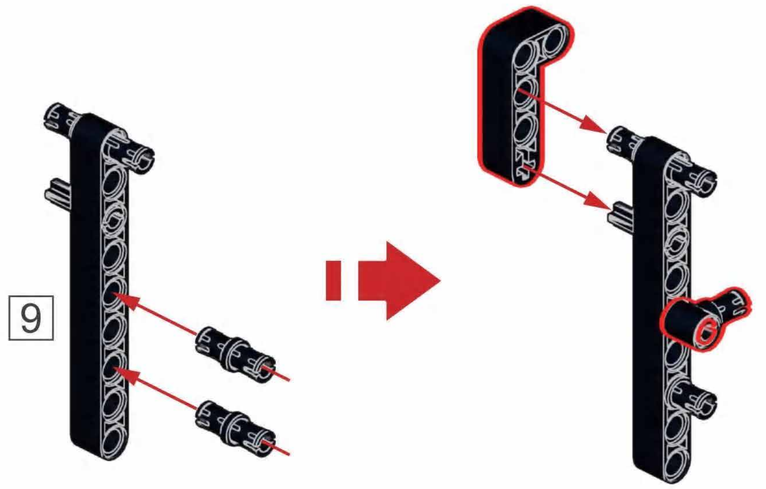

1x

A106

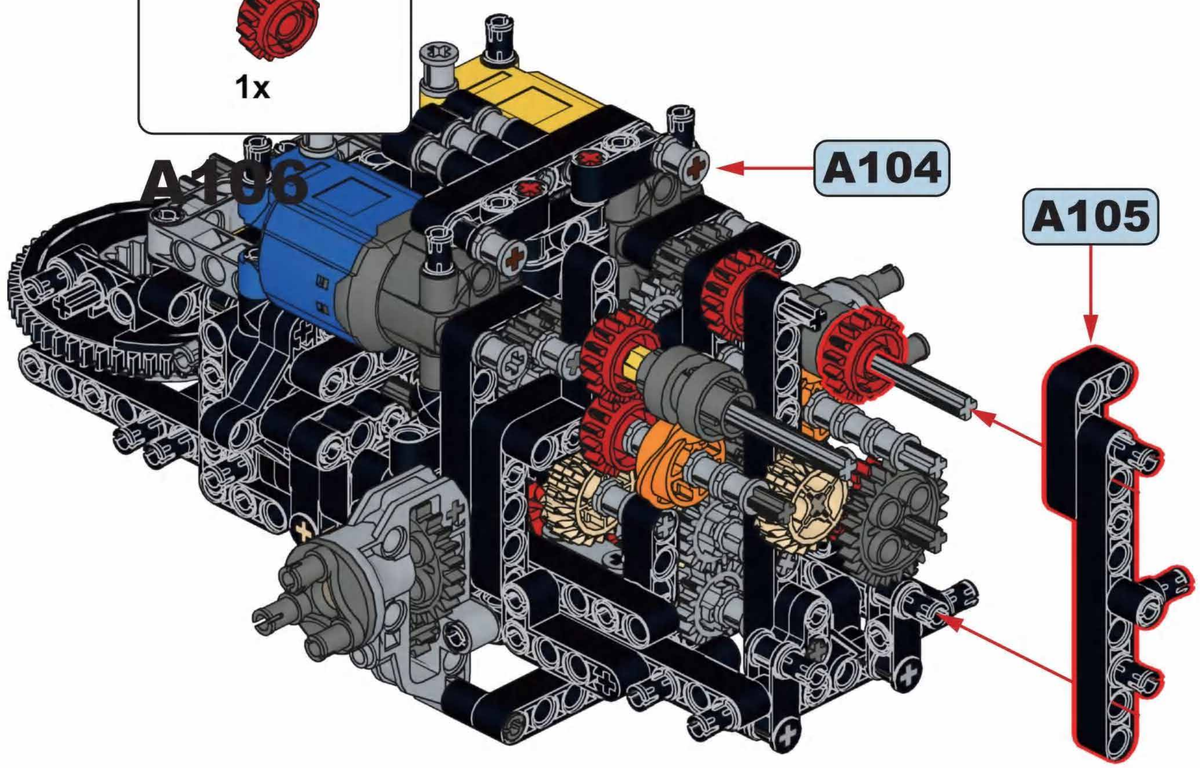

1x 1x 7

A107

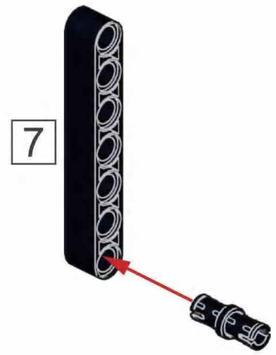

1x 1x

A108

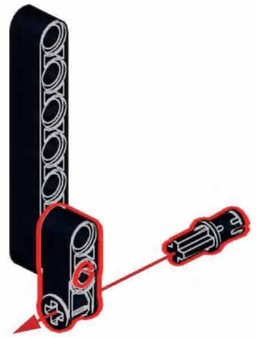

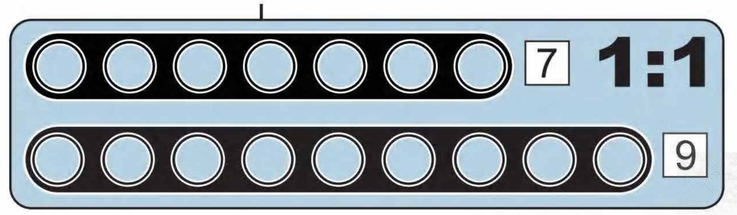

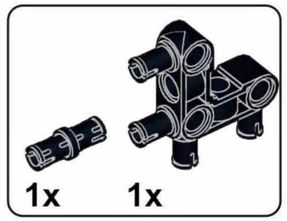

A109

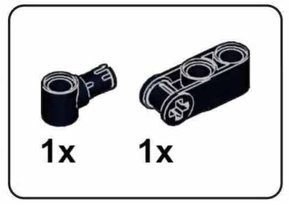

A110

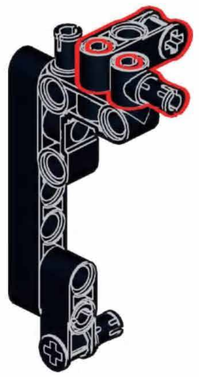

A111

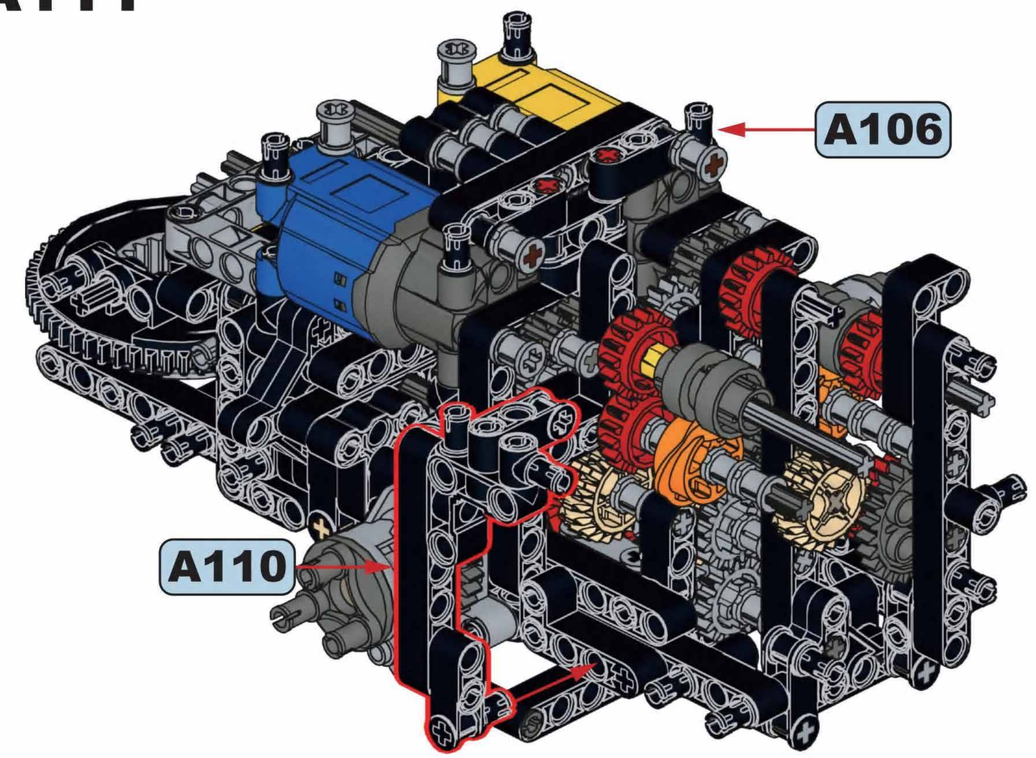

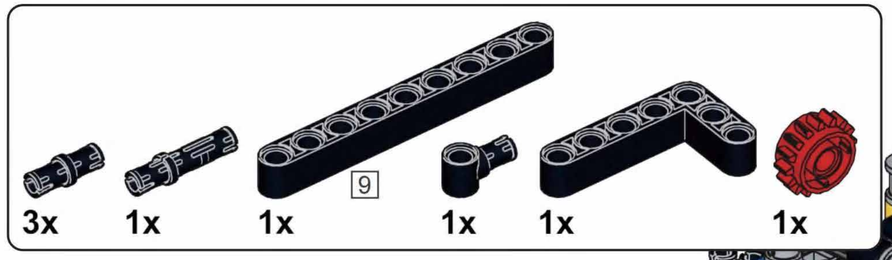

A112

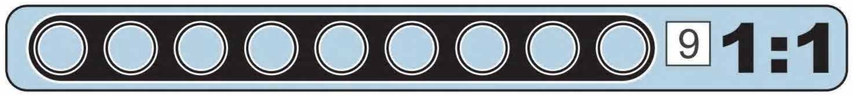

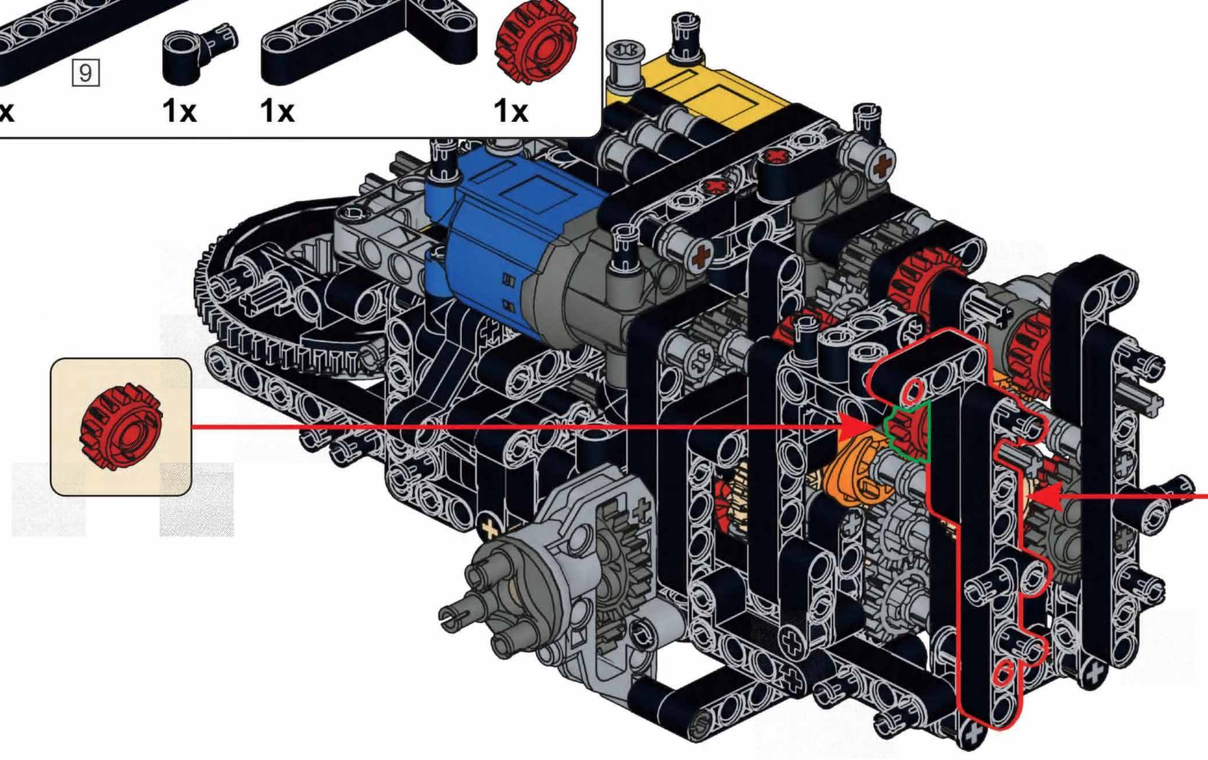

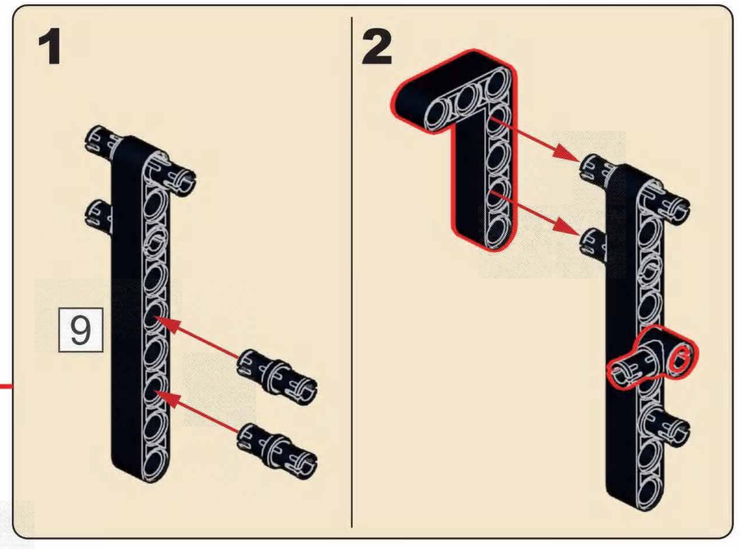

1x 1x 6 1x

A113

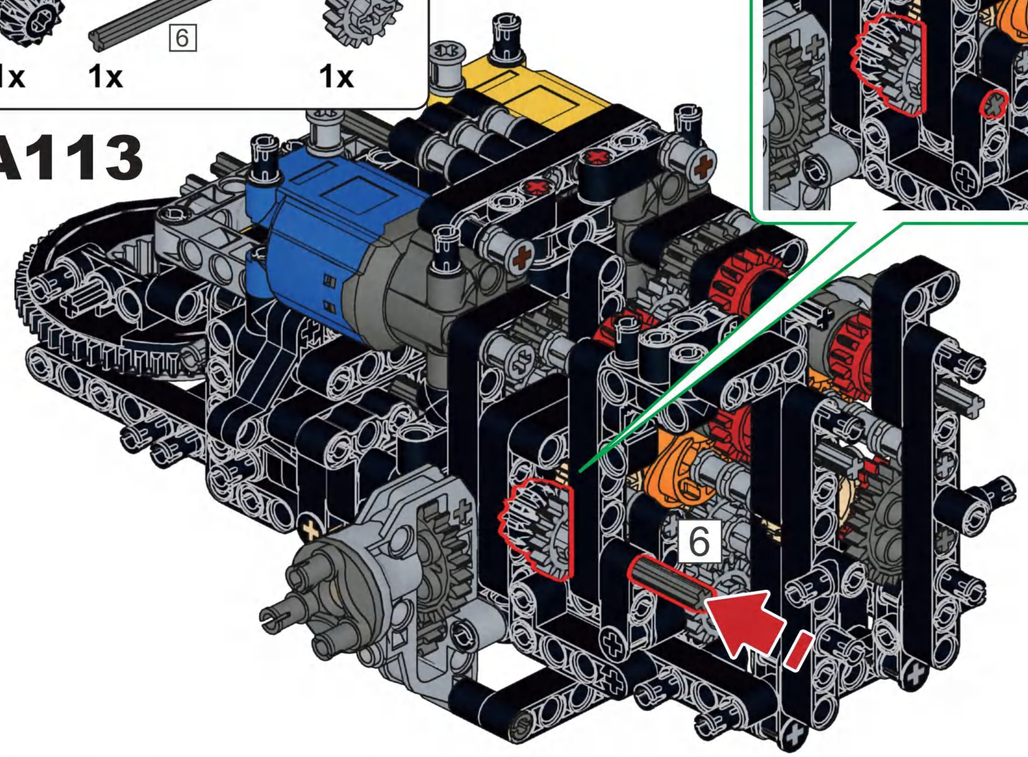

1x 4 1x

A114

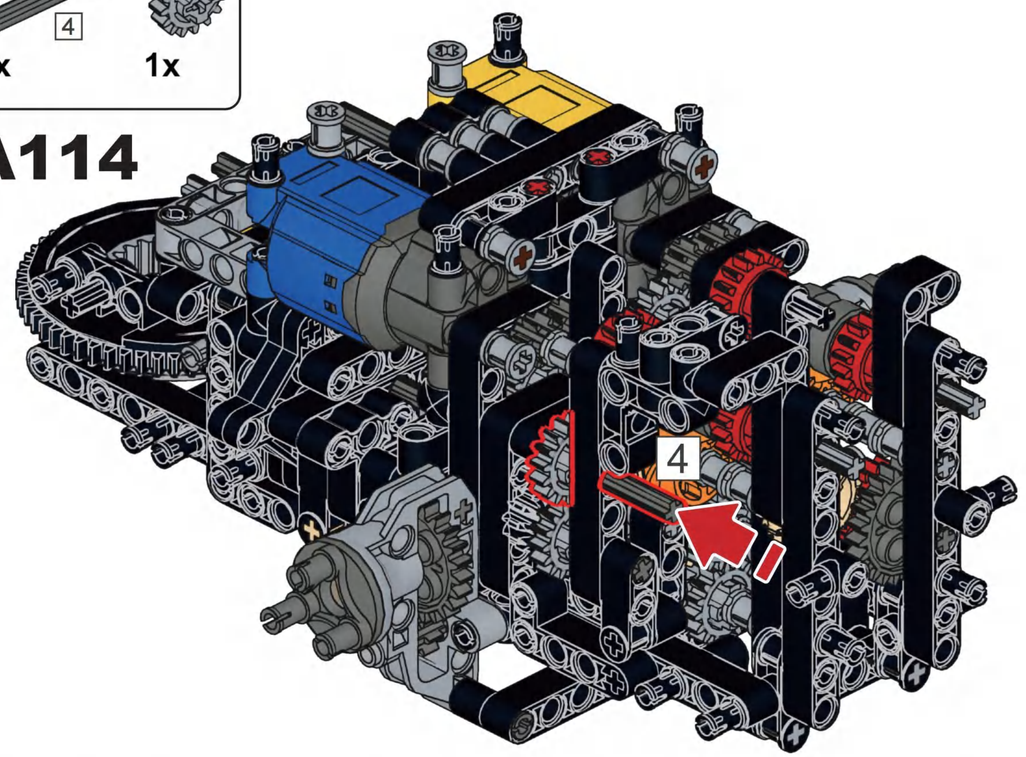

2x 1x 7 1x 1x

A115

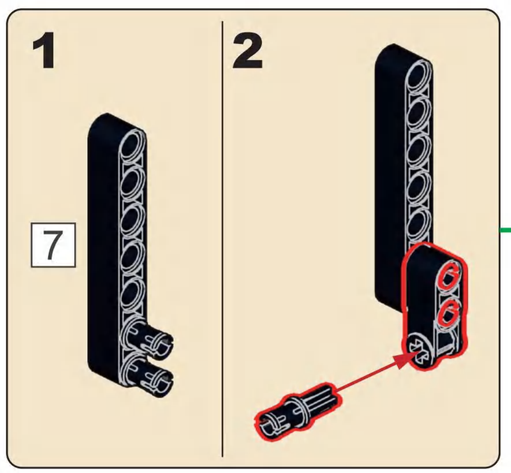

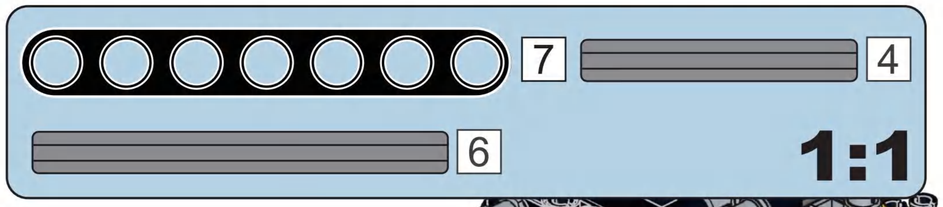

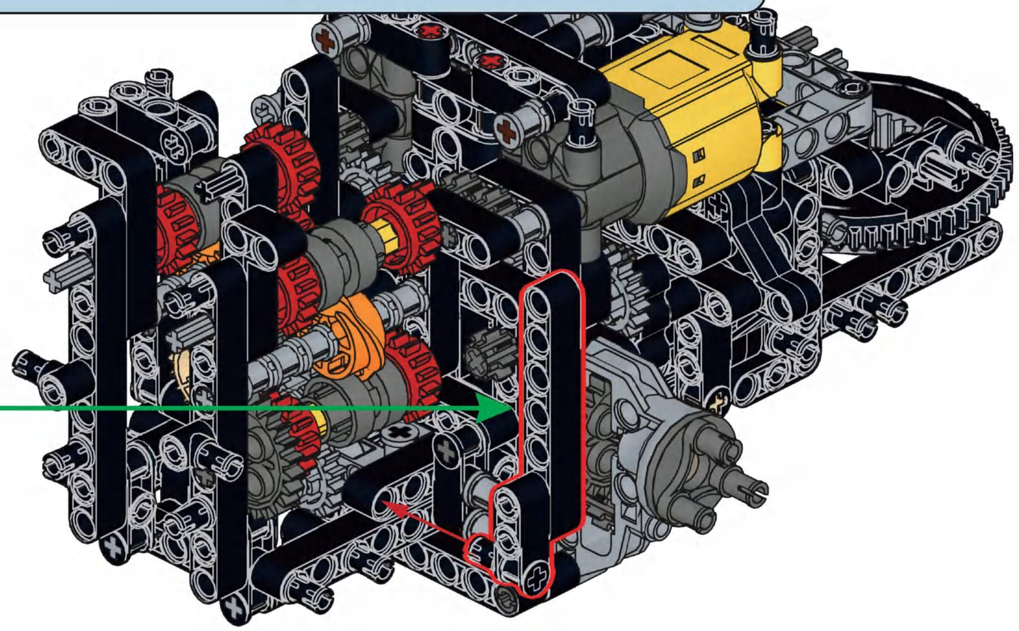

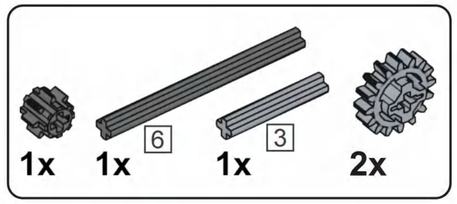

A116

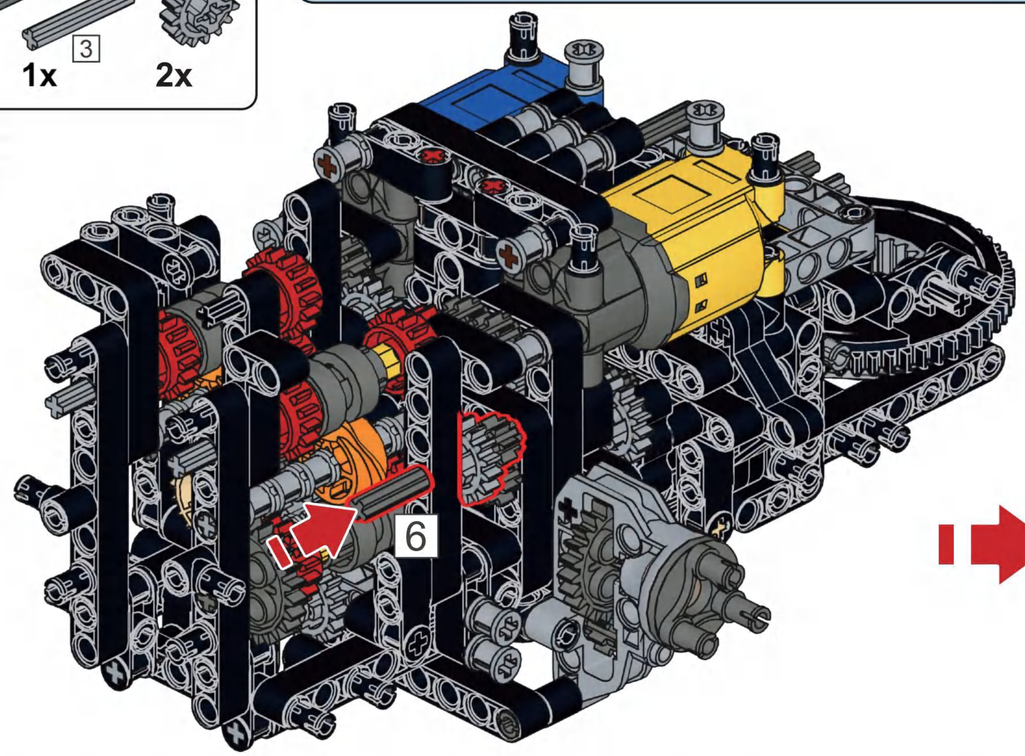

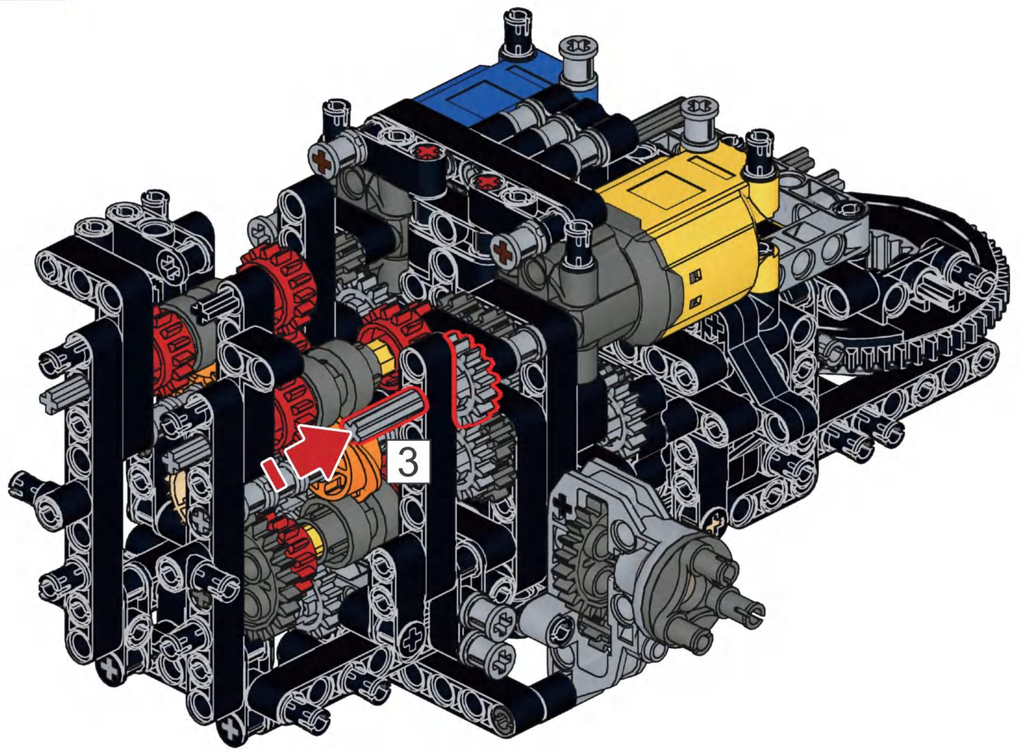

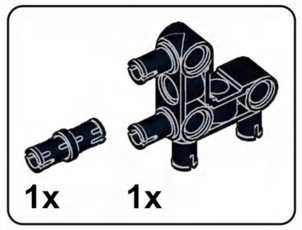

A117

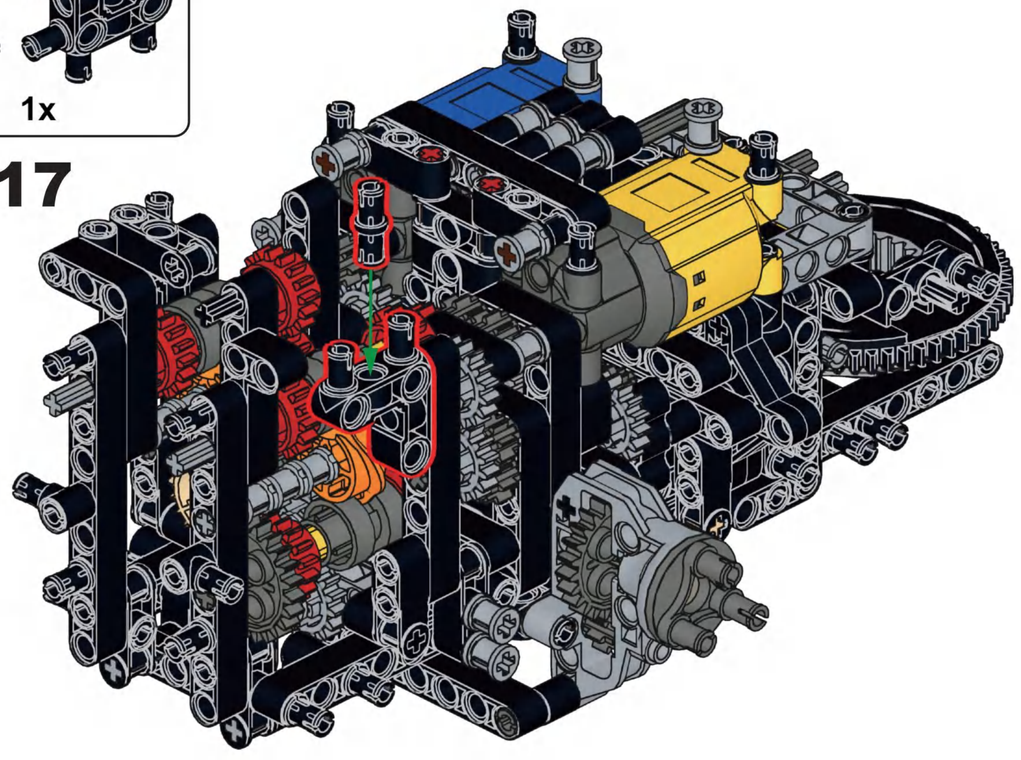

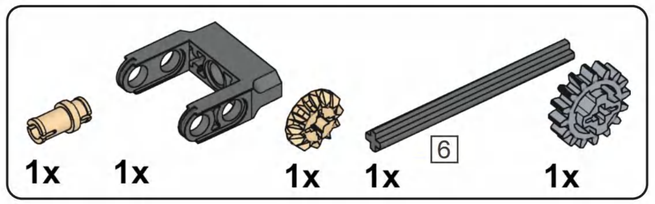

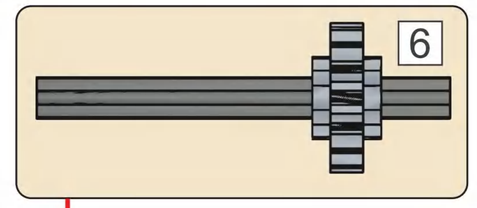

A118

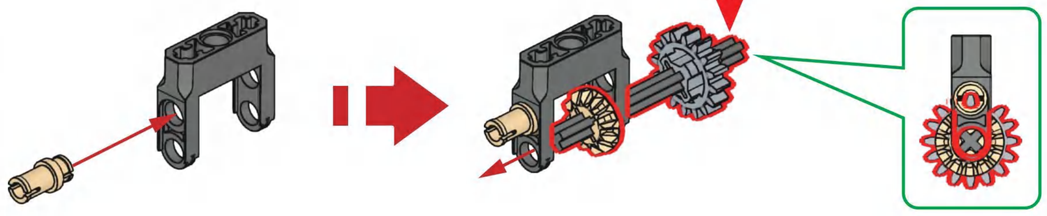

A119

A120

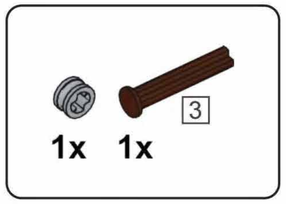

A121

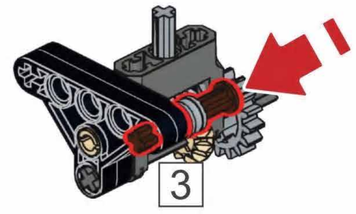

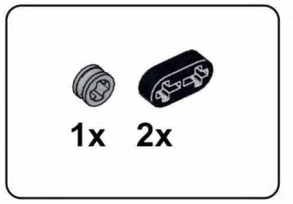

A122

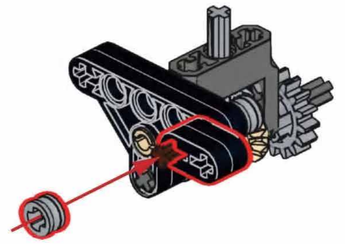

A123

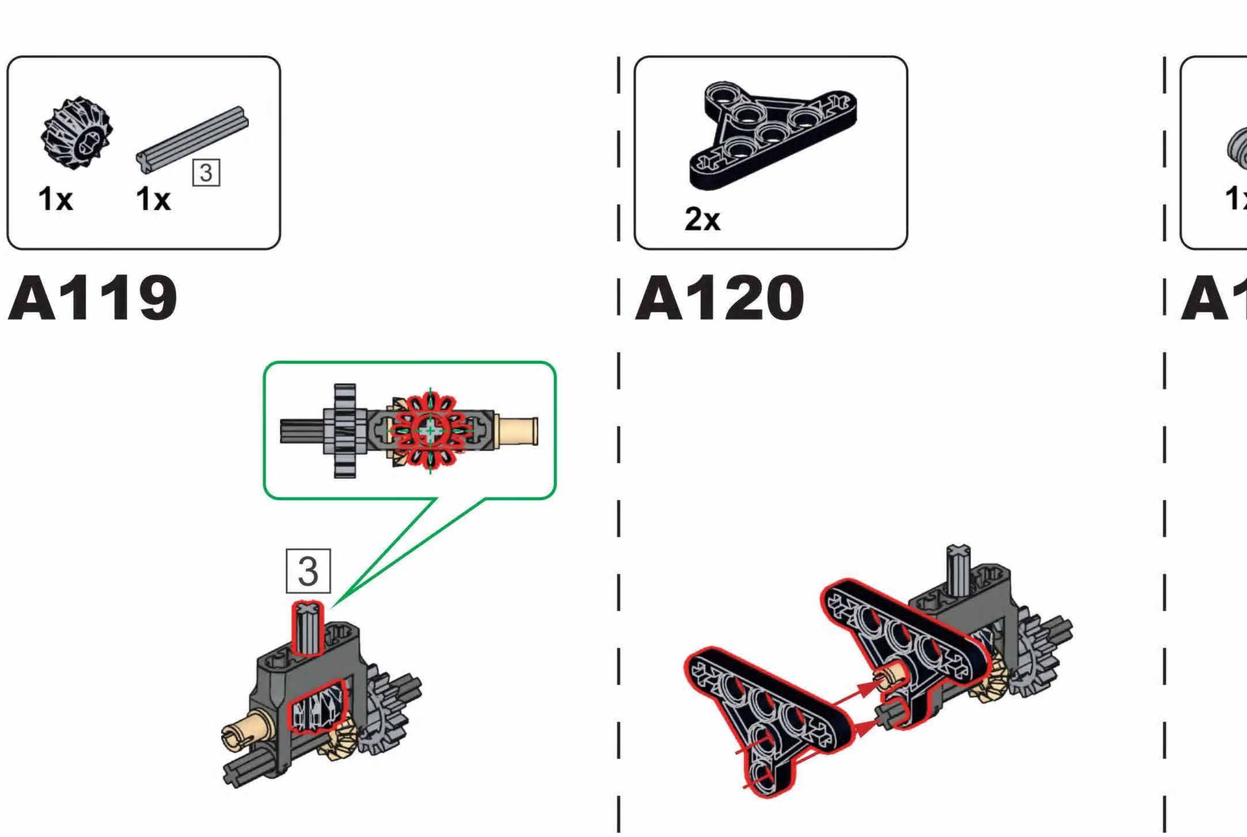

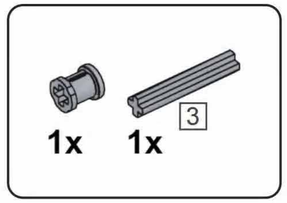

A124

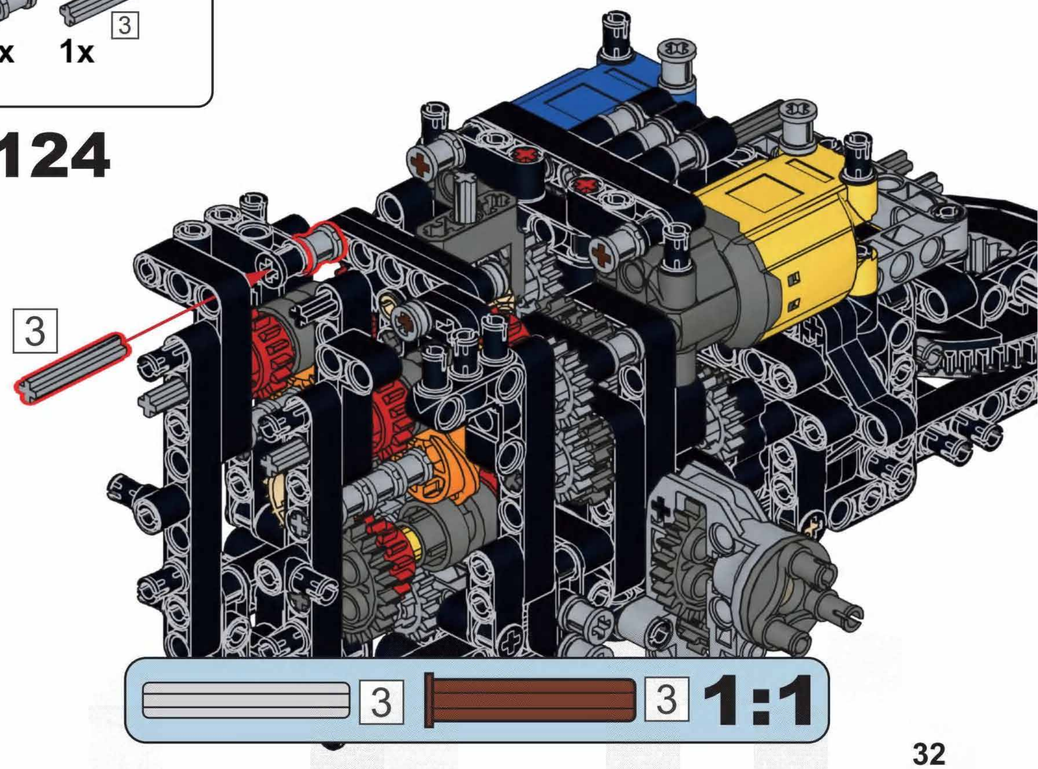

1x 1x 1x 3 1x

A125

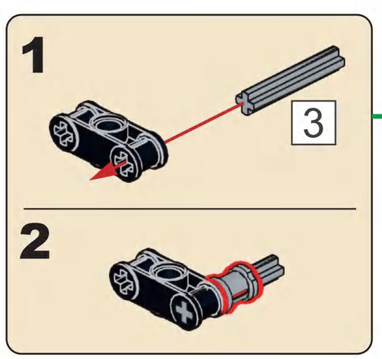

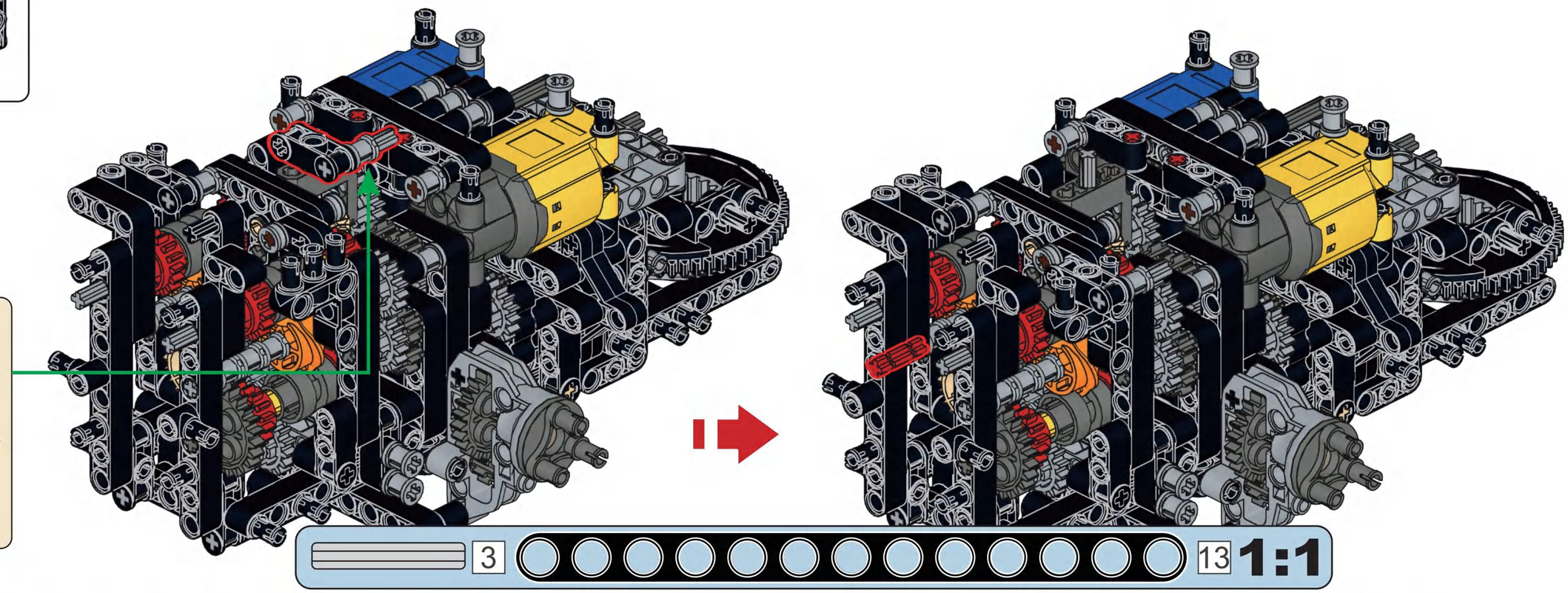

1x 2x 1x 13

A126

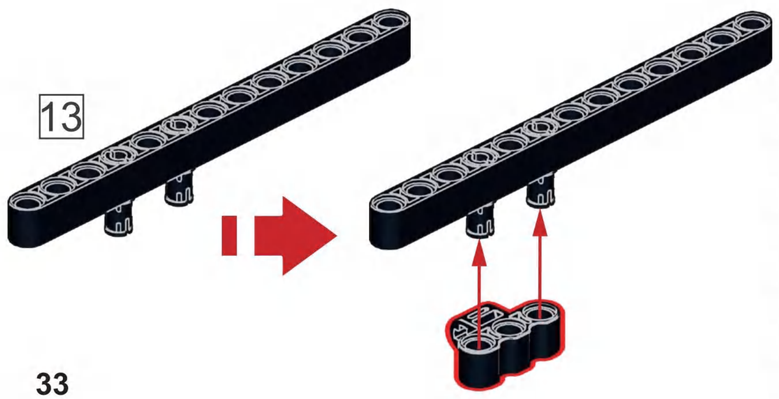

1x 2x 2x 1x 13

A127

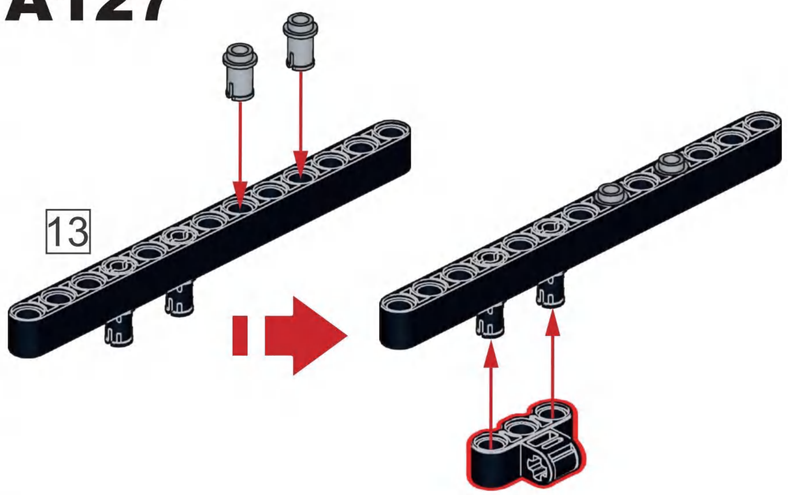

A128

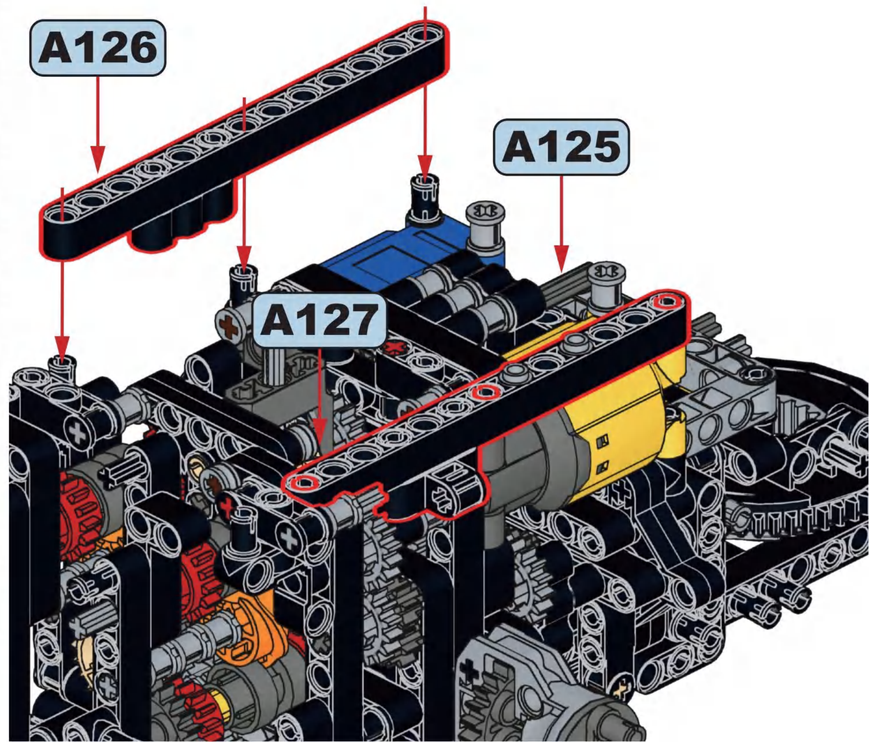

2

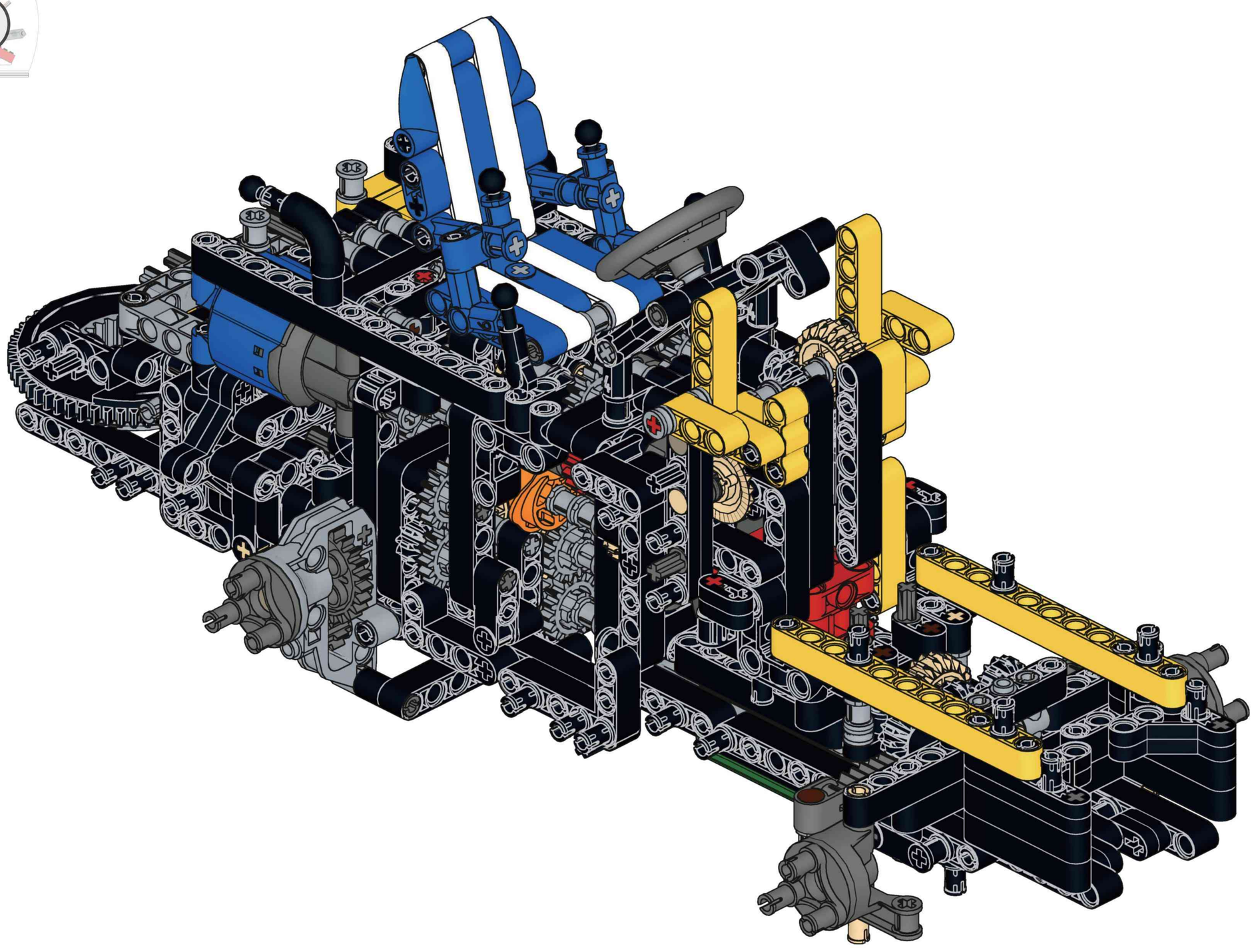

B

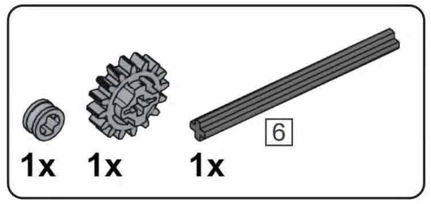

B1

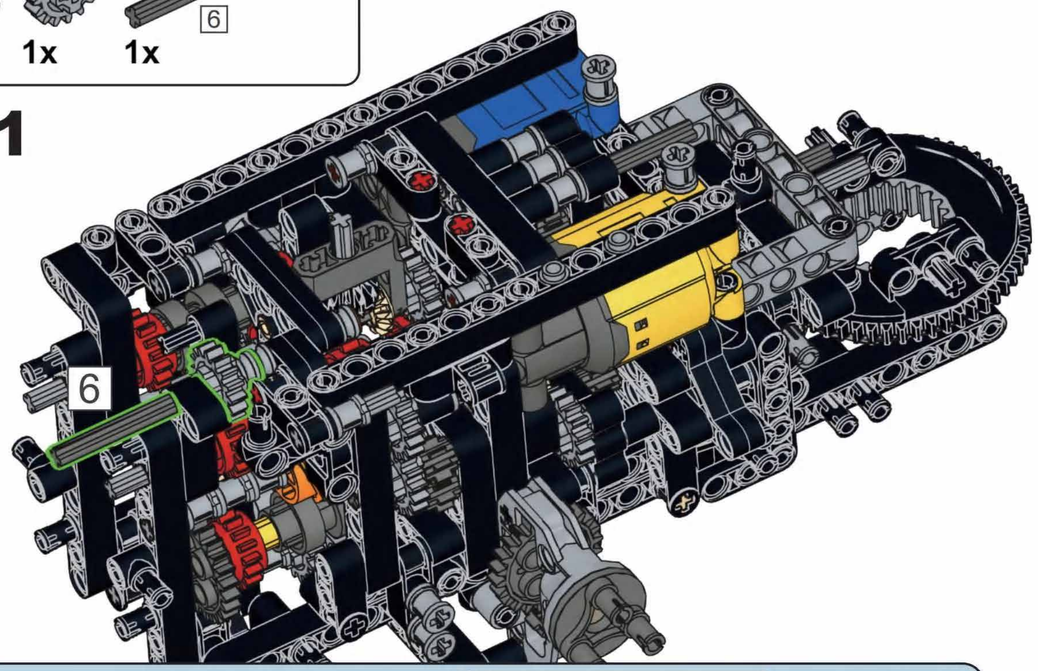

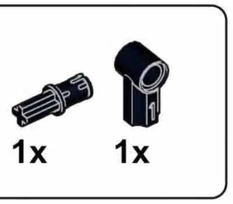

B2

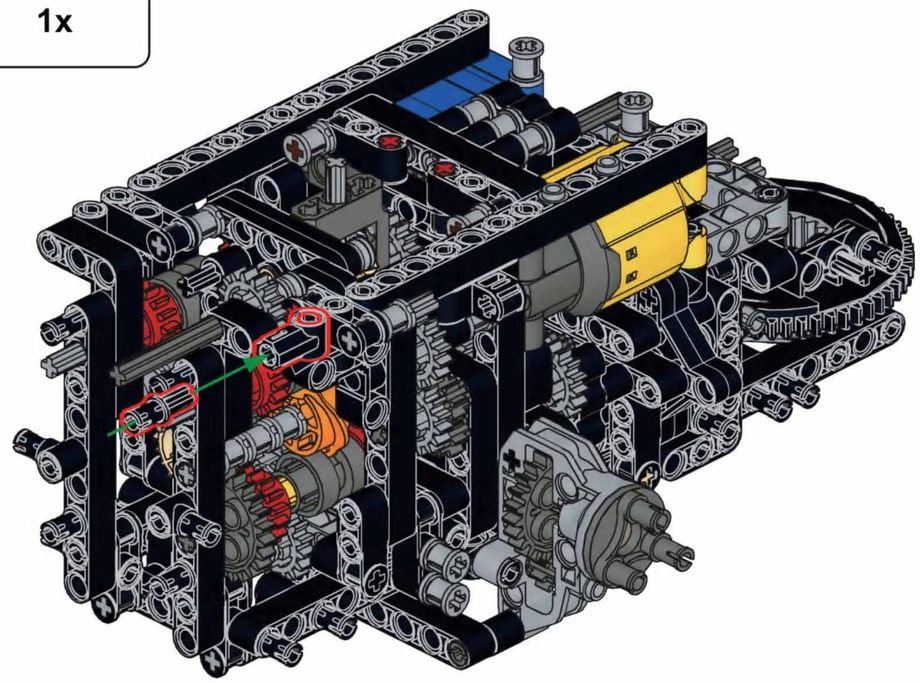

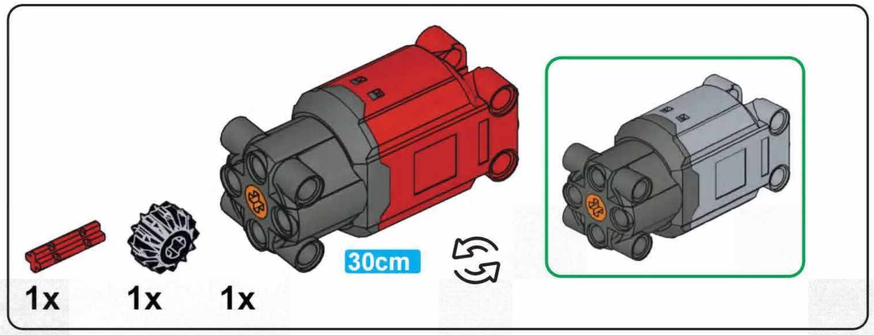

B3

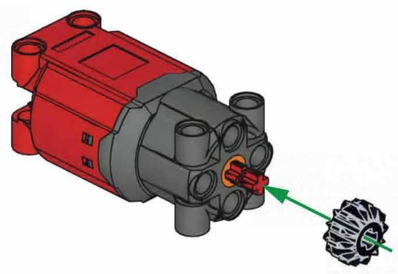

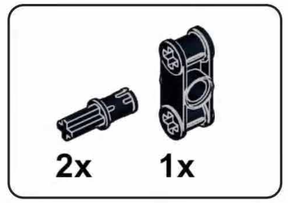

B4

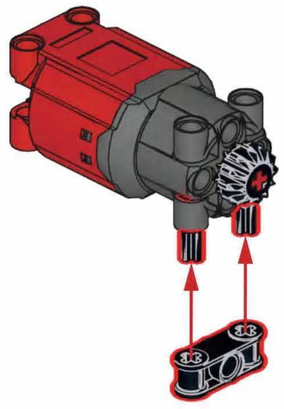

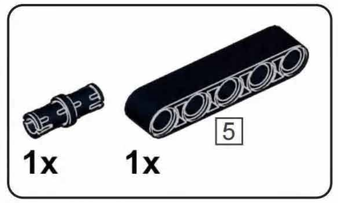

B5

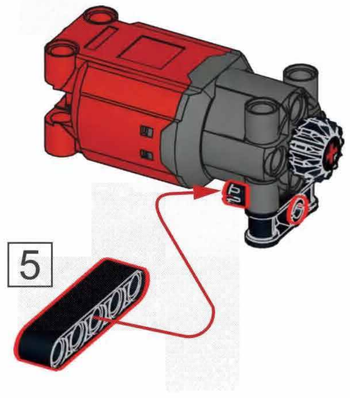

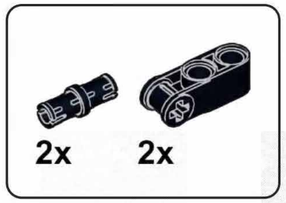

B6

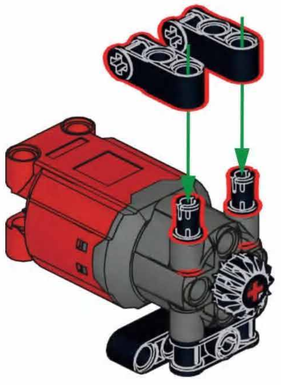

B7

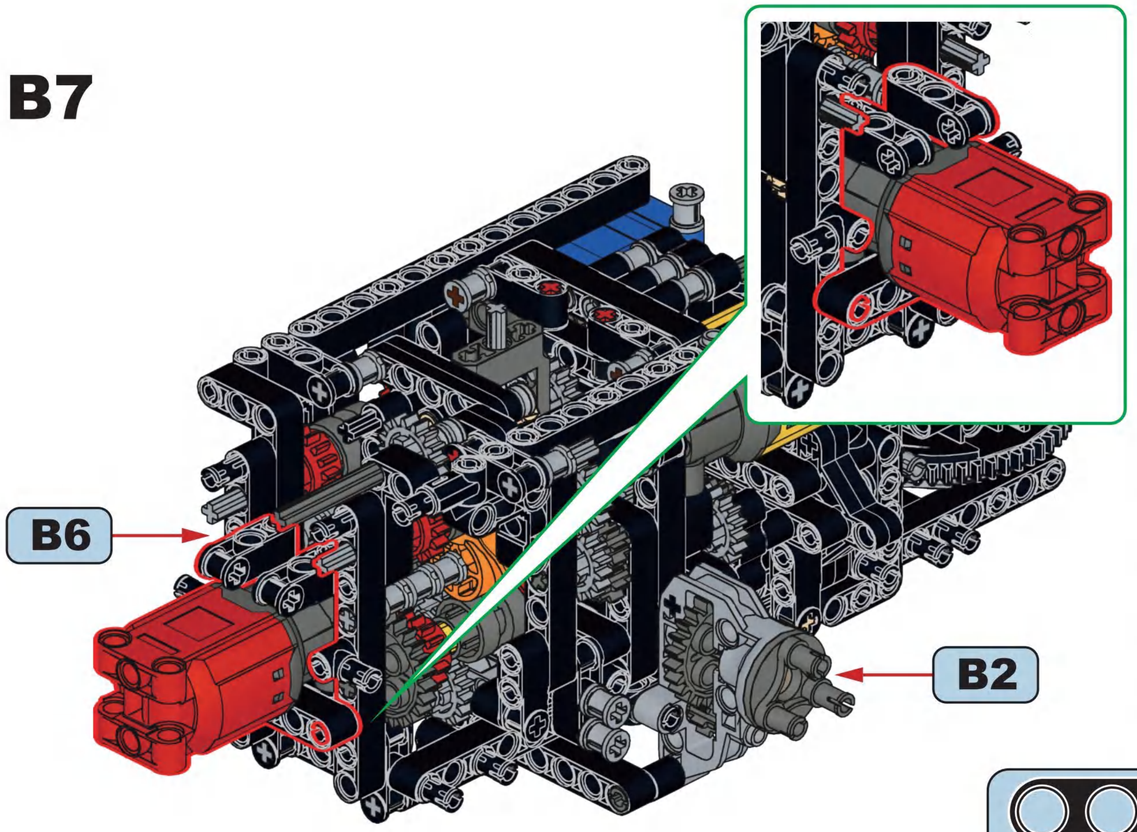

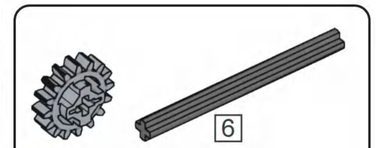

B8

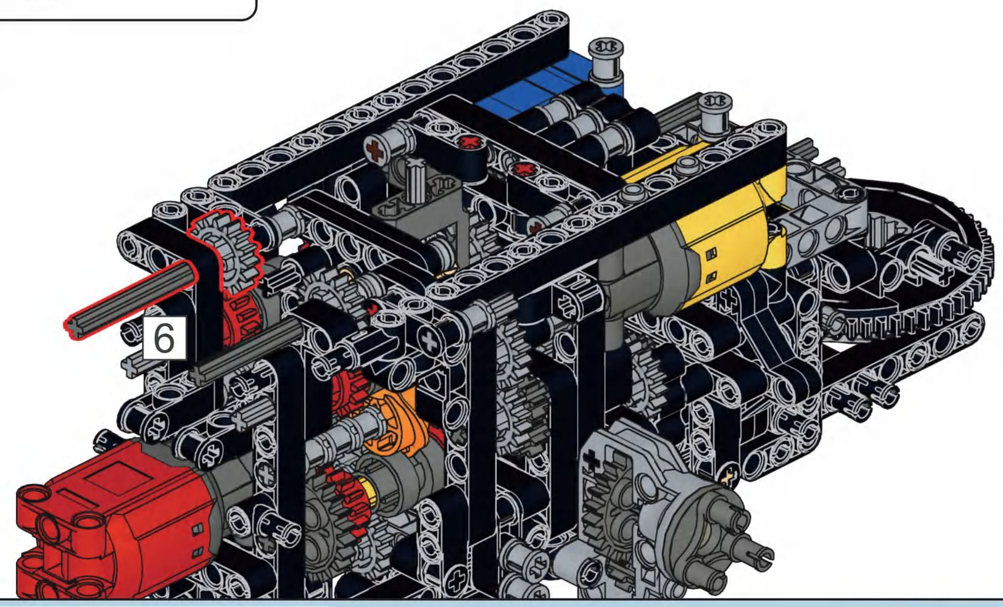

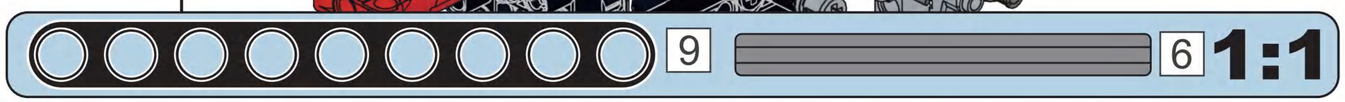

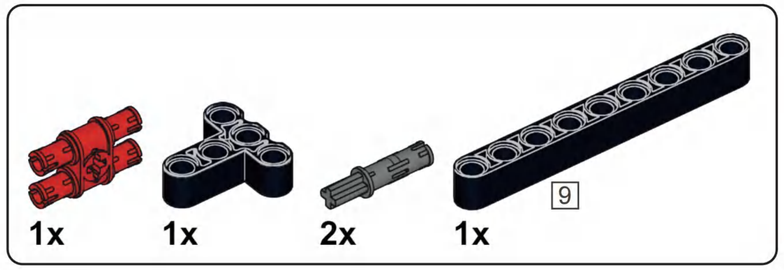

B9

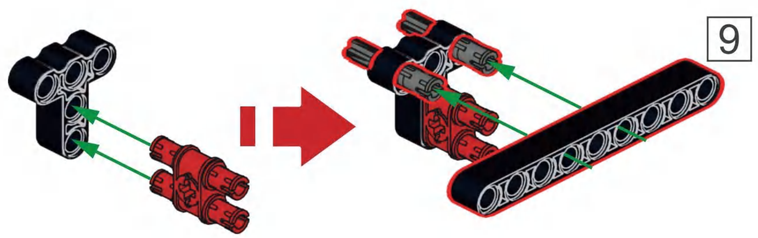

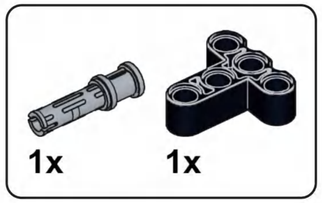

B10

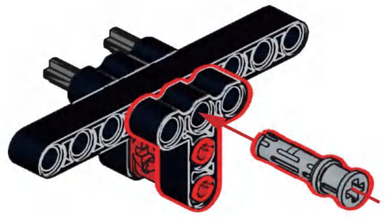

B11

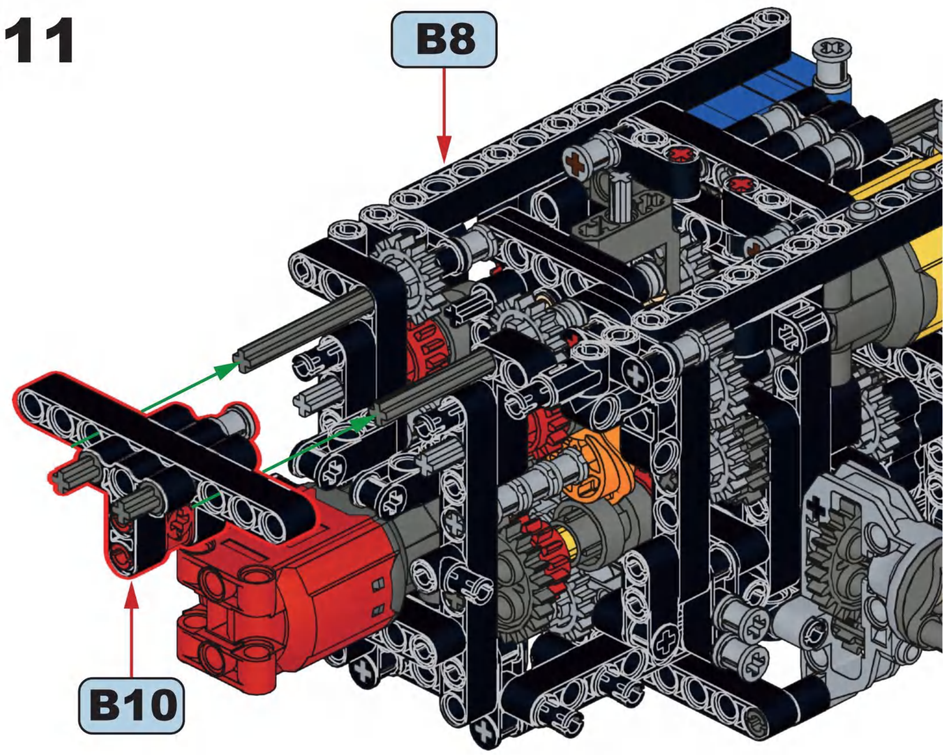

2x 2x 5

B12

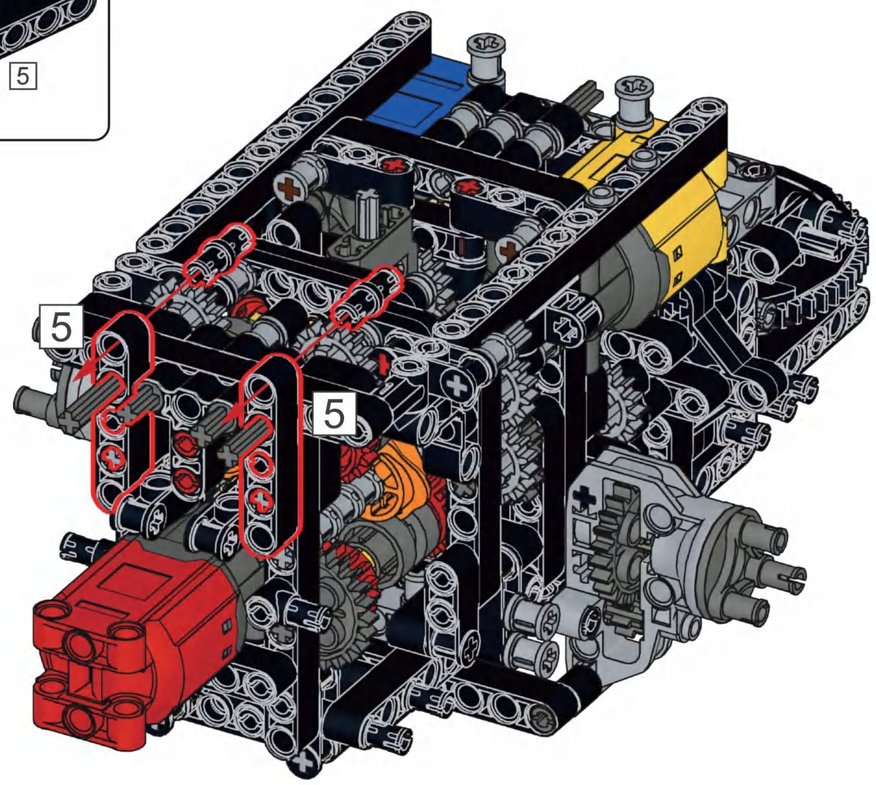

2x

B13

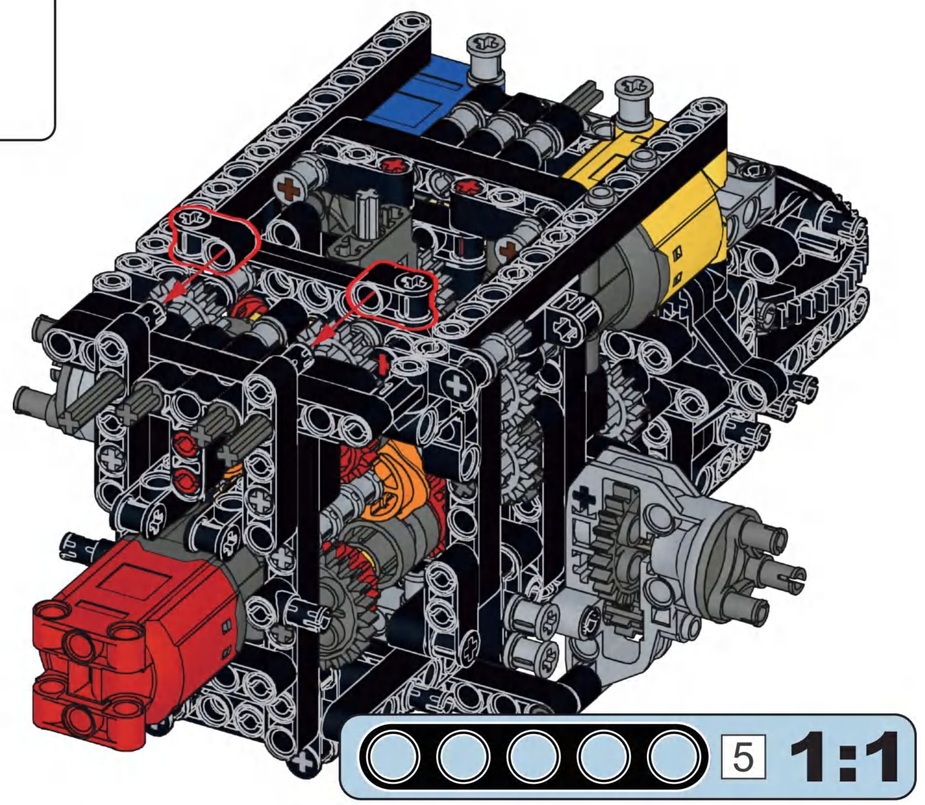

2x 2x

B14

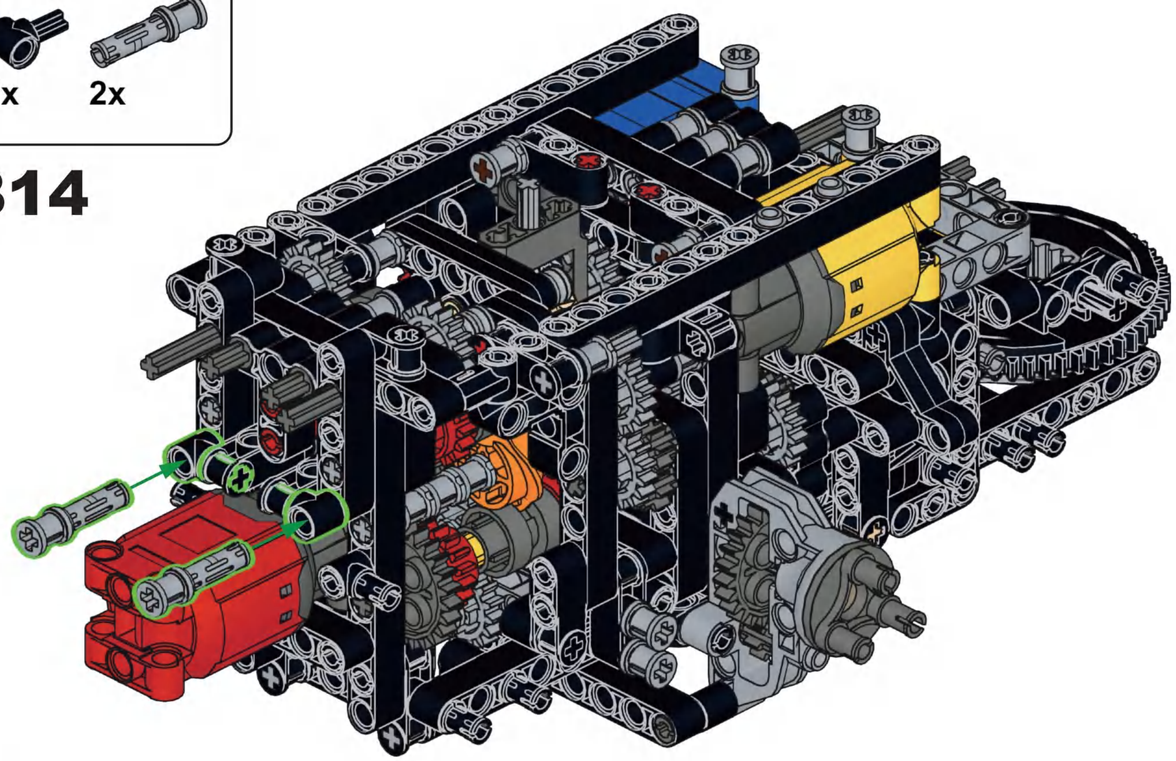

2x 2x 2x

B15

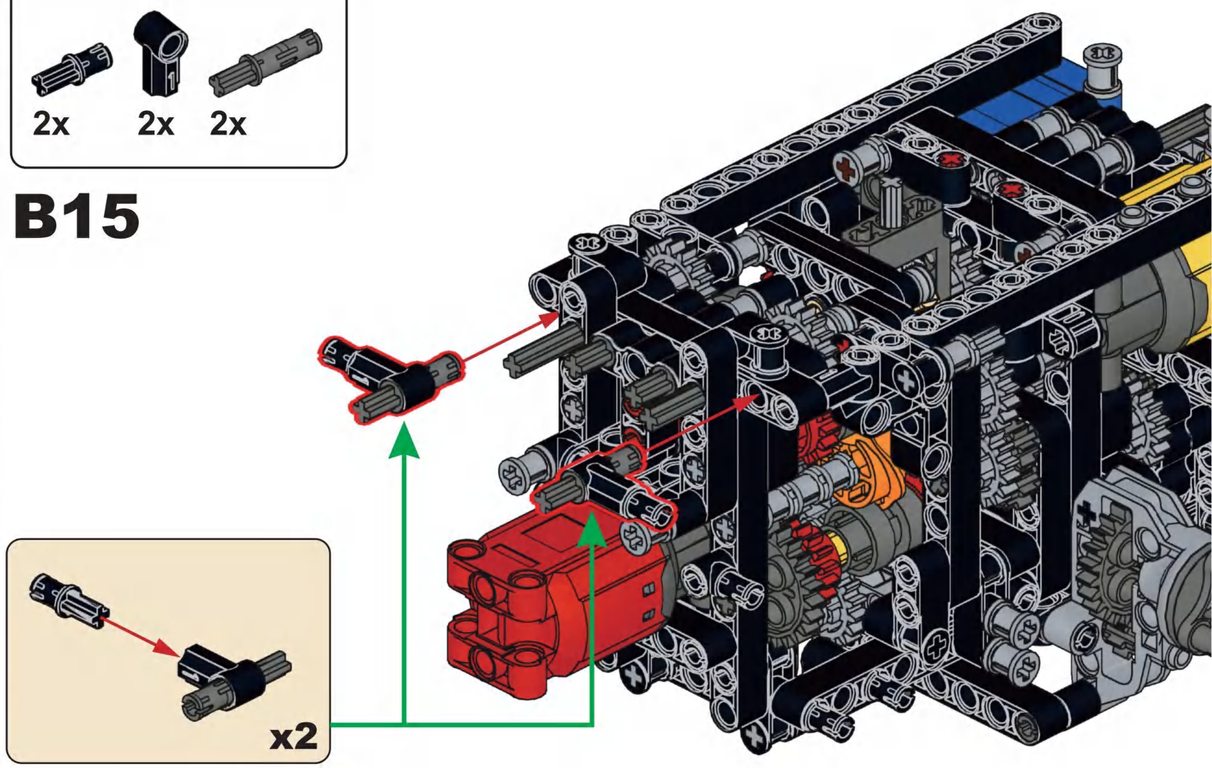

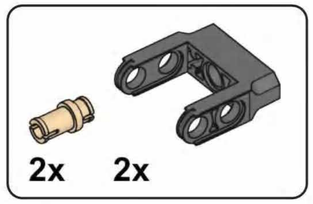

B16

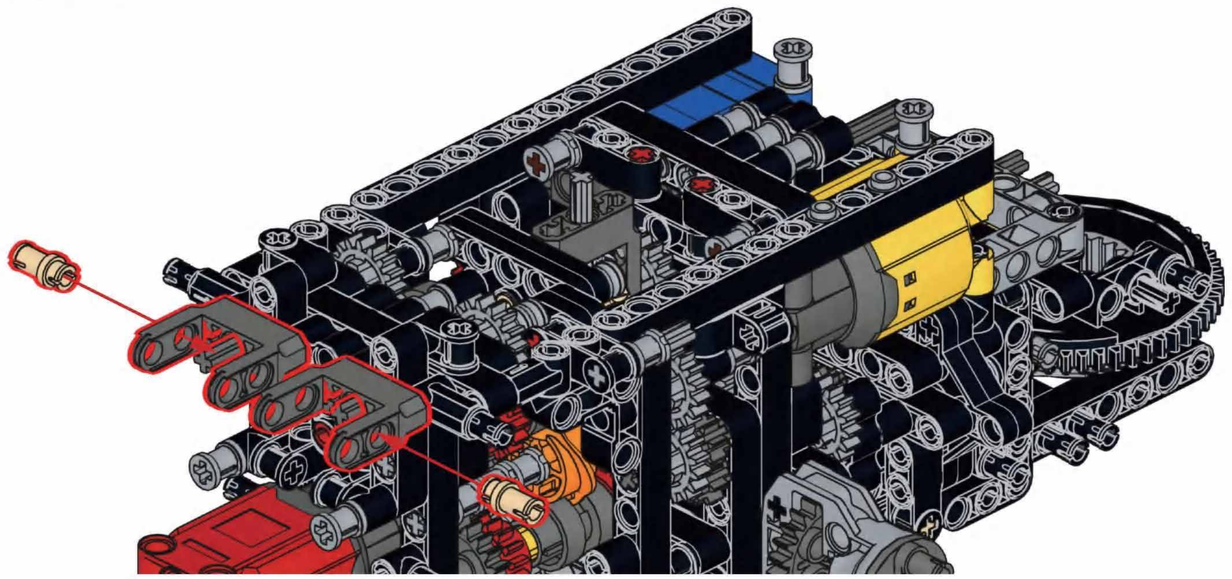

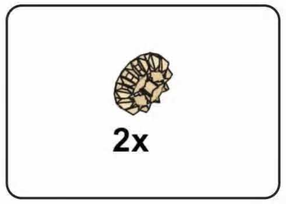

B17

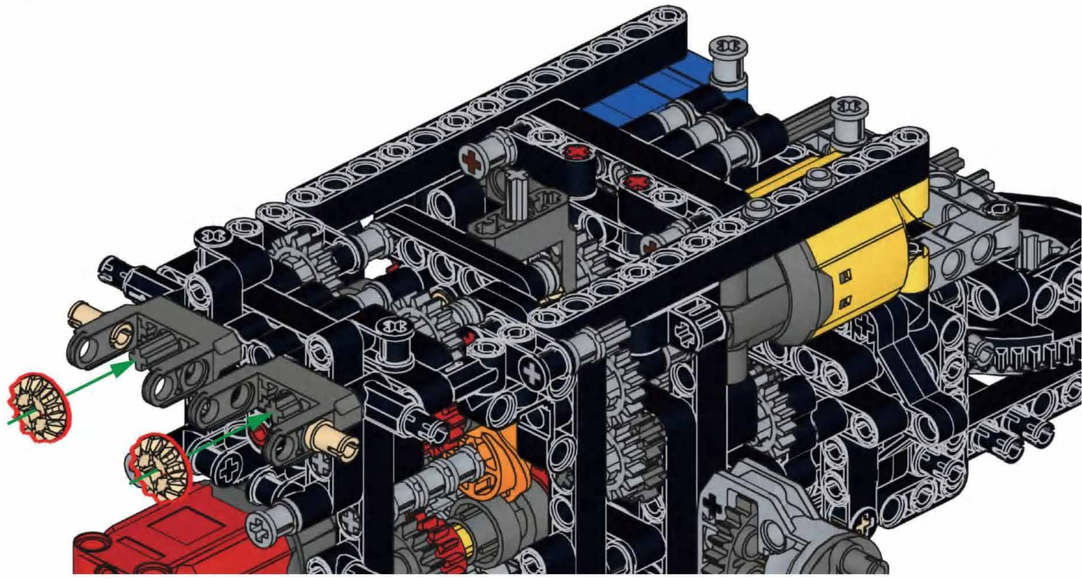

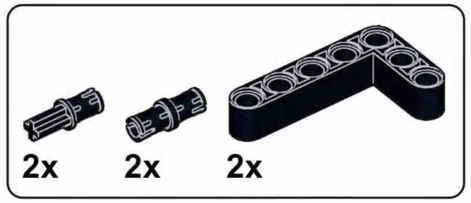

B18

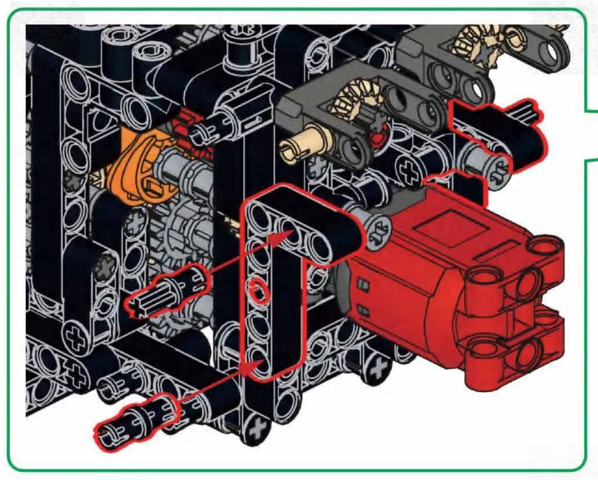

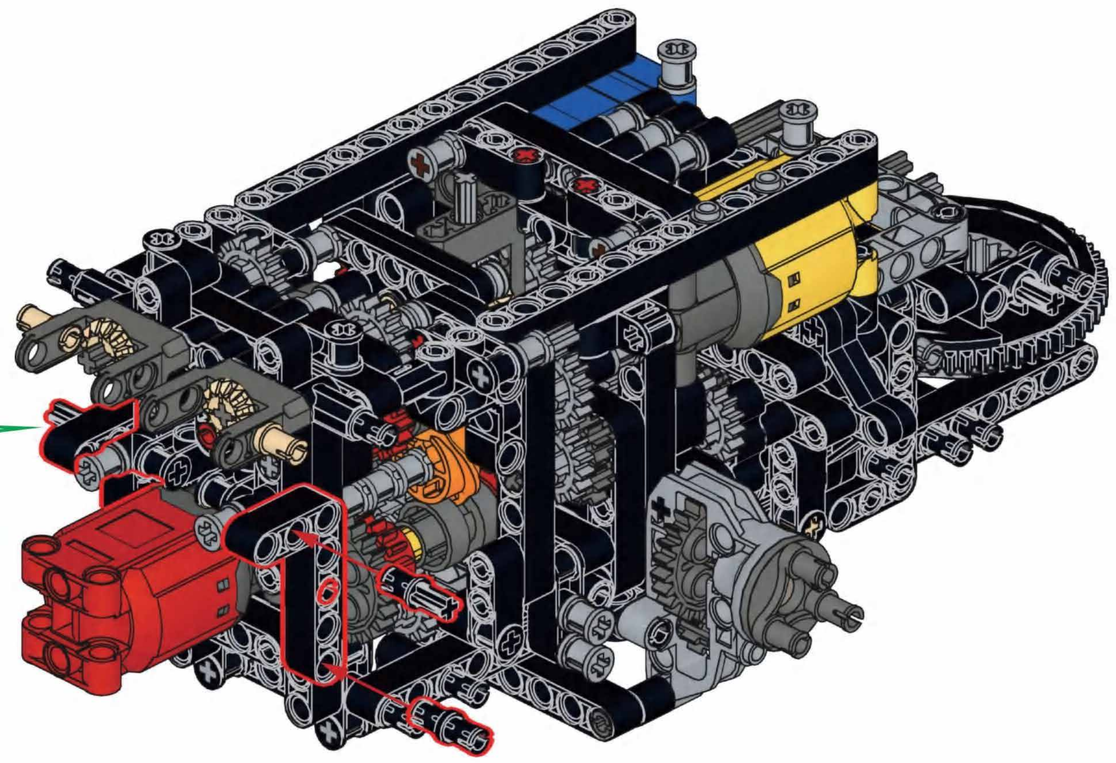

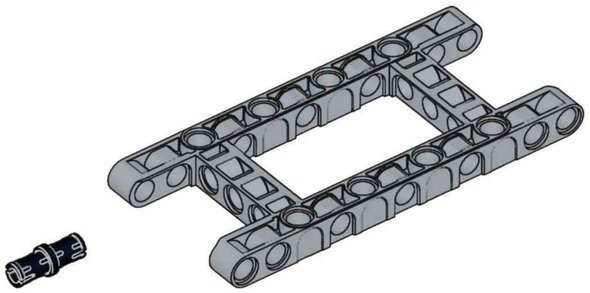

B19

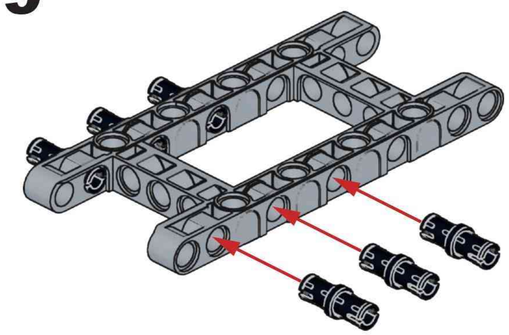

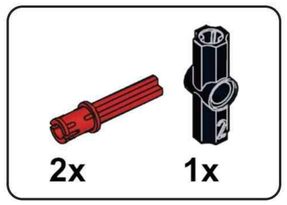

B20

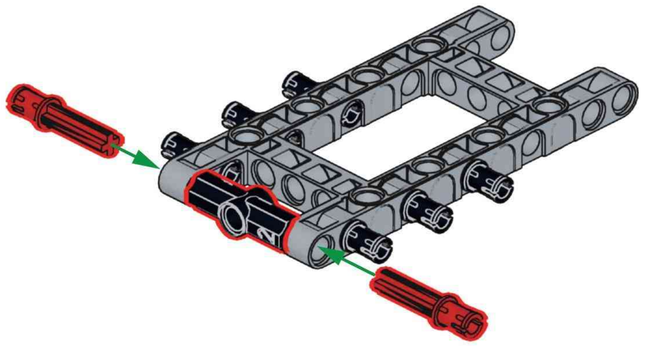

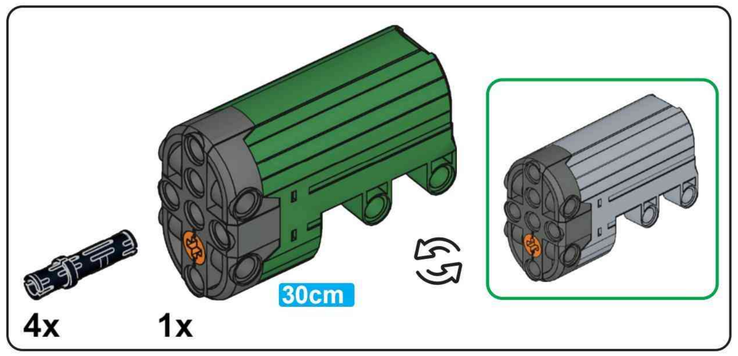

B21

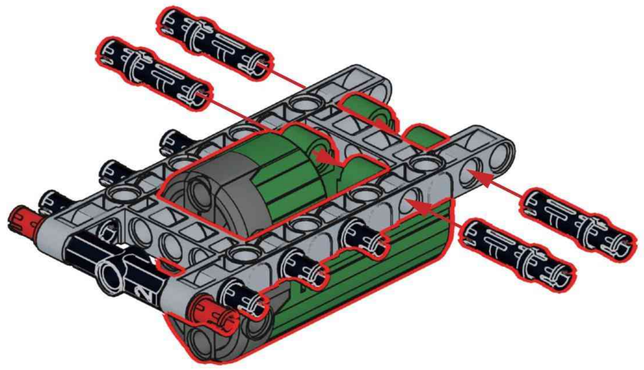

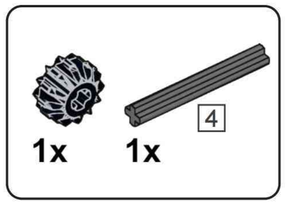

B22

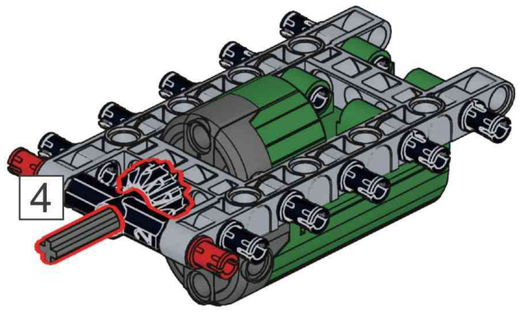

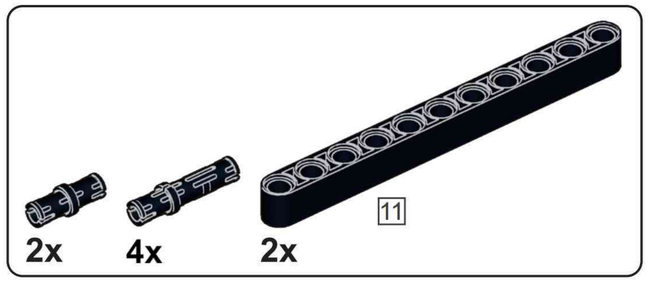

B23

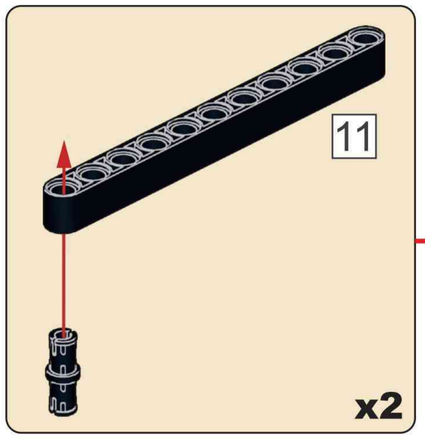

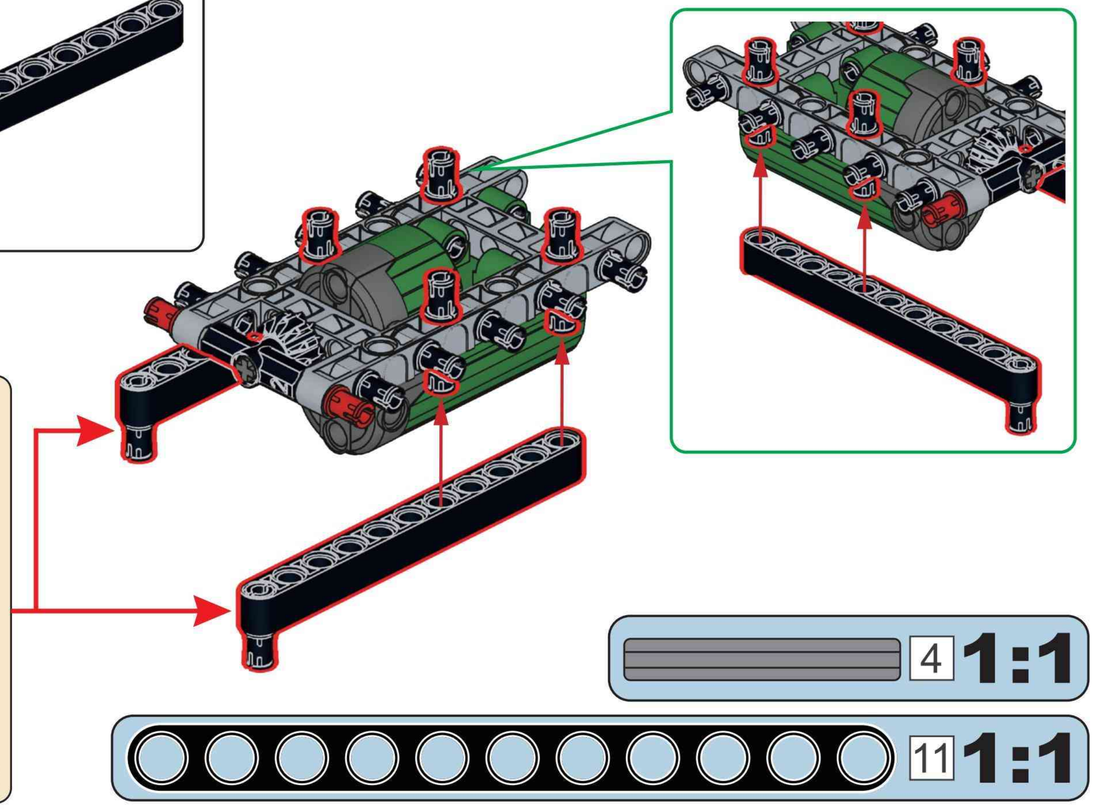

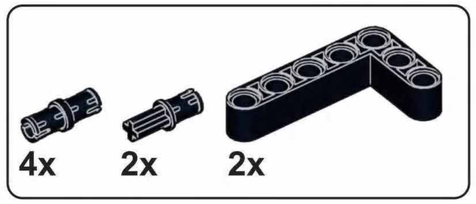

B24

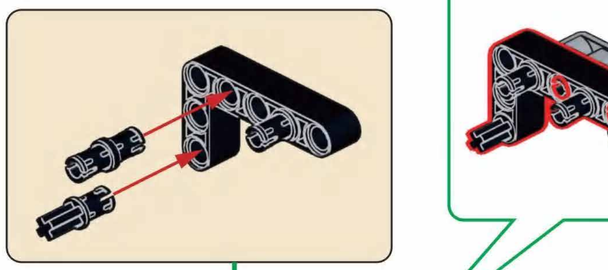

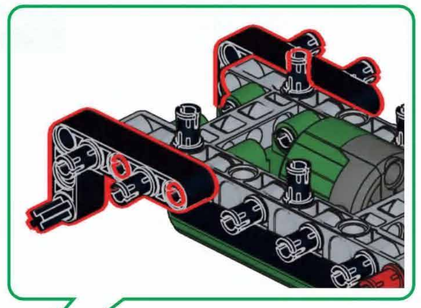

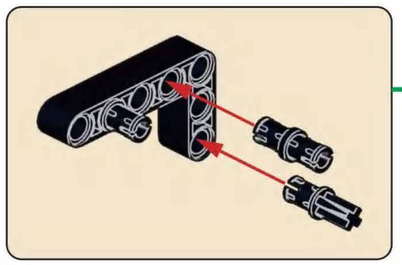

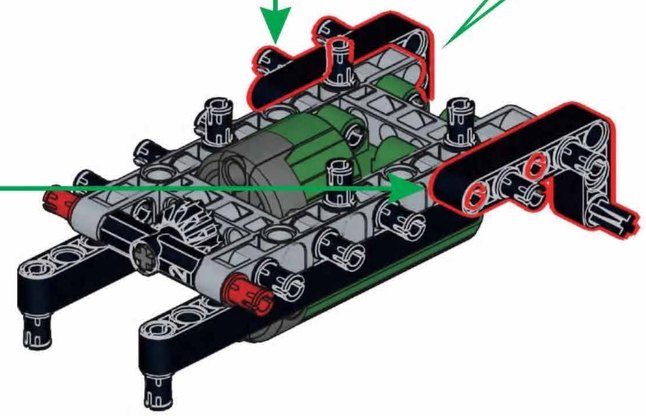

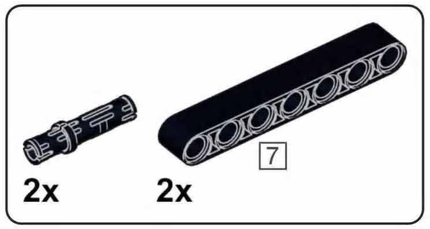

B25

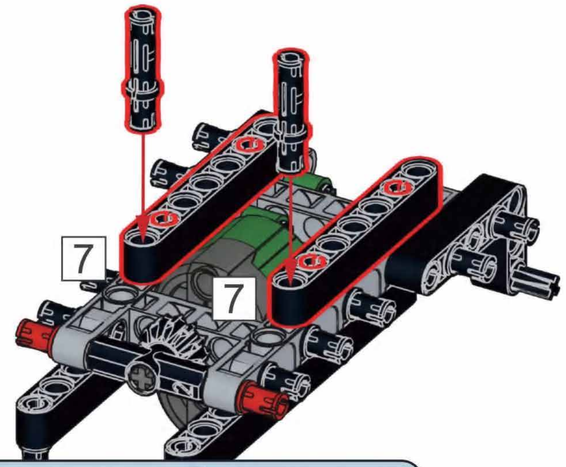

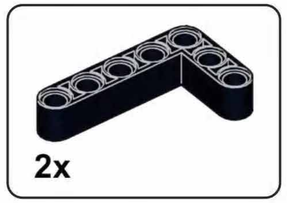

B26

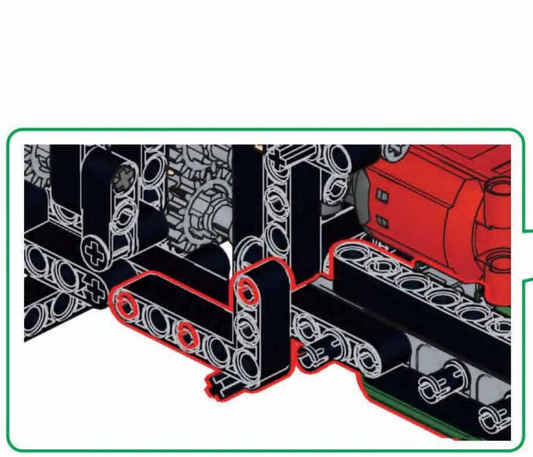

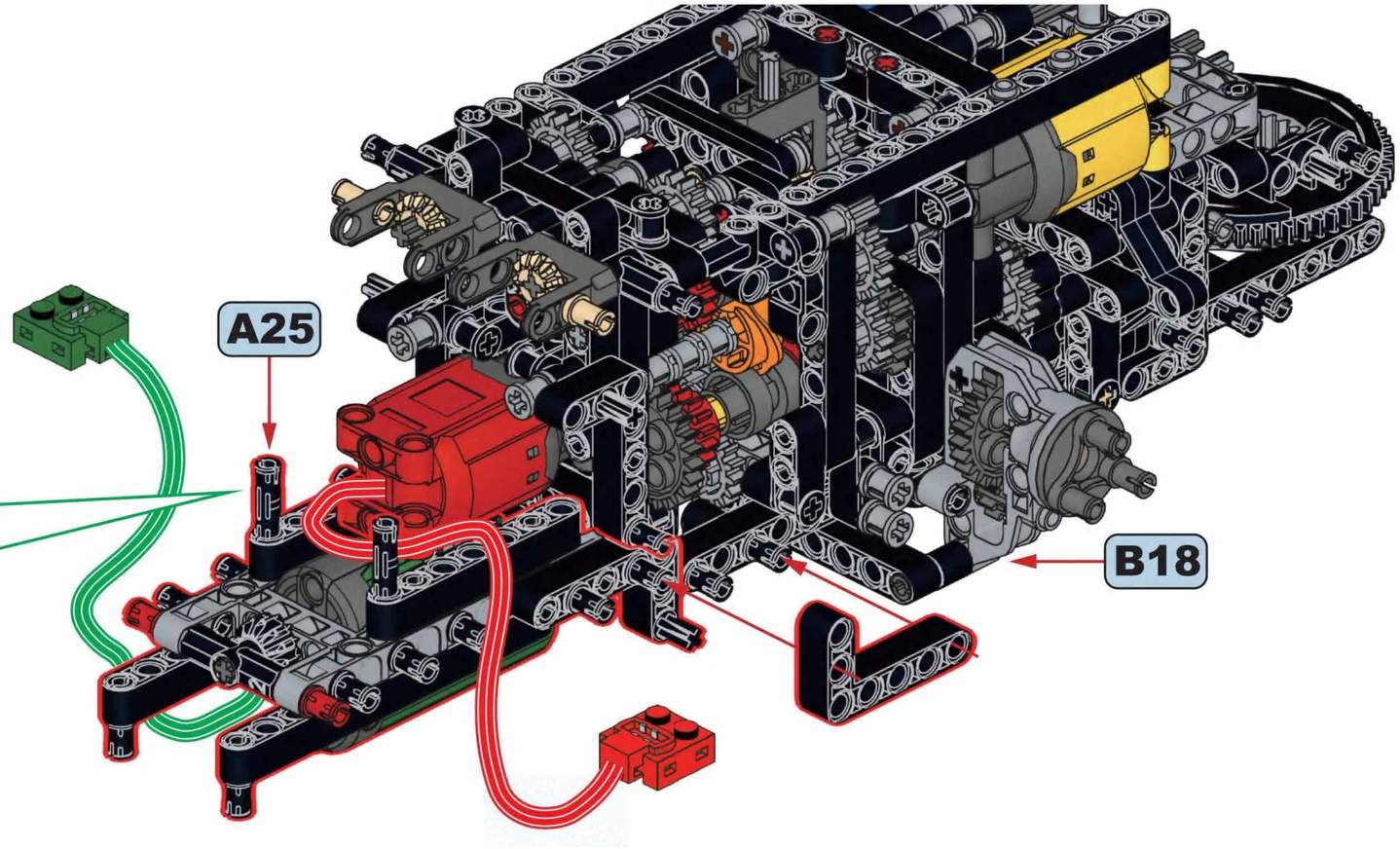

4x 2x

B27

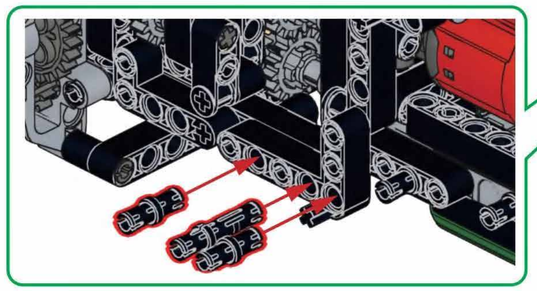

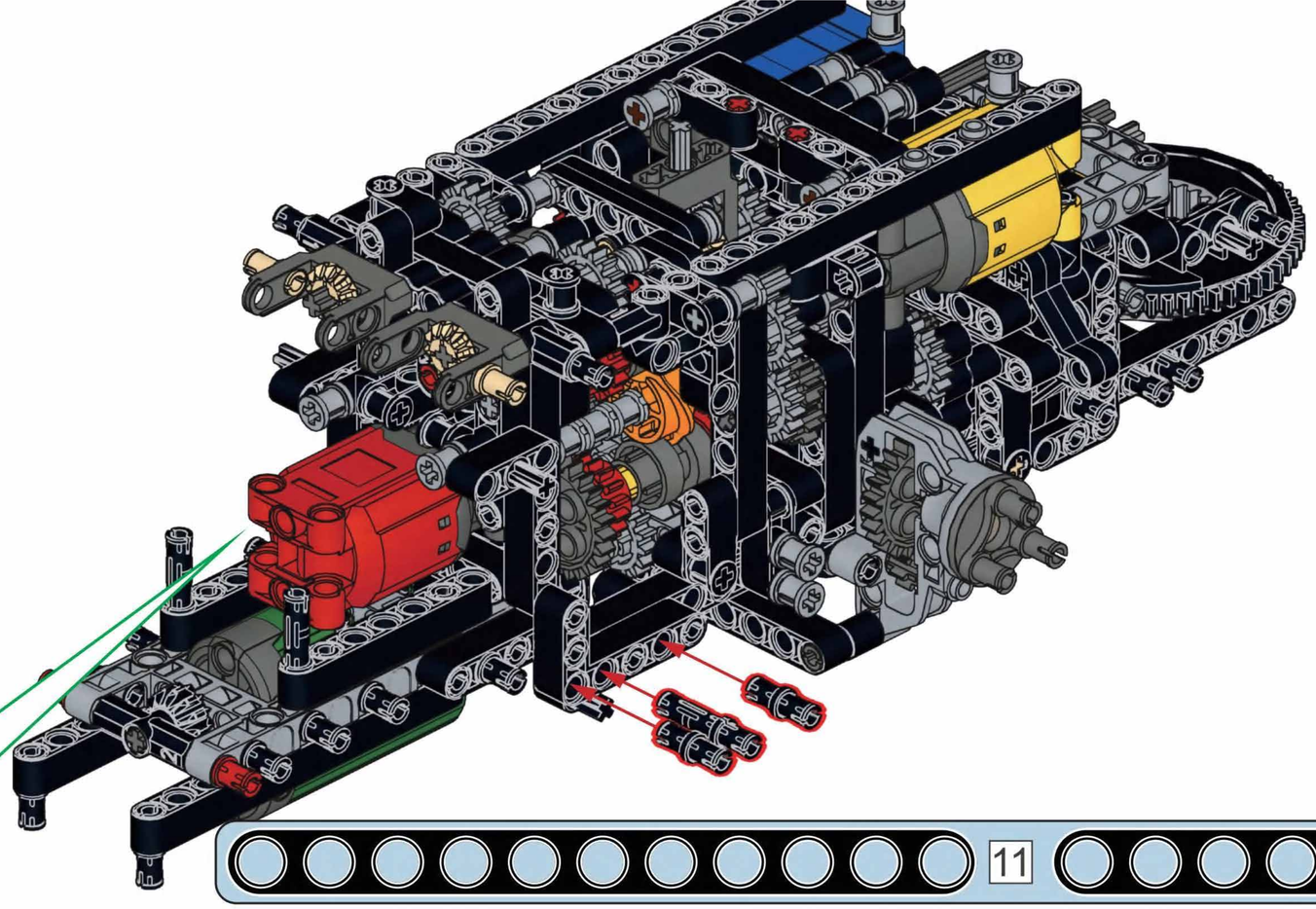

11 7 1:1

2x 1x

11

B28

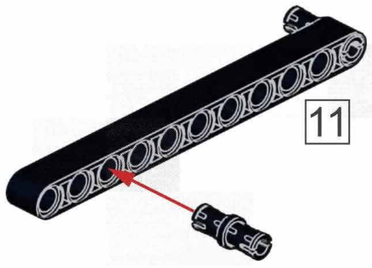

1x 1x 1x 1x

7

B29

1x 1x 2x 4 2x

B30

4 1:1

B31

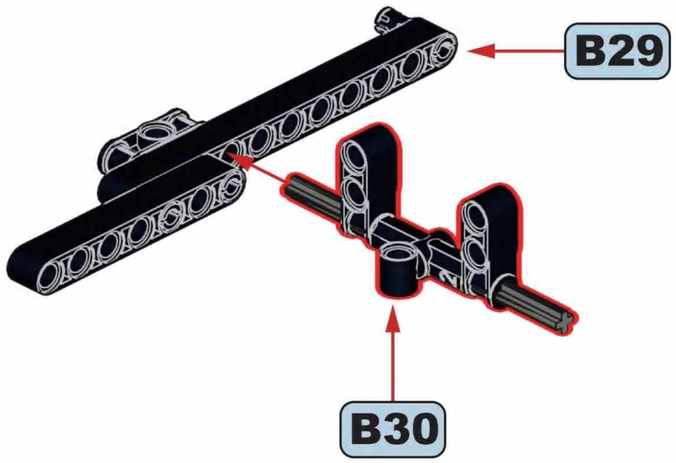

B32

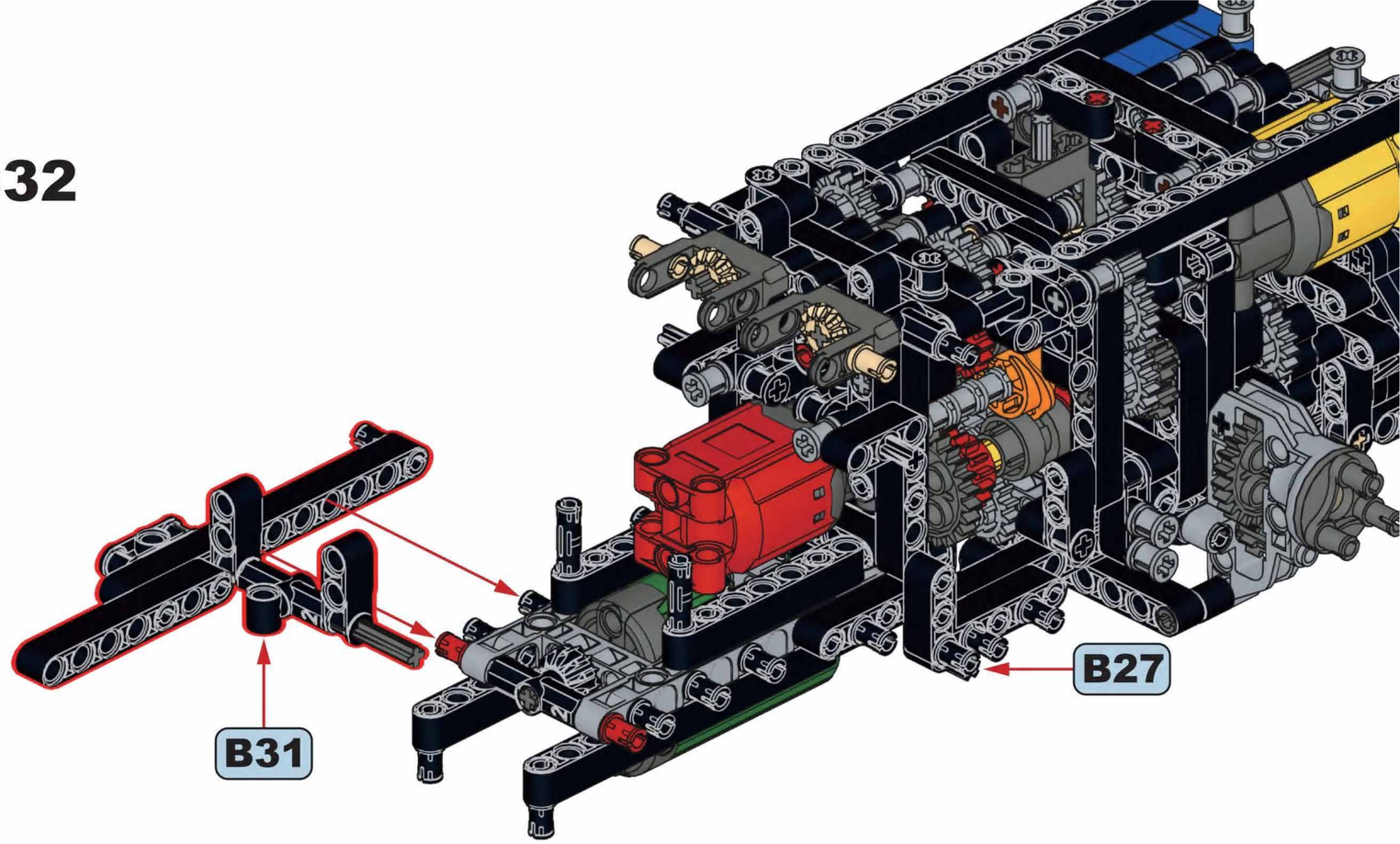

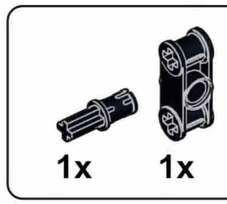

B33

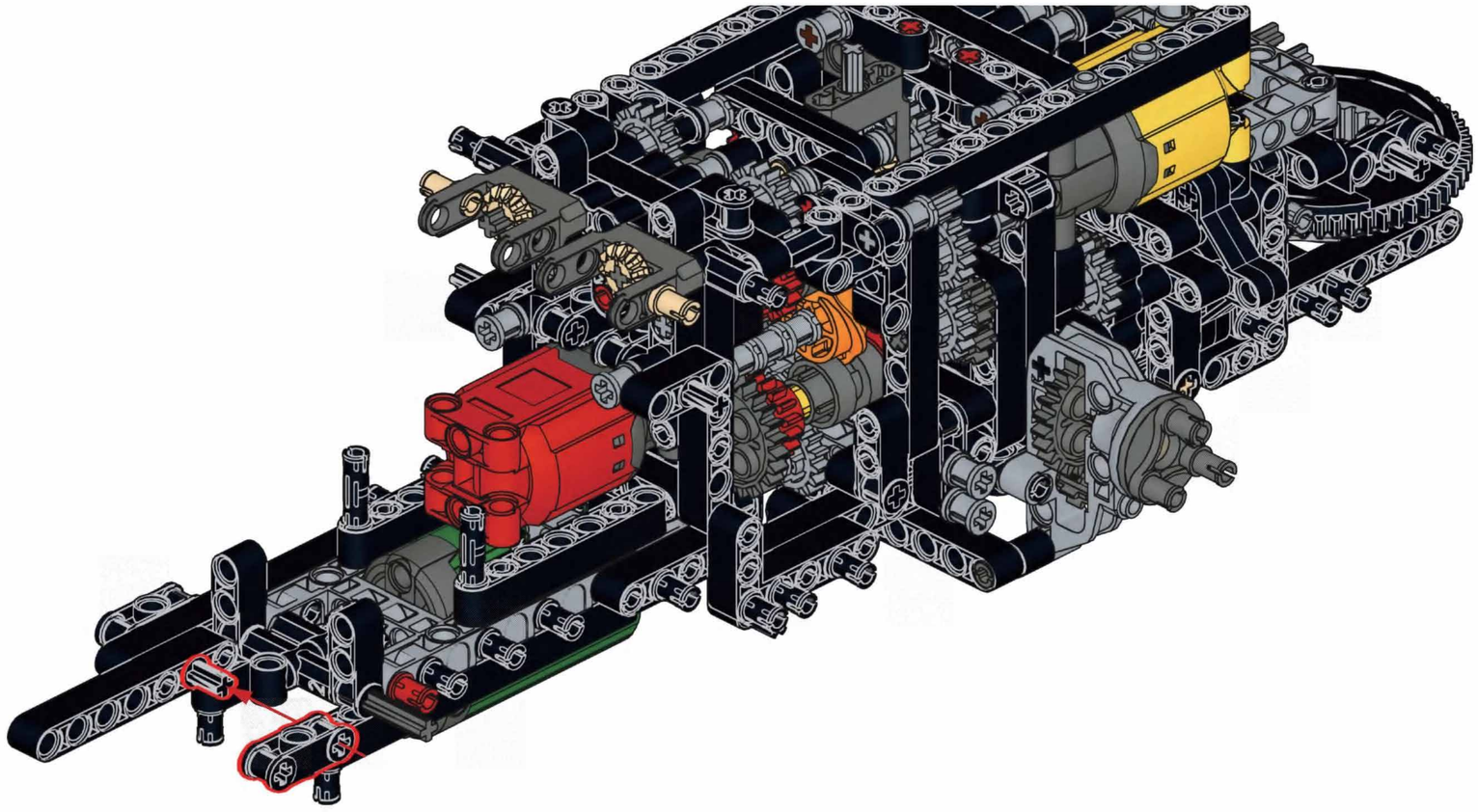

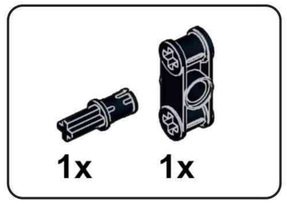

B34

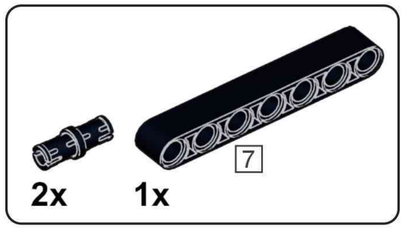

B35

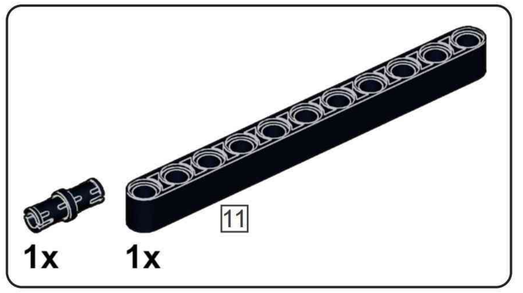

B36

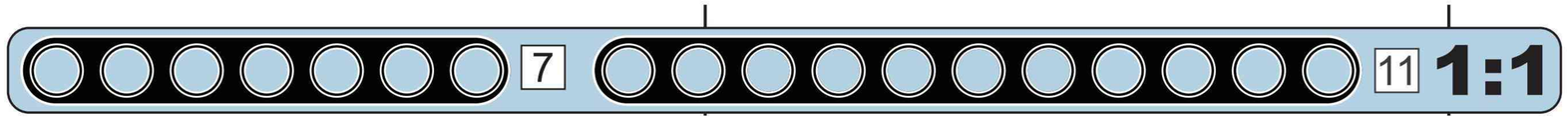

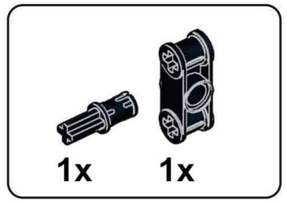

B37

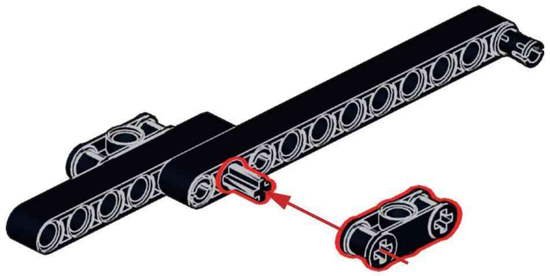

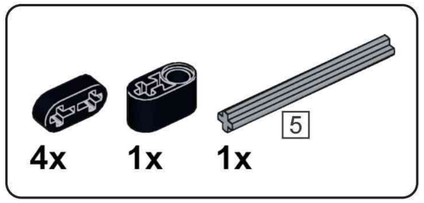

B38

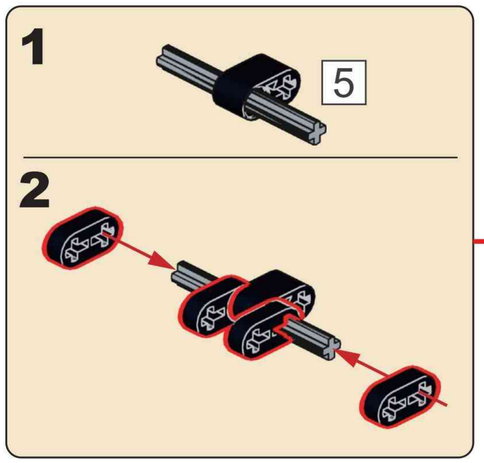

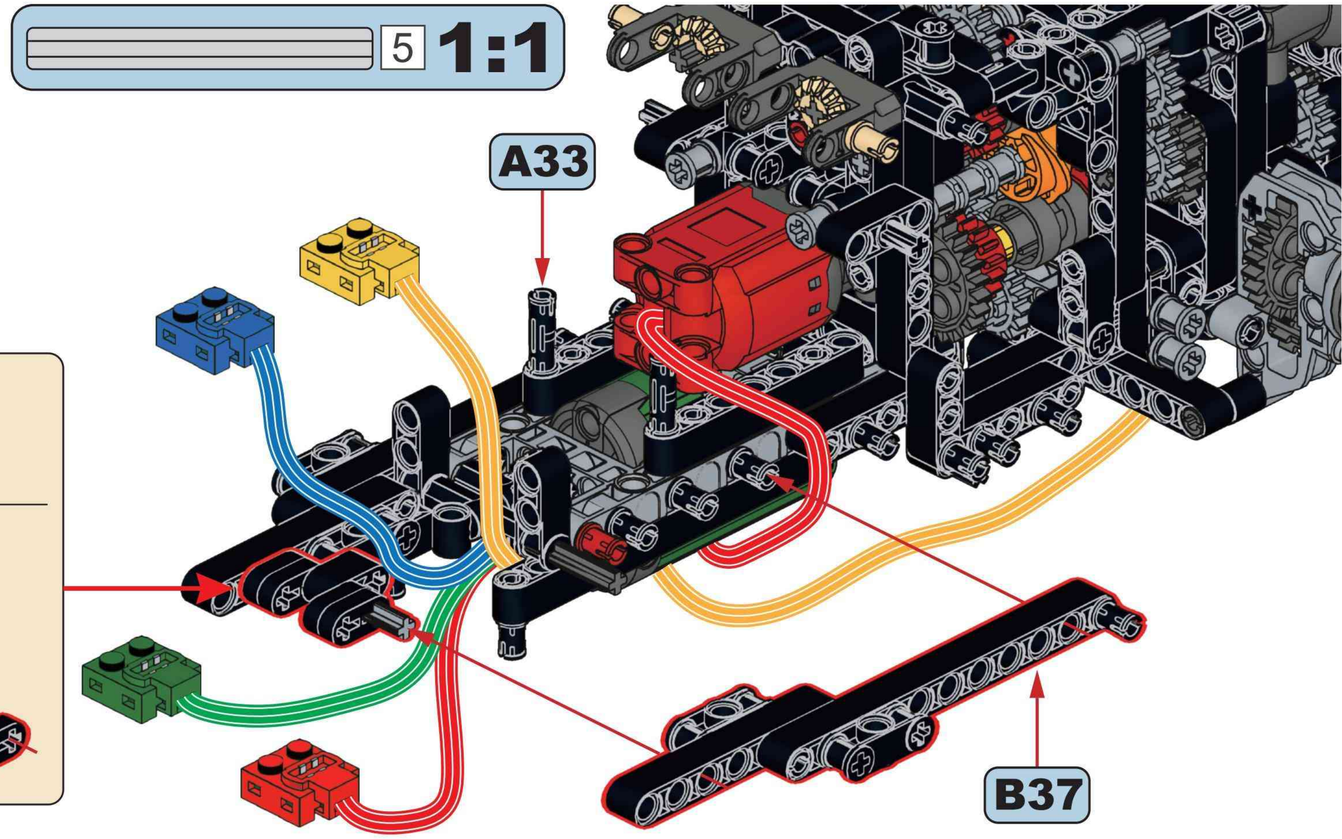

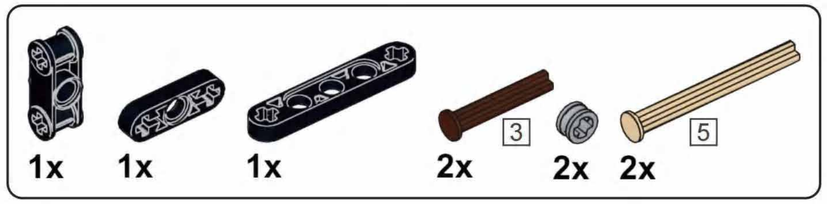

B39

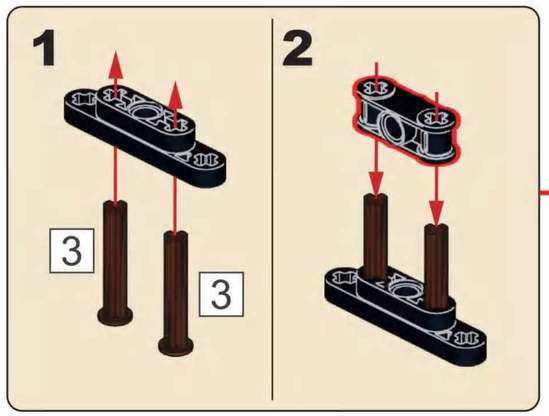

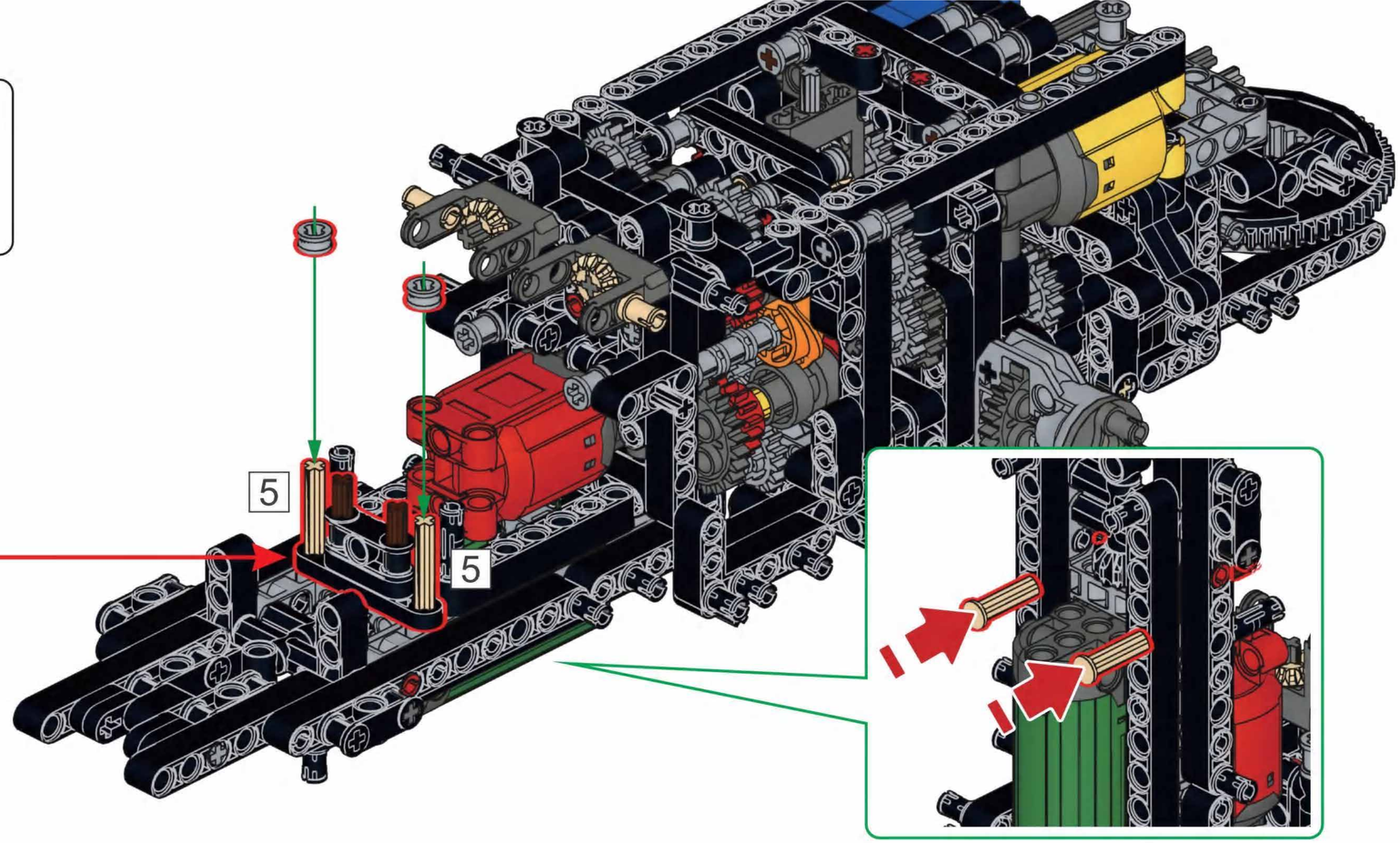

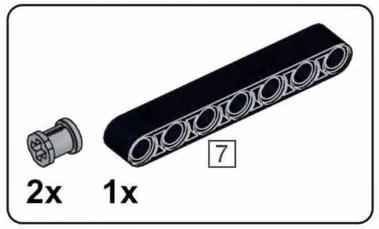

B40

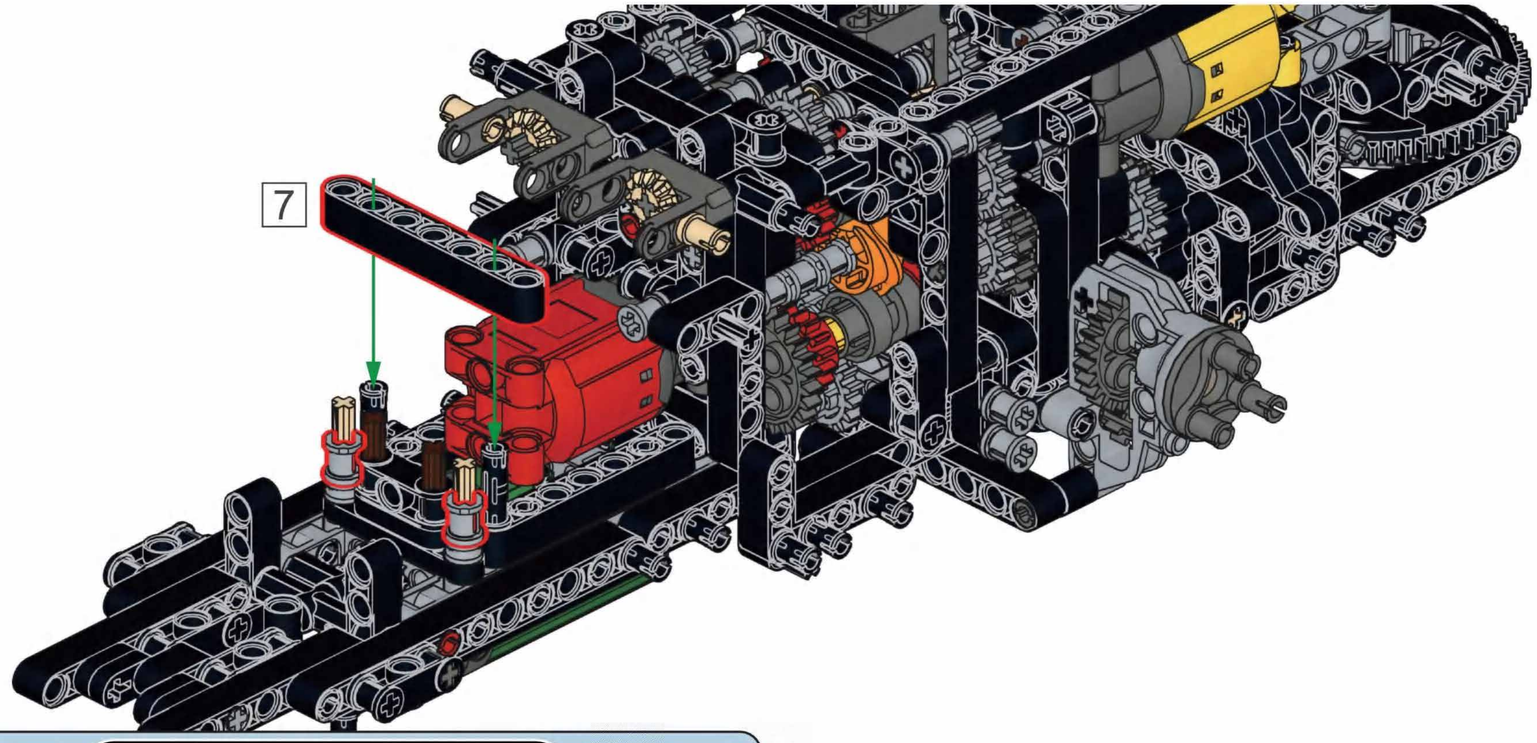

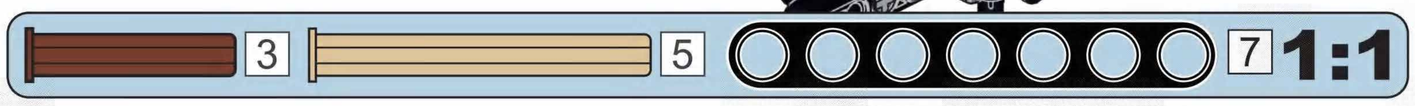

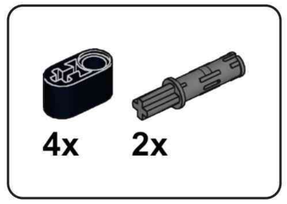

B41

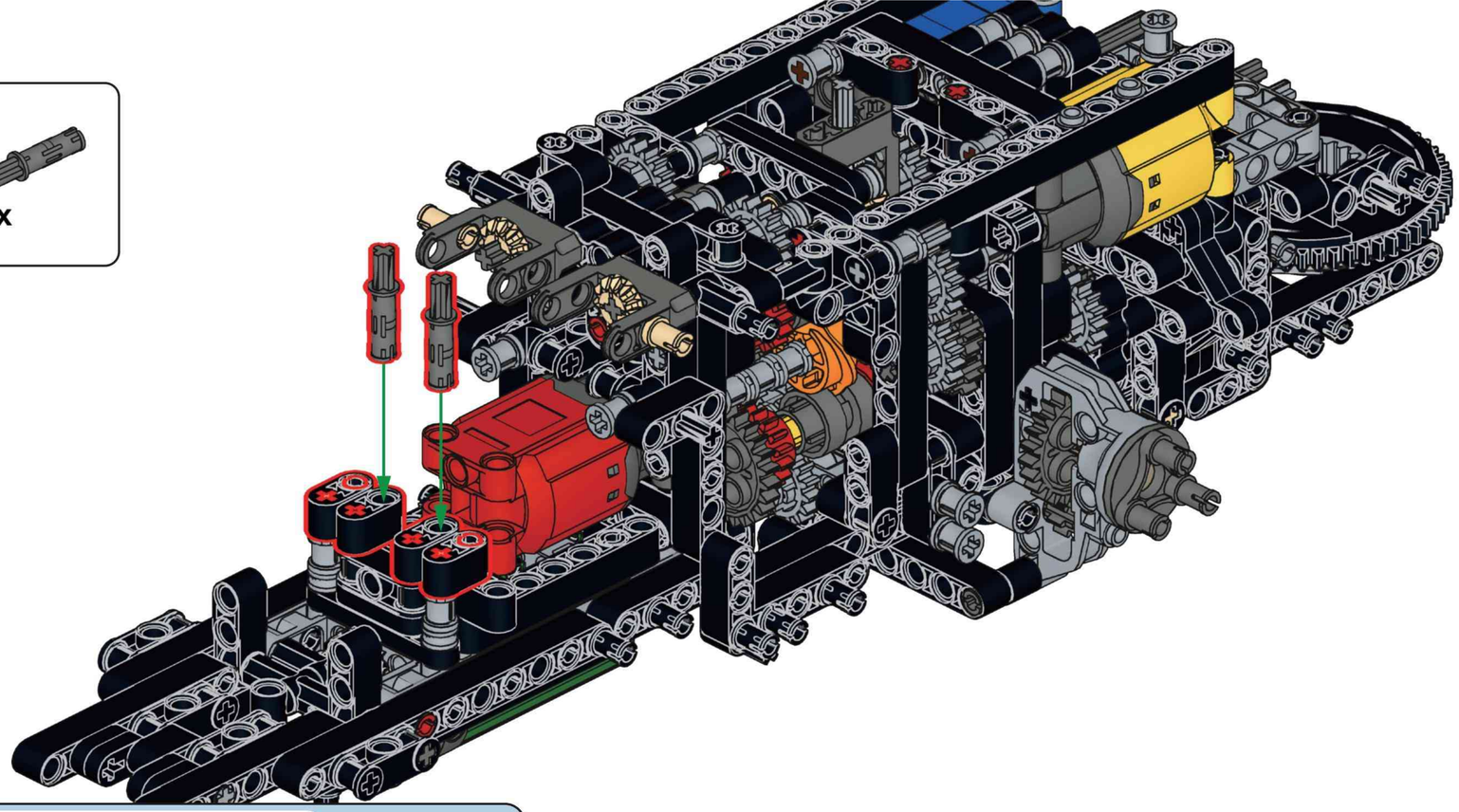

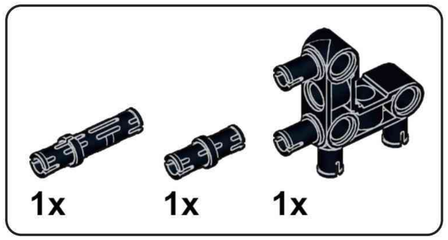

B42

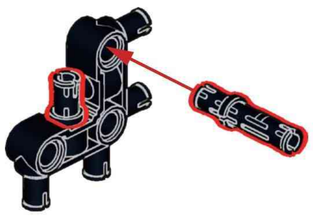

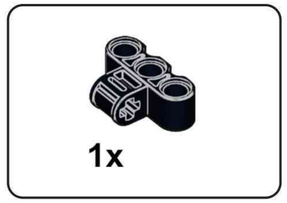

B42

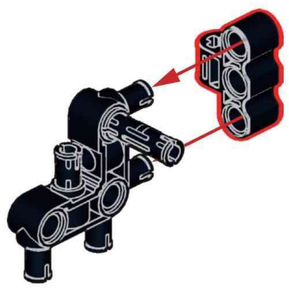

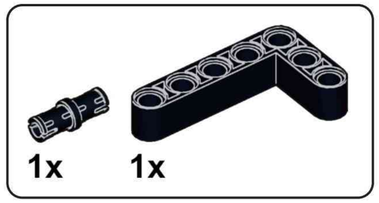

B44

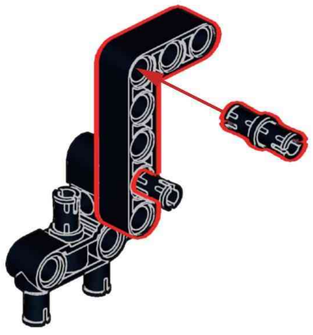

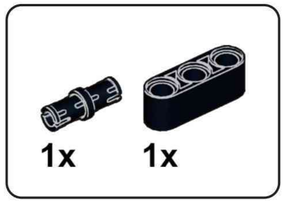

B45

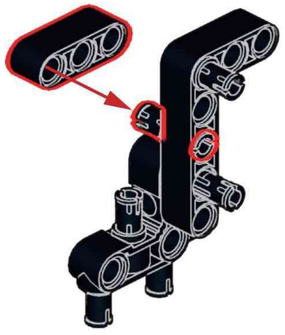

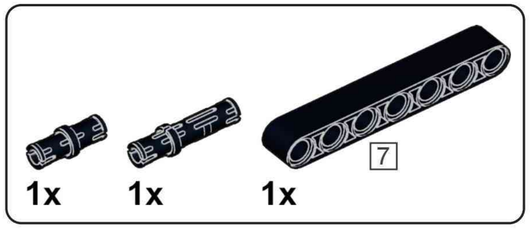

B46

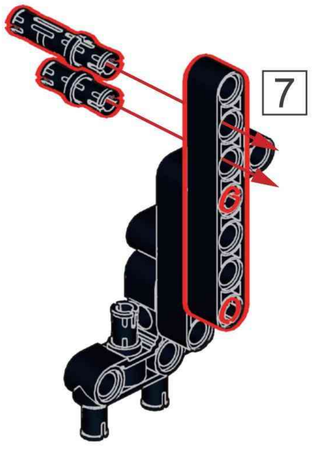

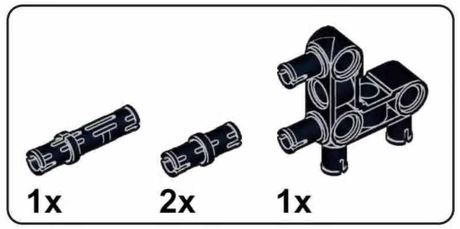

B47

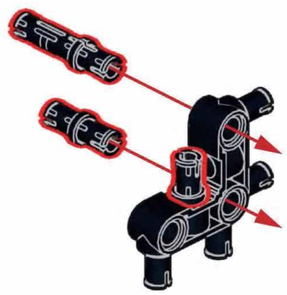

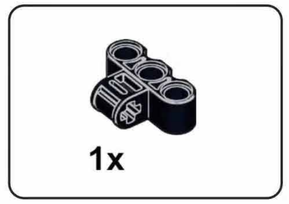

B48

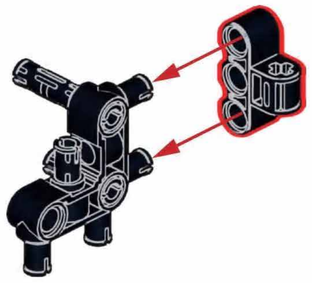

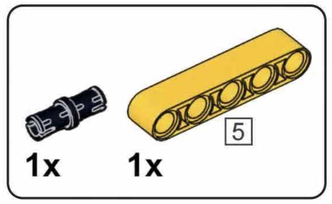

B49

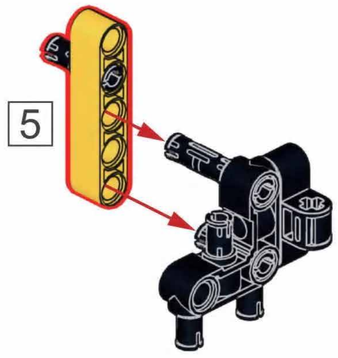

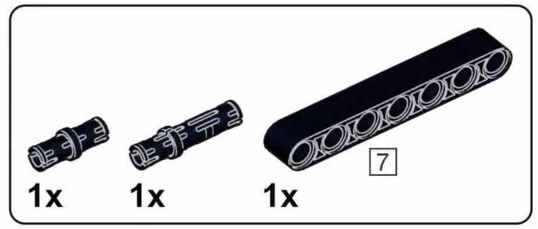

B50

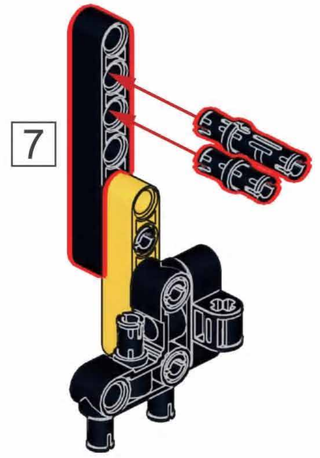

B51

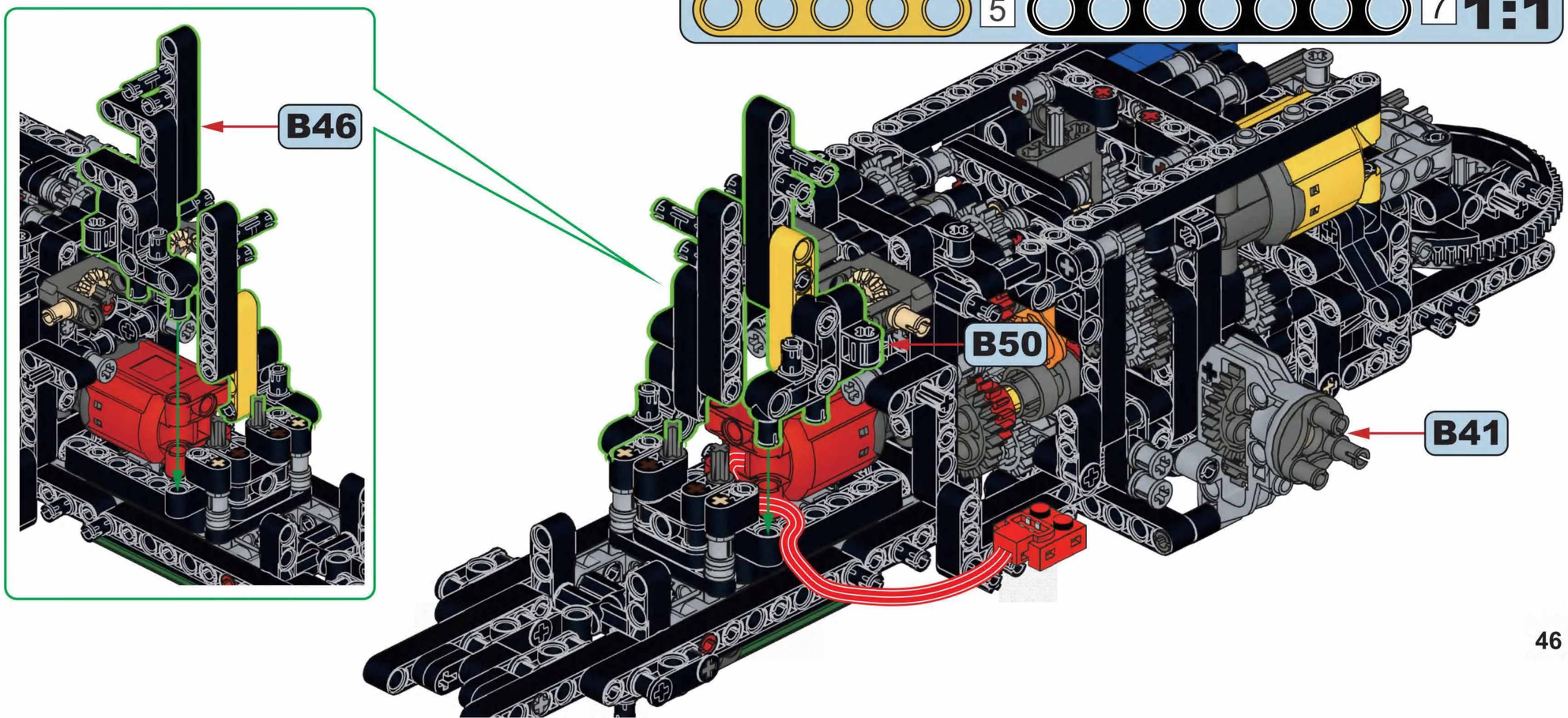

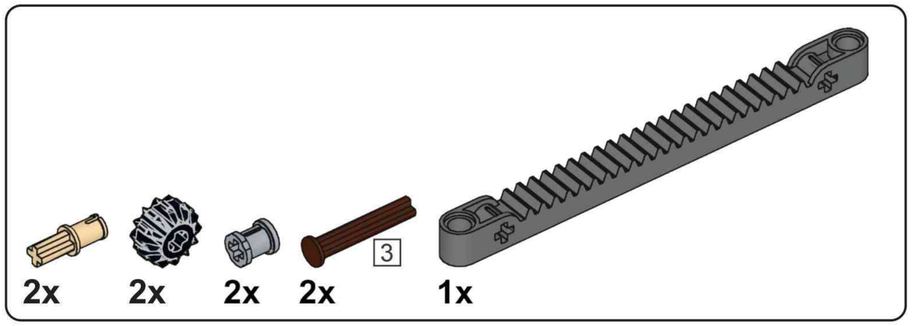

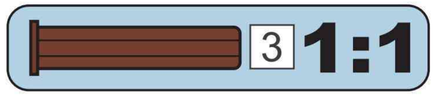

B52

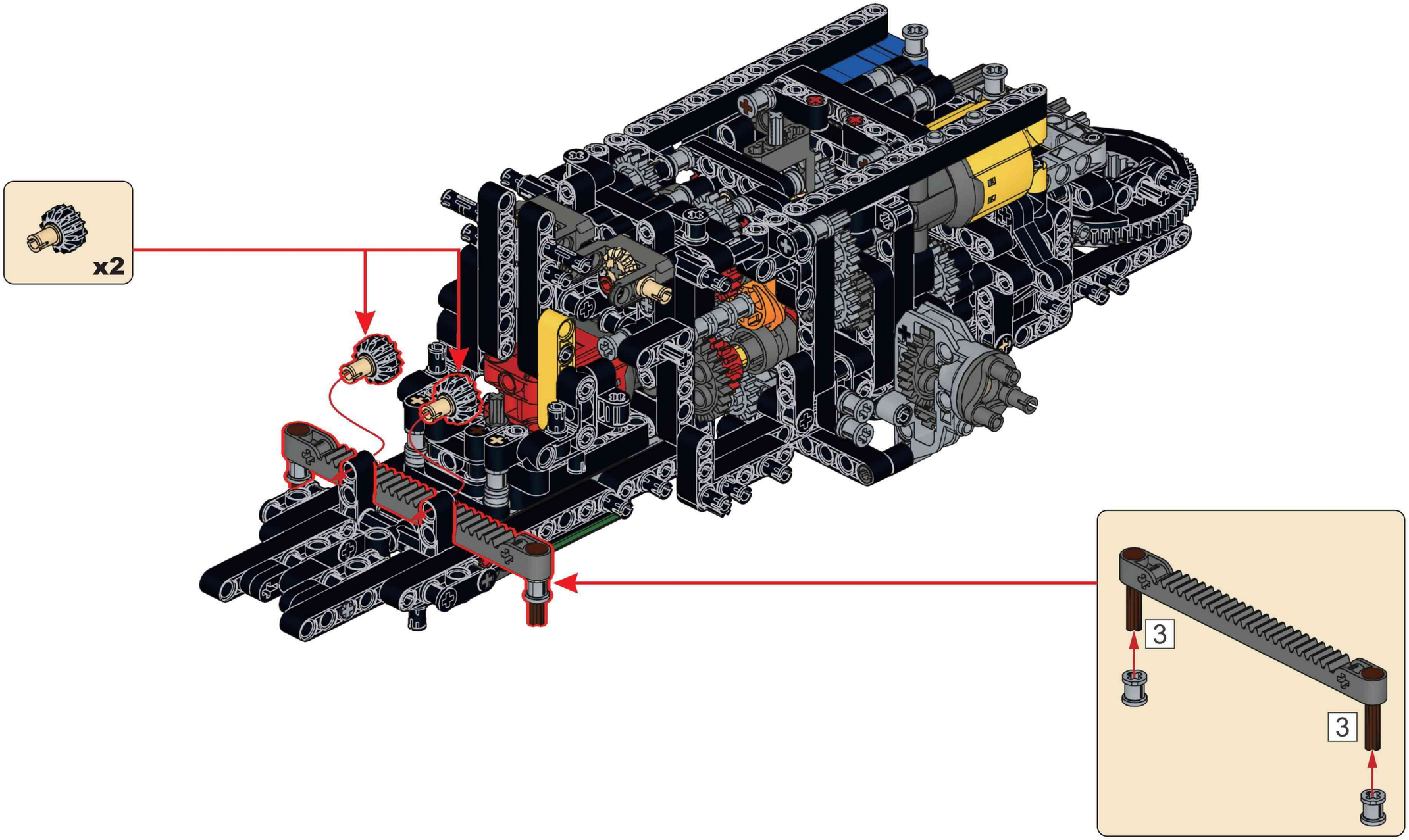

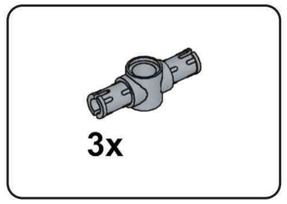

B53

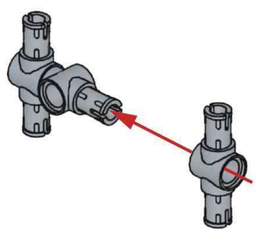

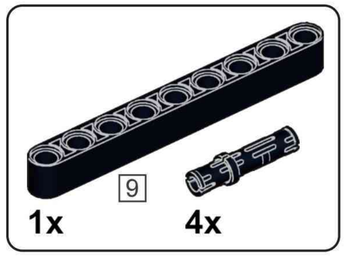

B54

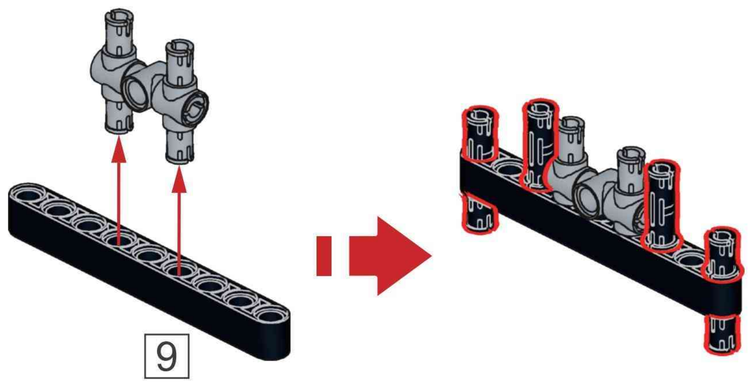

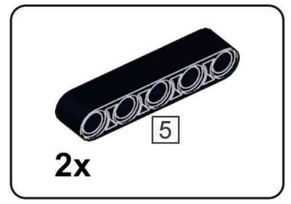

B55

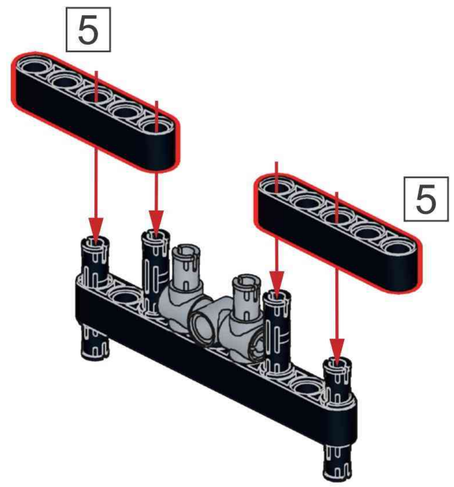

B56

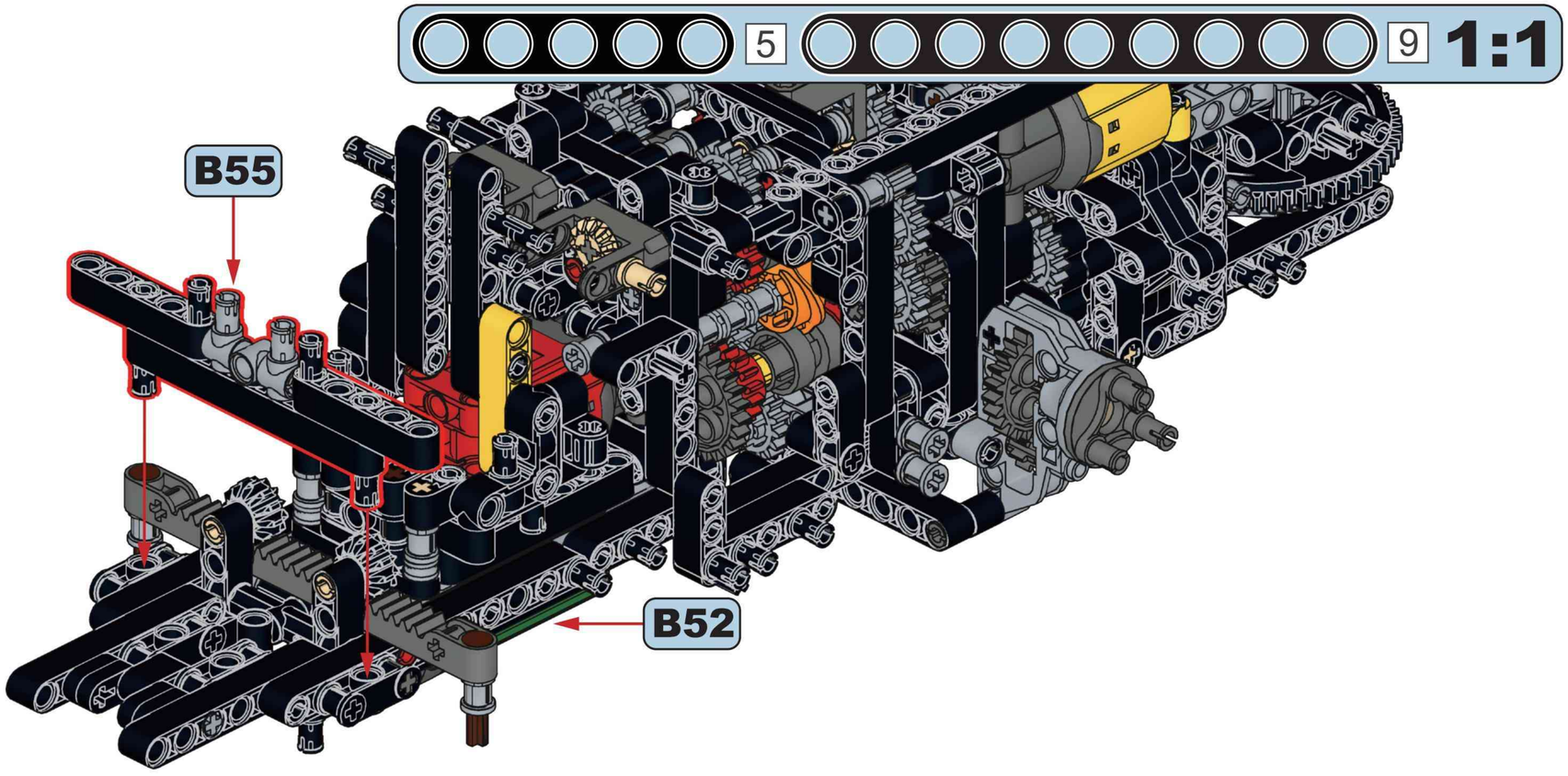

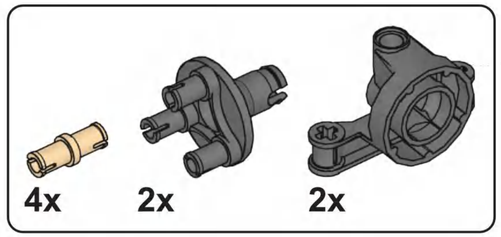

B57

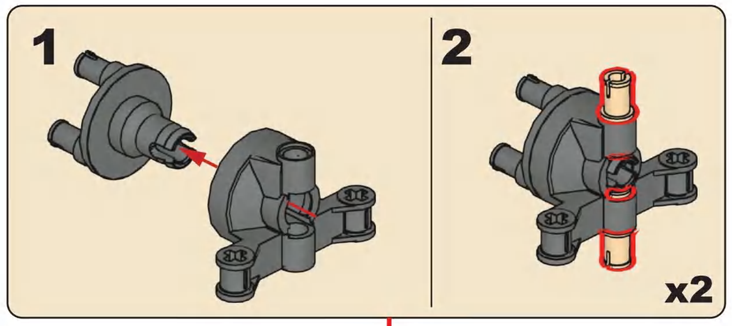

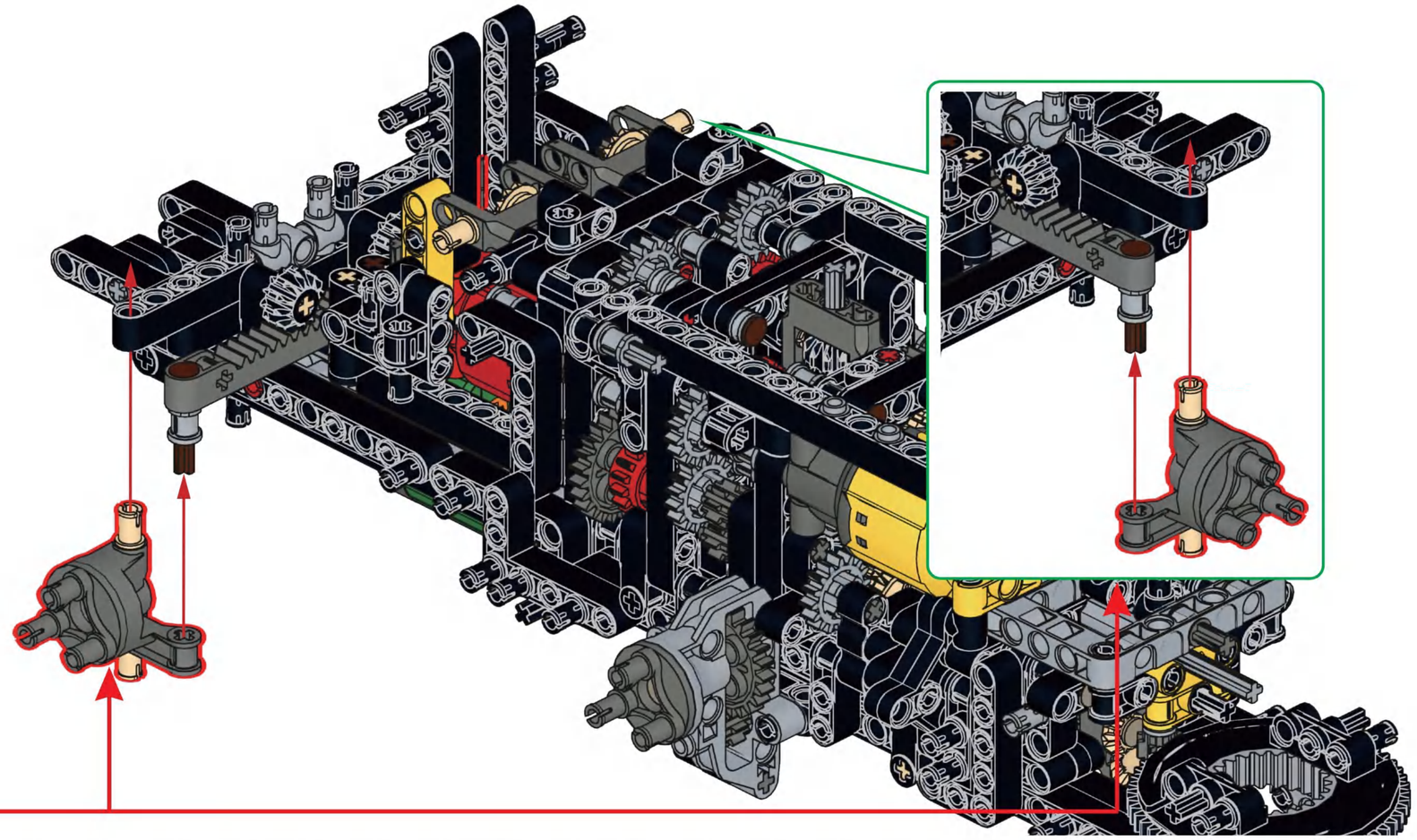

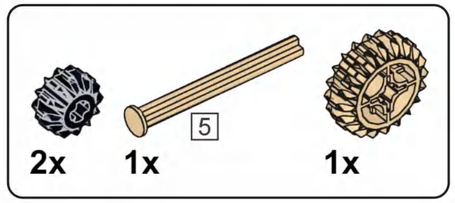

B58

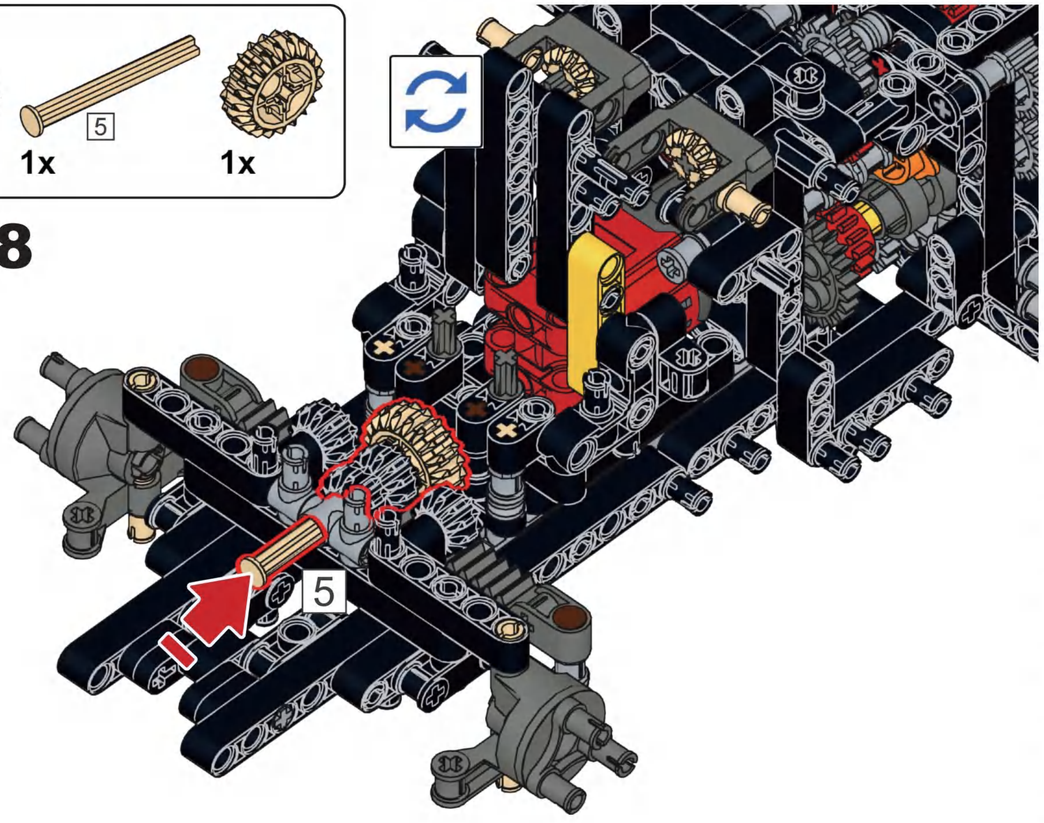

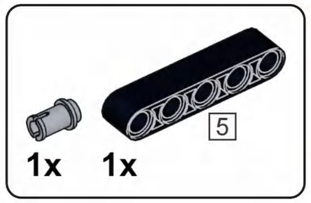

B59

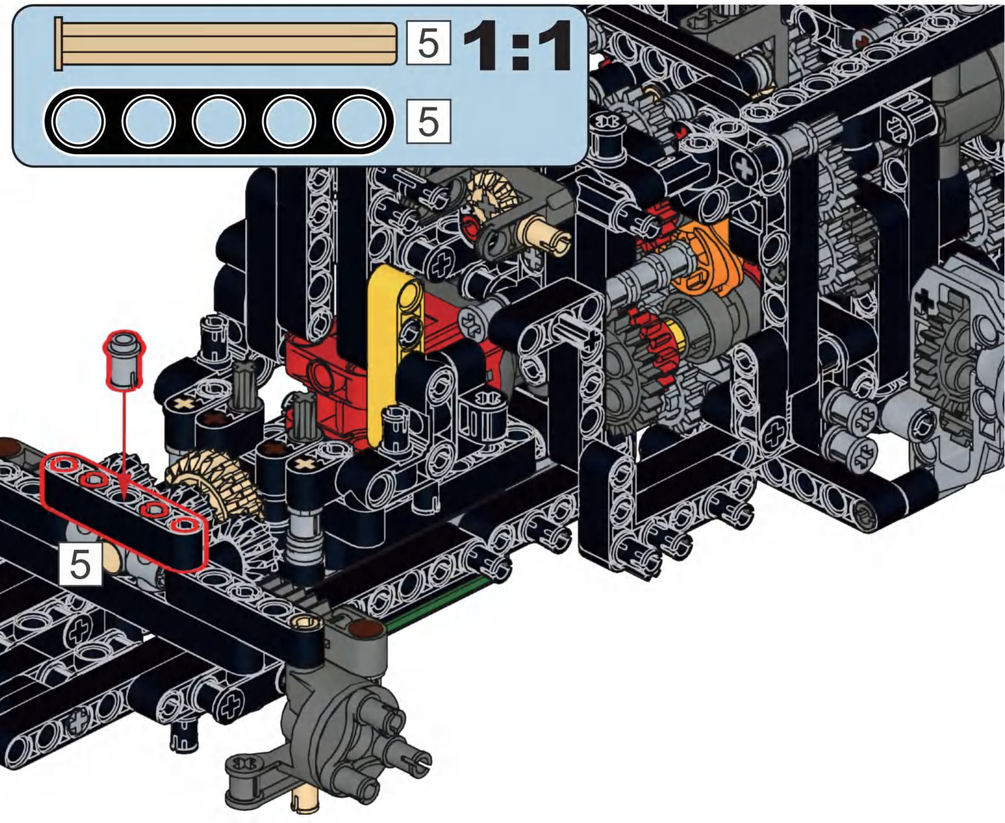

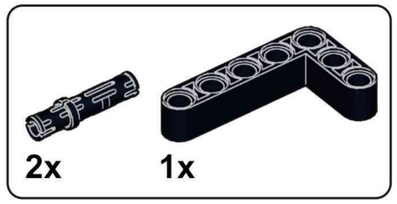

B60

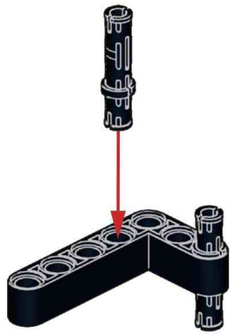

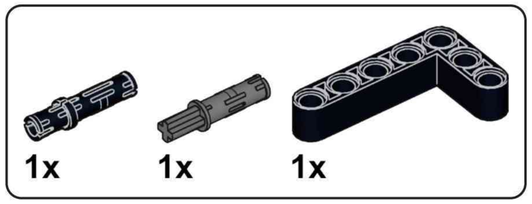

B61

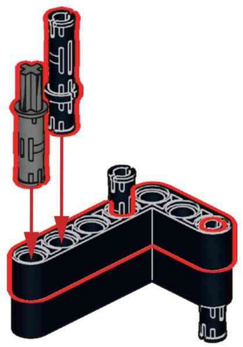

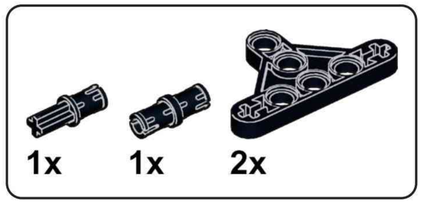

B62

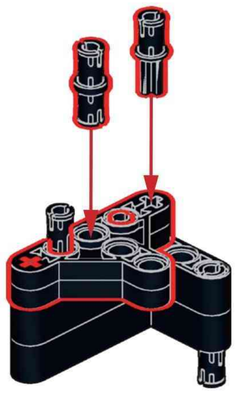

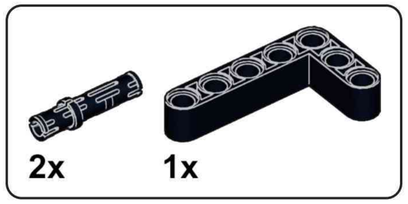

B63

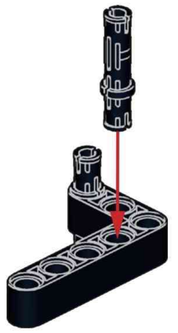

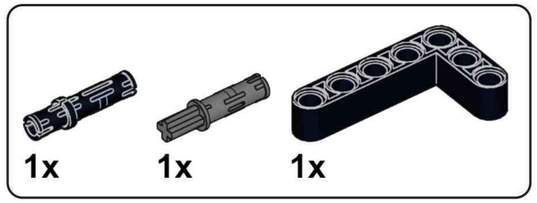

B64

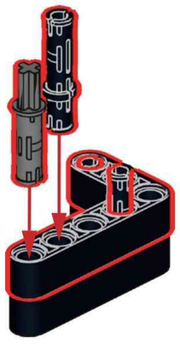

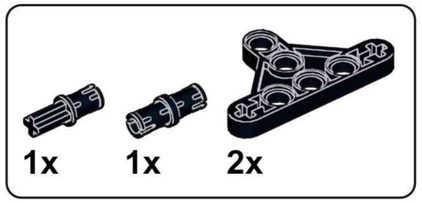

B65

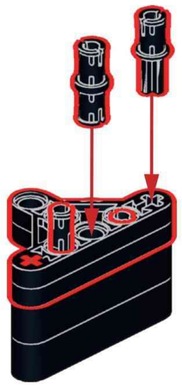

B66

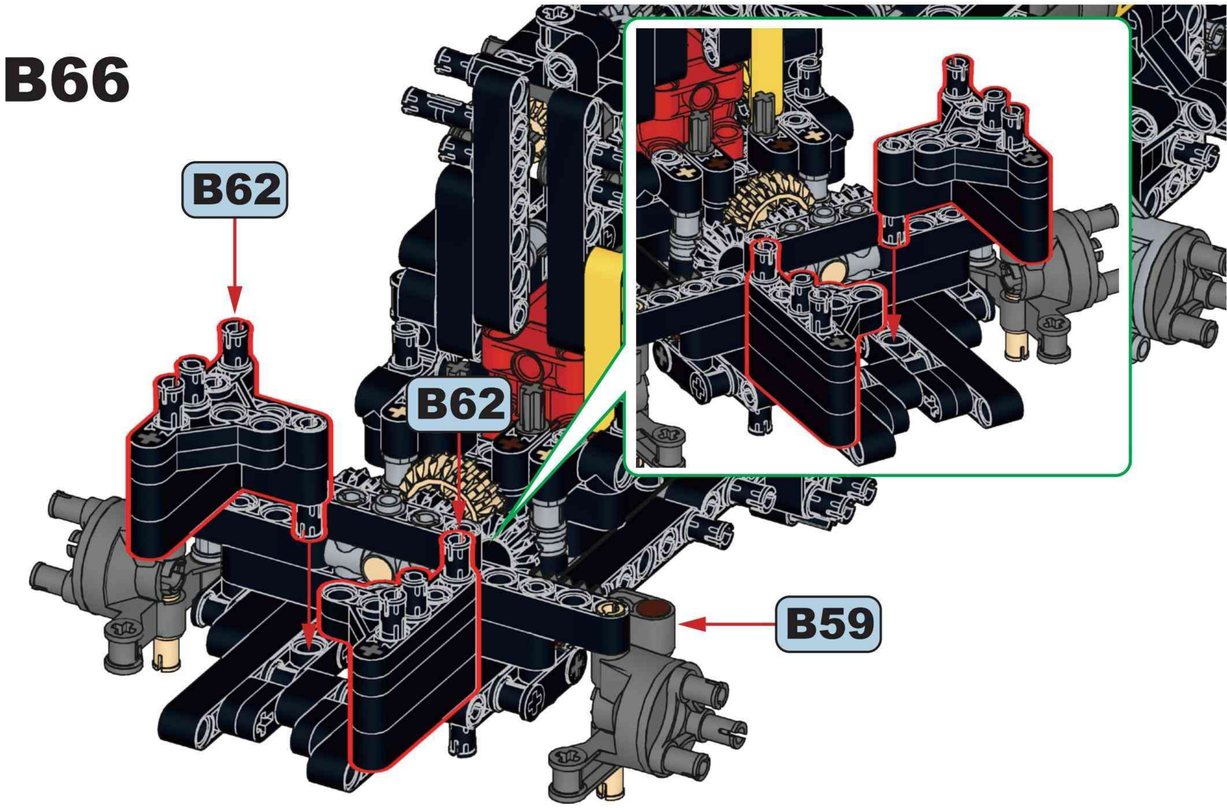

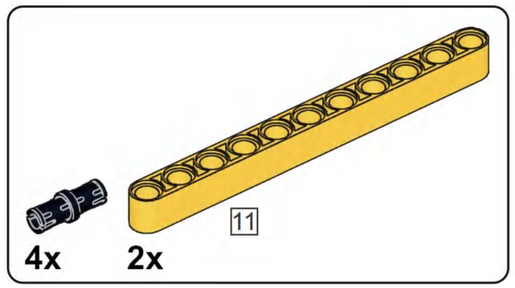

B67

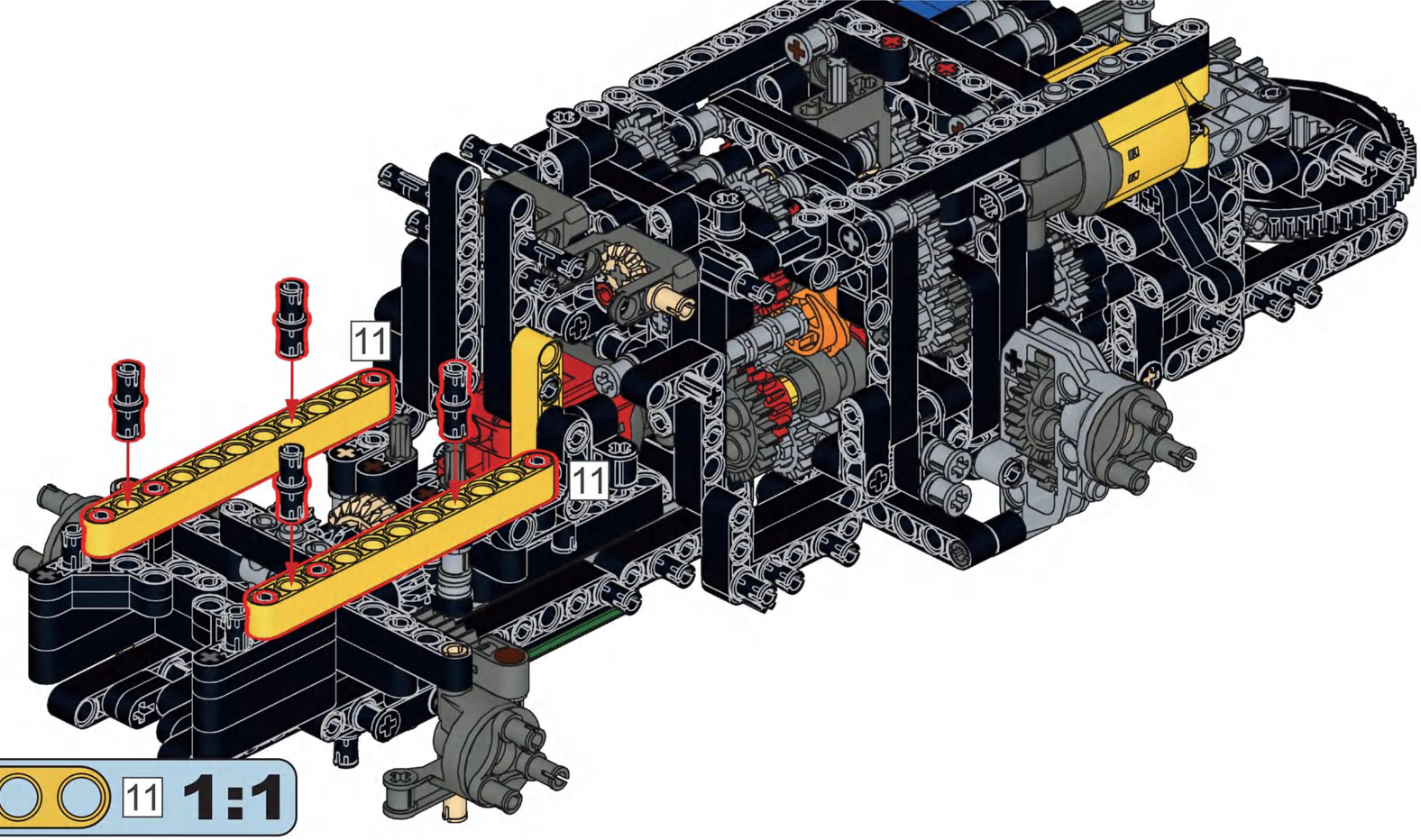

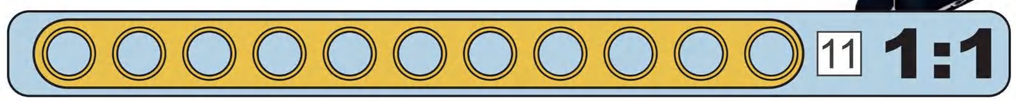

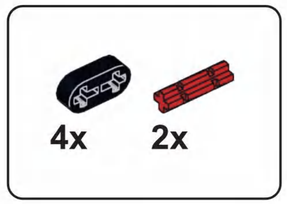

B68

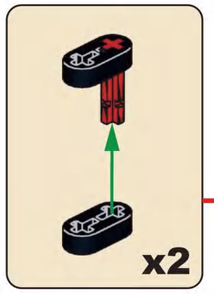

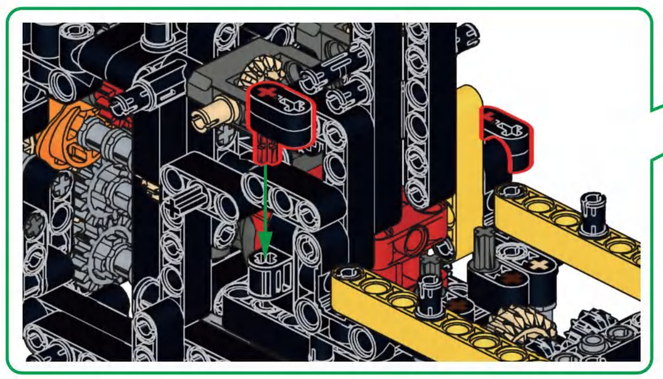

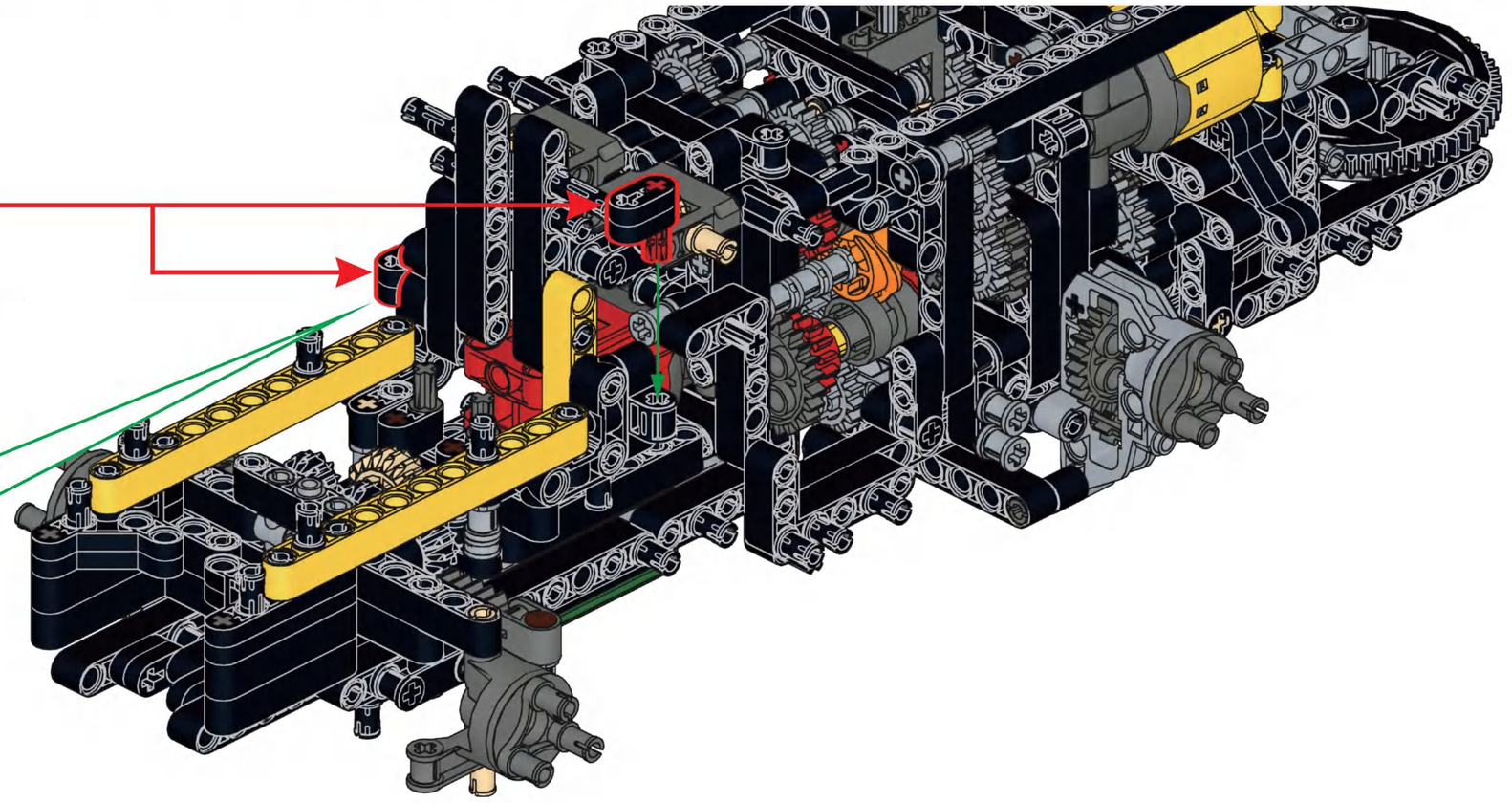

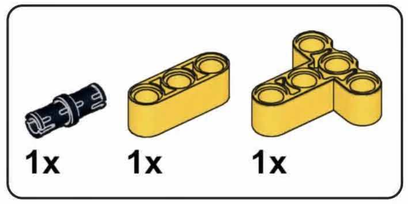

B69

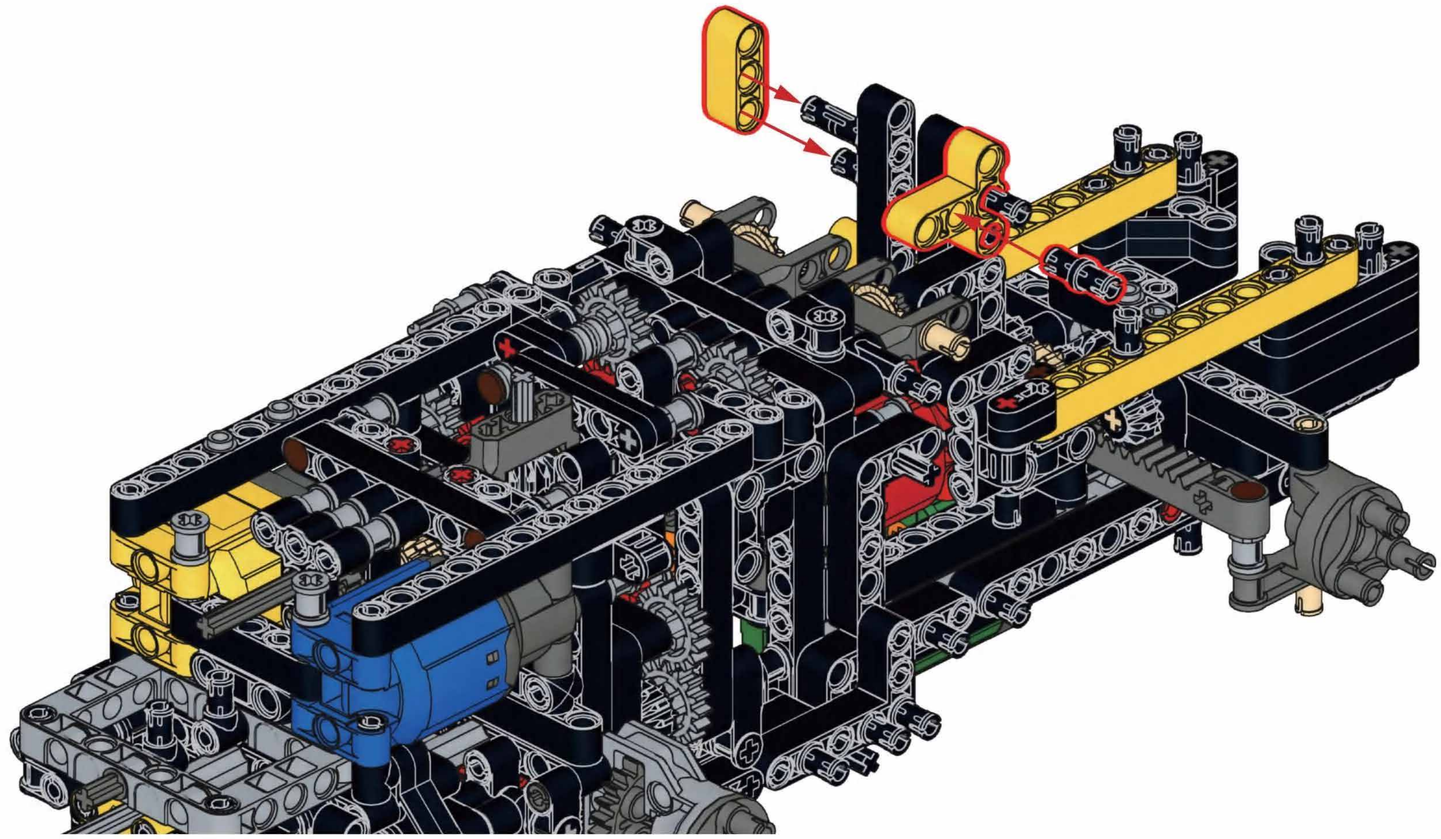

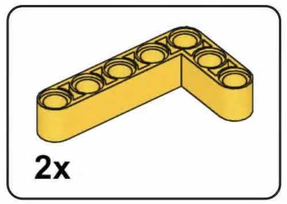

B70

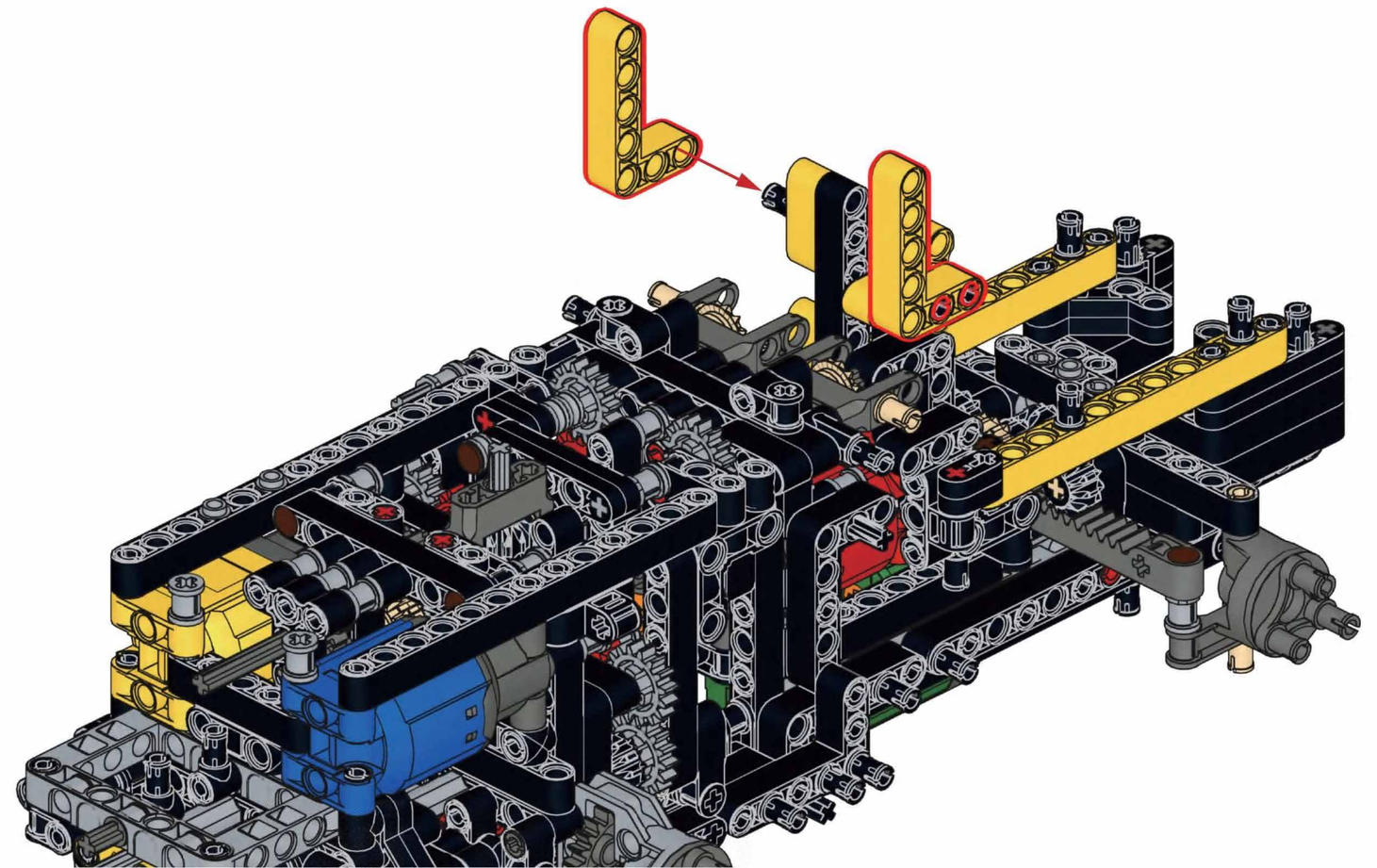

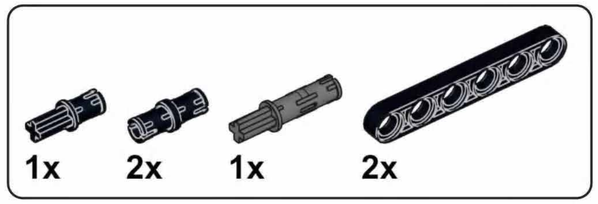

B71

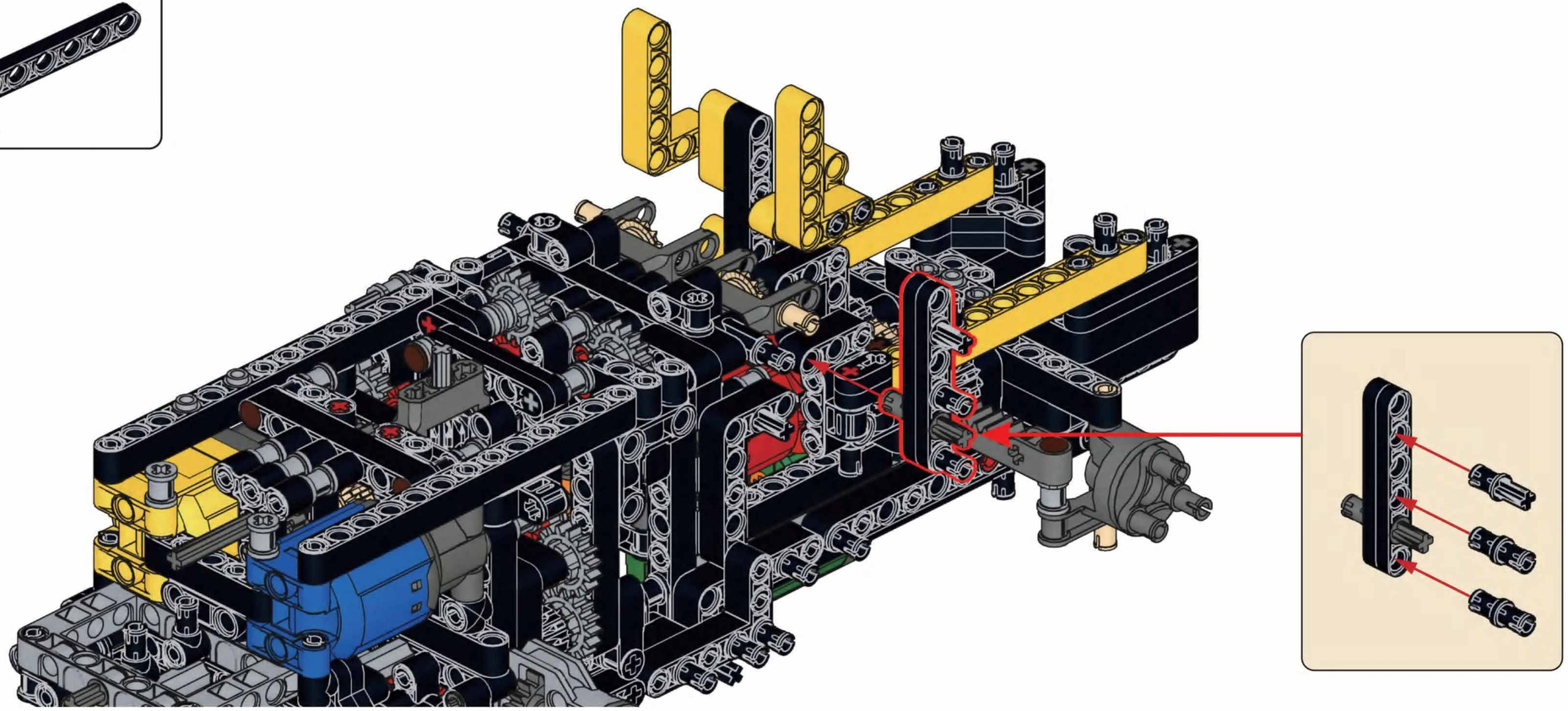

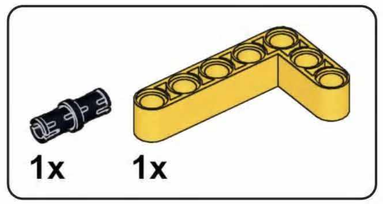

B72

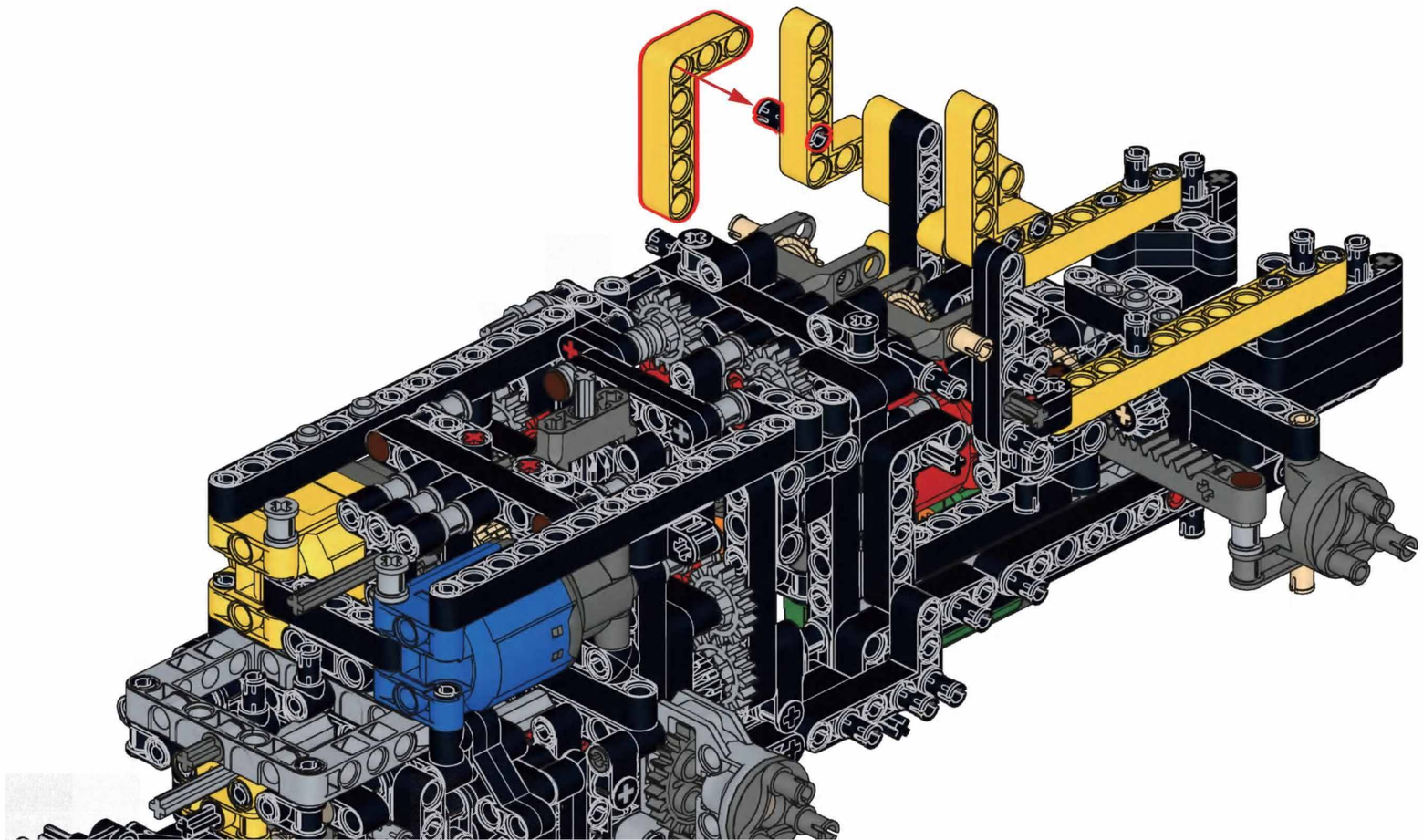

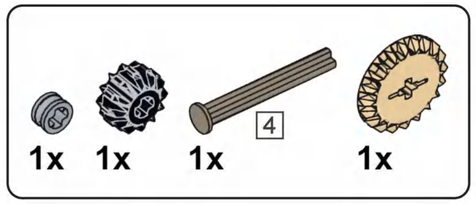

B73

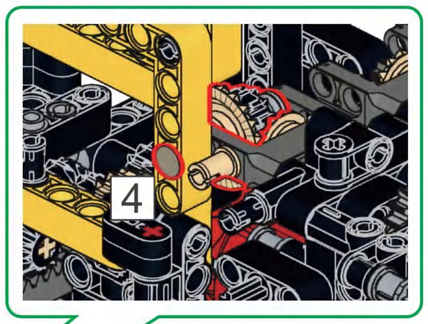

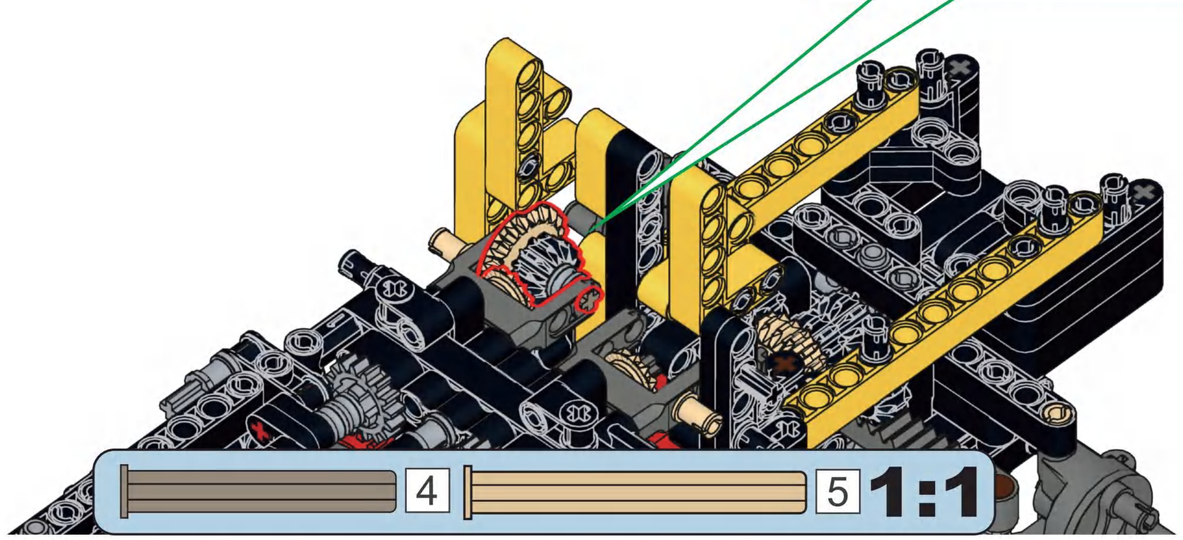

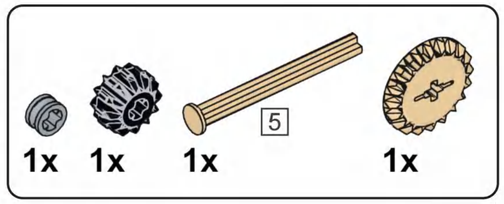

B74

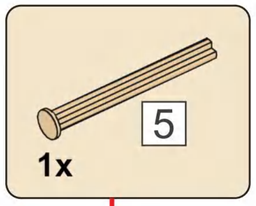

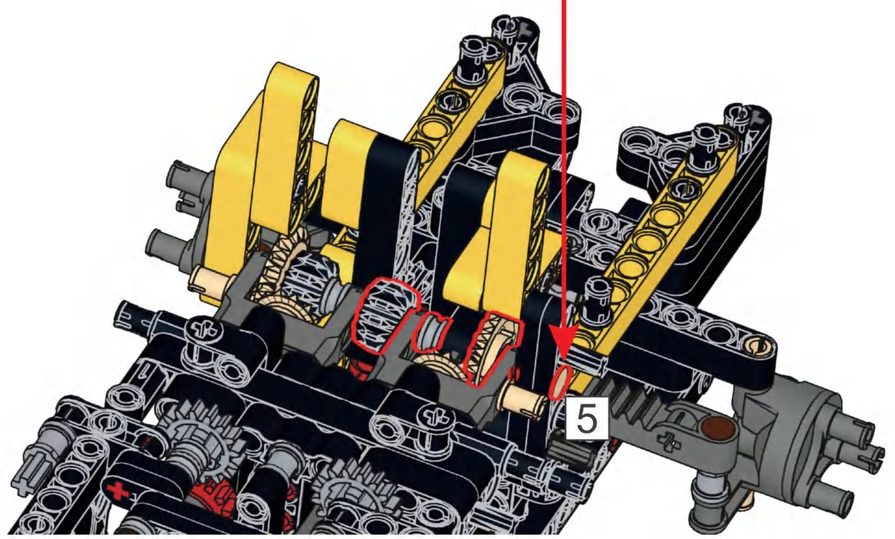

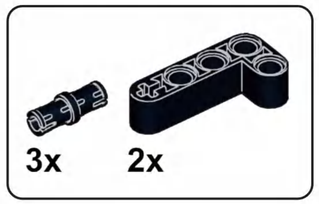

B75

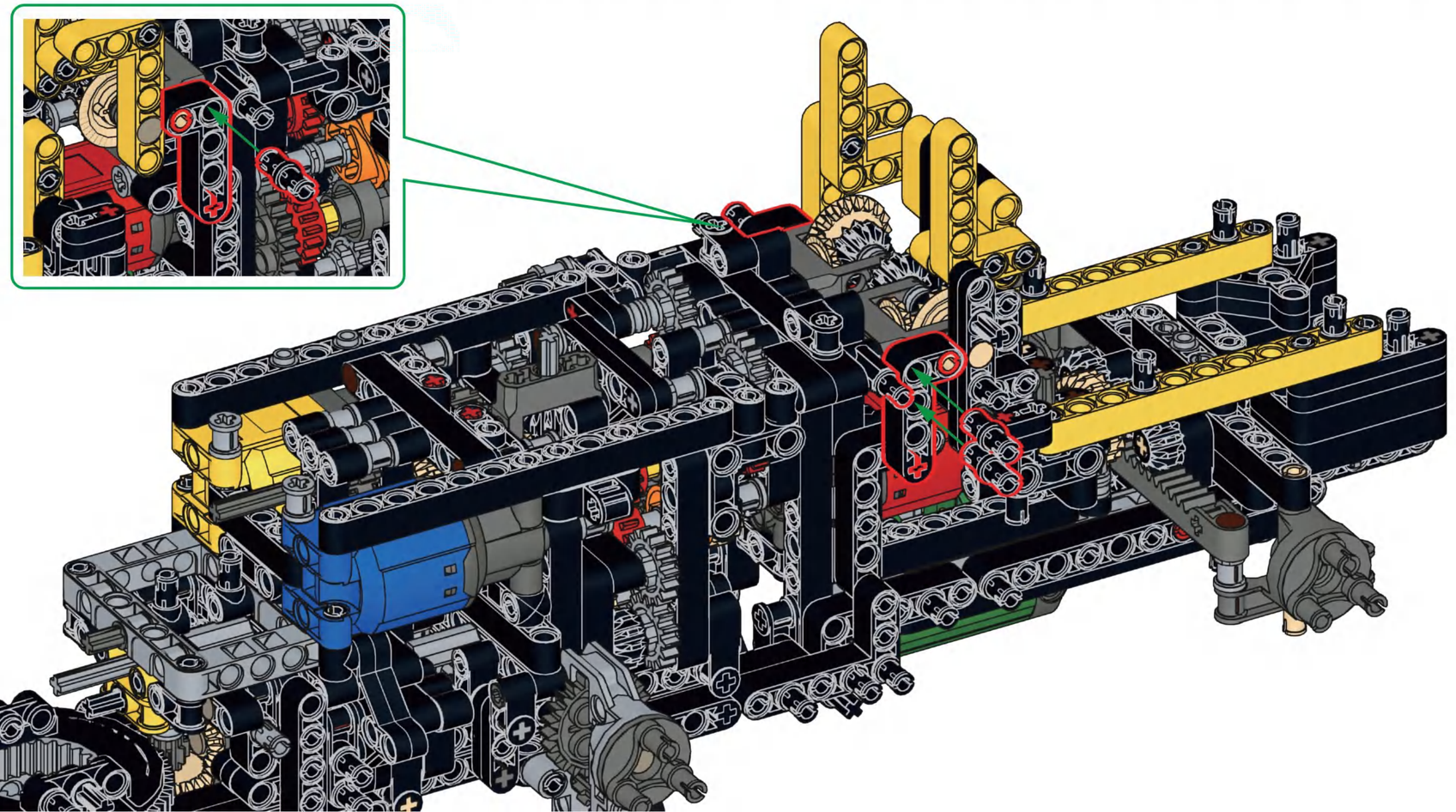

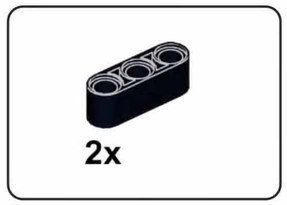

B76

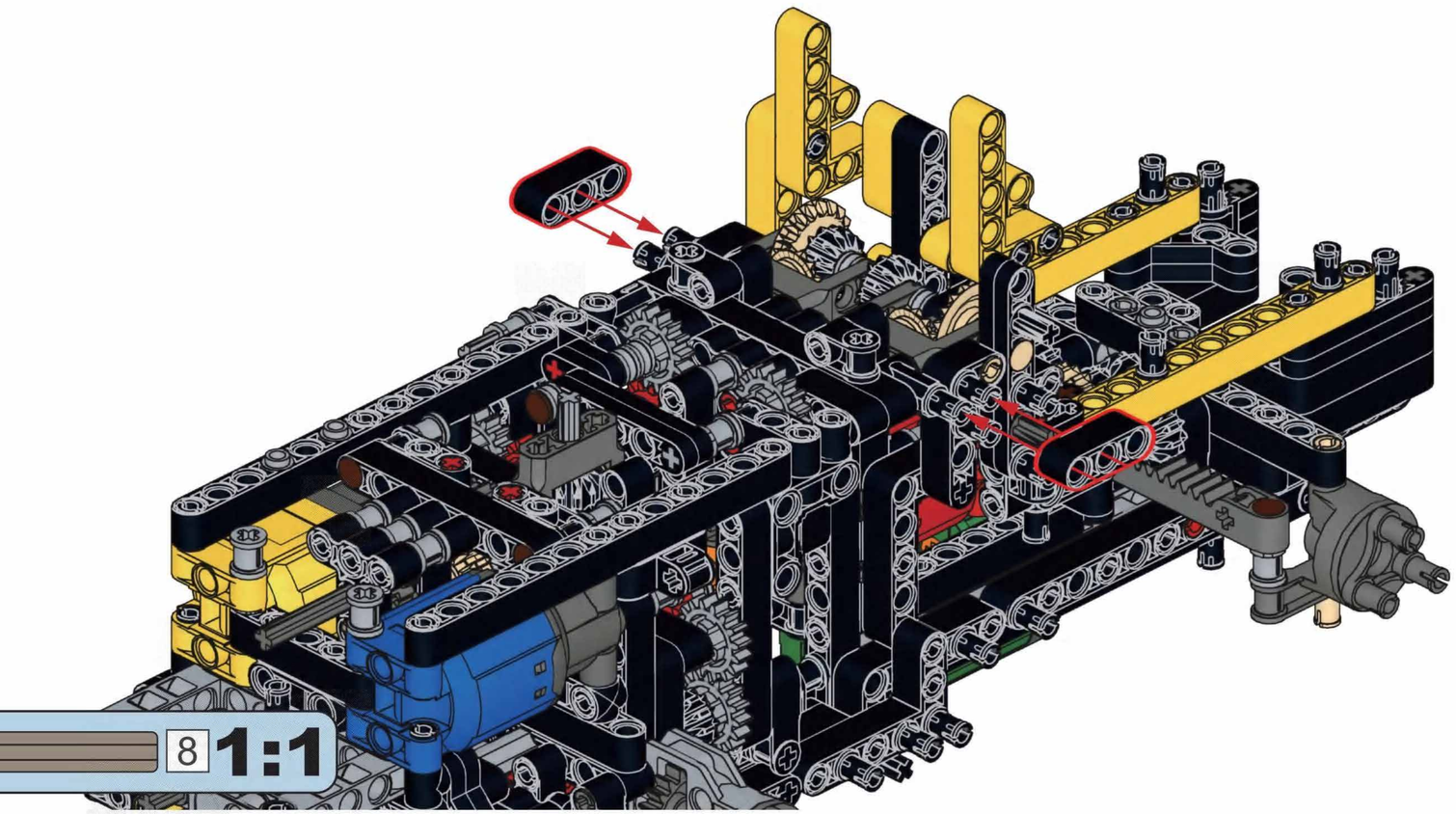

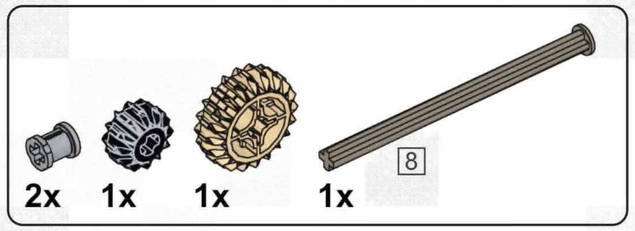

B77

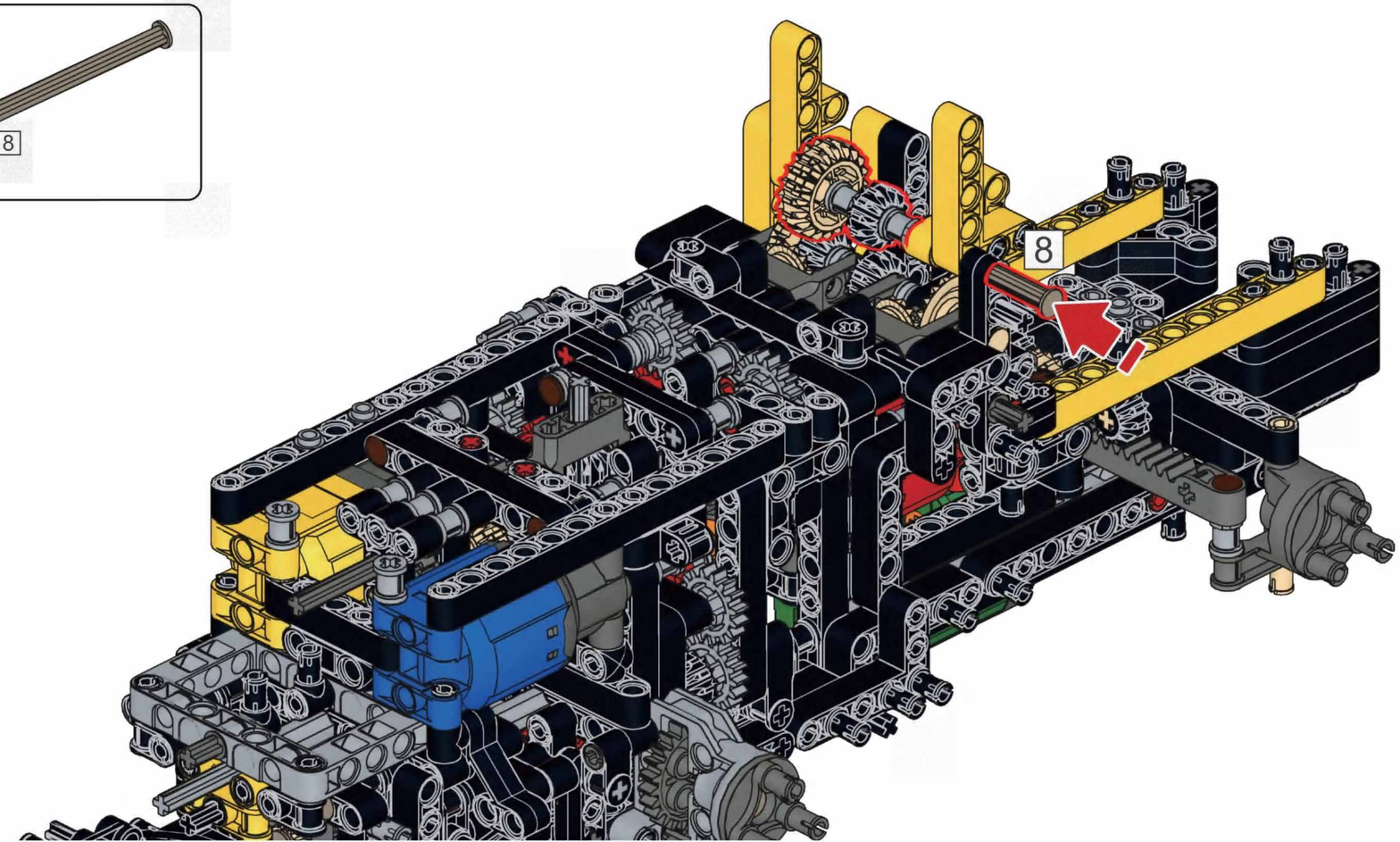

2x 1x 1x

B78

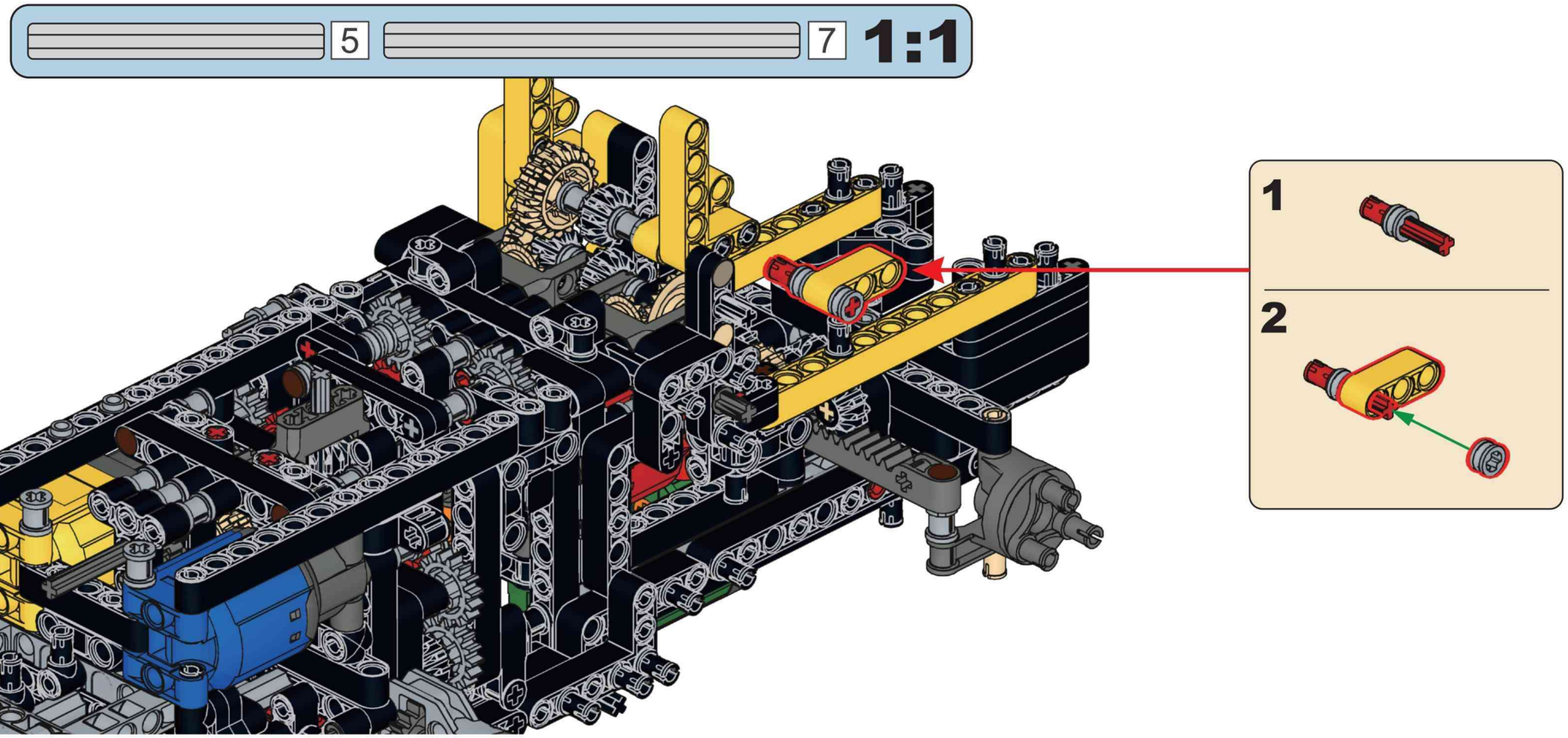

1x 1x 1x 4x

B79

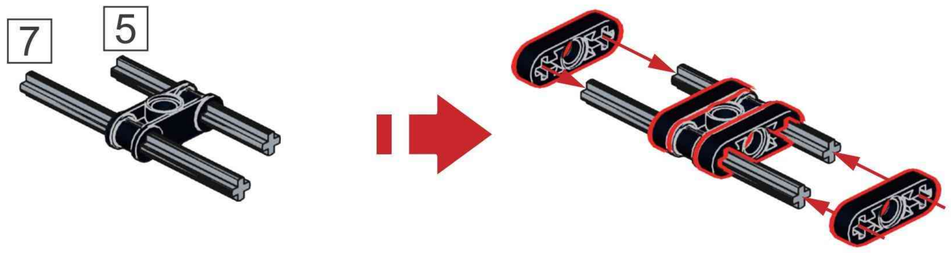

2x 1x 2x

B80

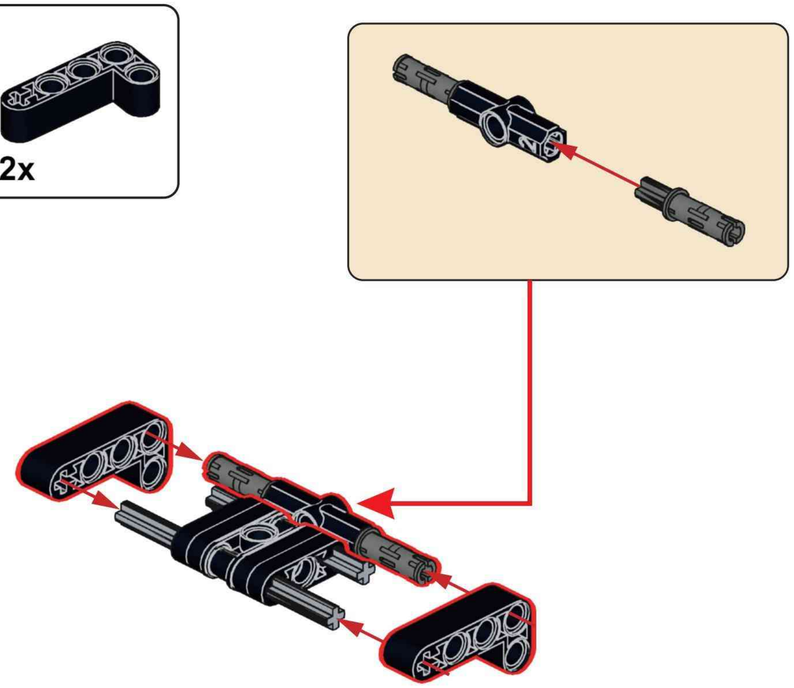

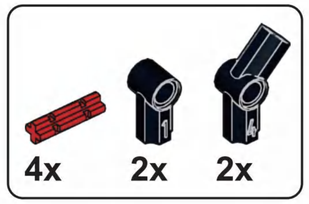

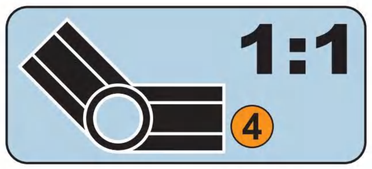

B81

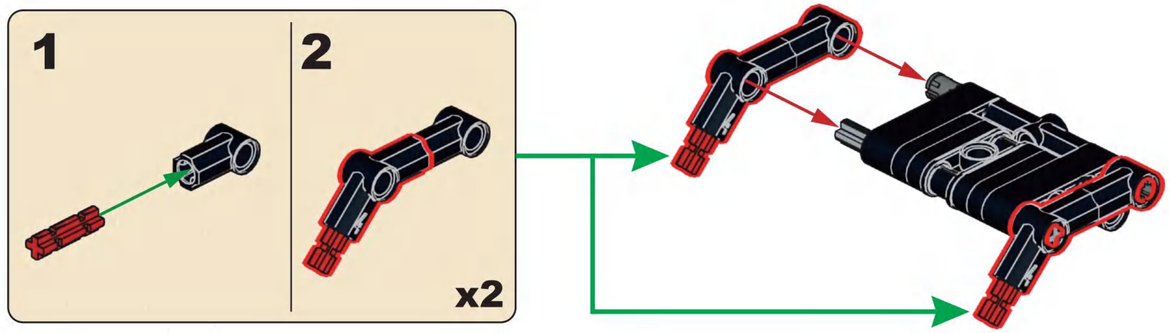

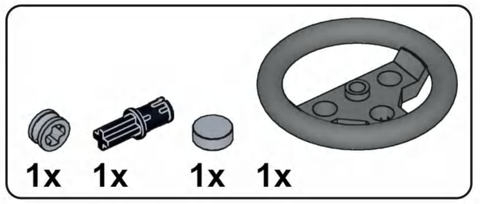

B82

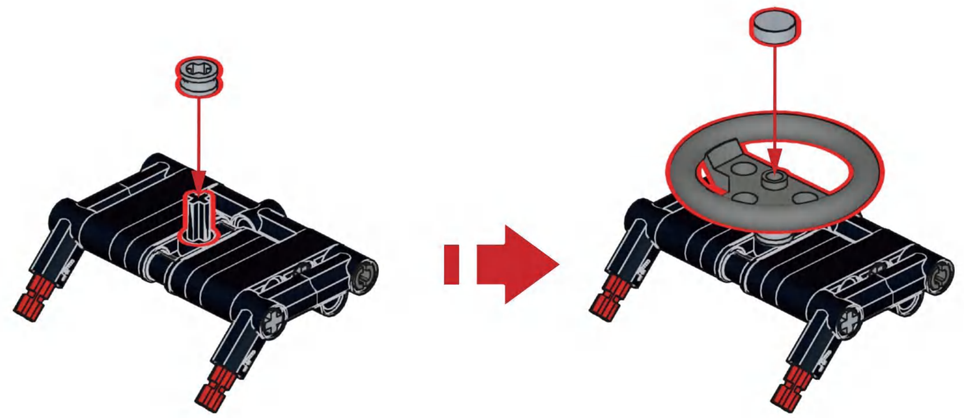

B83

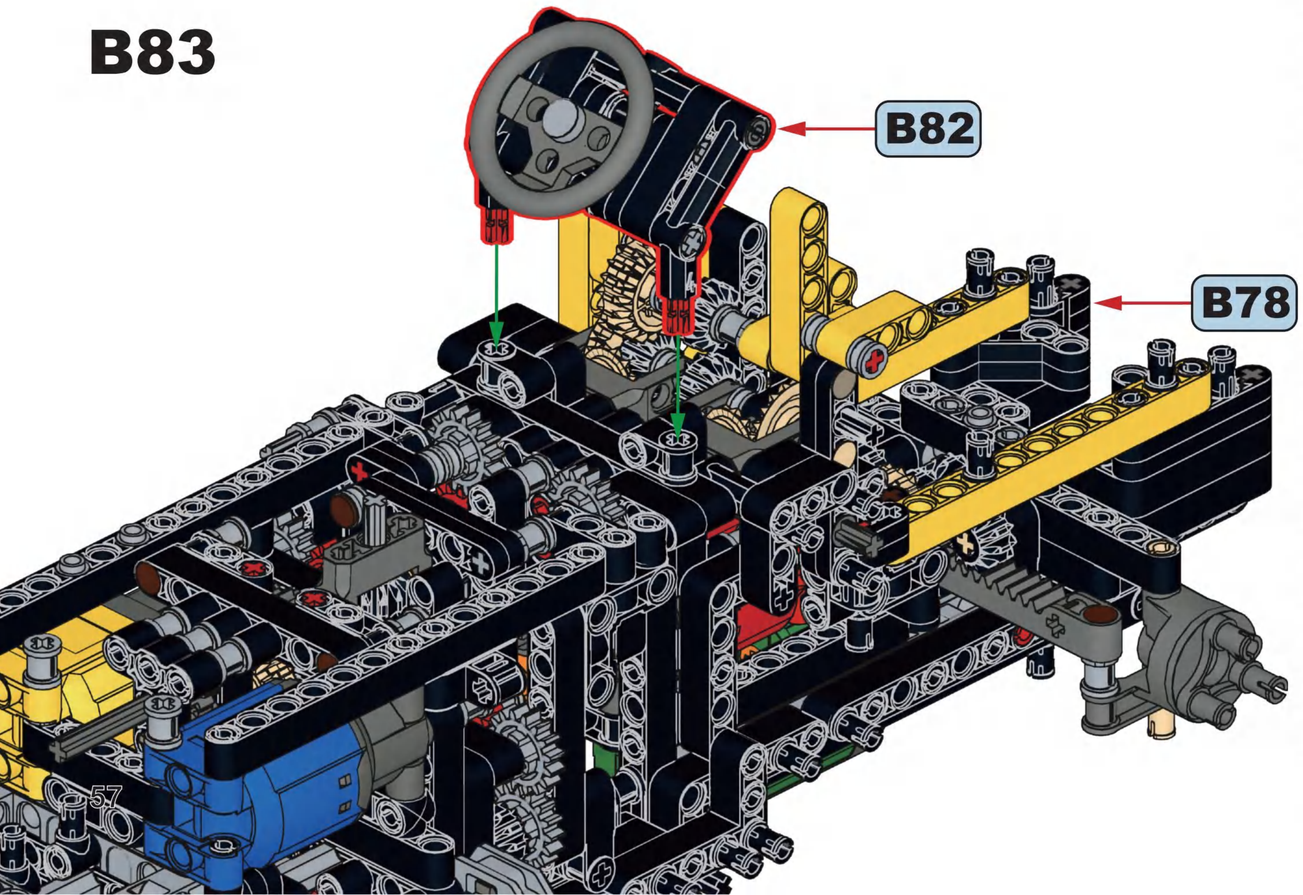

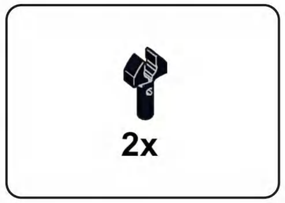

B84

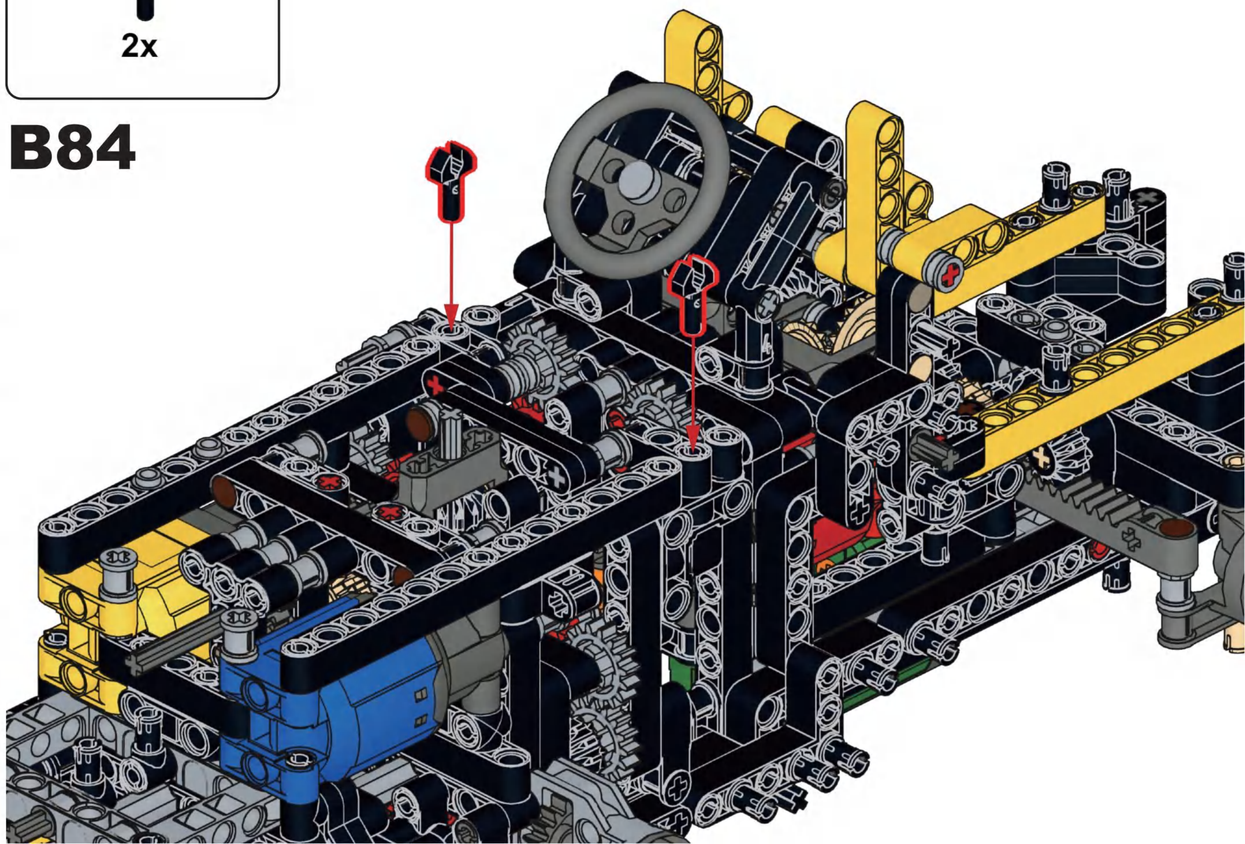

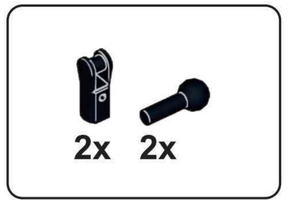

B85

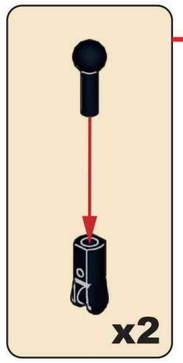

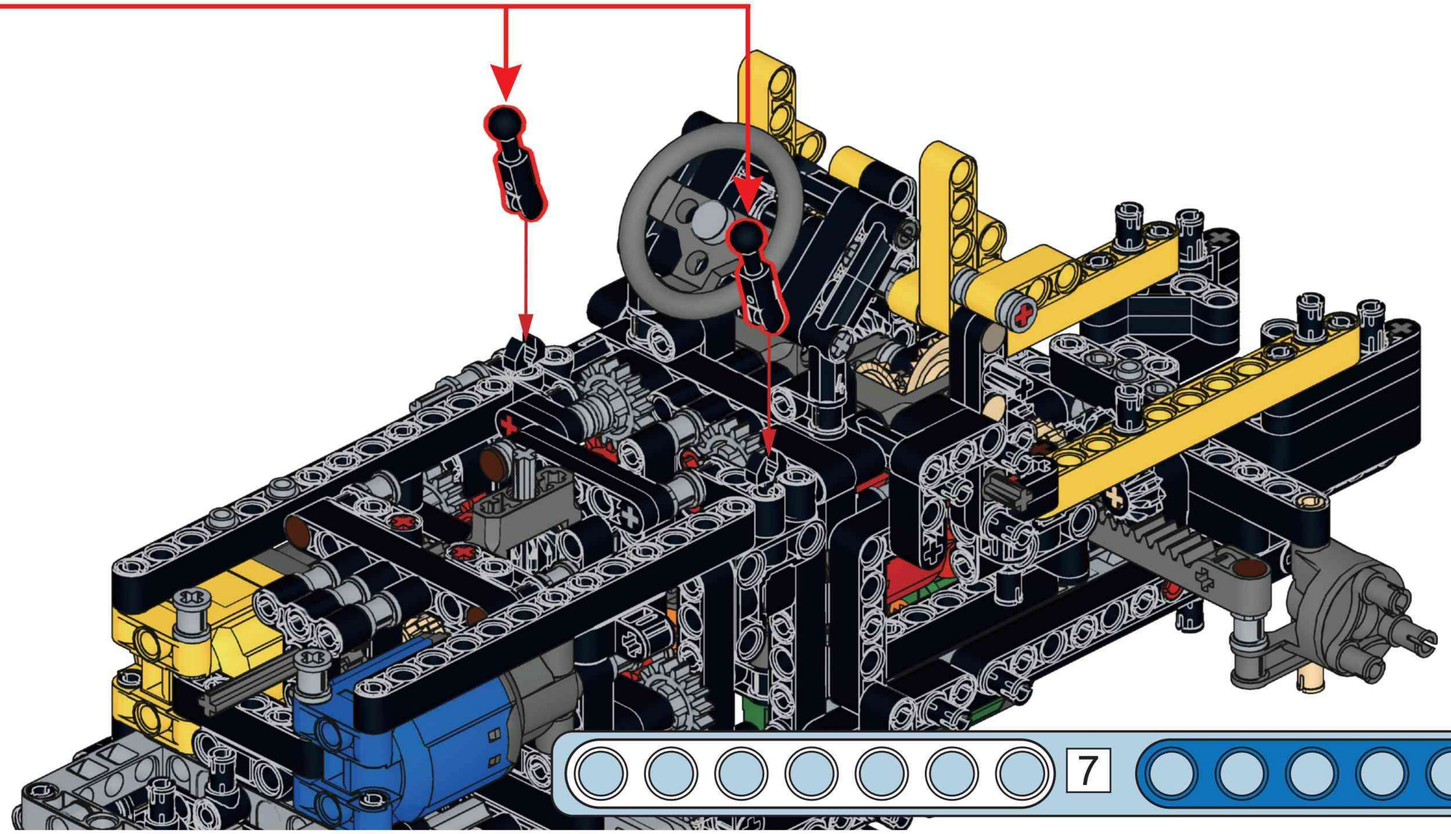

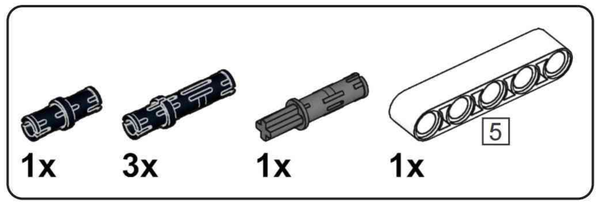

B86

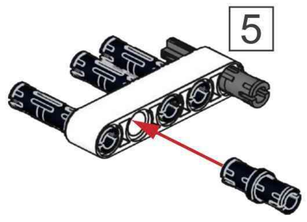

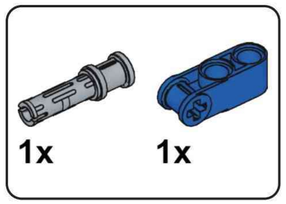

B87

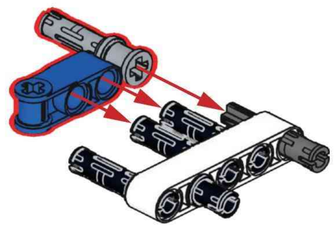

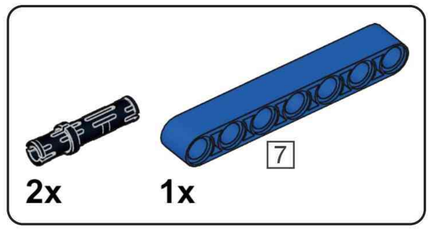

B88

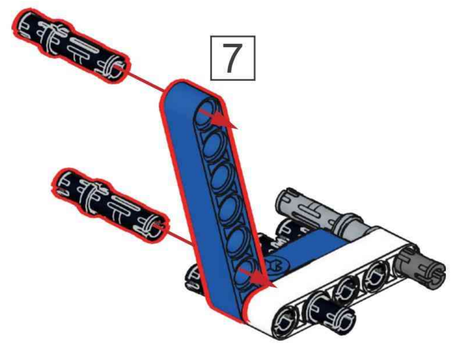

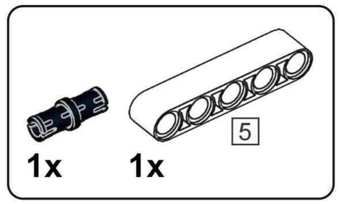

B89

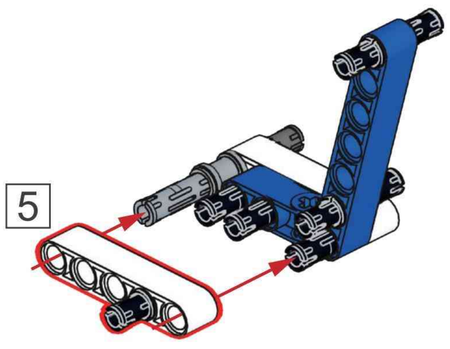

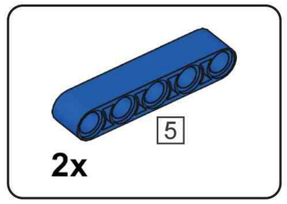

B90

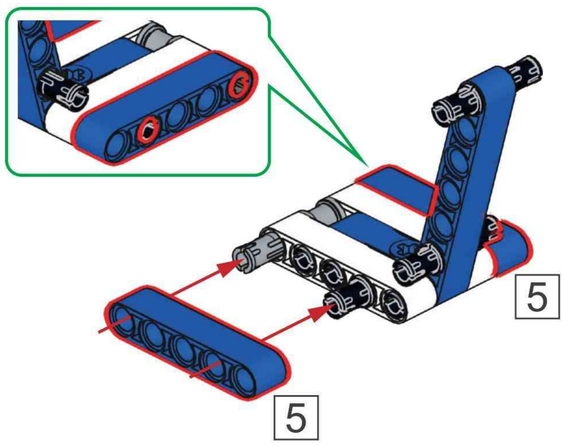

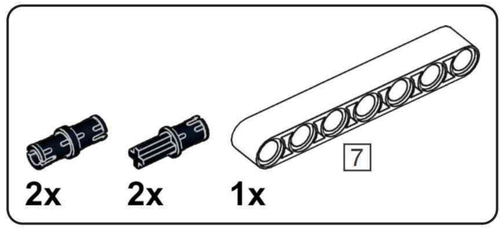

B91

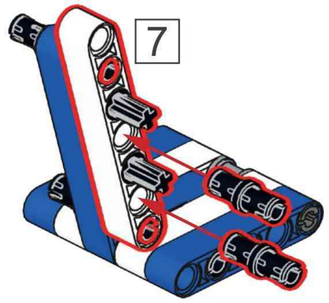

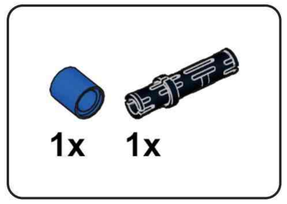

B92

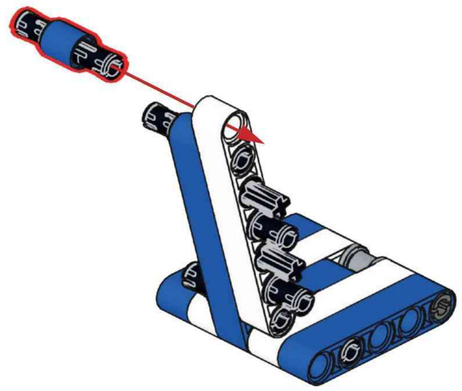

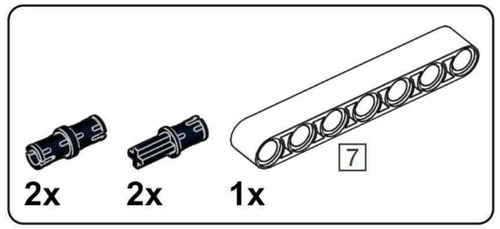

B93

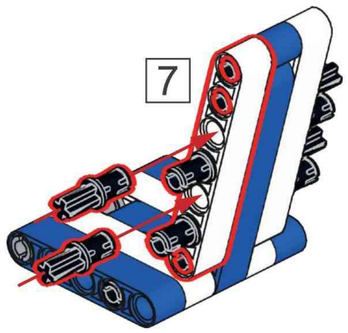

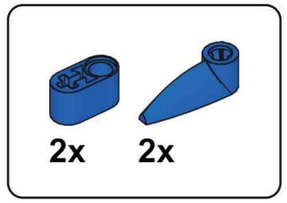

B94

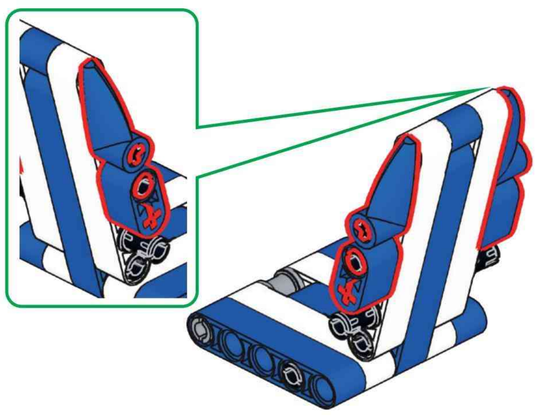

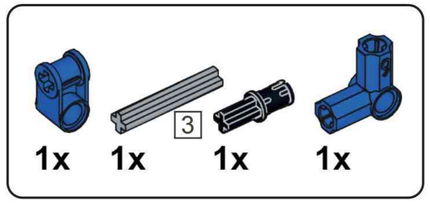

B95

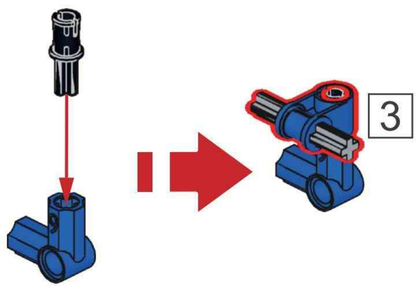

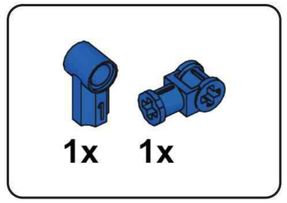

B96

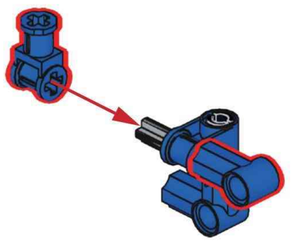

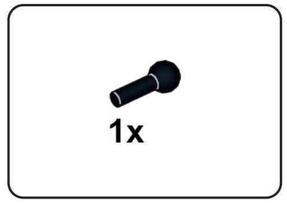

B97

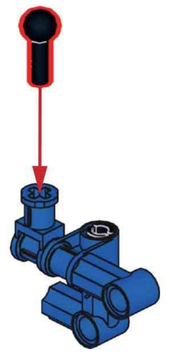

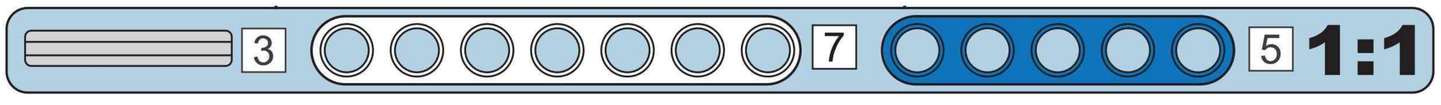

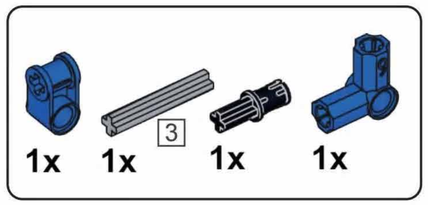

B98

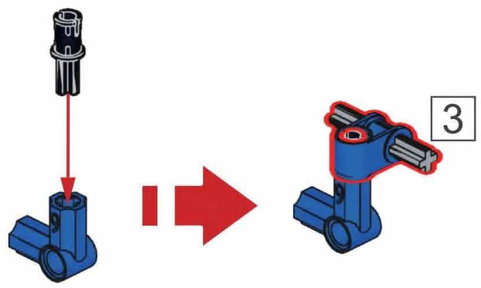

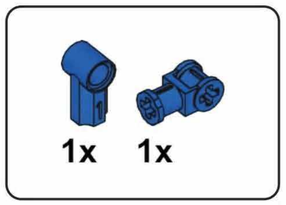

B99

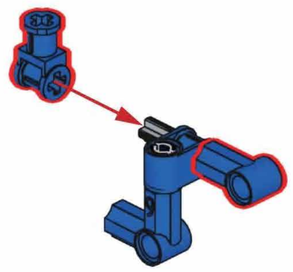

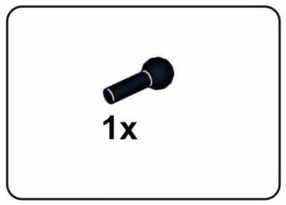

B100

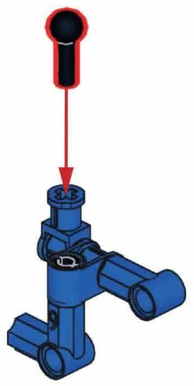

B101

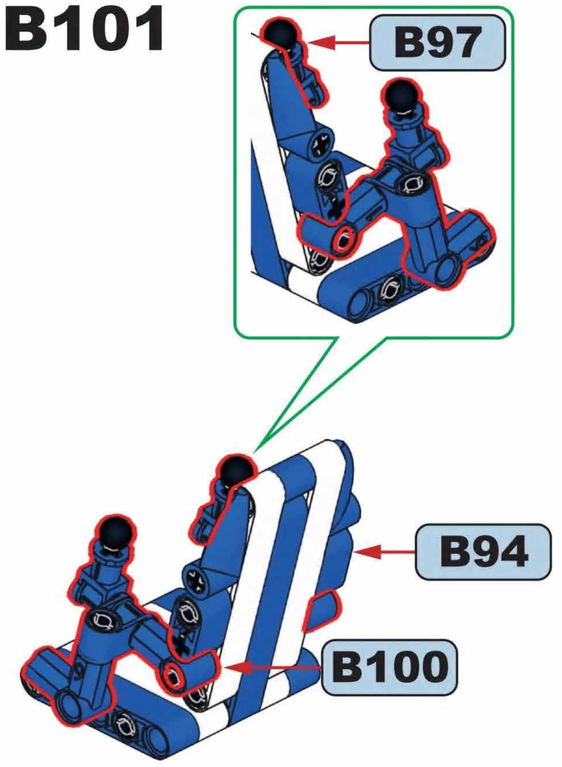

B102

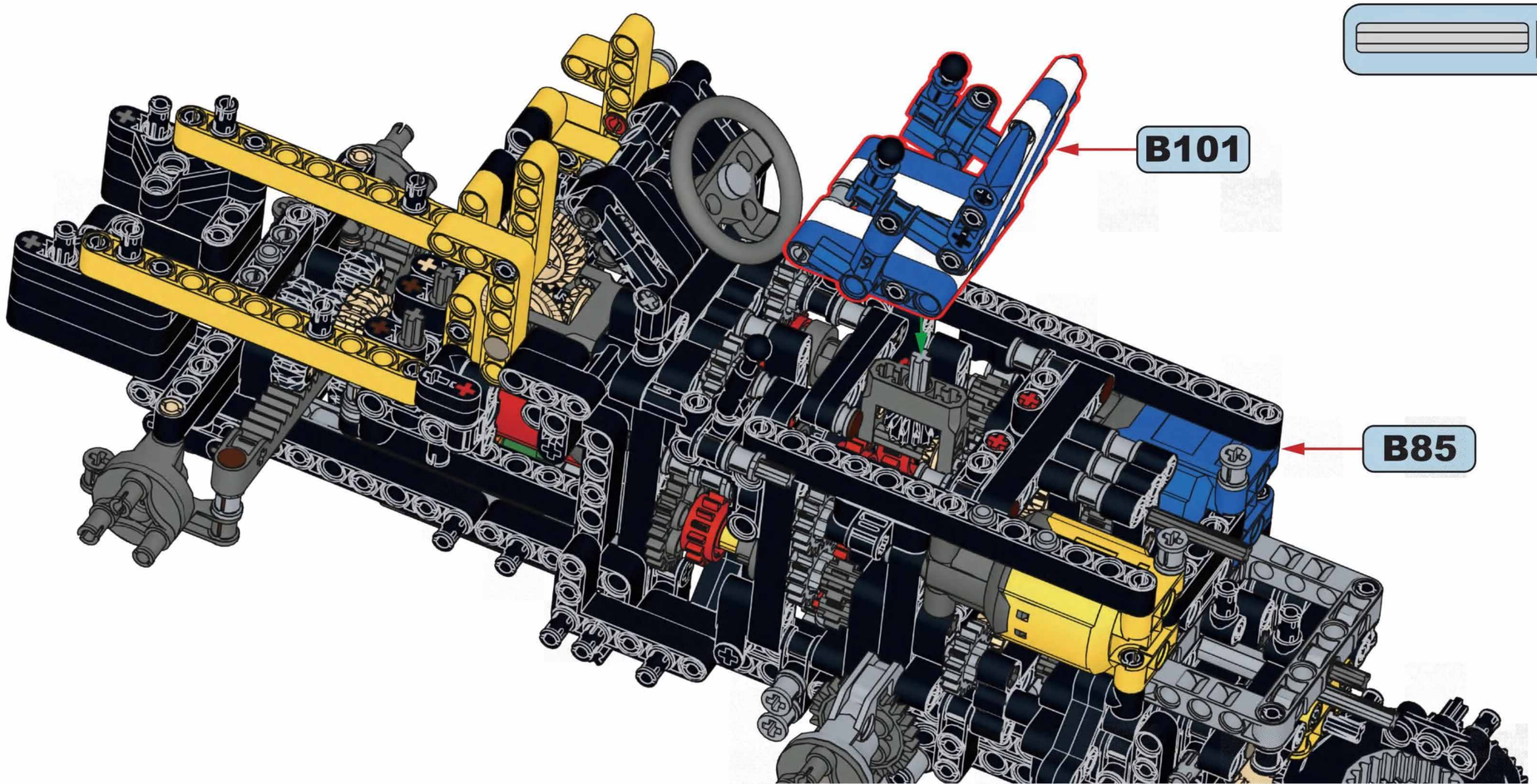

3 1:1

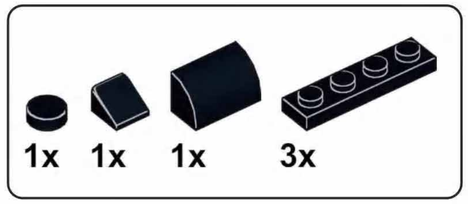

B103

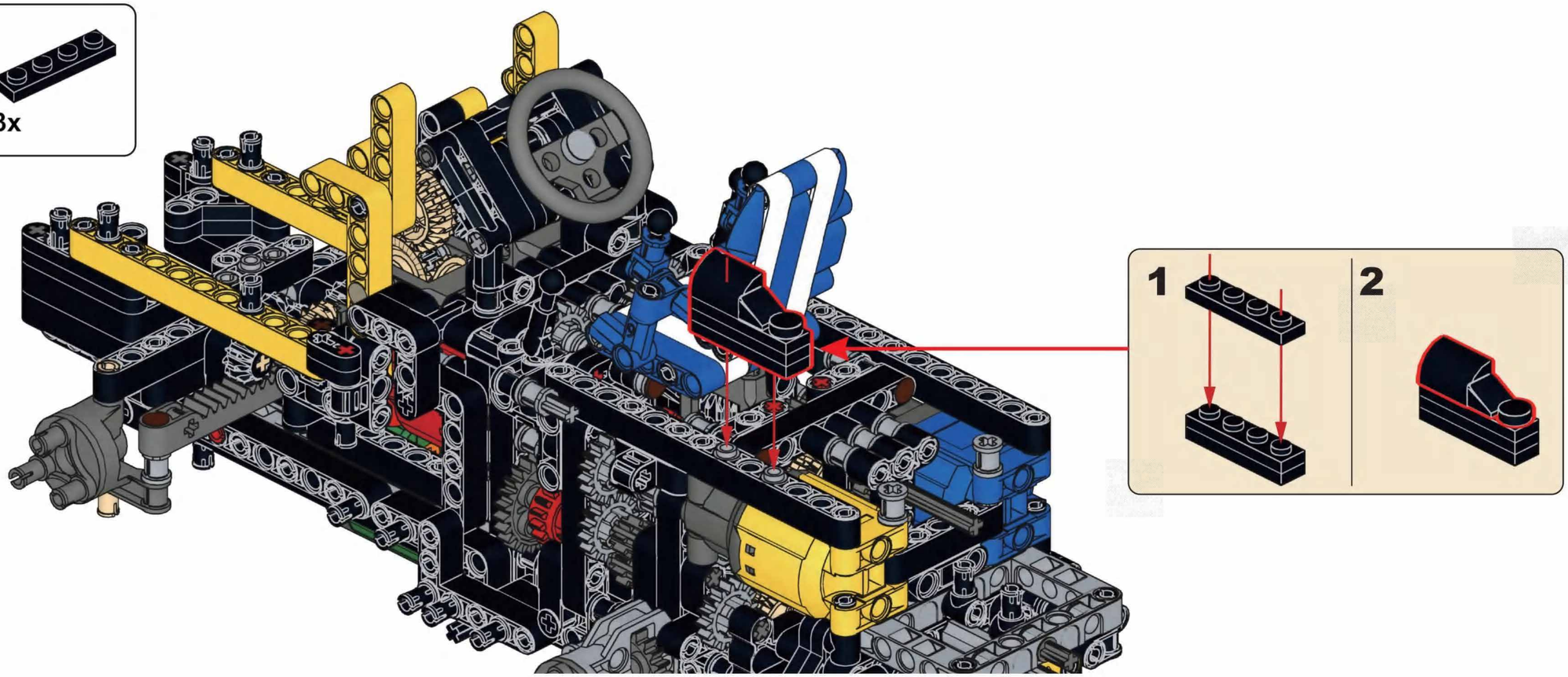

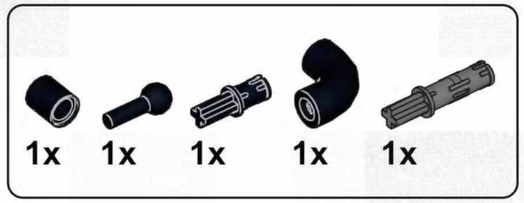

B104

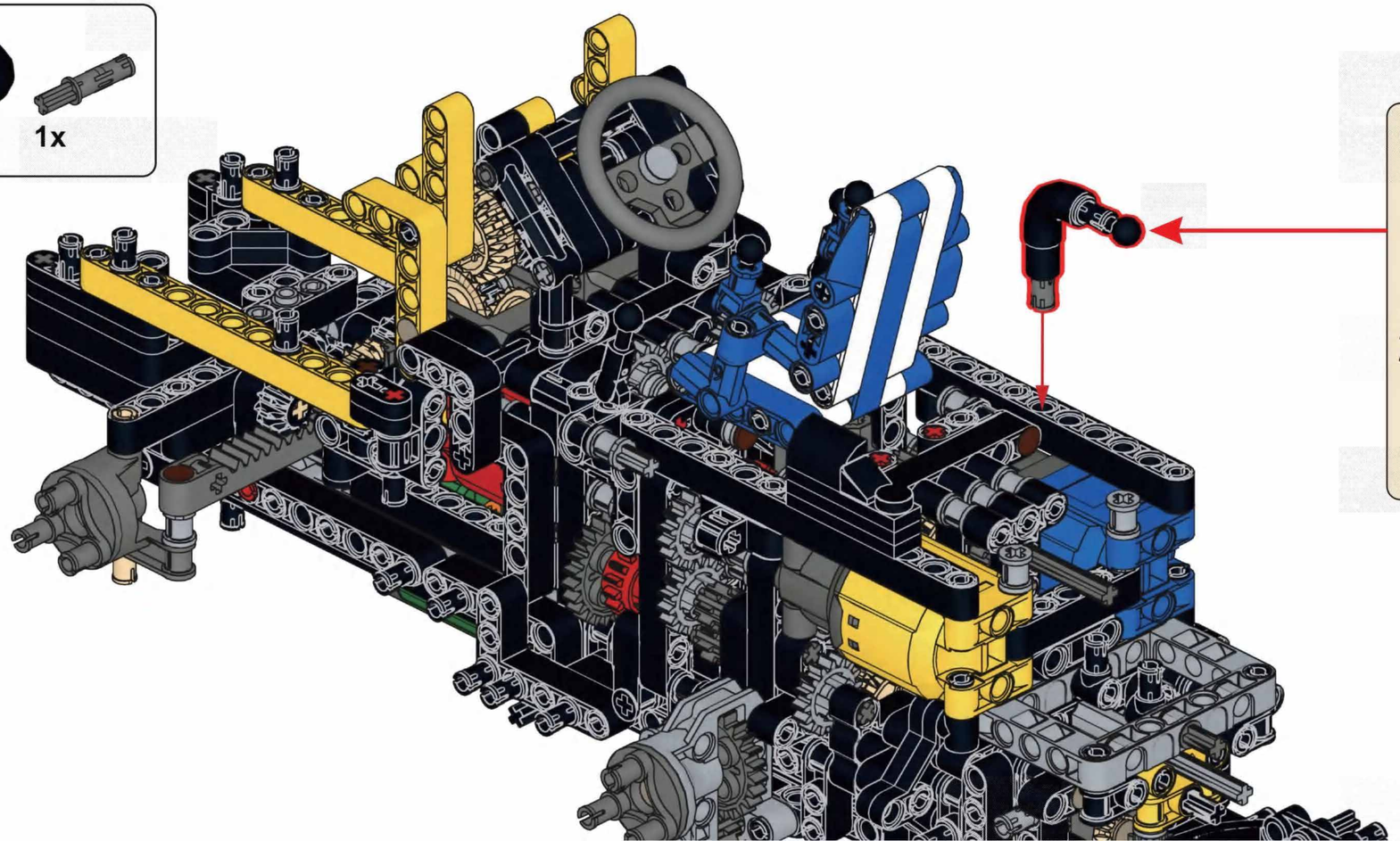

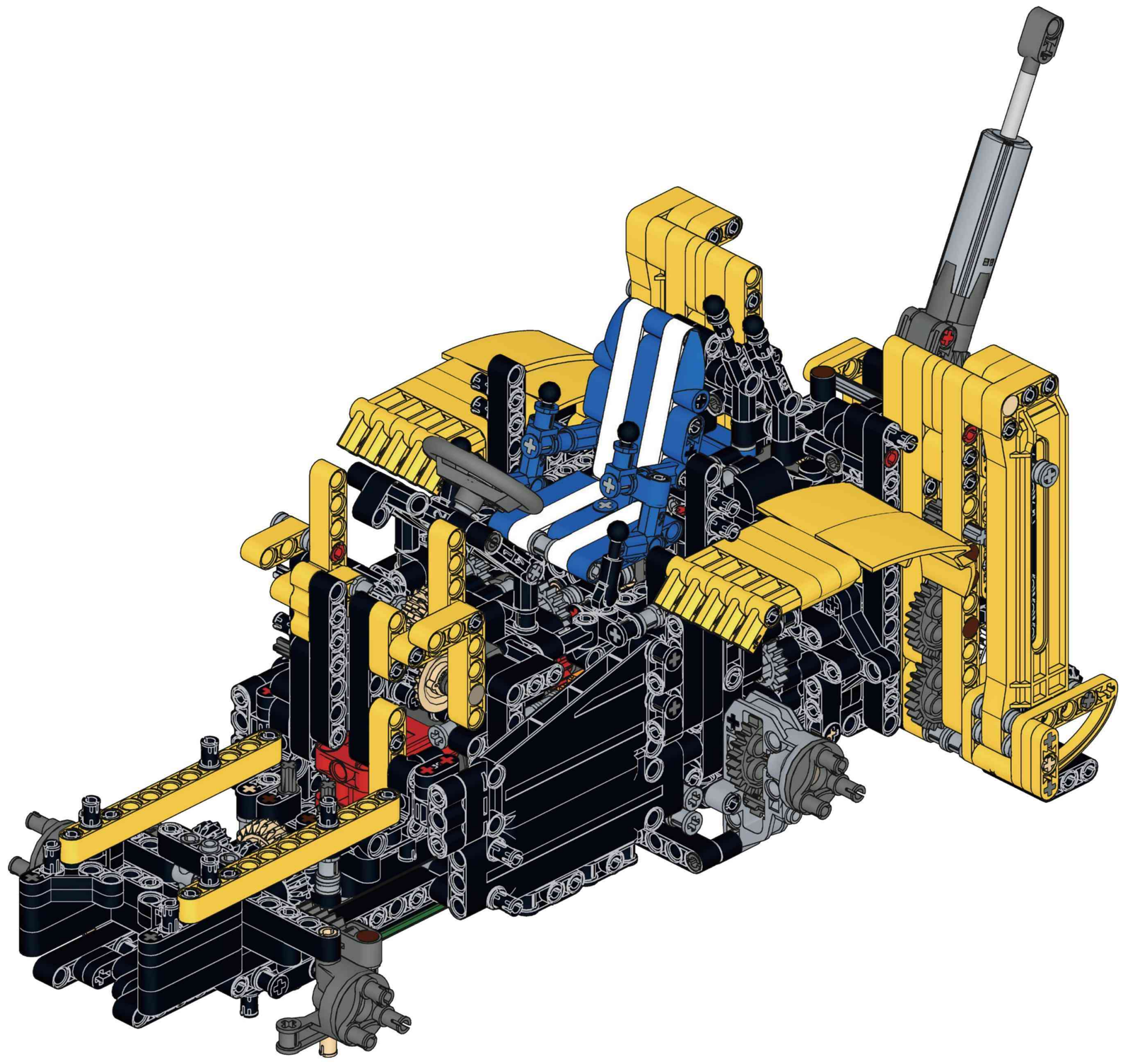

C

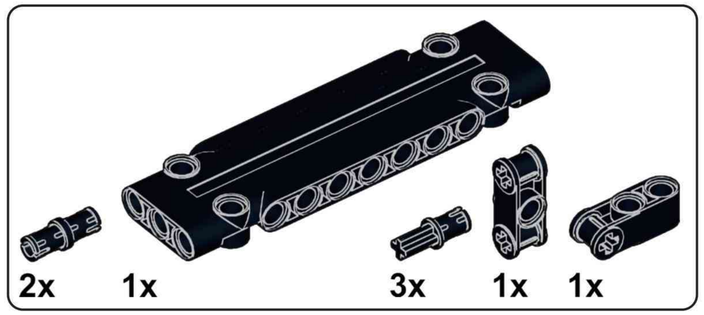

C1

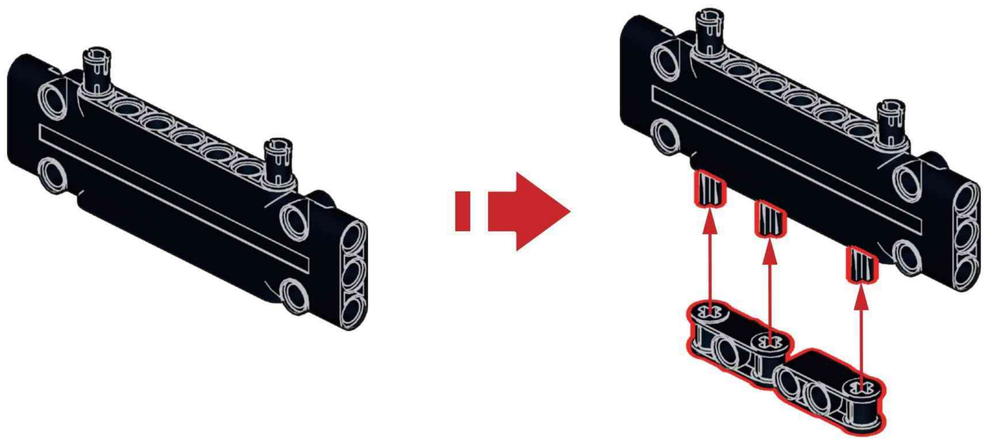

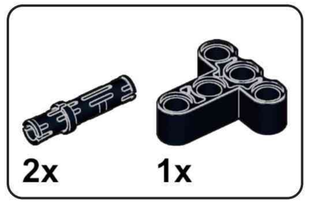

C2

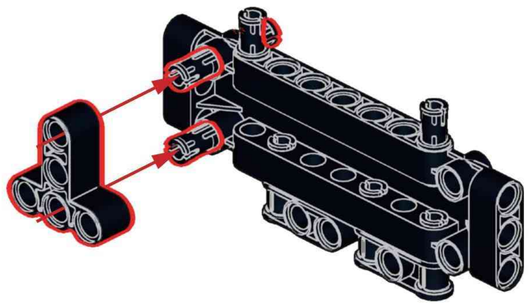

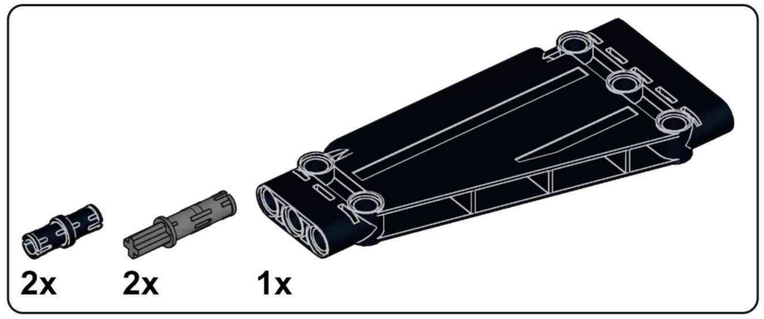

C3

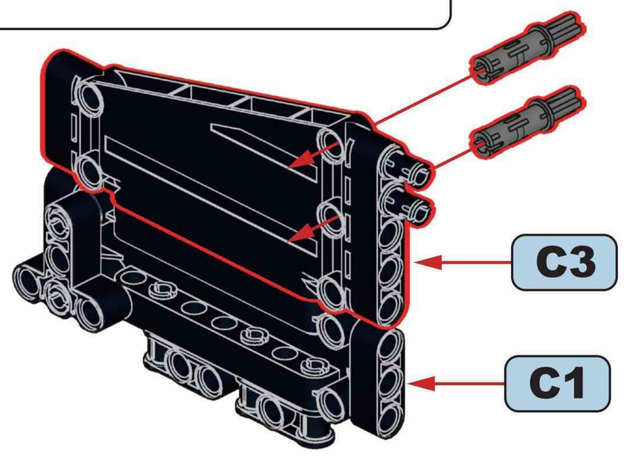

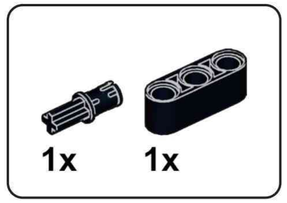

C4

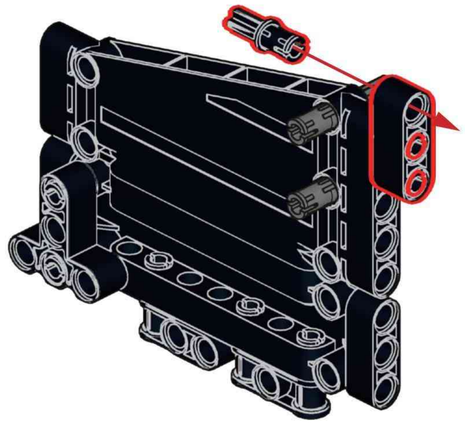

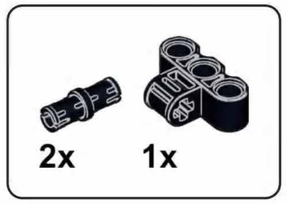

C5

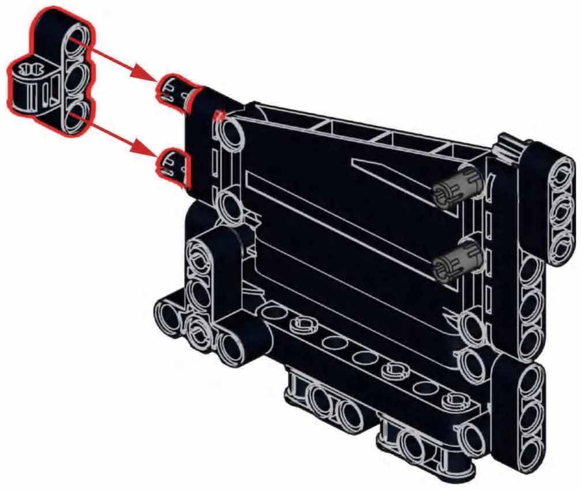

C6

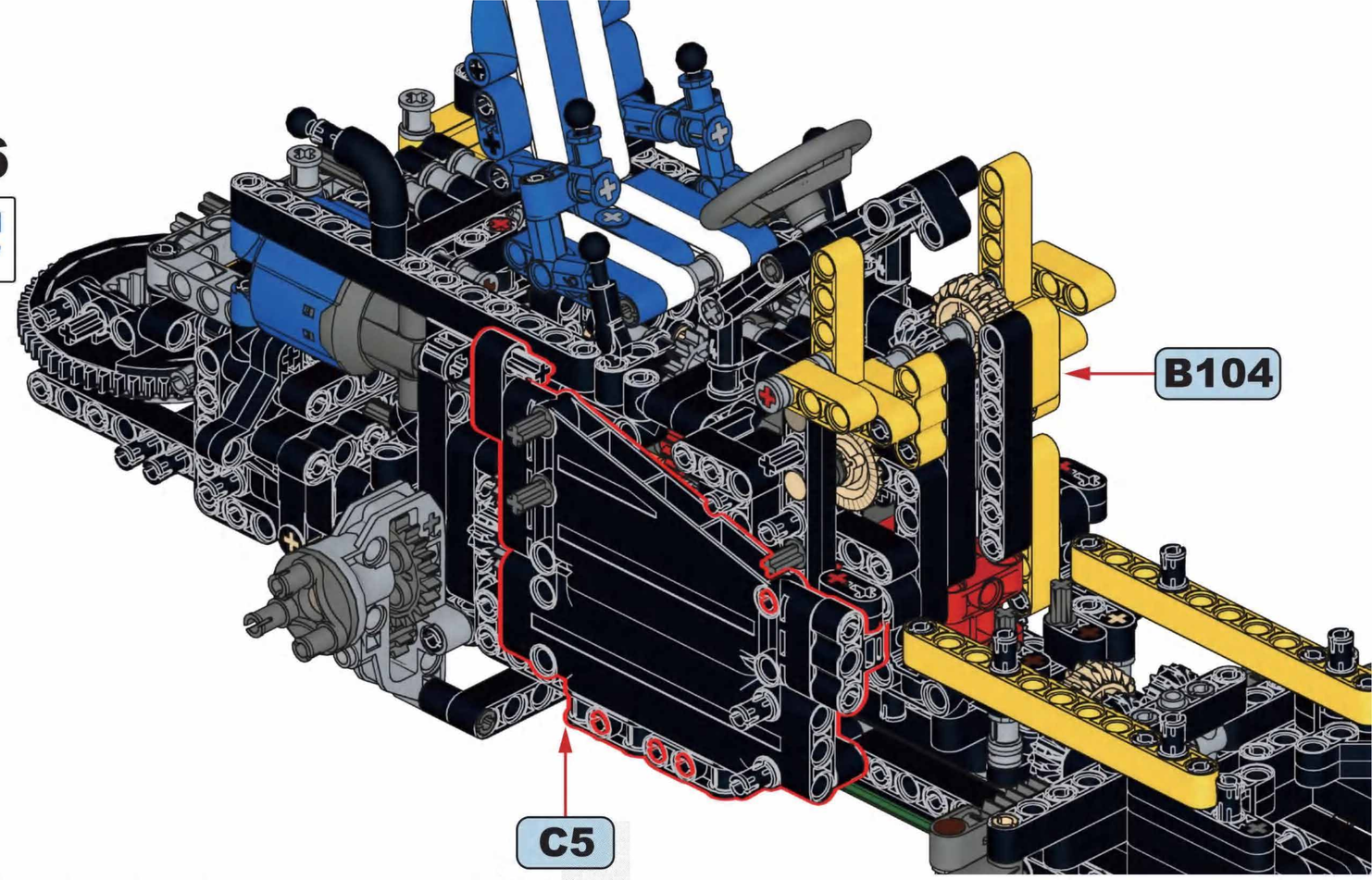

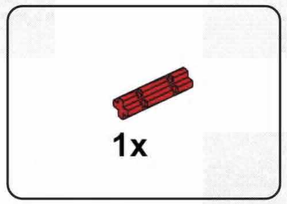

C7

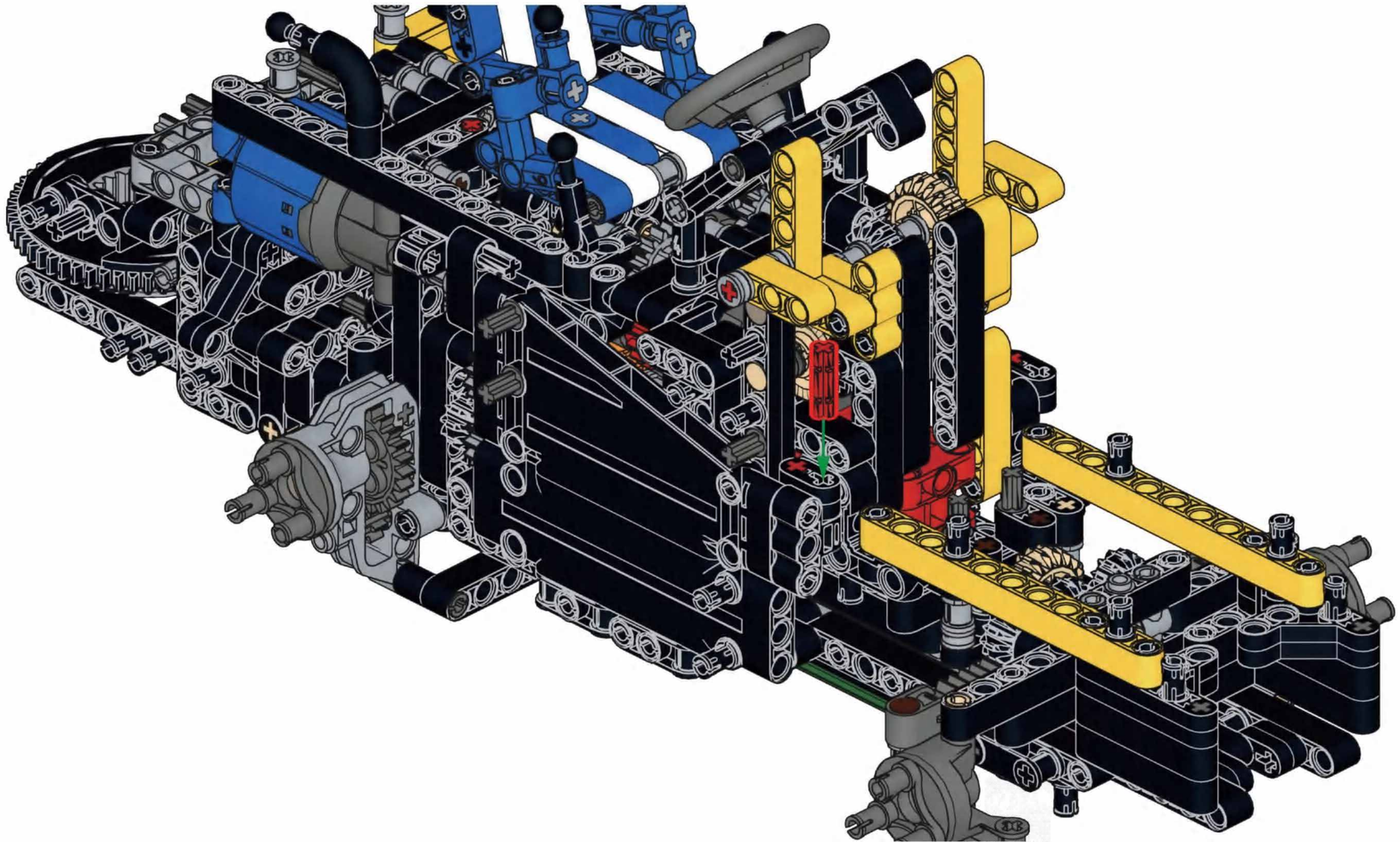

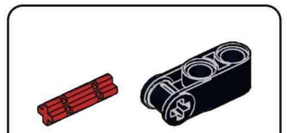

C8

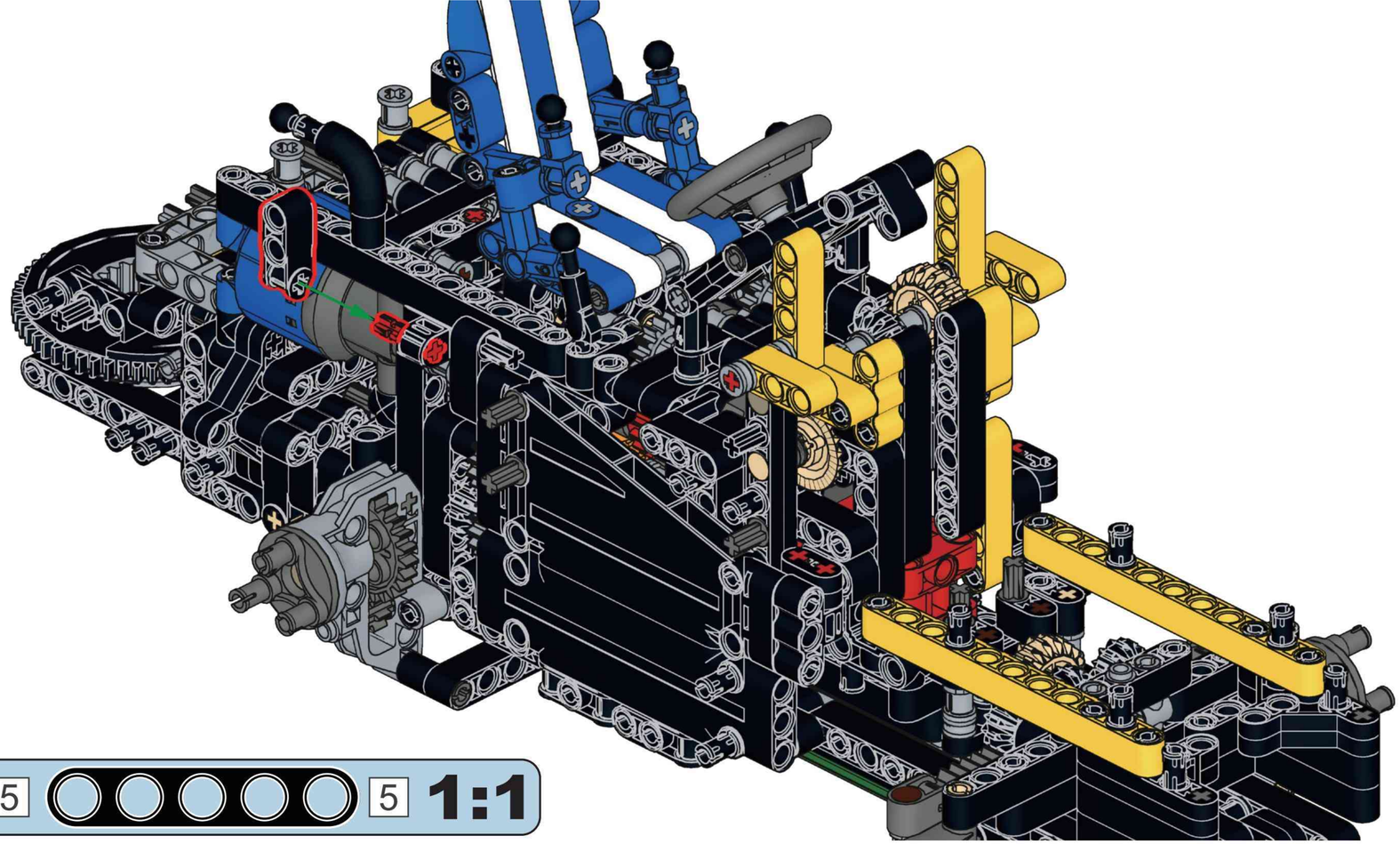

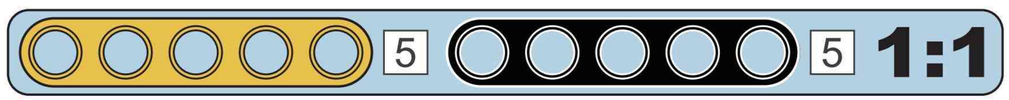

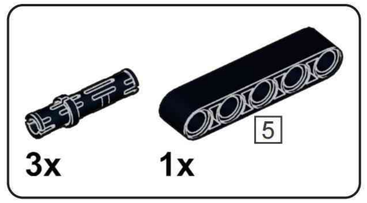

C9

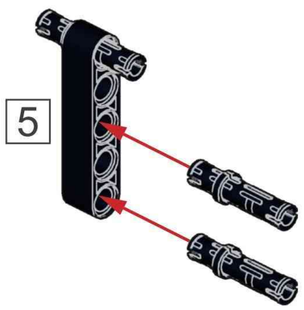

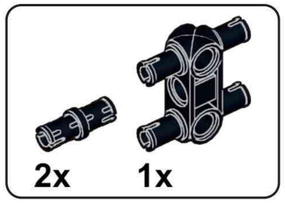

C10

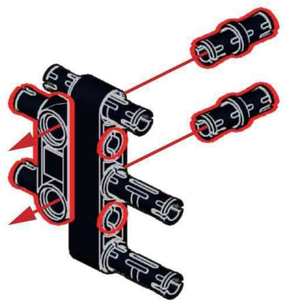

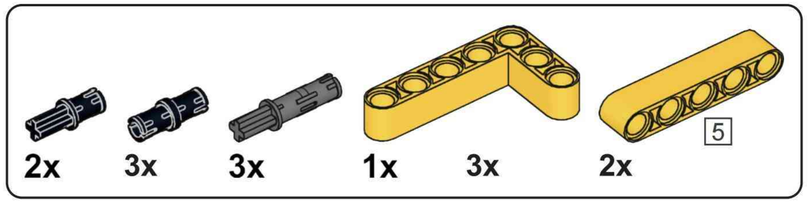

C11

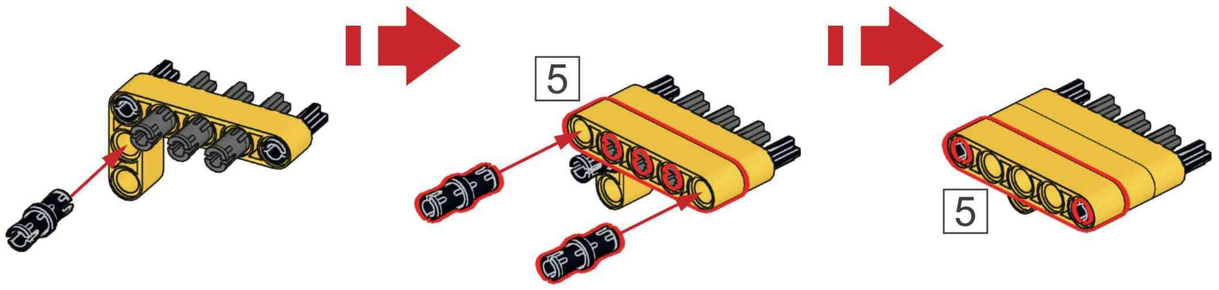

C12

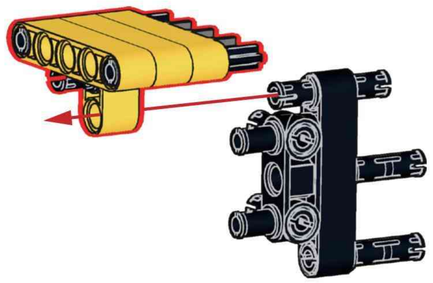

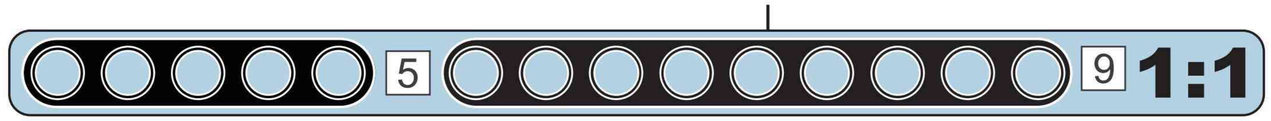

C15

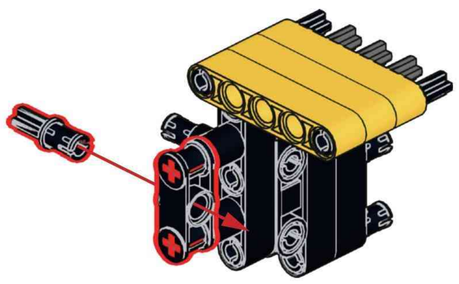

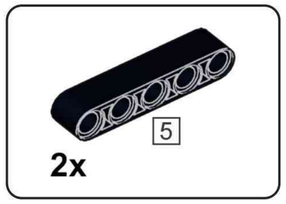

C13

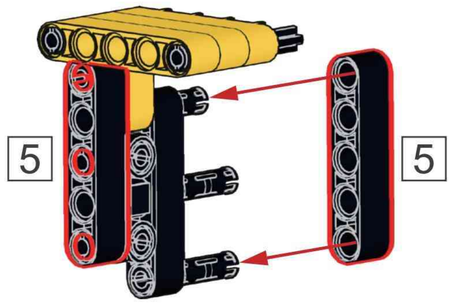

C16

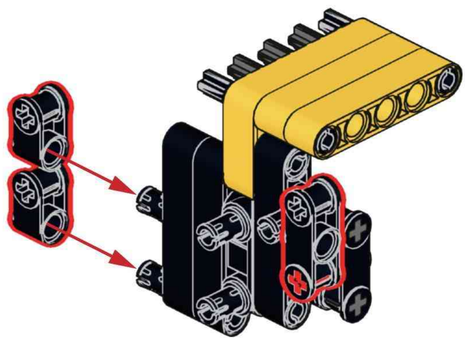

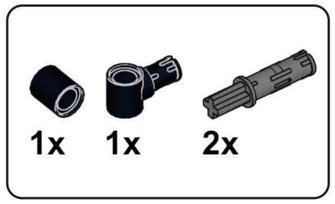

C14

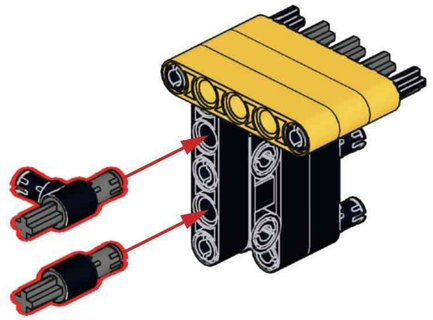

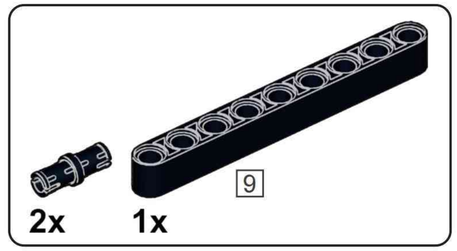

C17

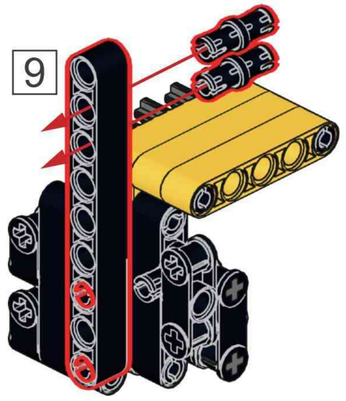

C18

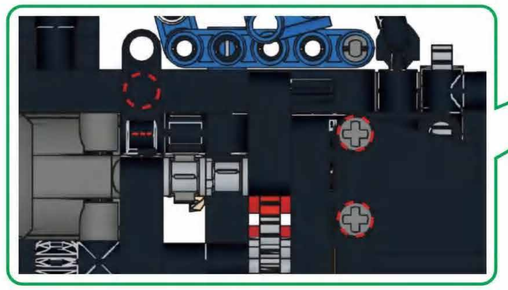

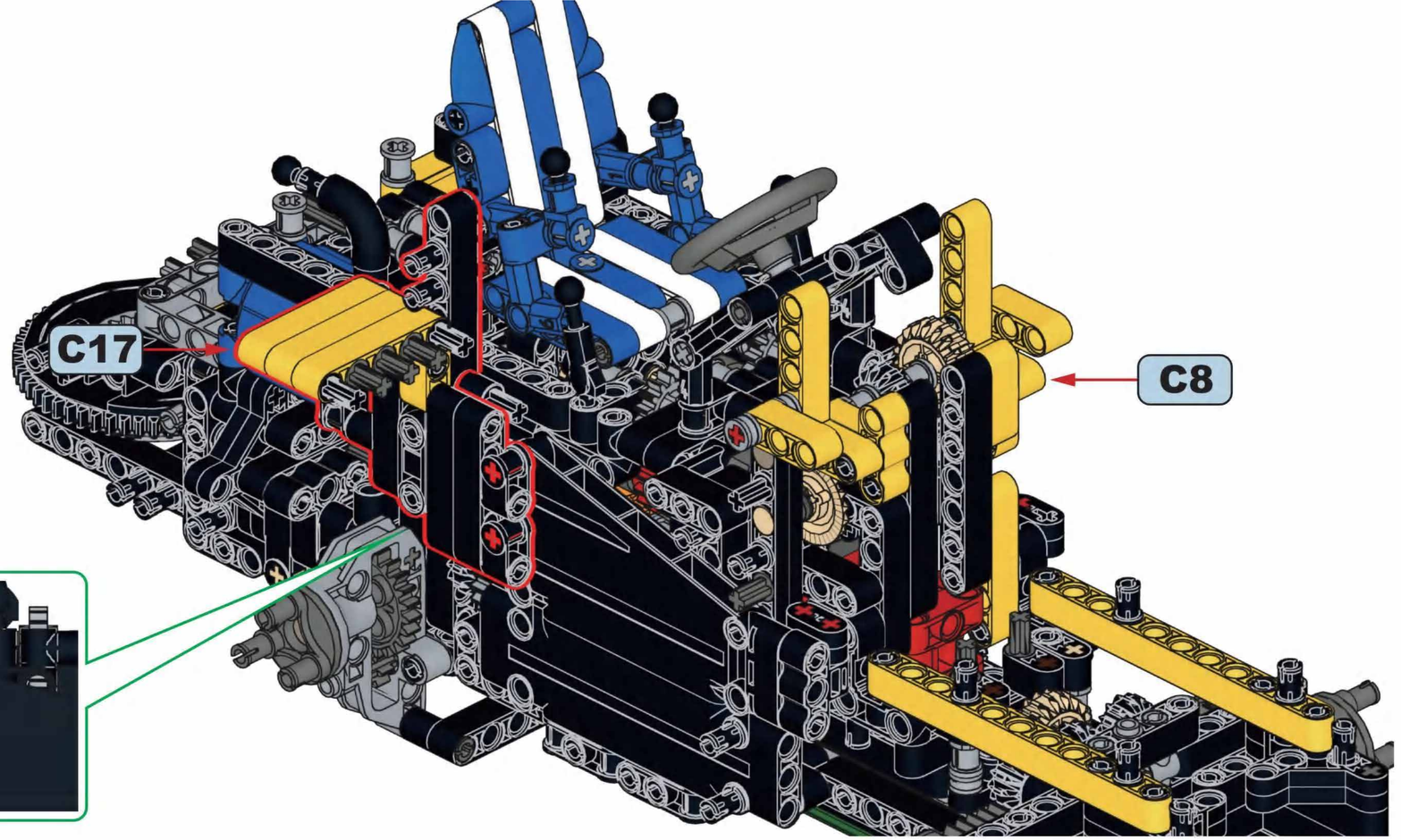

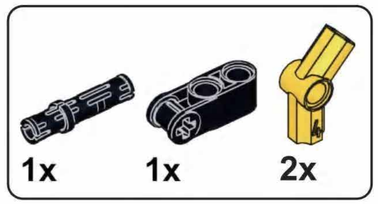

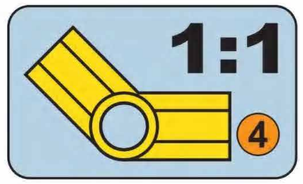

C19

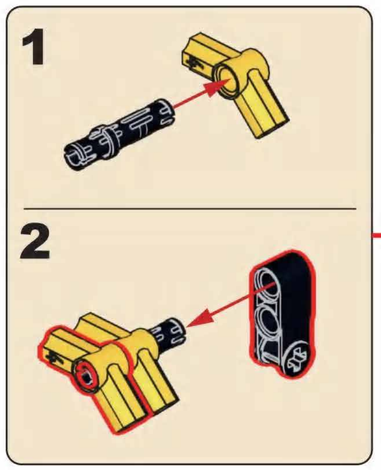

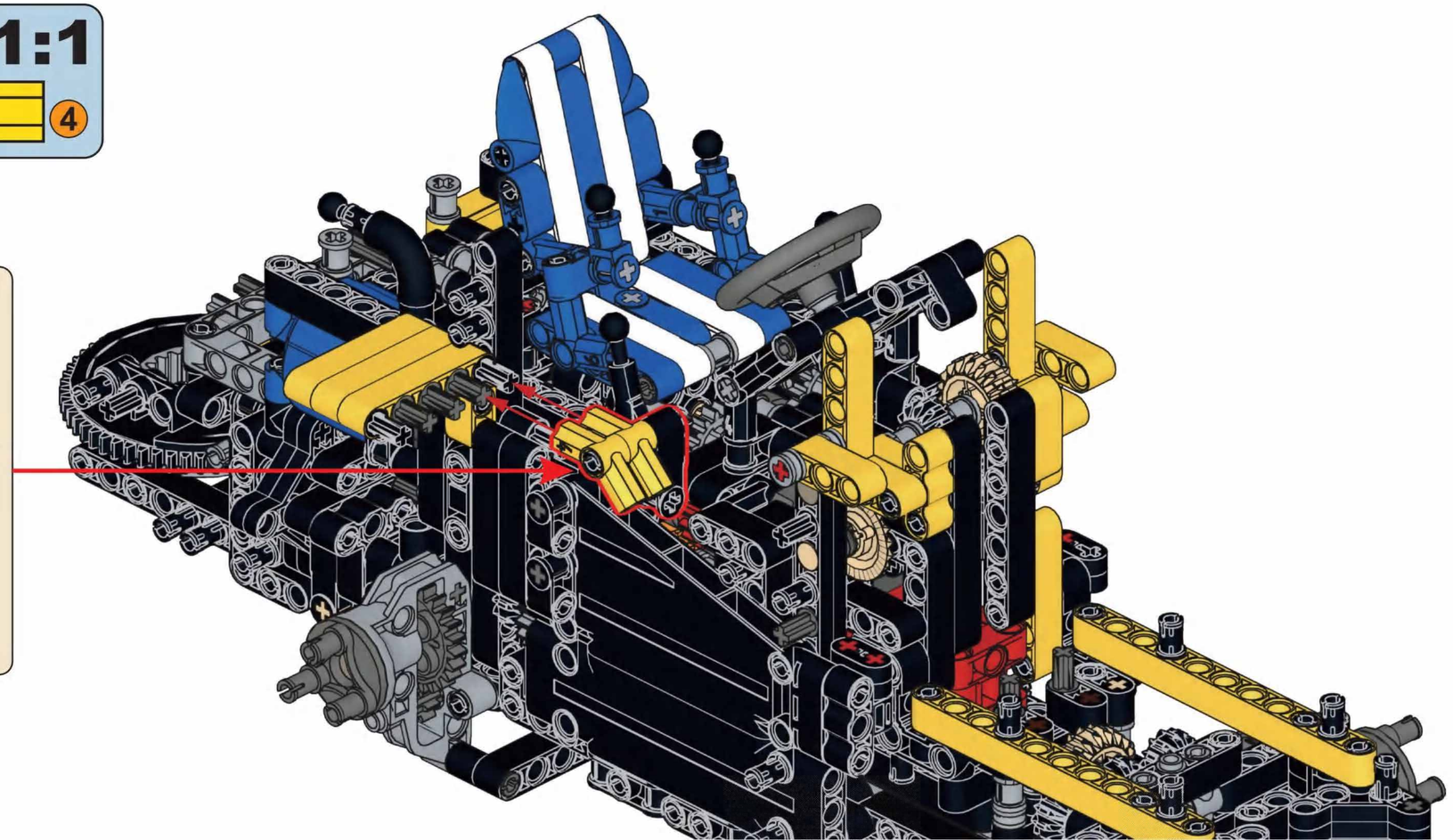

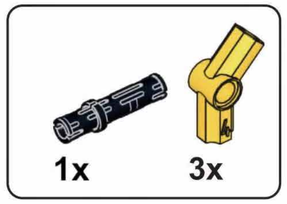

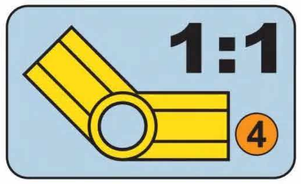

C20

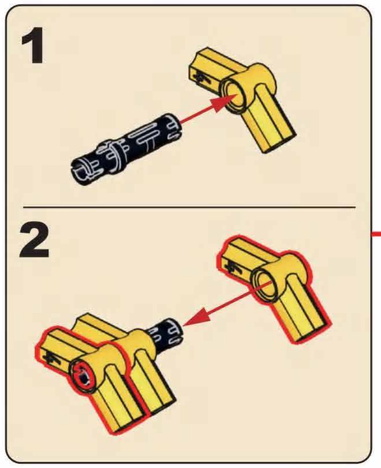

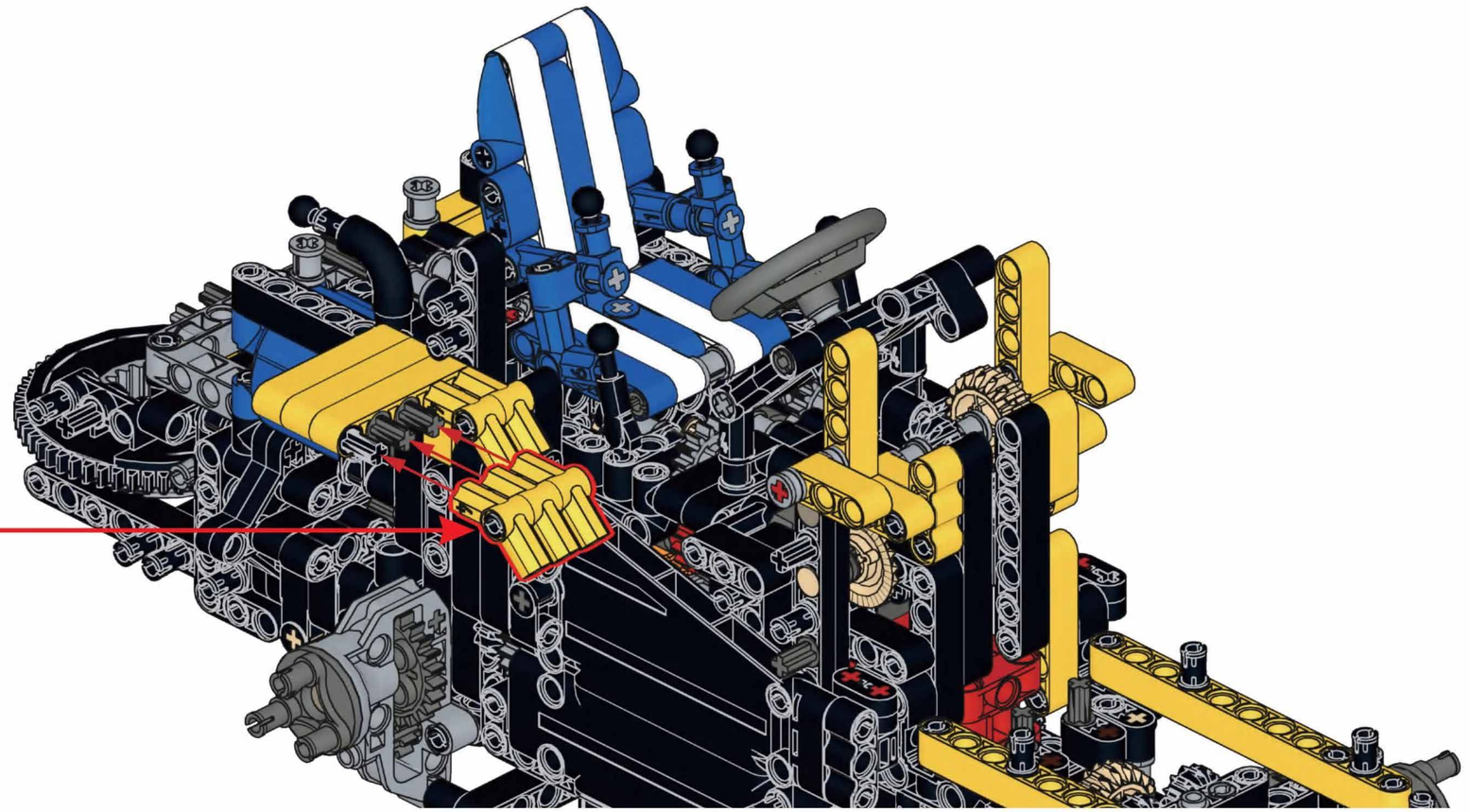

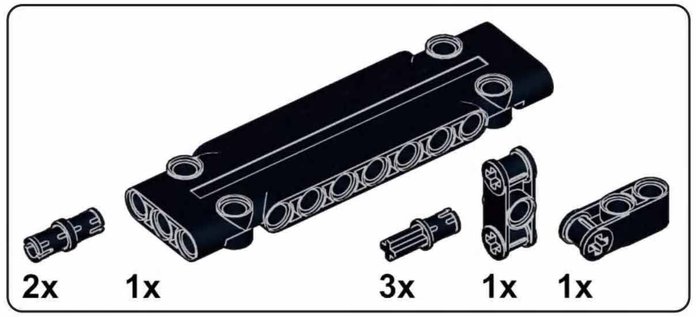

C21

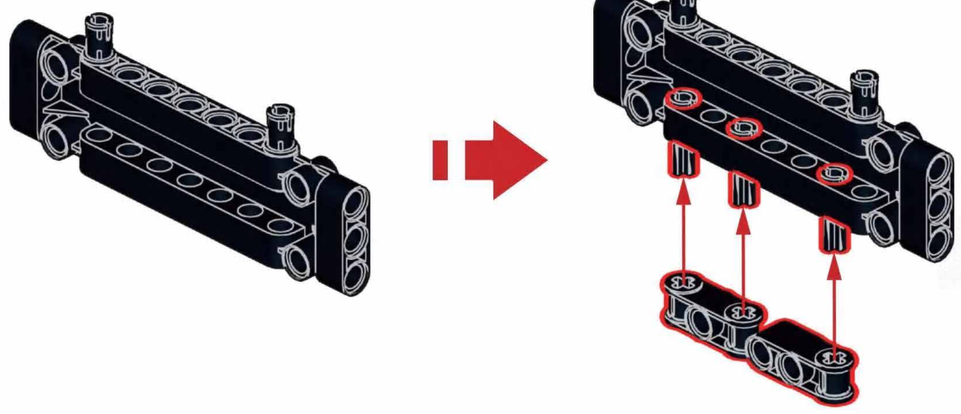

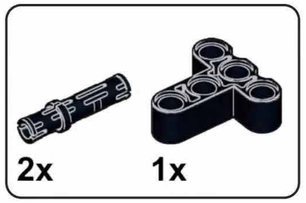

C22

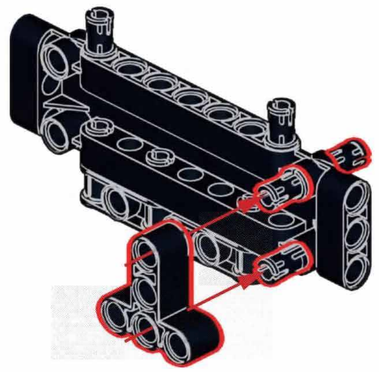

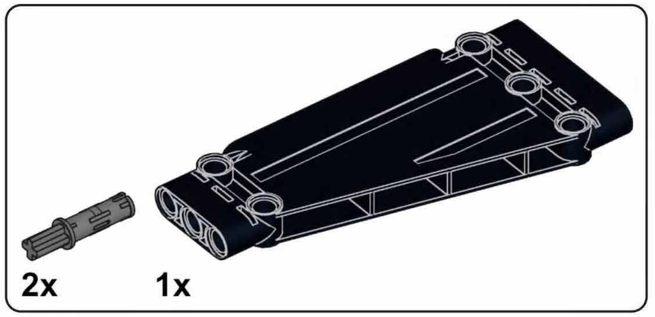

C23

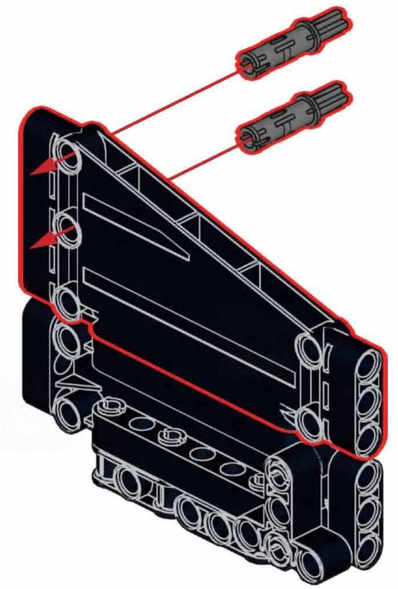

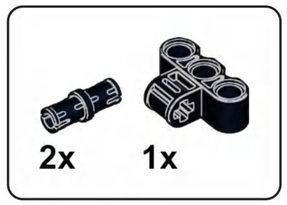

C24

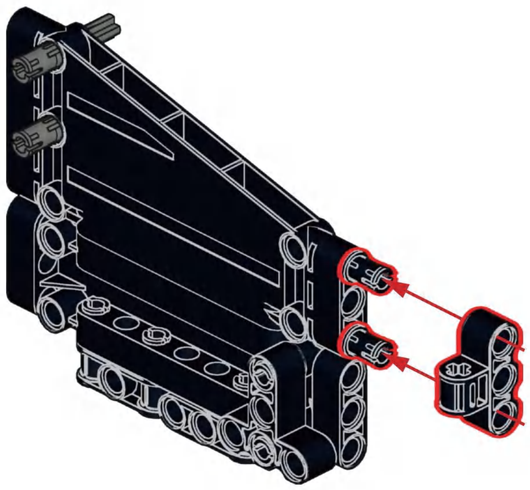

C25

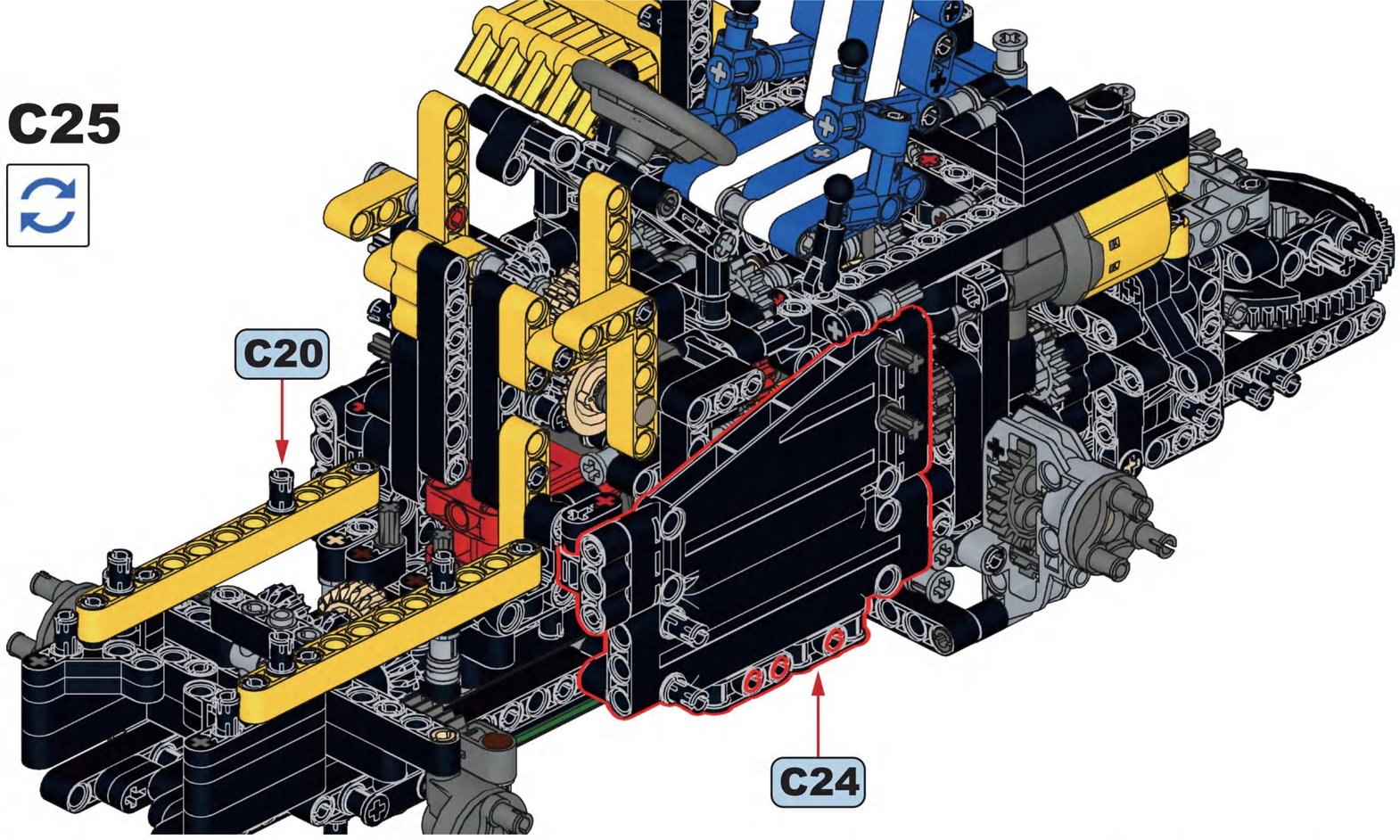

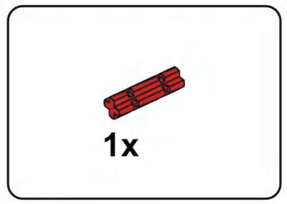

C26

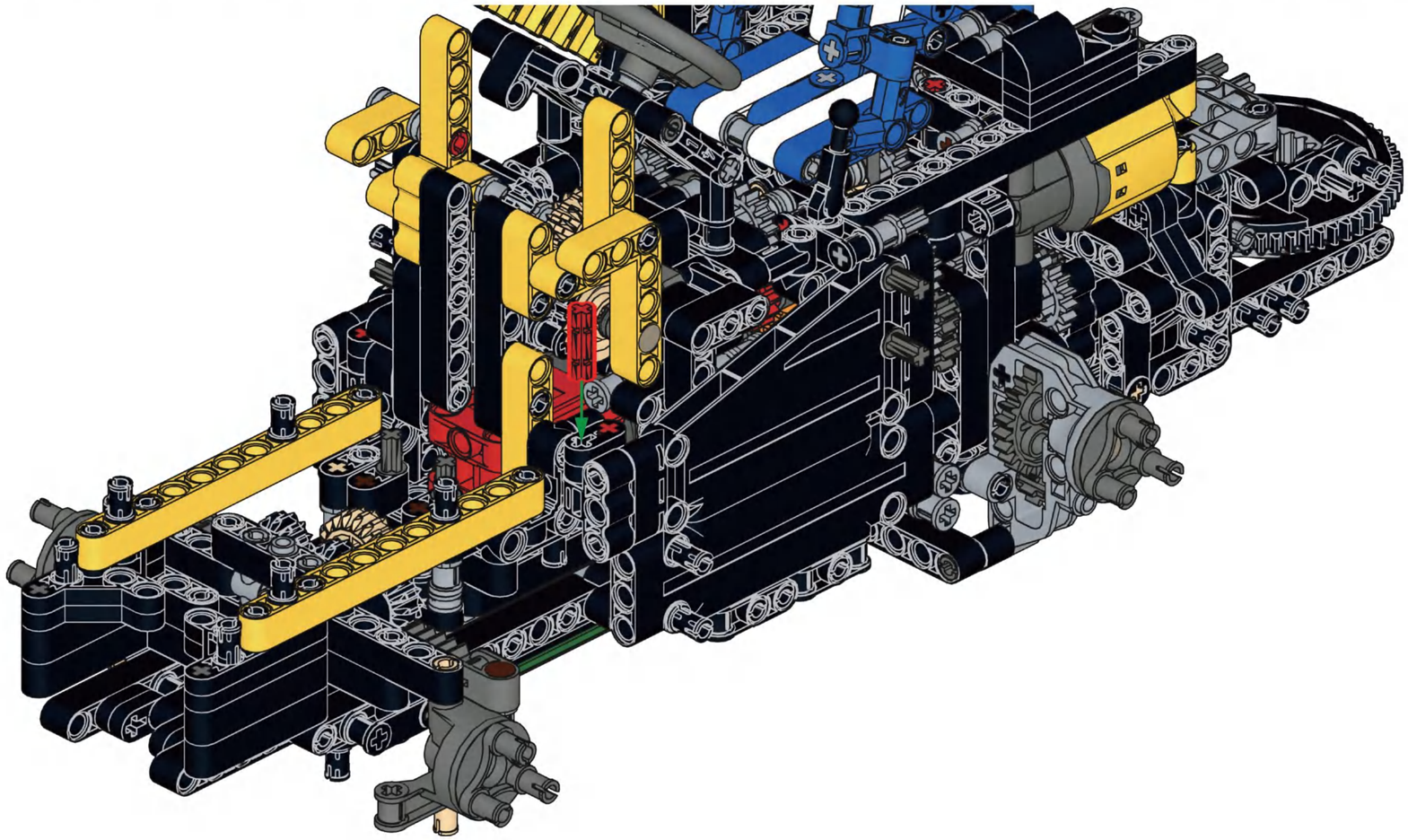

C27

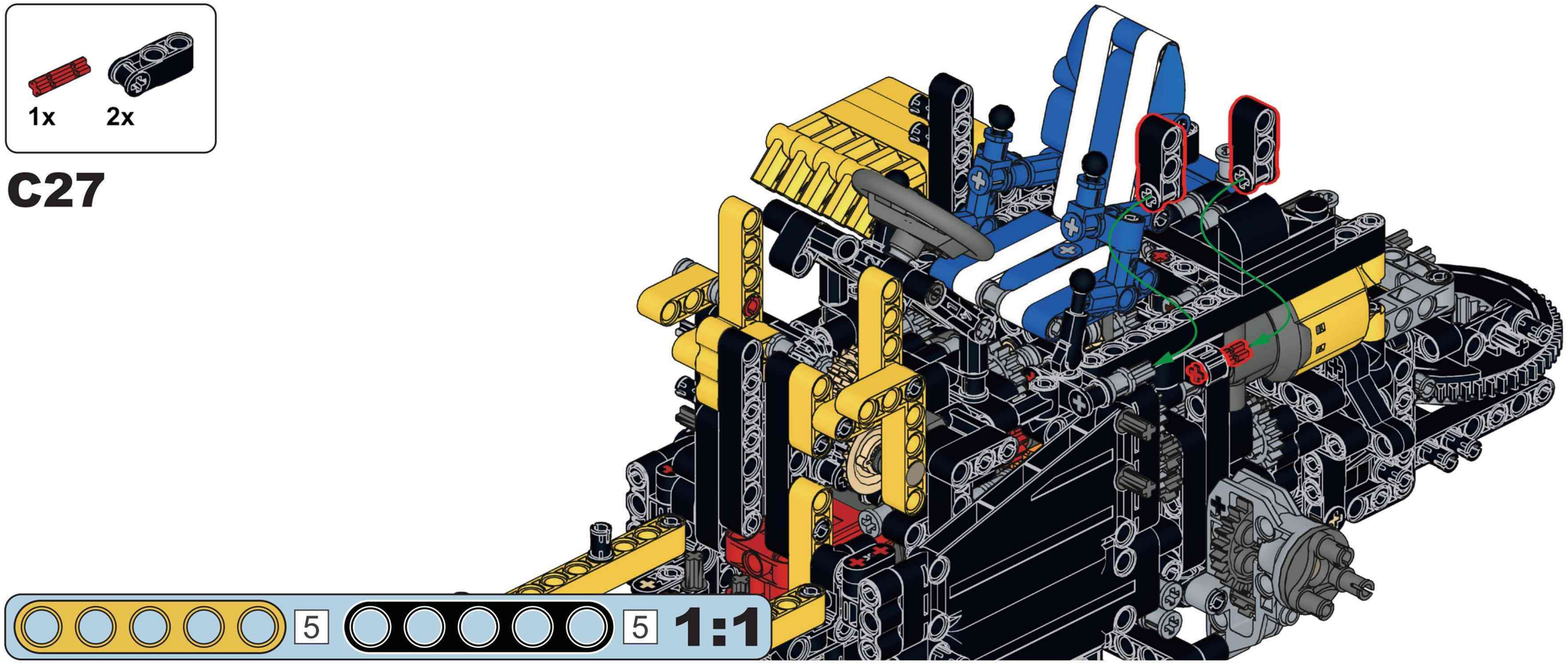

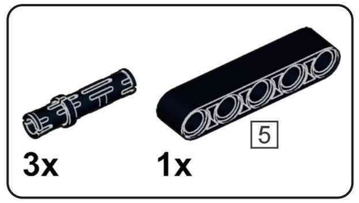

C28

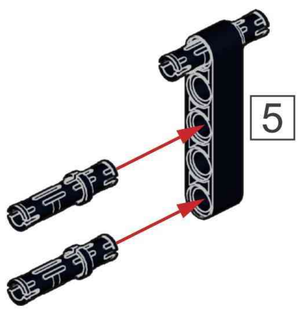

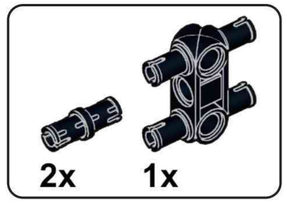

C29

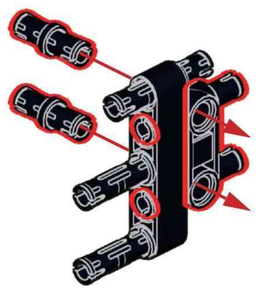

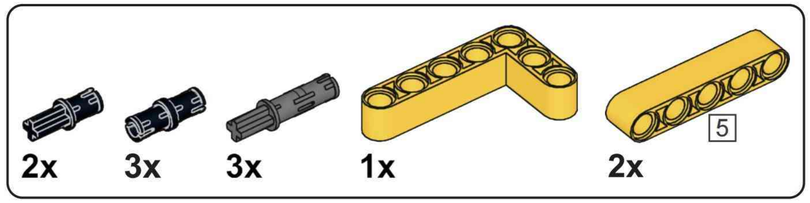

C30

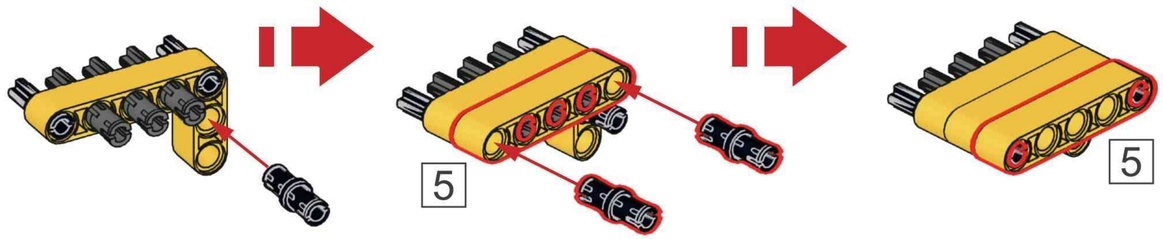

C31

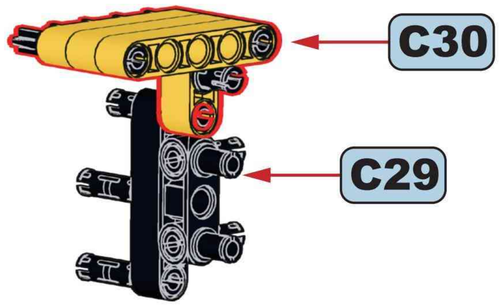

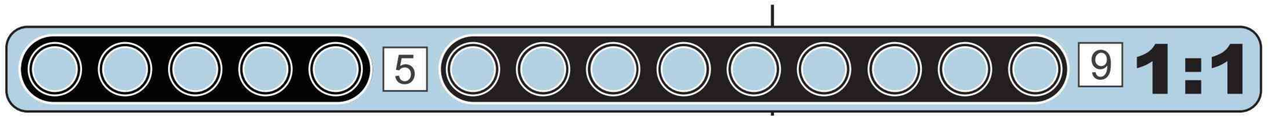

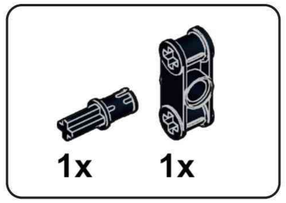

C34

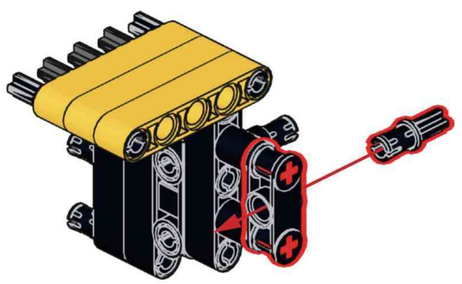

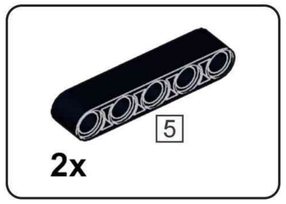

C32

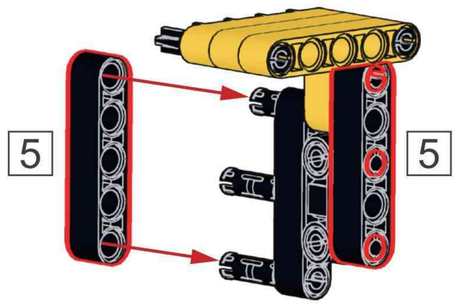

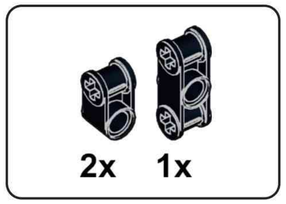

C35

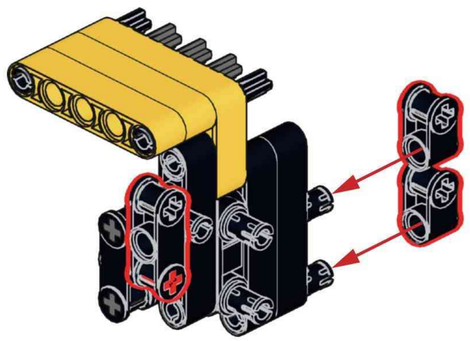

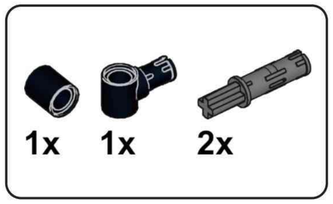

C33

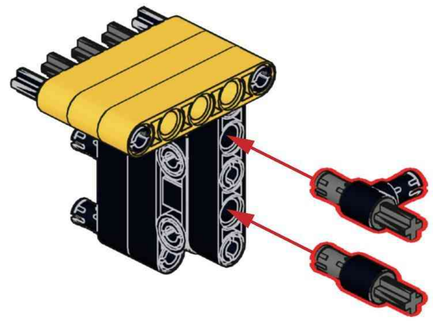

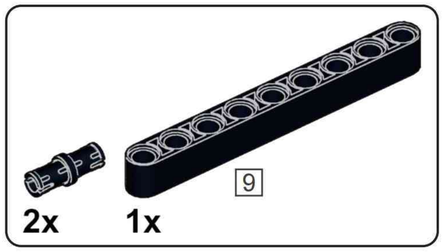

C36

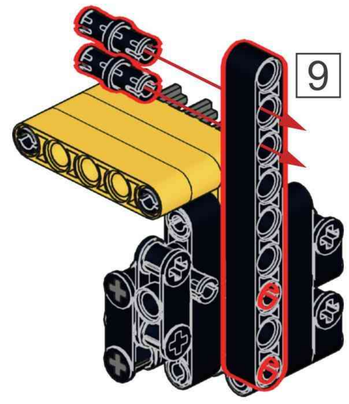

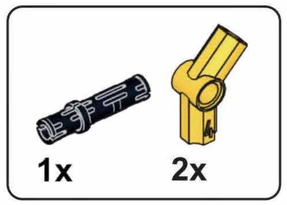

C37

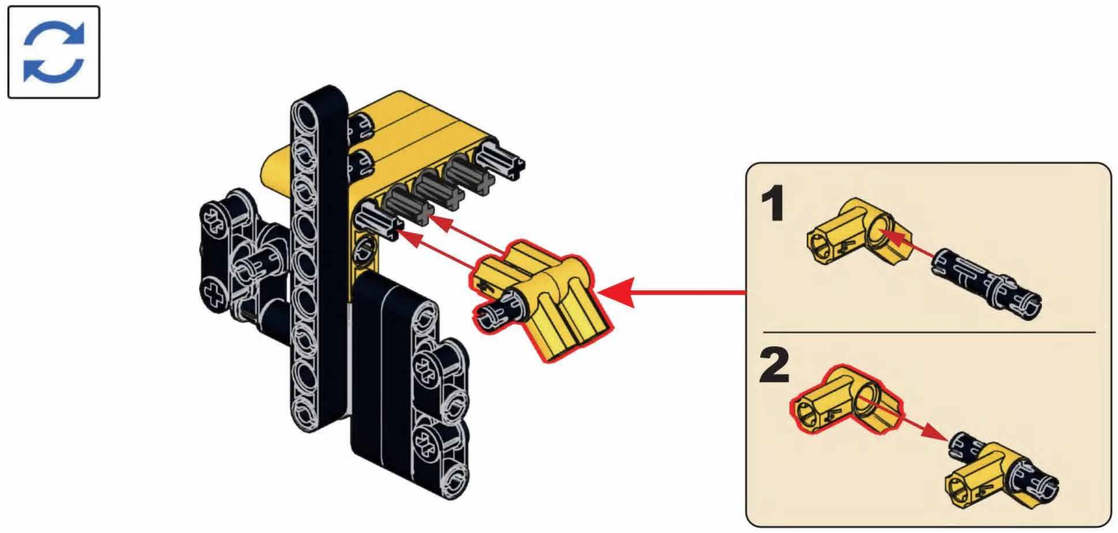

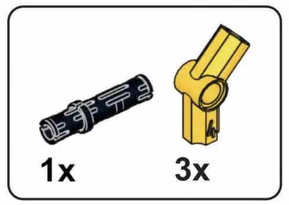

C38

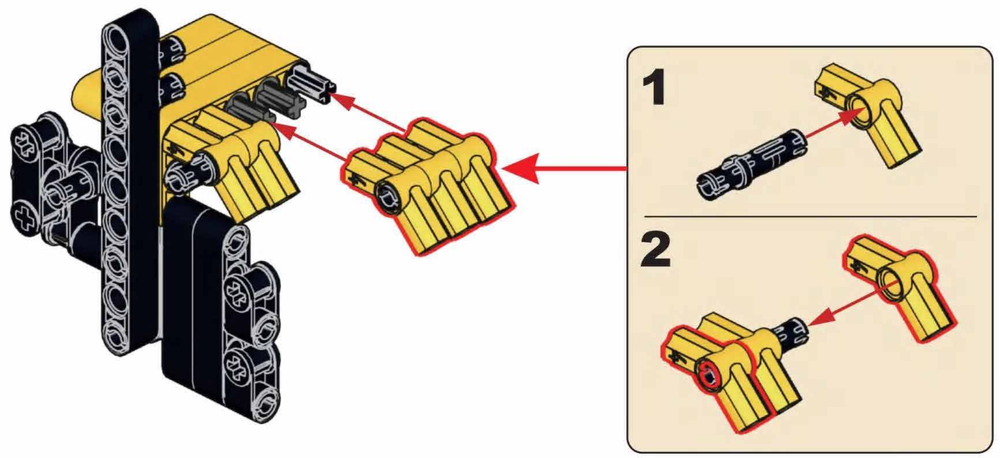

C39

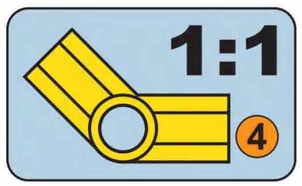

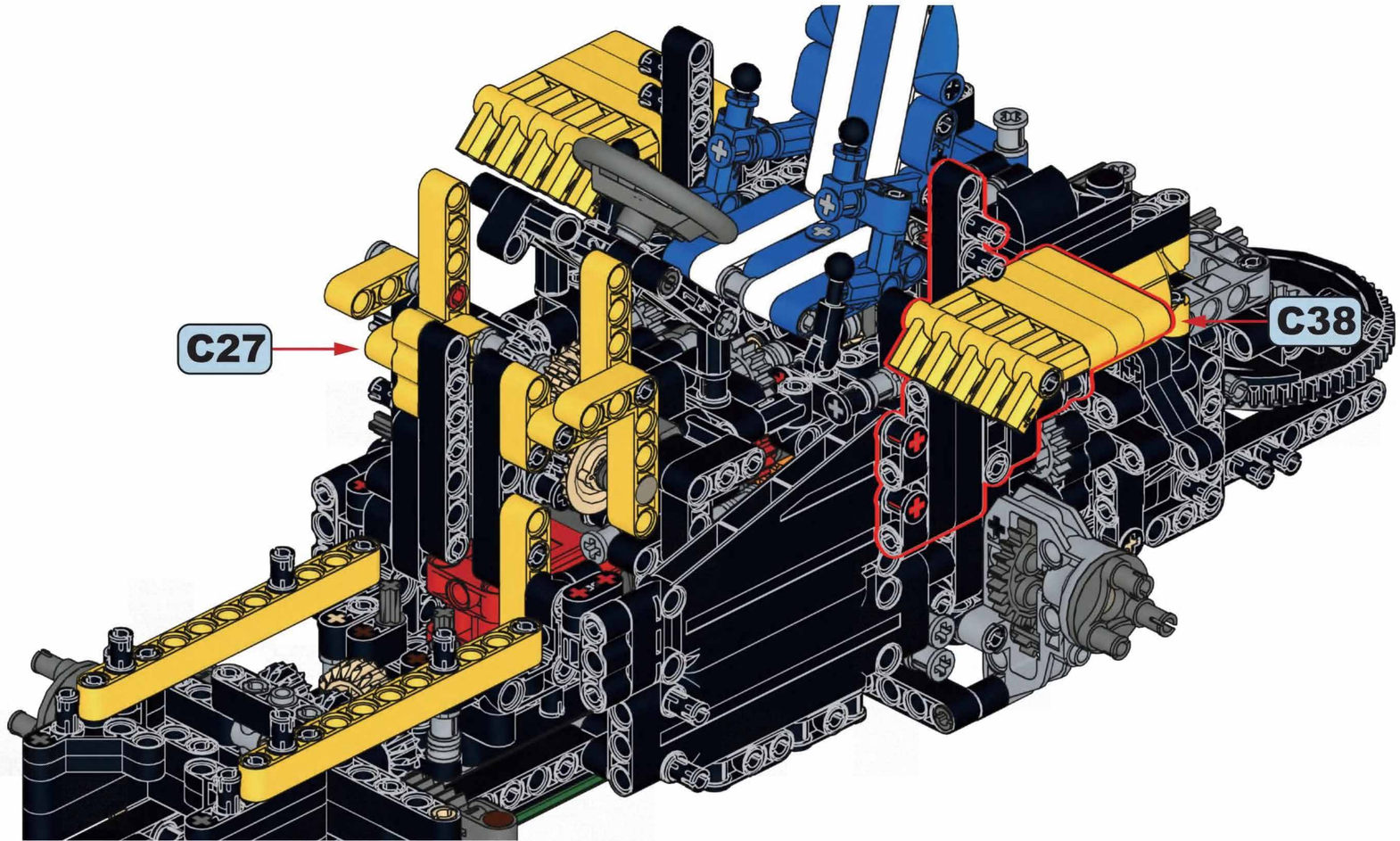

C40

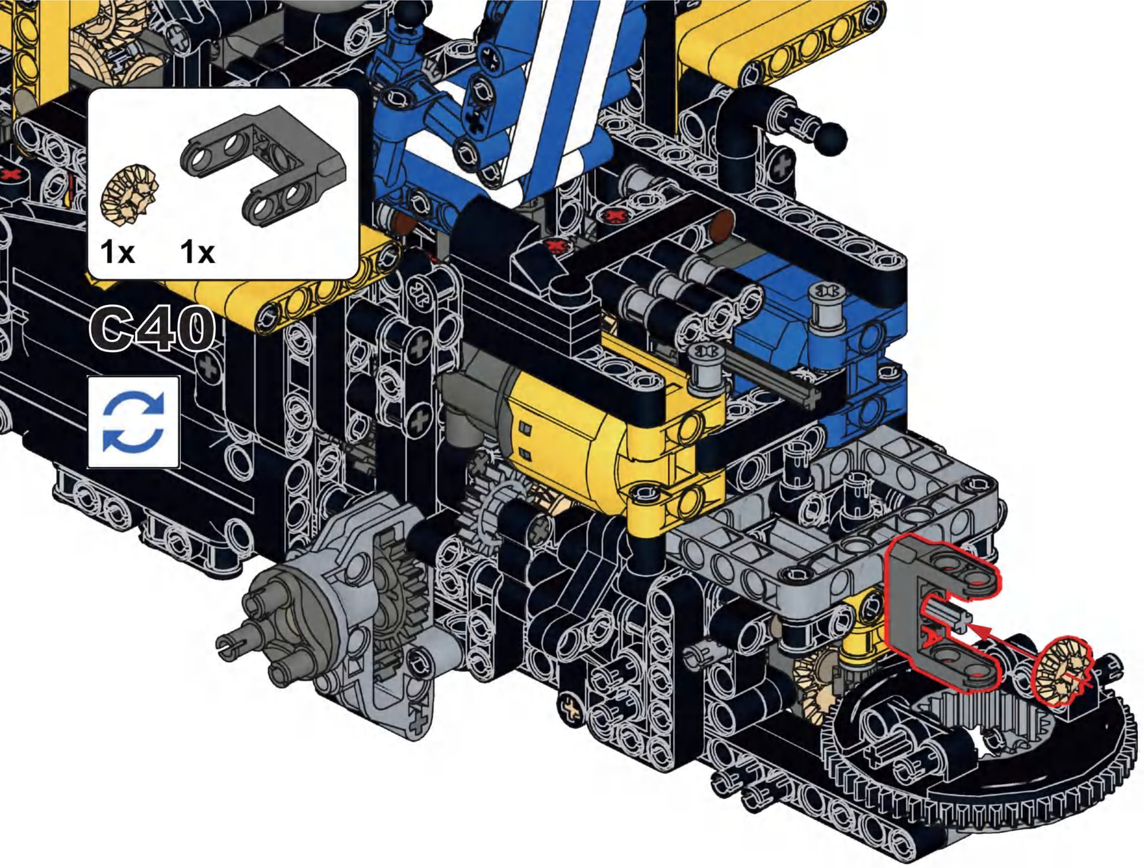

C41

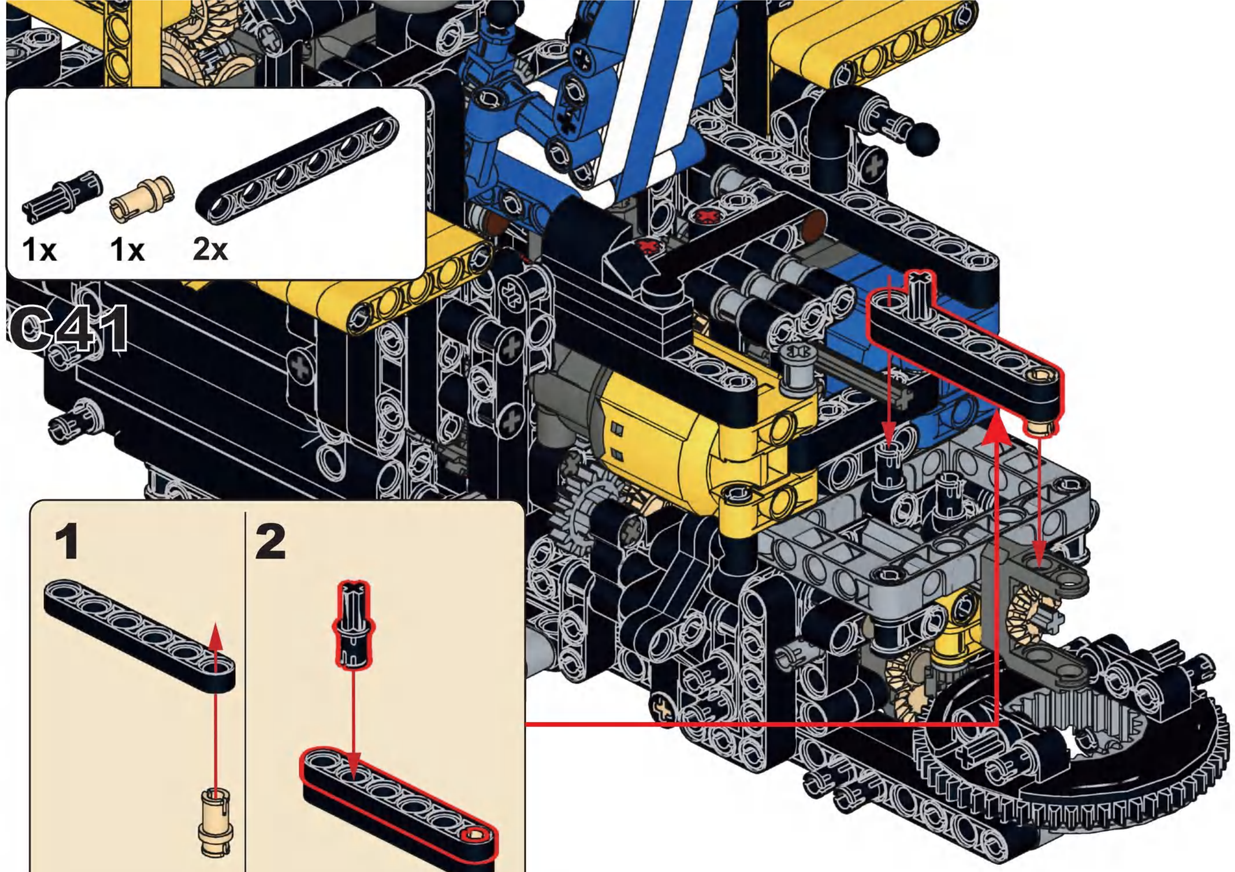

C42

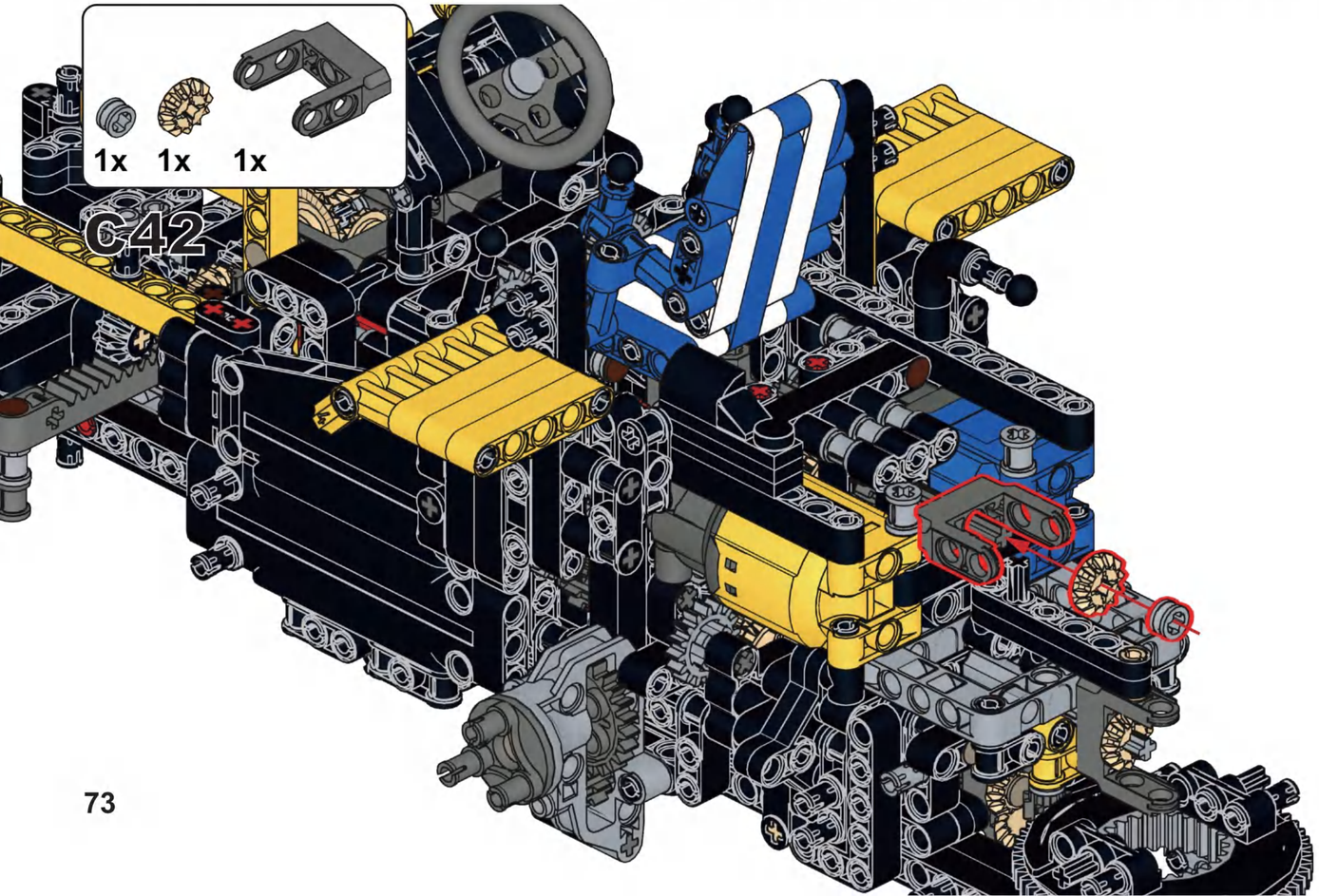

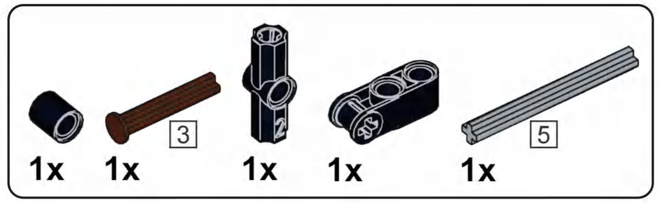

C43

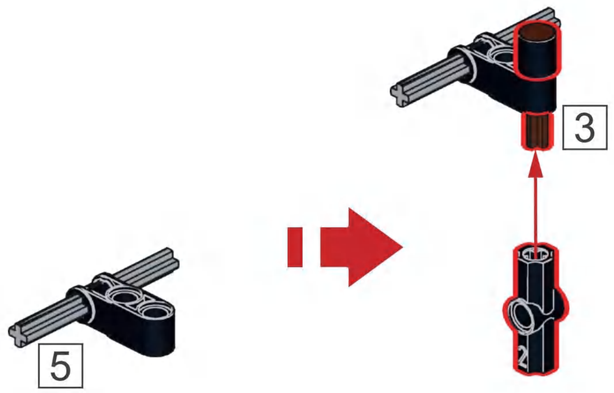

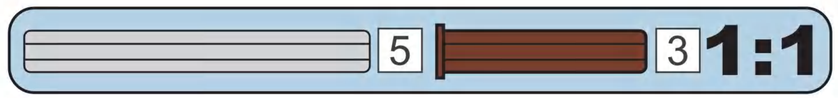

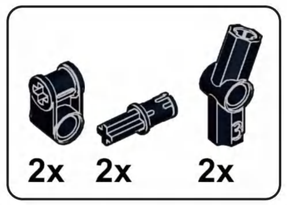

C44

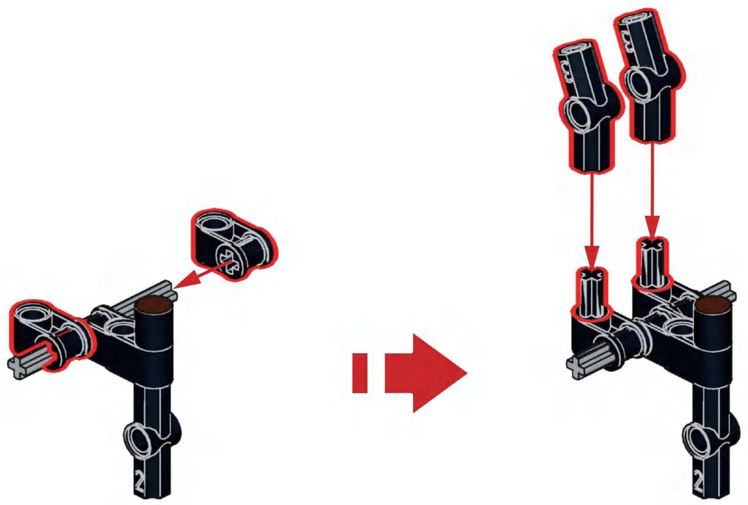

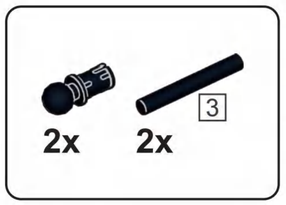

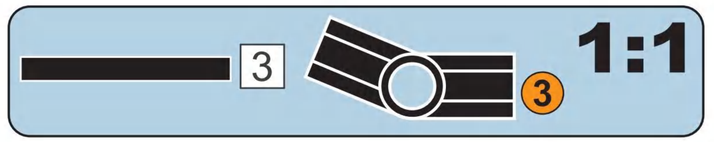

C45

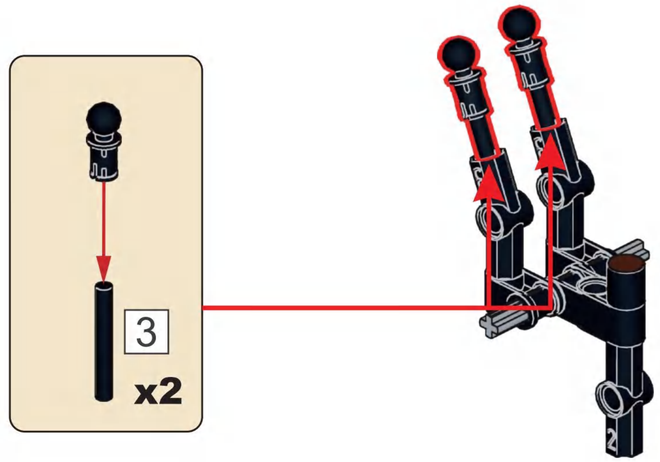

C46

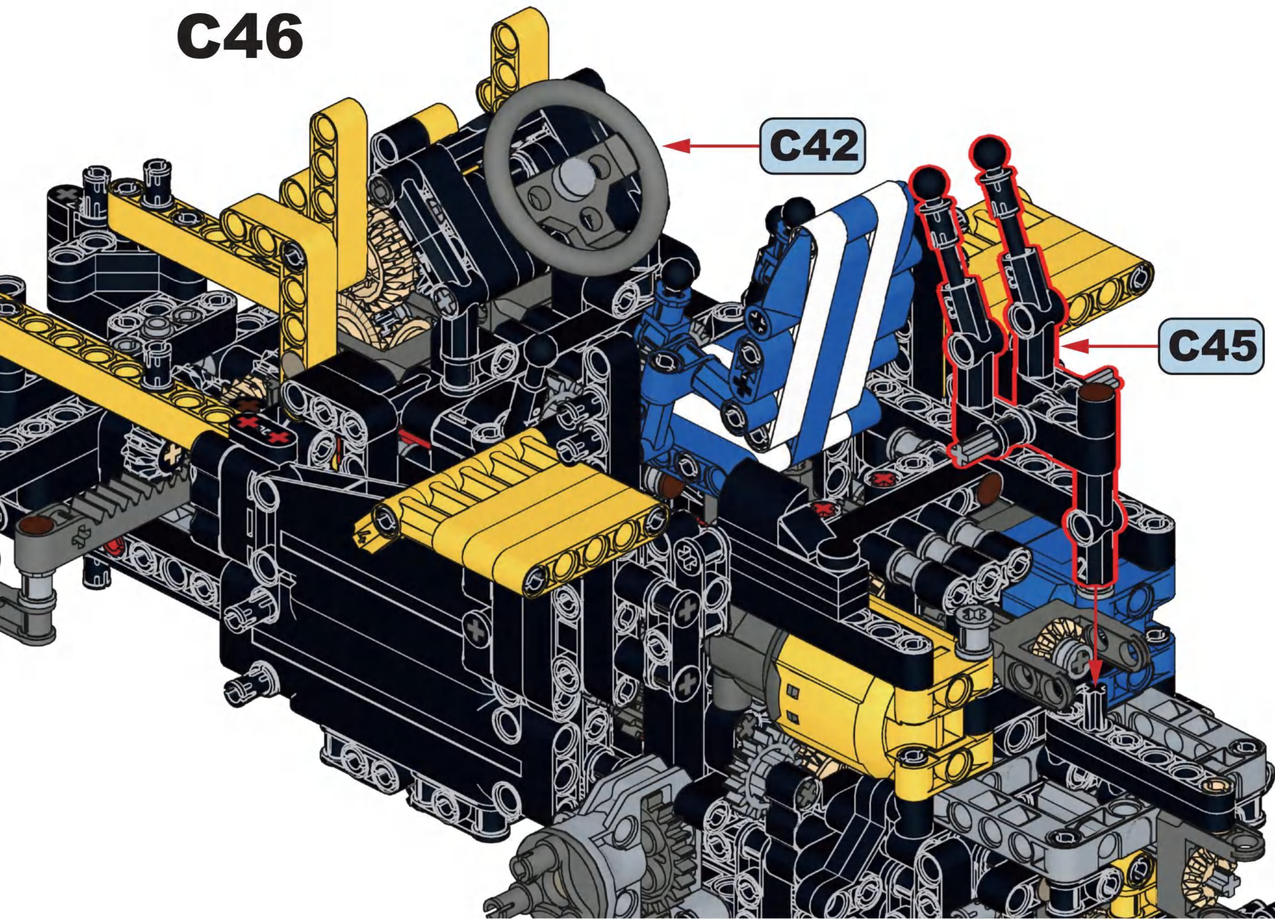

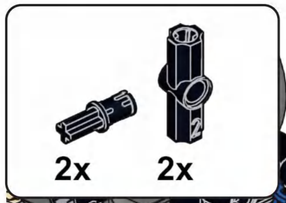

C47

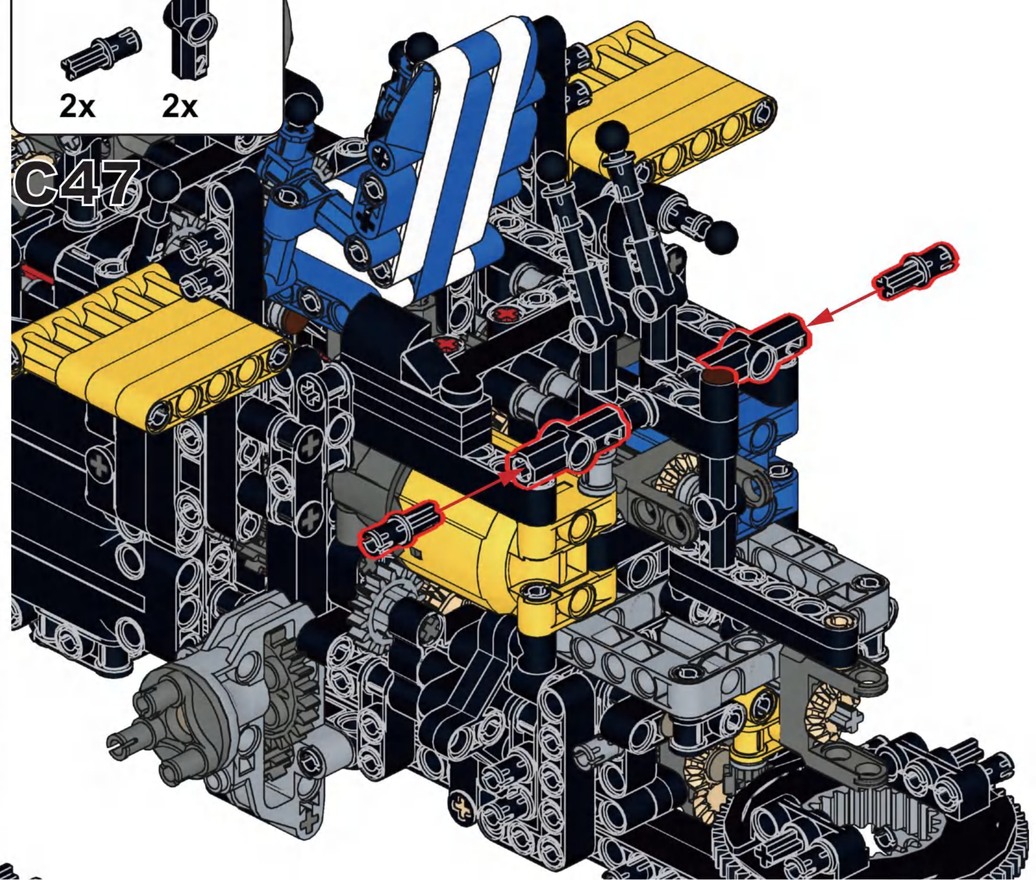

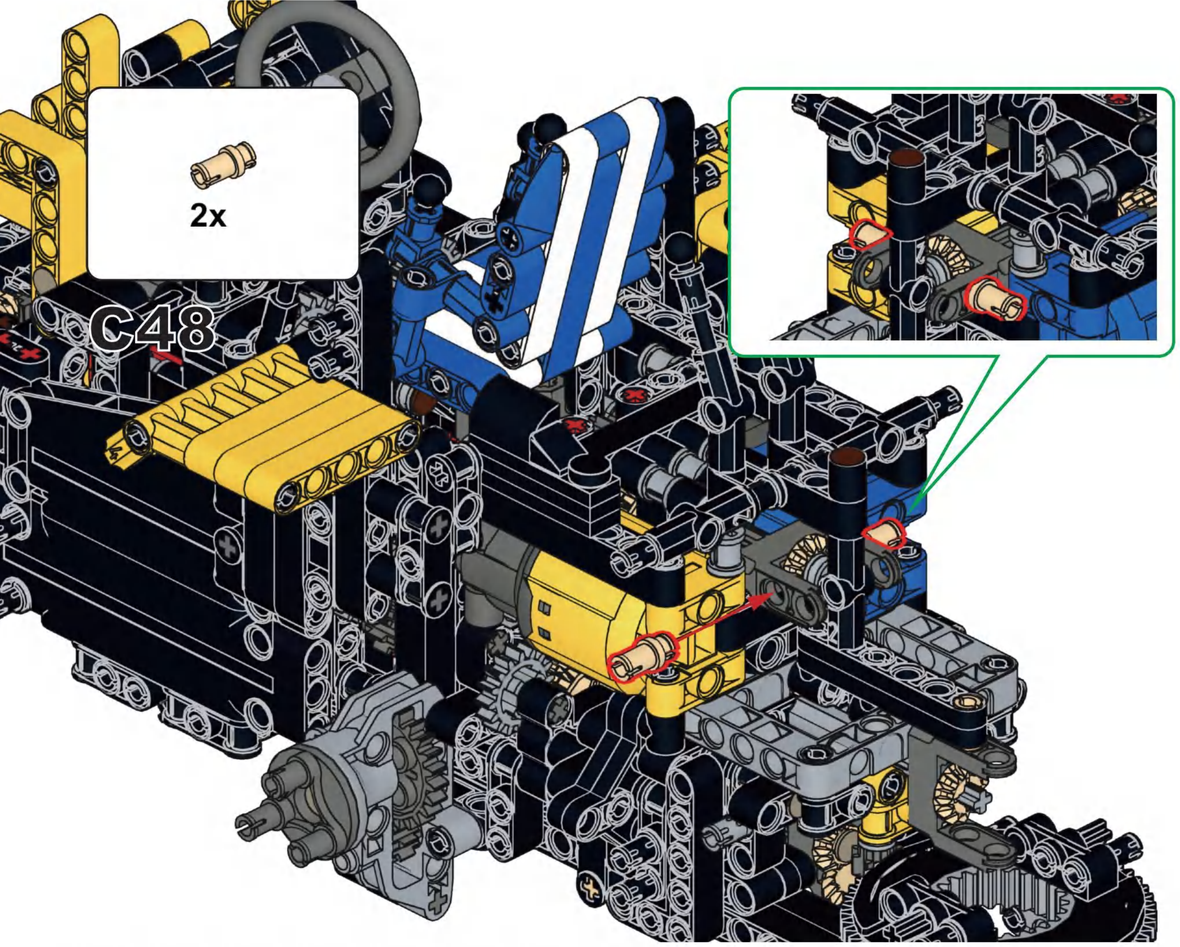

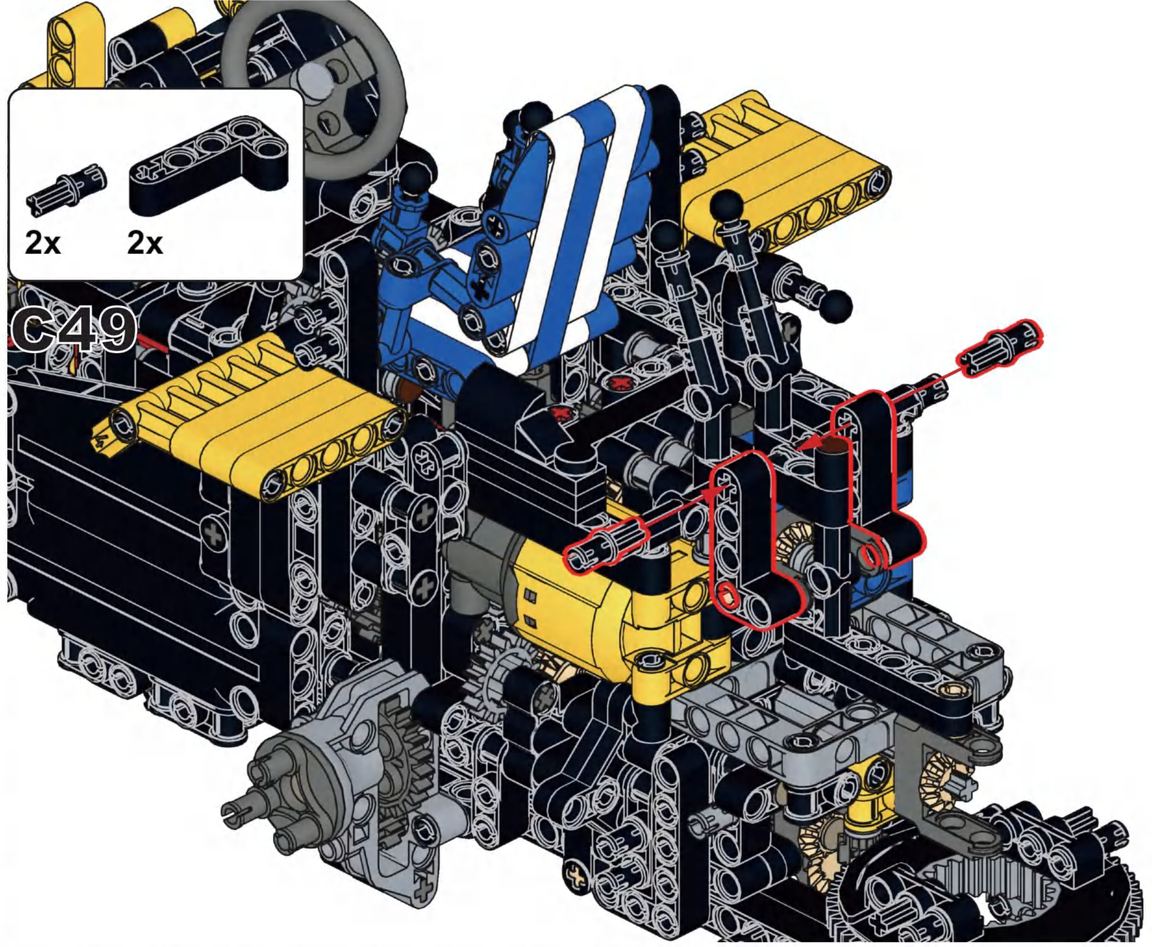

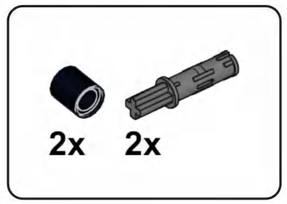

C50

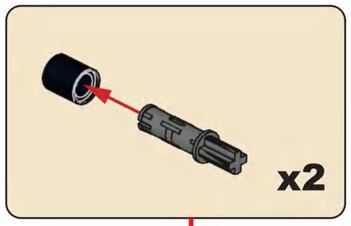

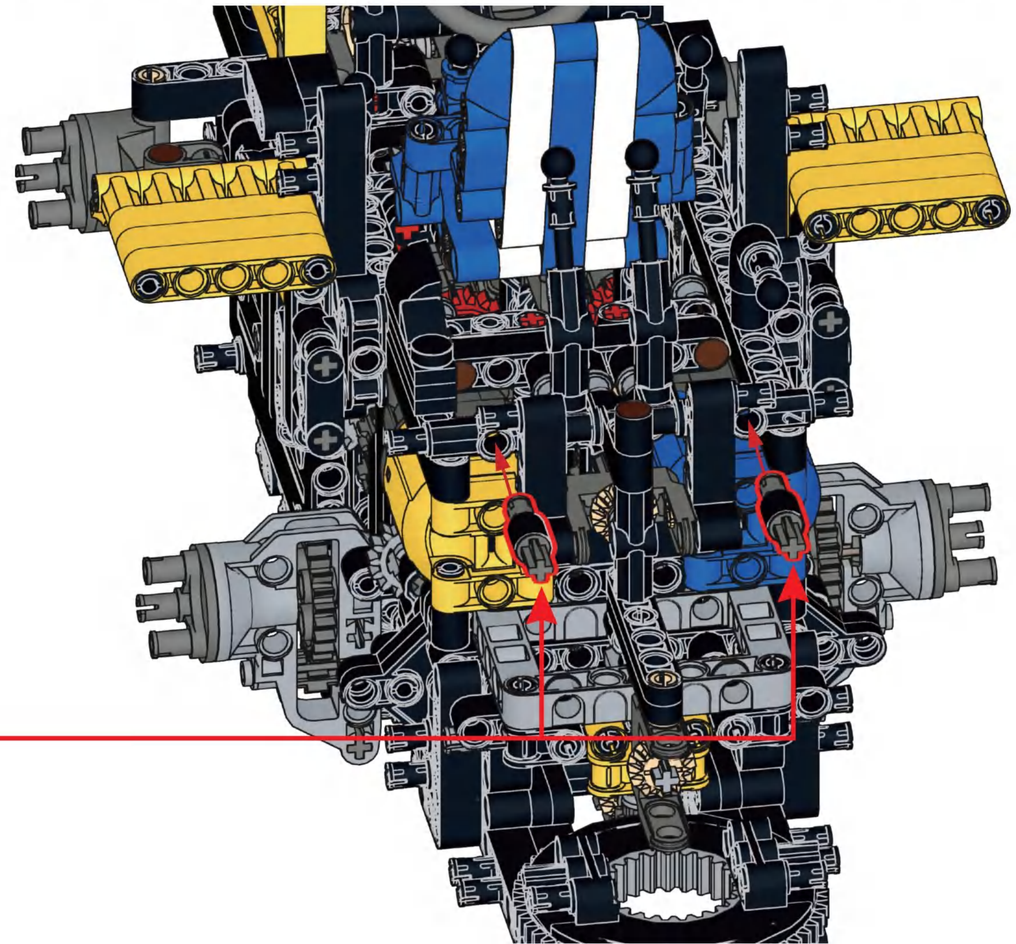

2x

C51

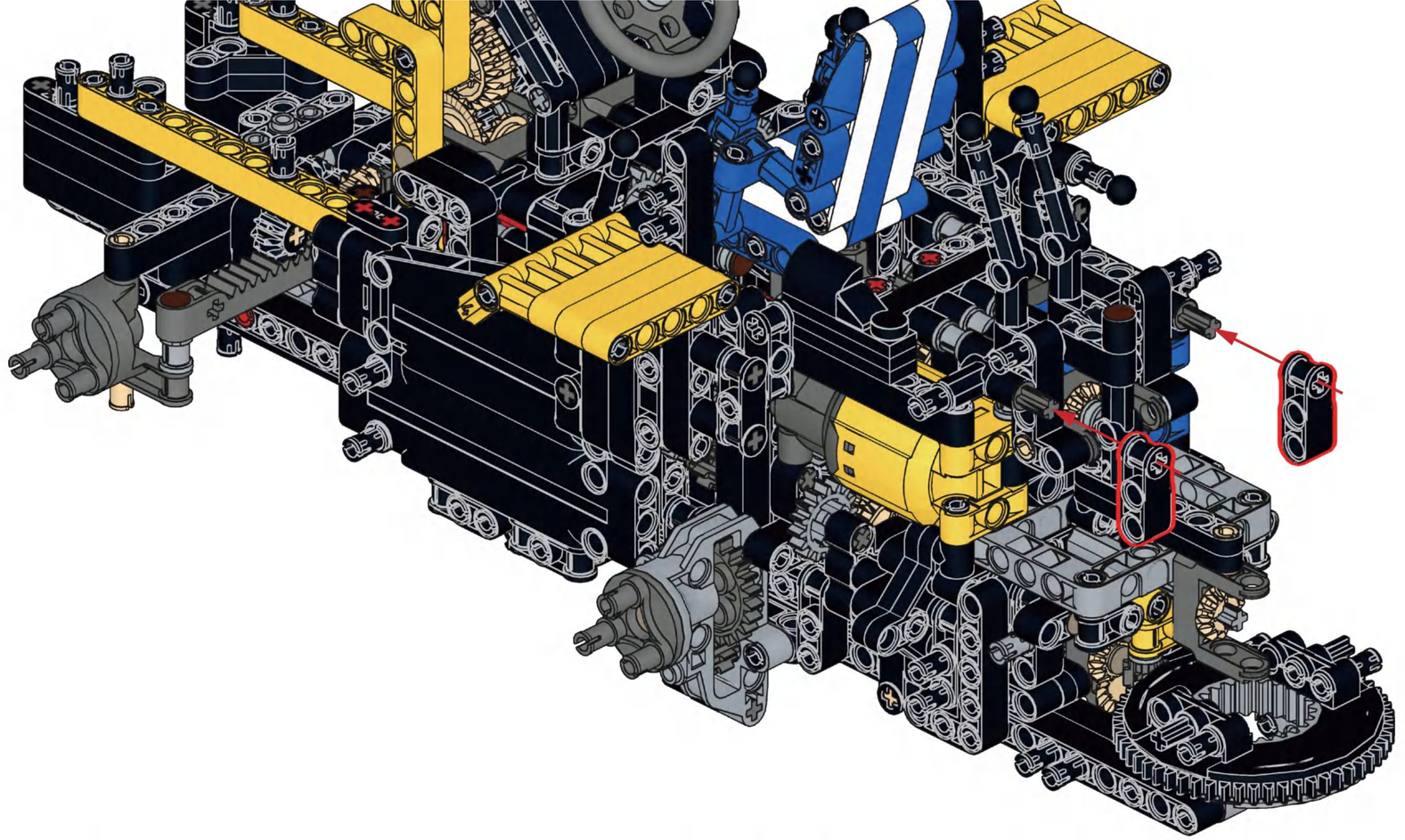

2x 4x

C52

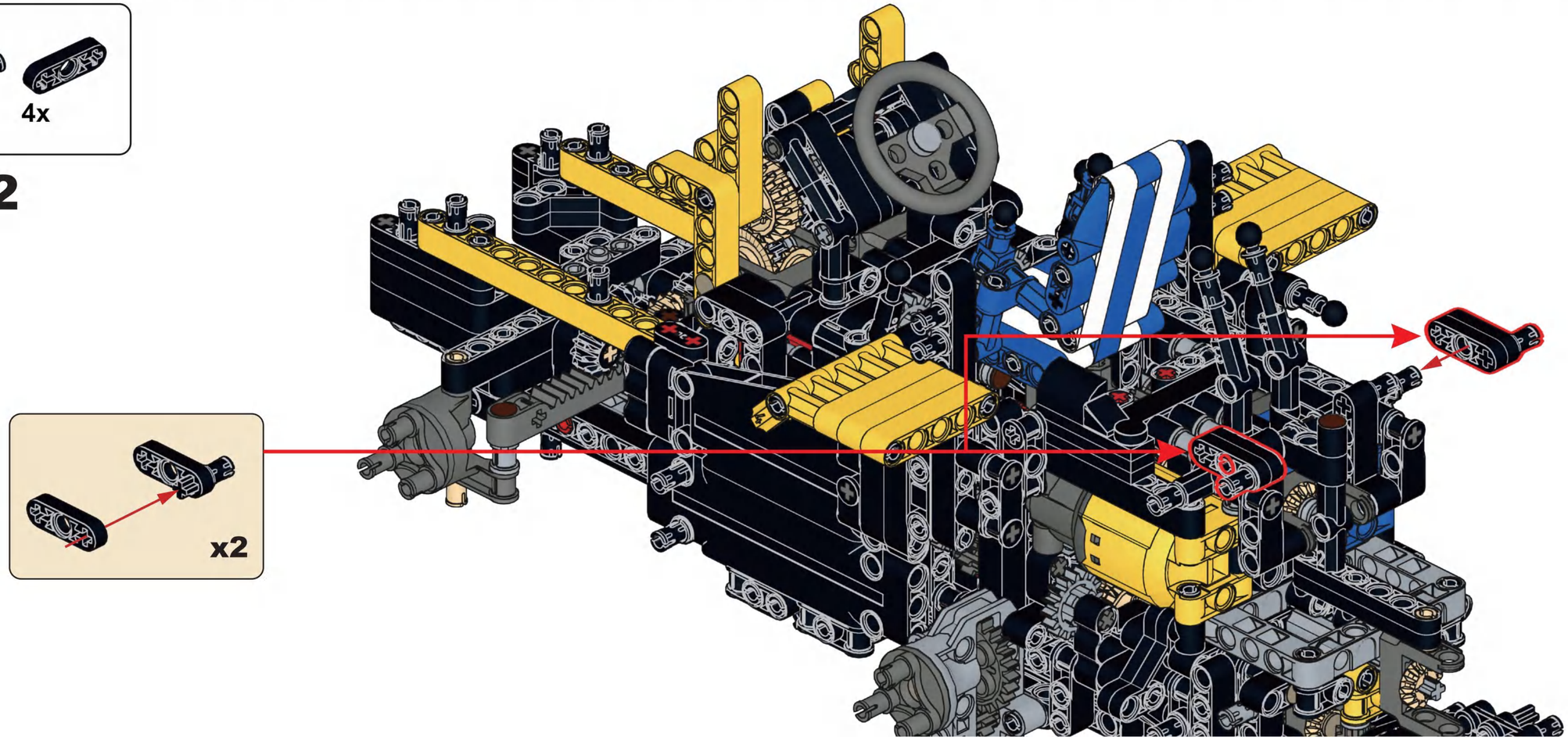

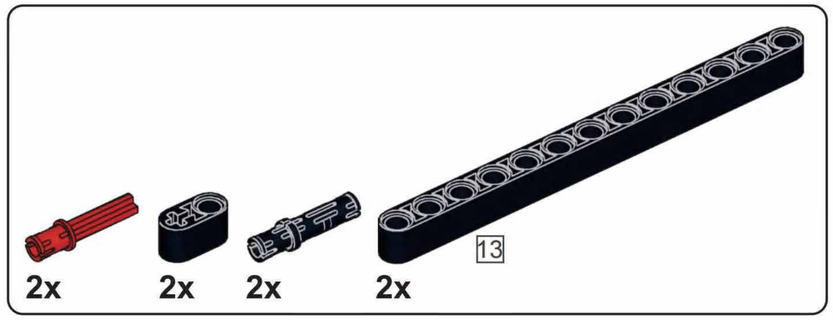

C53

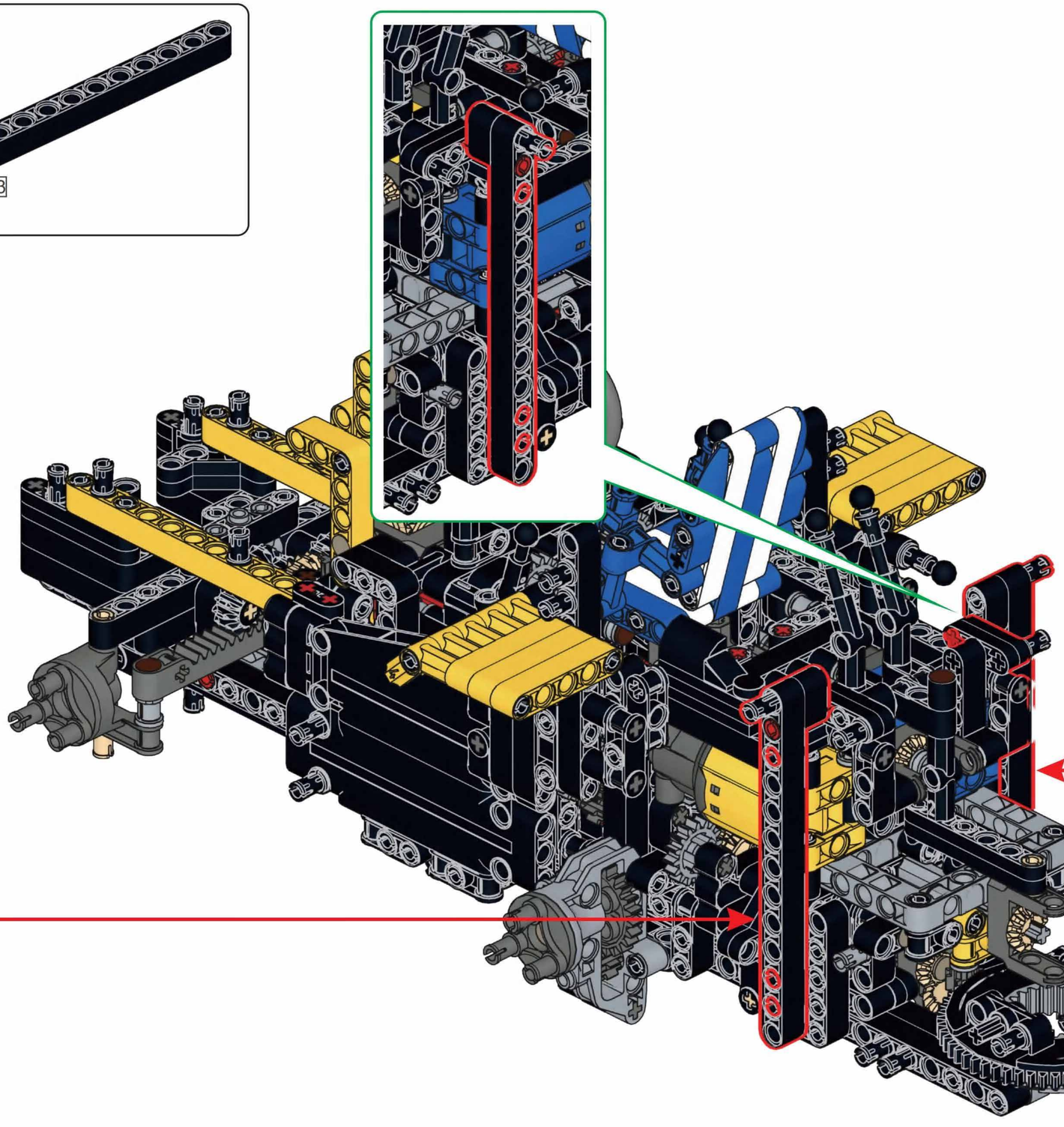

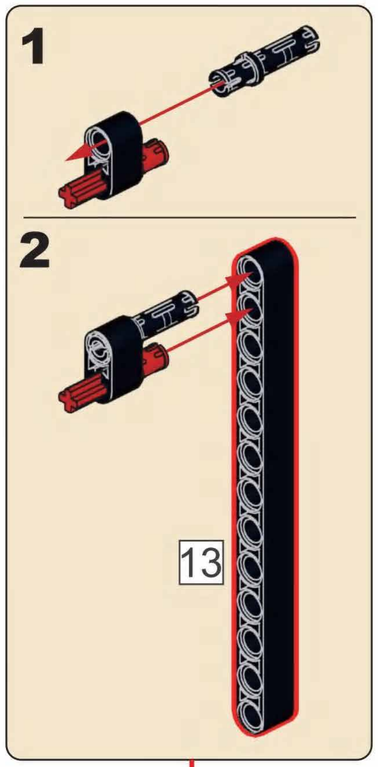

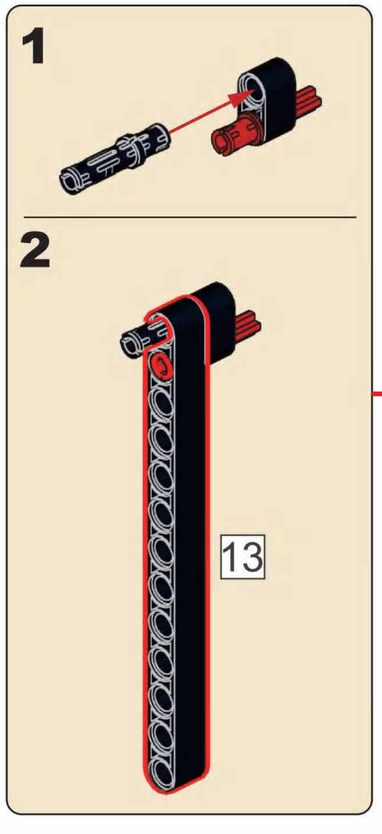

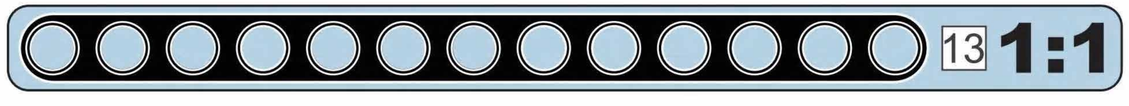

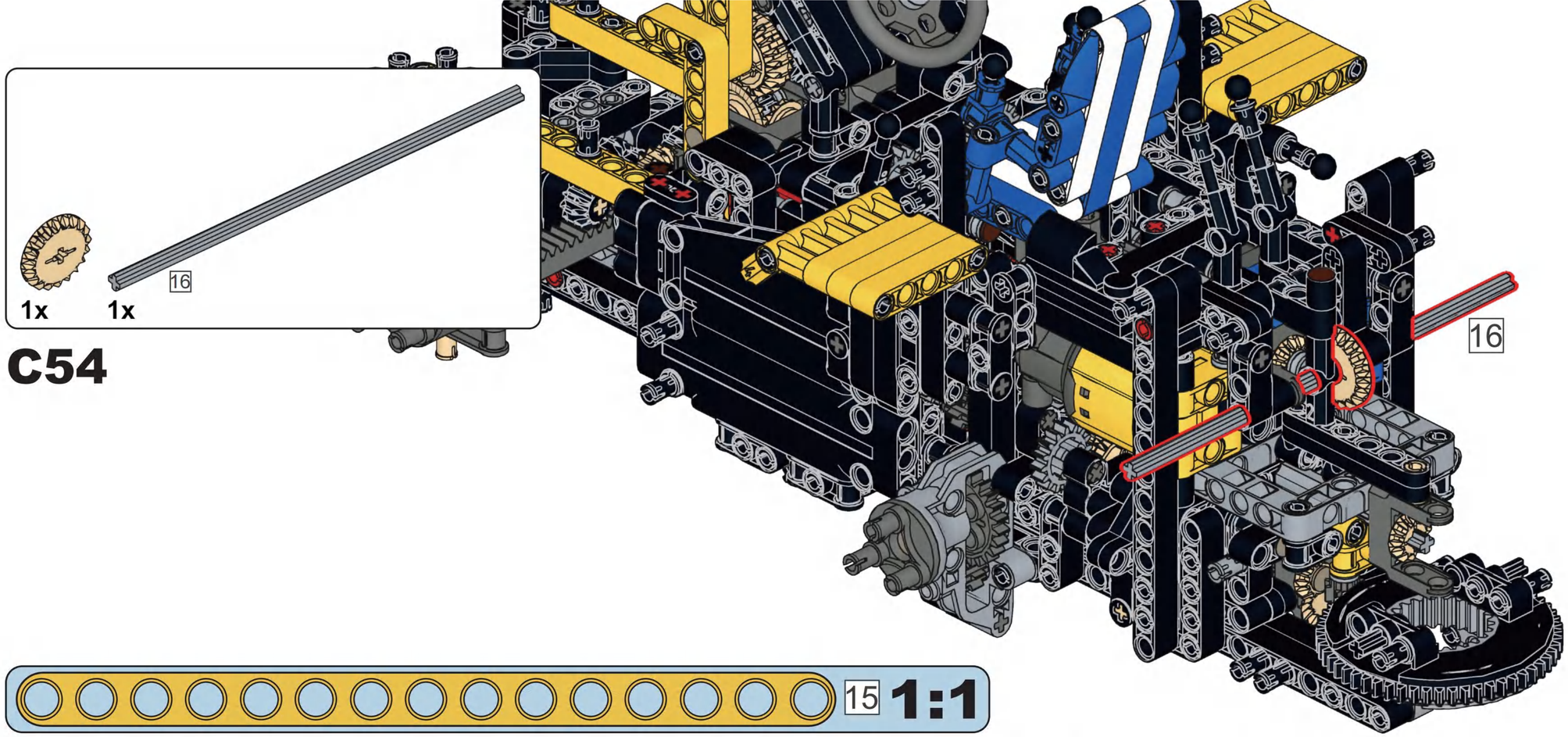

C54

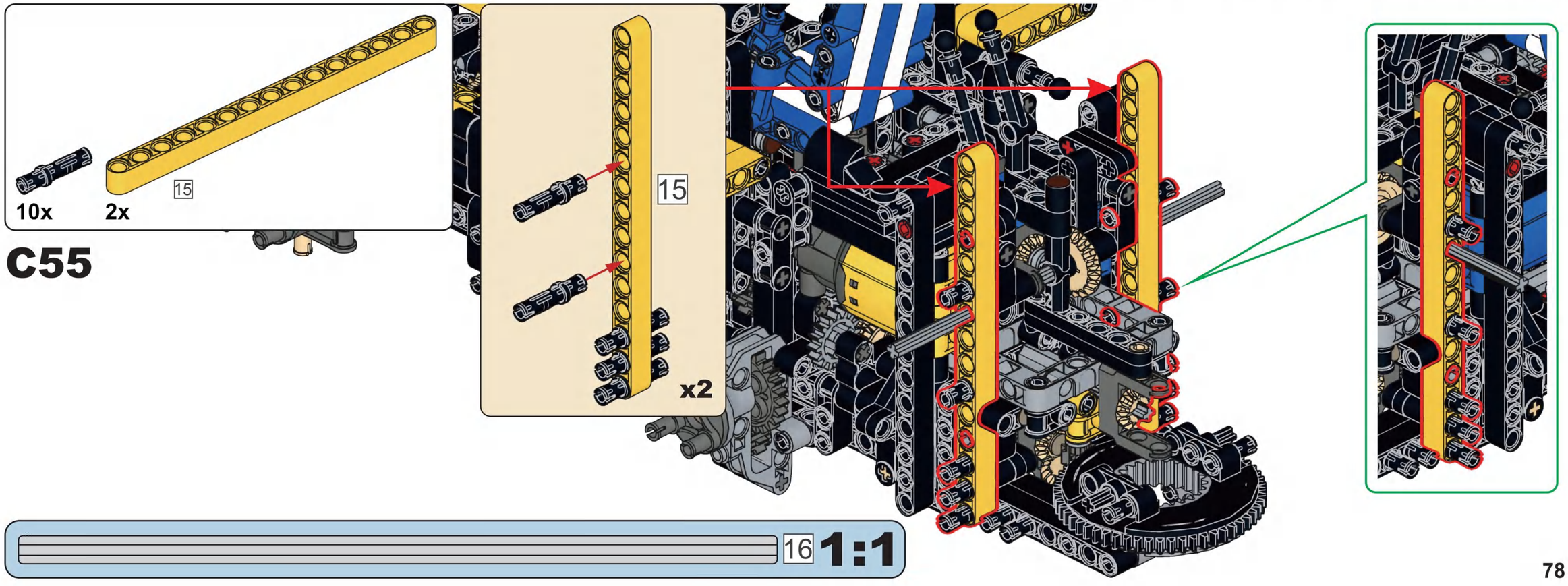

C55

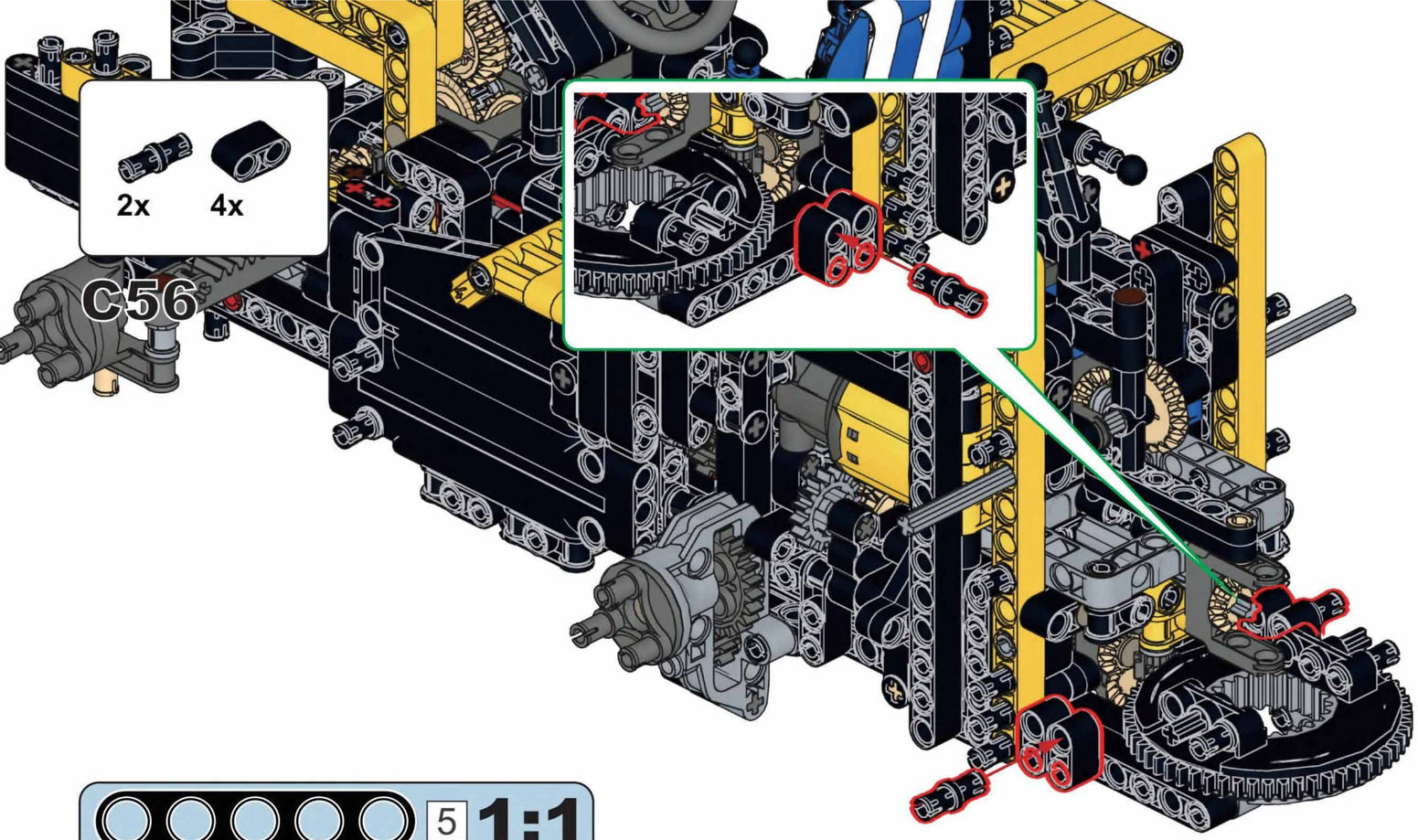

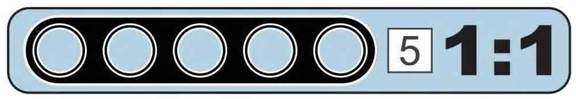

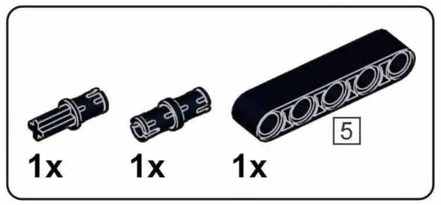

C57

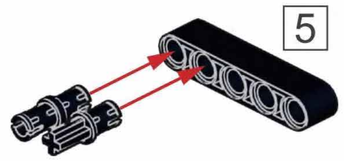

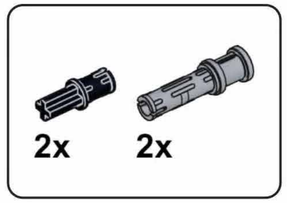

C58

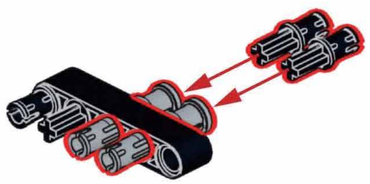

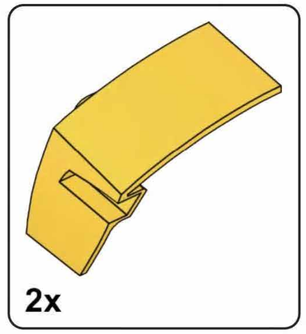

C59

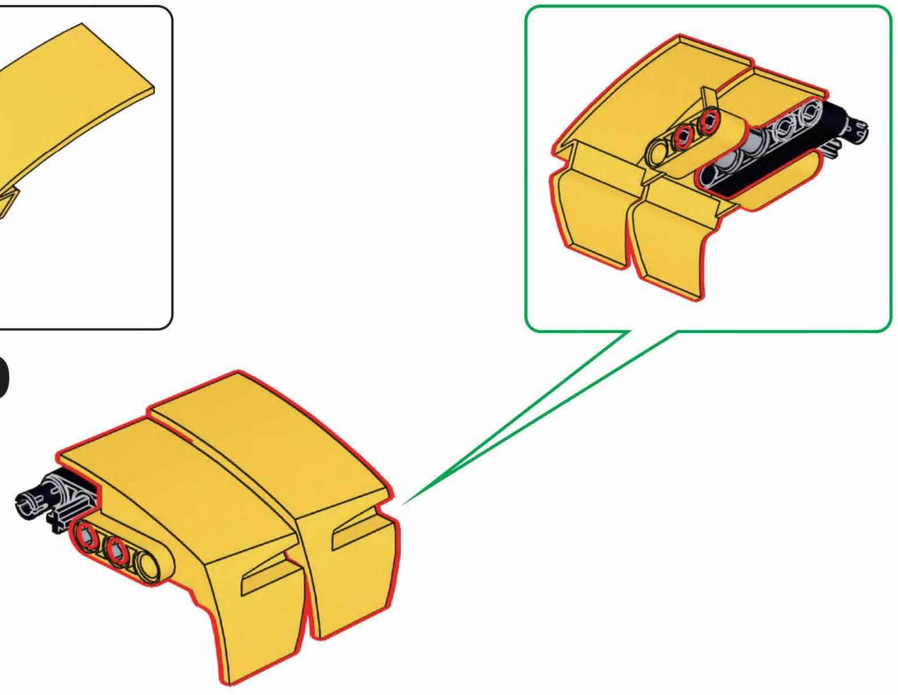

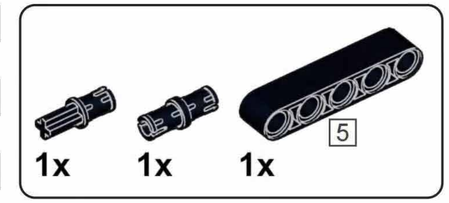

C60

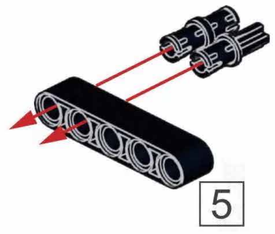

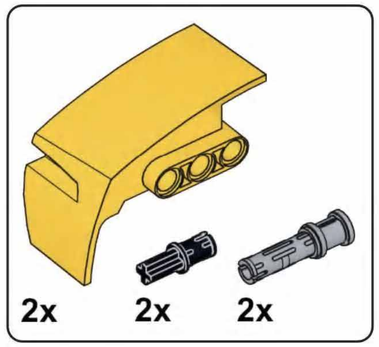

C61

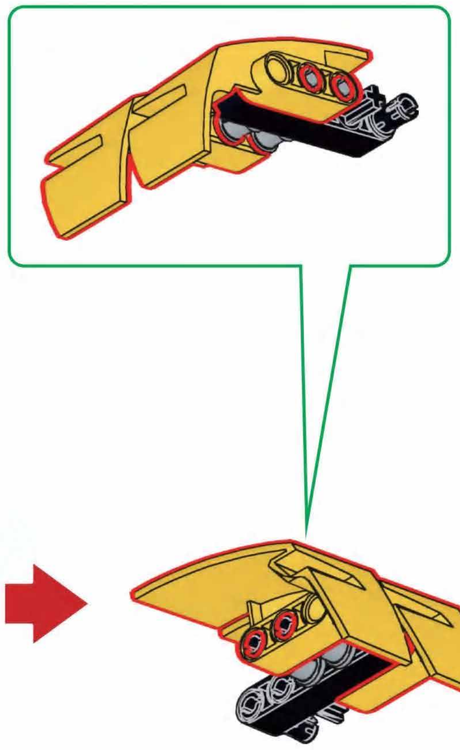

C62

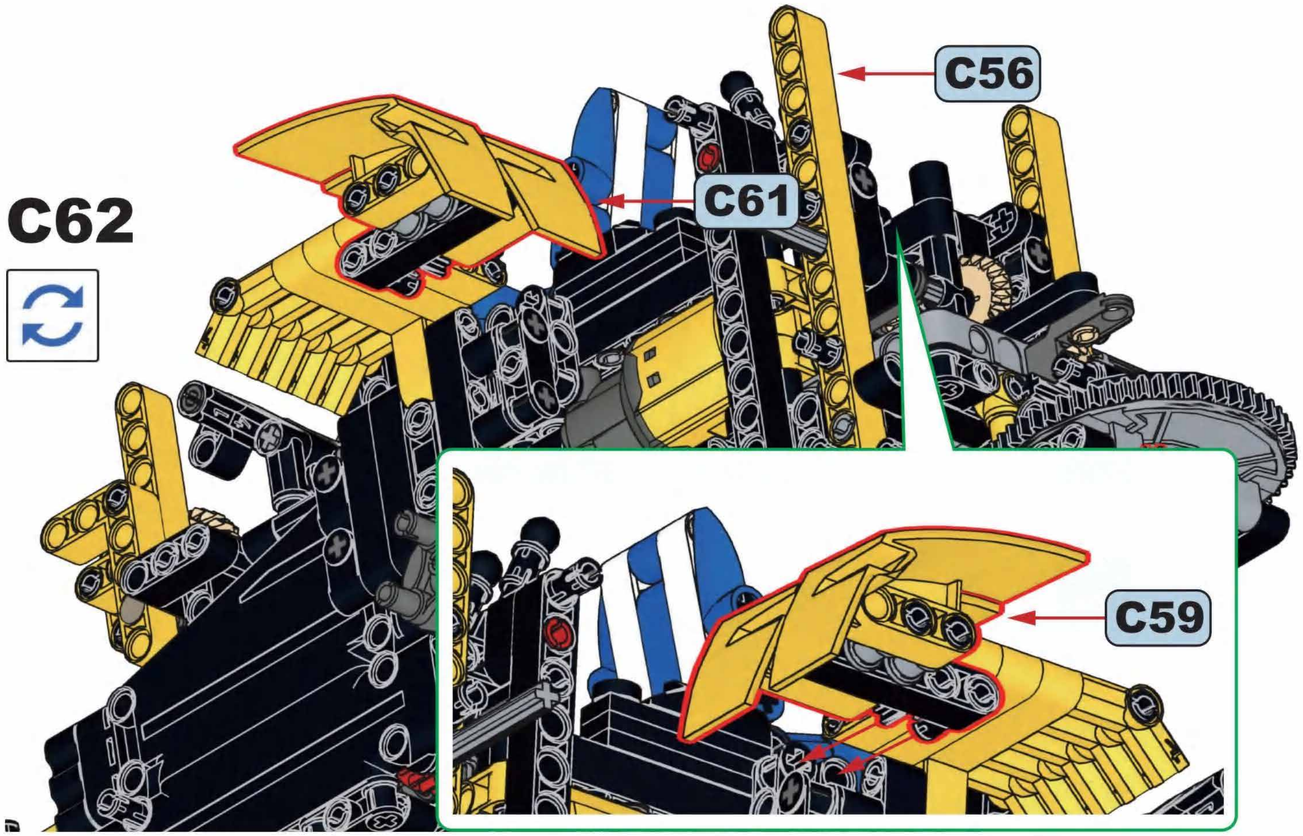

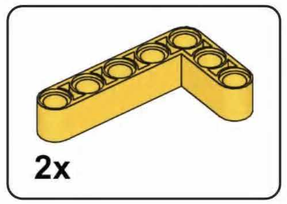

C63

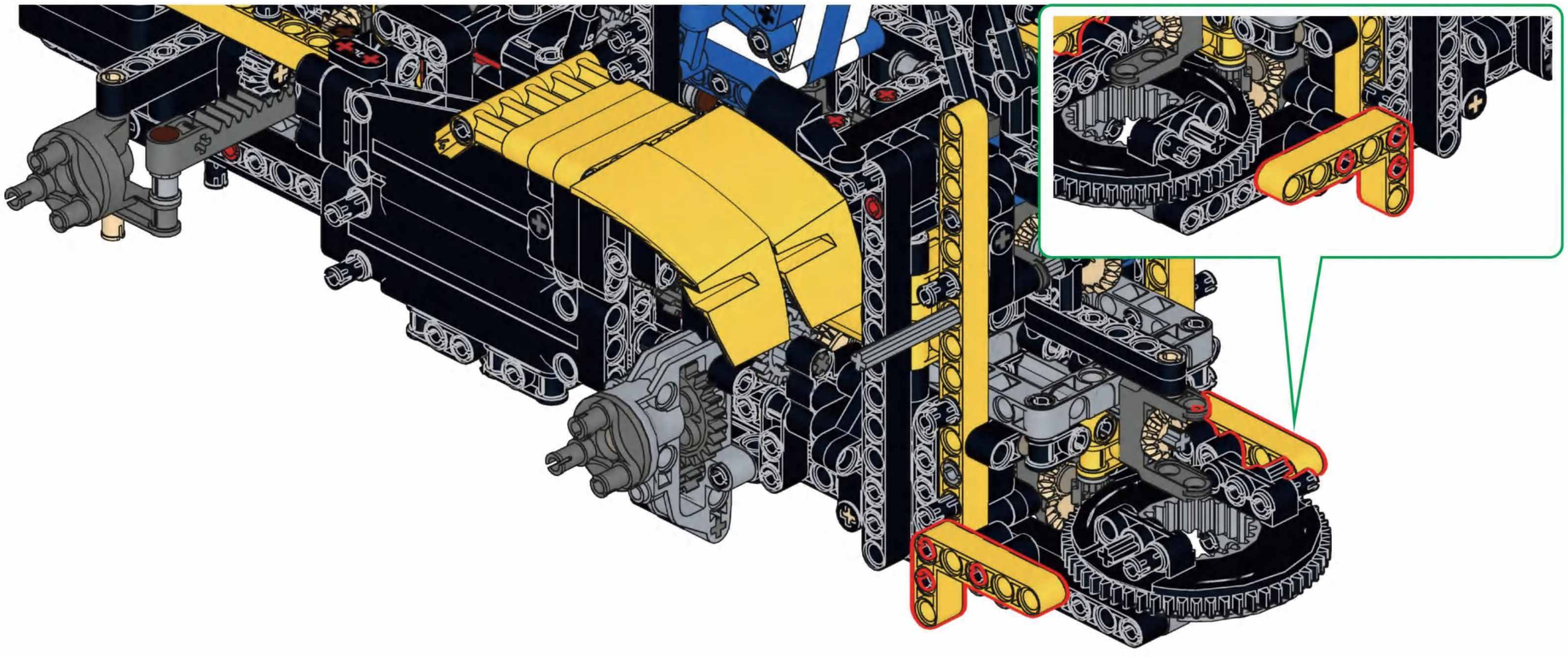

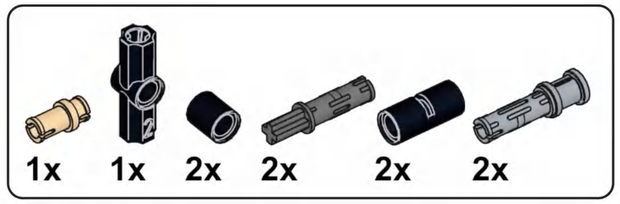

C64

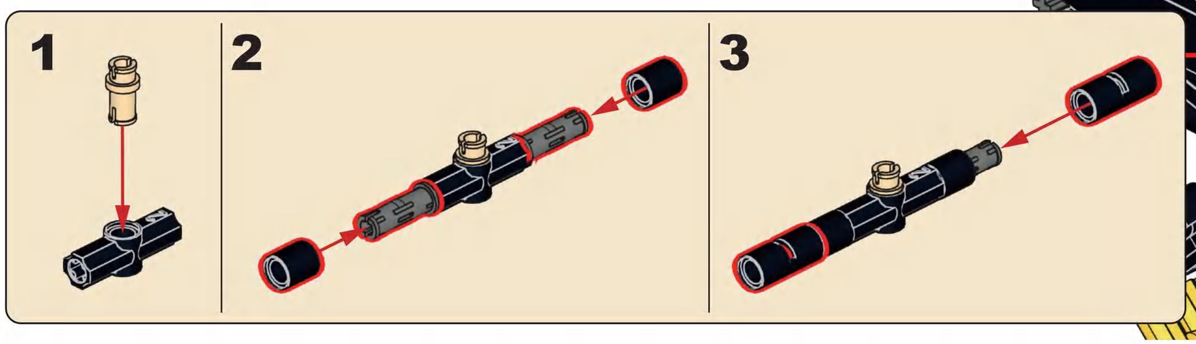

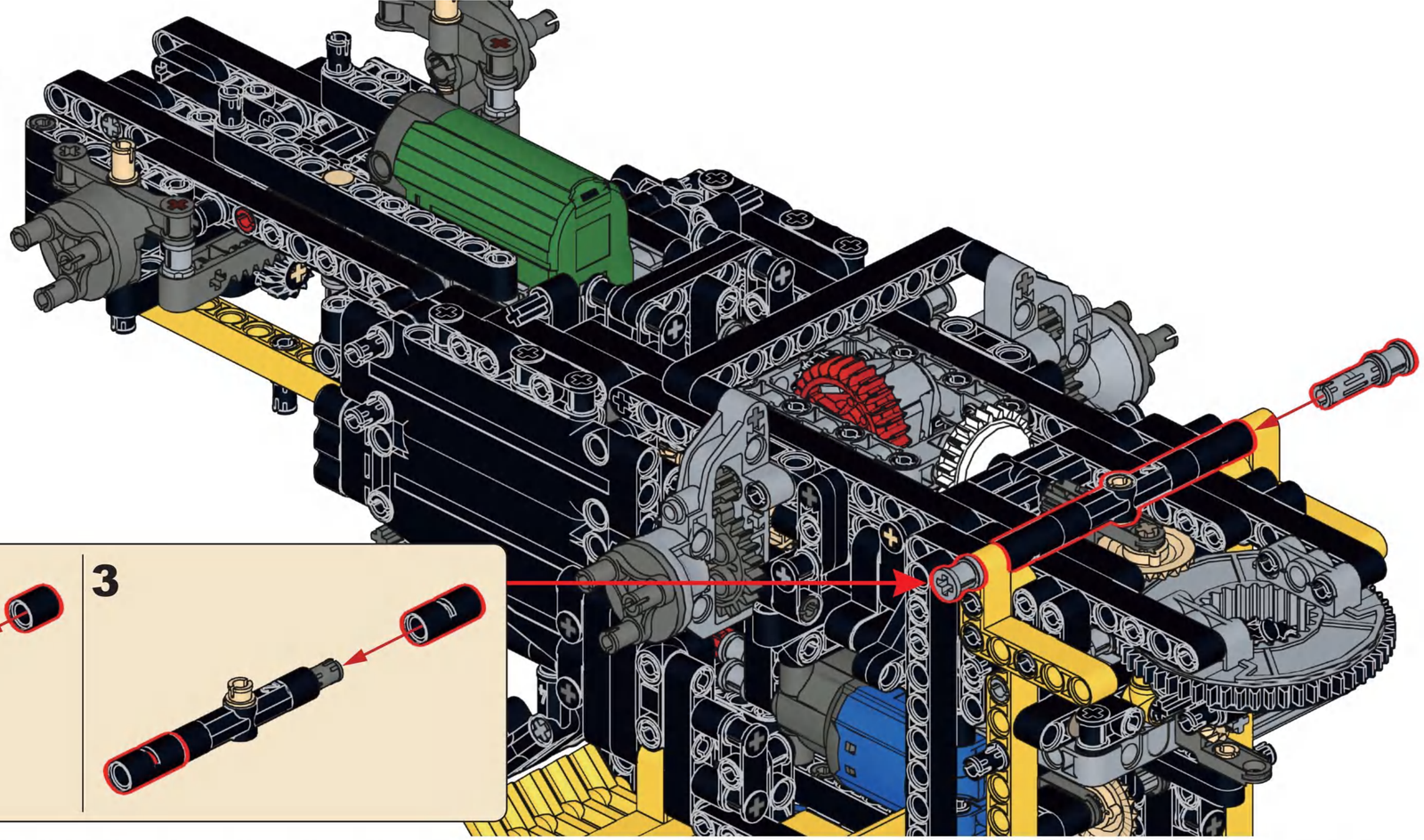

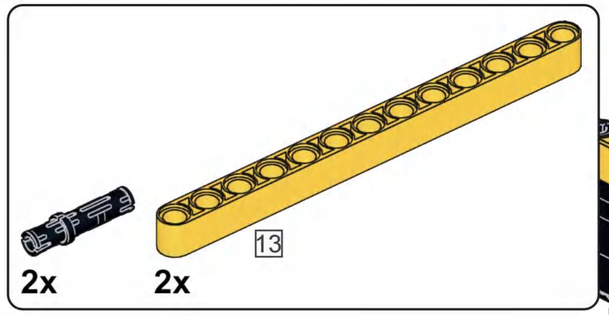

C65

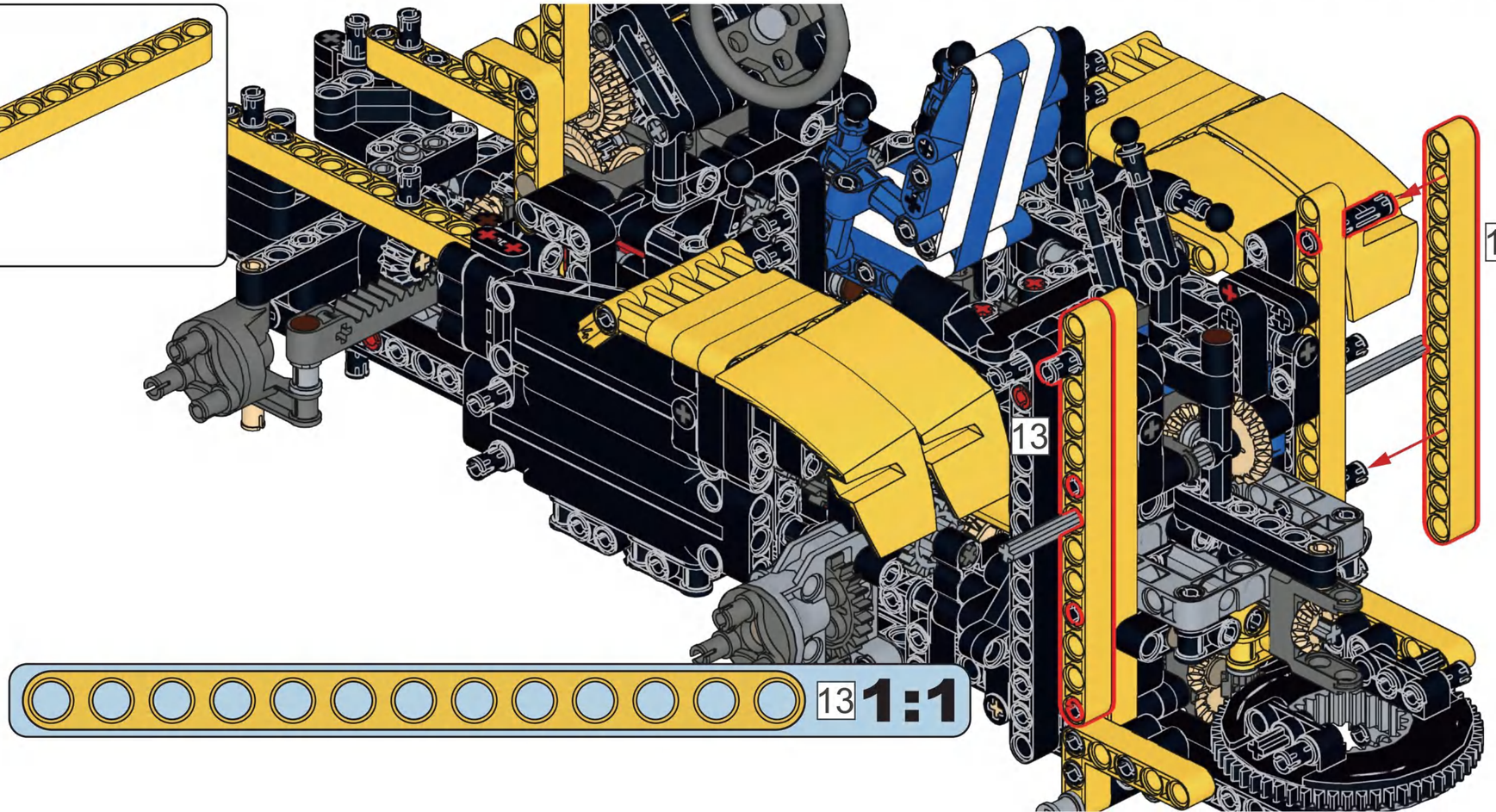

2x

C66

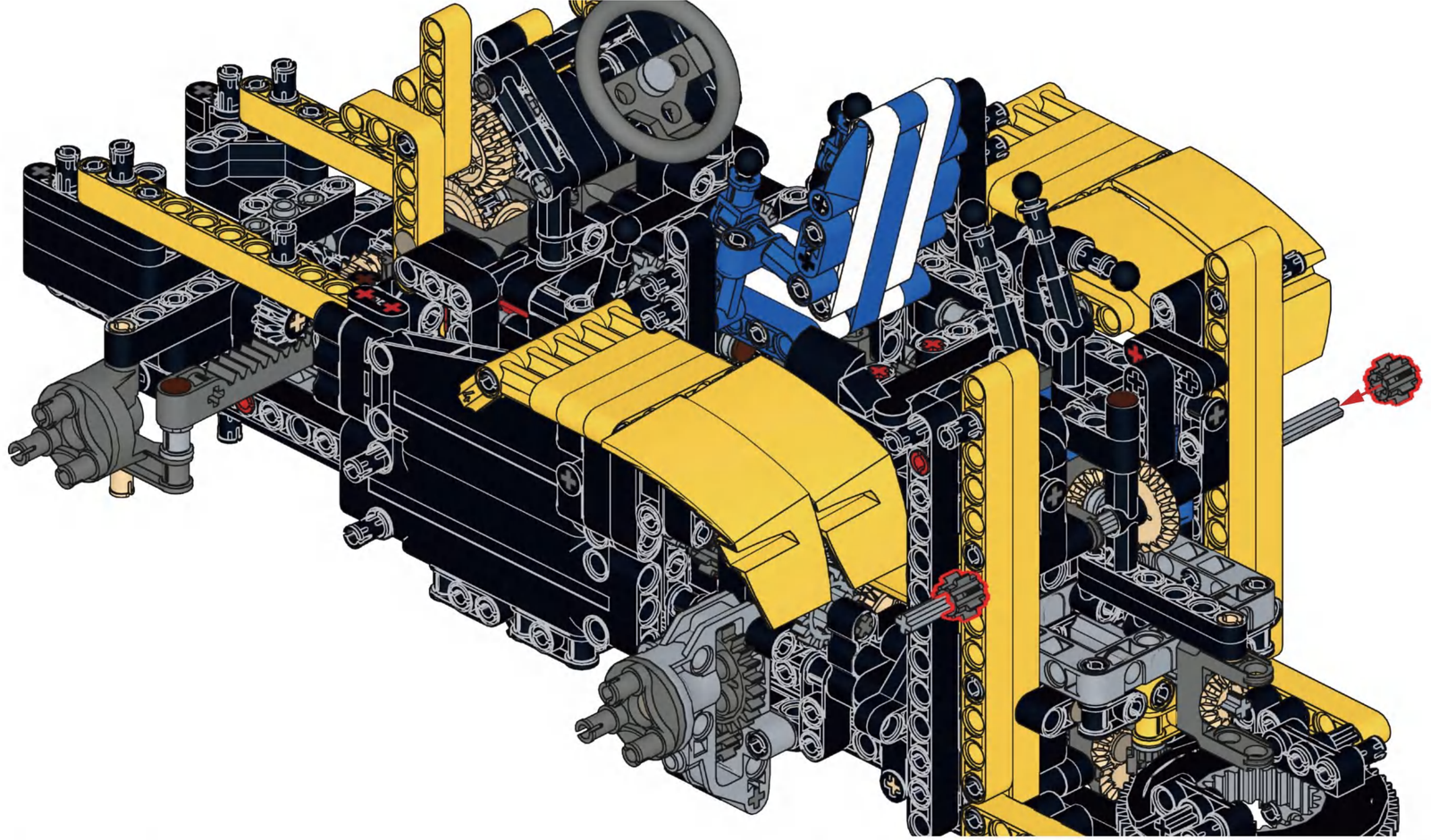

4x 2x

C67

x2

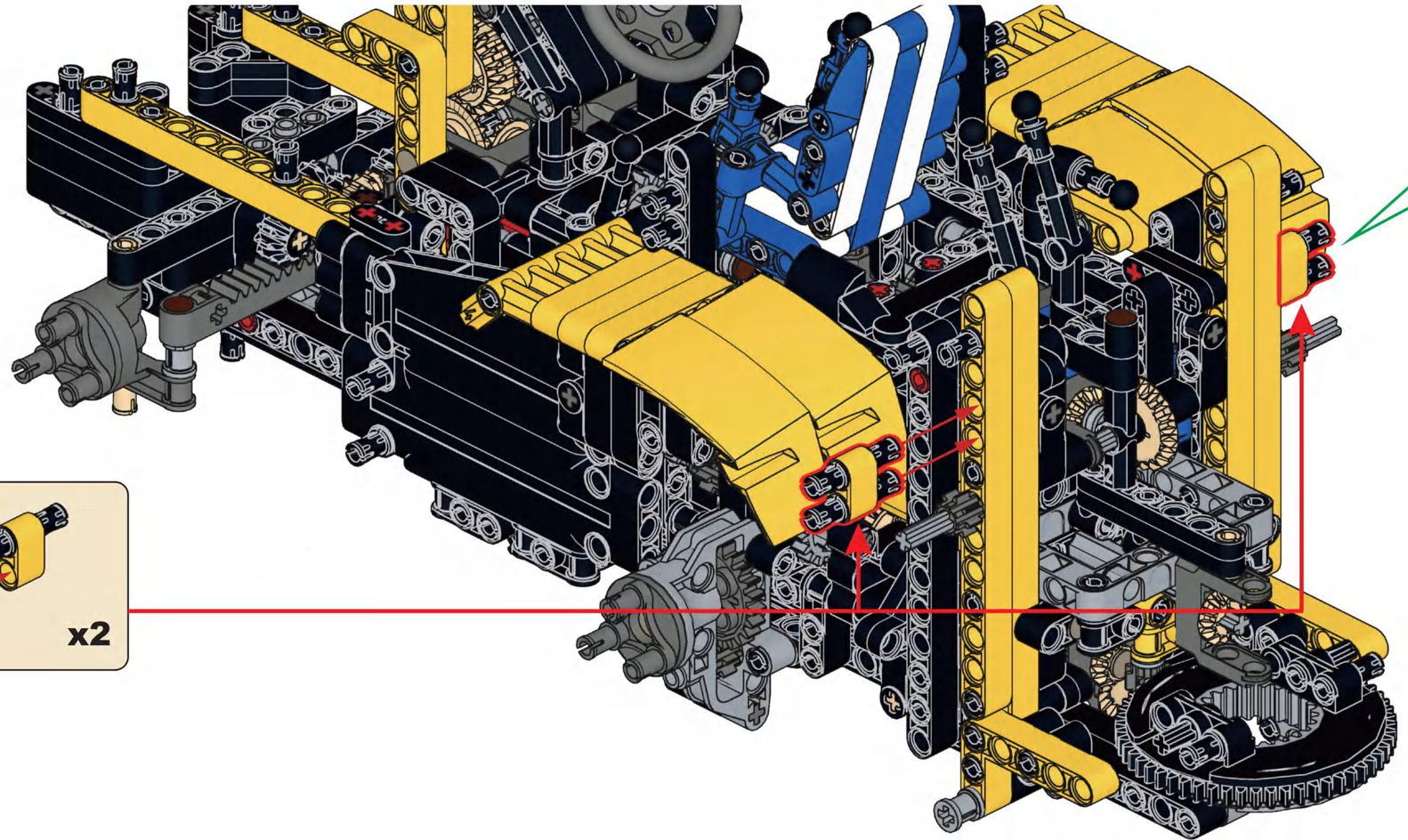

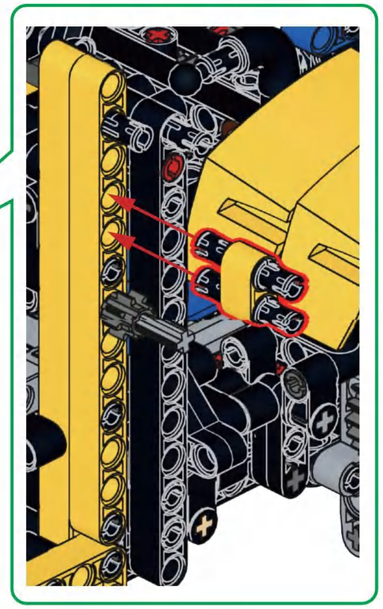

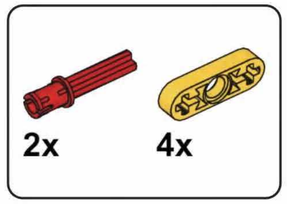

C68

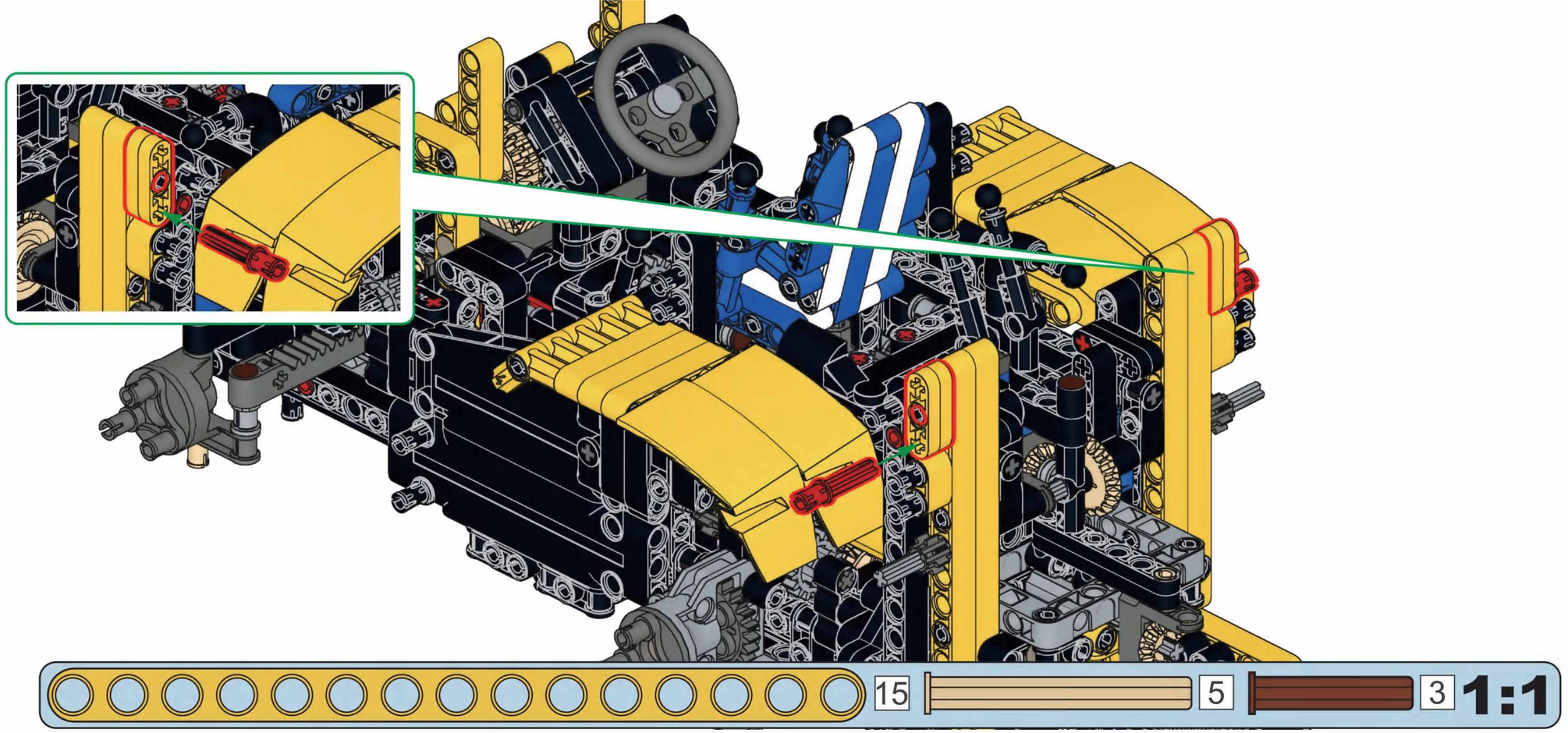

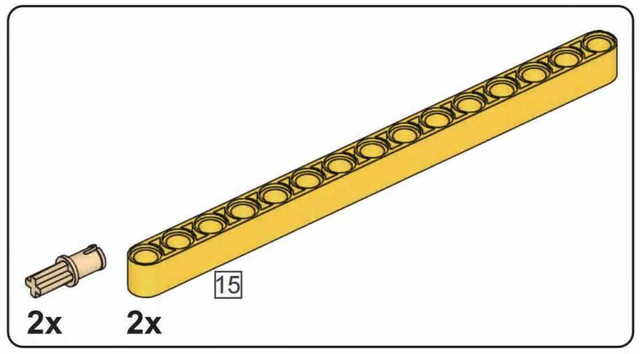

C69

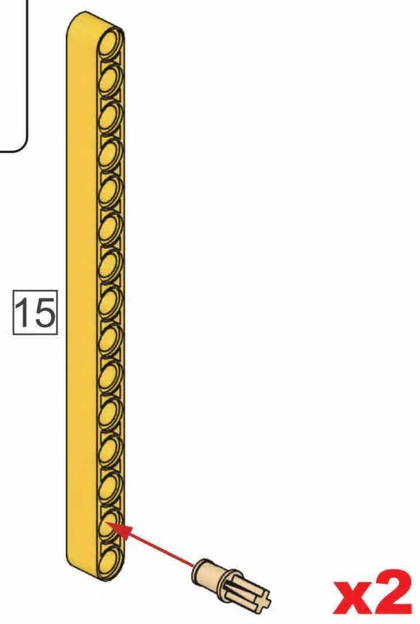

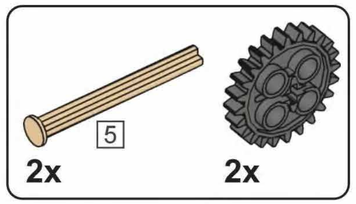

C70

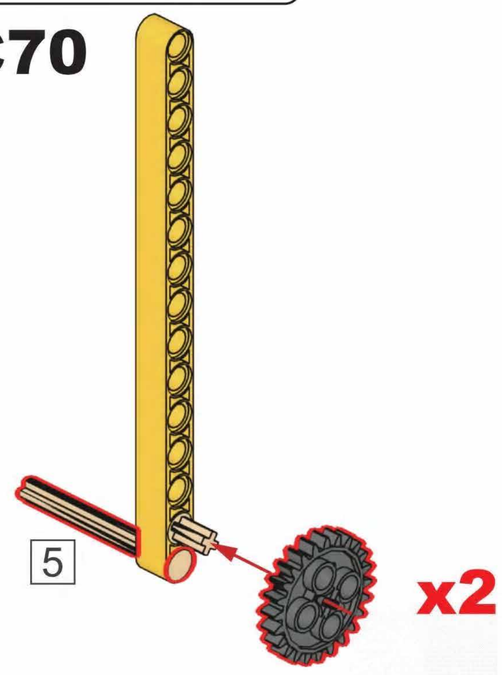

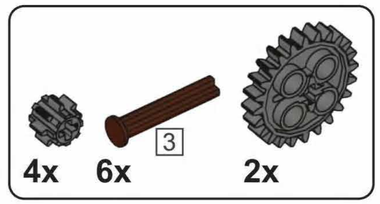

C71

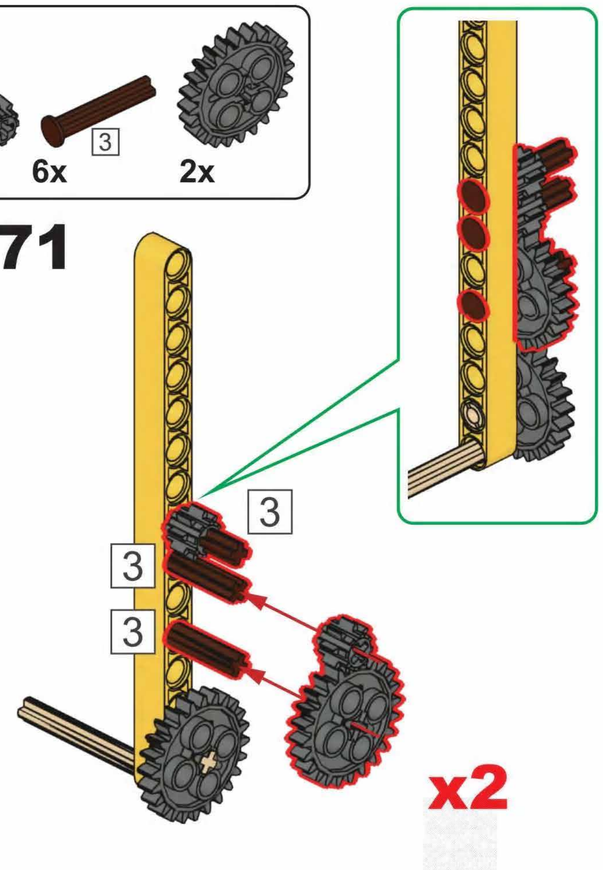

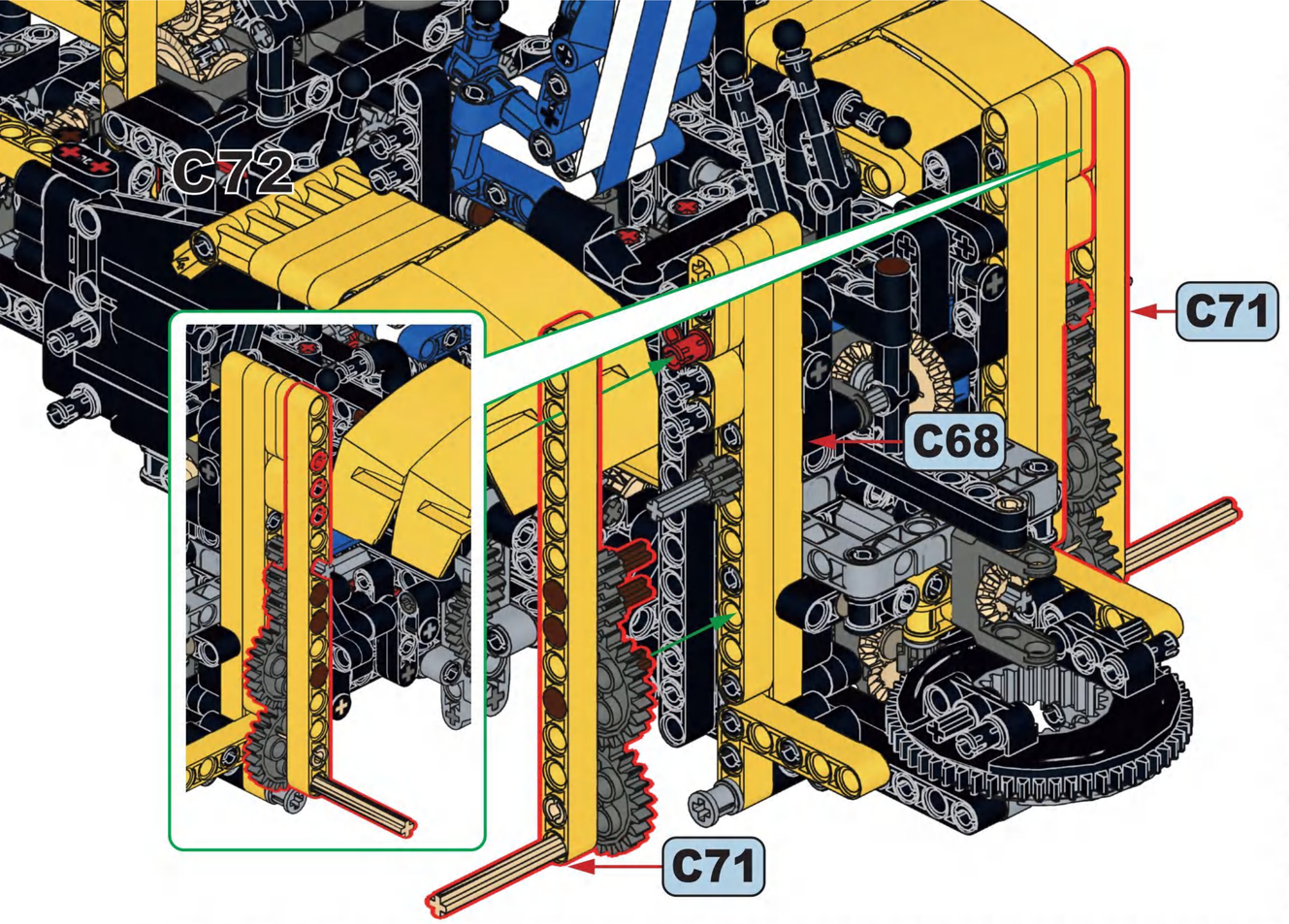
C72
C71
C68
C71

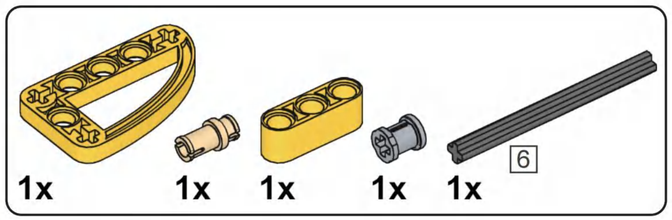
1x
1x
1x
1x
1x
6

C73

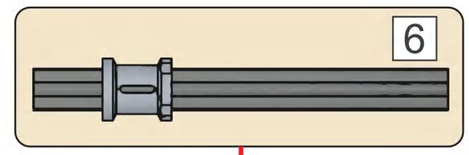
6

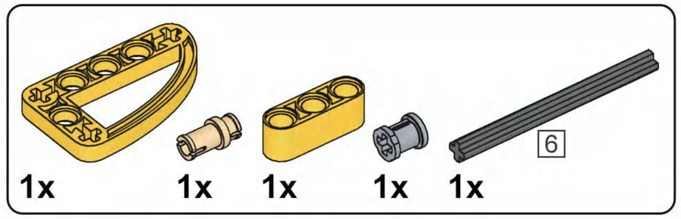
1x
1x
1x
1x
1x
6

C74

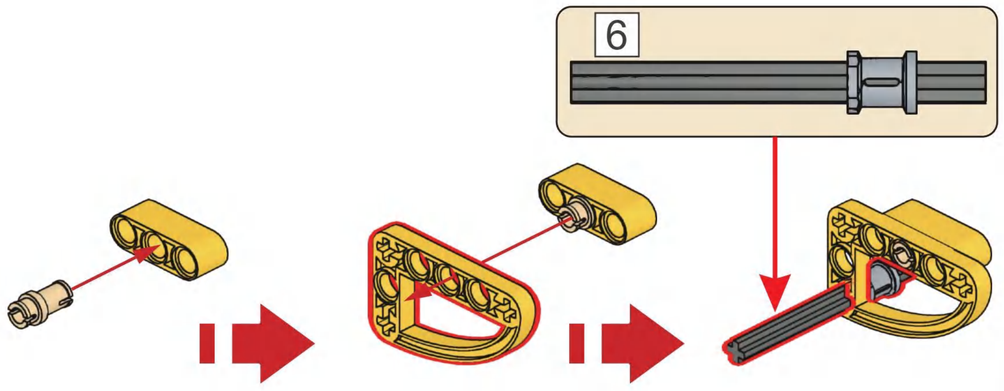
6

6
1:1

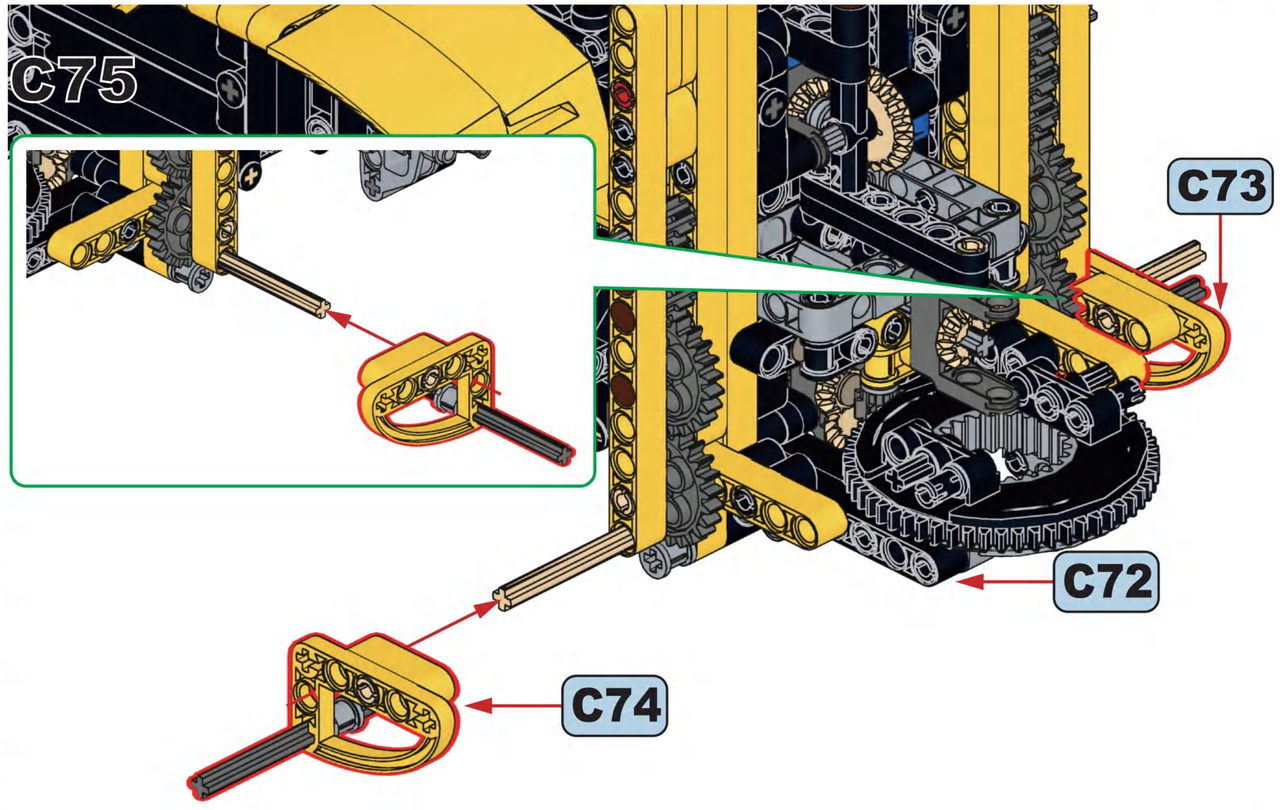
C75
C73
C72
C74

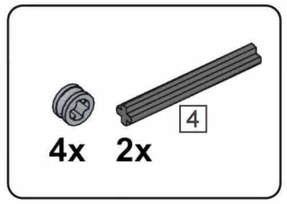

C76

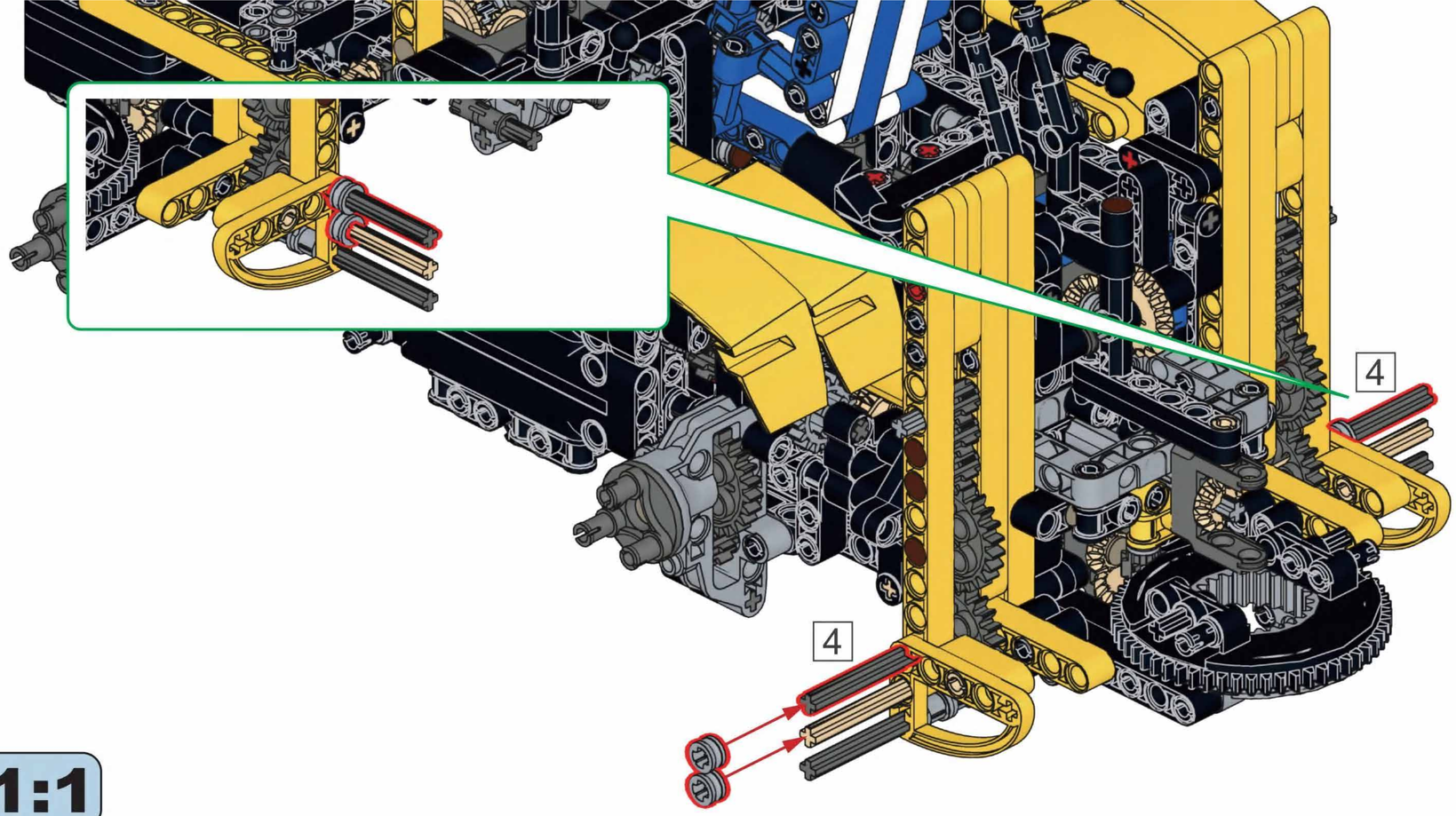

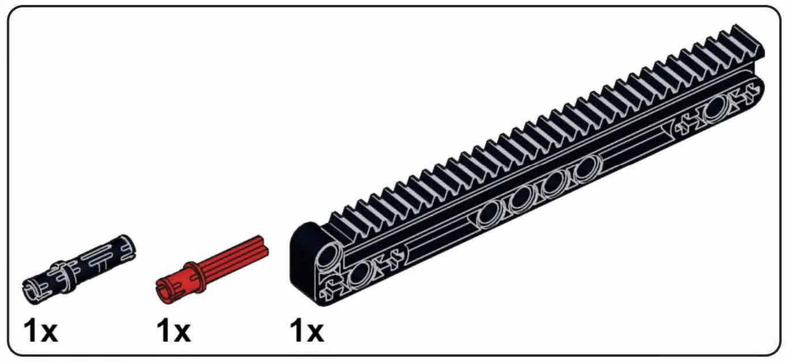

C77

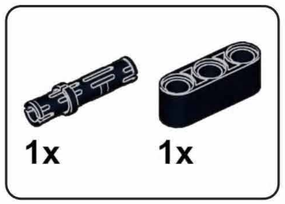

C78

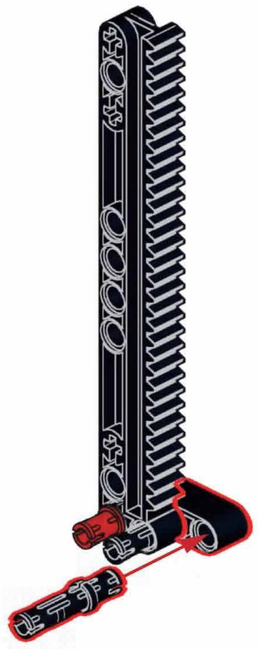

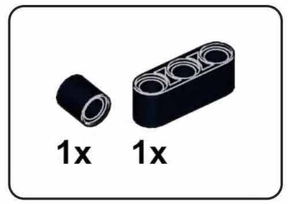

C79

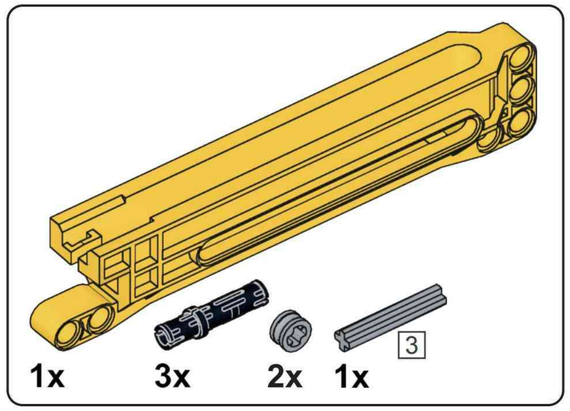

C80

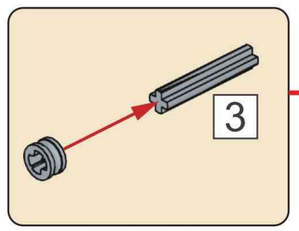

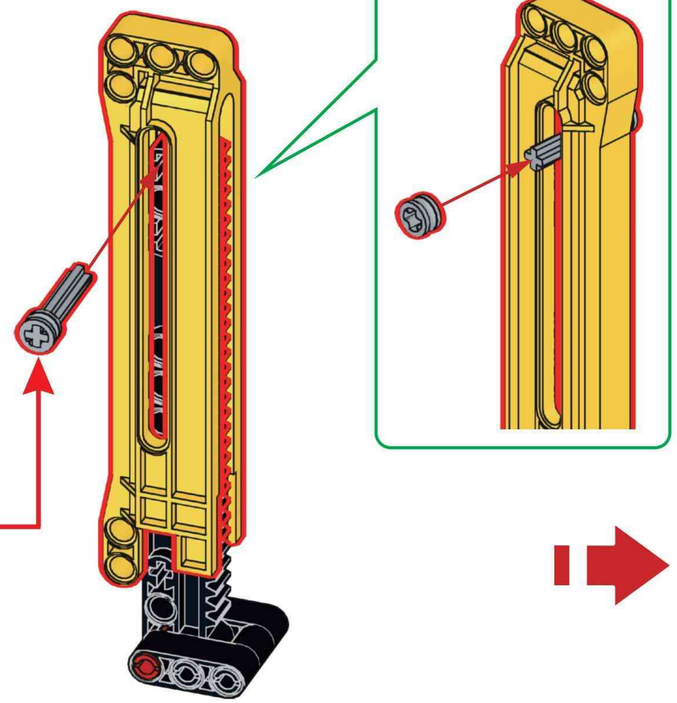

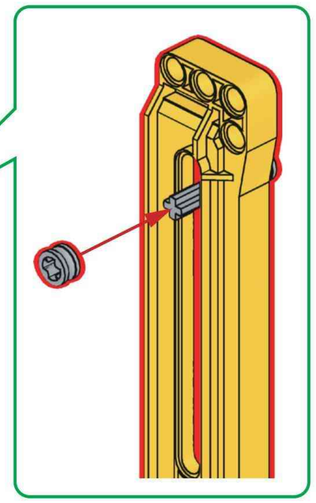

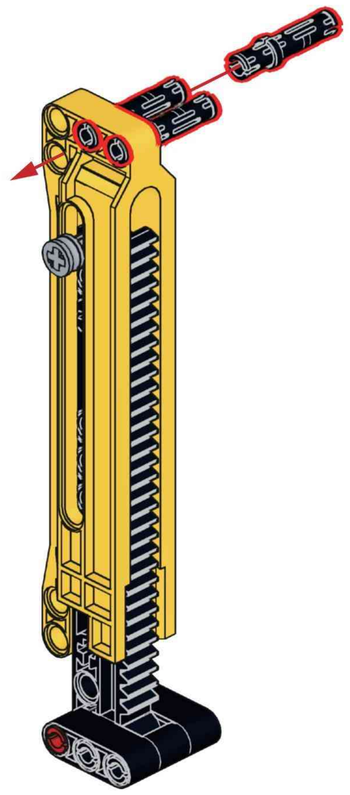

C81

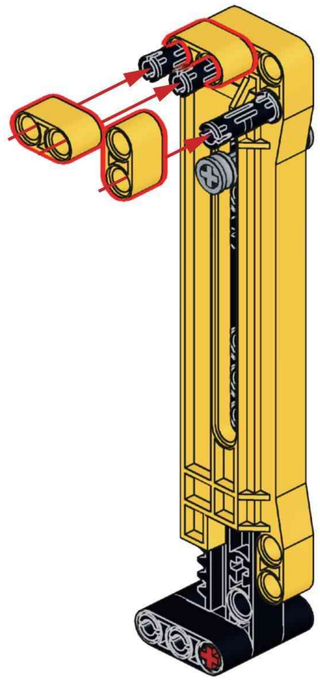

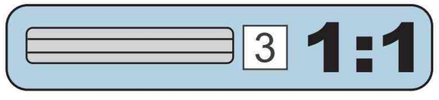

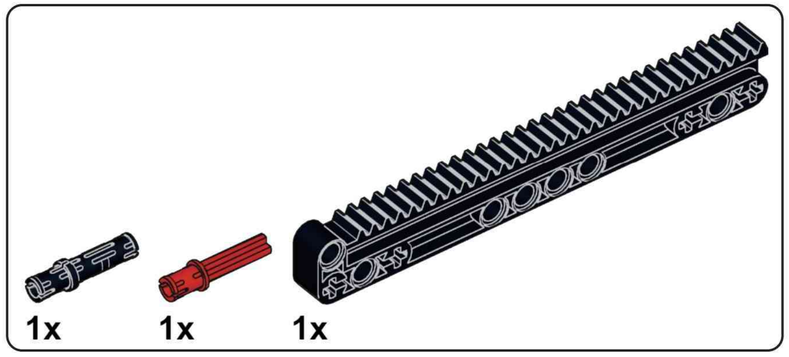

C82

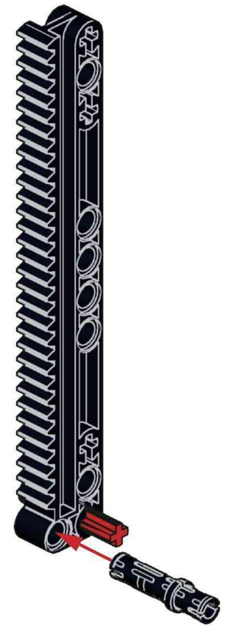

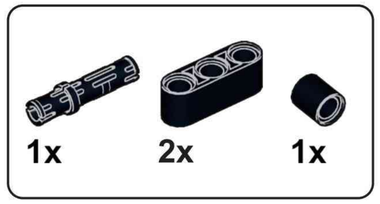

C83

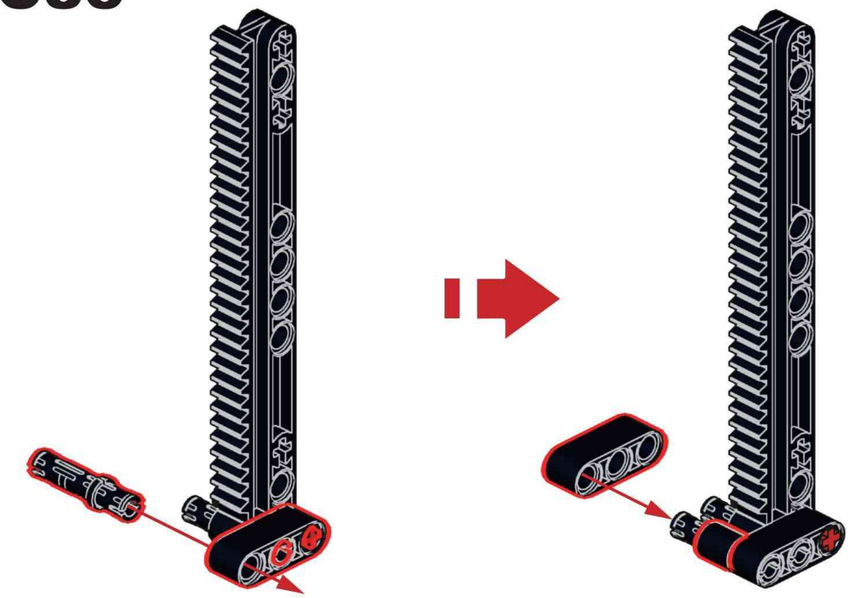

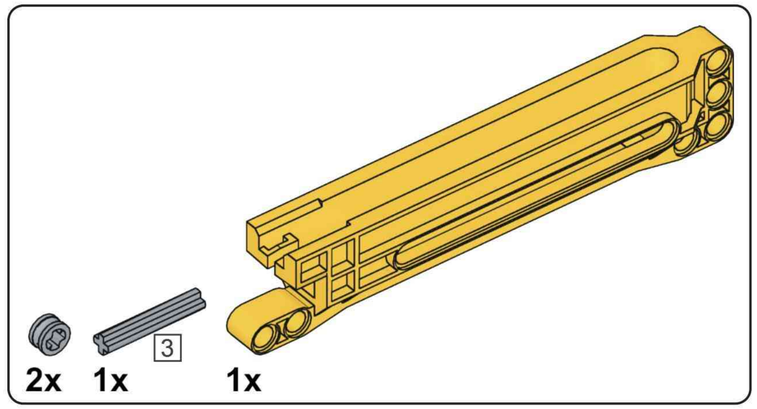

C84

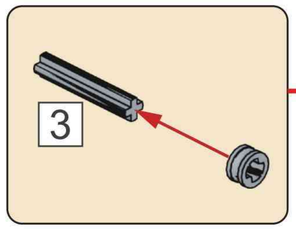

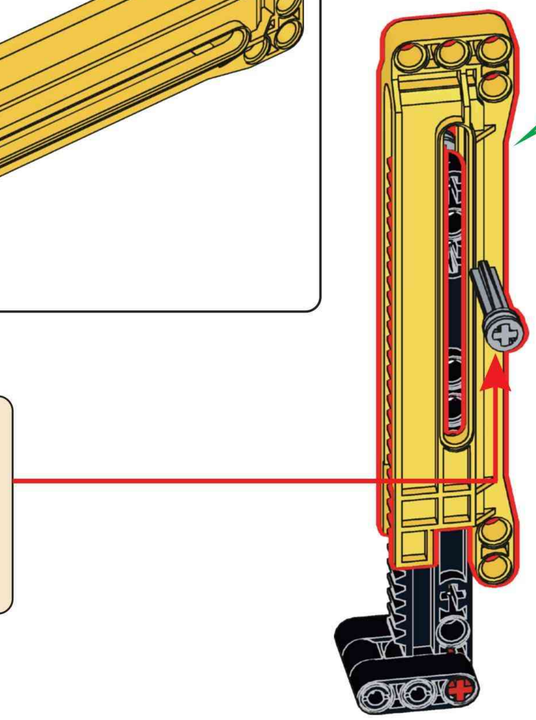

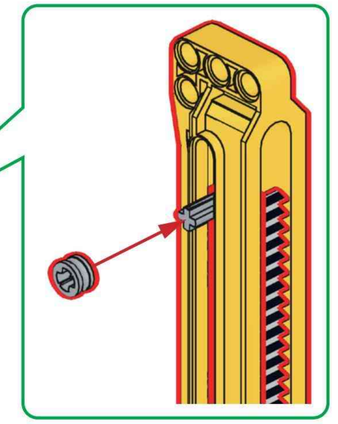

C85

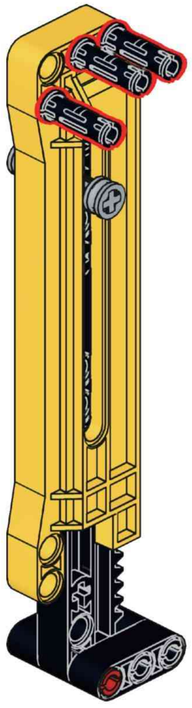

C86

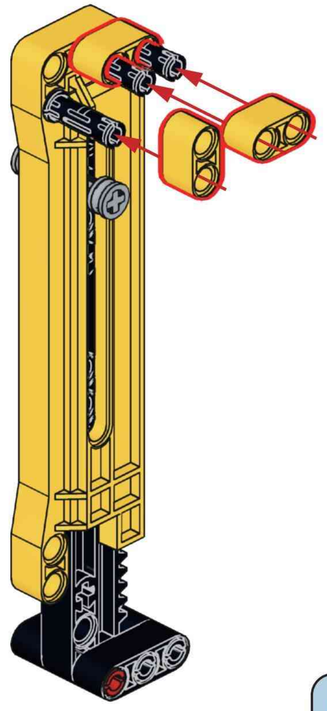

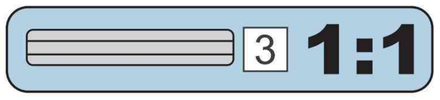

C87

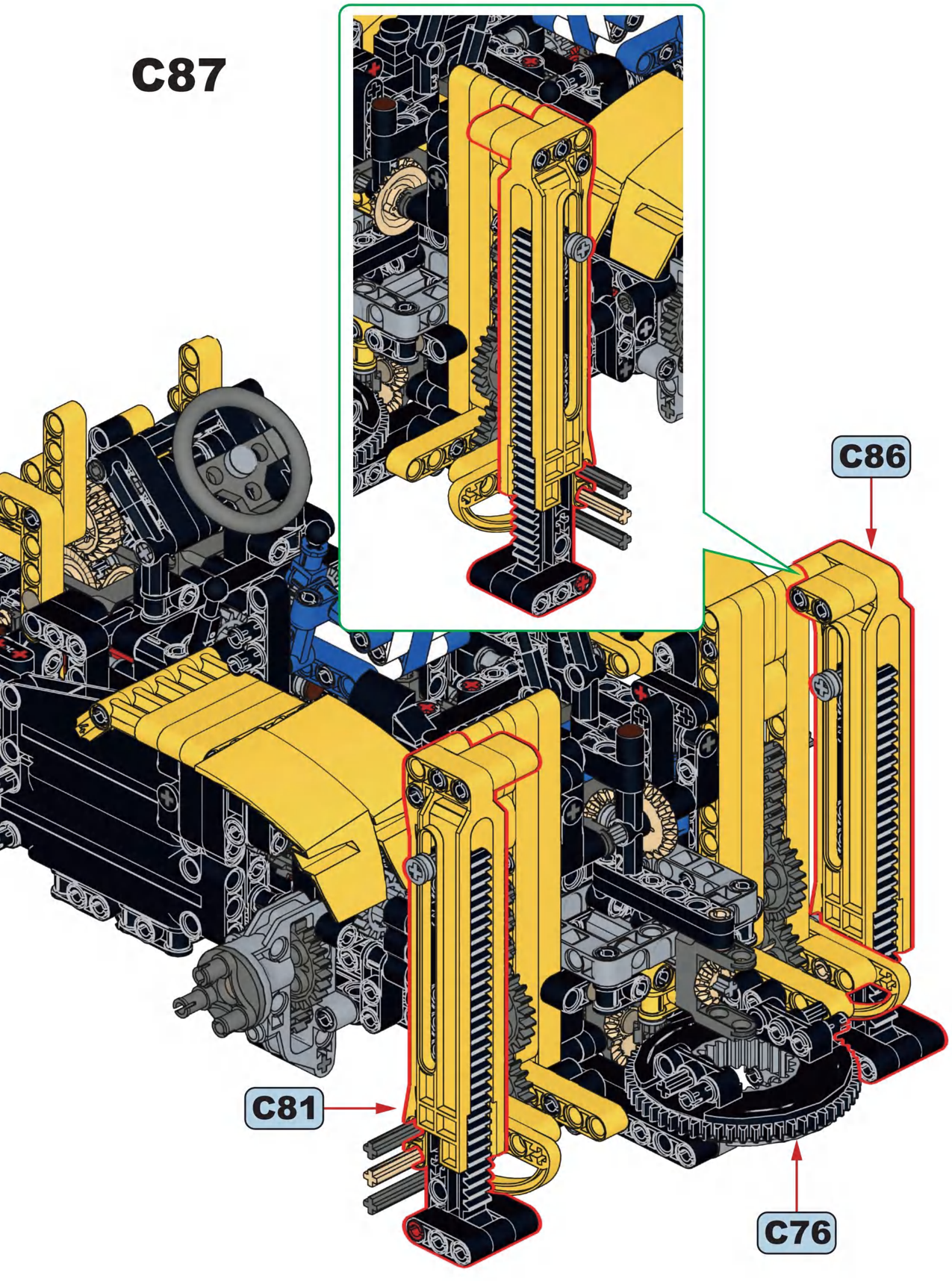

4x

C88

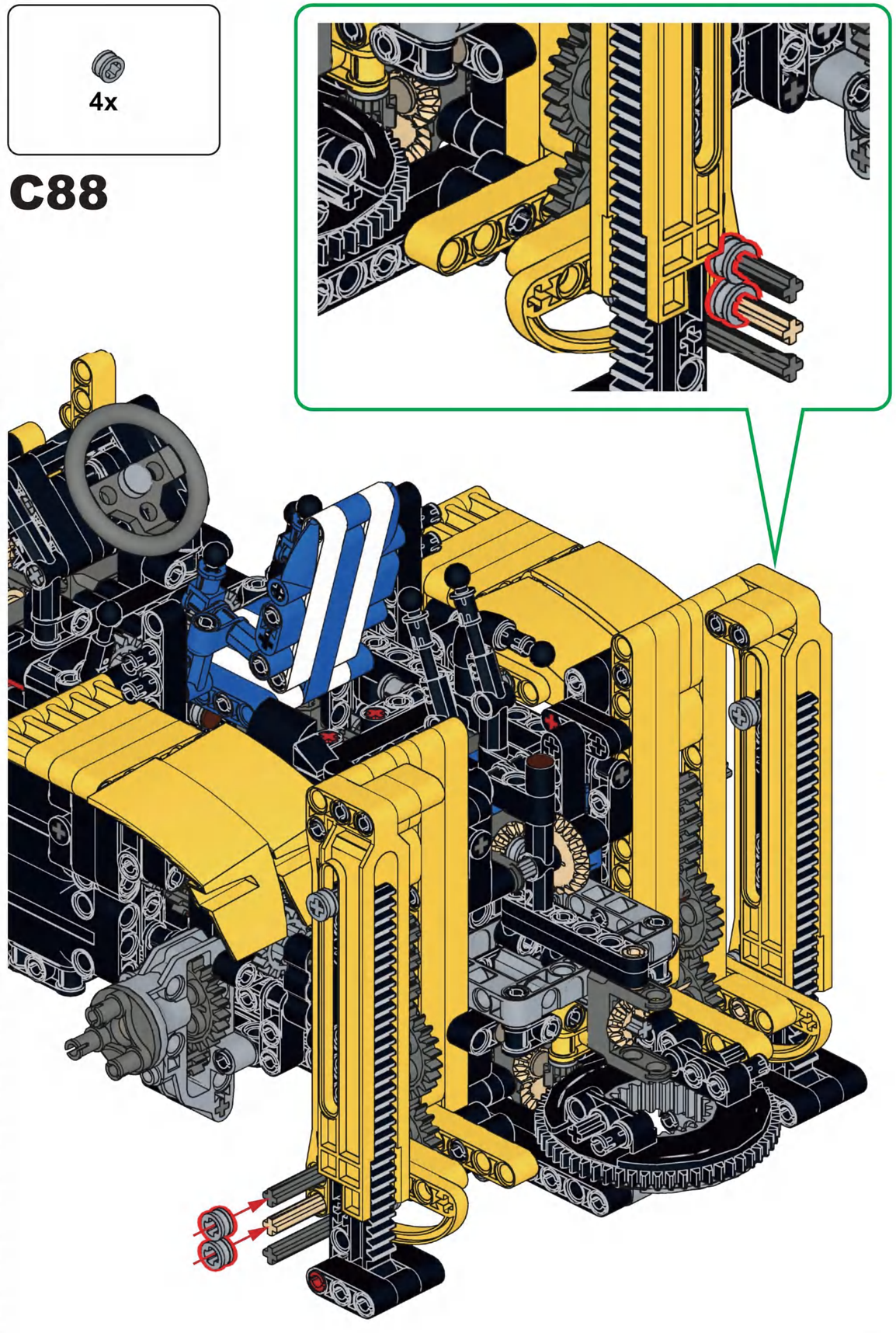

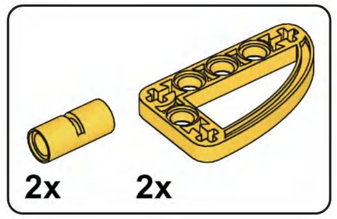

C89

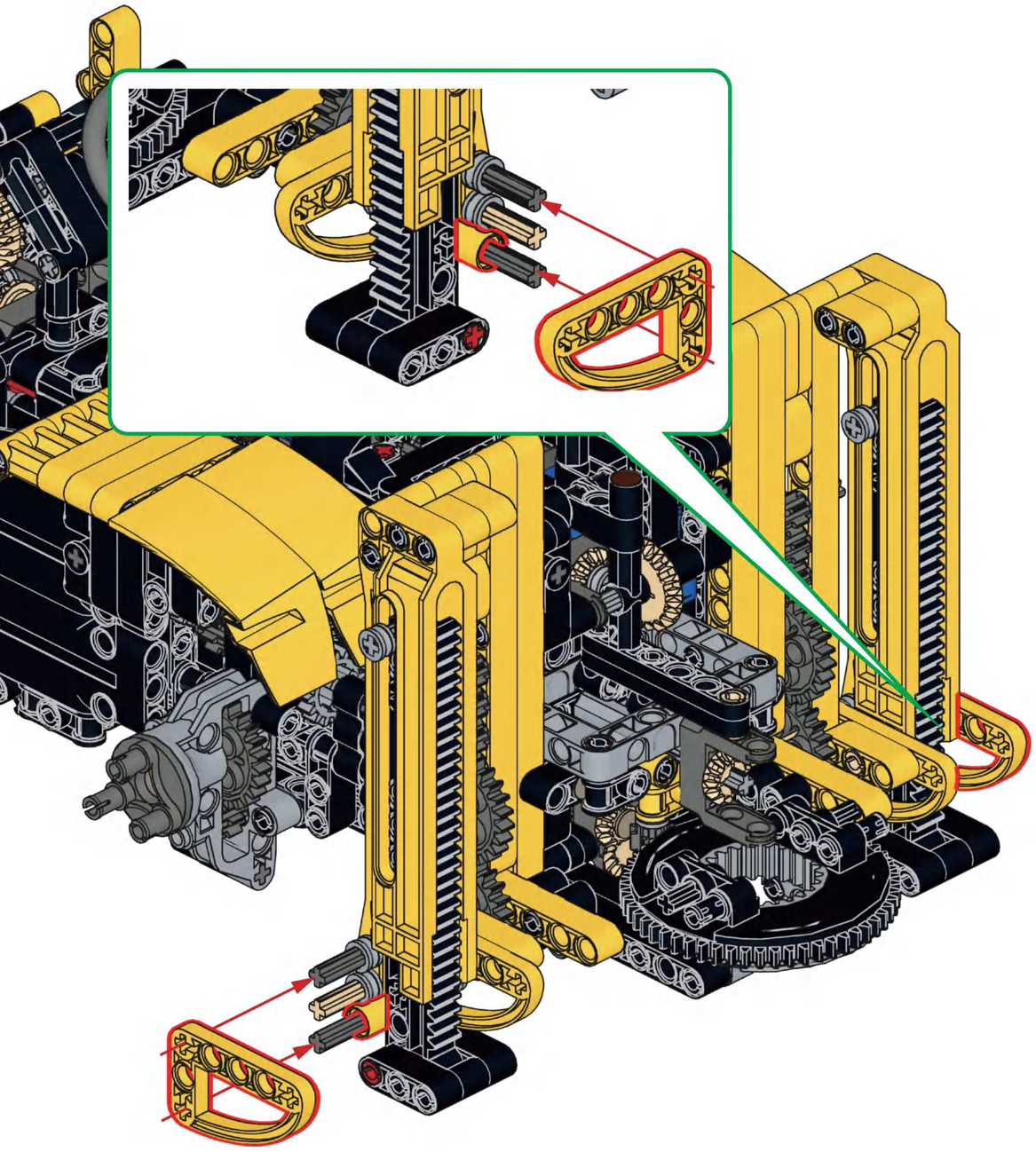

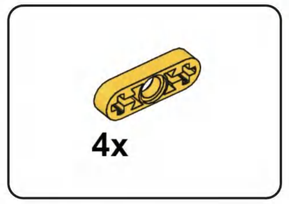

C90

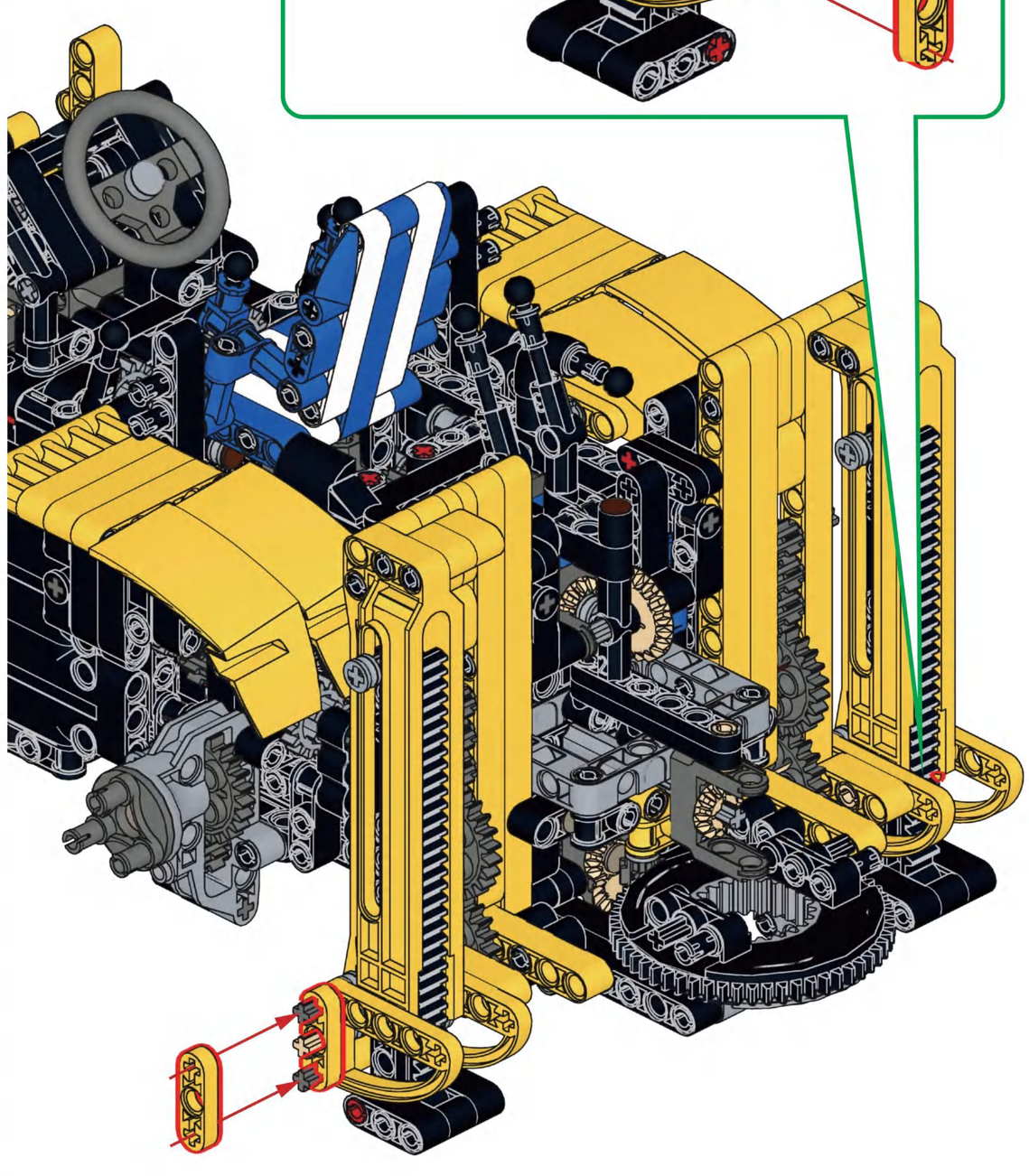

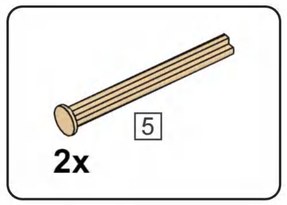

C91

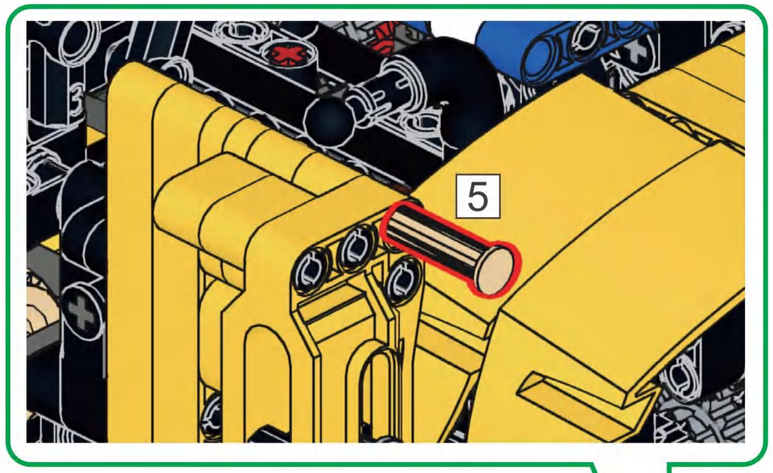

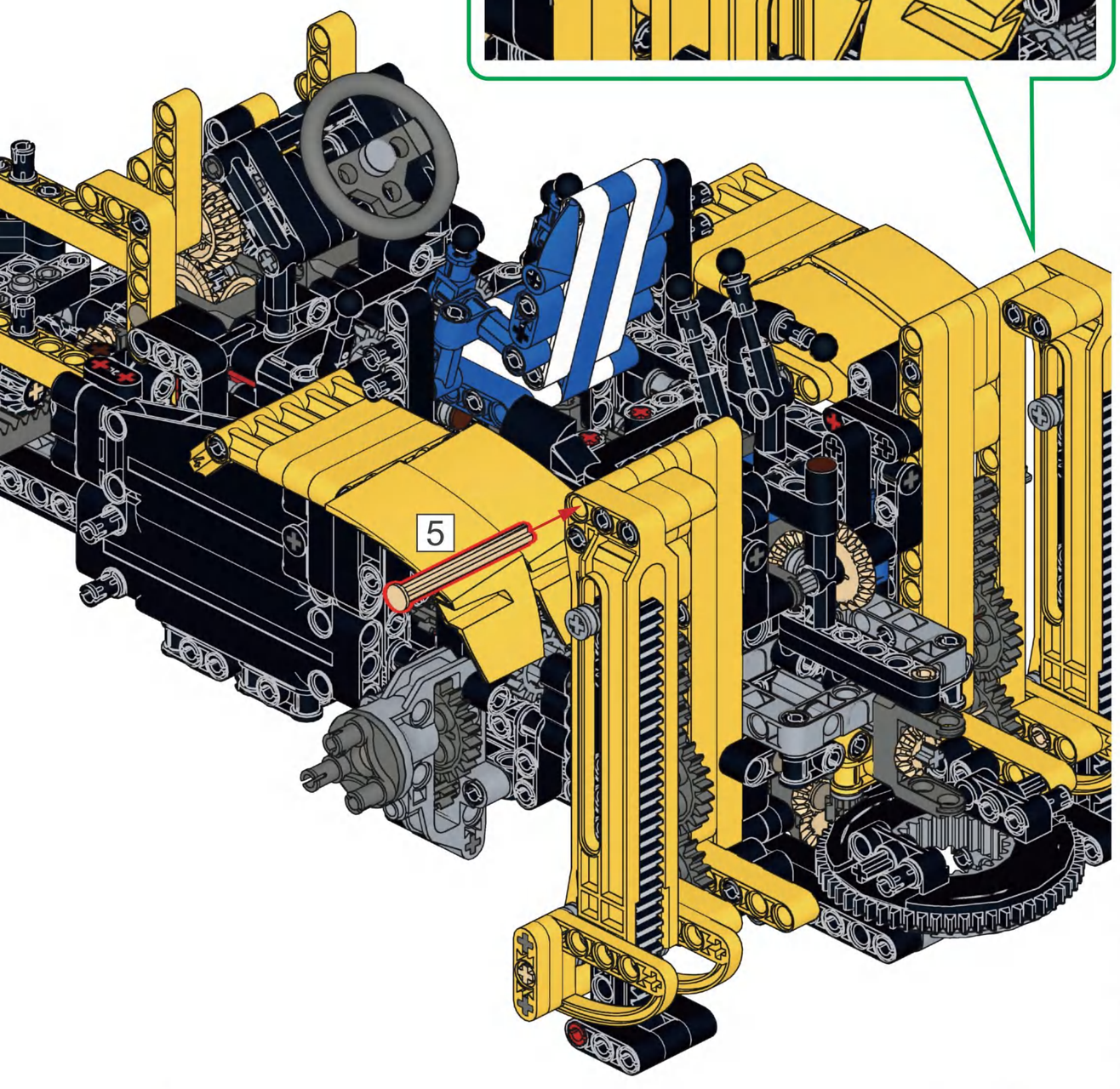

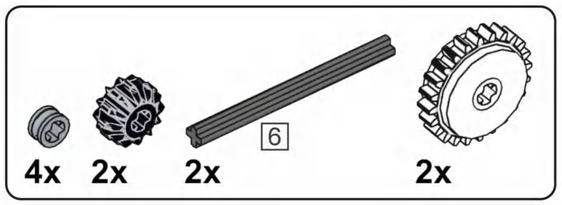

C92

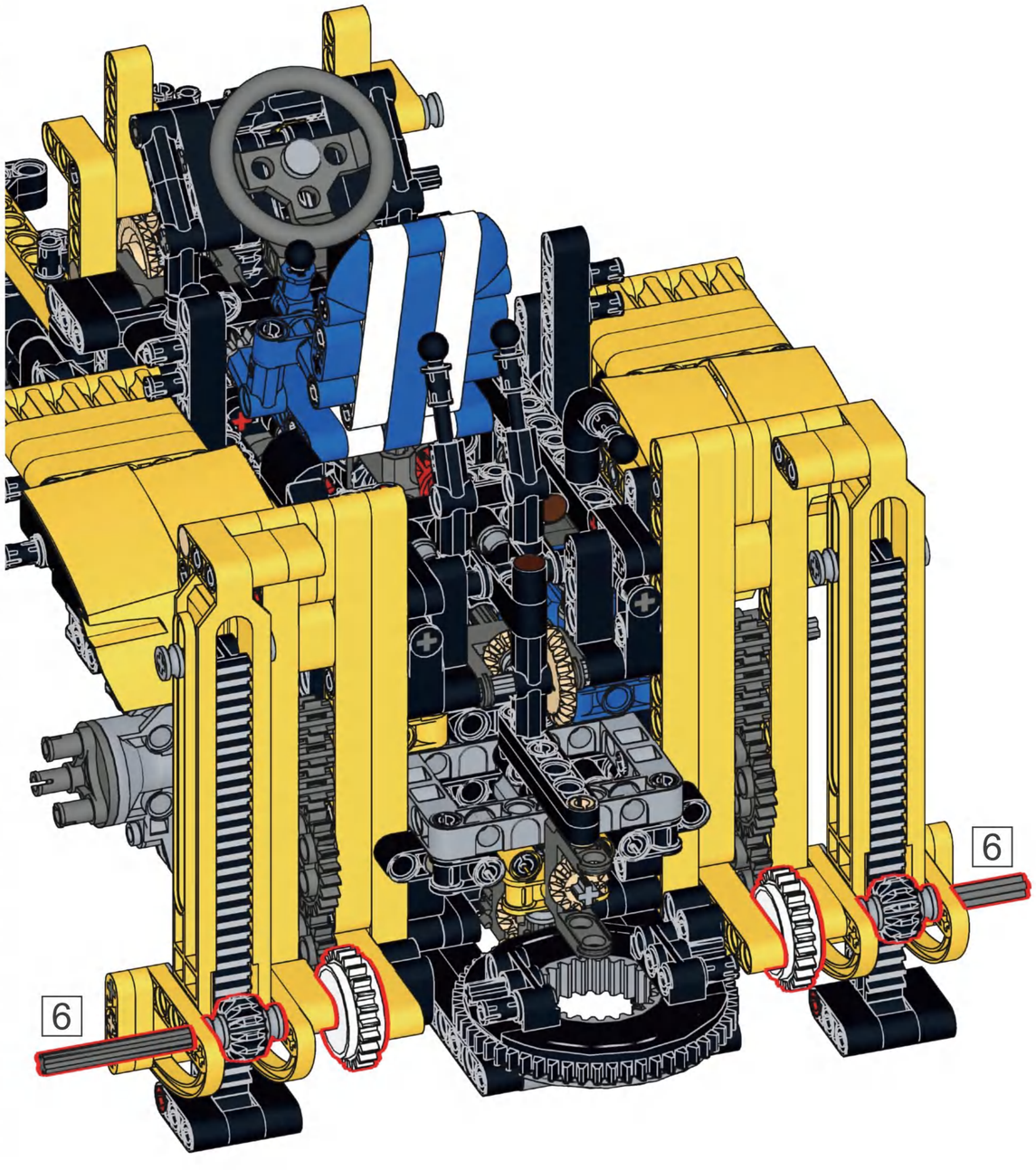

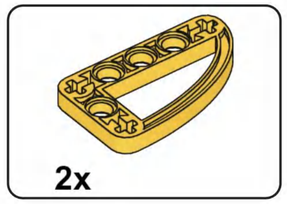

C93

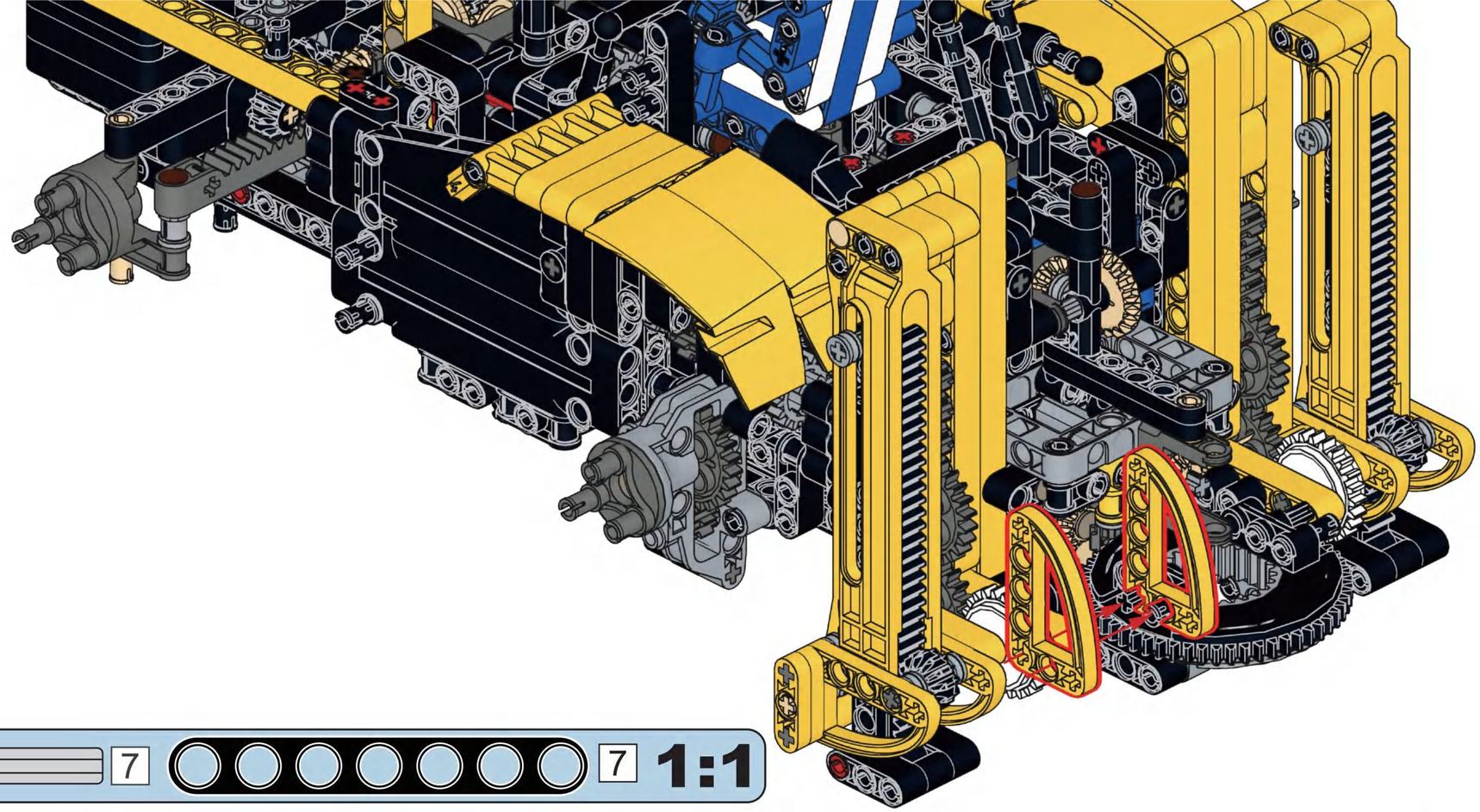

C94

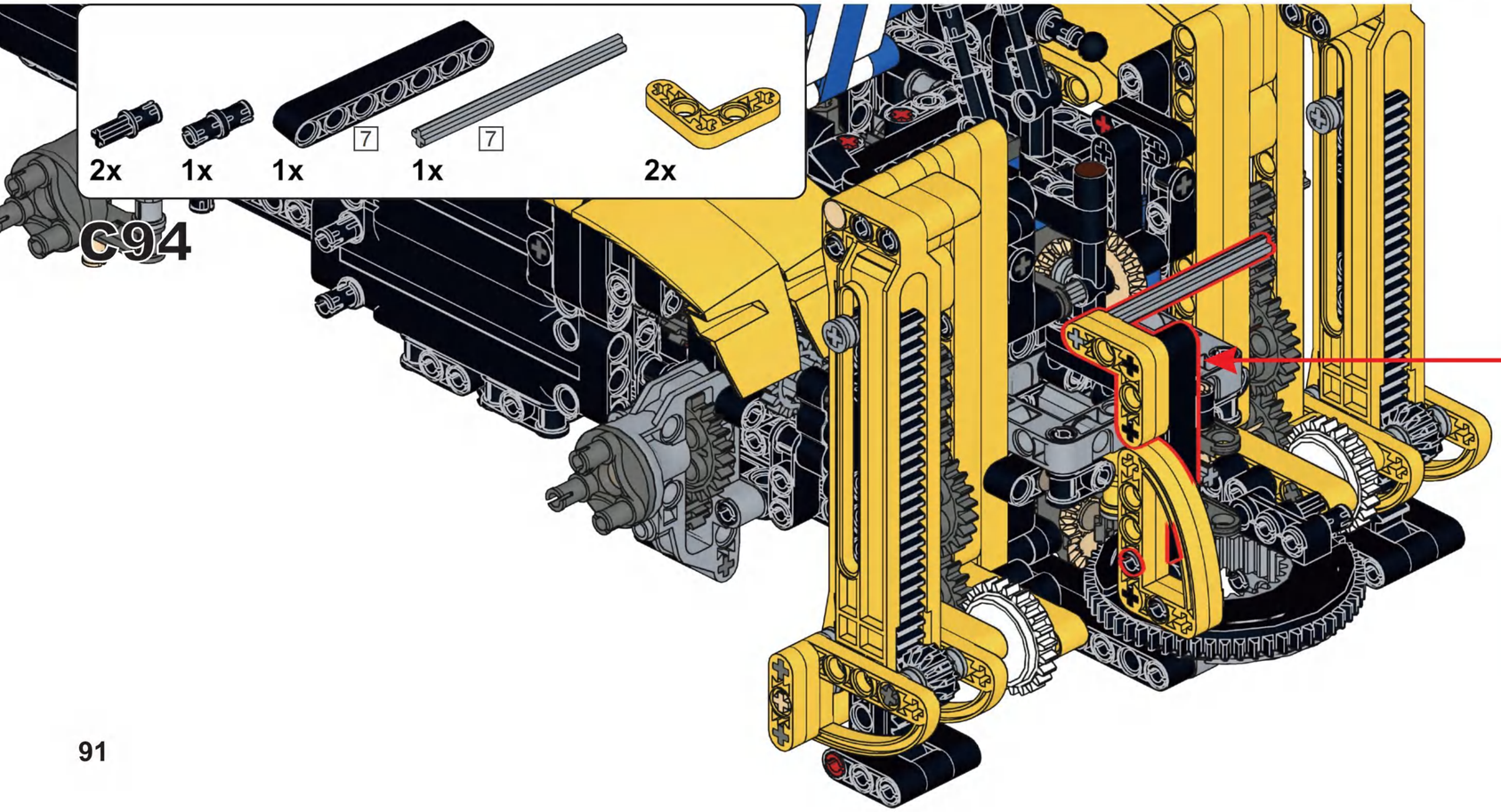

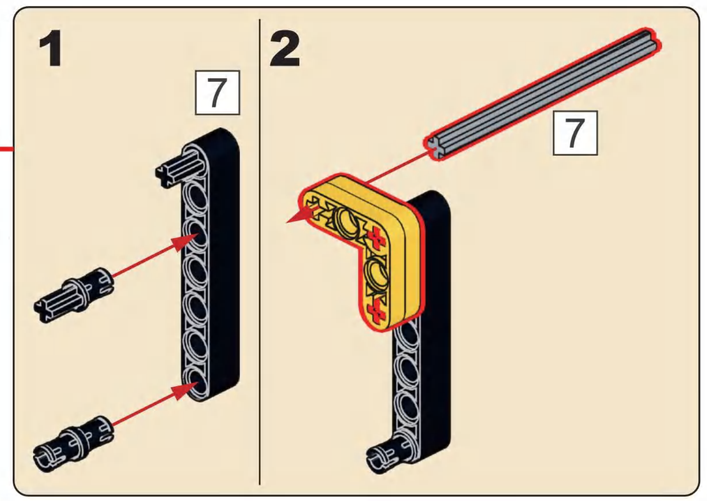

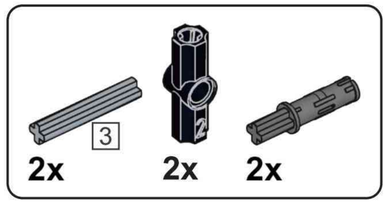

C95

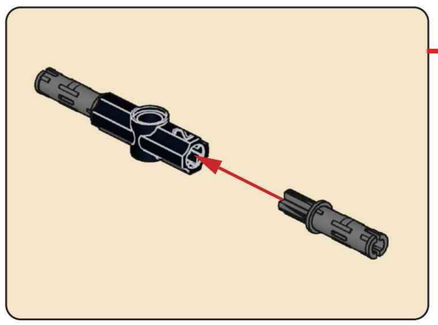

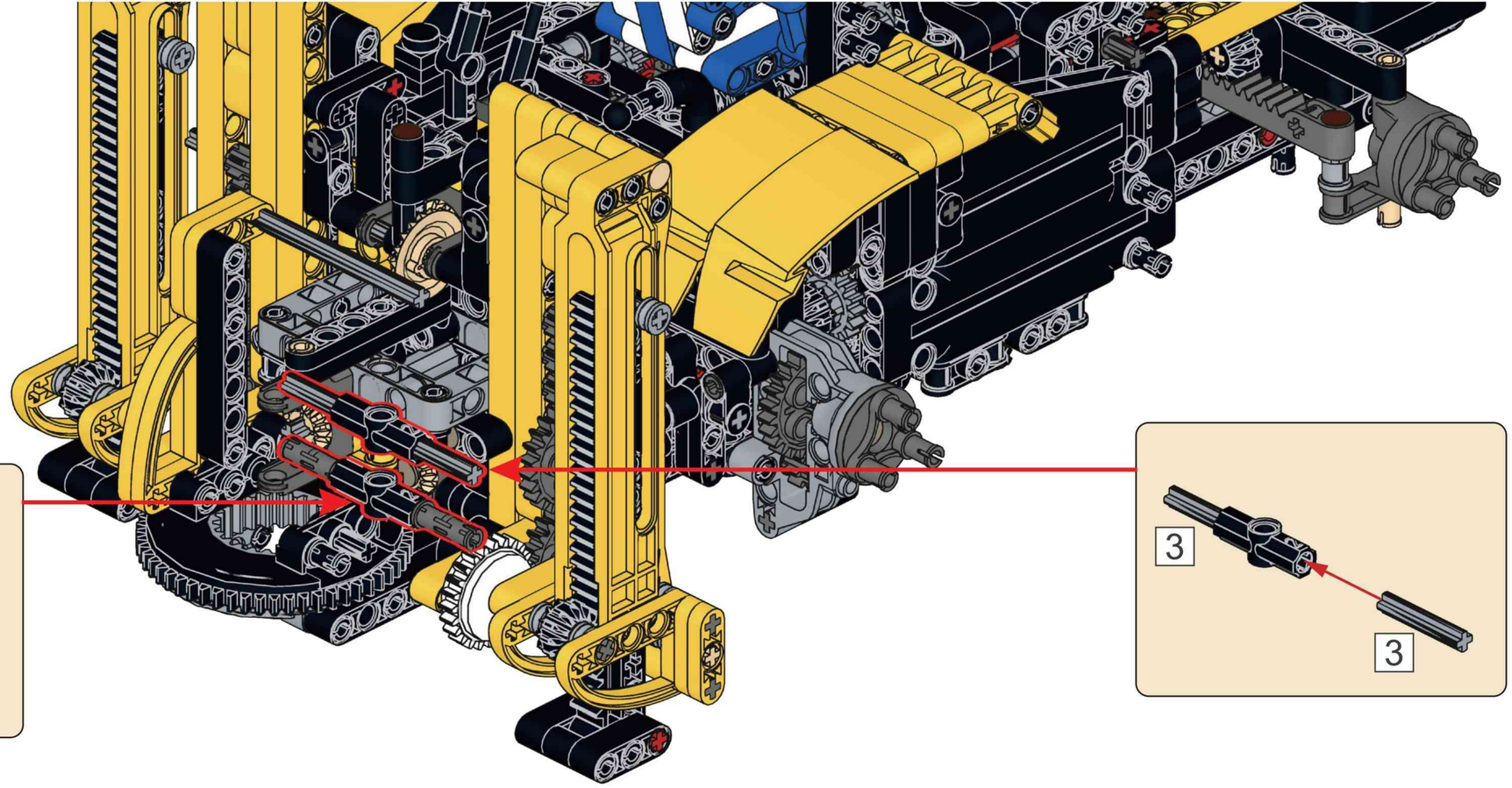

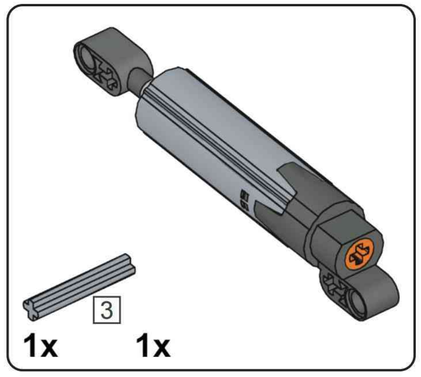

C96

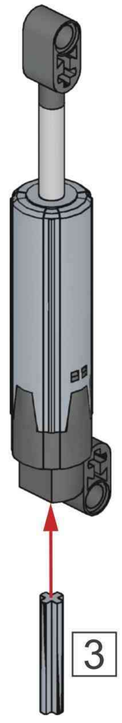

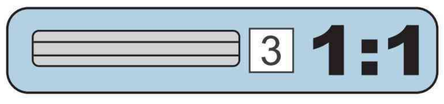

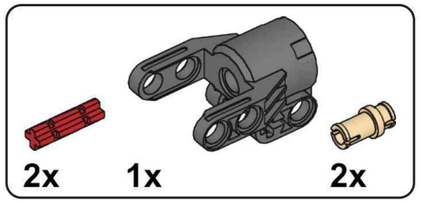

C97

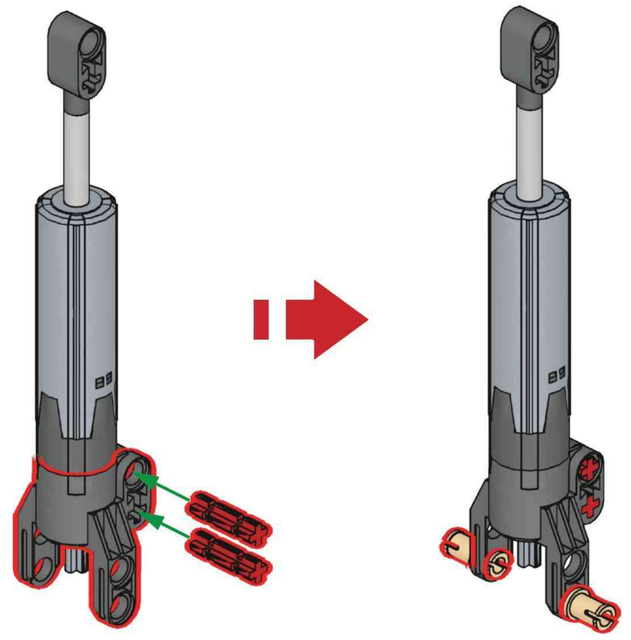

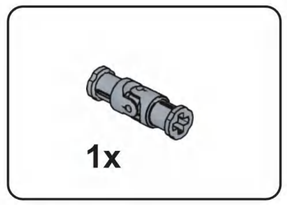

C98

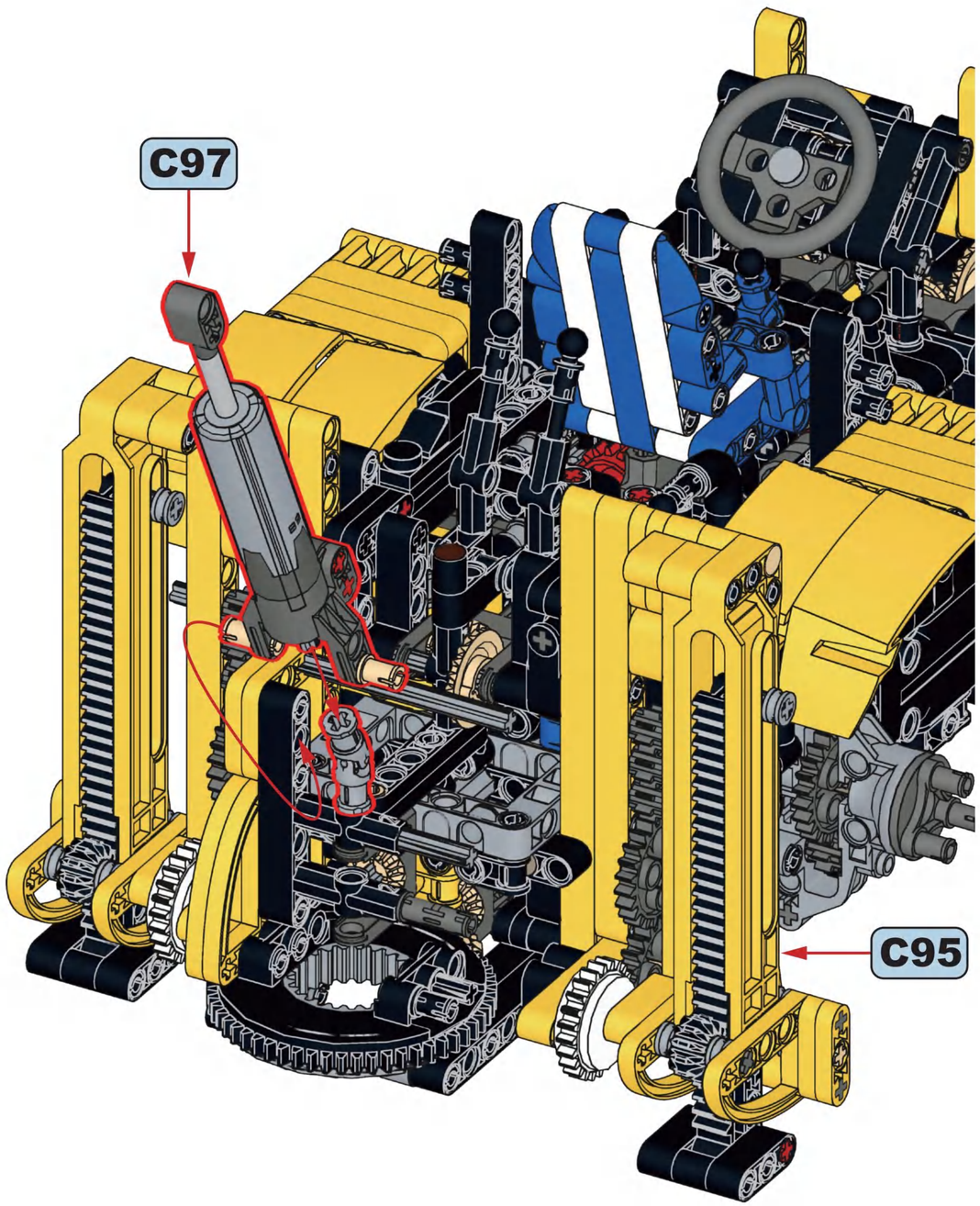

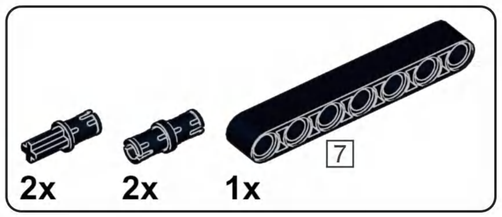

C99

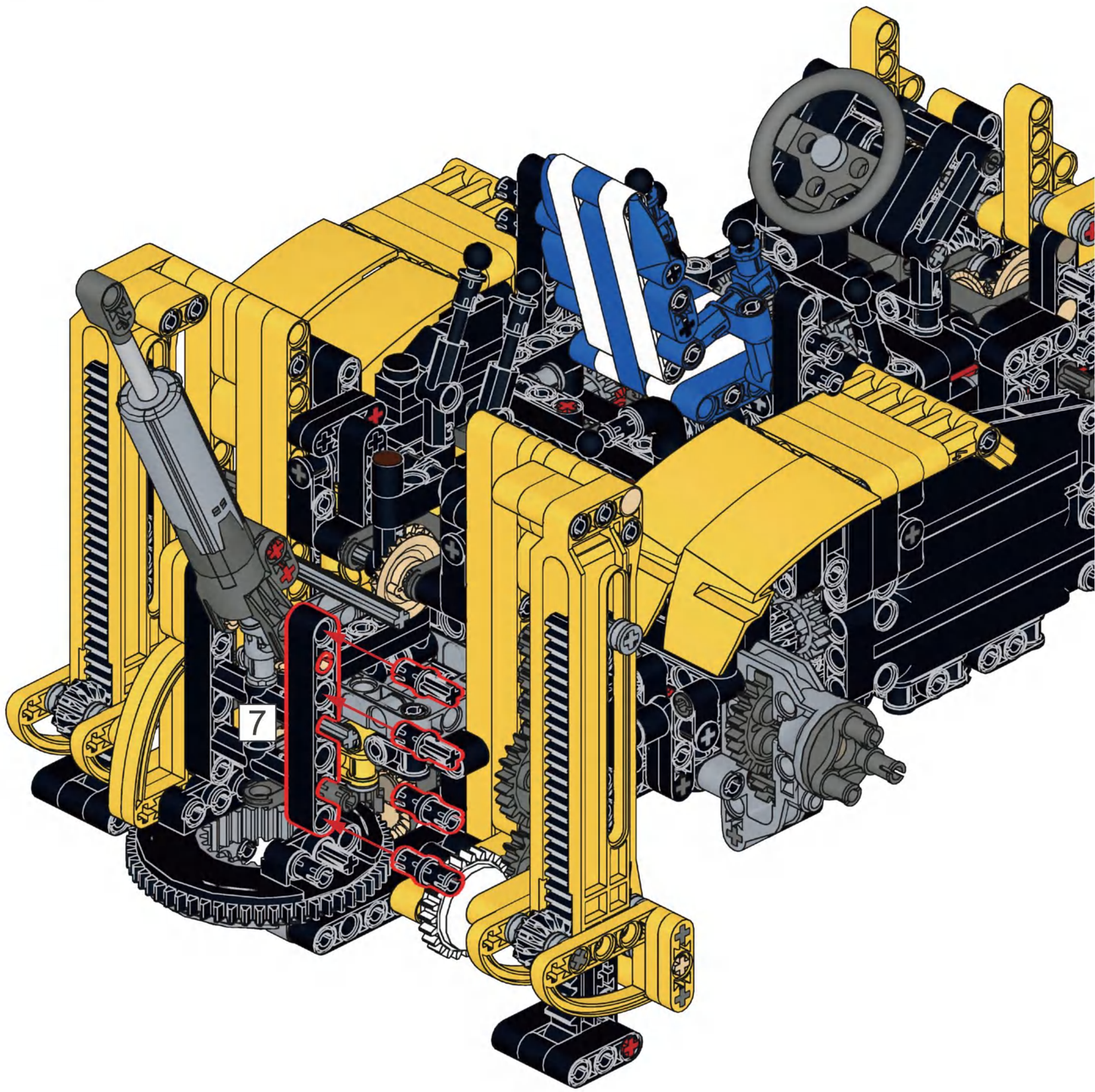

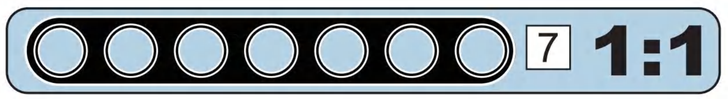

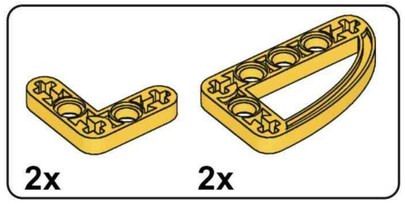

C100

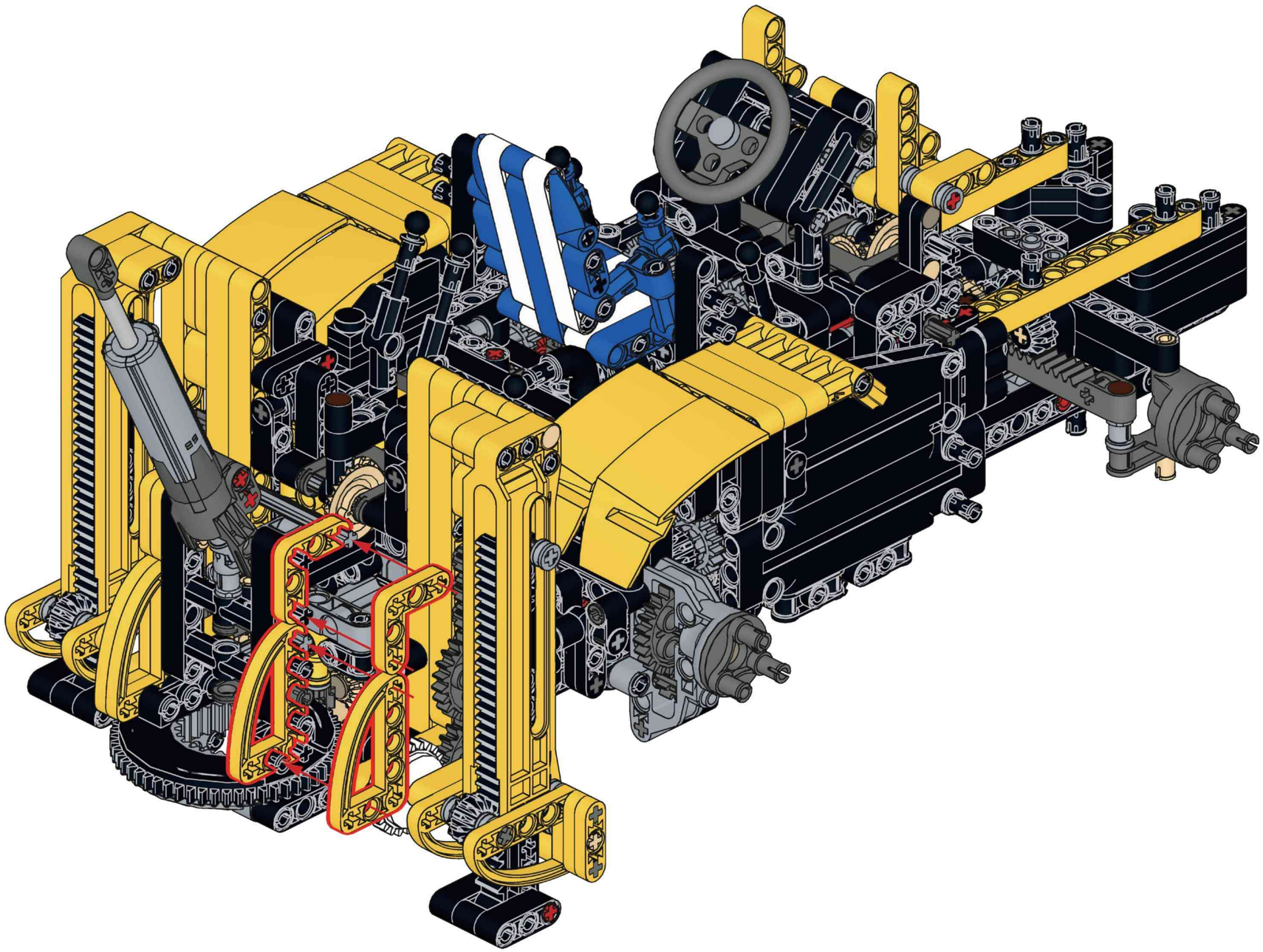

4

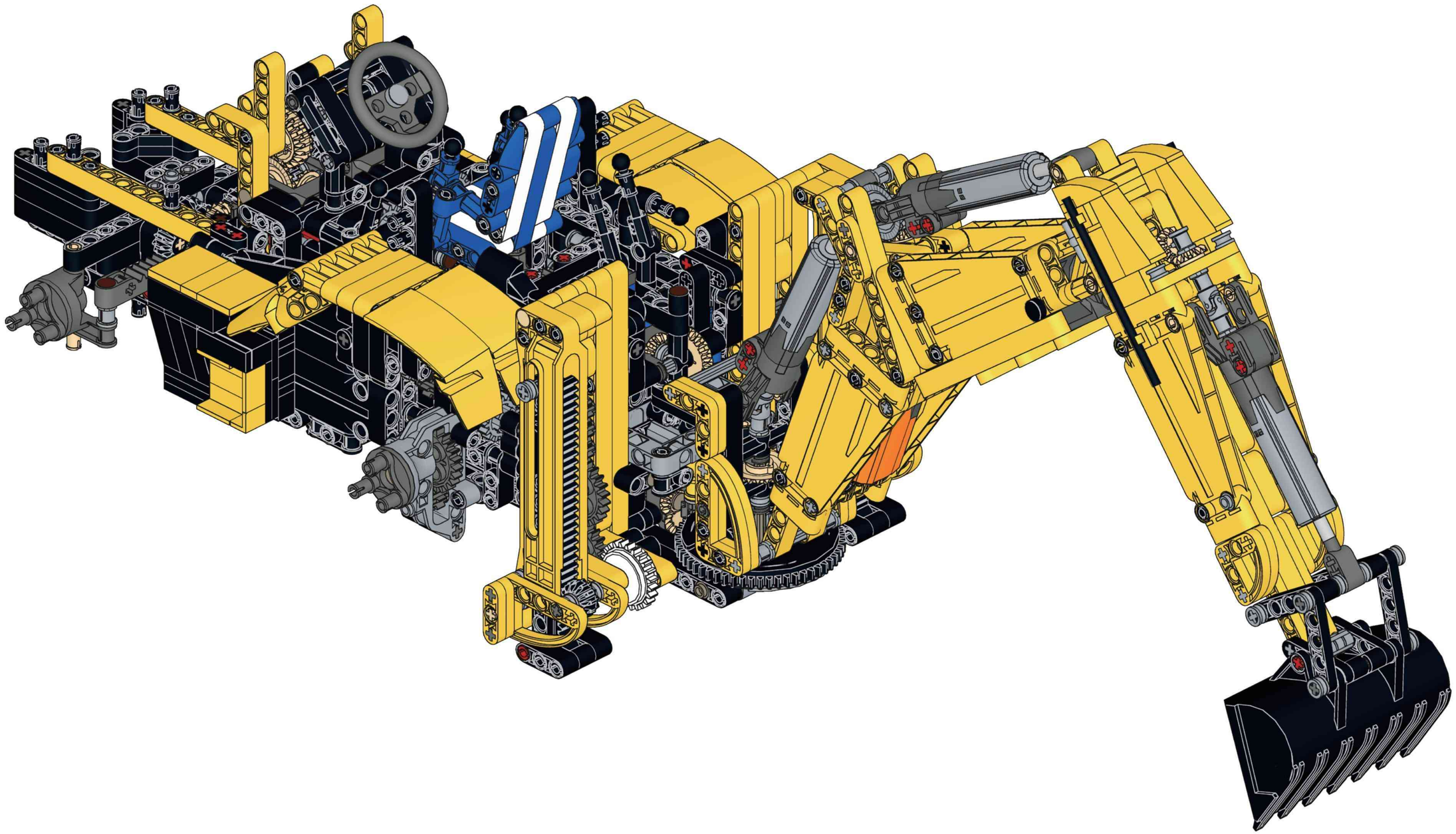

D

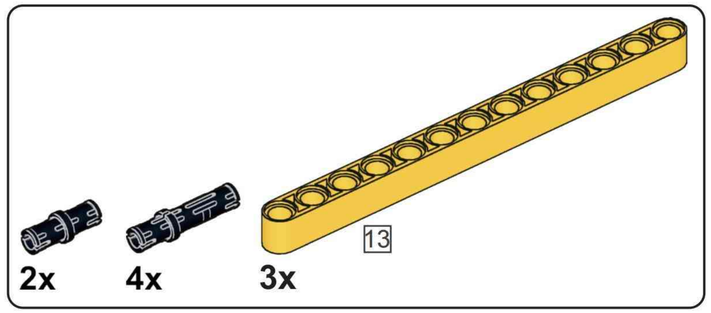

D1

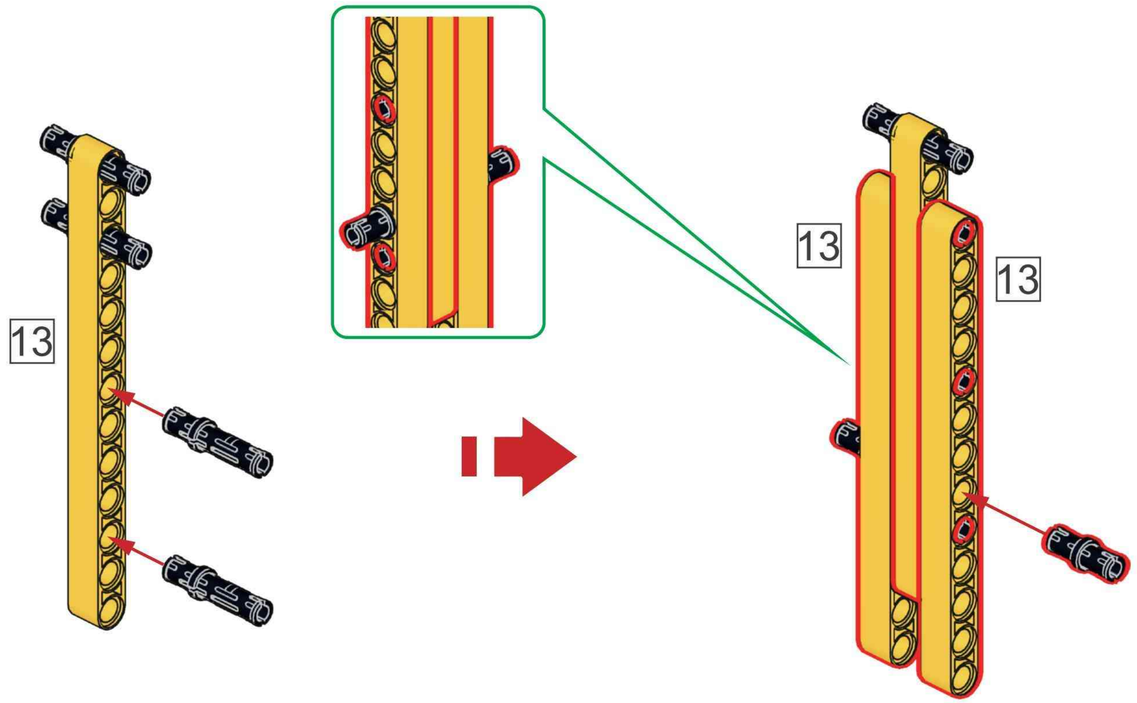

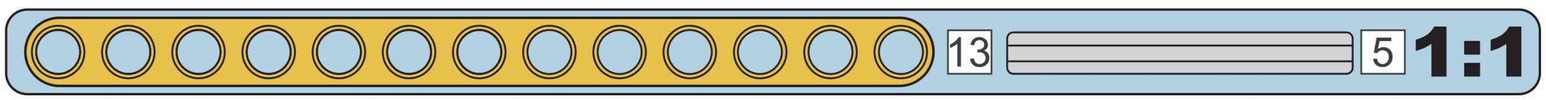

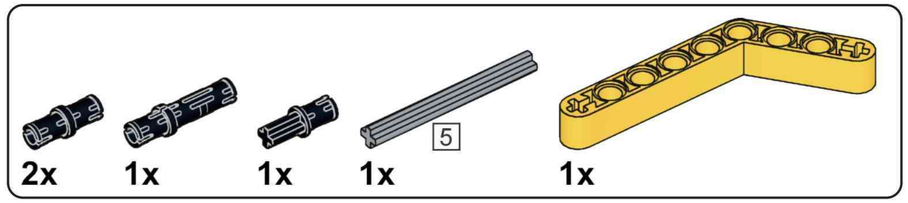

D2

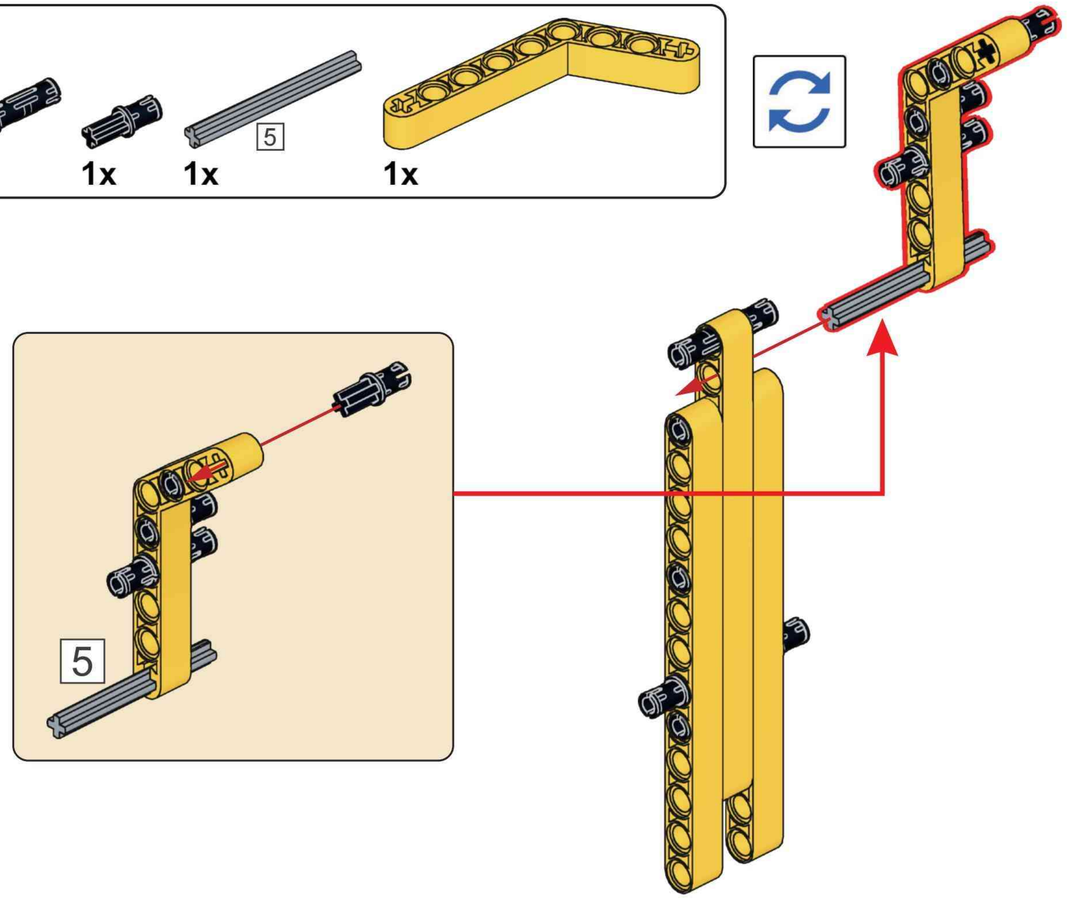

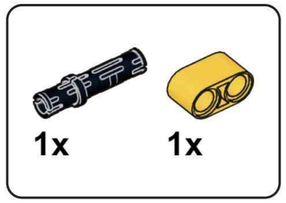

D3

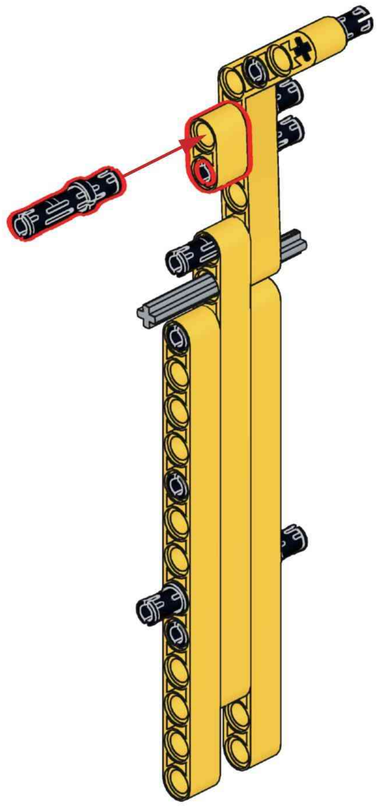

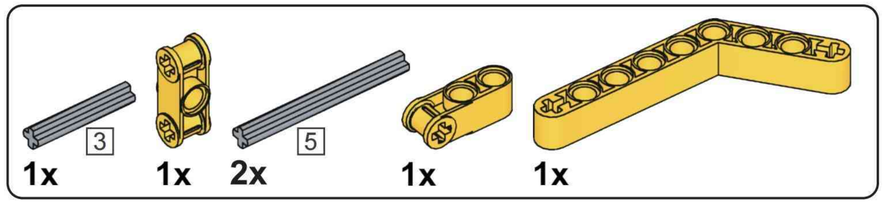

D4

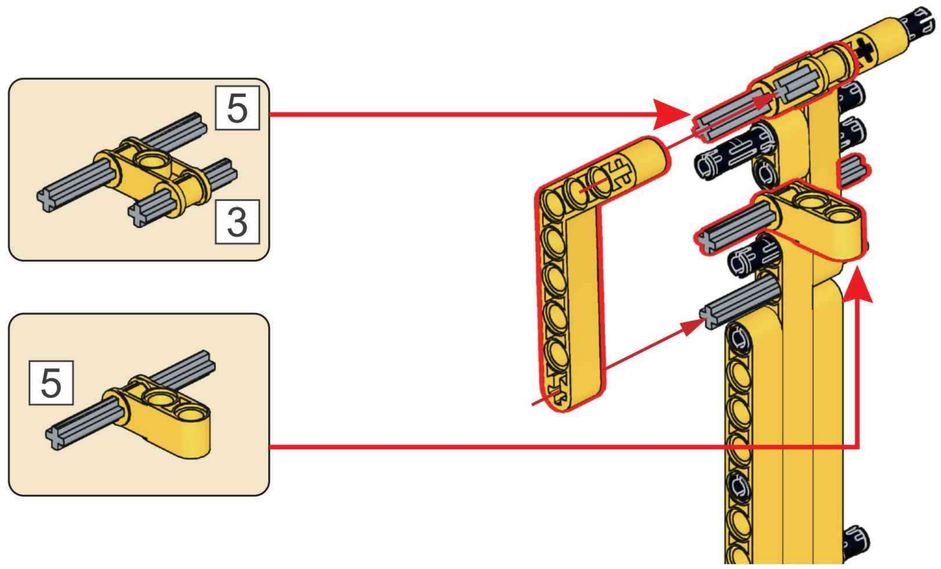

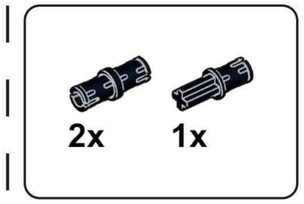

D5

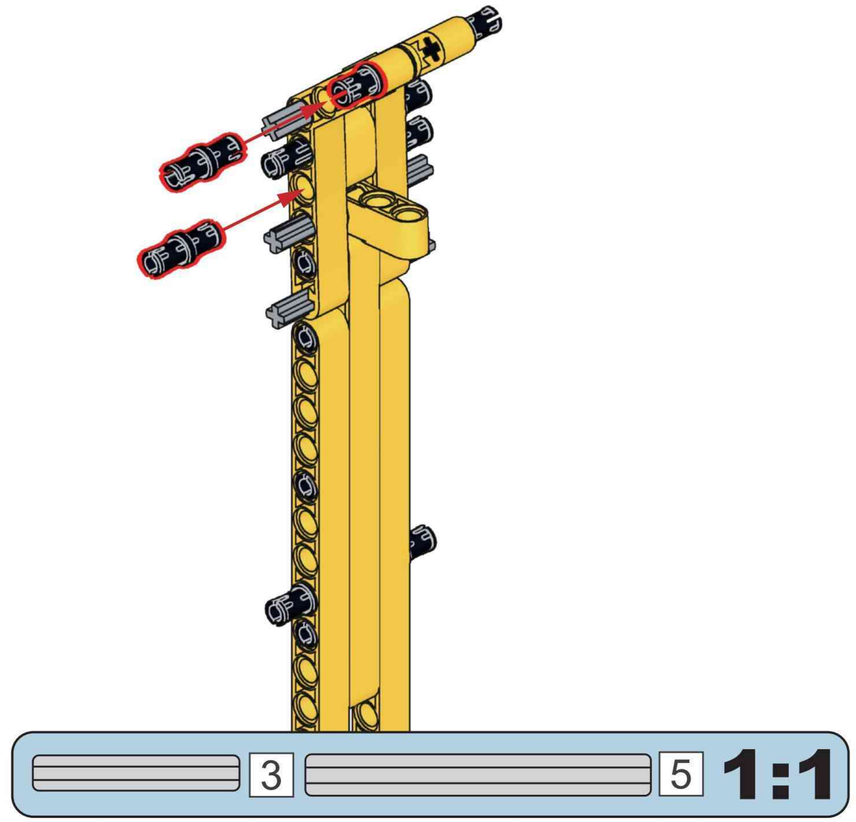

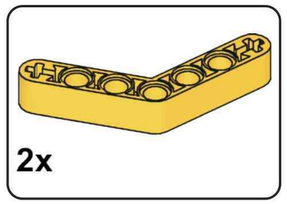

D6

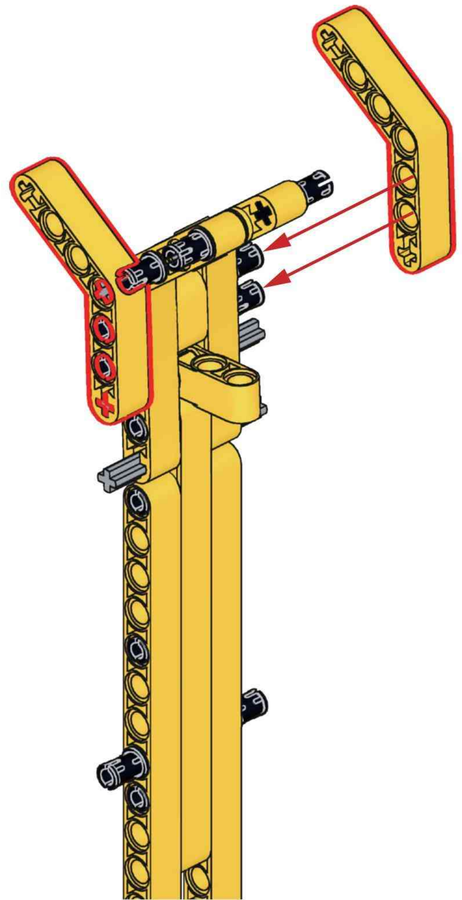

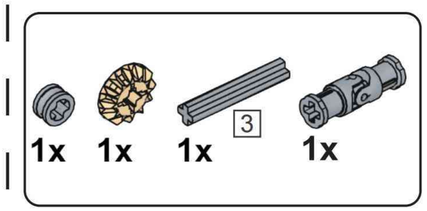

D7

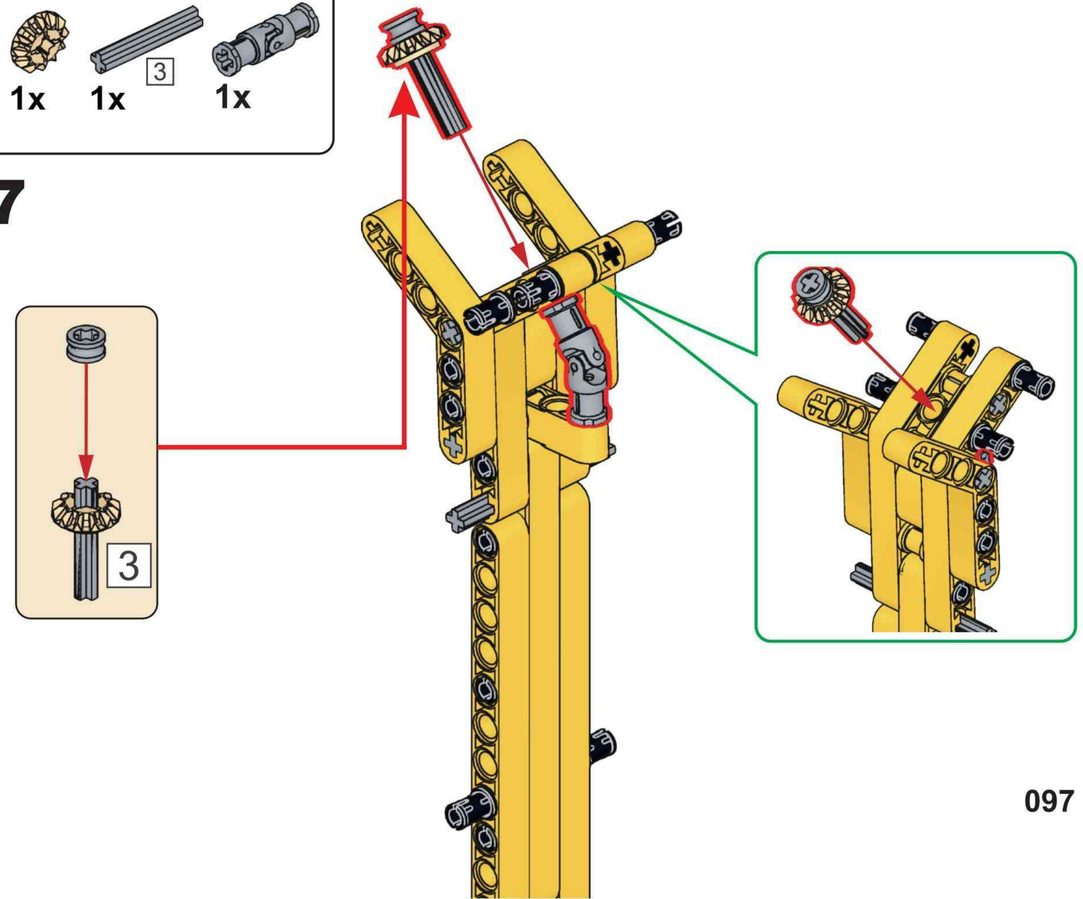

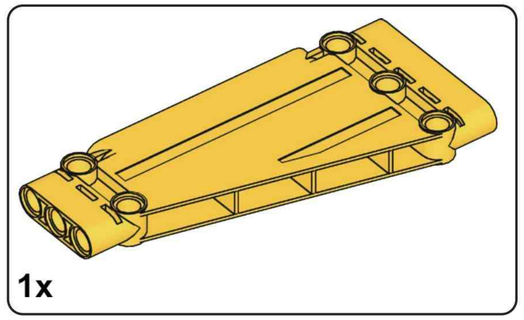

D8

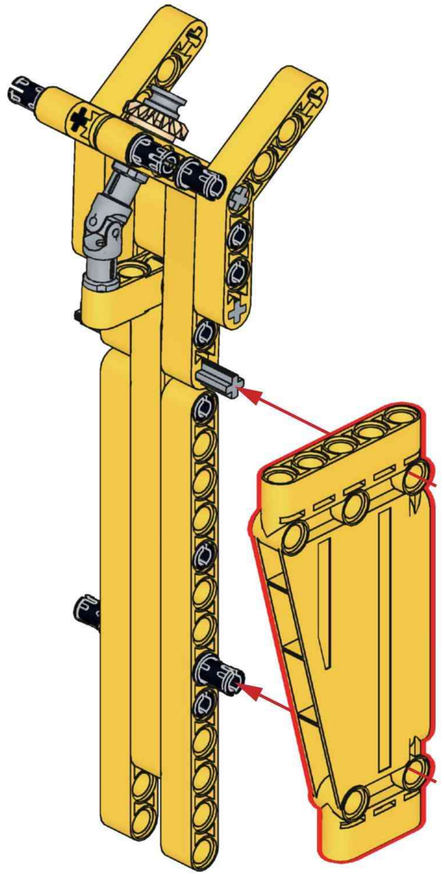

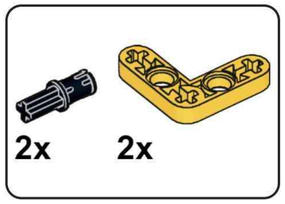

D9

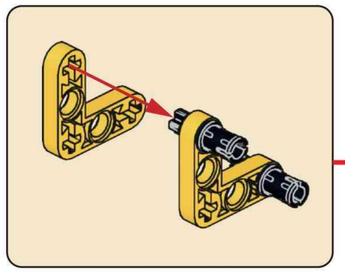

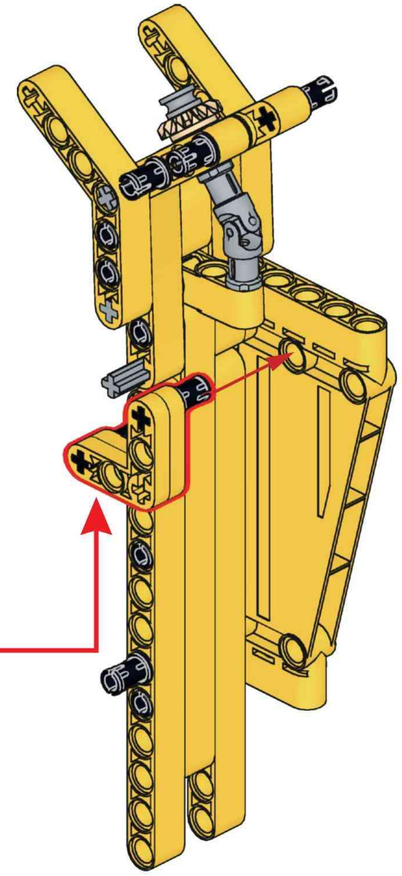

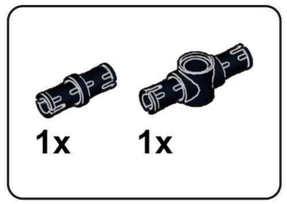

D10

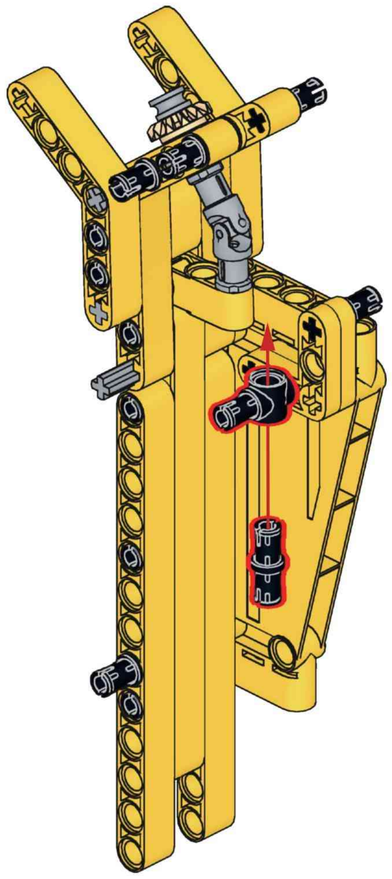

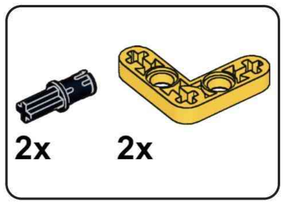

D11

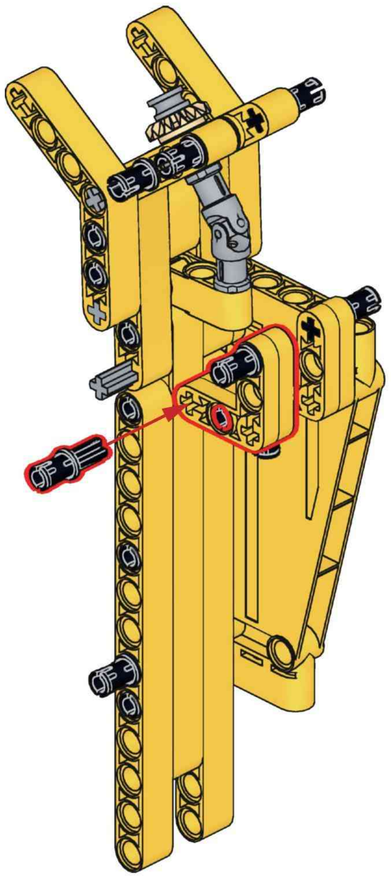

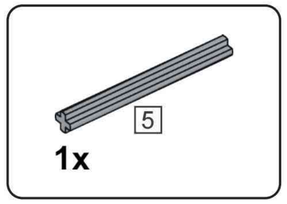

D12

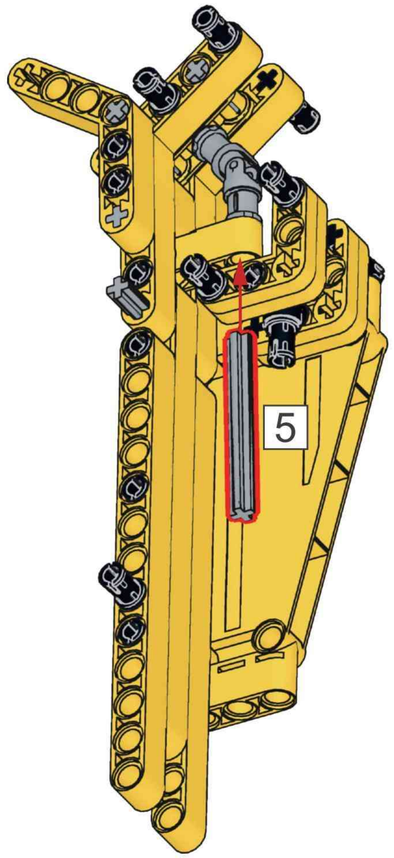

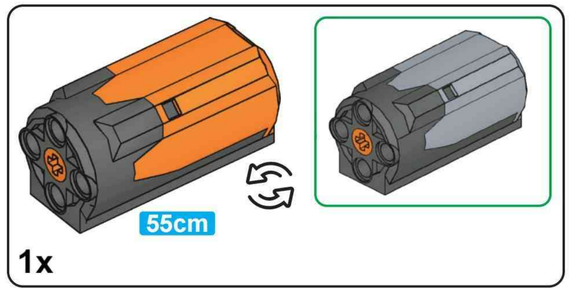

D13

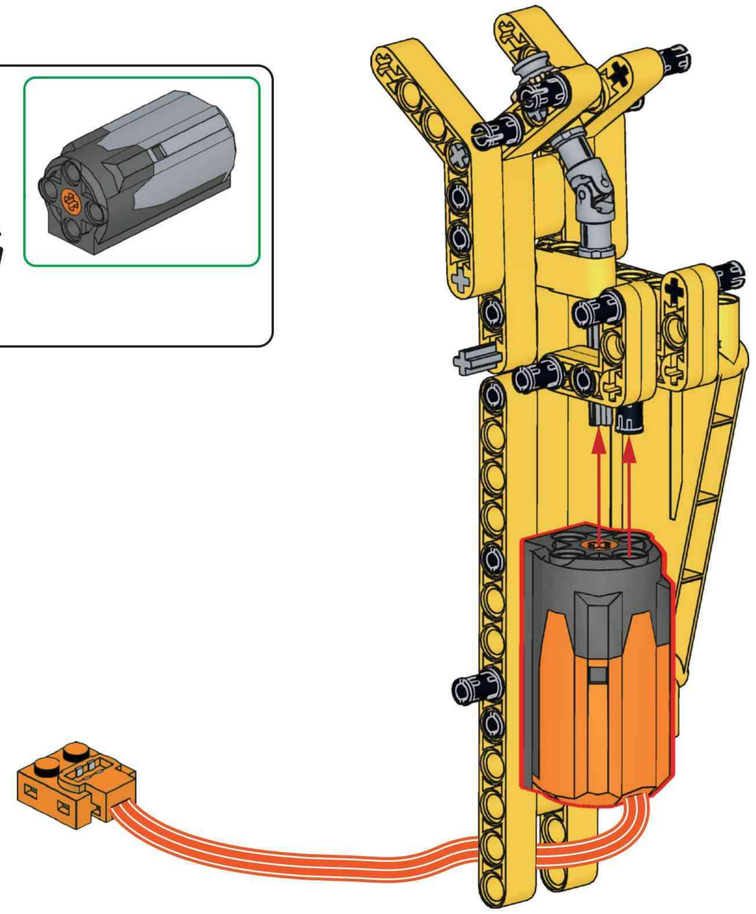

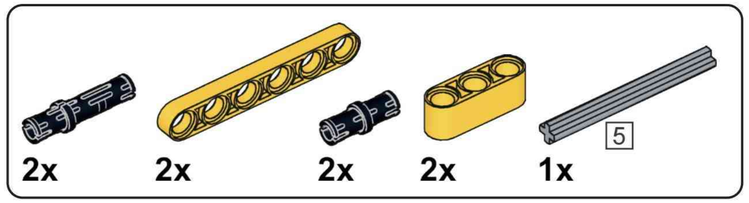

D14

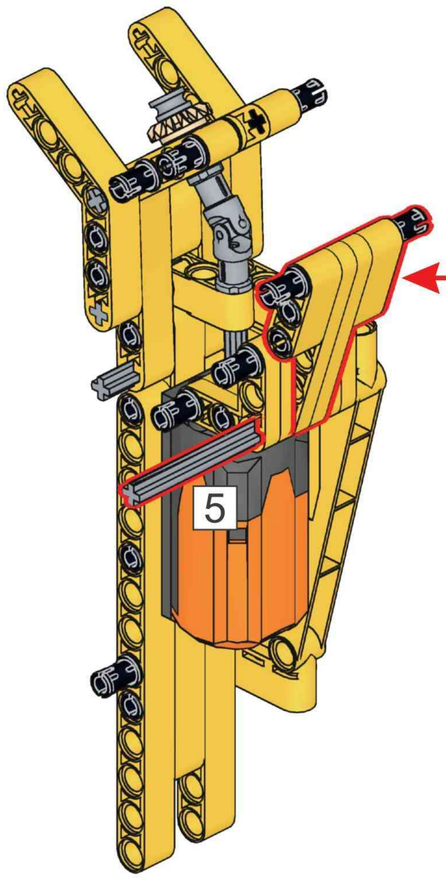

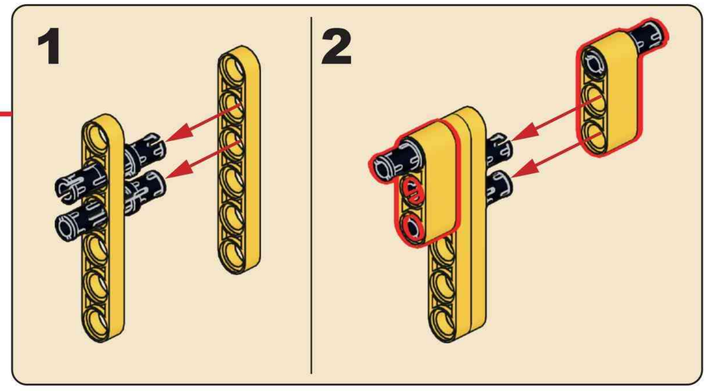

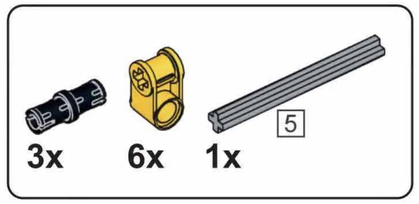

D15

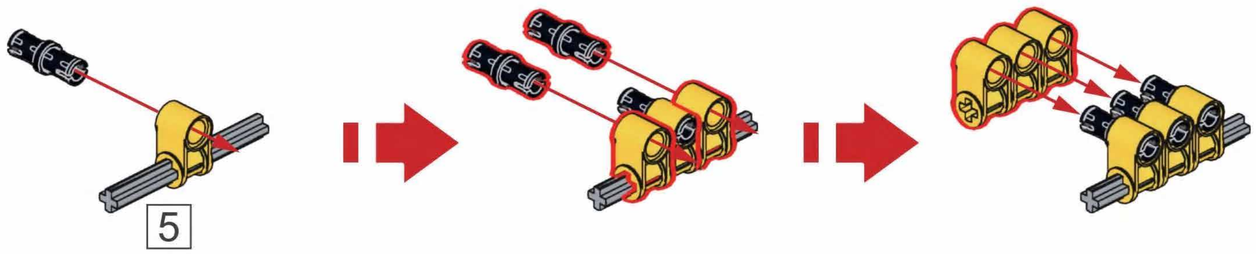

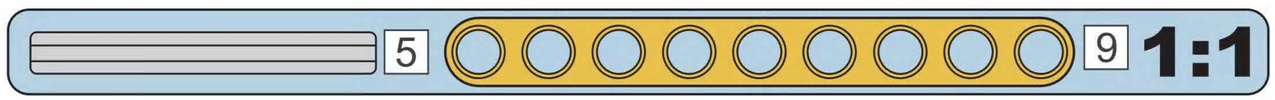

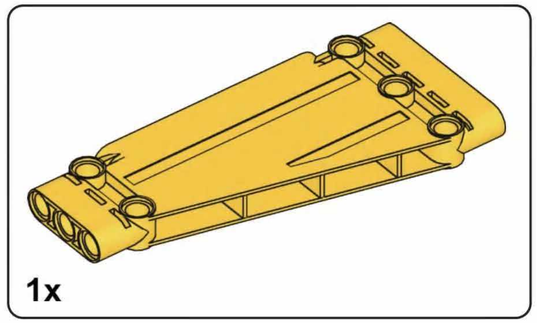

D16

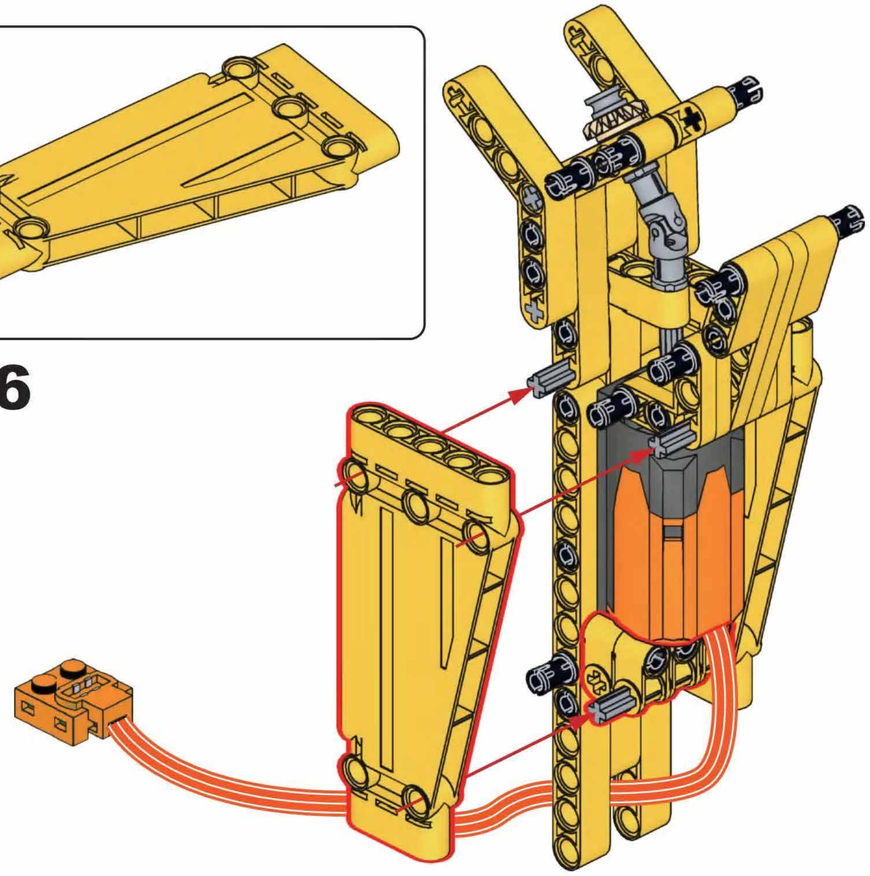

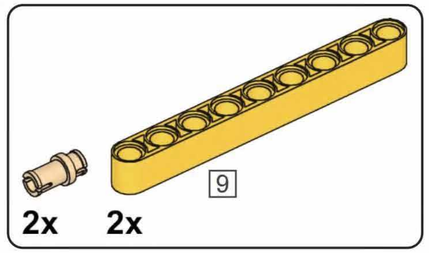

D17

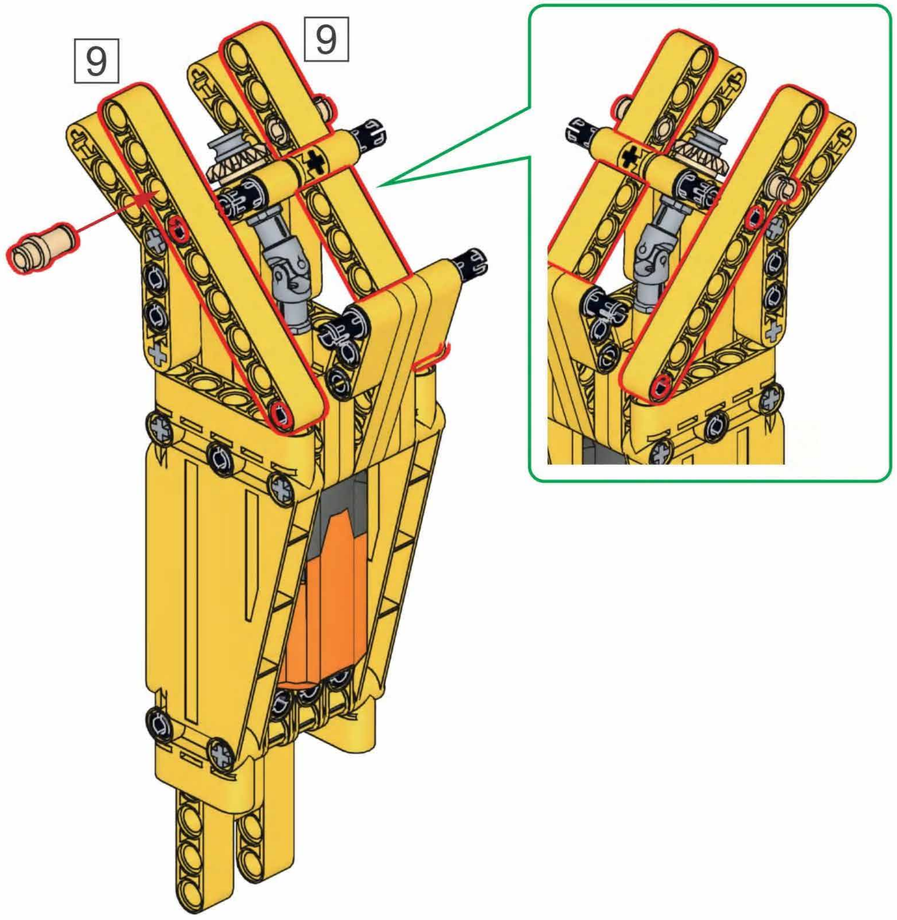

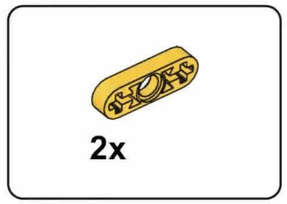

D18

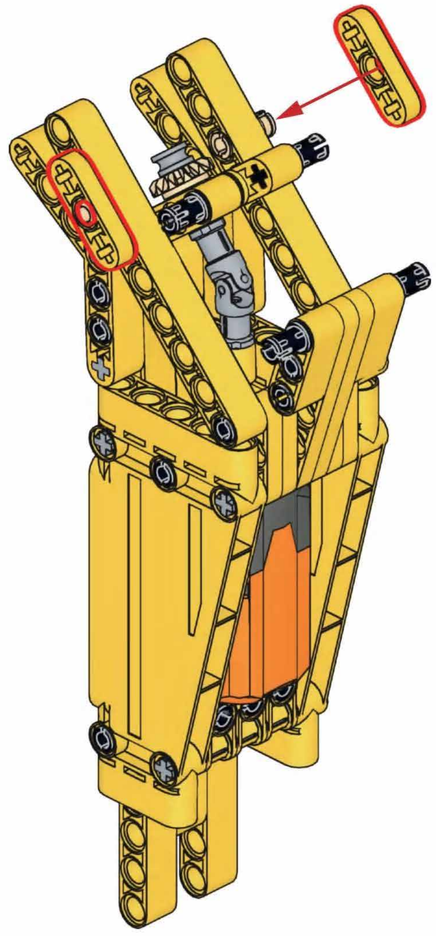

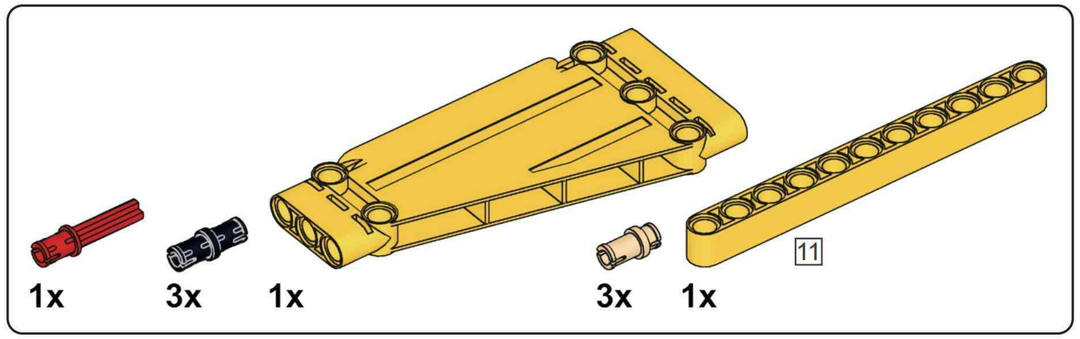

D19

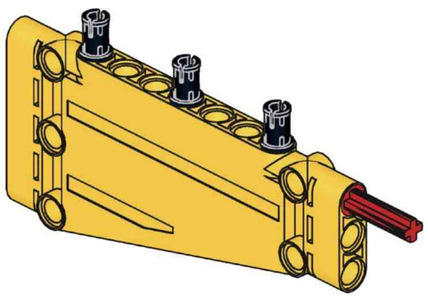

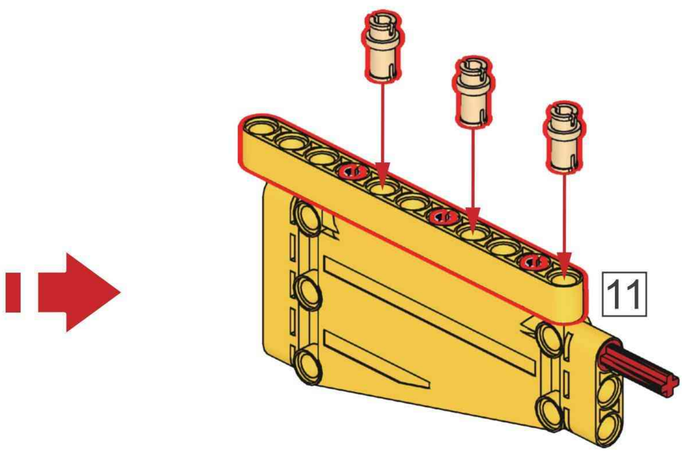

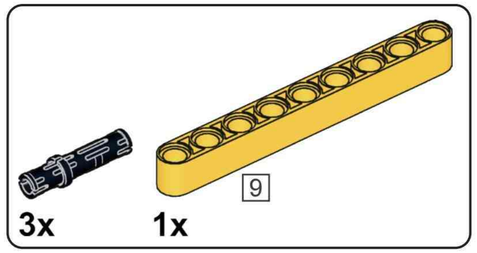

D20

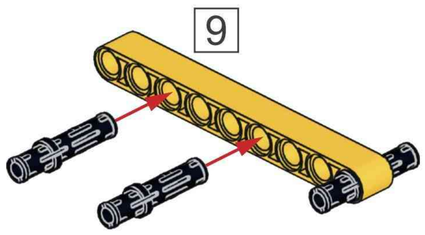

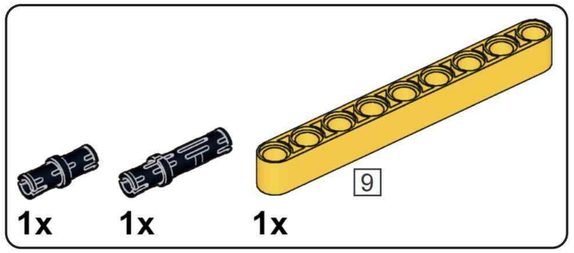

D21

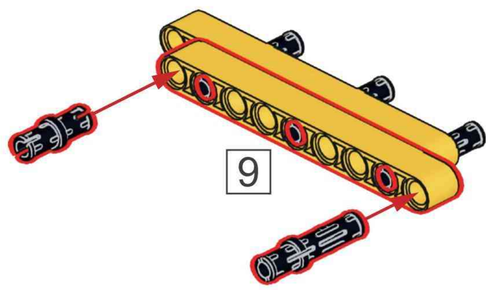

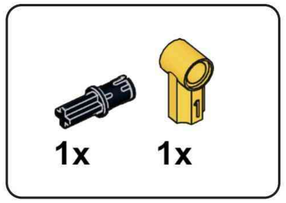

D22

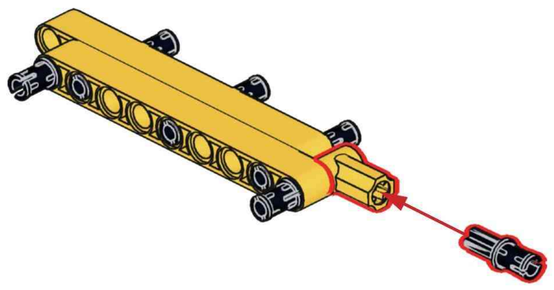

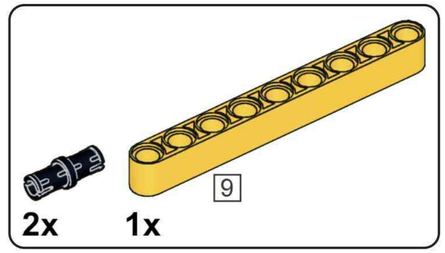

D23

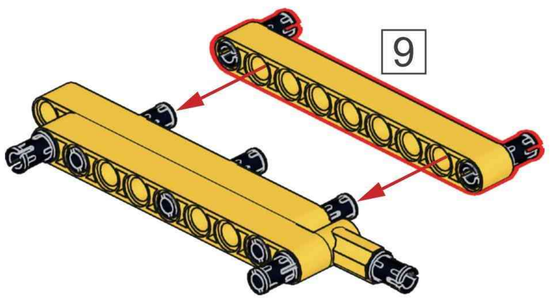

D24

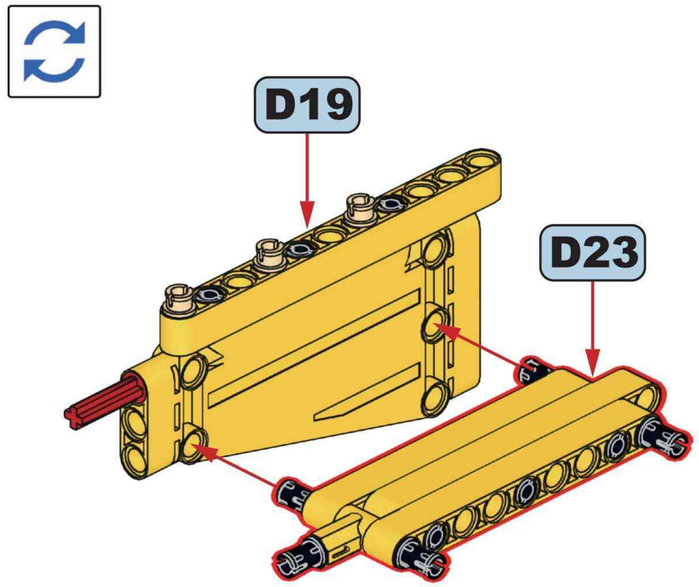

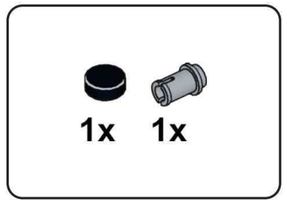

D25

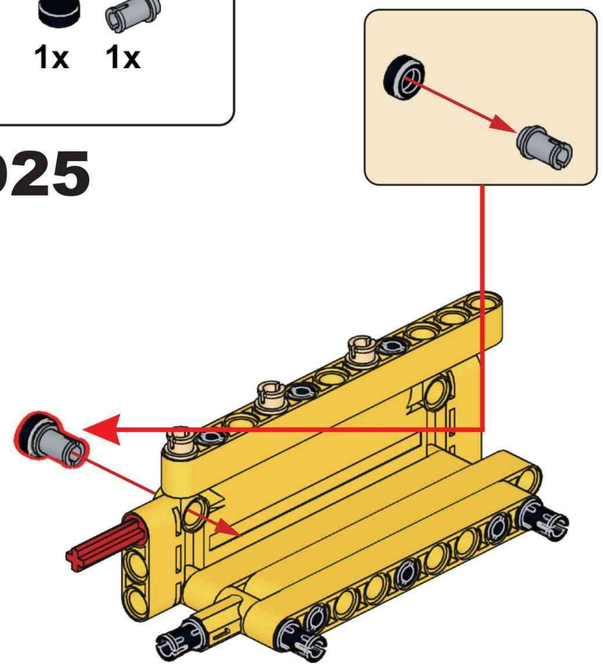

D26

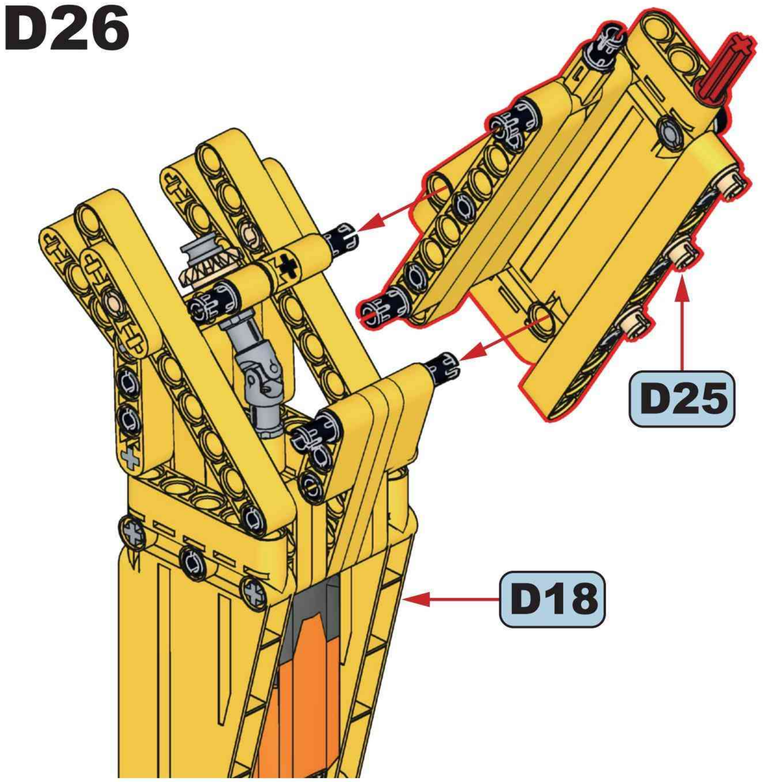

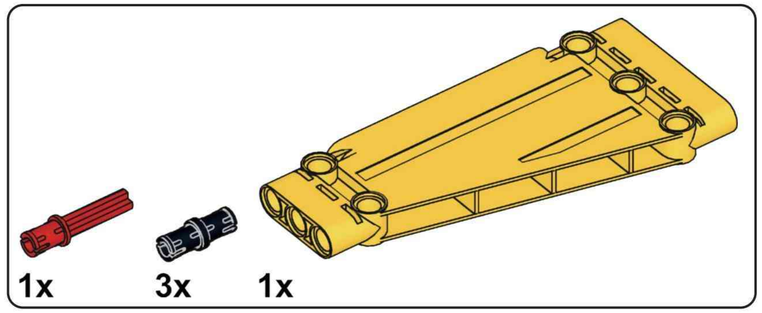

D27

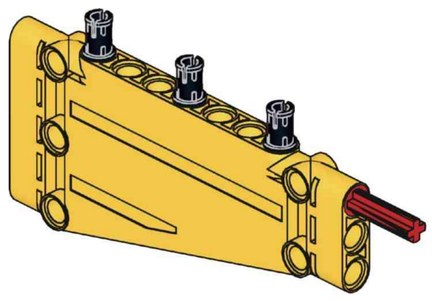

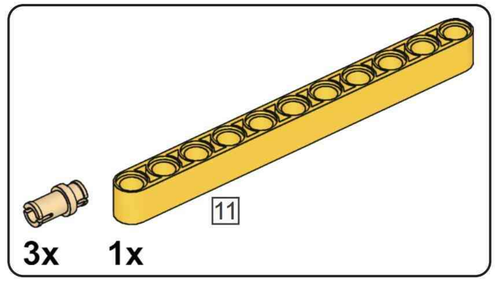

D28

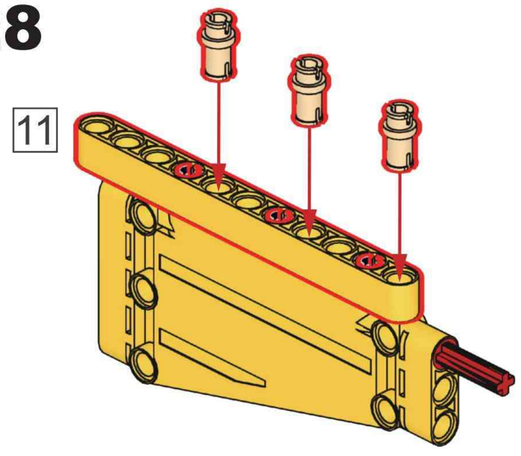

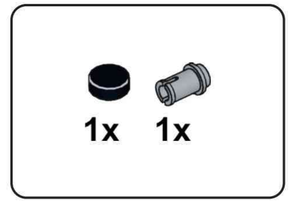

D29

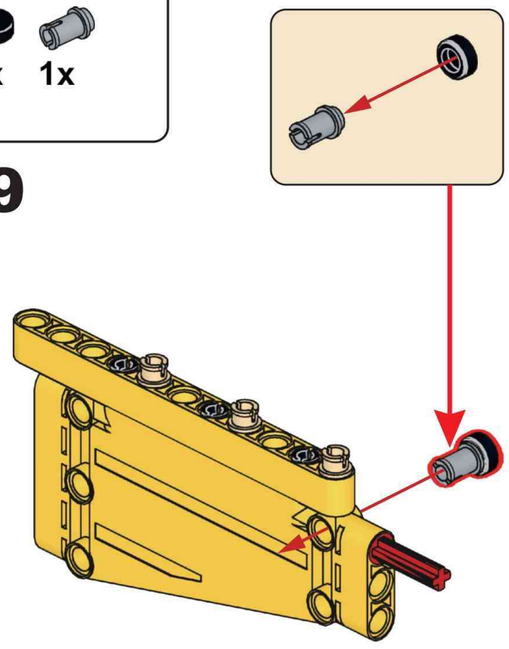

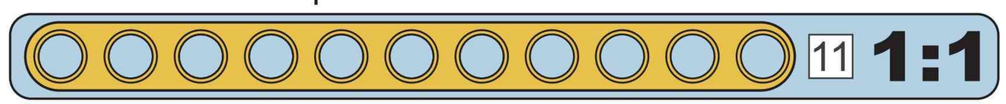

D30

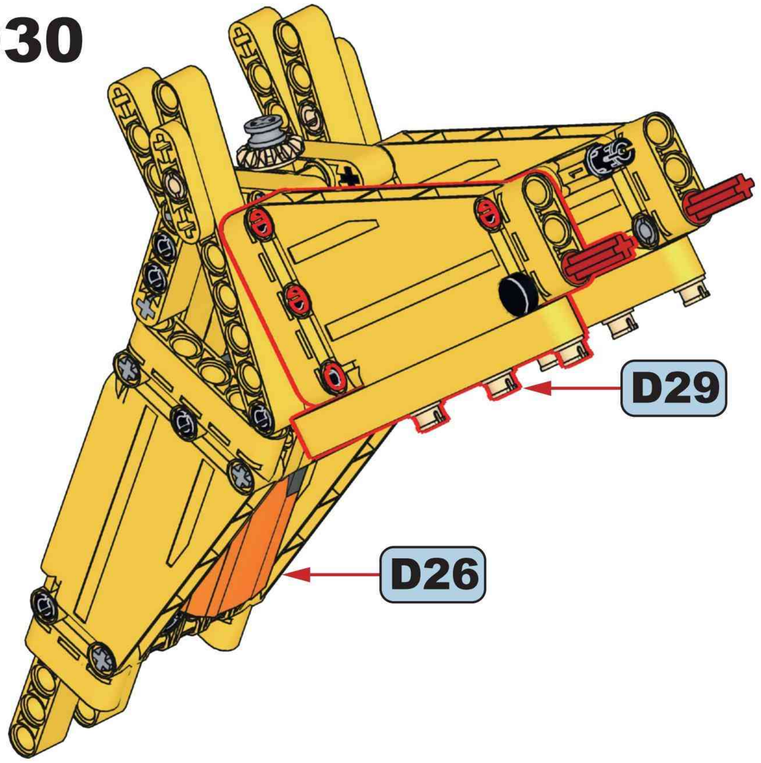

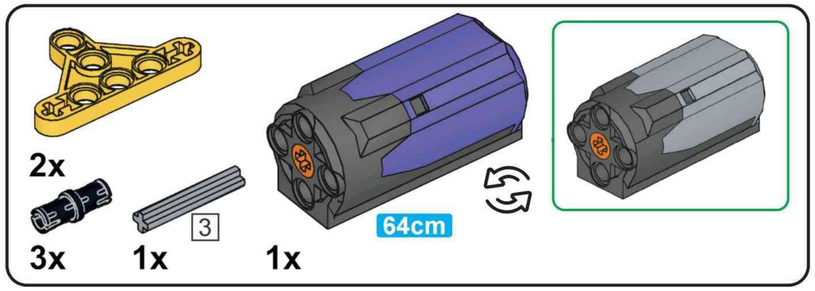

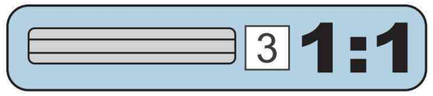

D31

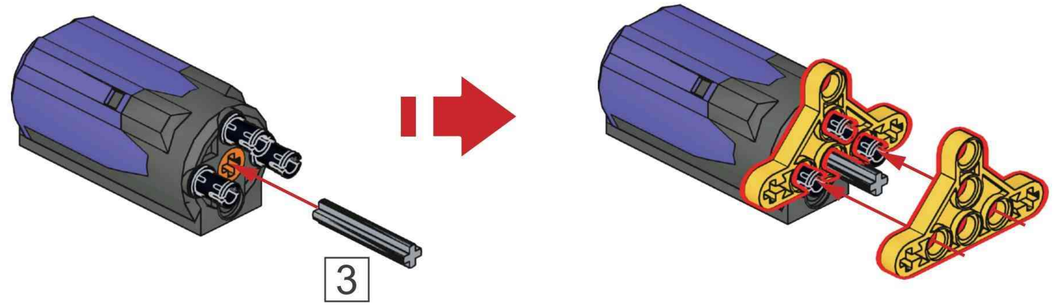

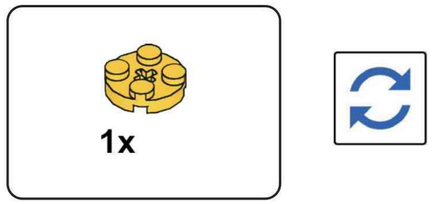

D32

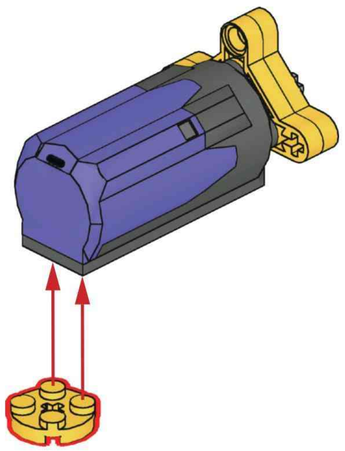

D33

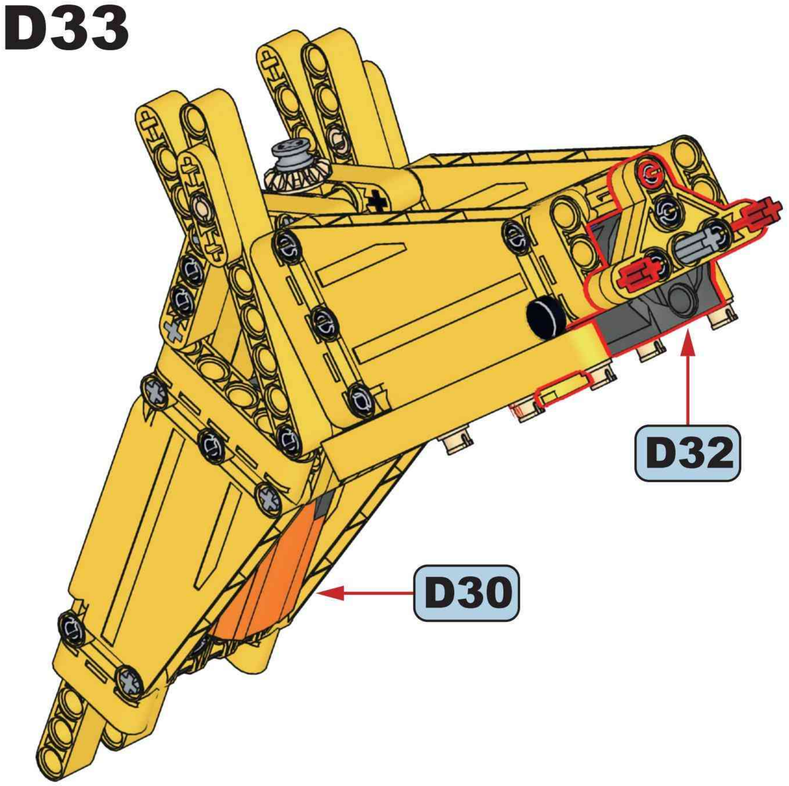

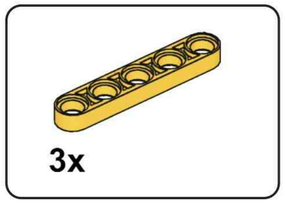

D34

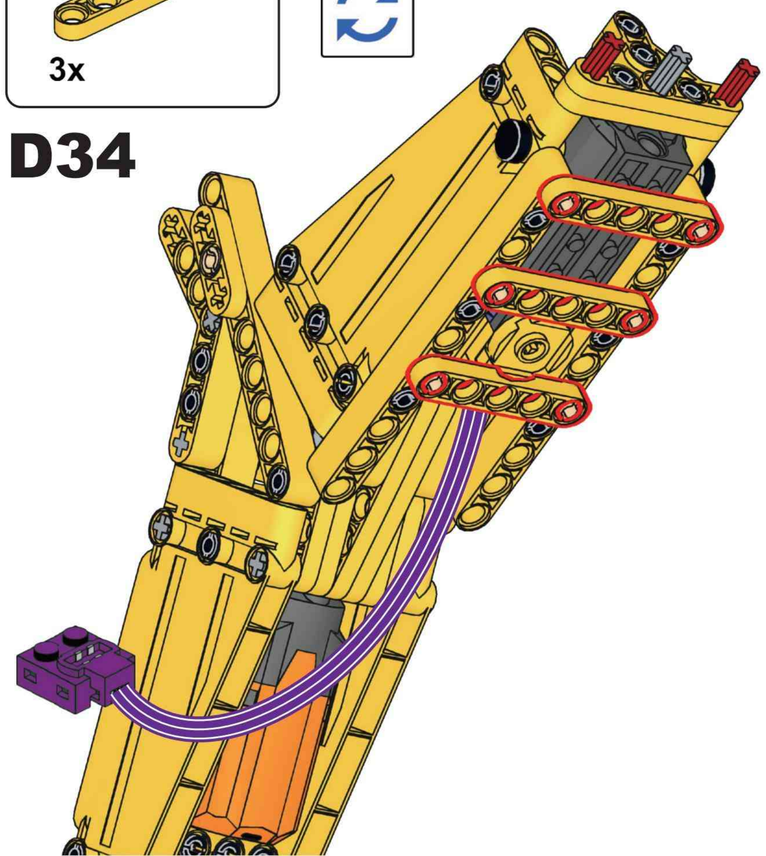

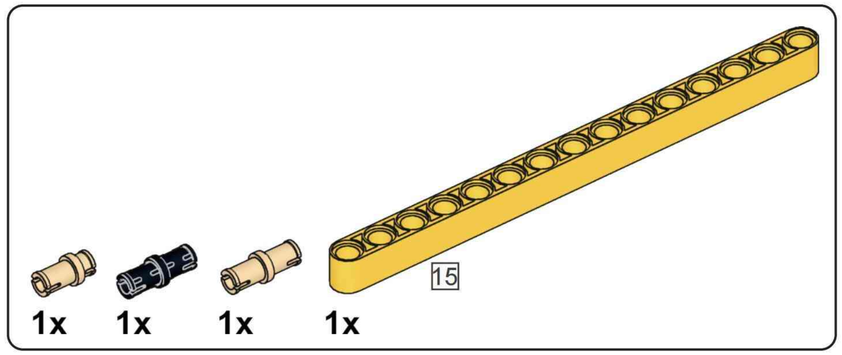

D35

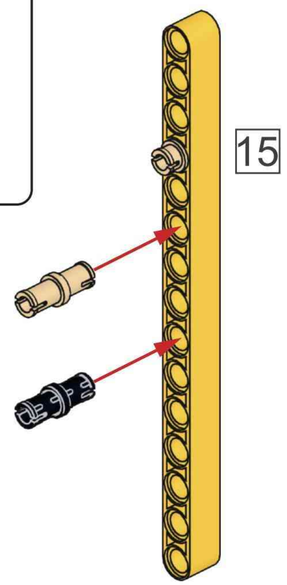

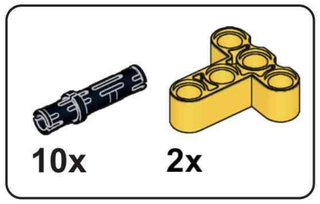

D36

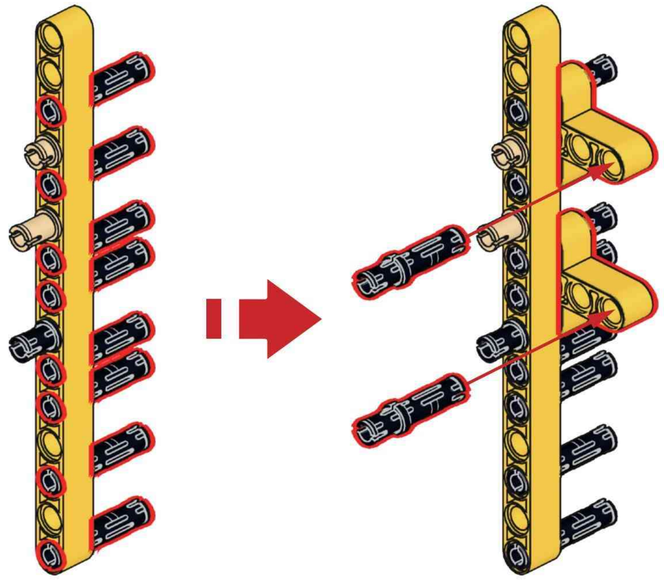

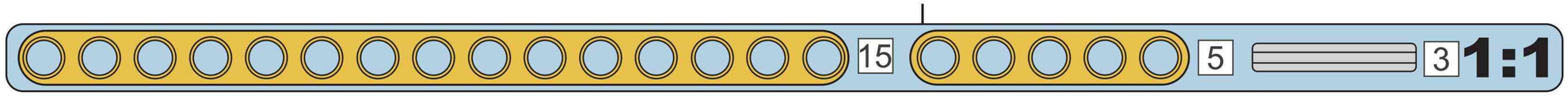

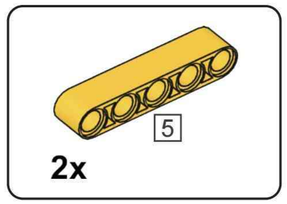

D37

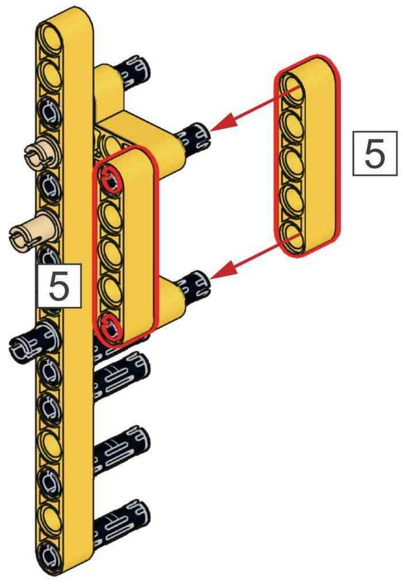

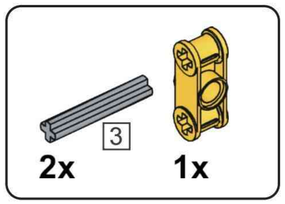

D38

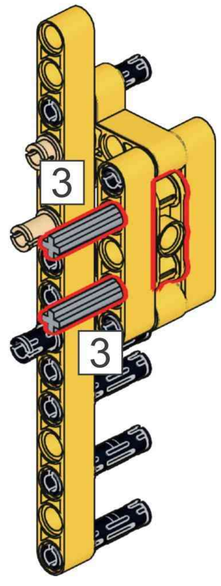

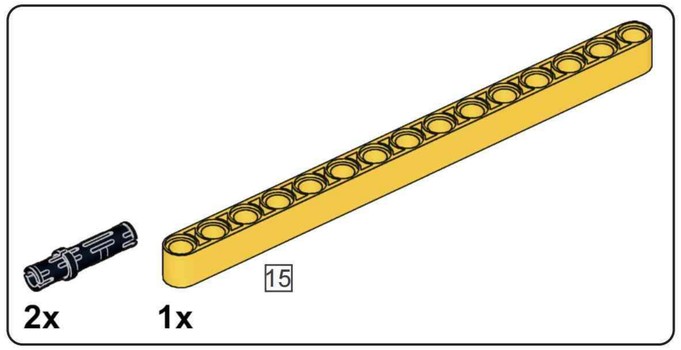

D39

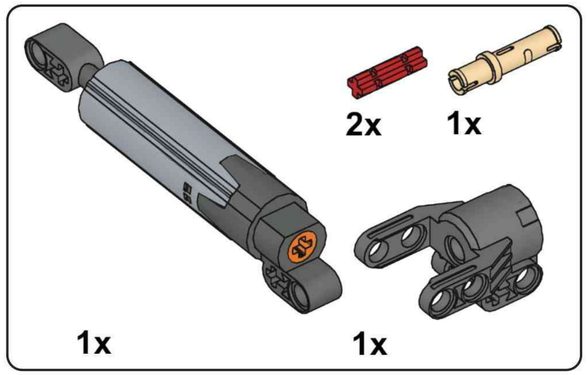

D40

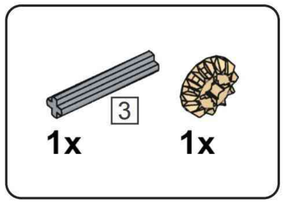

D41

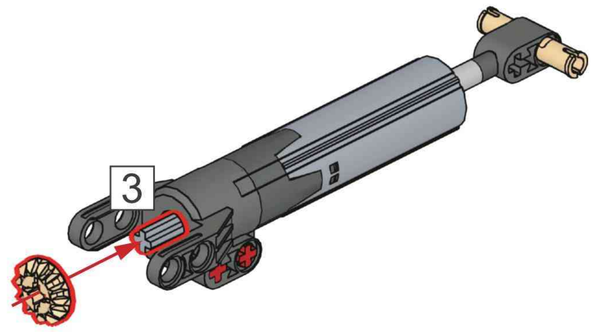

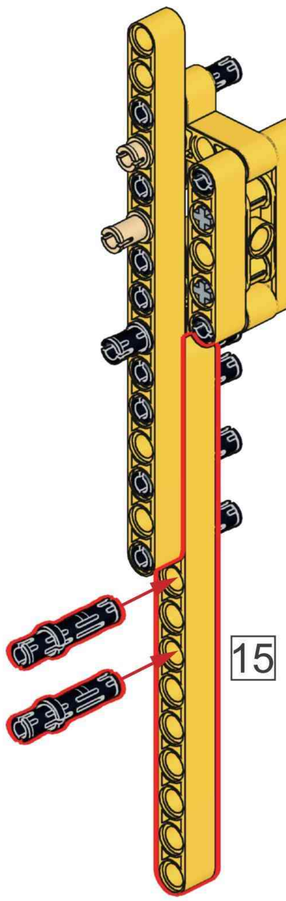

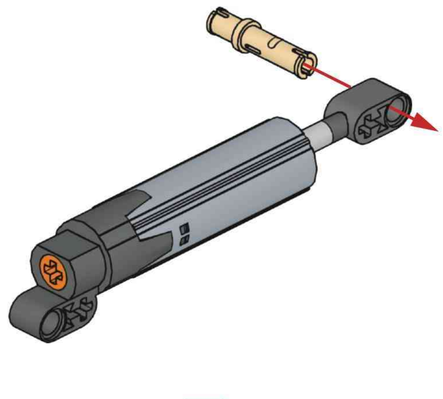

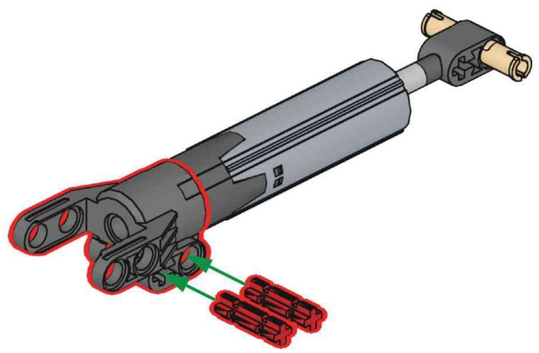

D42

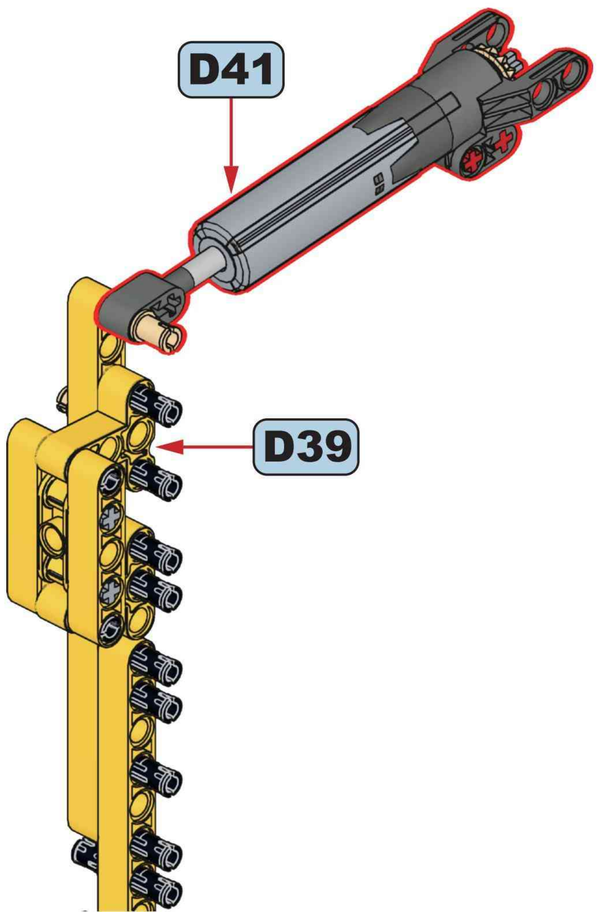

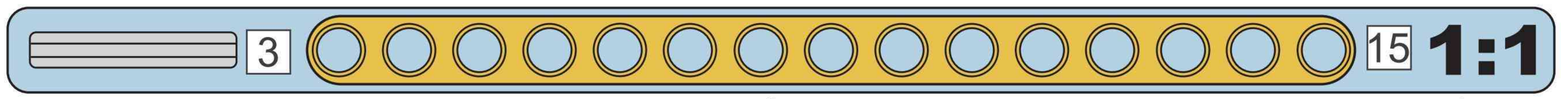

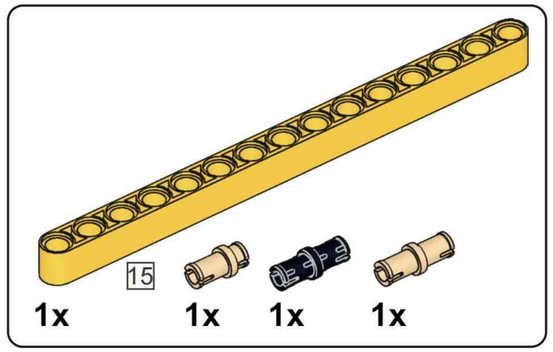

D43

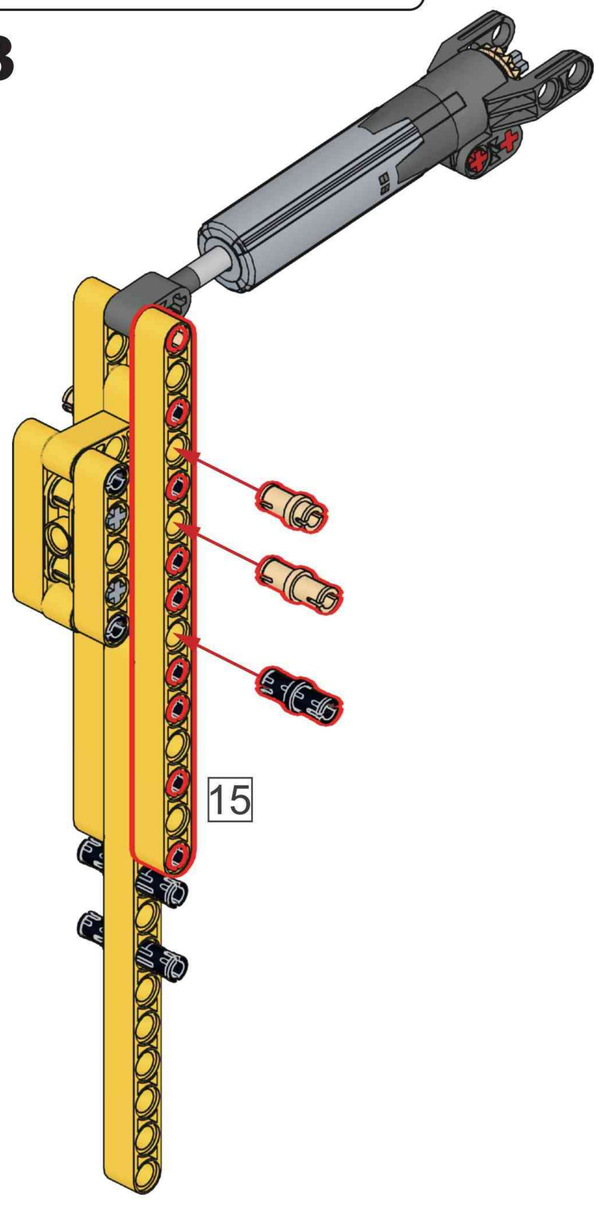

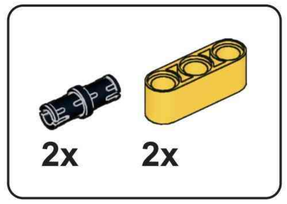

D44

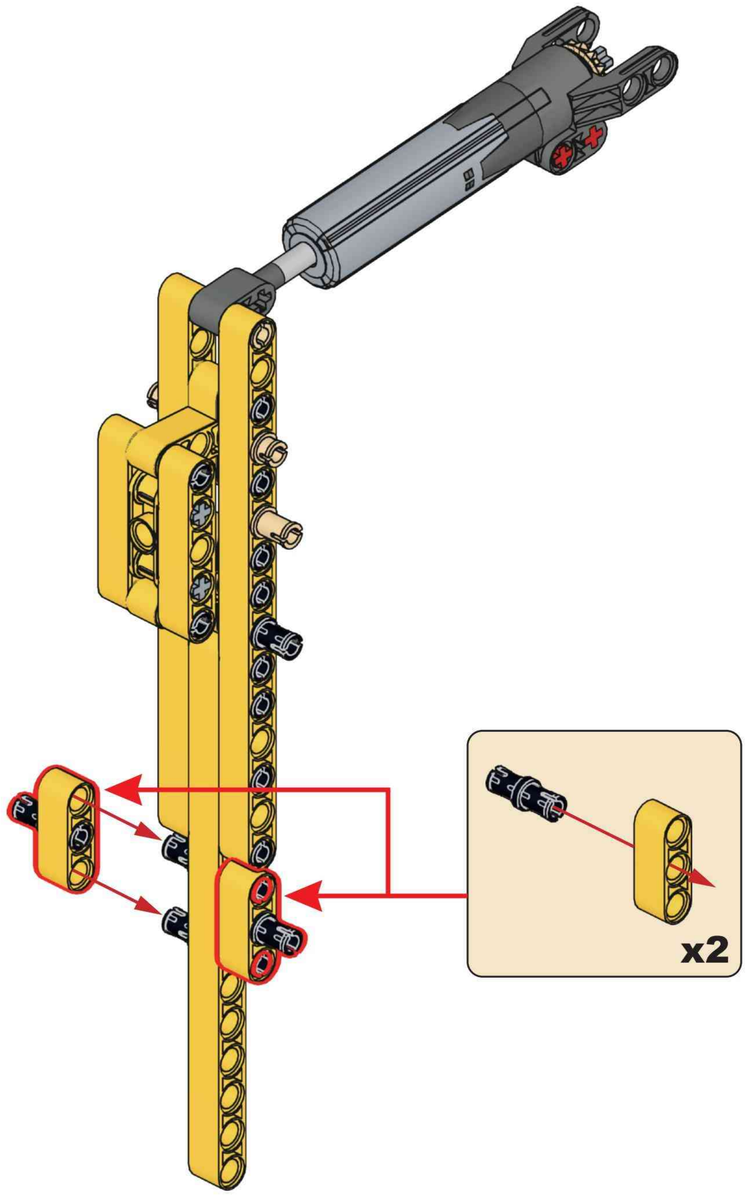

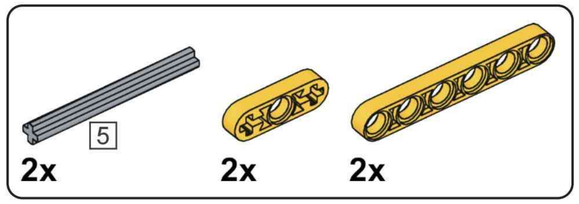

D45

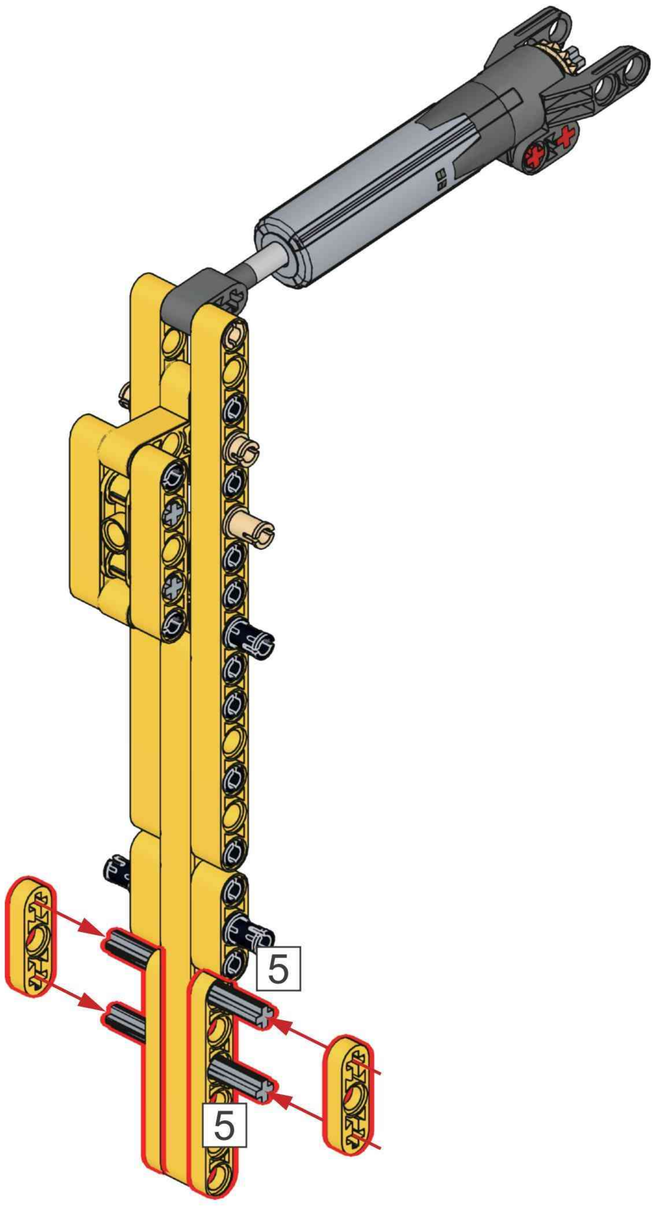

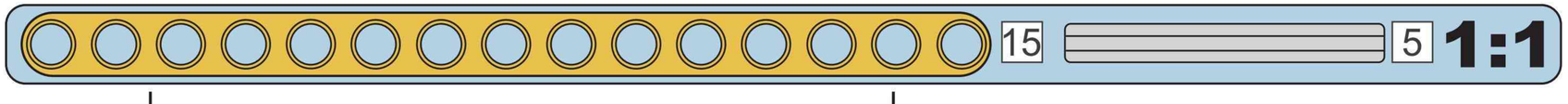

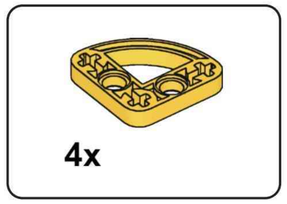

D46

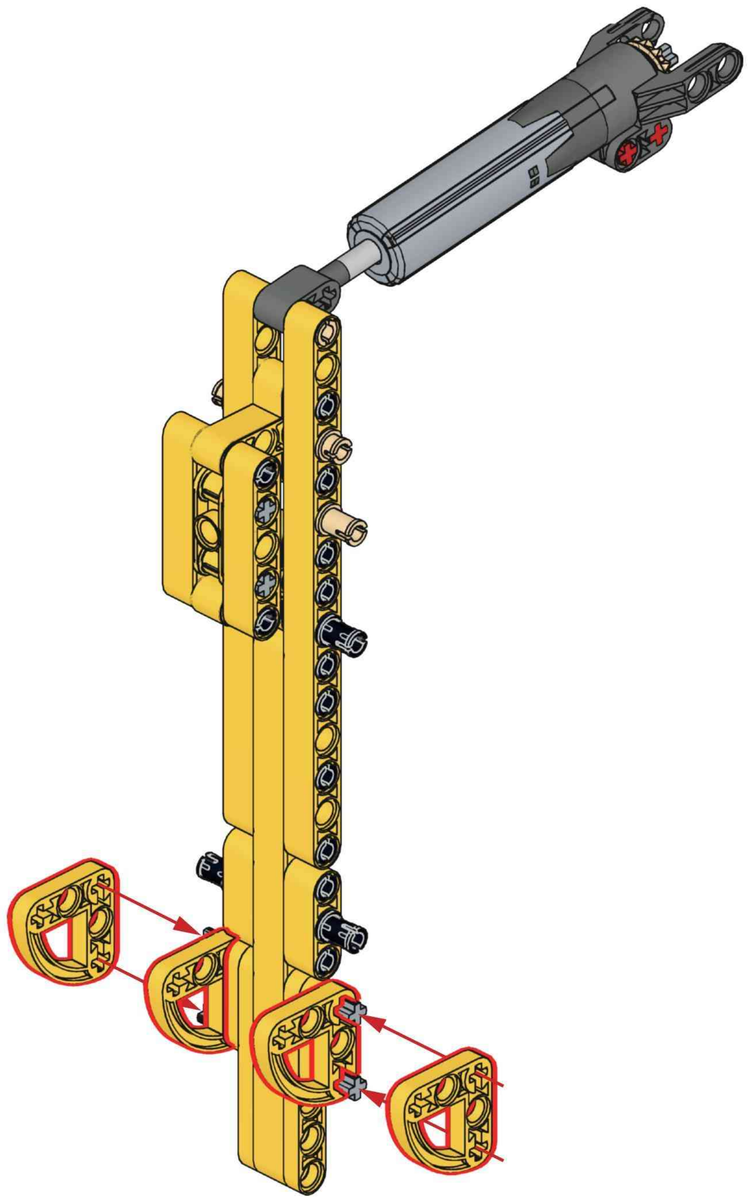

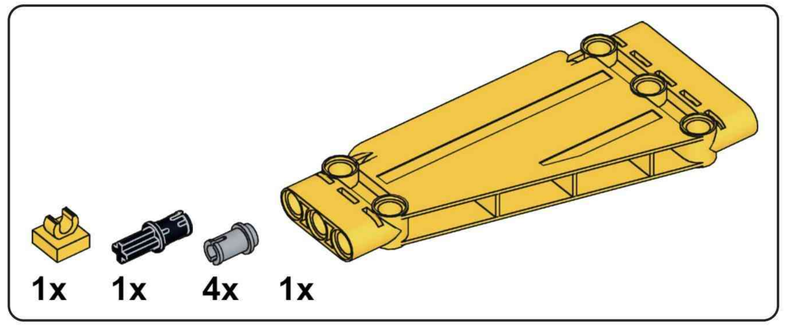

D47

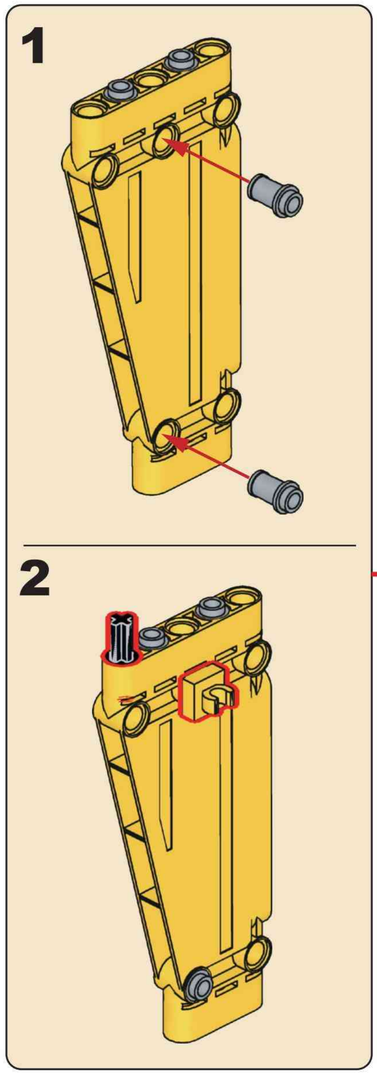

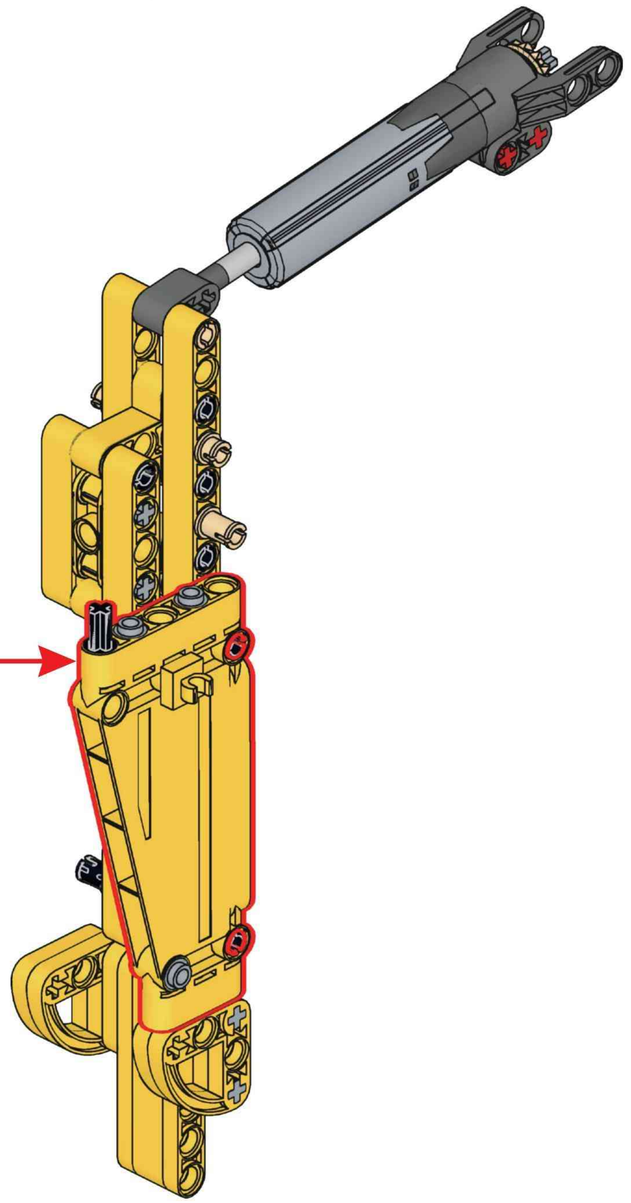

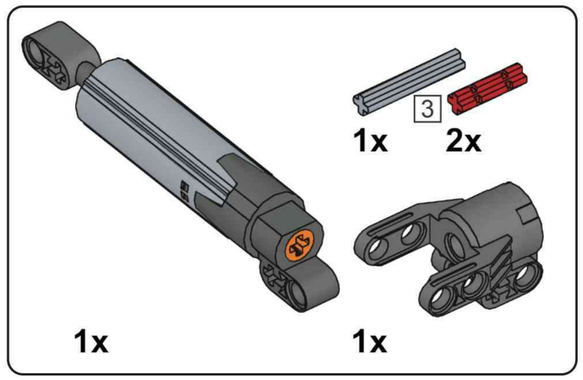

D48

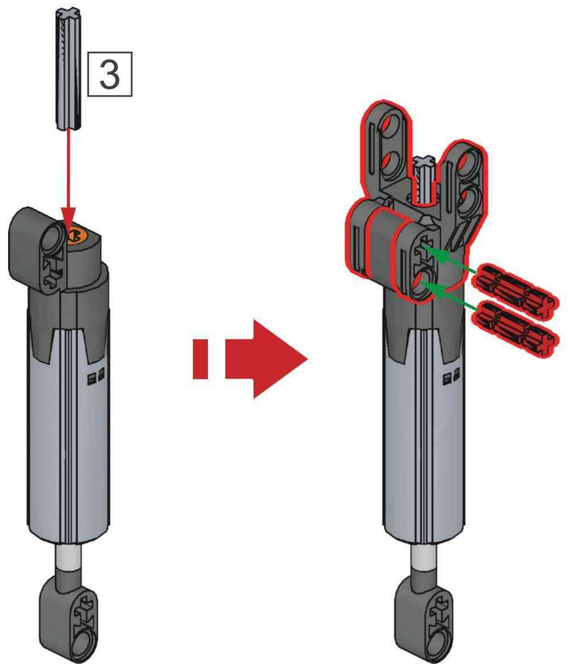

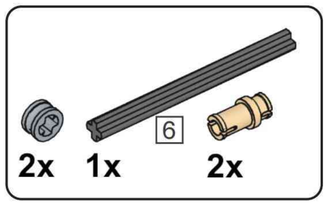

D49

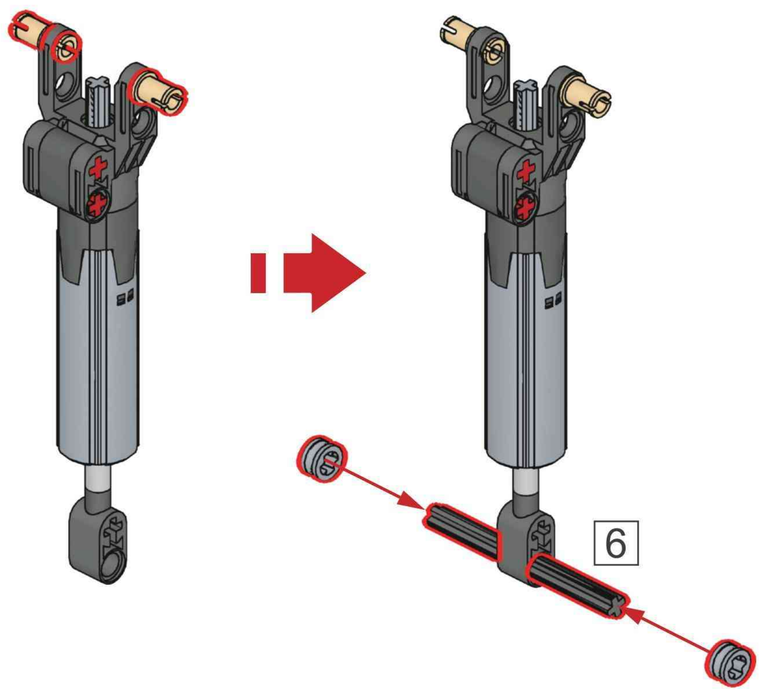

D50

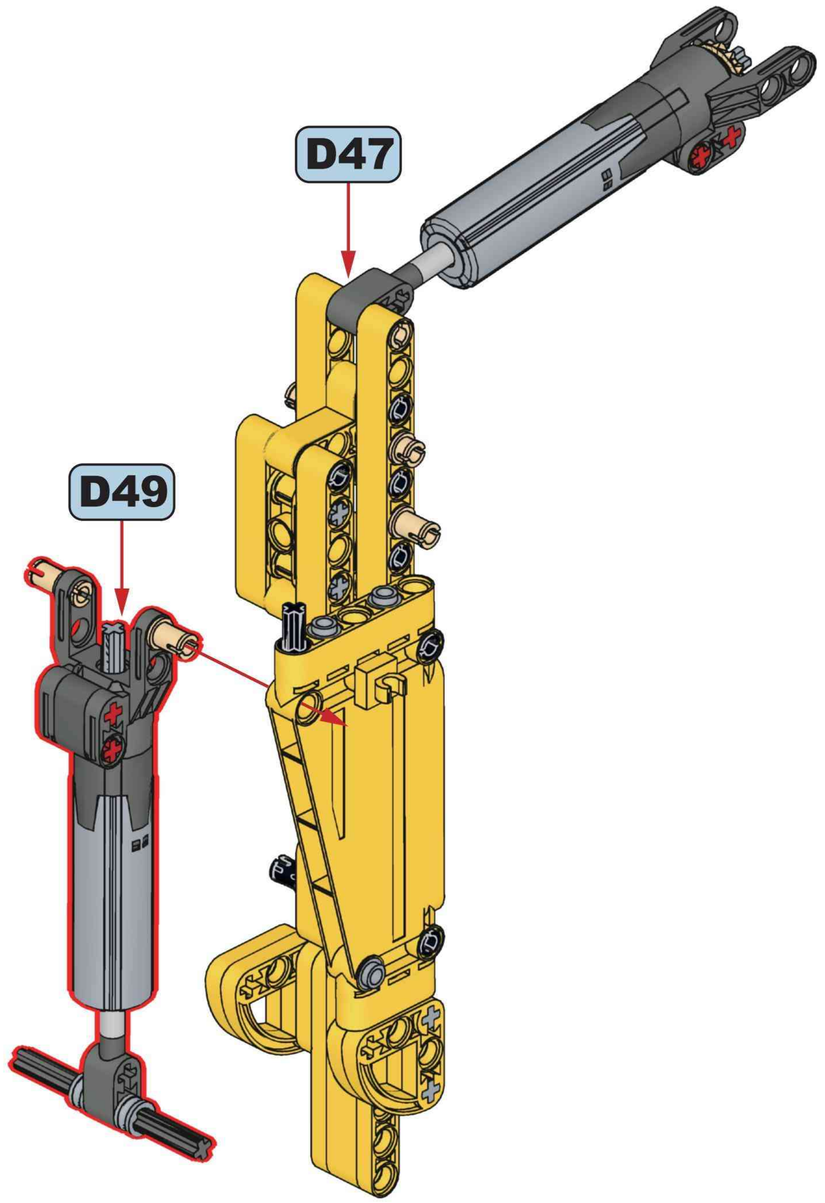

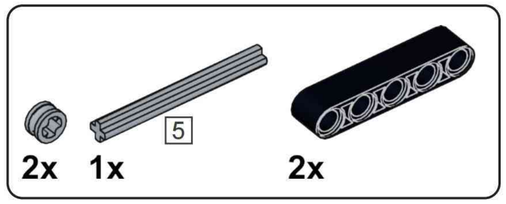

D51

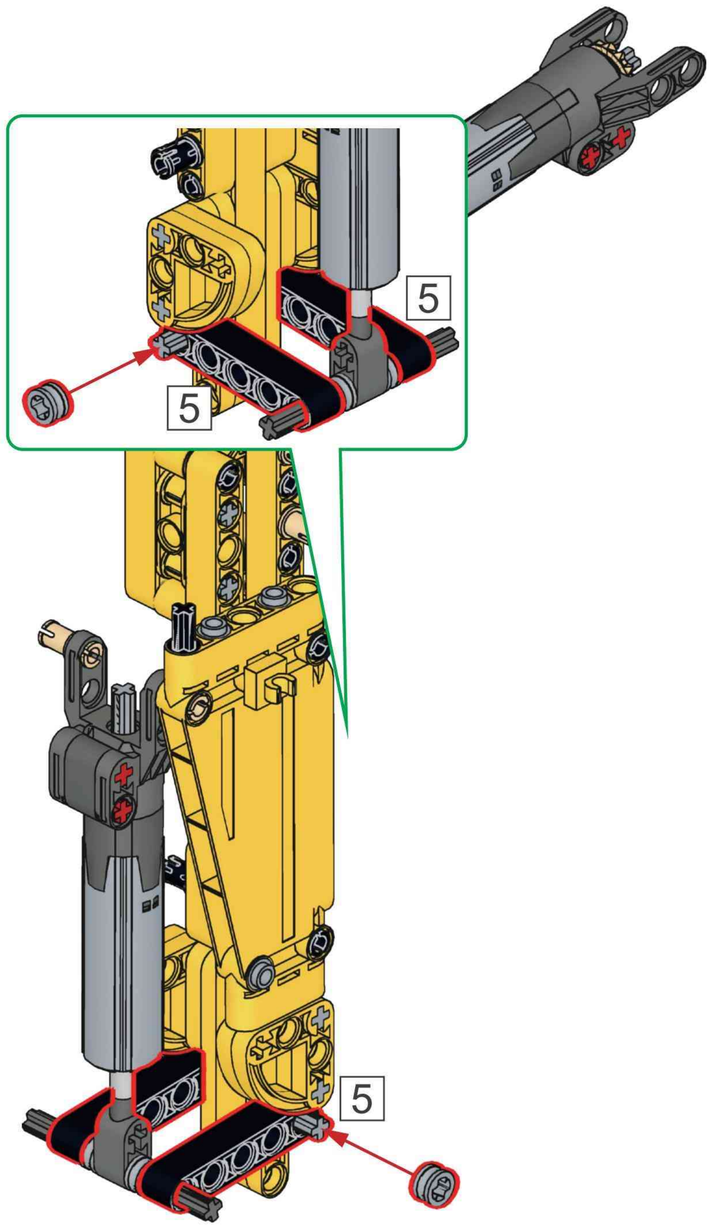

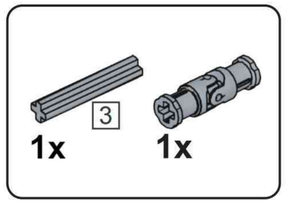

D52

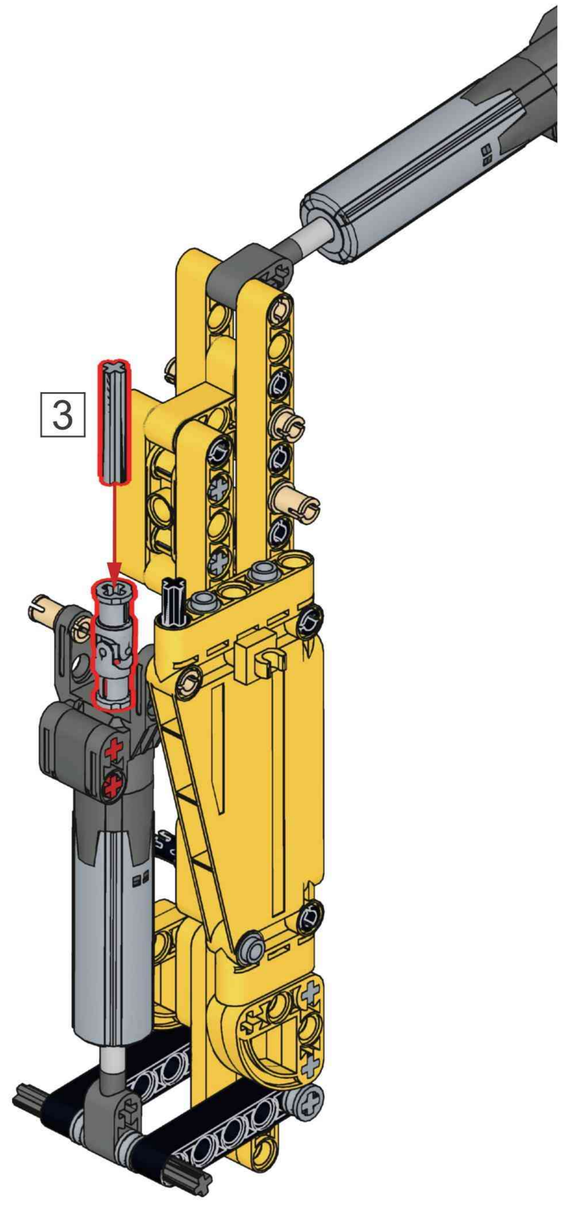

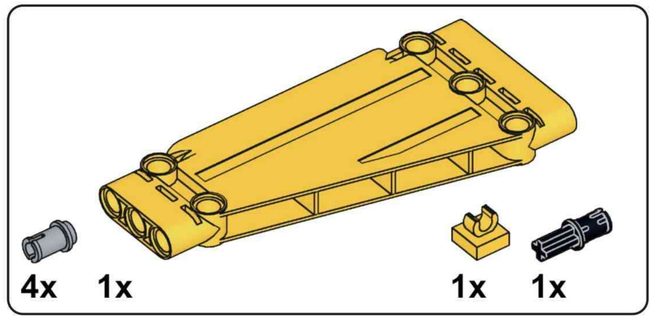

D53

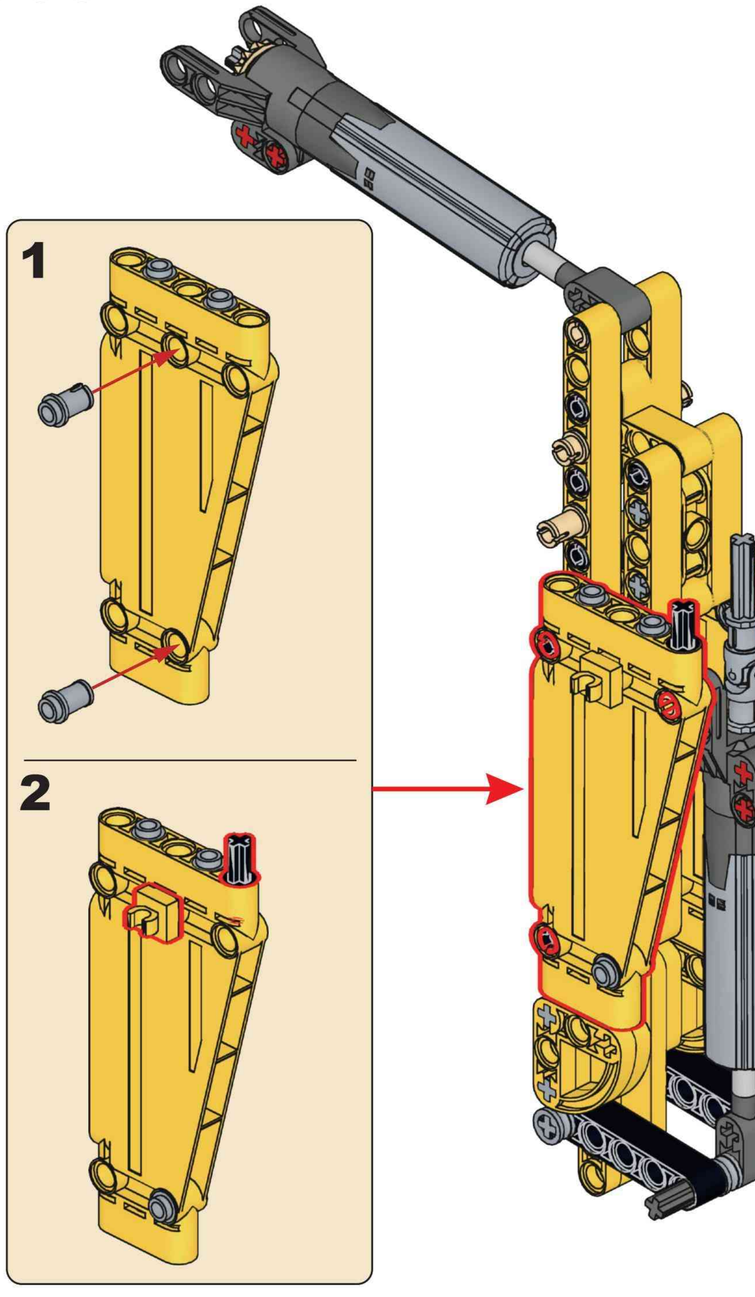

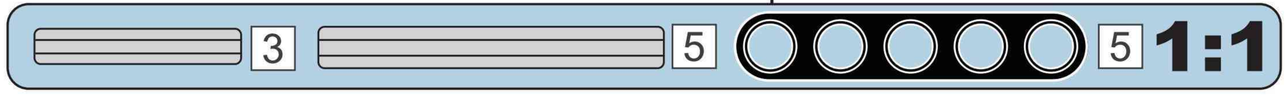

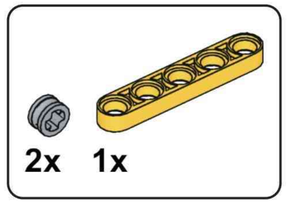

D54

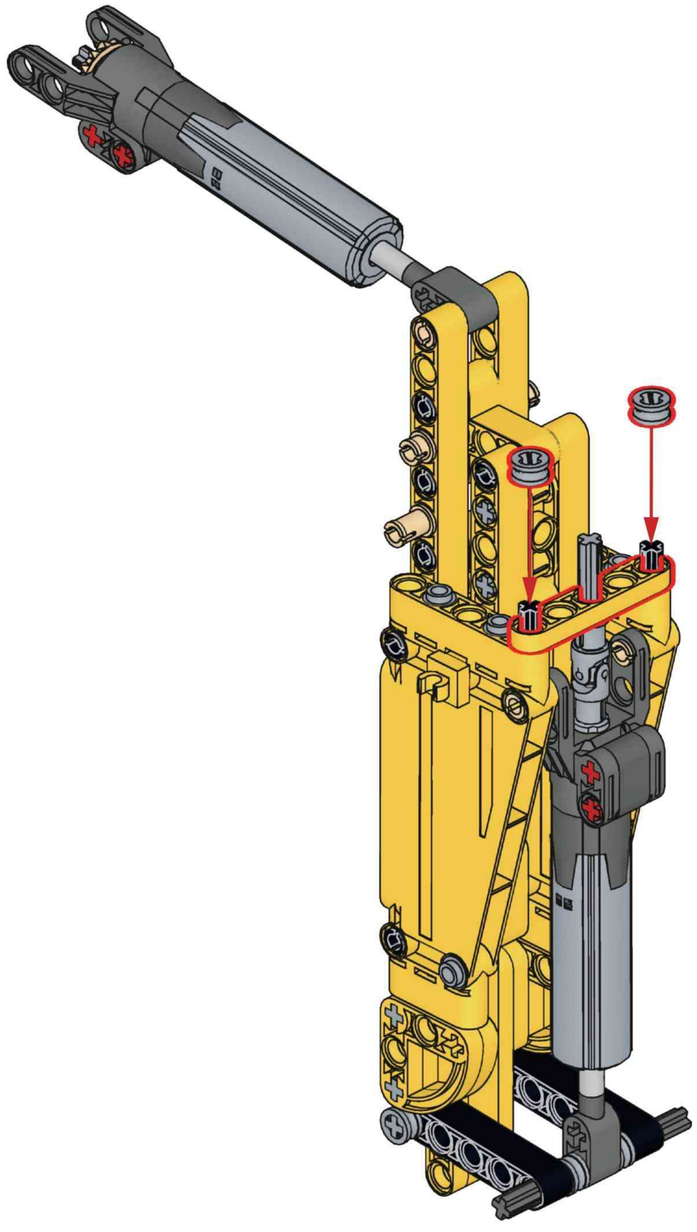

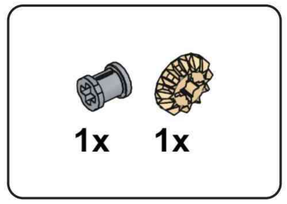

D55

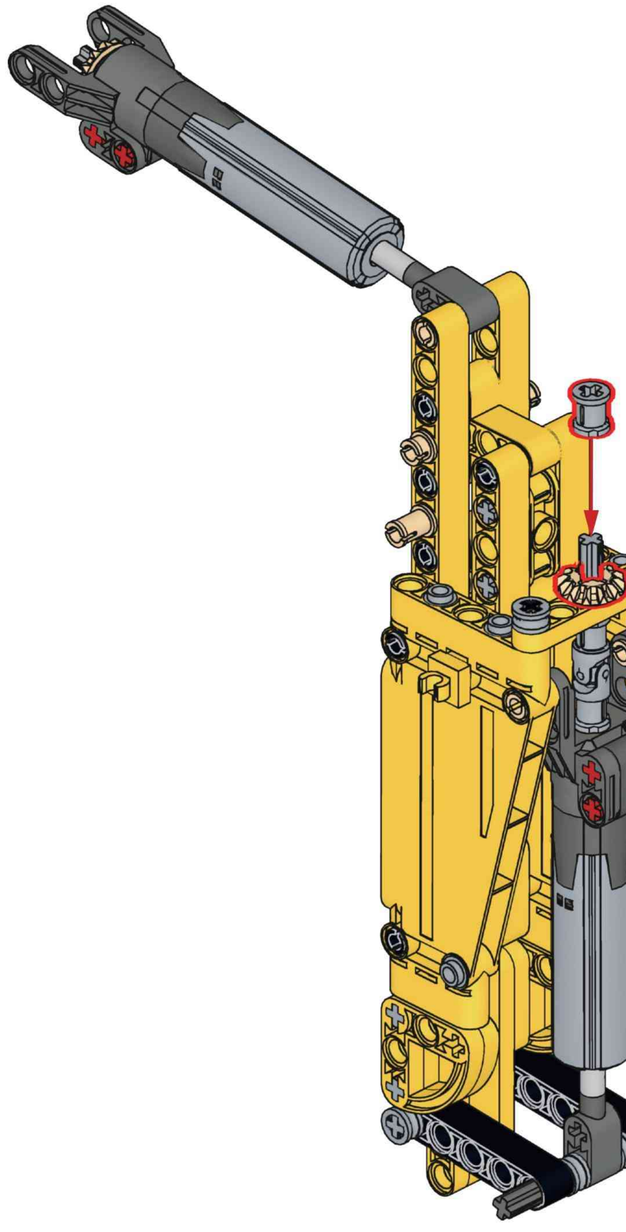

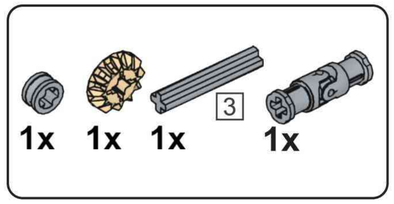

D56

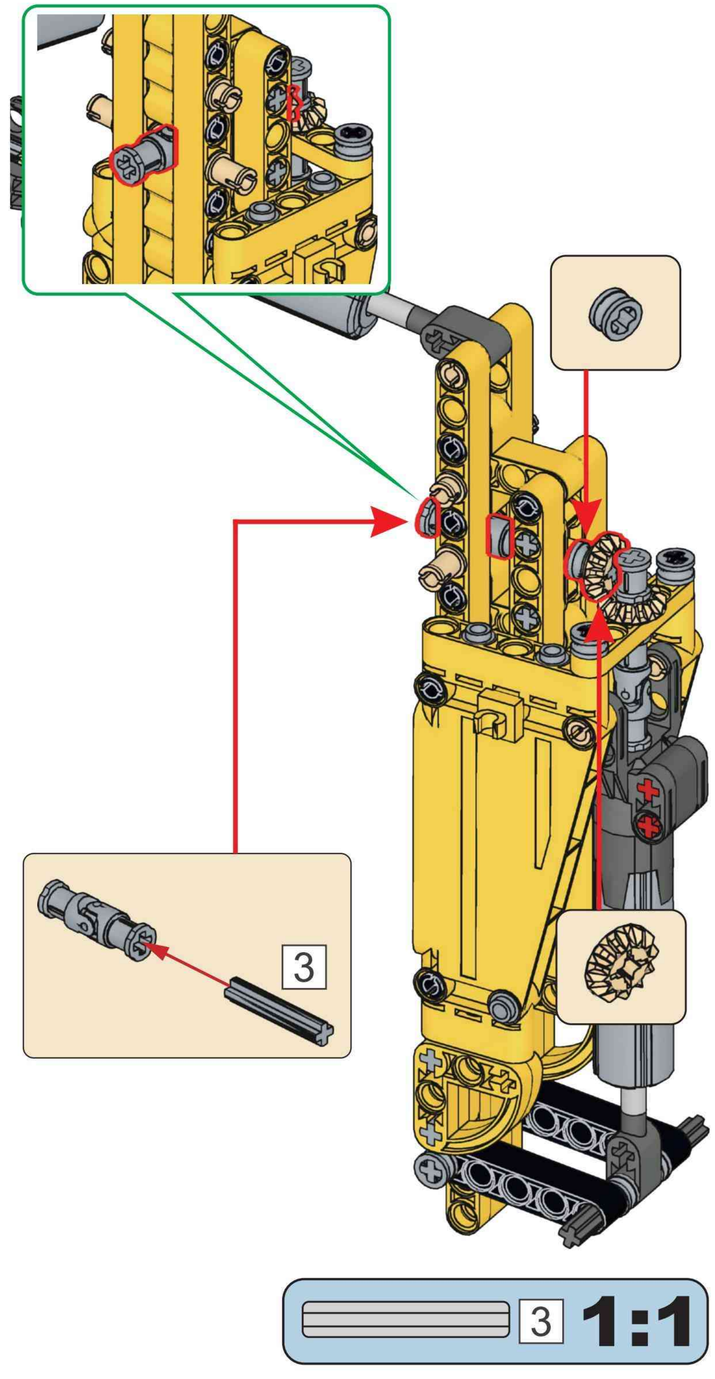

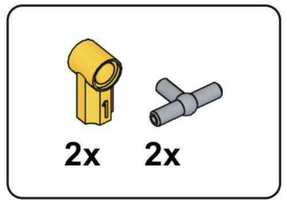

D57

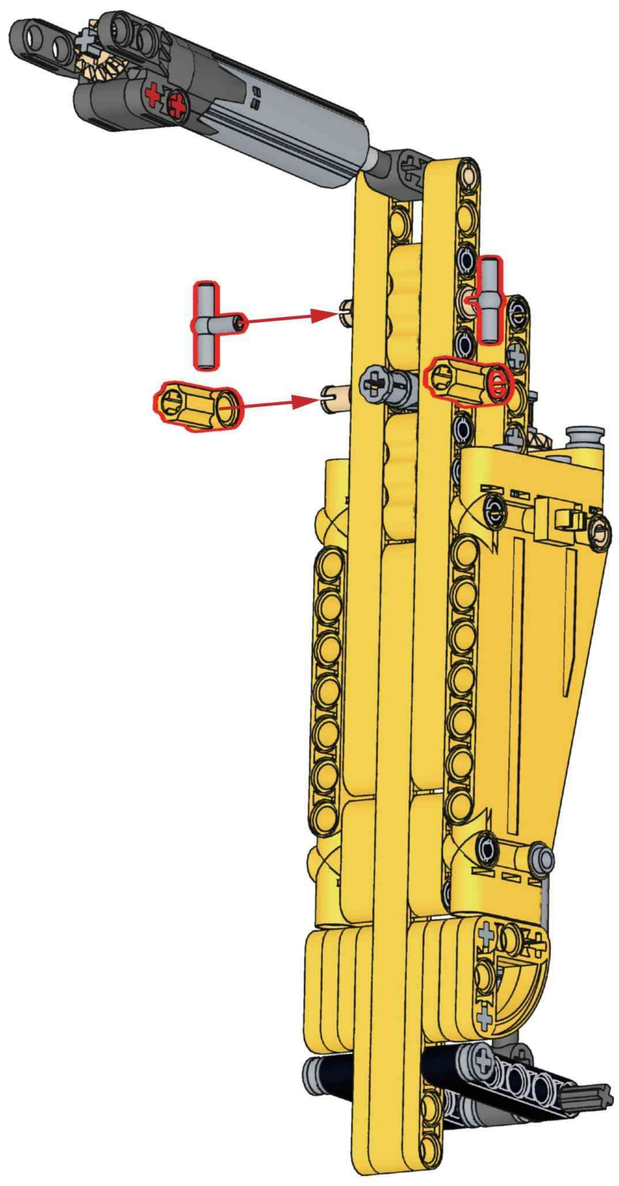

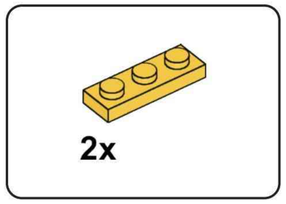

D58

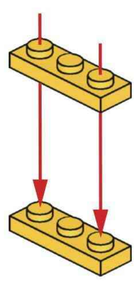

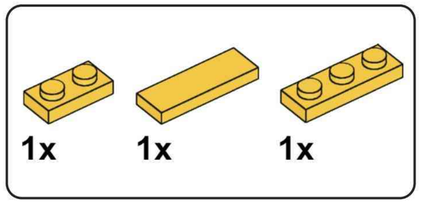

D59

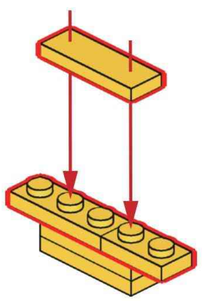

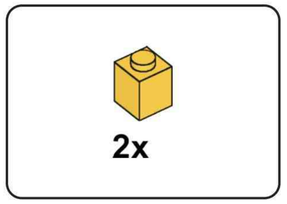

D60

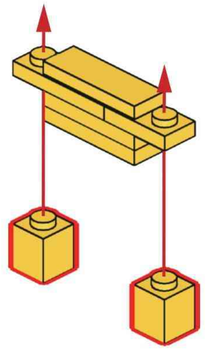

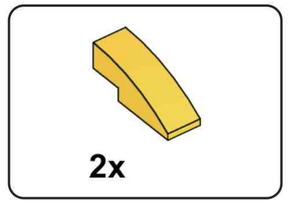

D61

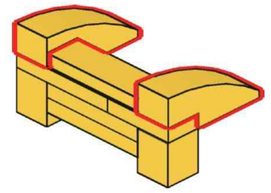

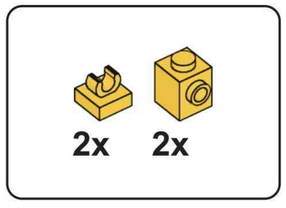

D62

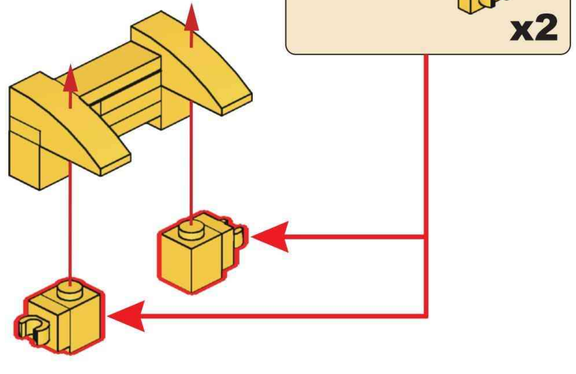

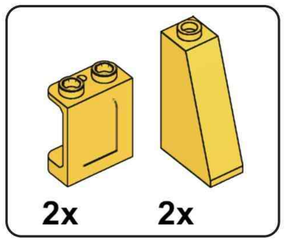

D63

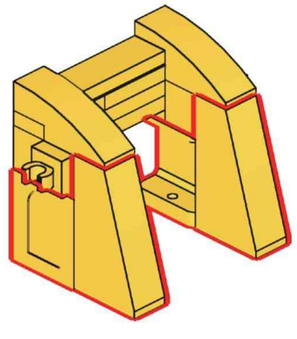

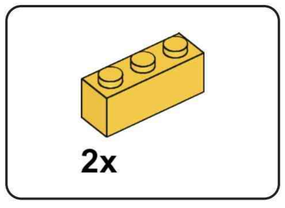

D64

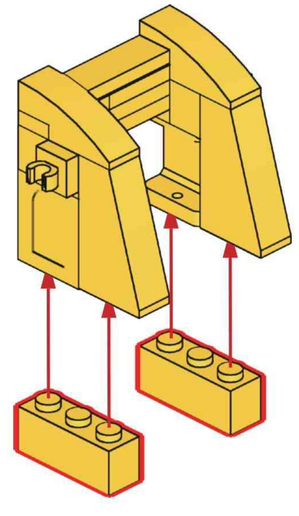

D65

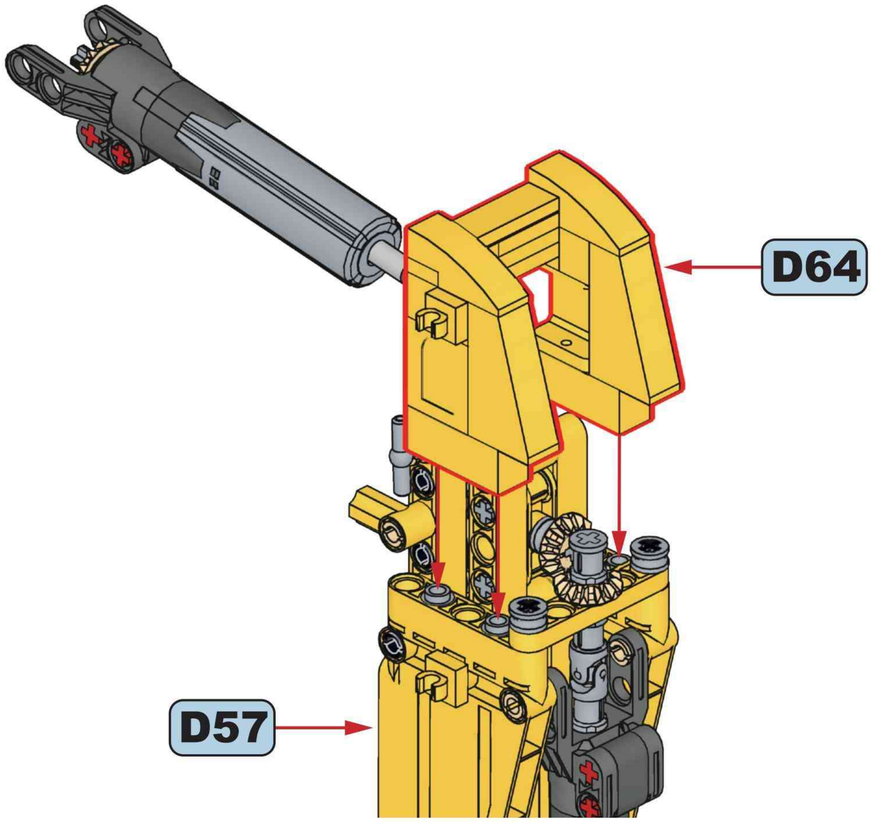

D66

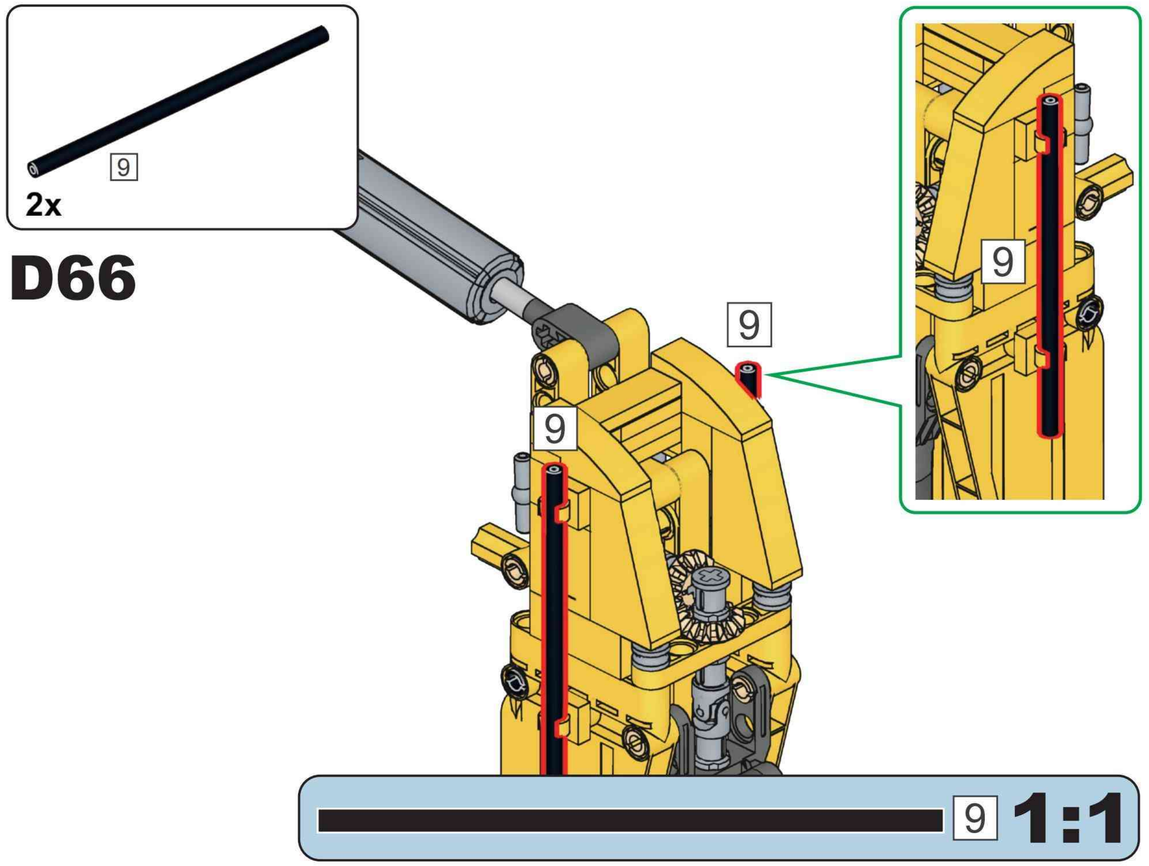

D67

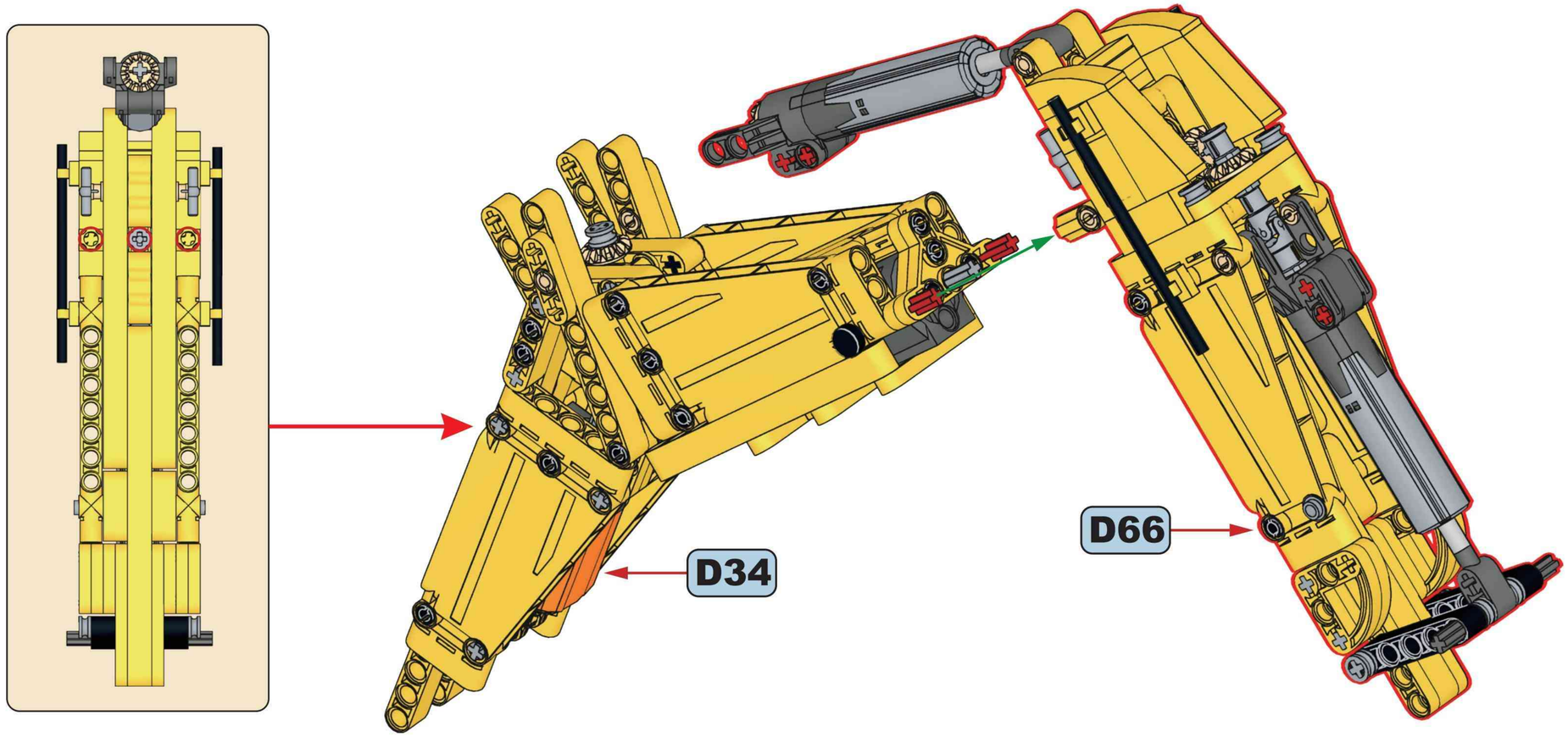

1x 1x 1x

D68

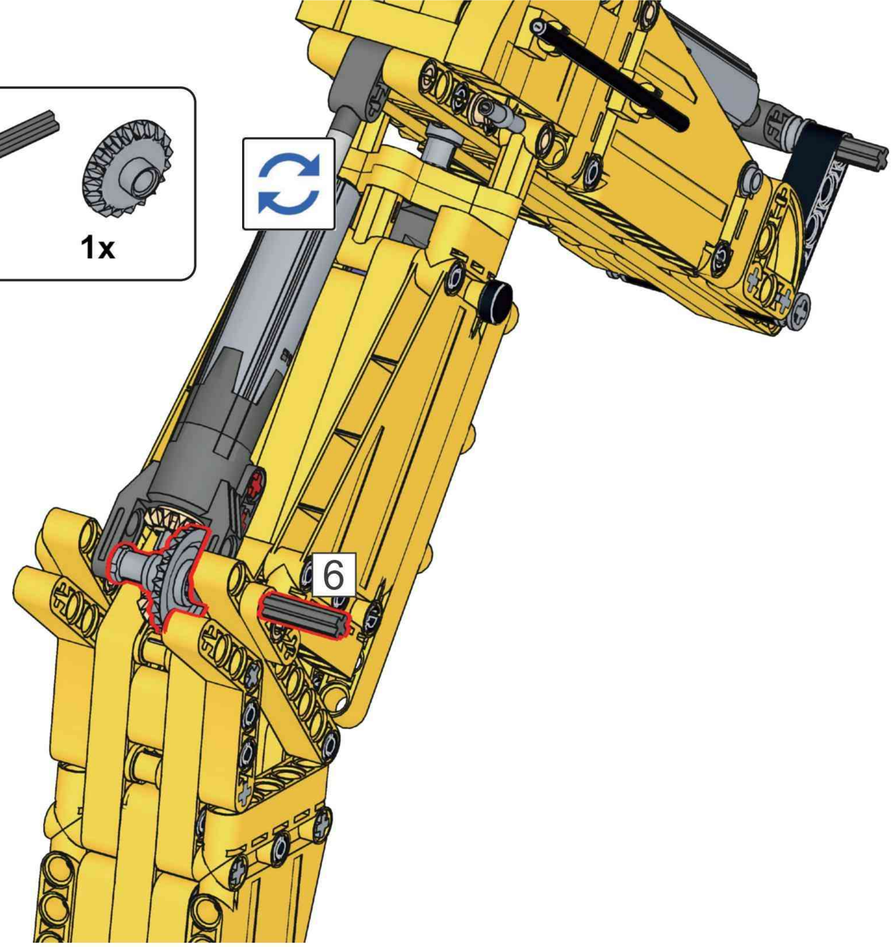

1x 1x 1x 1x

D69

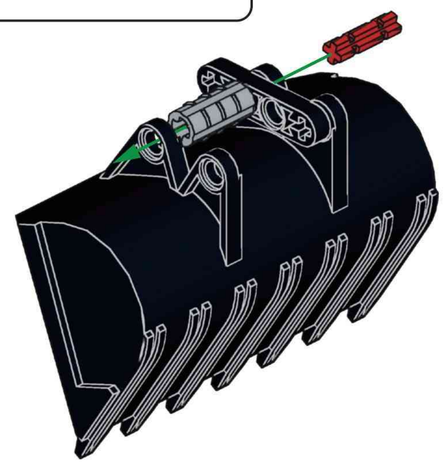

1x 1x

D70

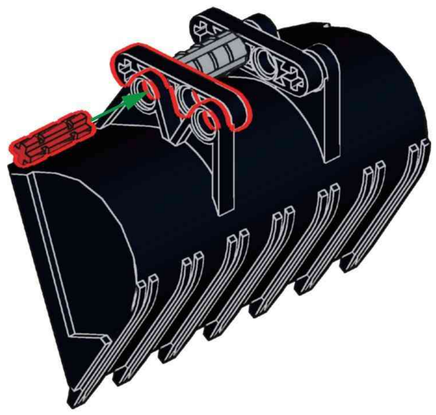

1x

D71

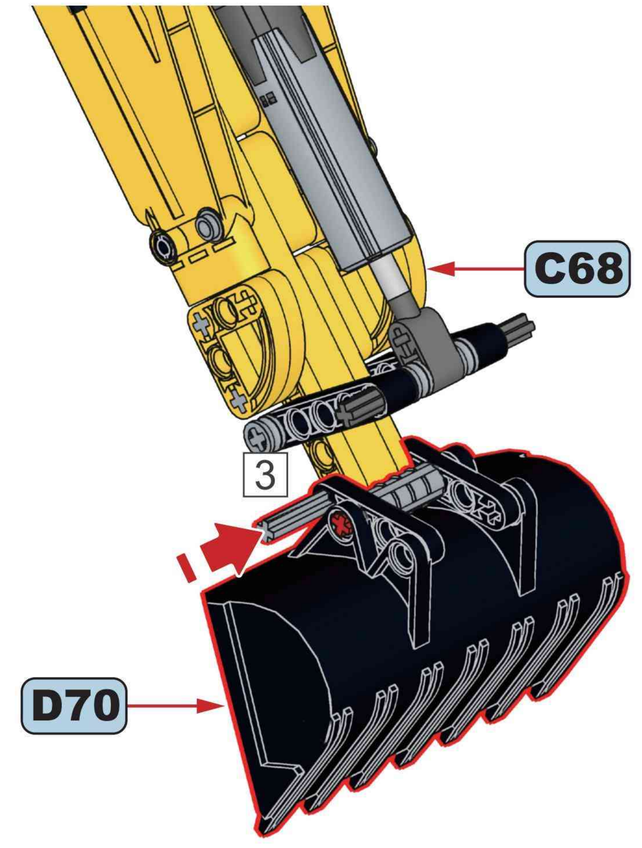

3 6 1:1

2x 2x

D72

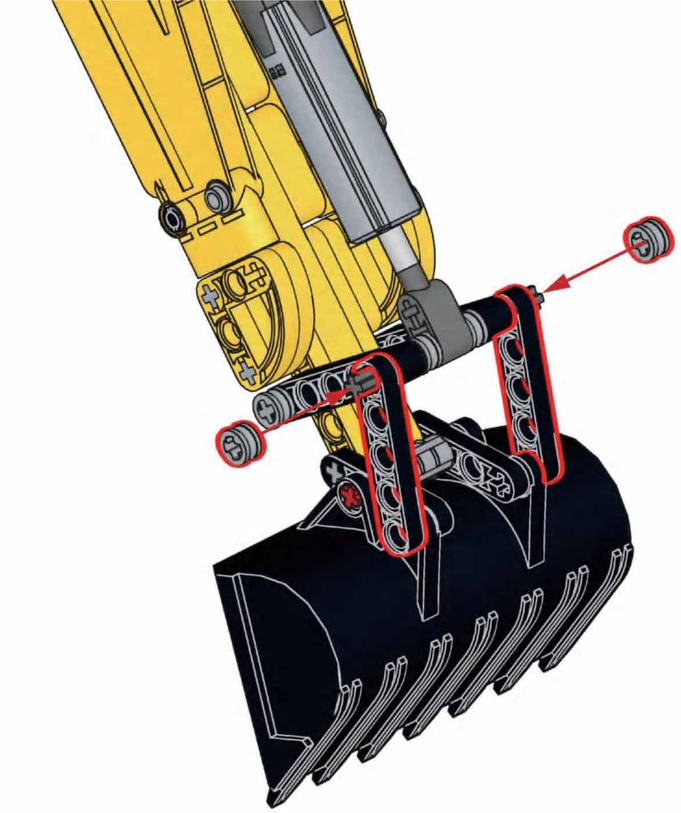

7 6 1:1

1x 2x 1x 6

D73

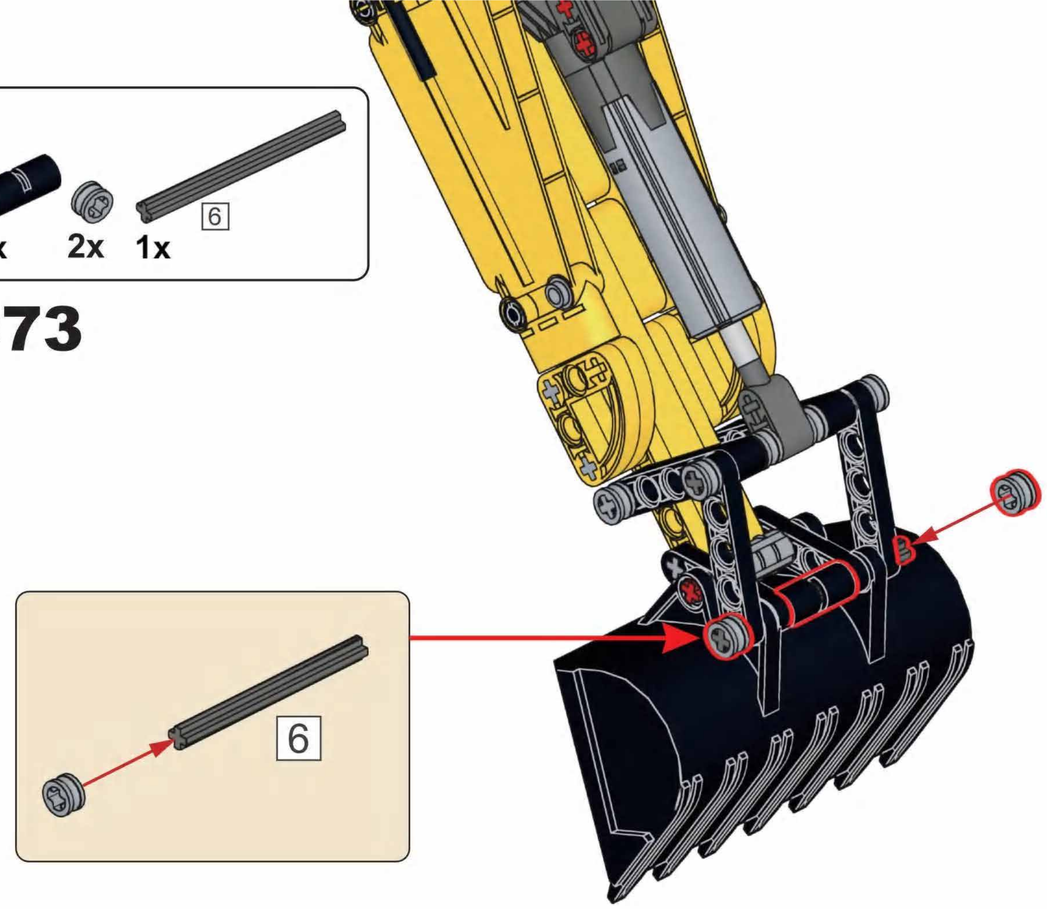

2x 1x 7

D74

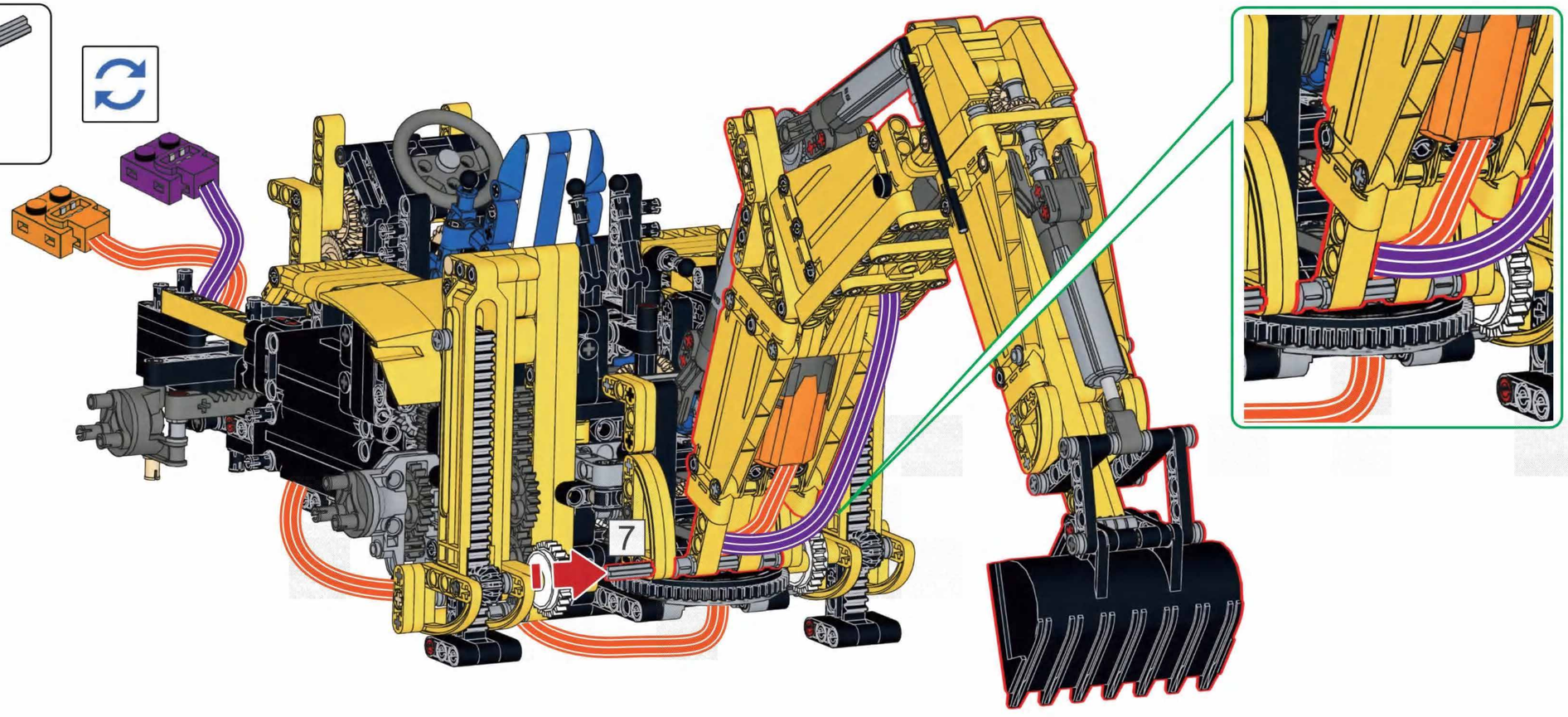

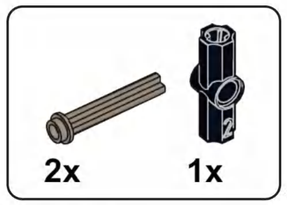

D75

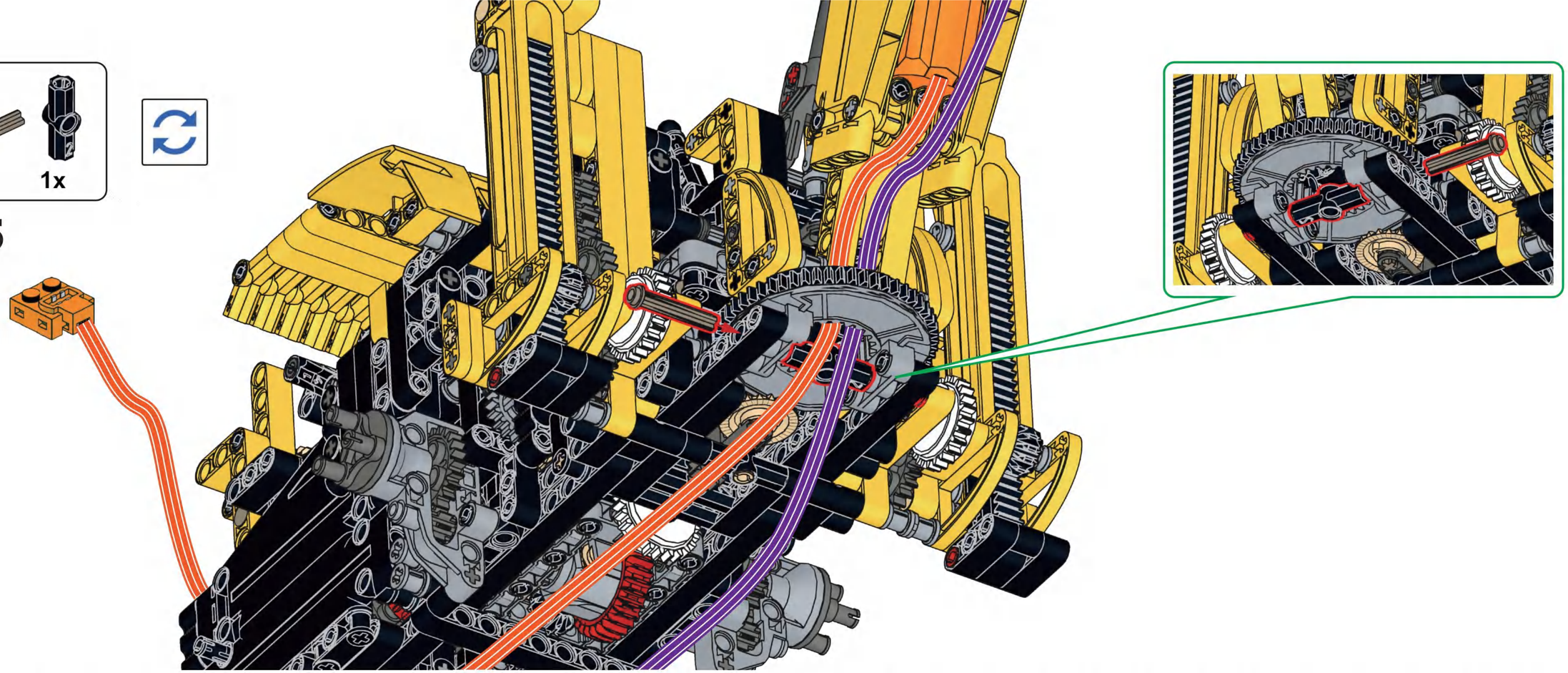

D76

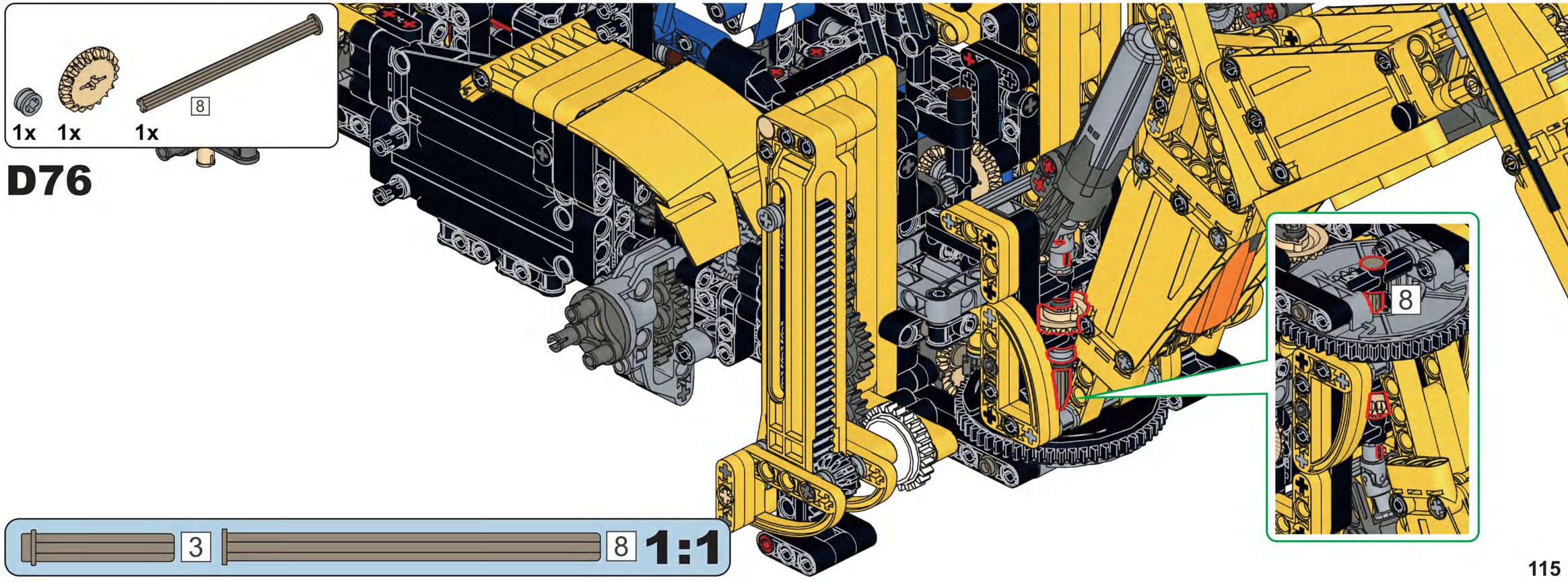

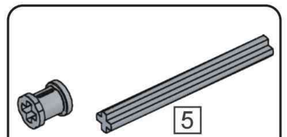

D77

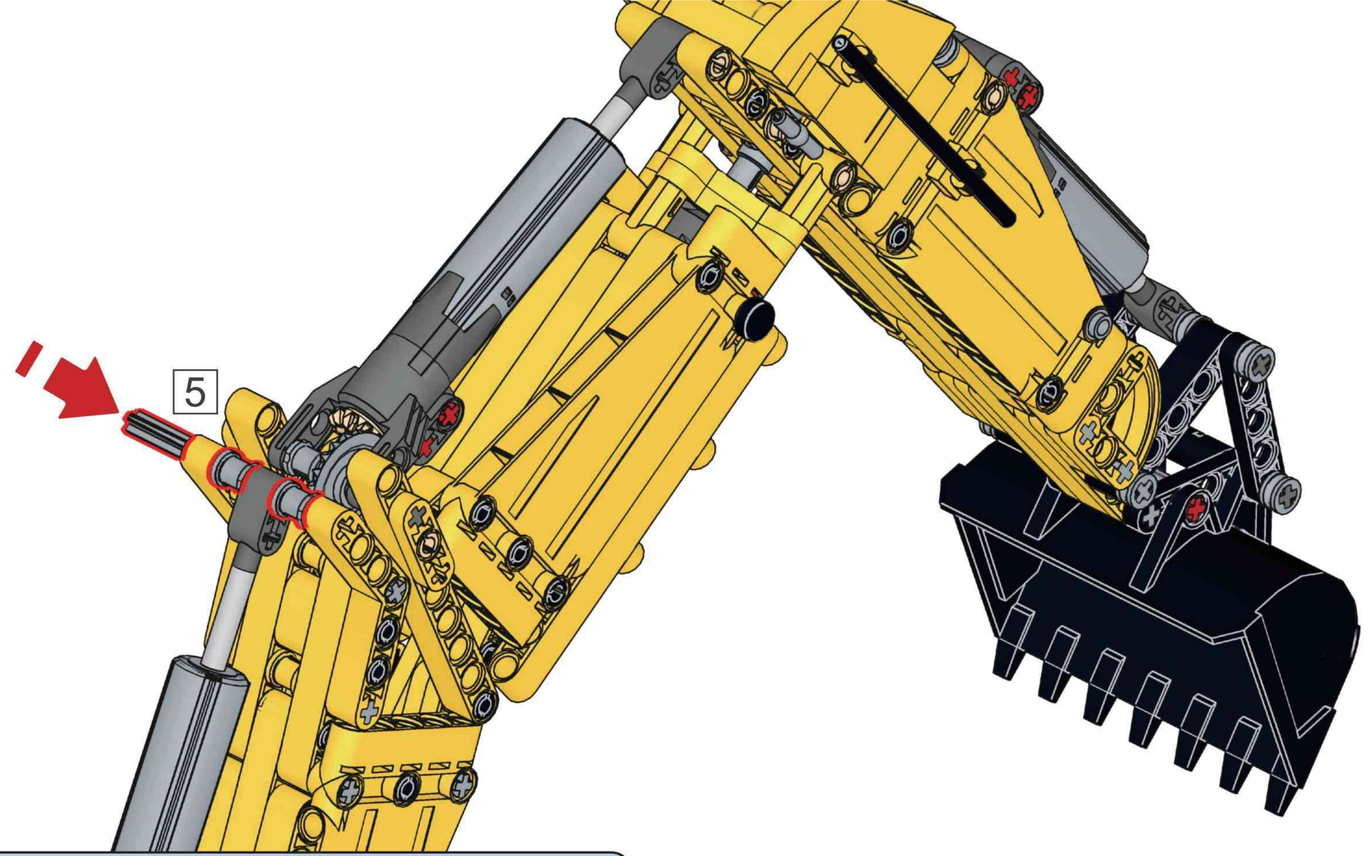

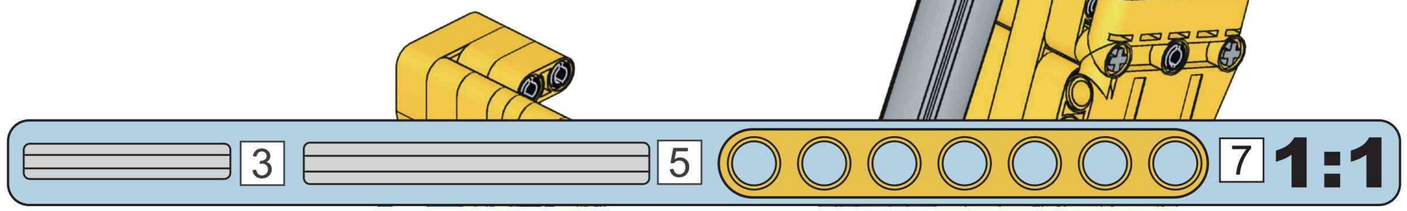

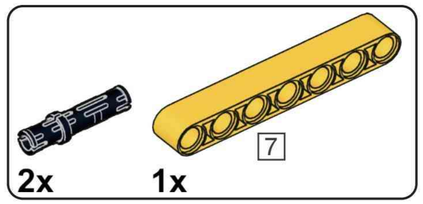

D78

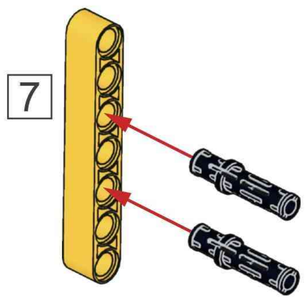

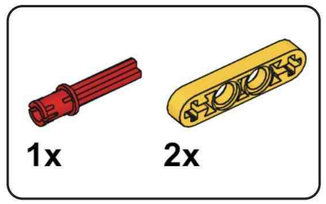

D79

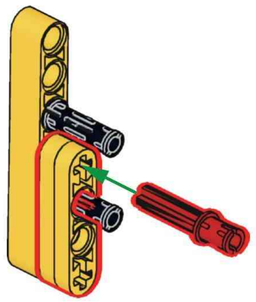

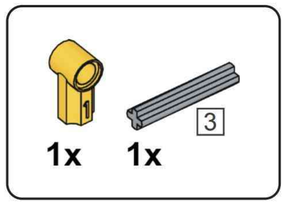

D80

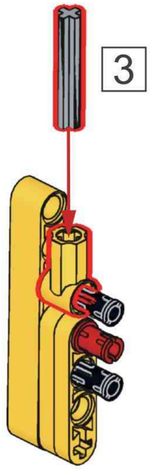

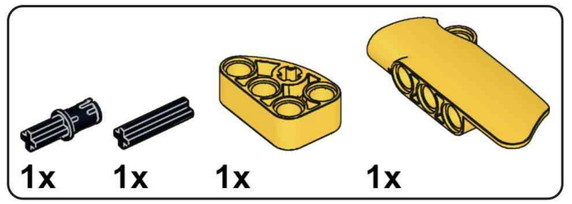

D81

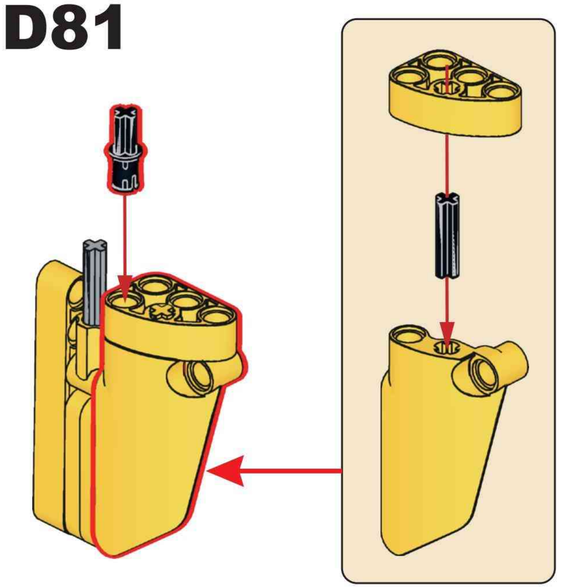

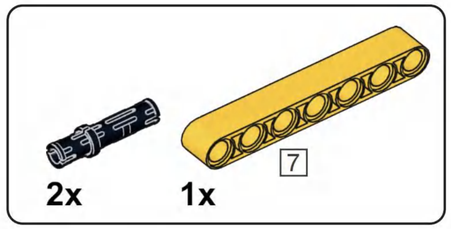

D82

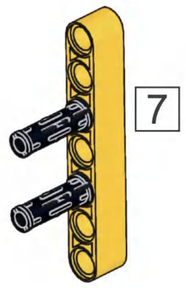

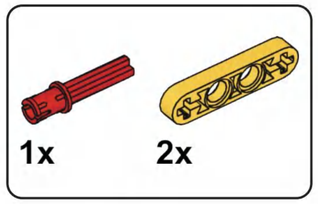

D83

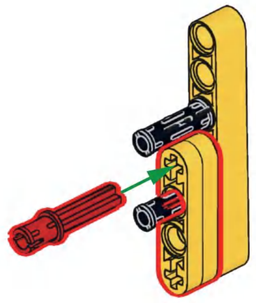

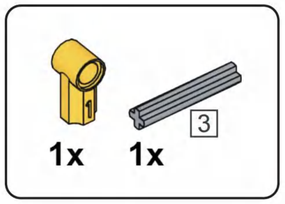

D84

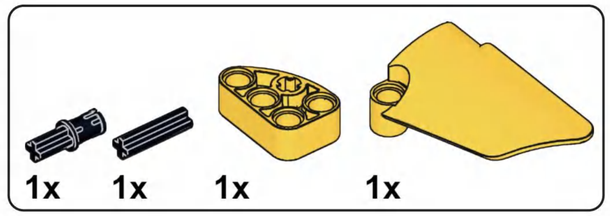

D85

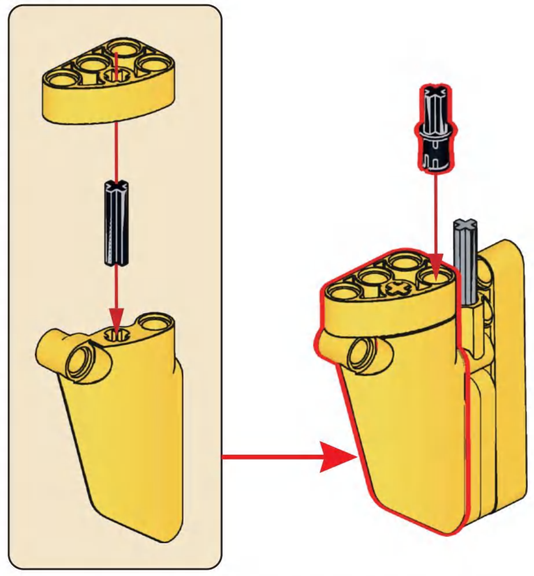

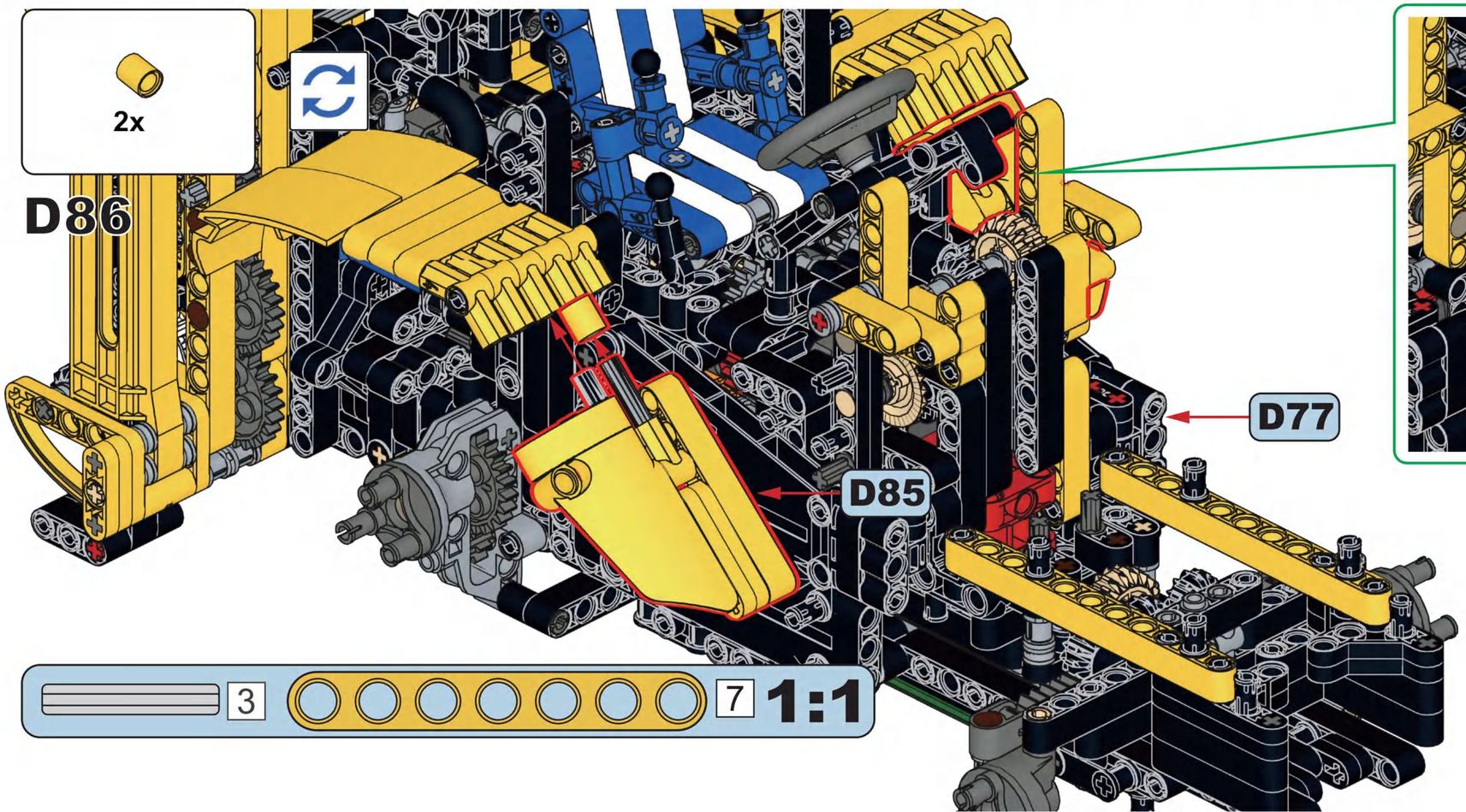

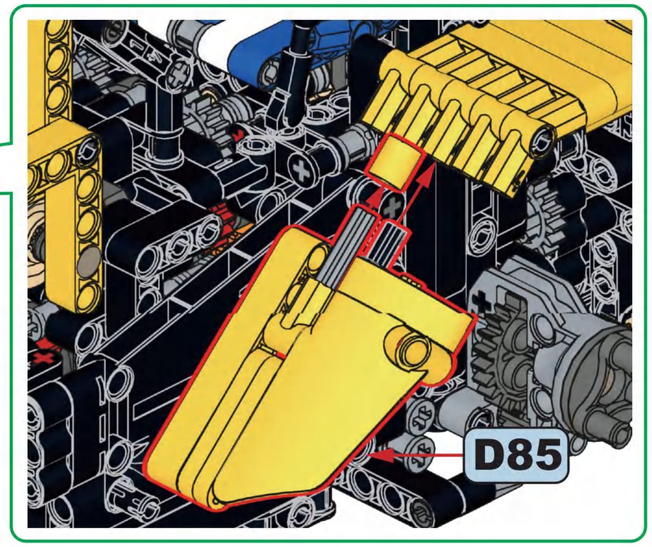

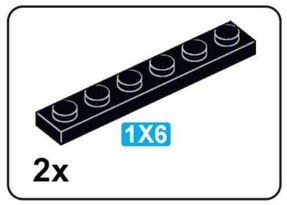

D87

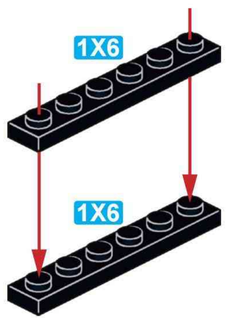

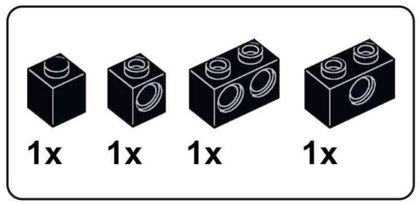

D88

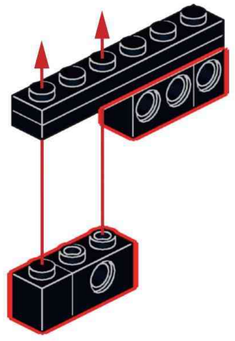

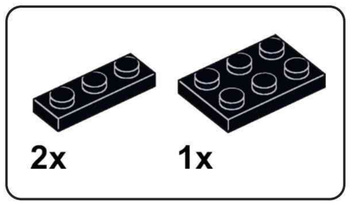

D89

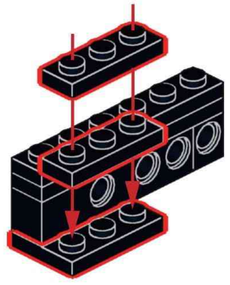

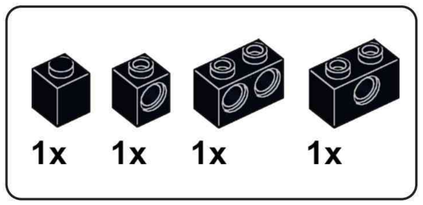

D90

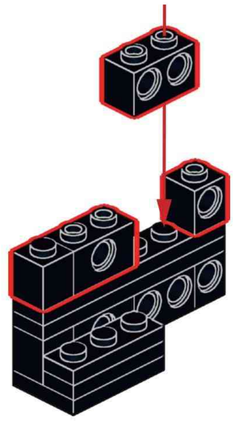

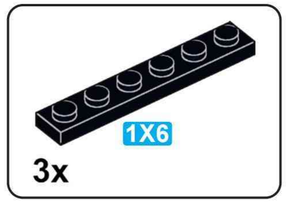

D91

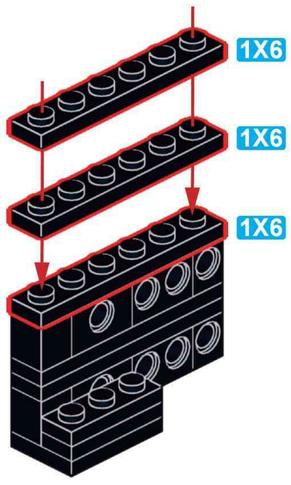

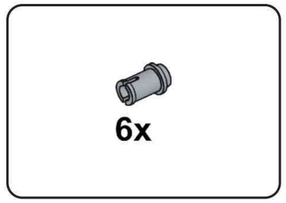

D92

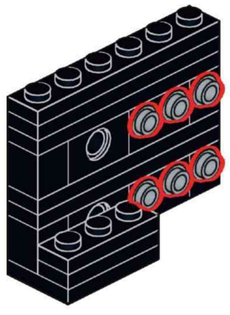

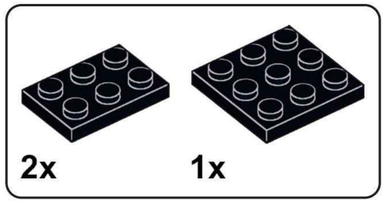

D93

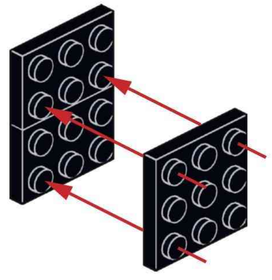

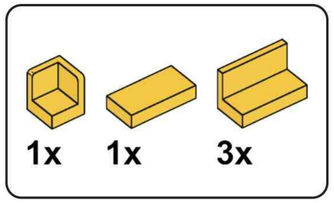

D94

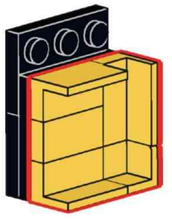

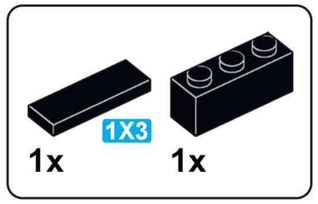

D95

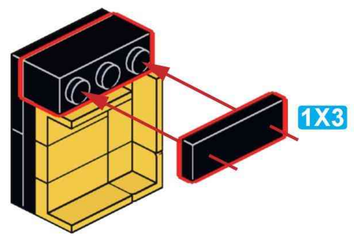

D96

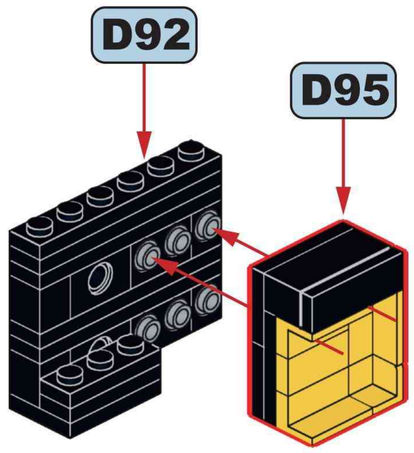

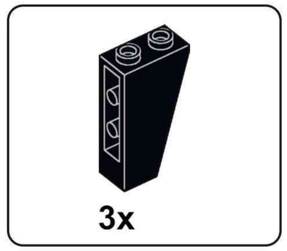

D97

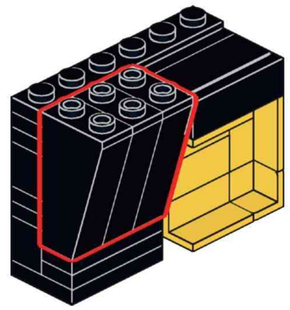

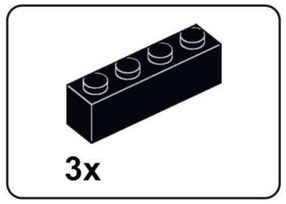

D98

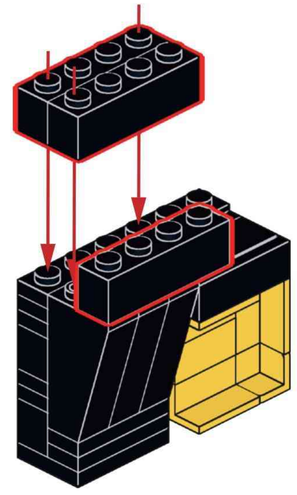

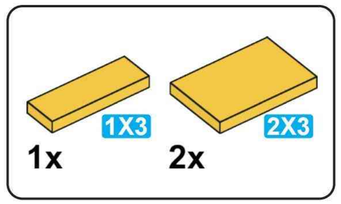

D99

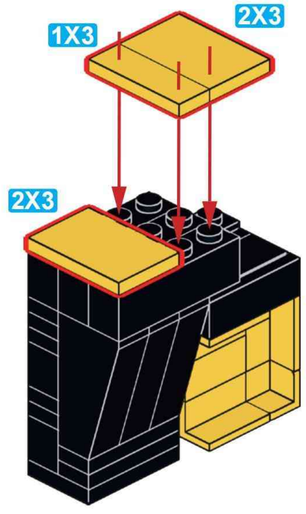

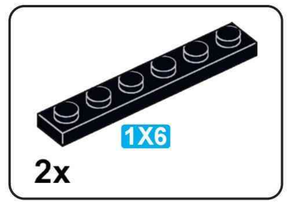

D100

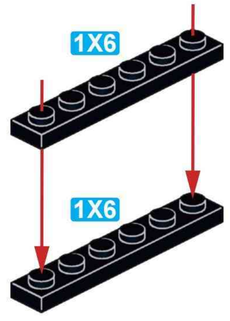

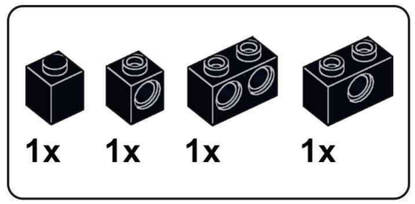

D101

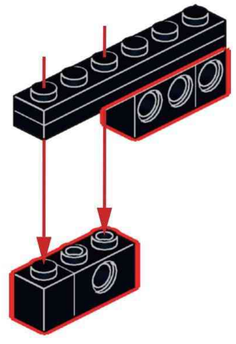

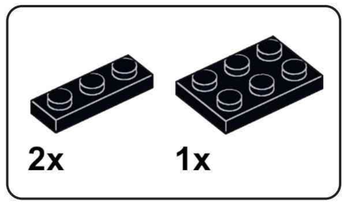

D102

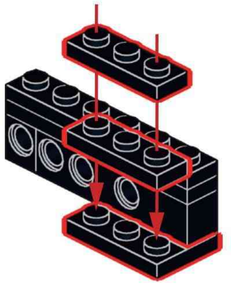

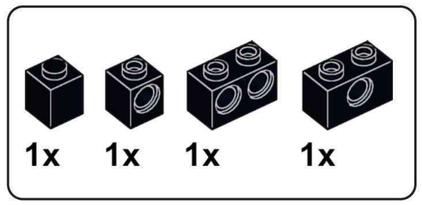

D103

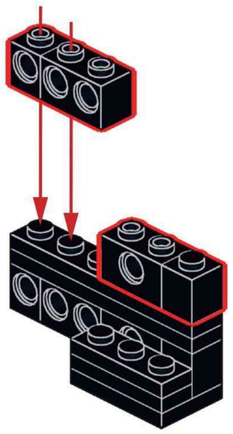

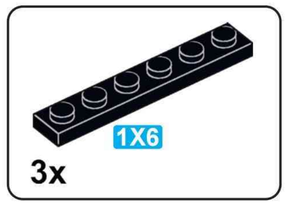

D104

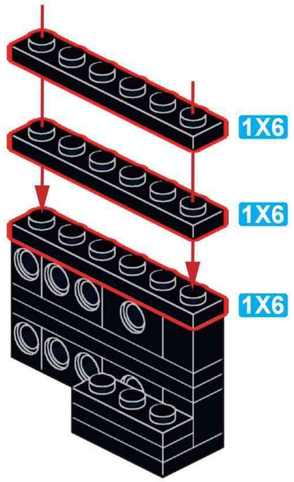

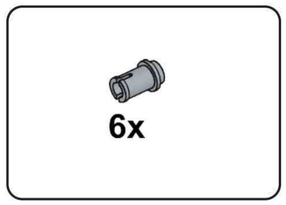

D105

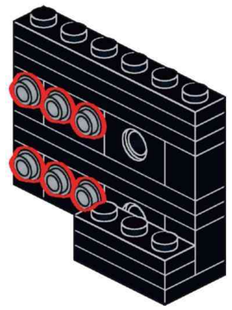

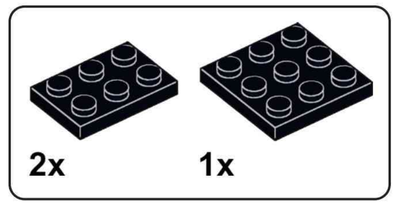

D106

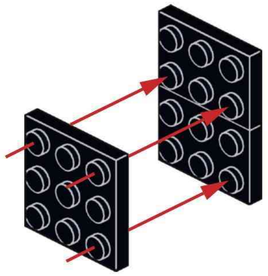

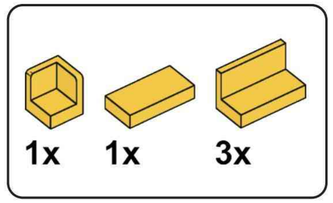

D107

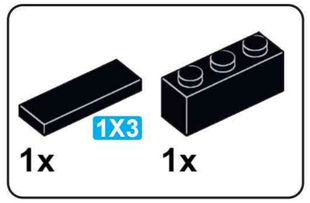

D108

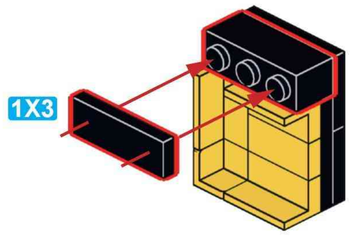

D109

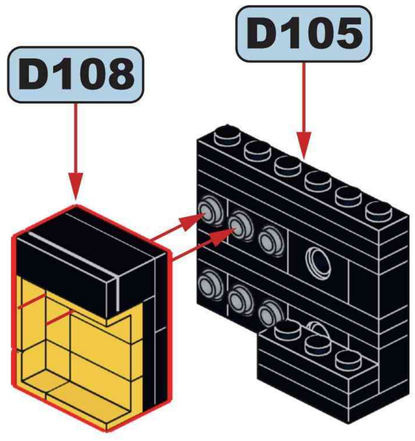

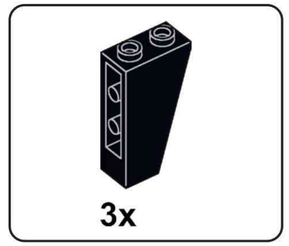

D110

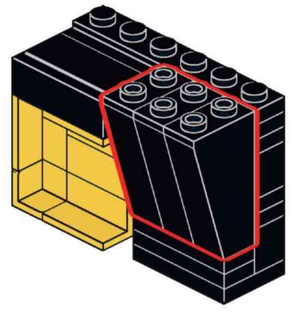

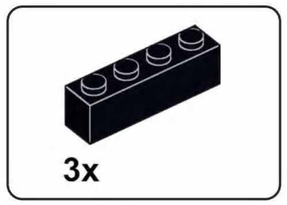

D111

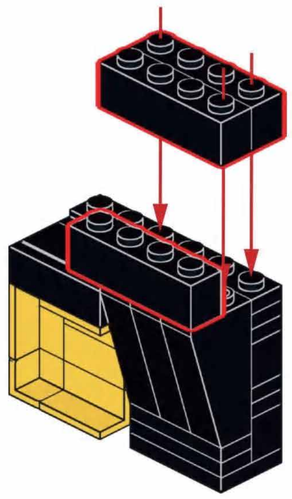

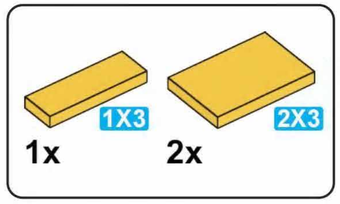

D112

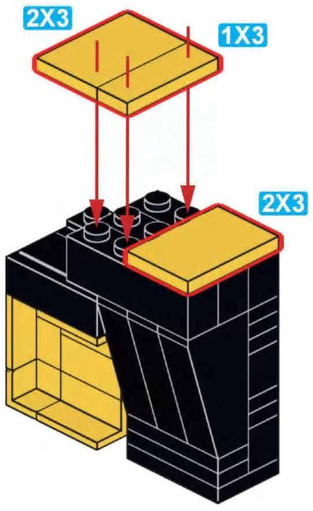

D113

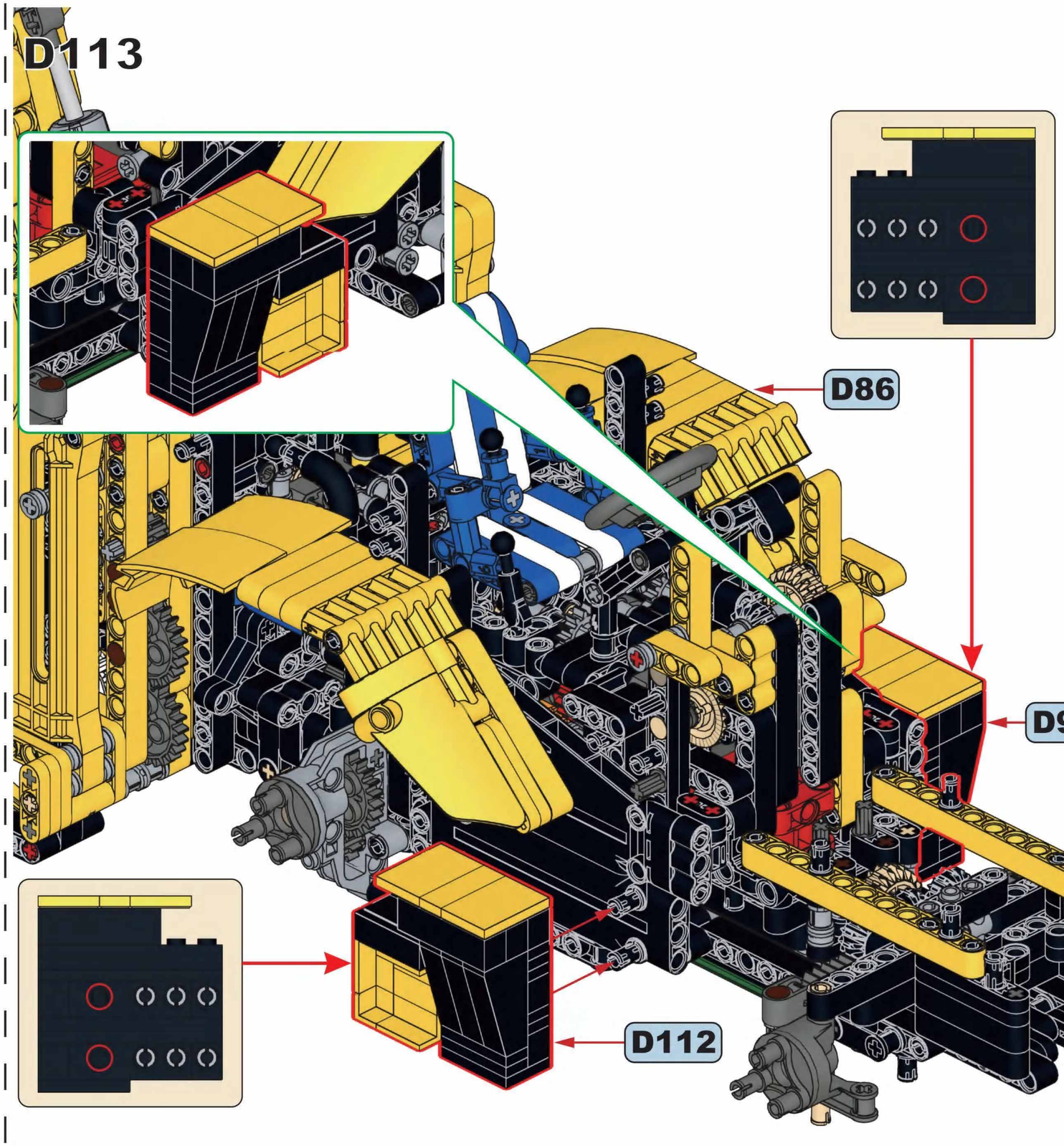

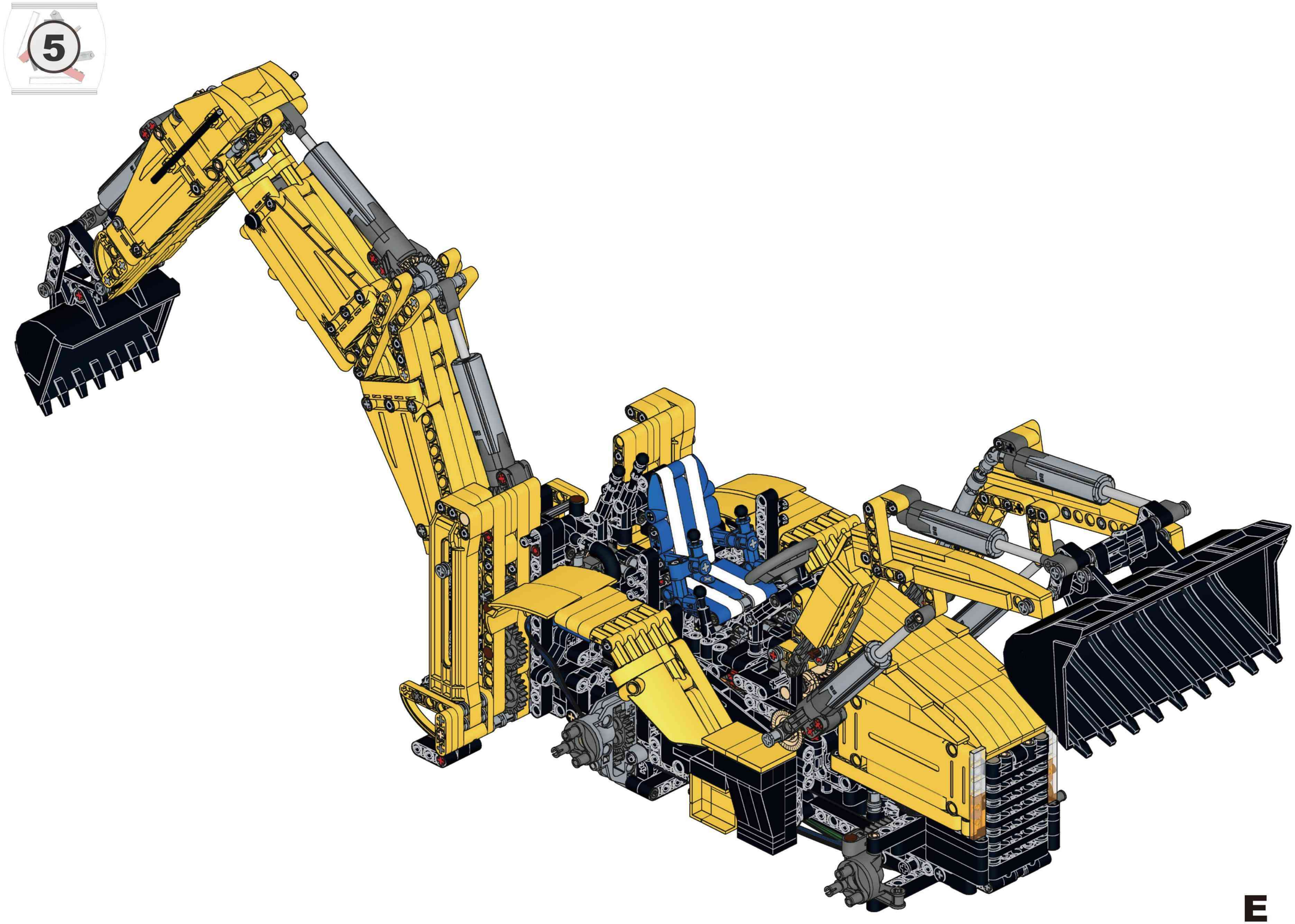
5
E

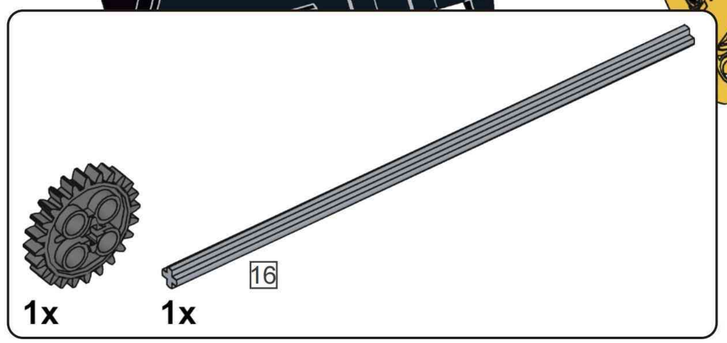

E1

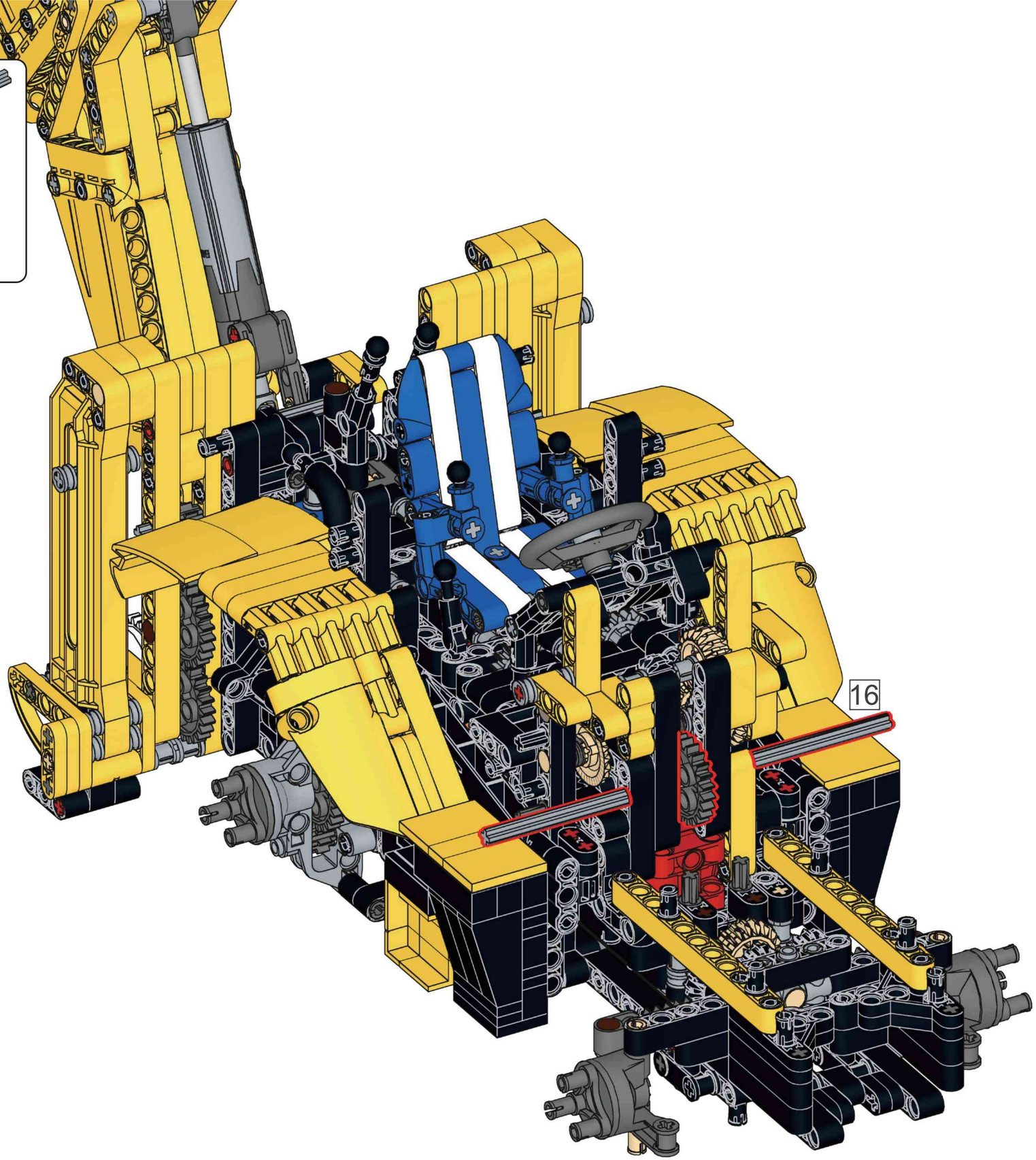

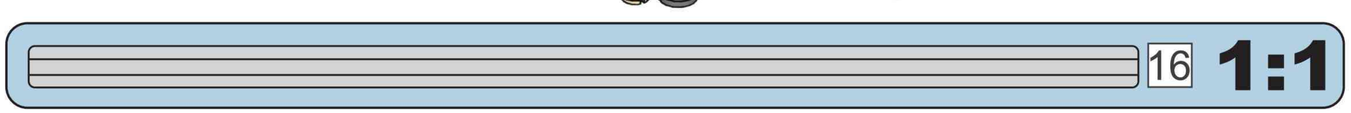

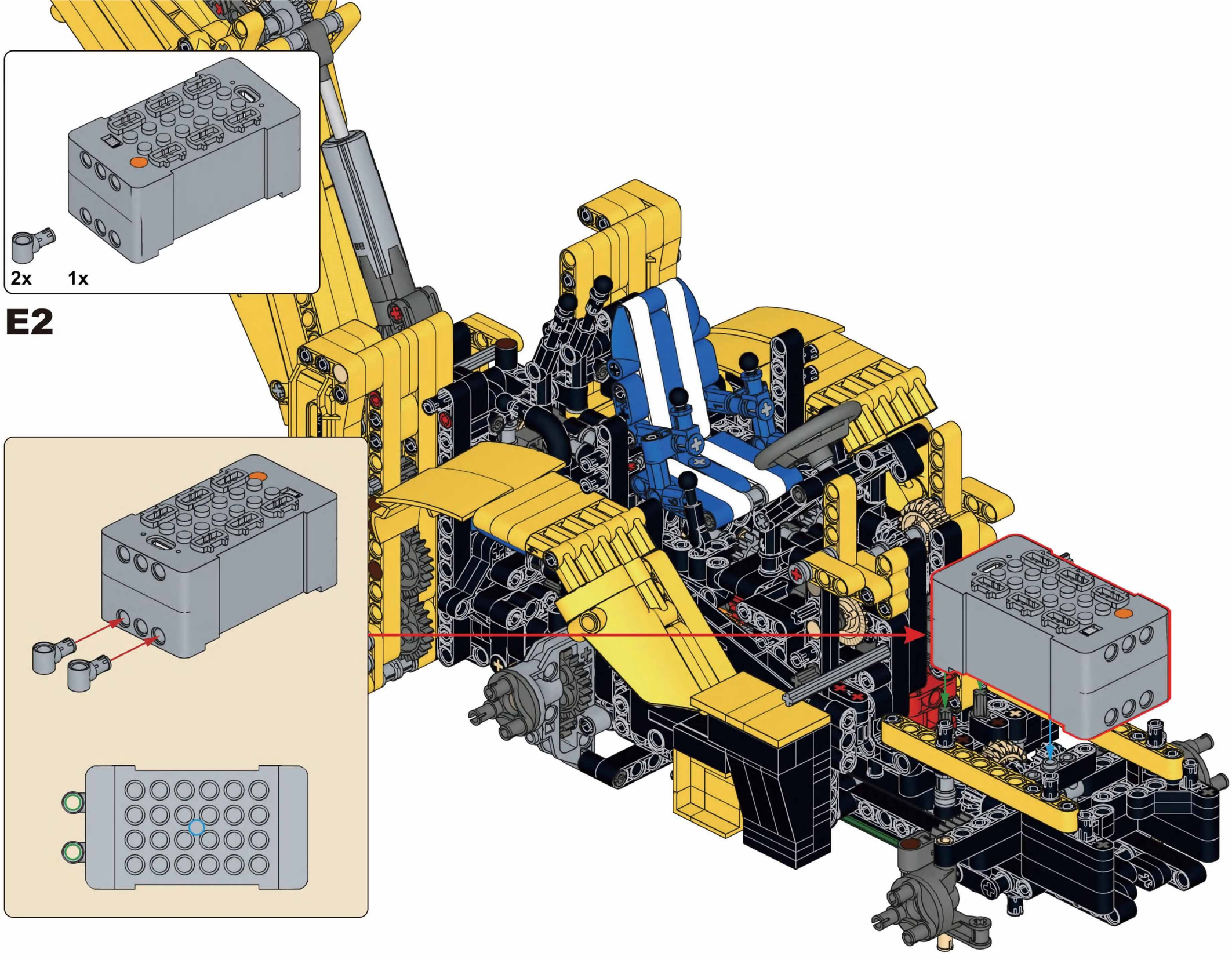

E2

E3

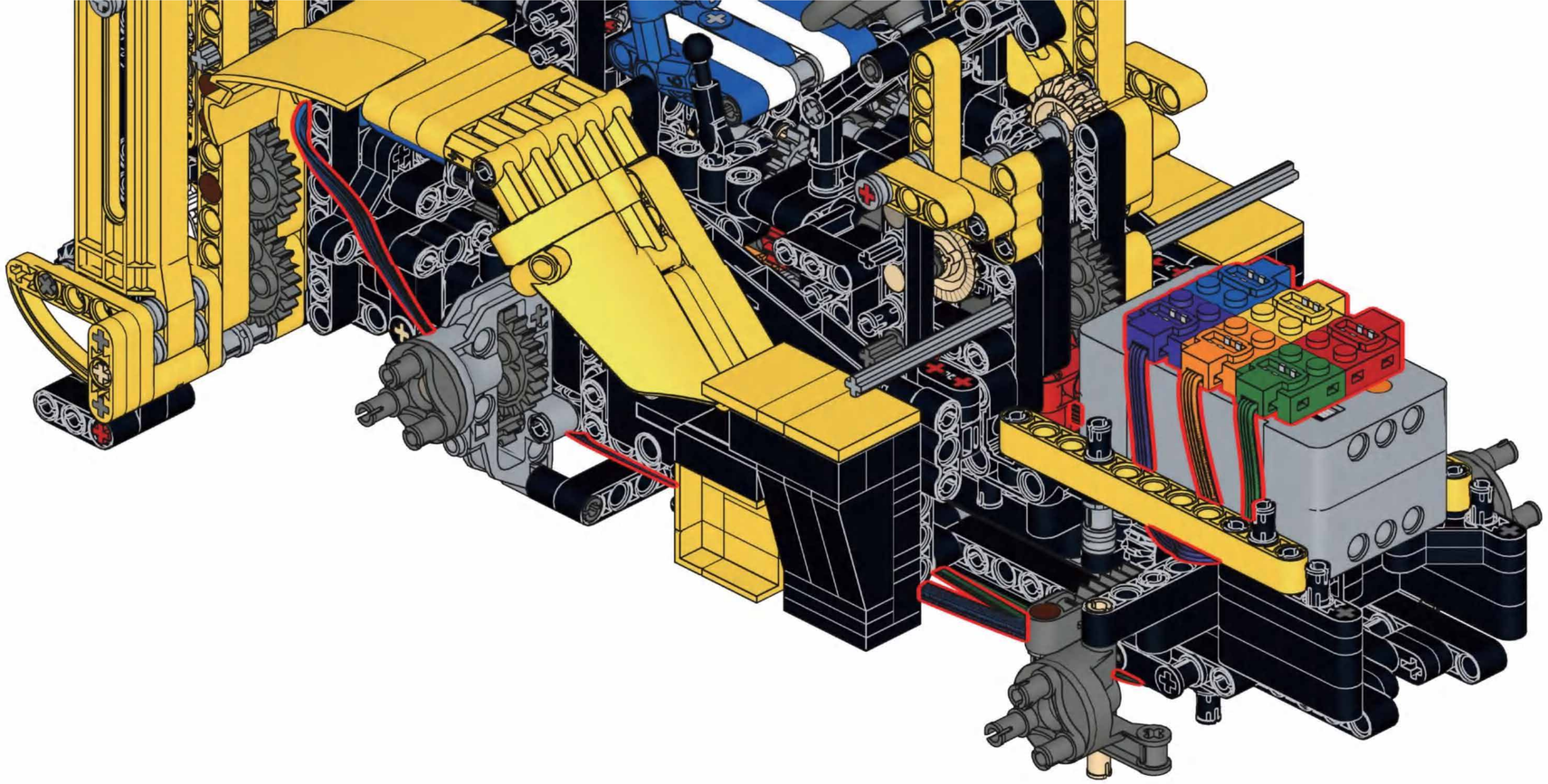

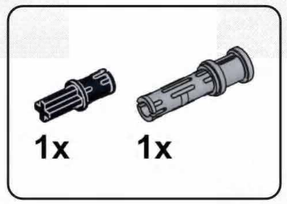

E4

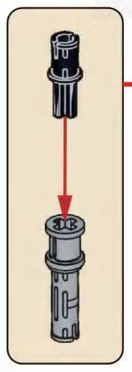

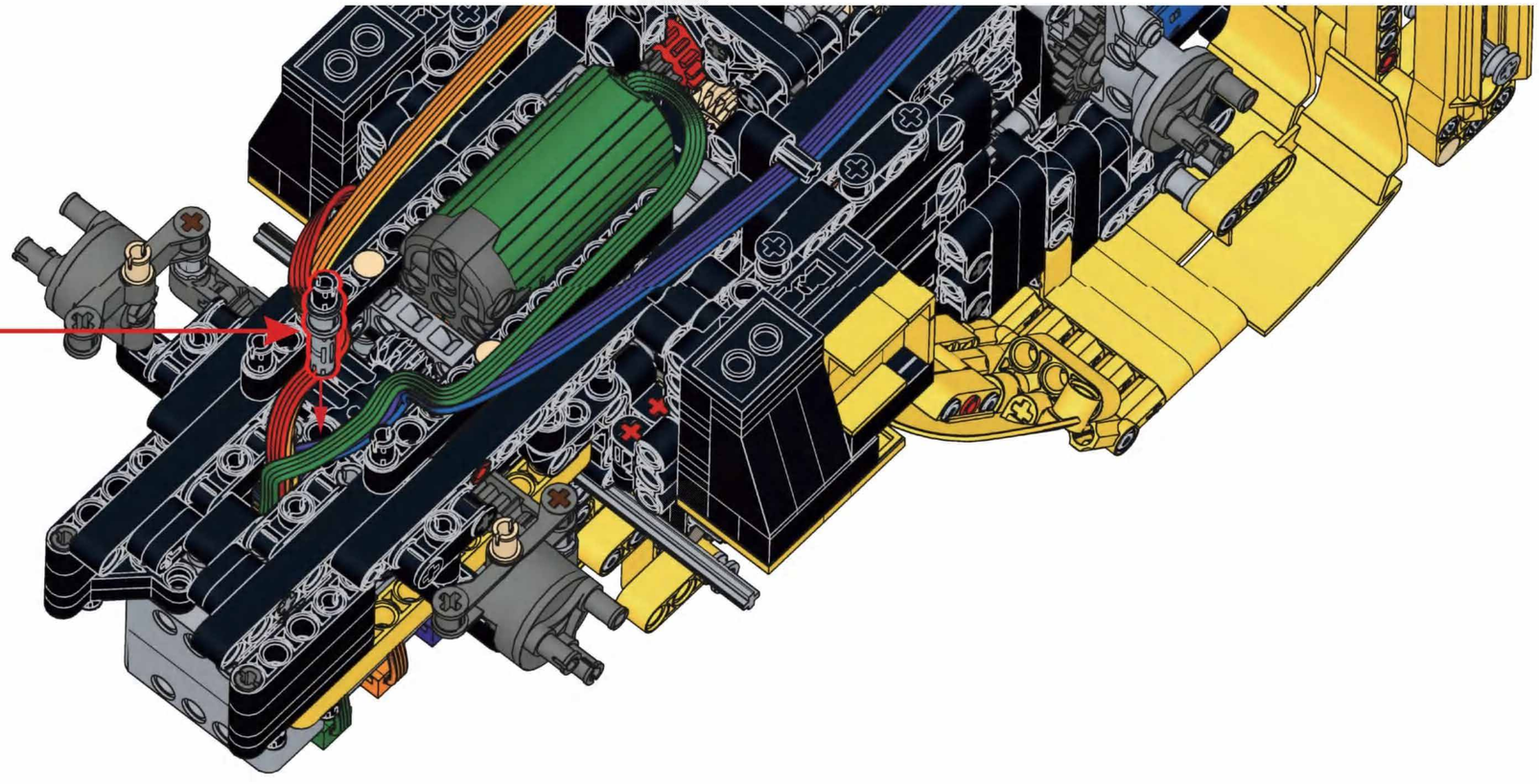

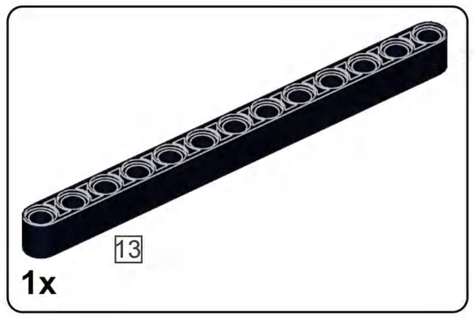

E5

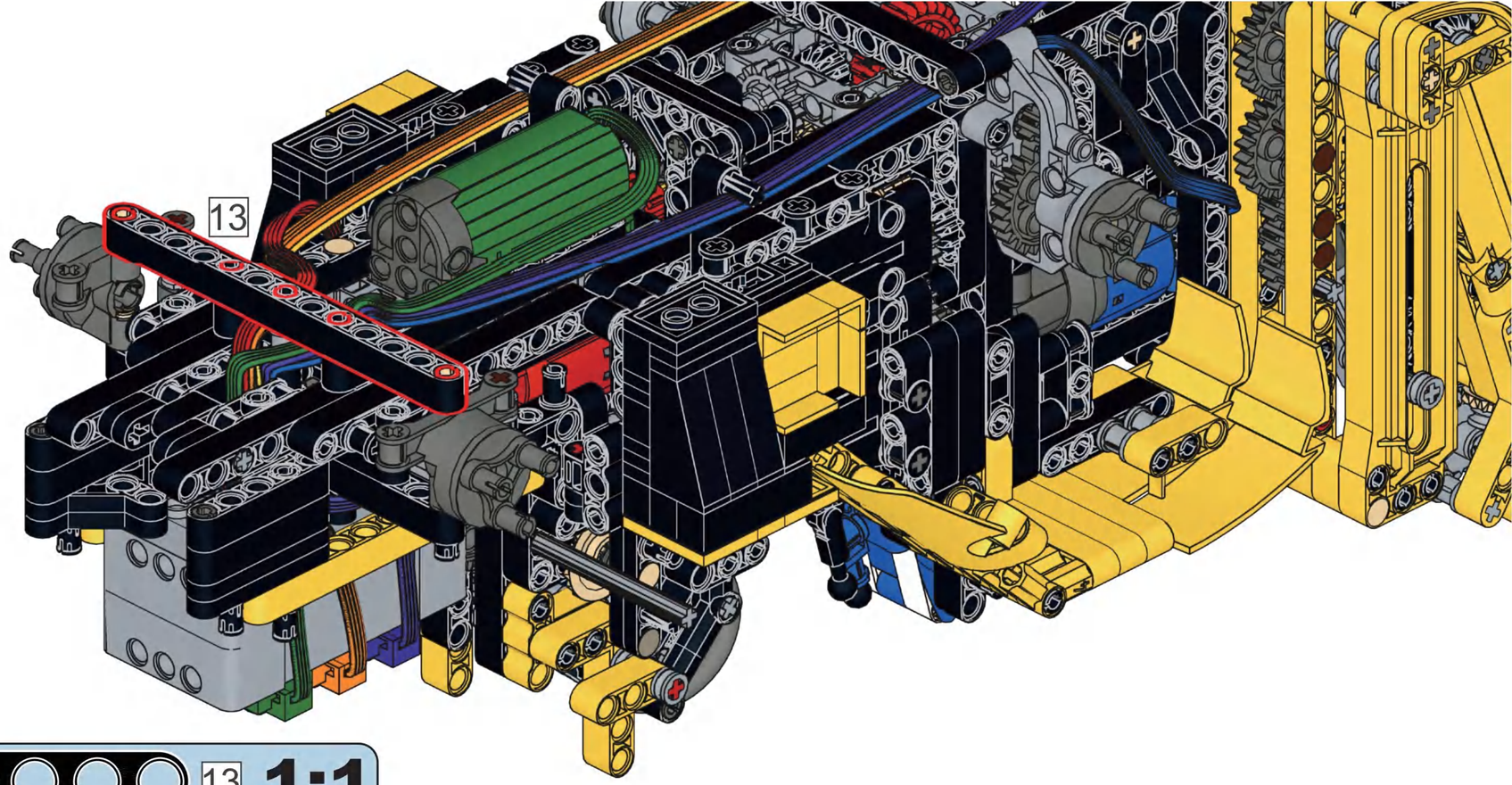

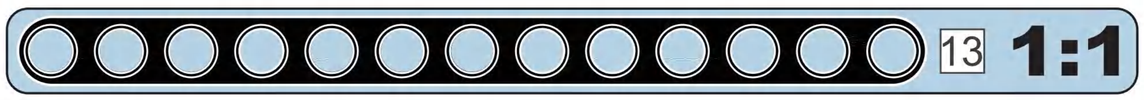

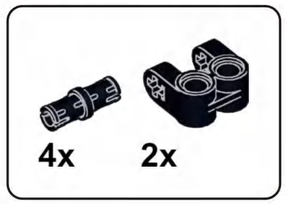

E6

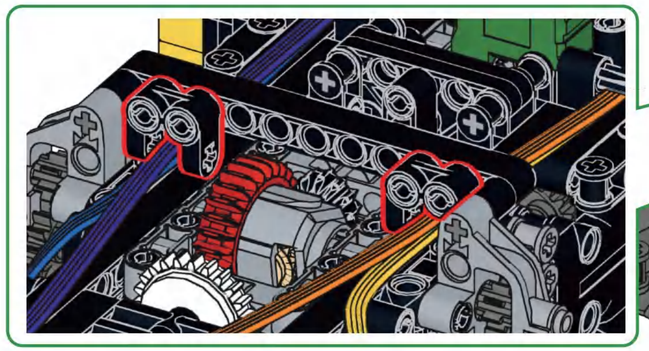

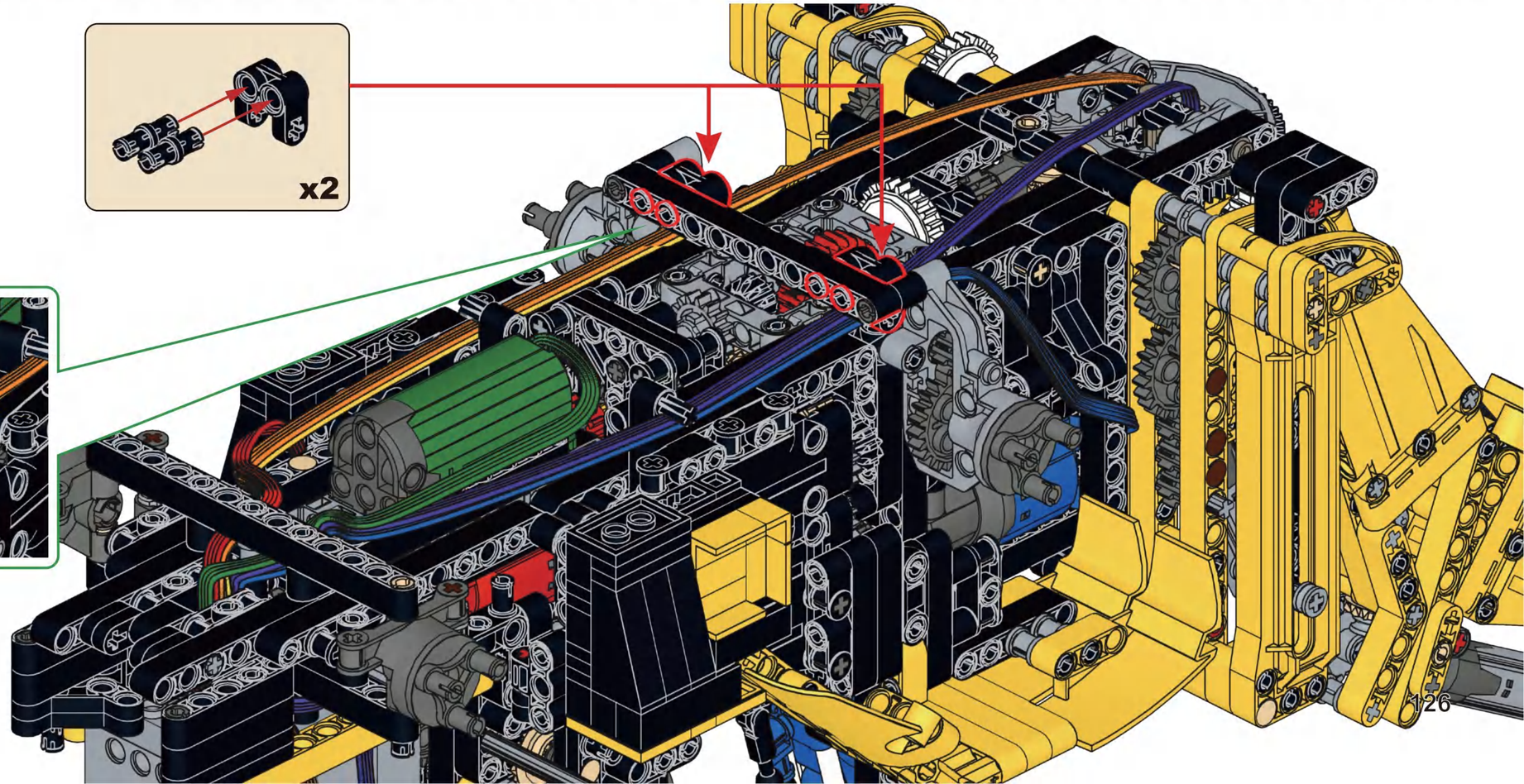

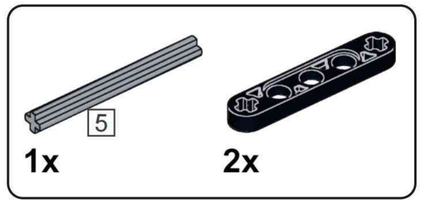

E7

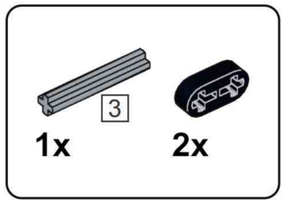

E8

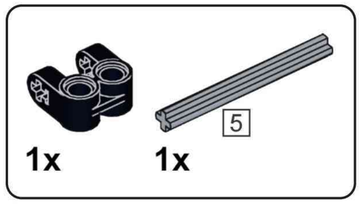

E9

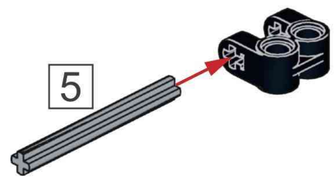

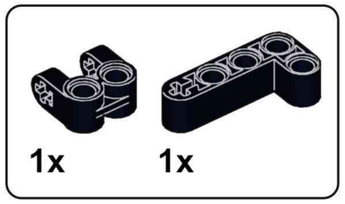

E10

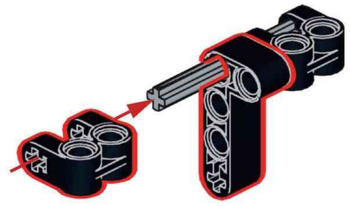

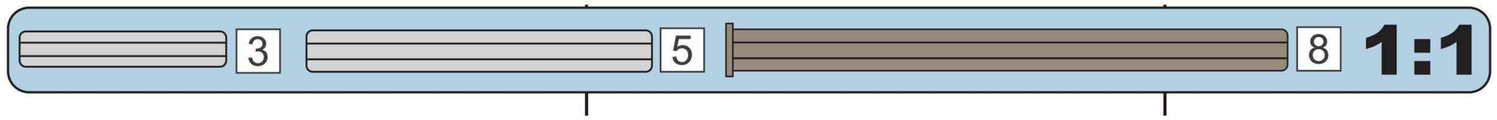

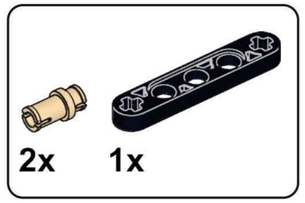

E11

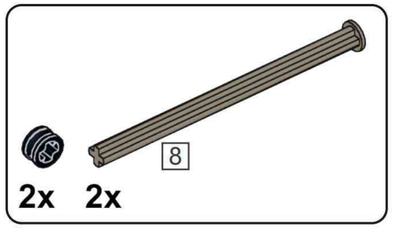

E12

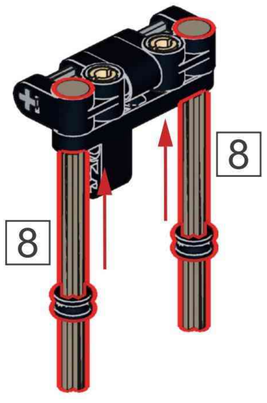

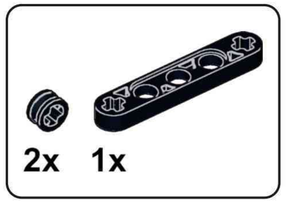

E13

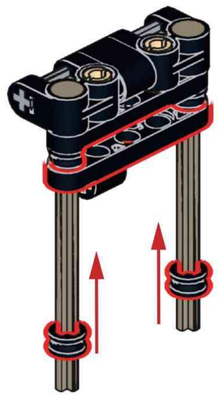

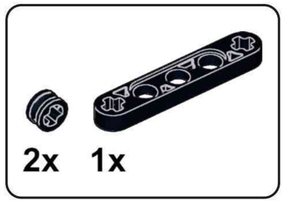

E14

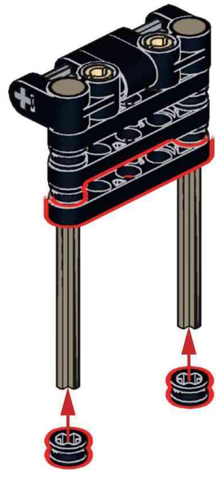

2x 1x

E15

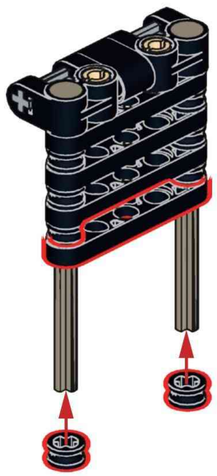

2x 1x

E16

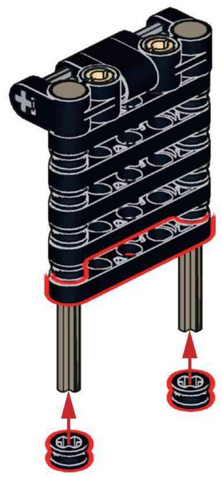

2x 1x

E17

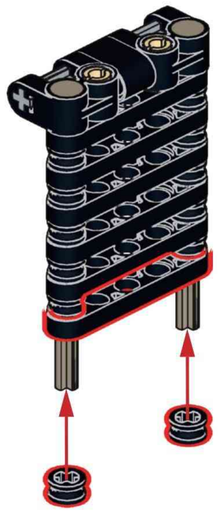

2x

E18

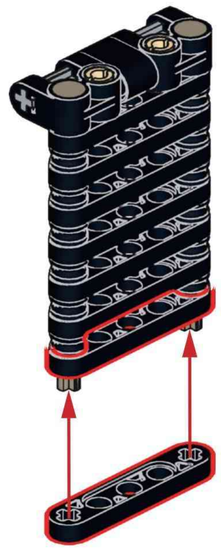

2x

E19

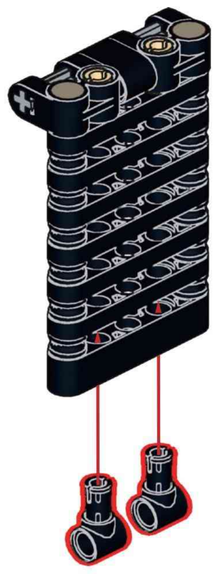

E20

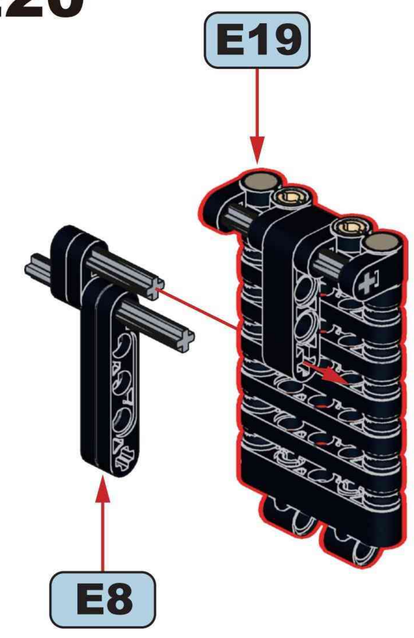

2x

E21

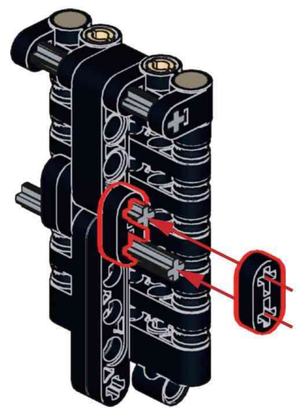

2x

E22

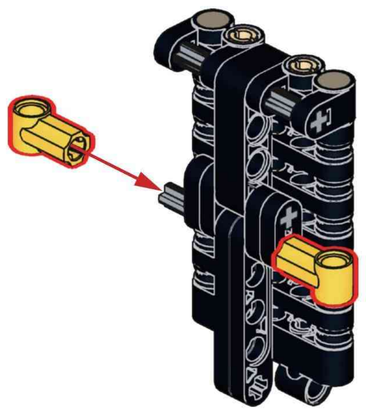

E23

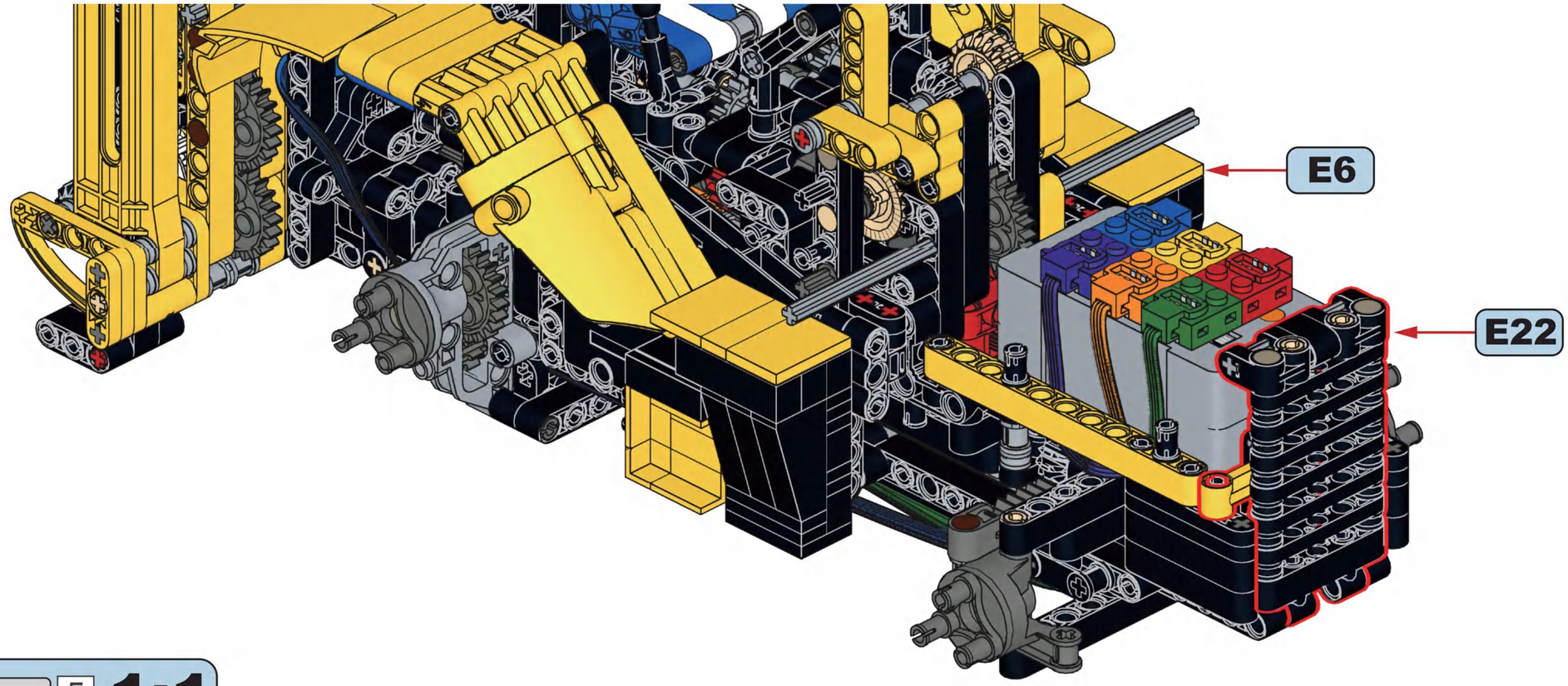

5 1:1

1x 2x 5

E24

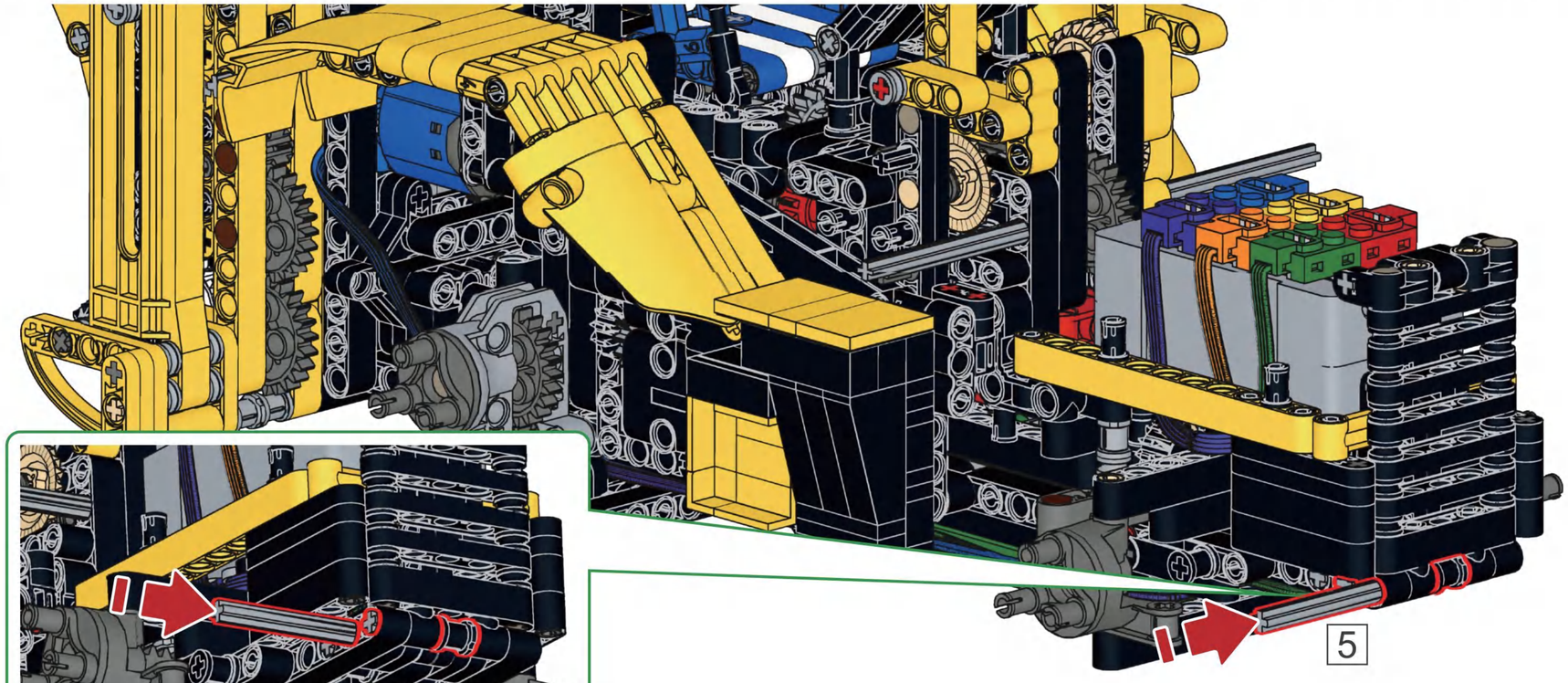

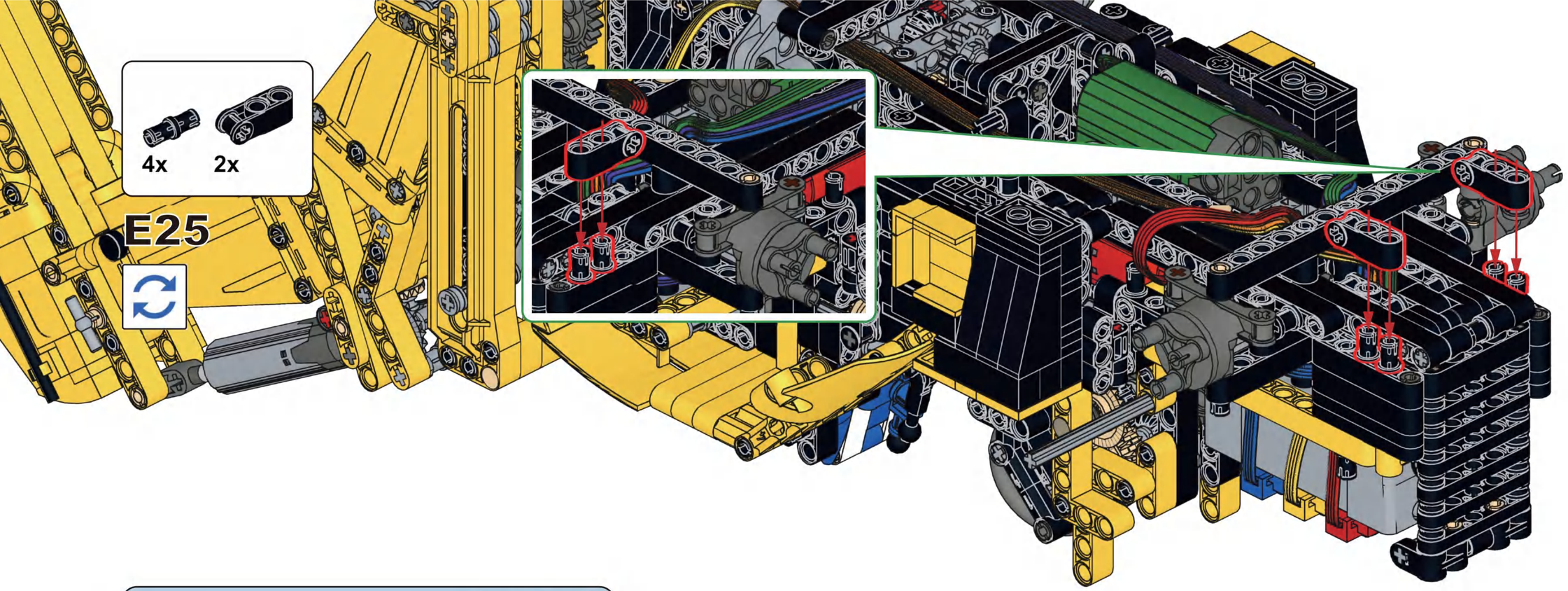

7 1:1

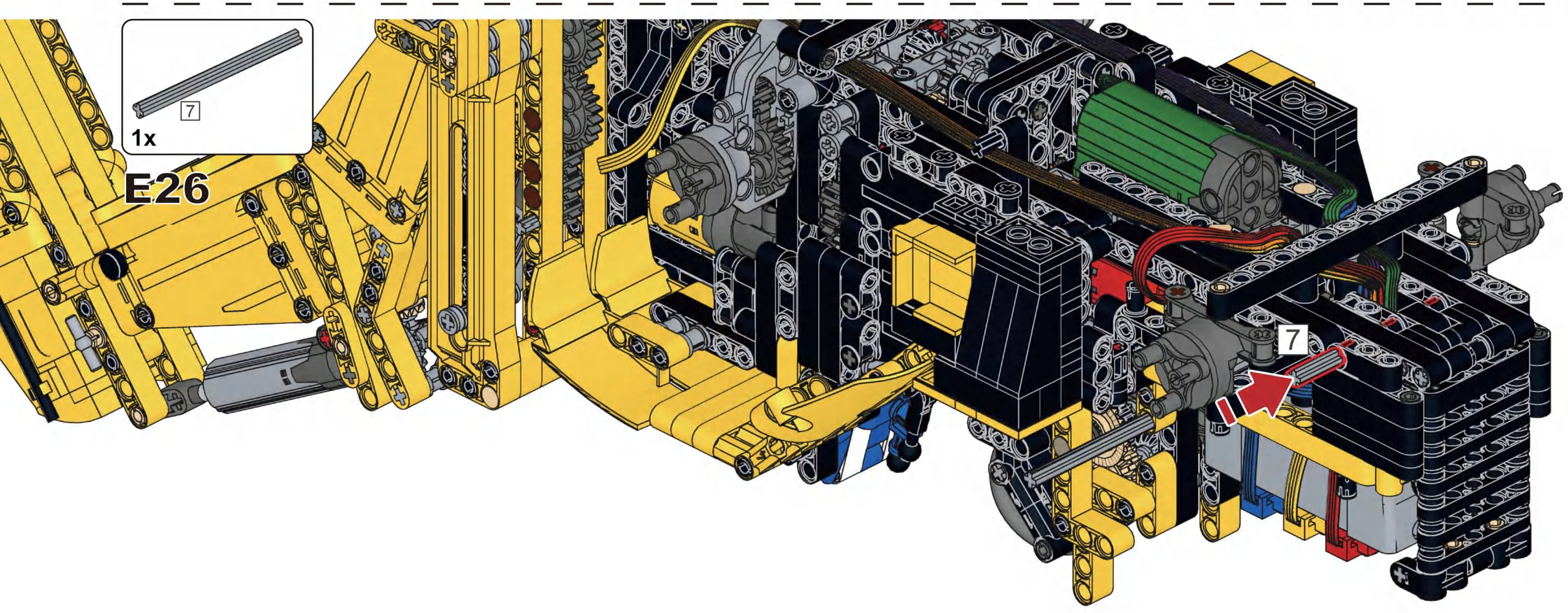

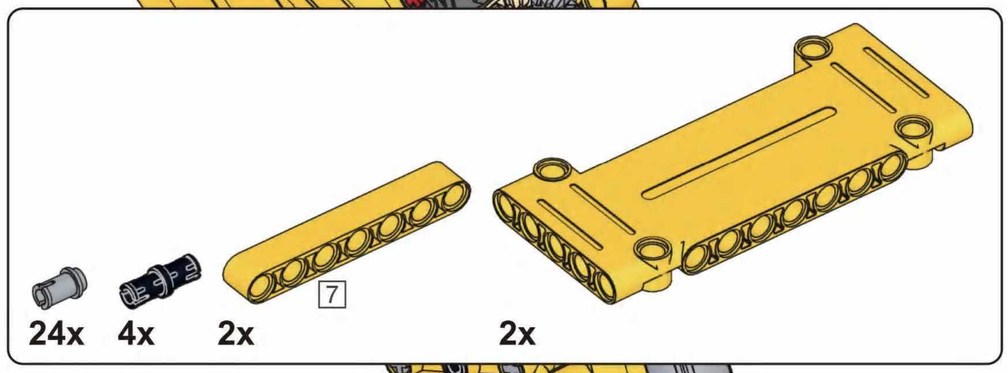

E27

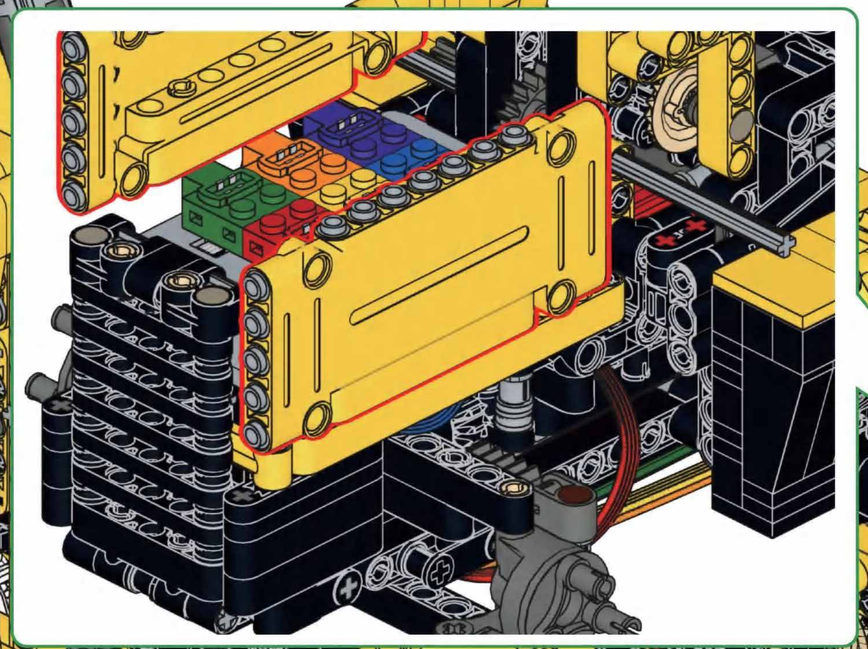

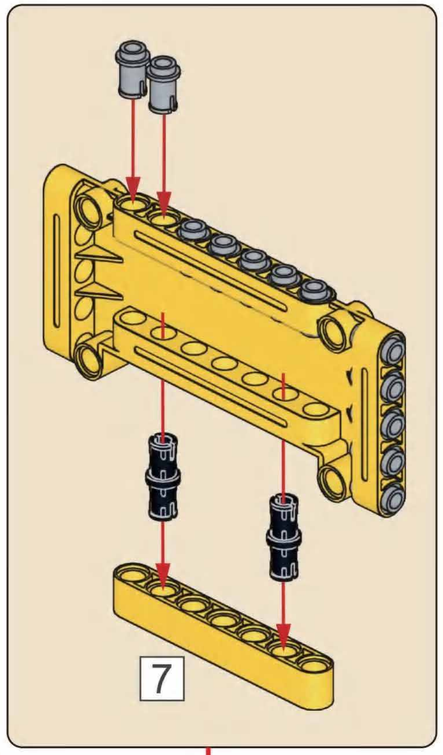

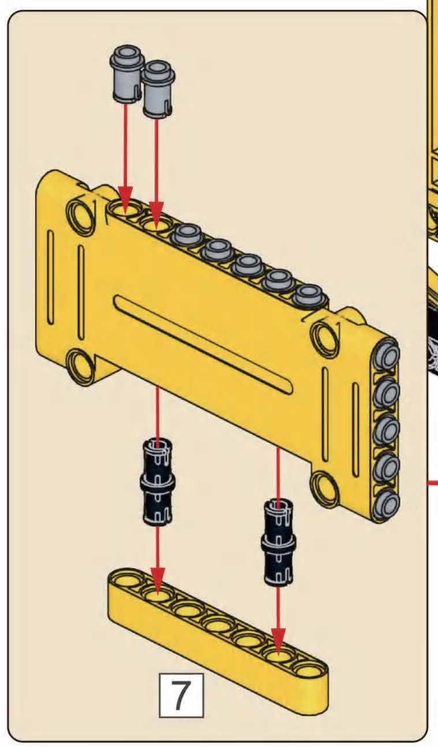

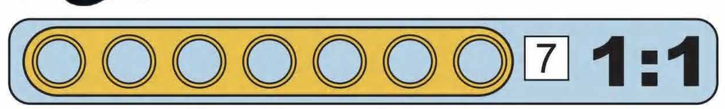

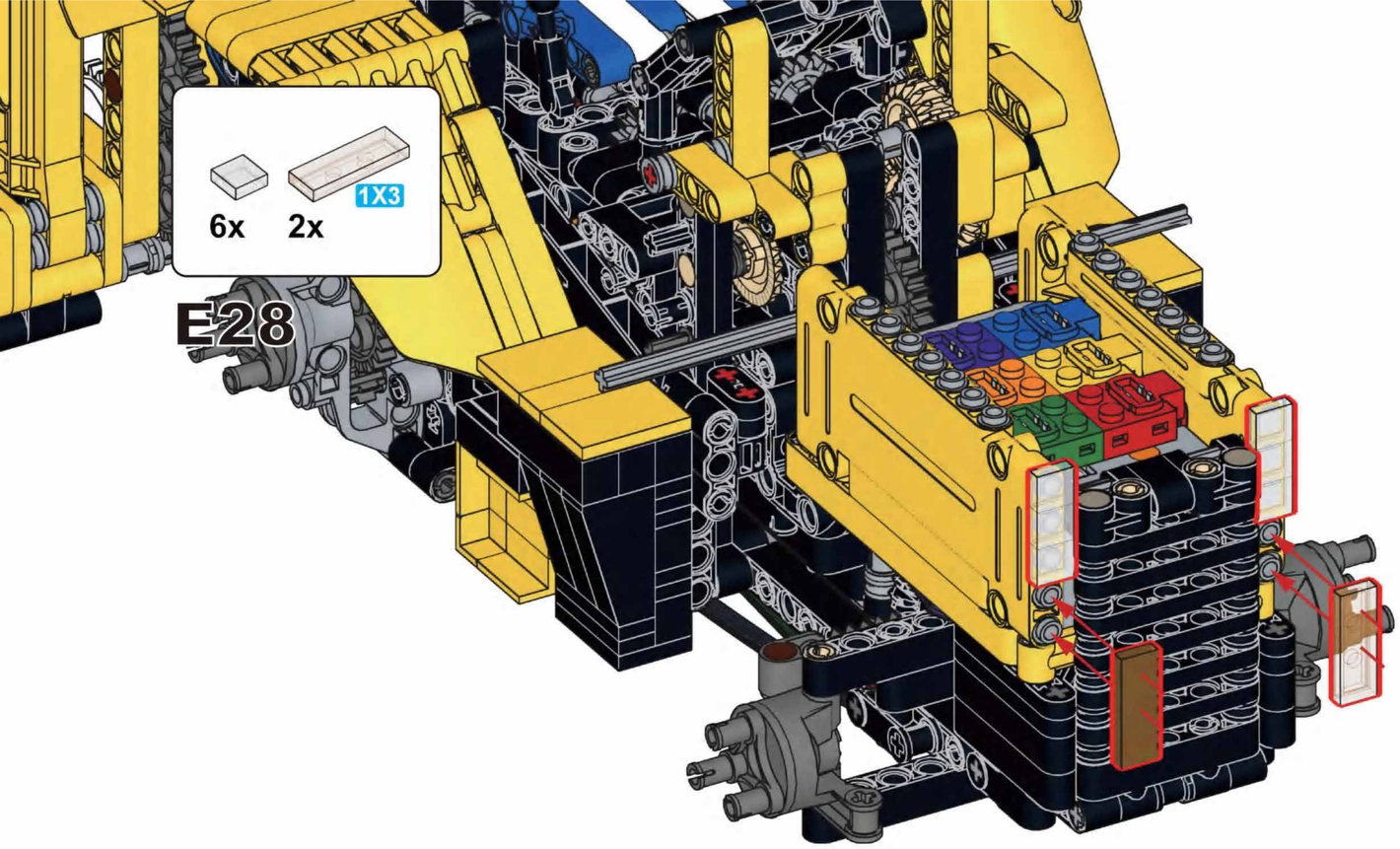

E28

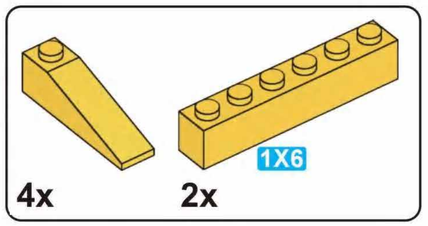

E29

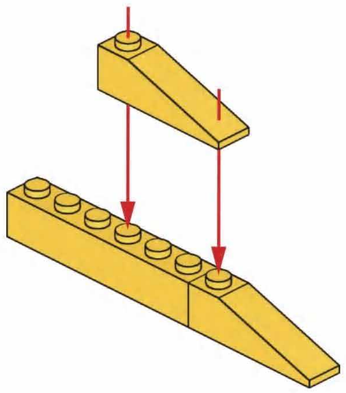

x2

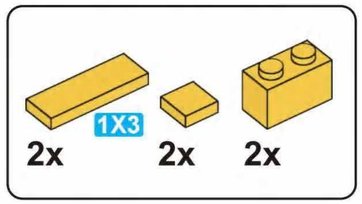

E30

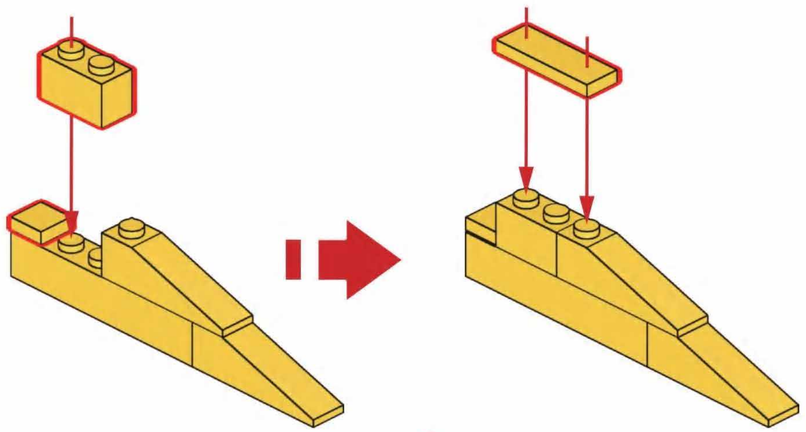

x2 x2

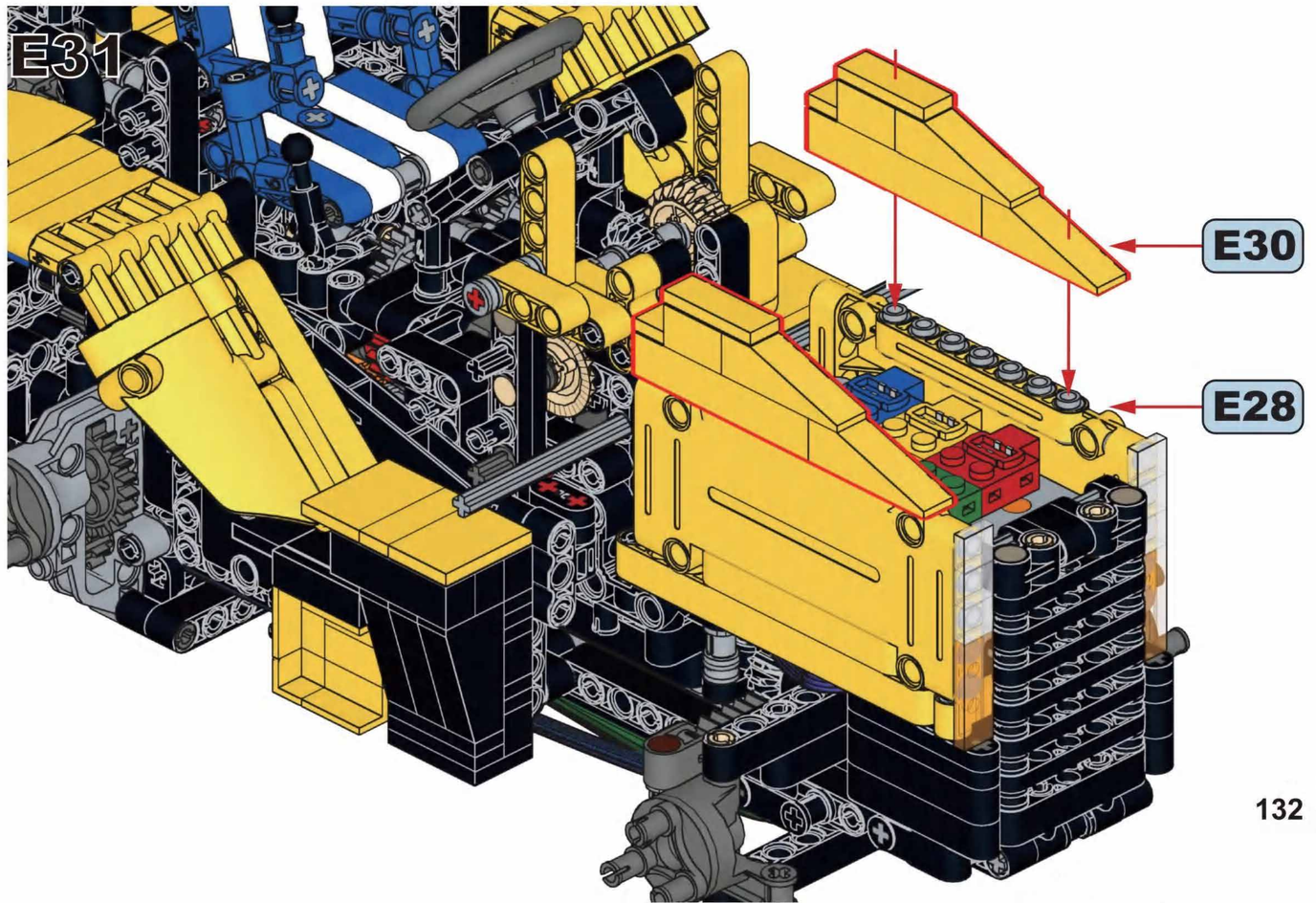

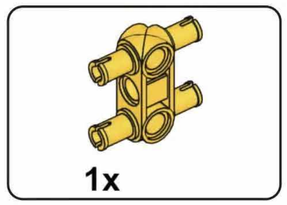

E32

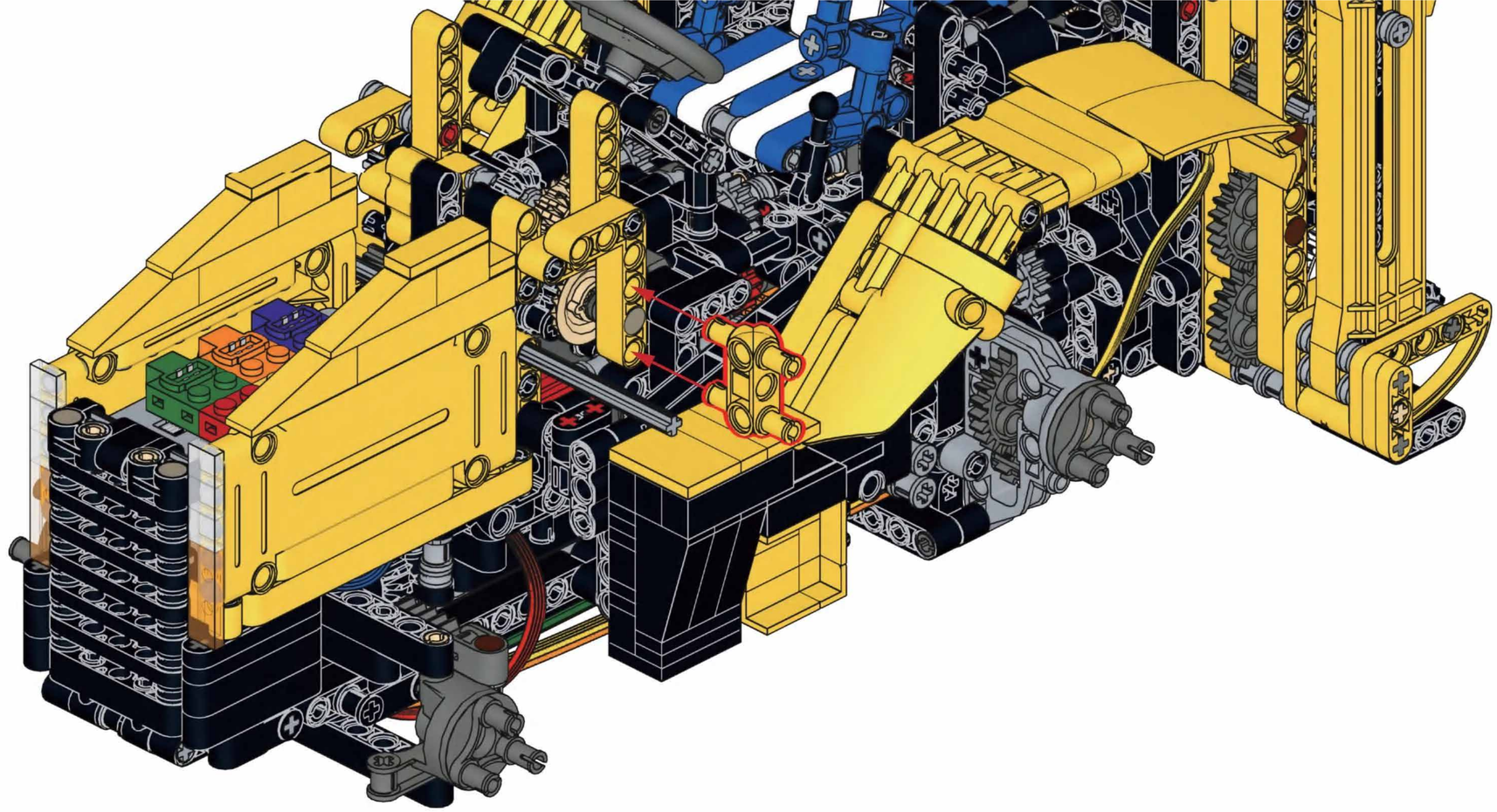

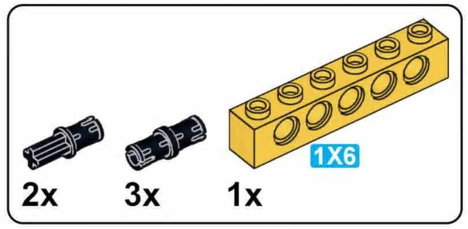

E33

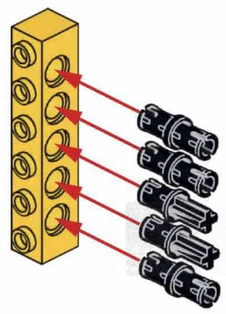

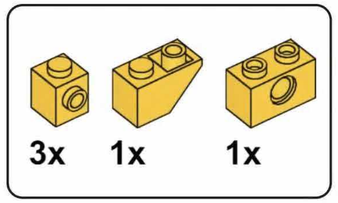

E34

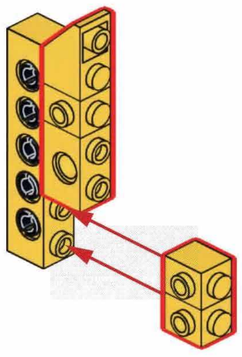

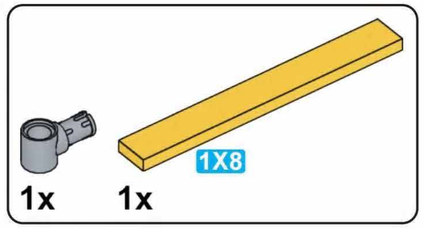

E35

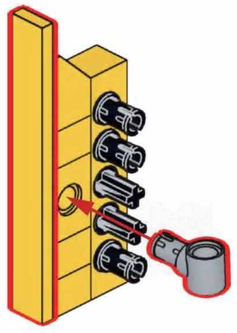

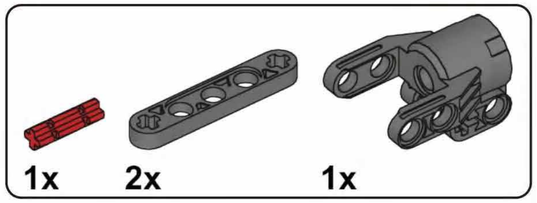

E36

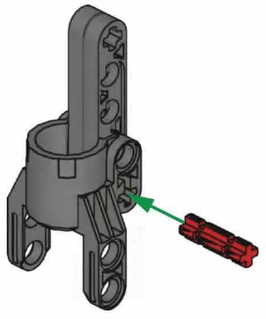

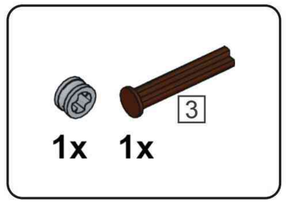

E37

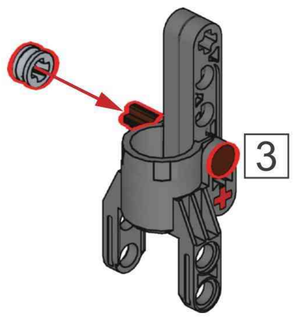

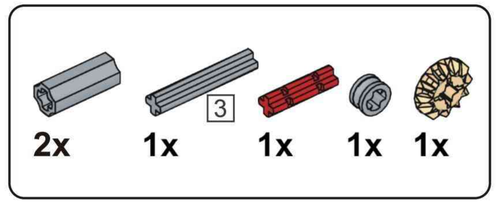

E38

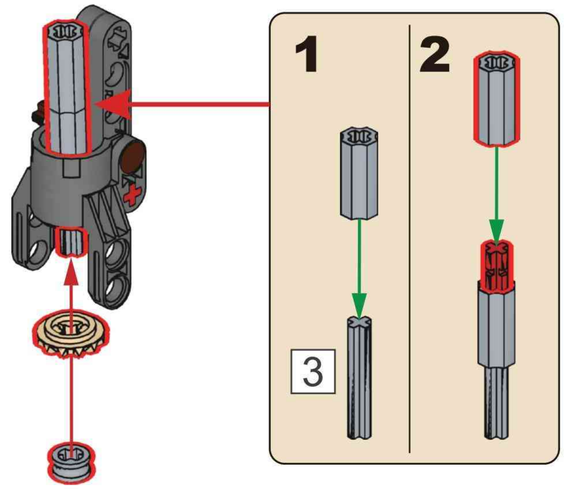

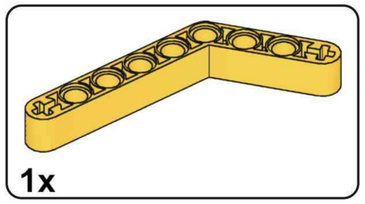

E39

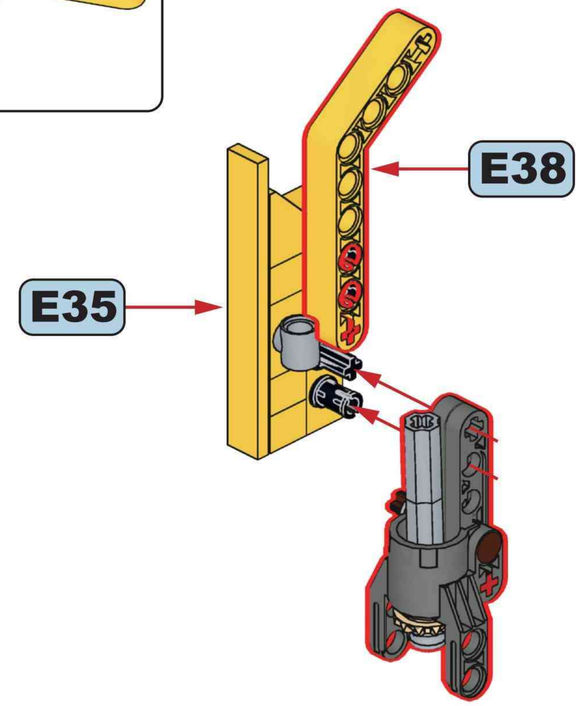

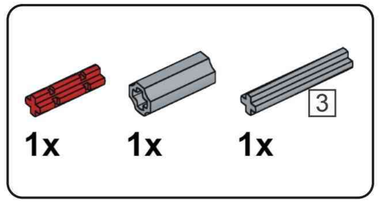

E40

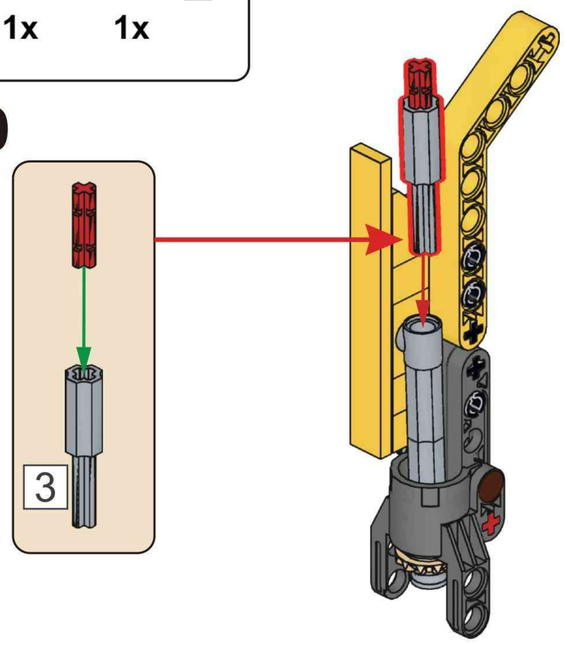

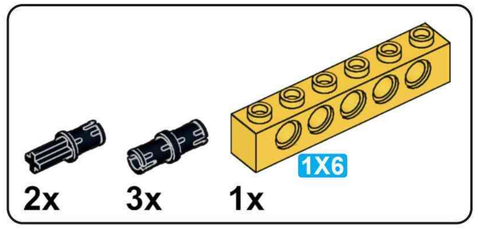

E41

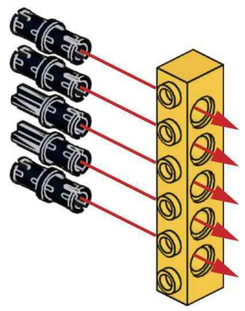

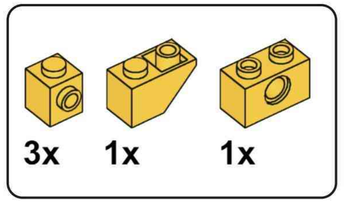

E42

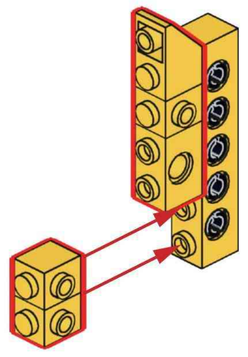

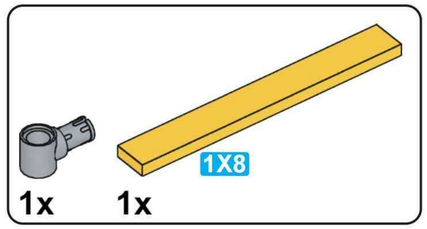

E43

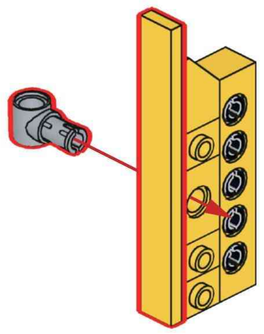

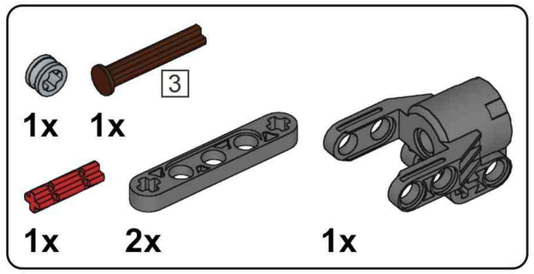

E44

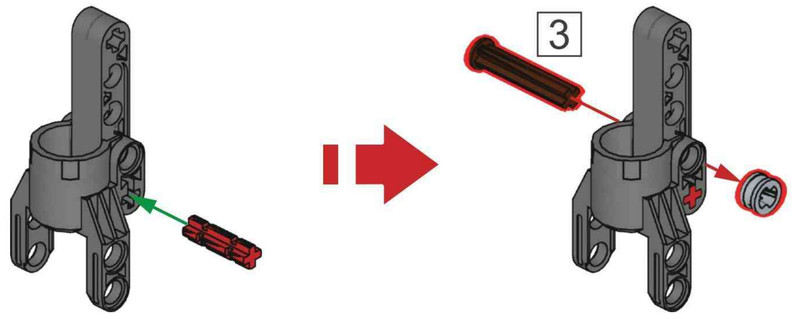

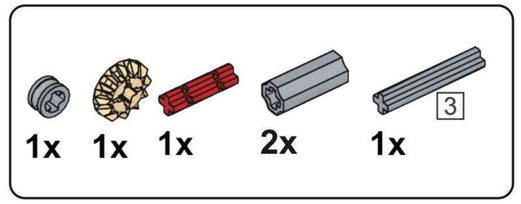

E45

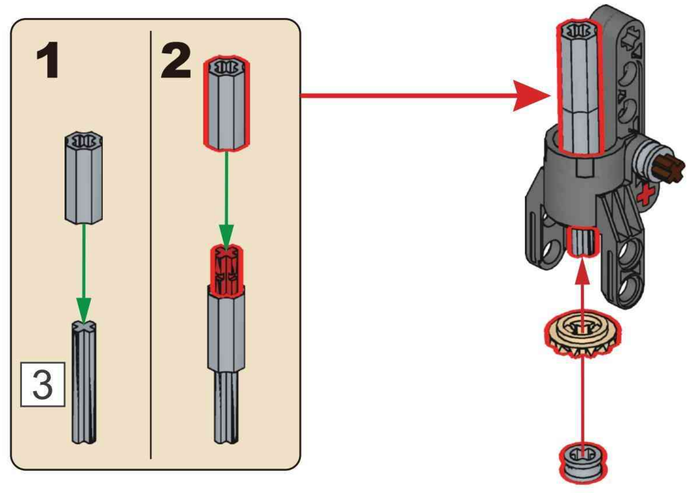

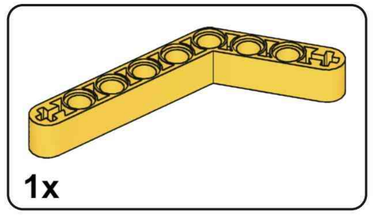

E46

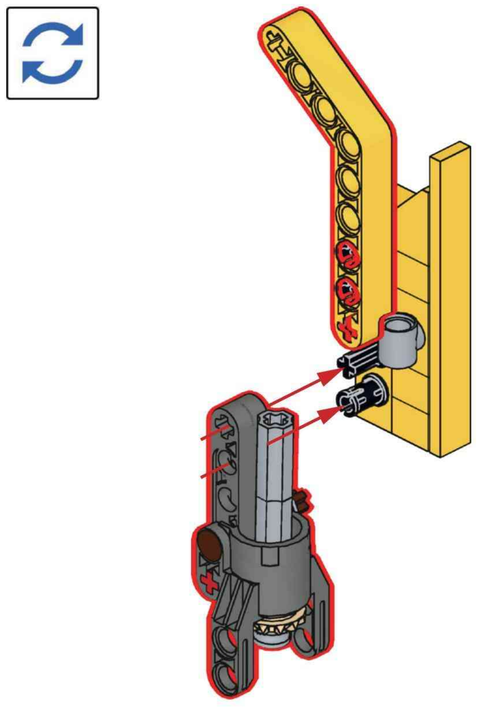

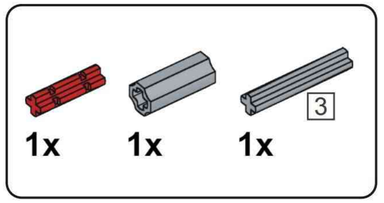

E47

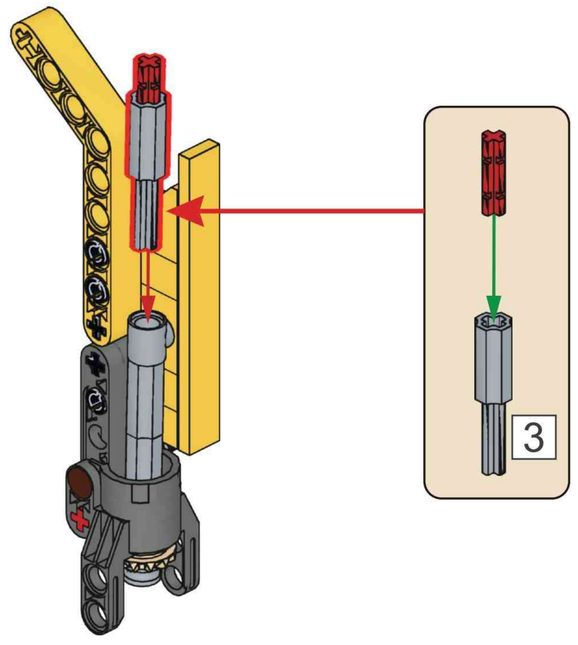

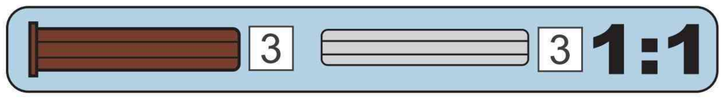

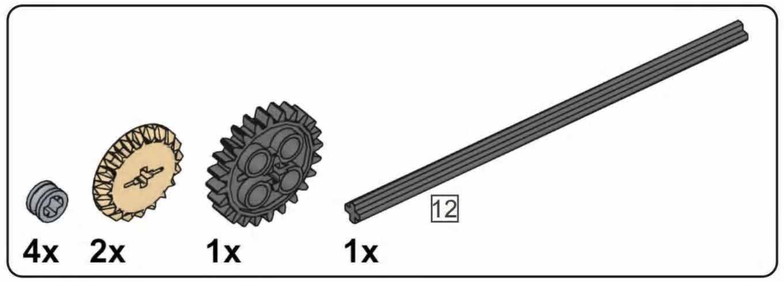

E48

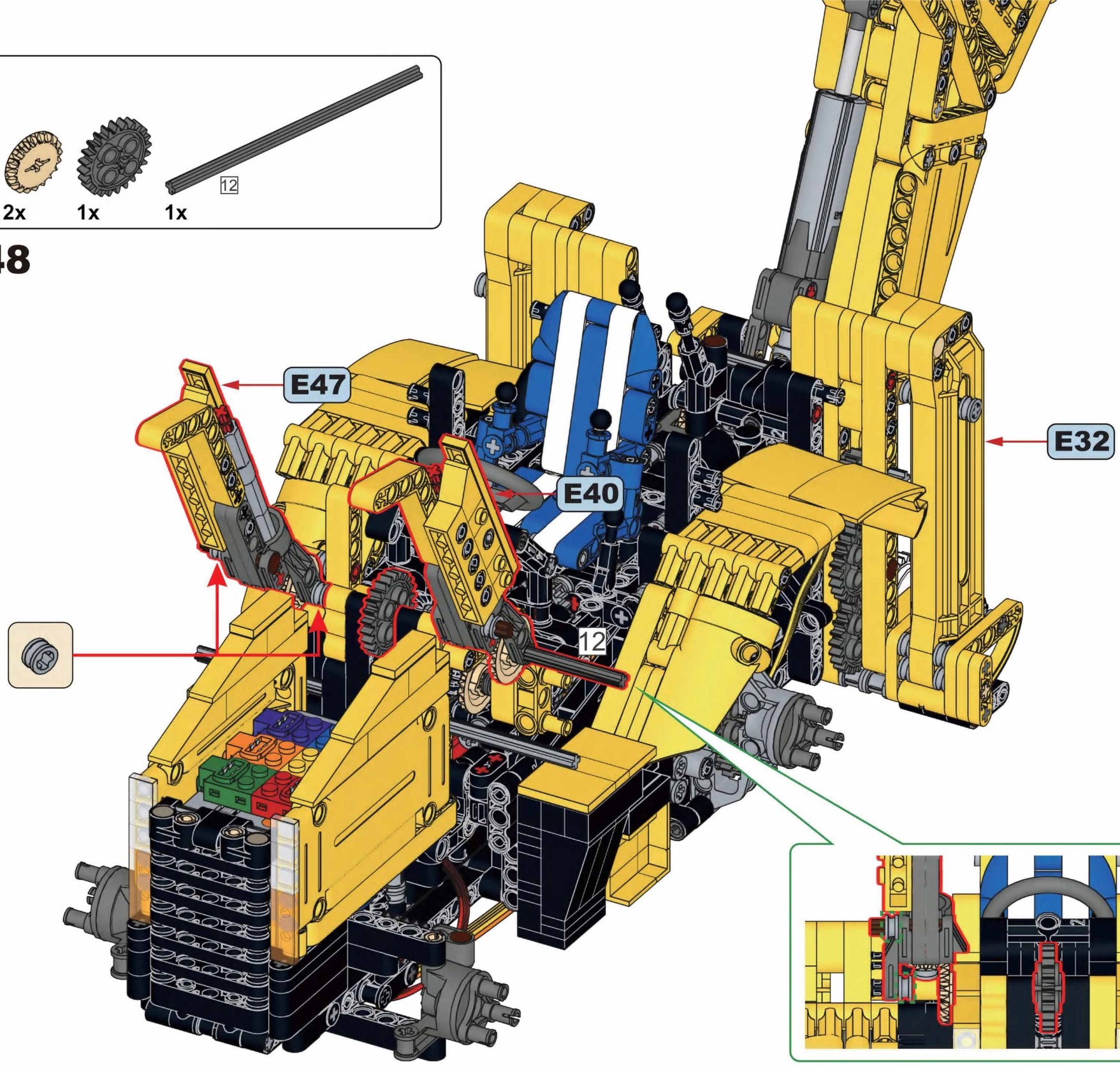

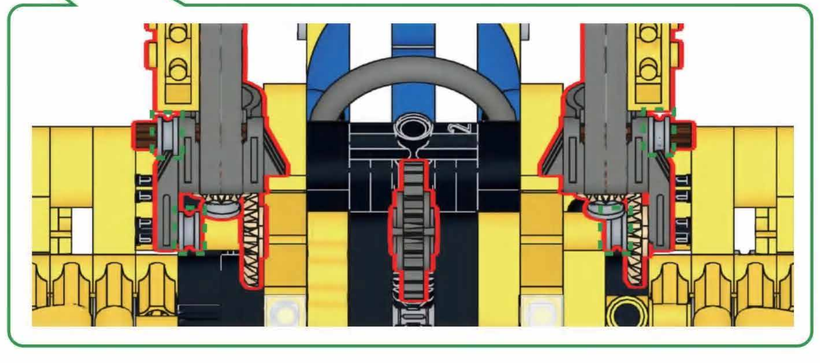

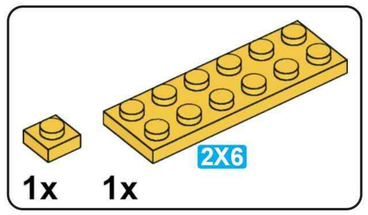

E49

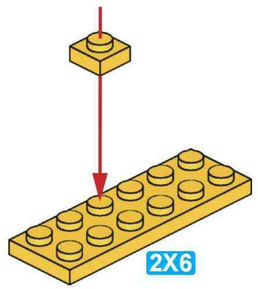

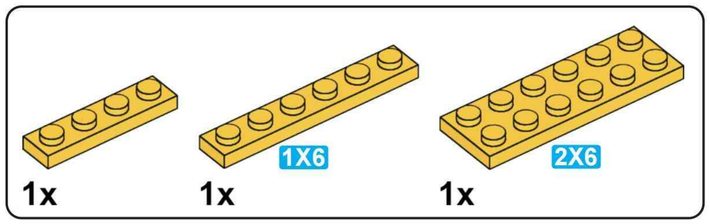

E50

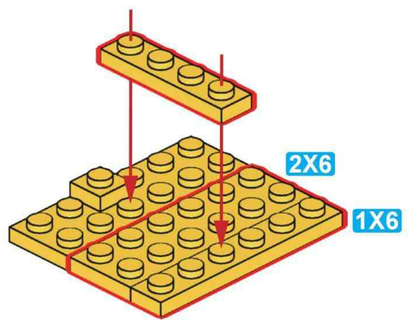

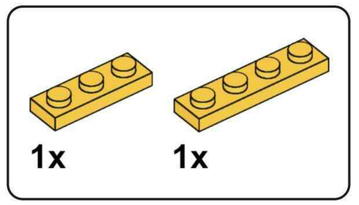

E51

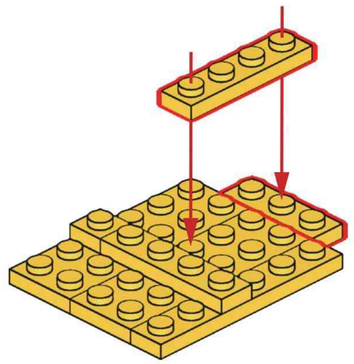

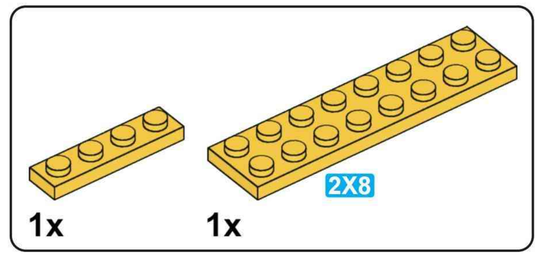

E52

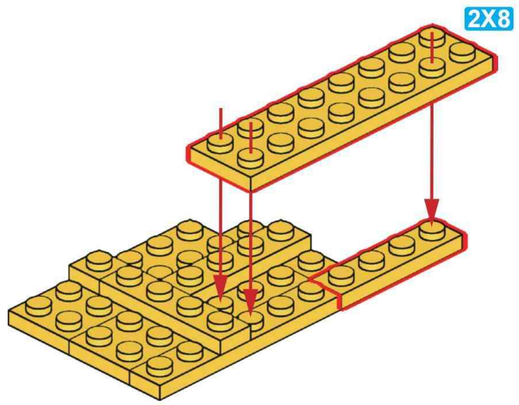

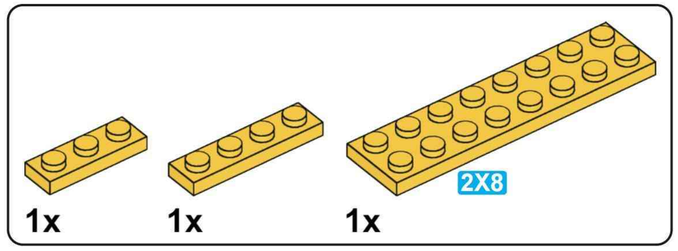

E53

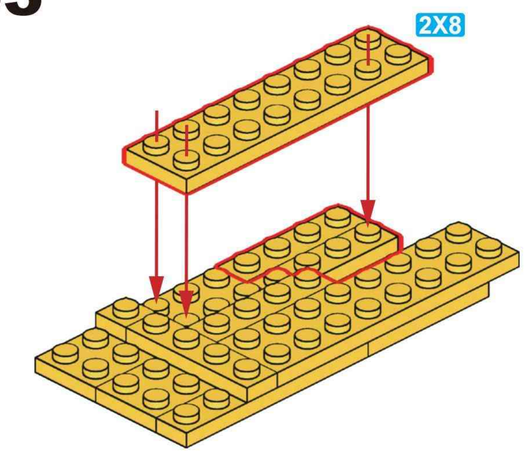

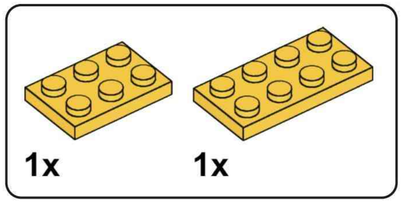

E54

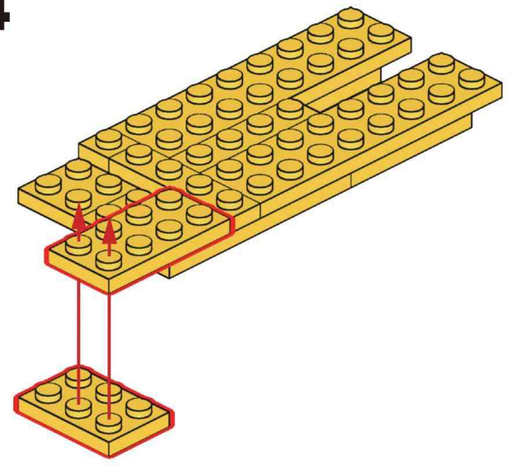

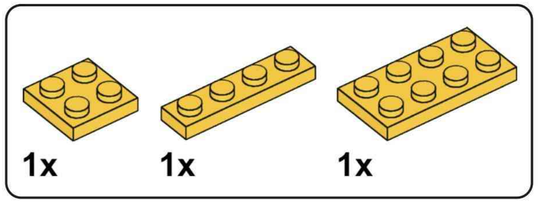

E55

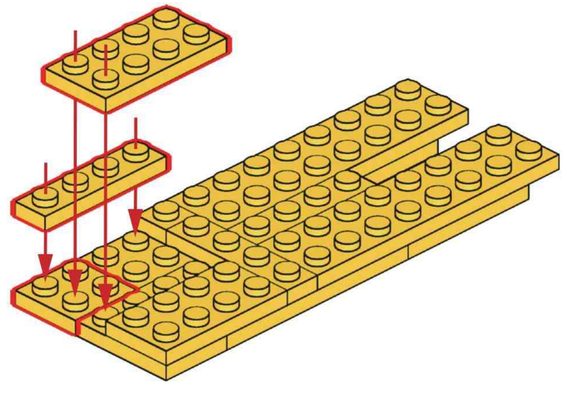

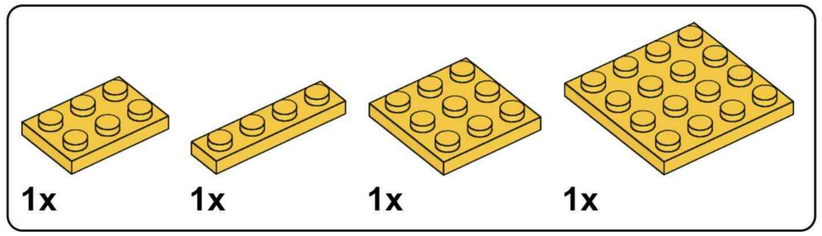

E56

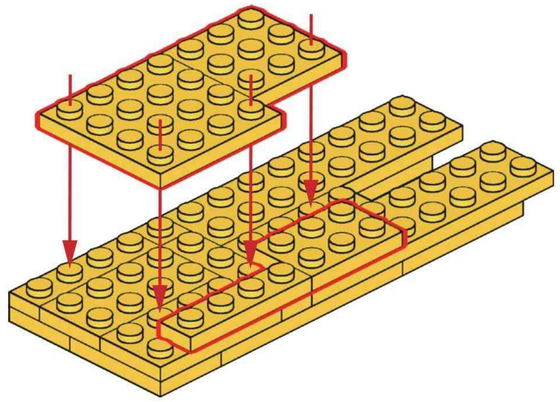

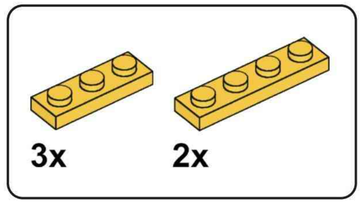

E57

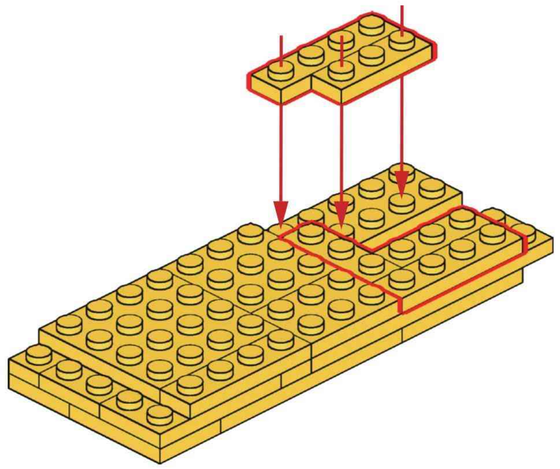

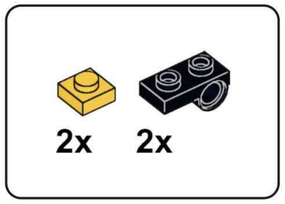

E58

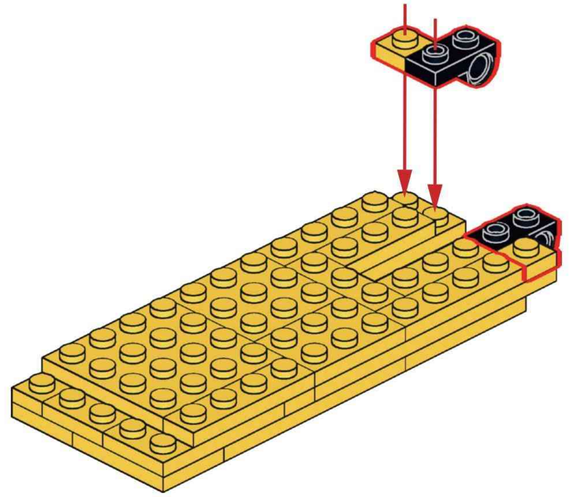

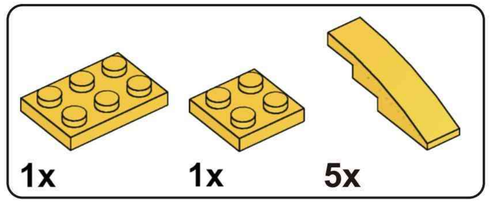

E59

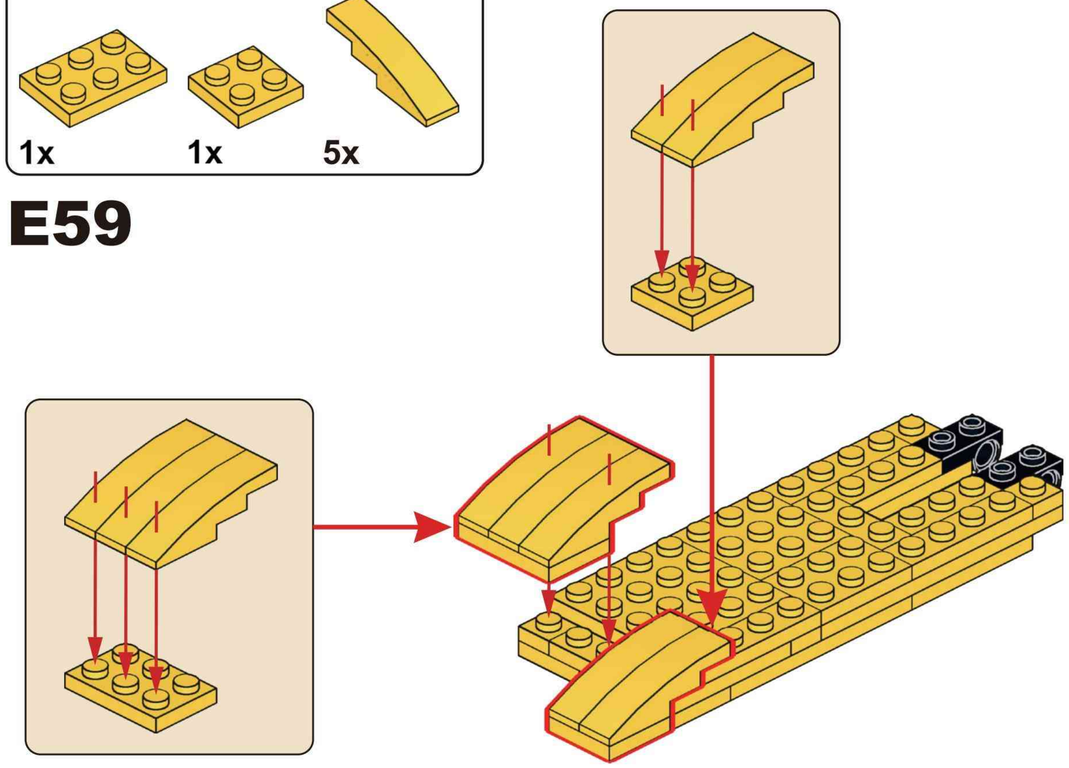

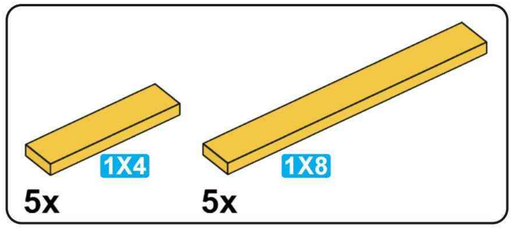

E60

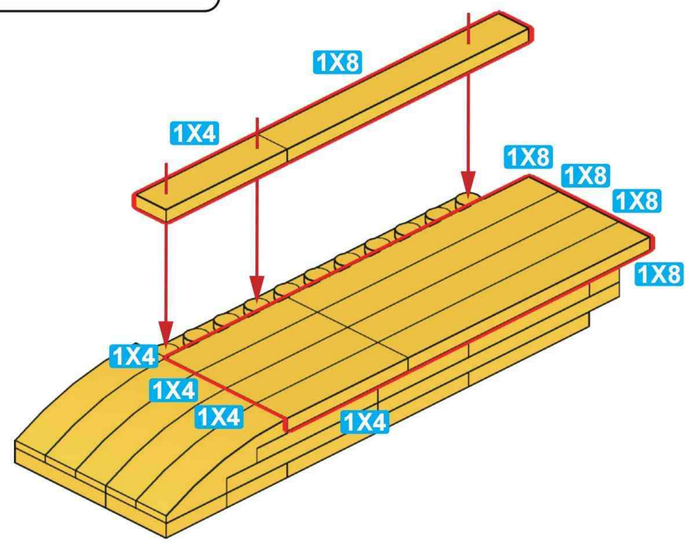

E61

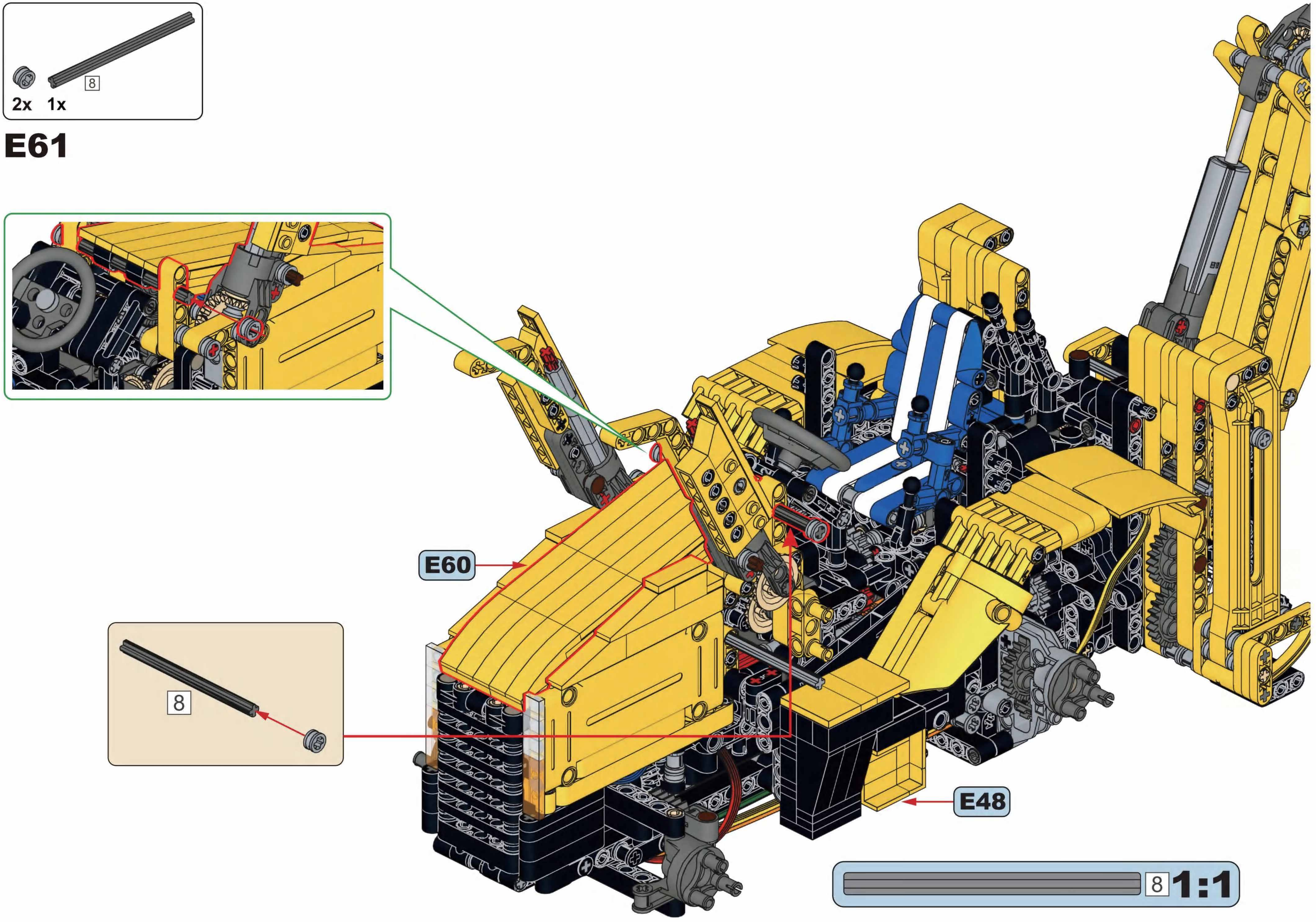

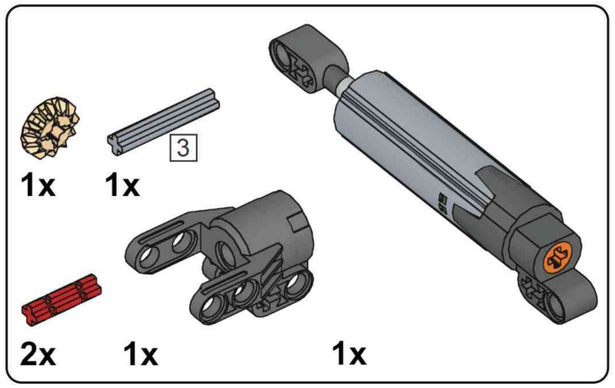

E62

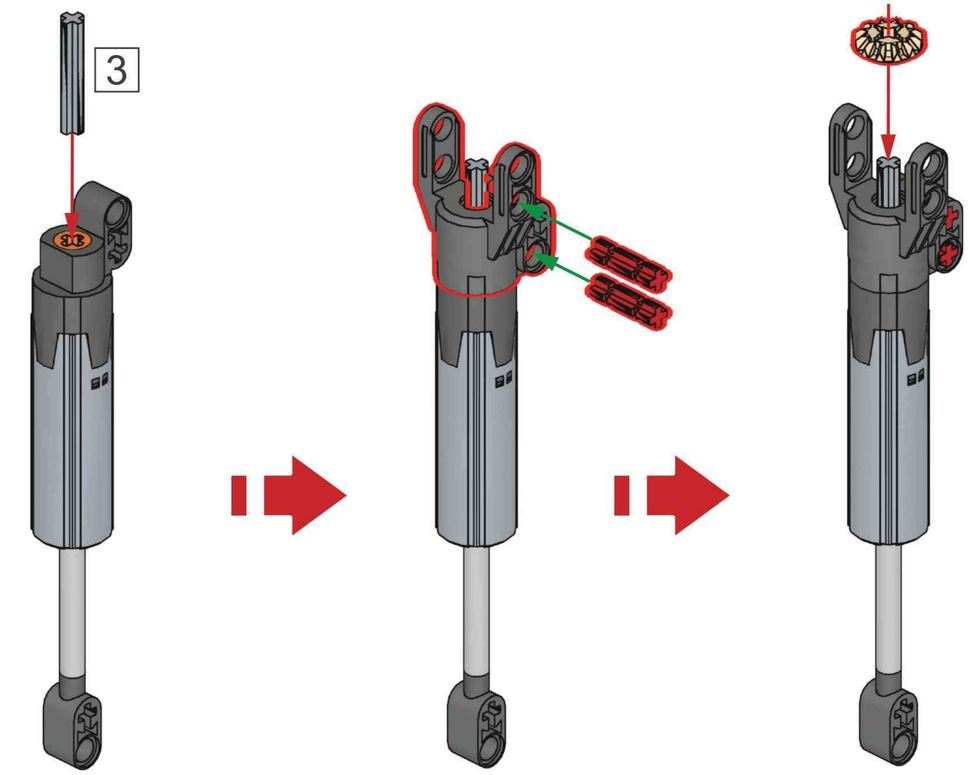

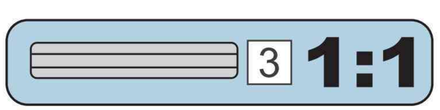

E63

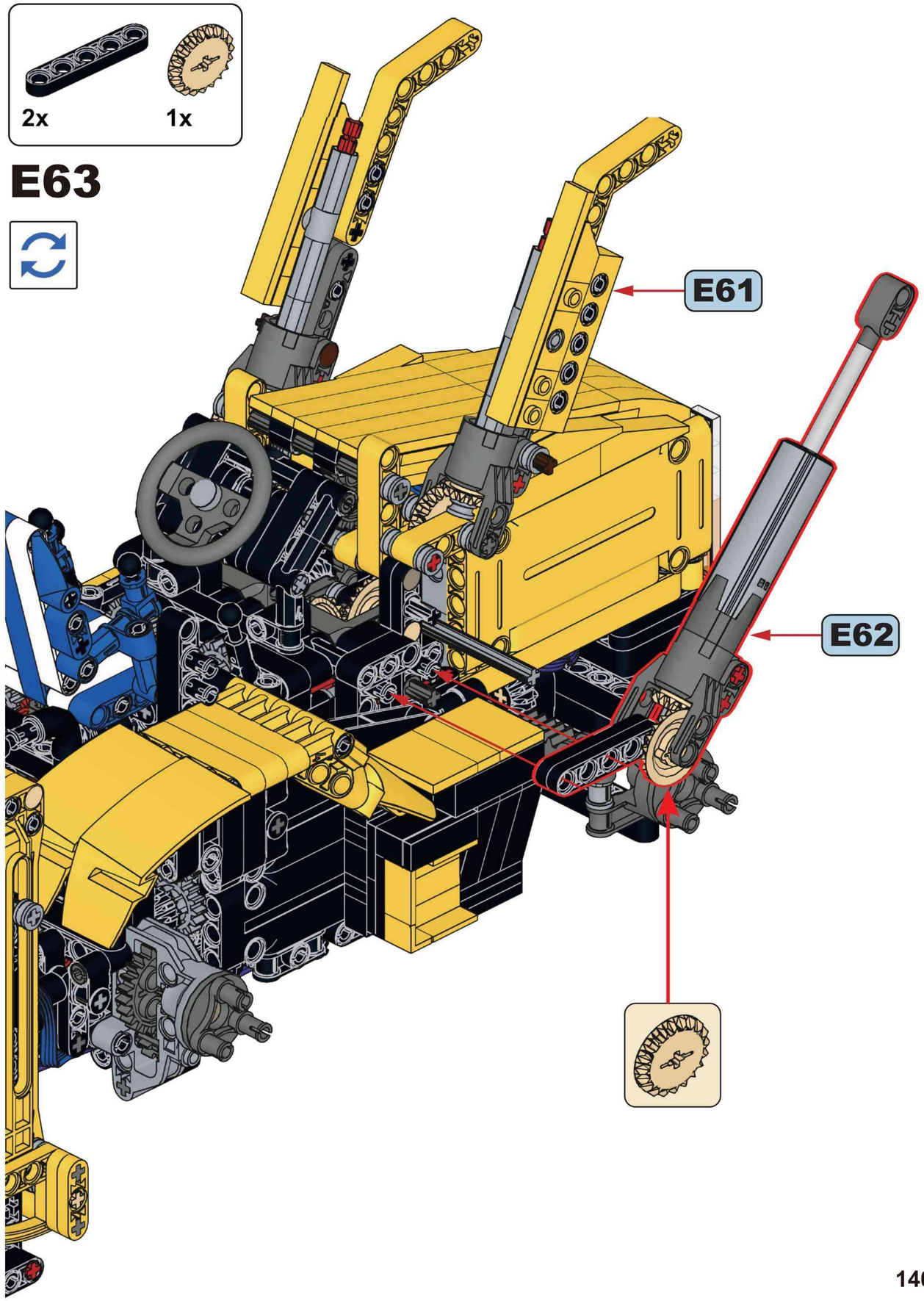

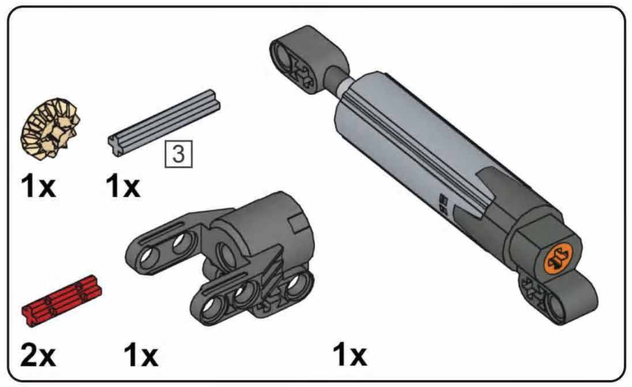

E64

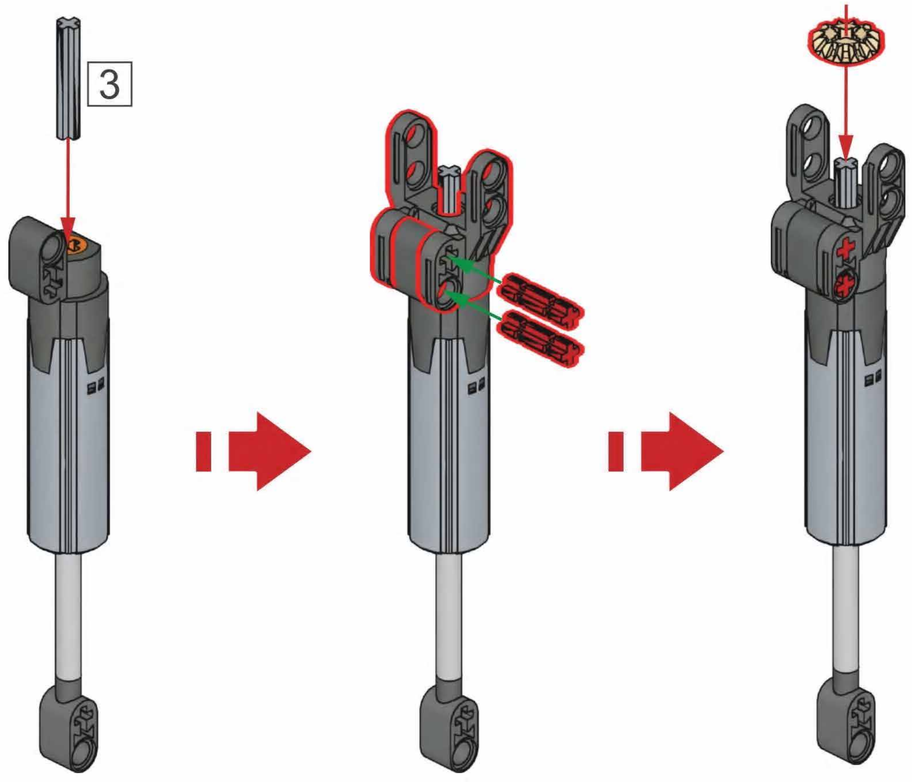

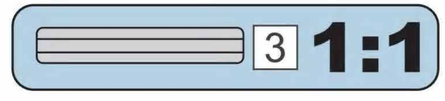

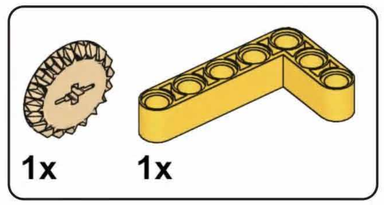

E65

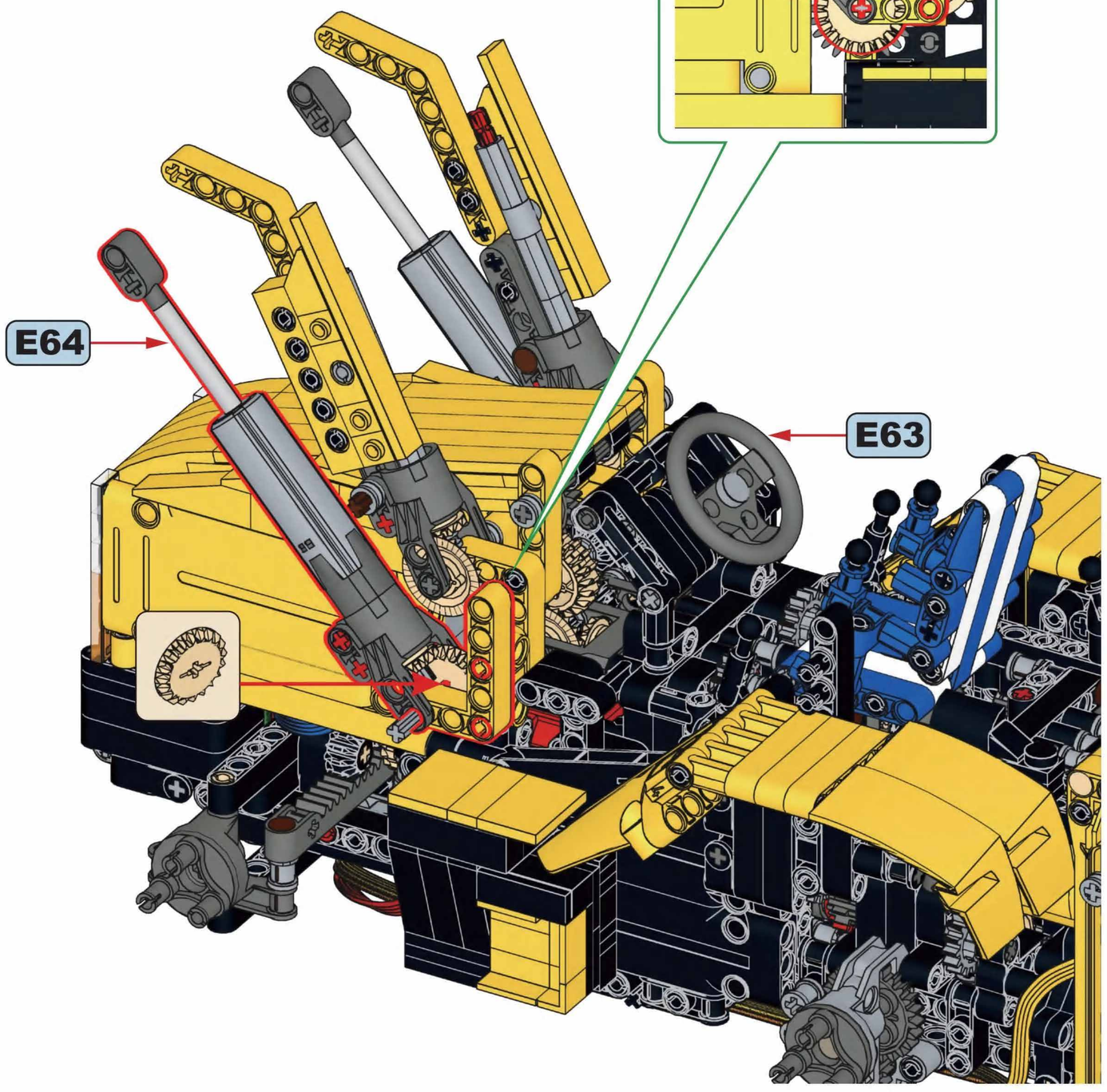

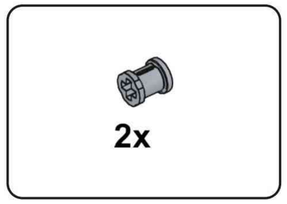

E66

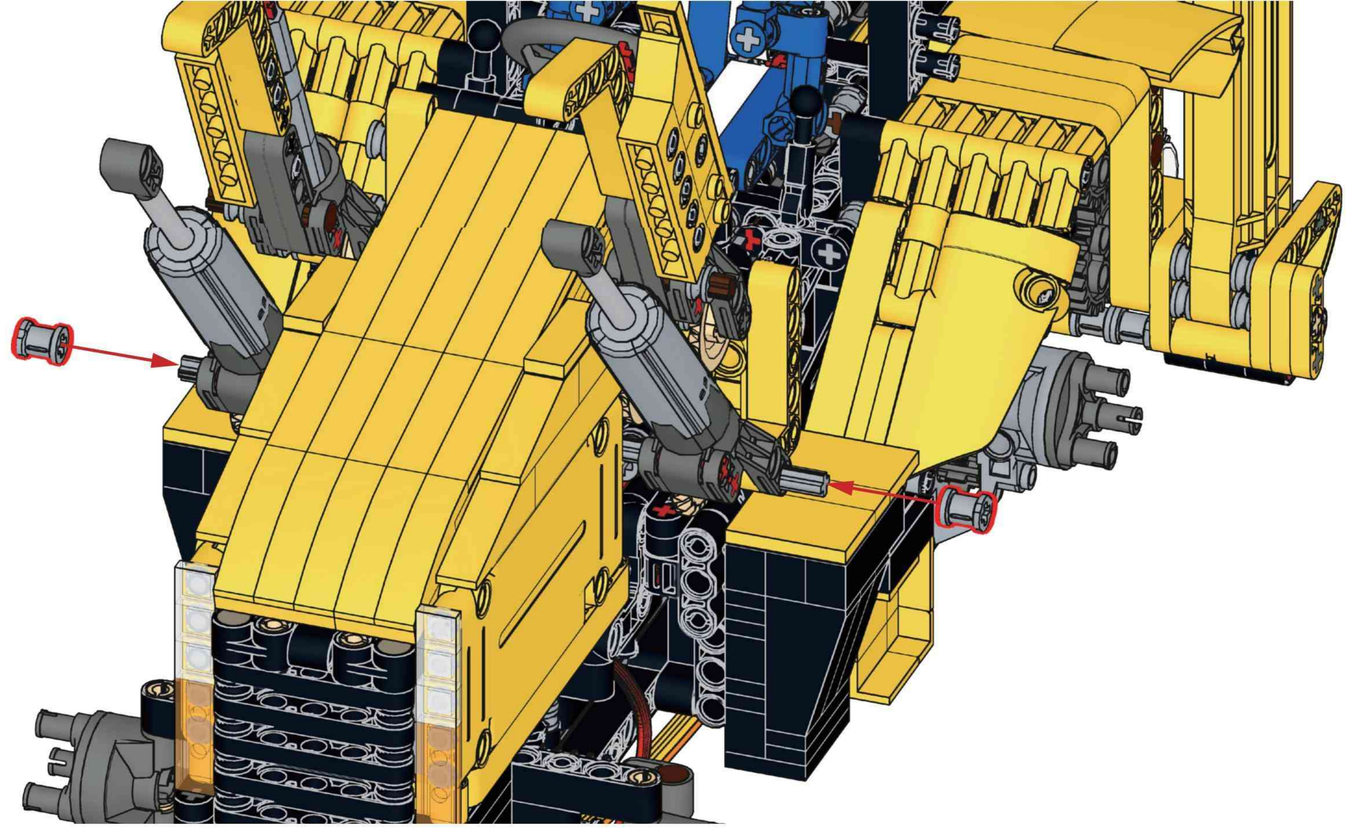

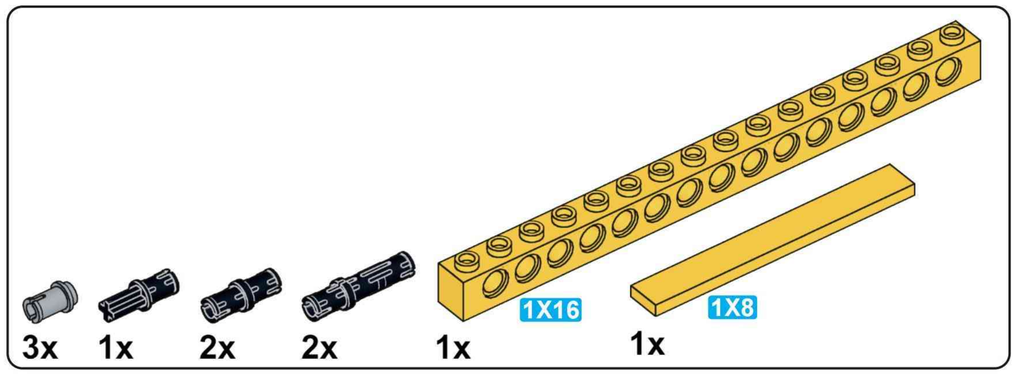

E67

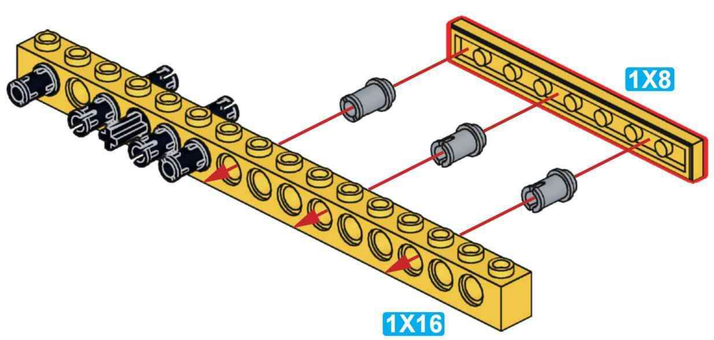

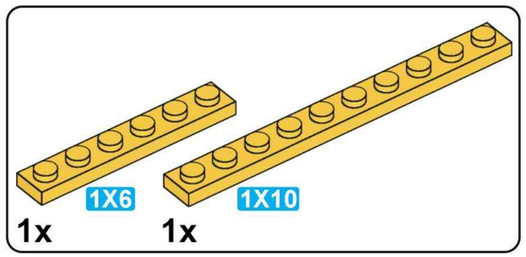

E68

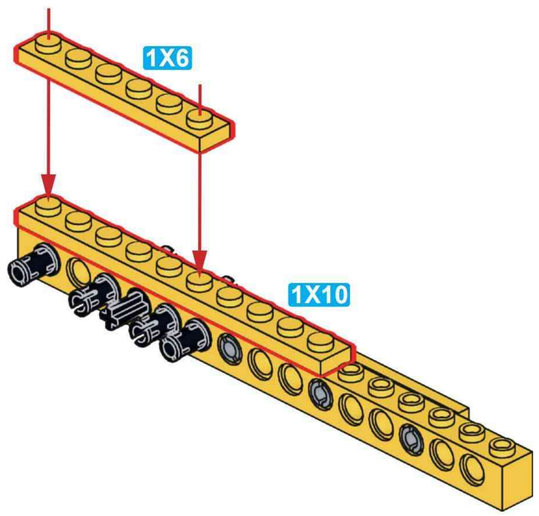

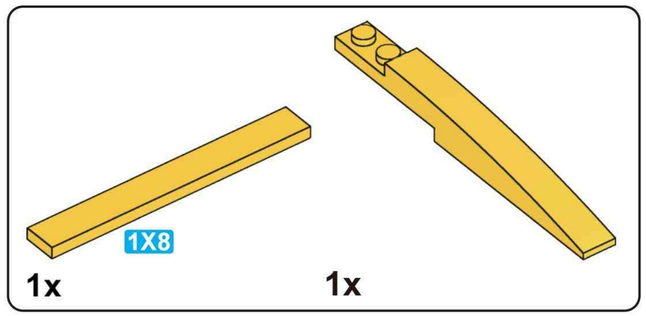

E69

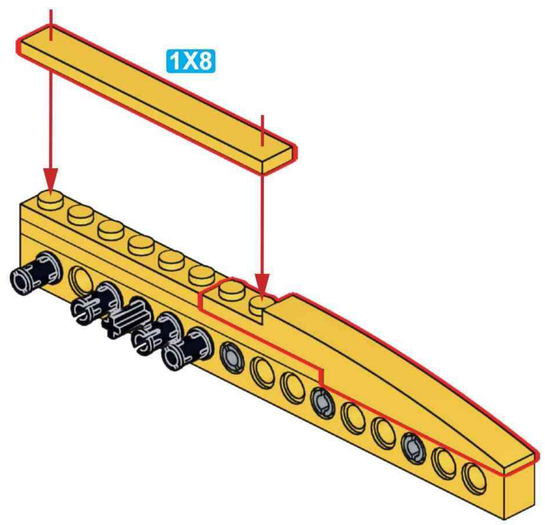

E70

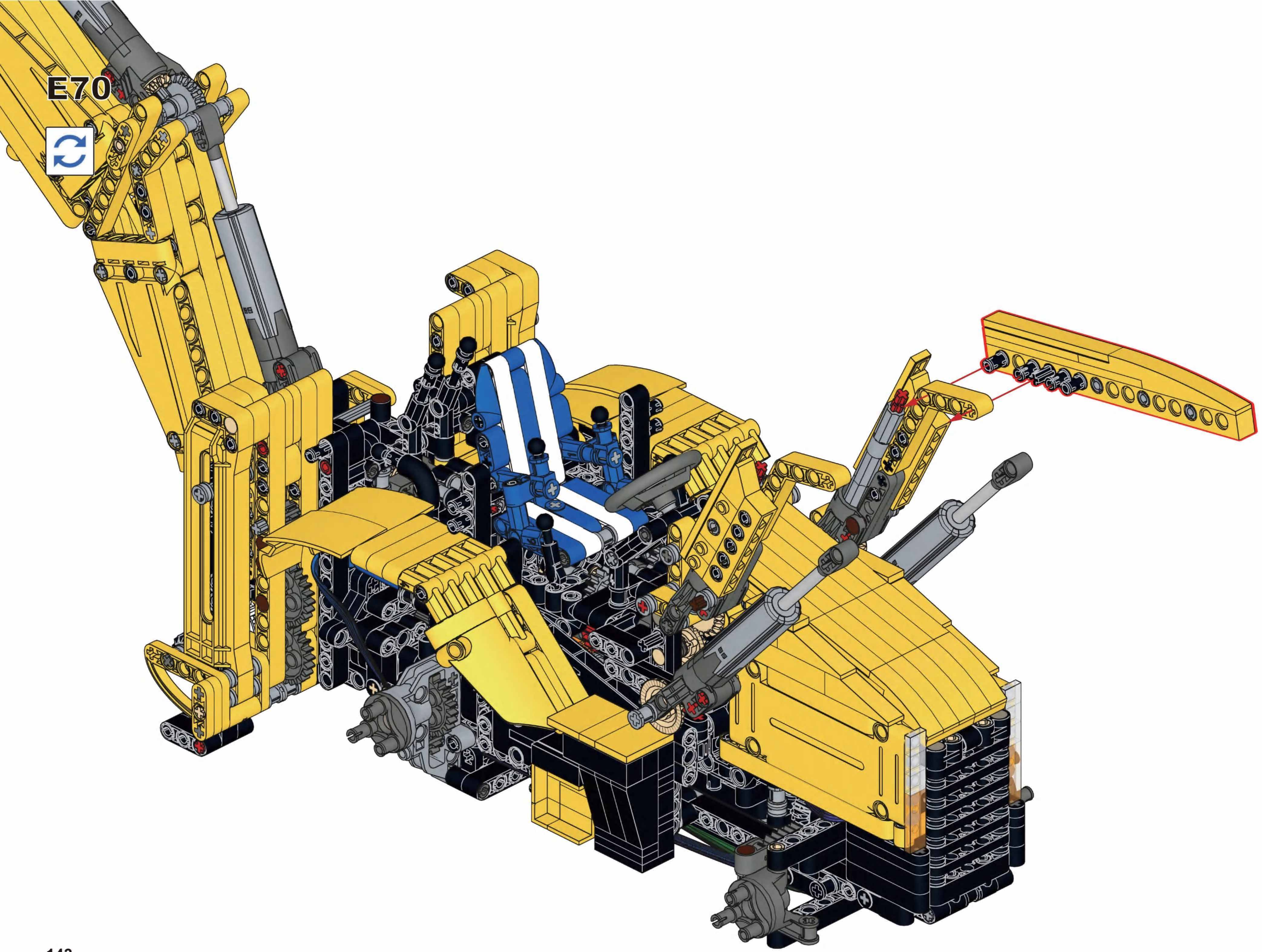

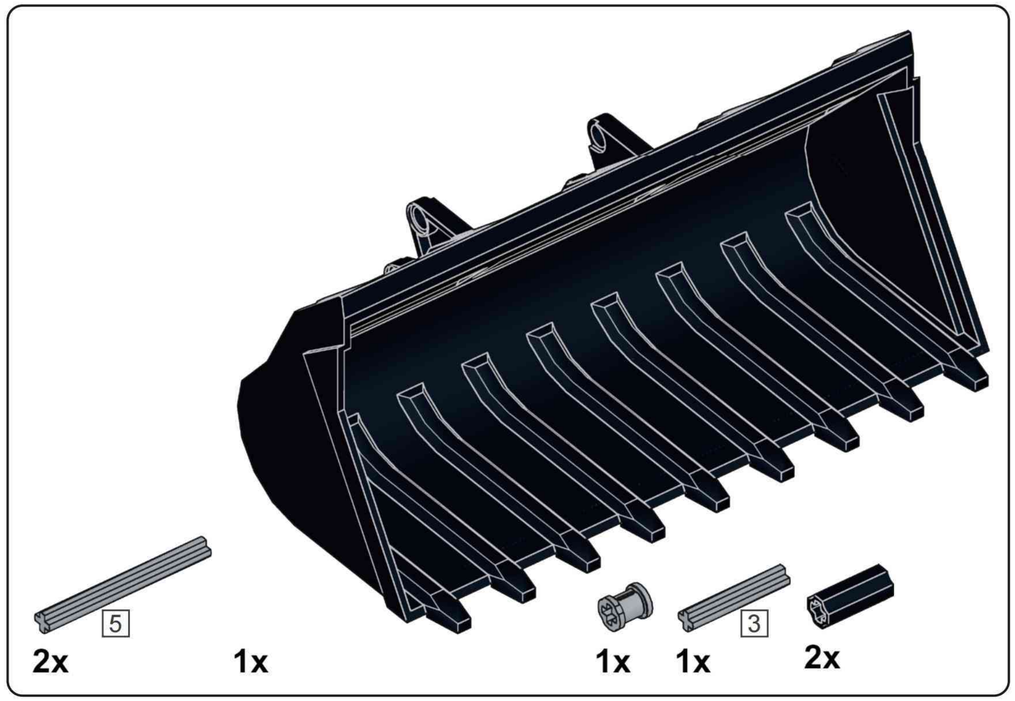

E71

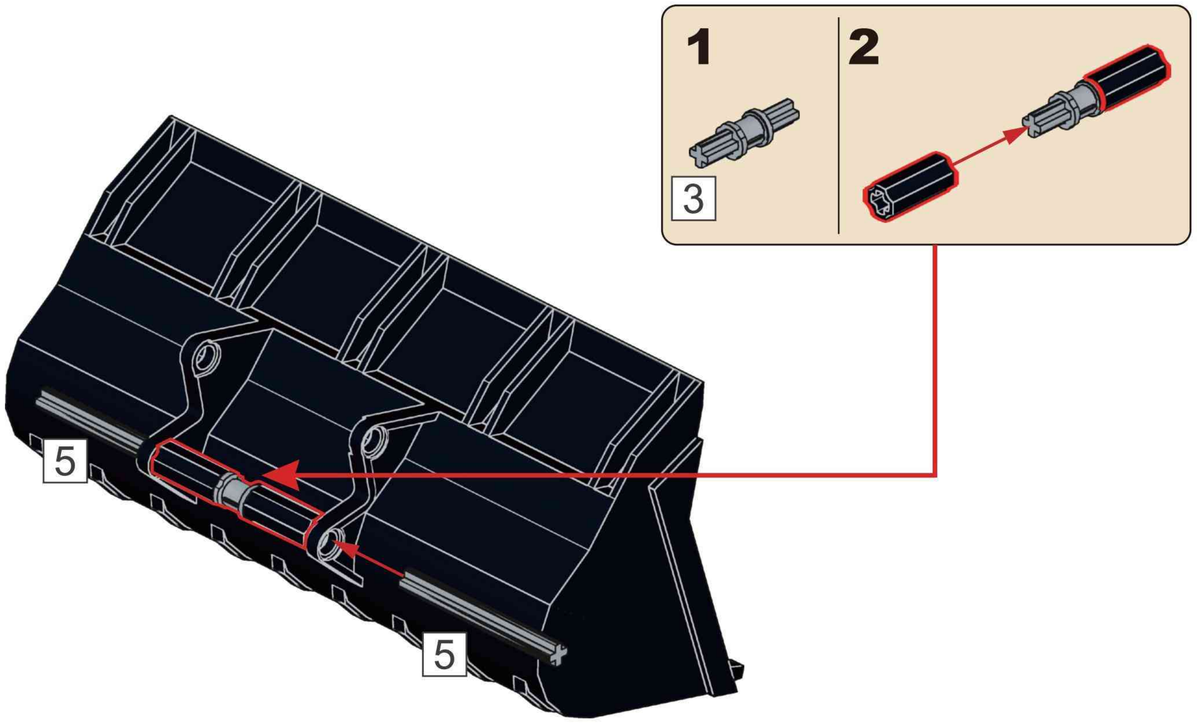

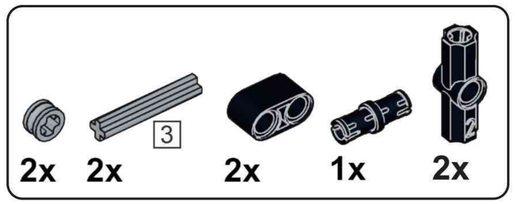

E72

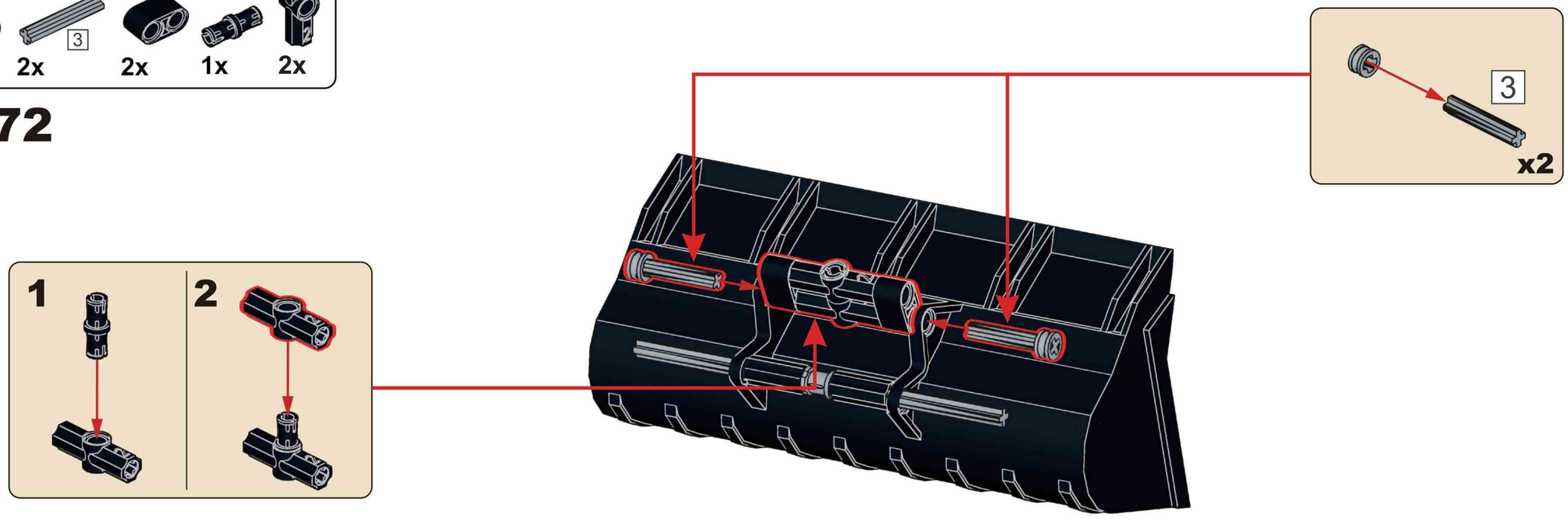

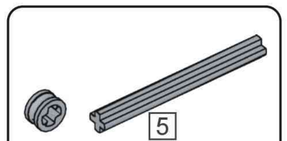

E73

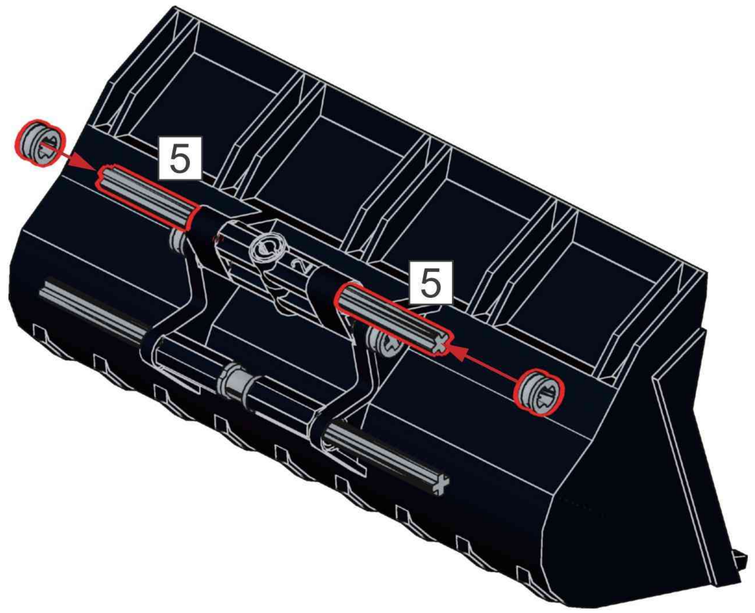

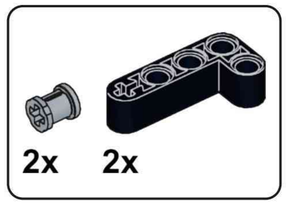

E74

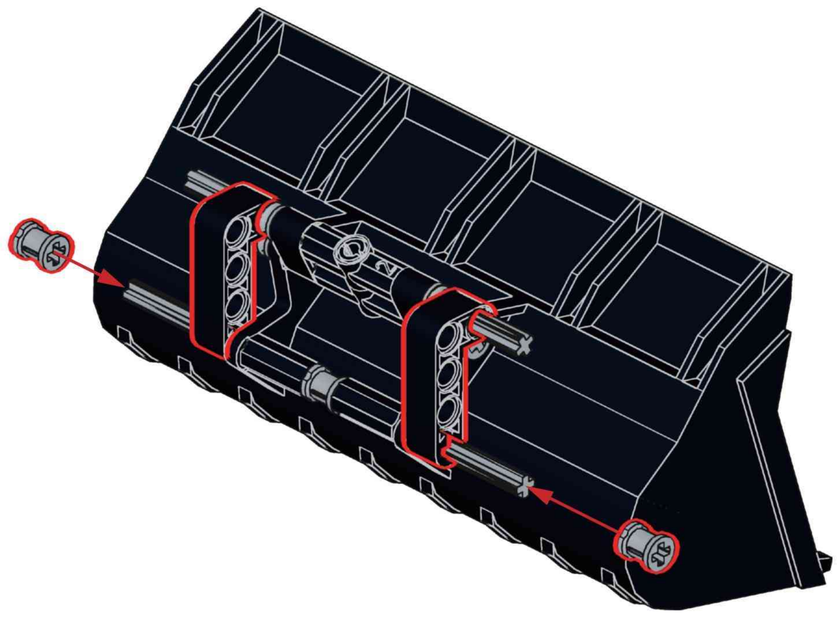

1x

E75

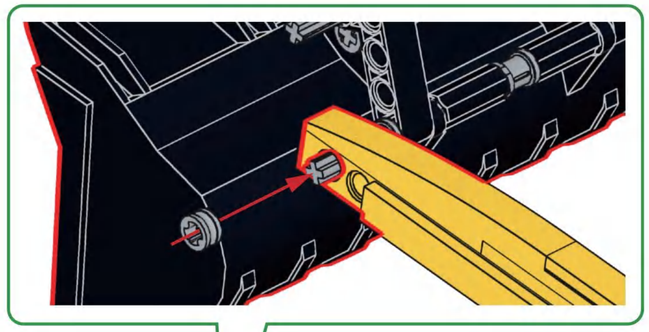

E74

E70

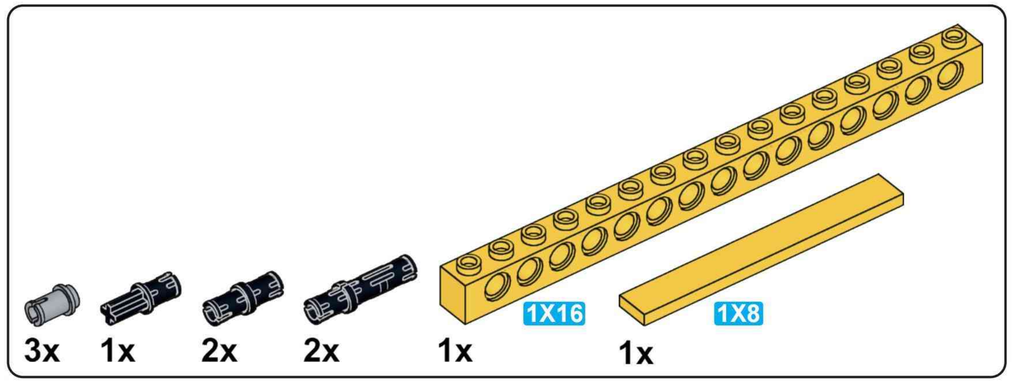
3x
1x
2x
2x
1x
1X16
1x
1X8

E76

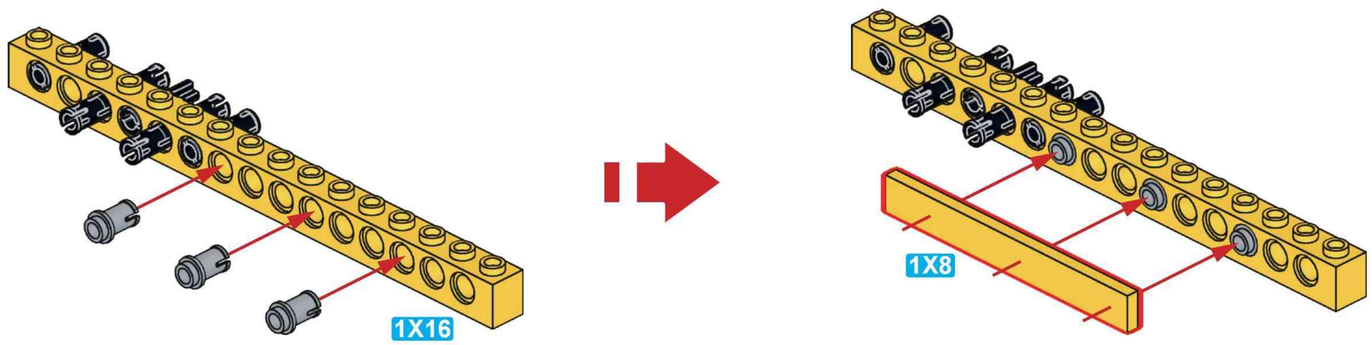
1X16
1X8

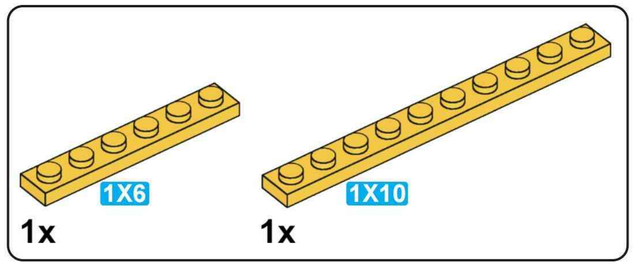
1X6
1x
1X10
1x

E77

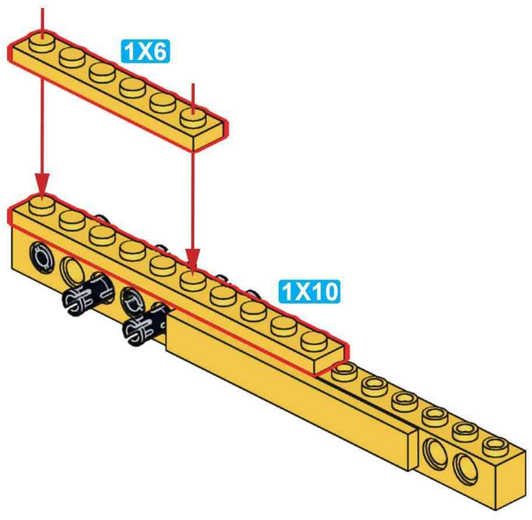
1X6
1X10

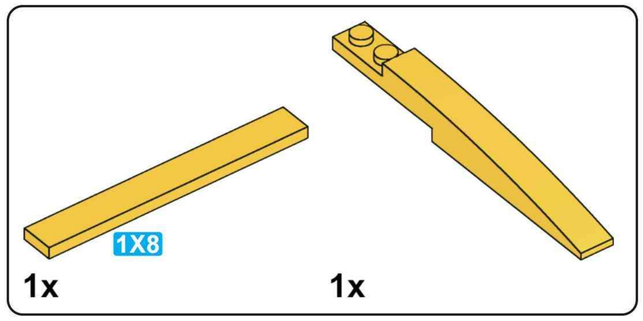
1X8
1x
1x

E78

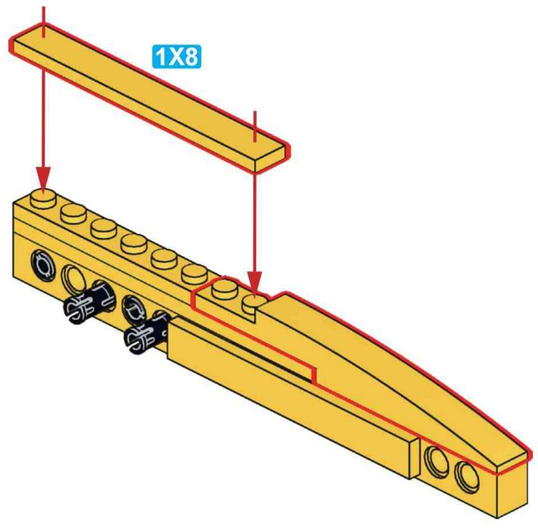
1X8

1x

E79

2x 2x

E80

x2

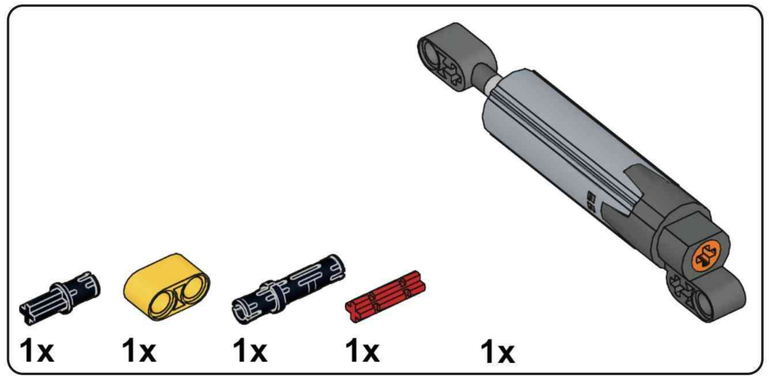

E81

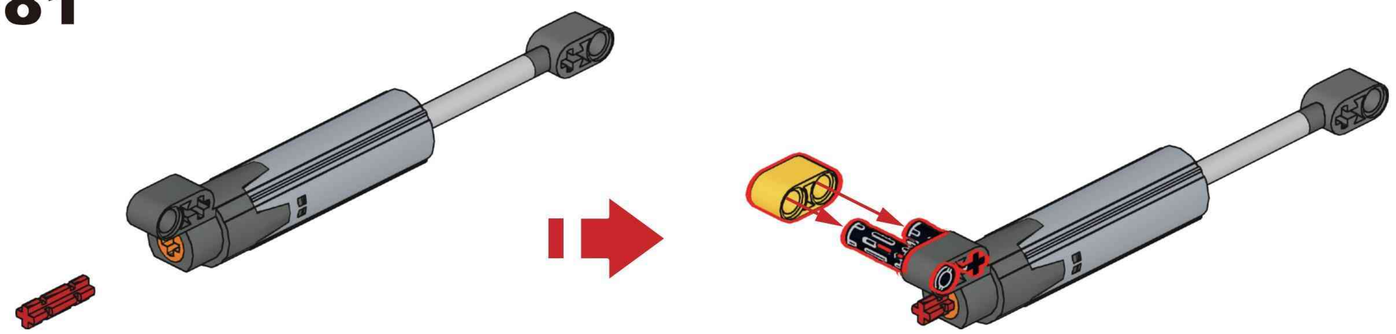

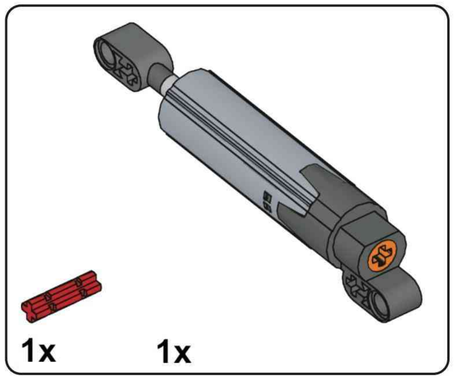

E82

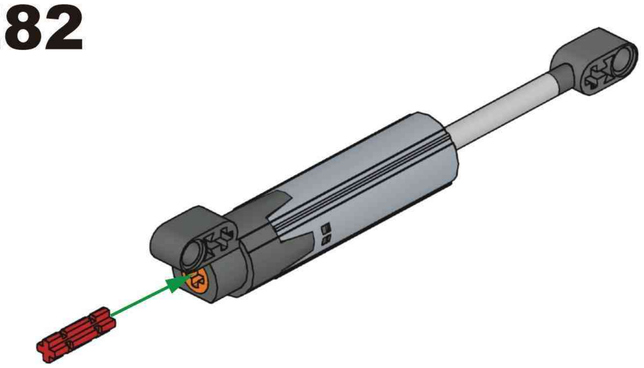

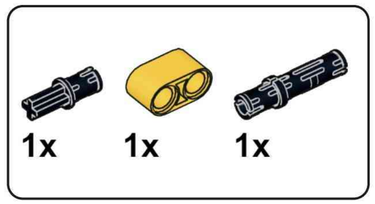

E83

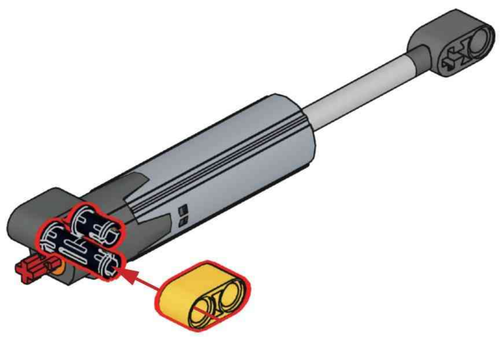

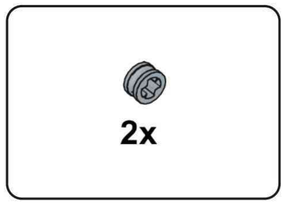

E84

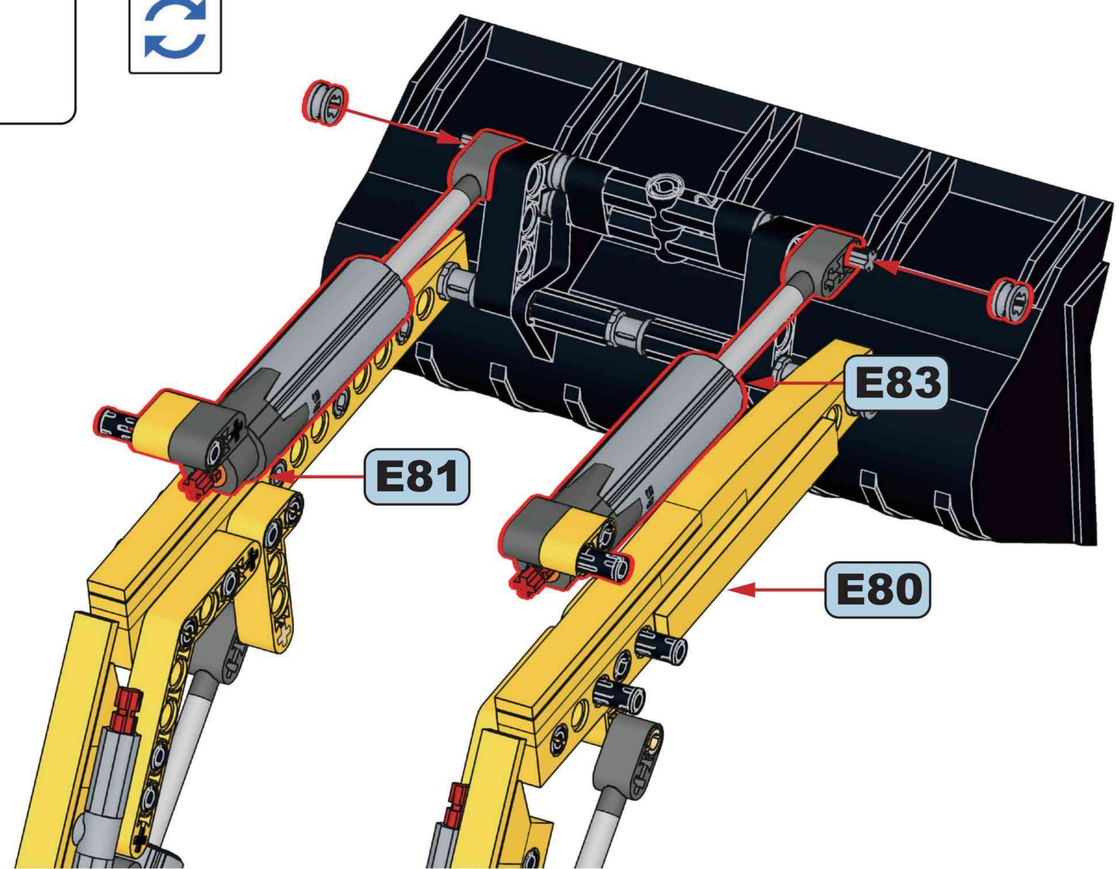

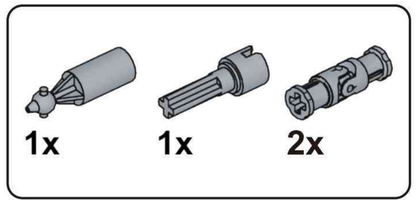

E85

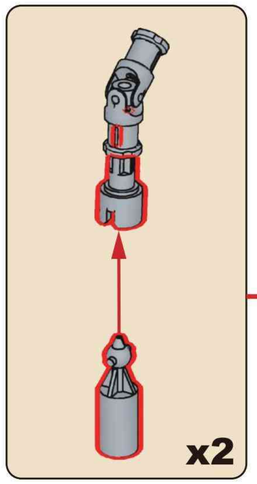

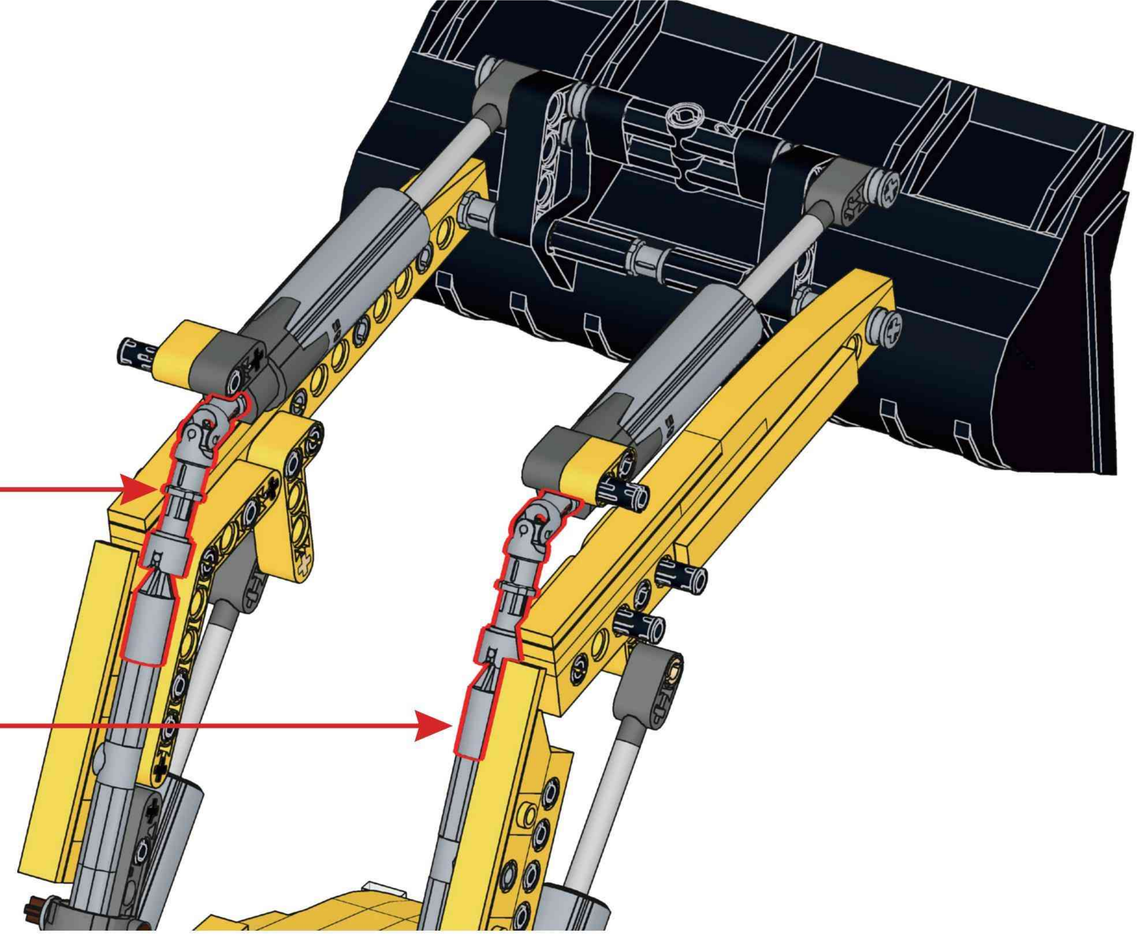

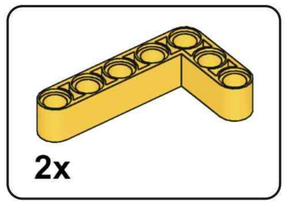

E86

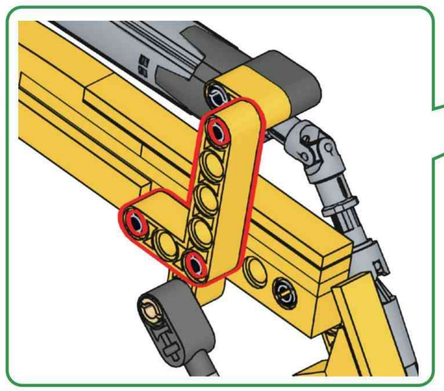

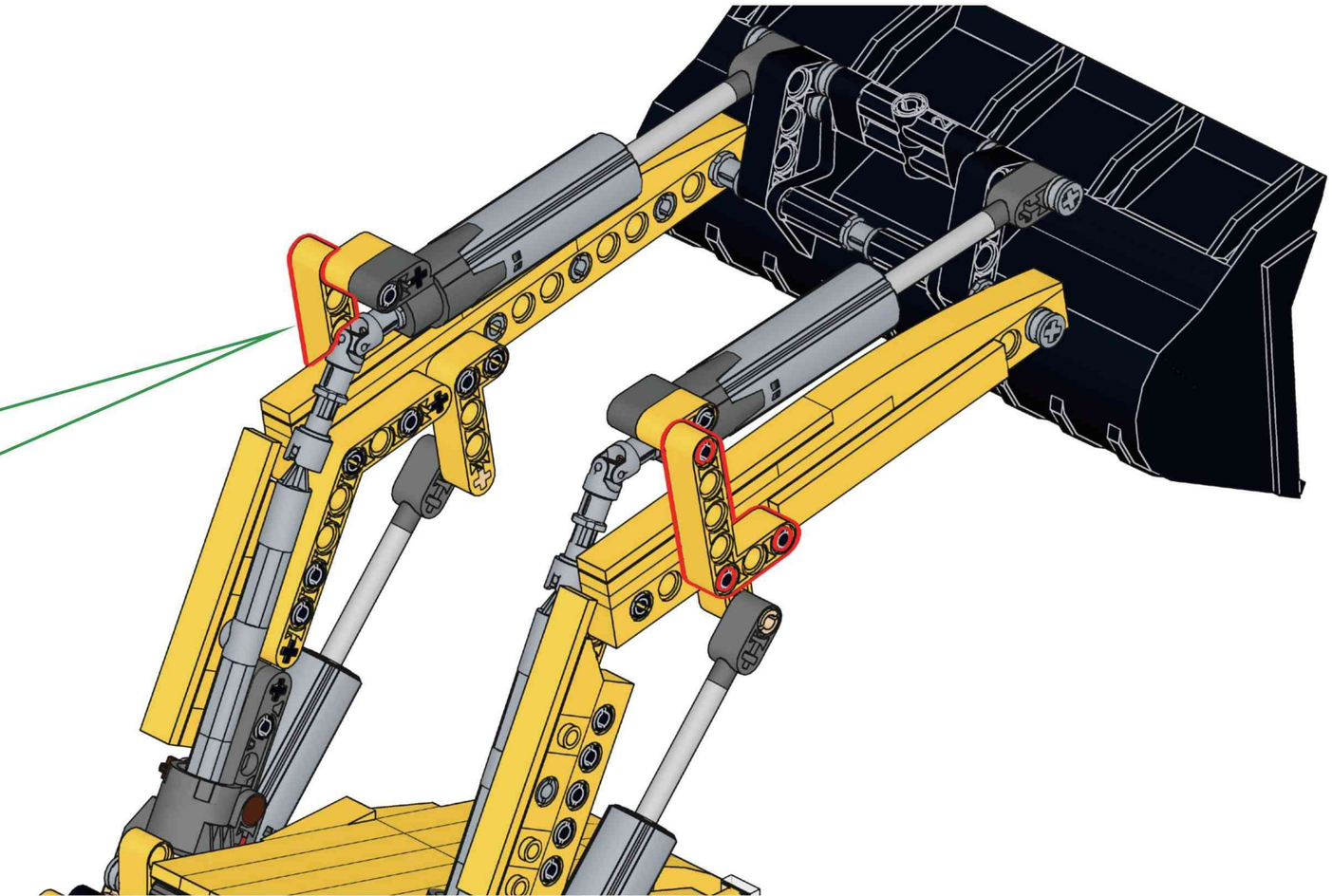

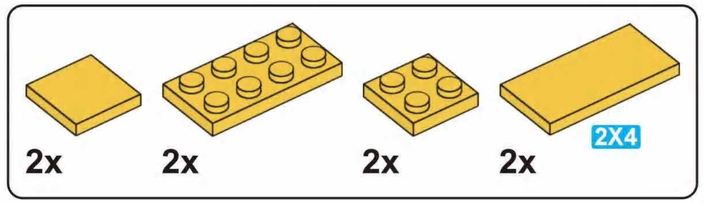

E87

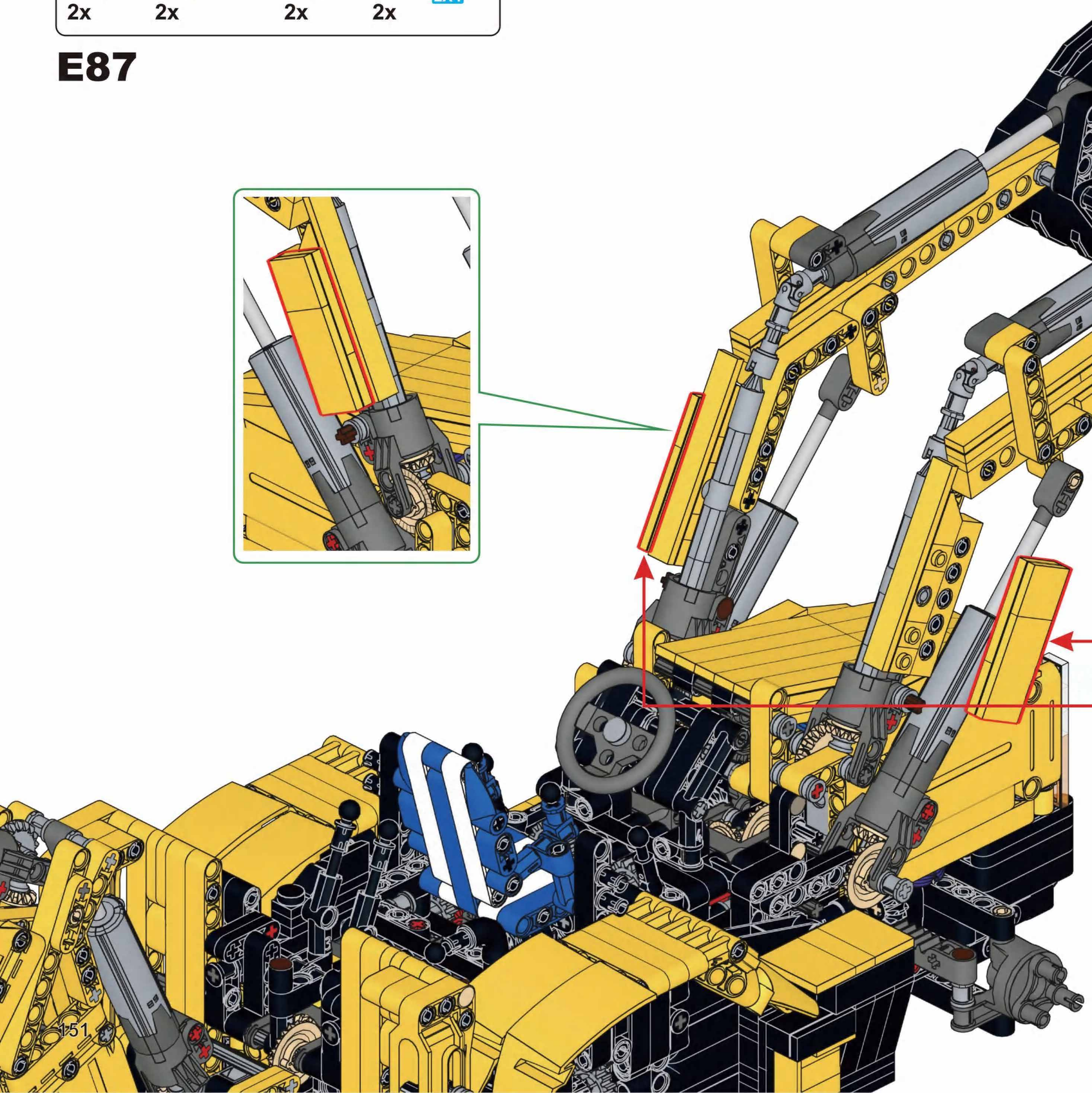

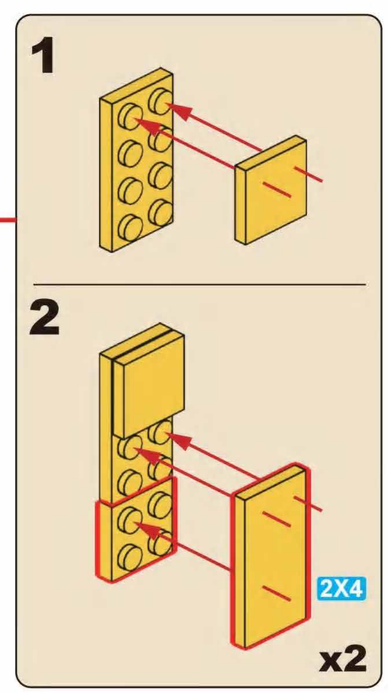

6
F

F1

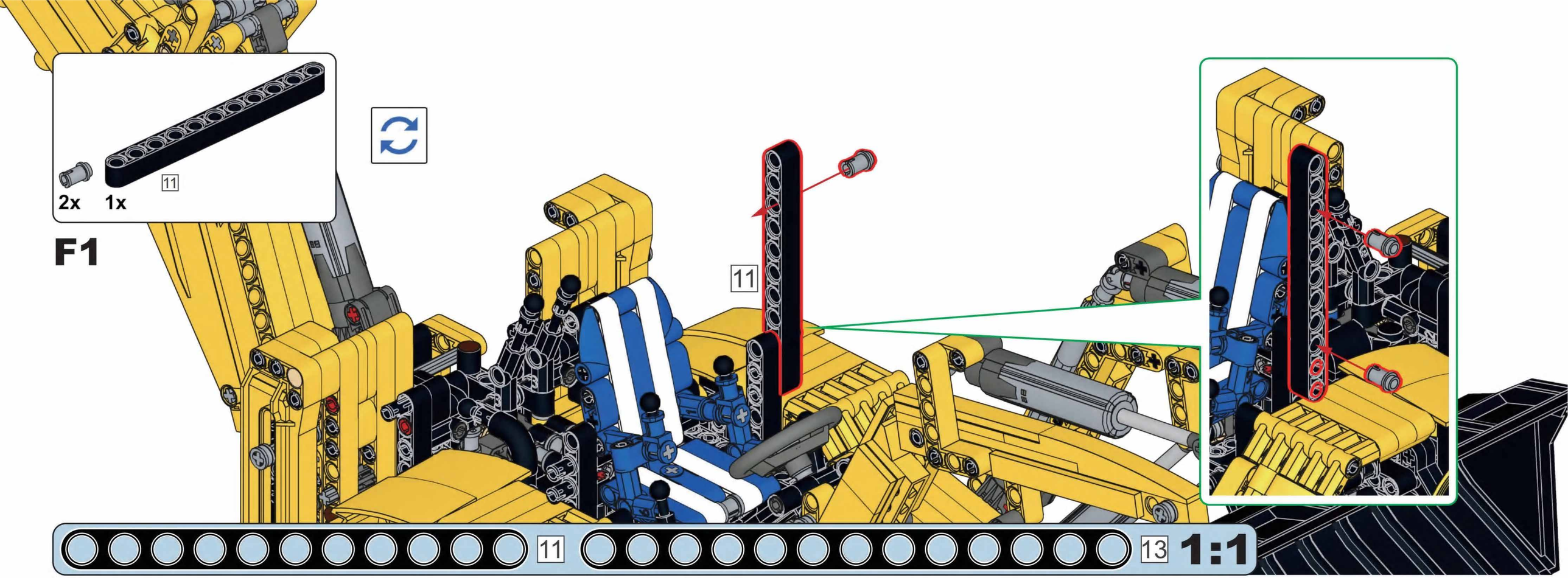

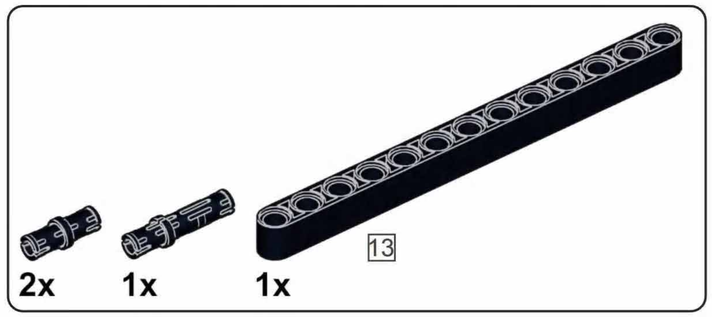

F2

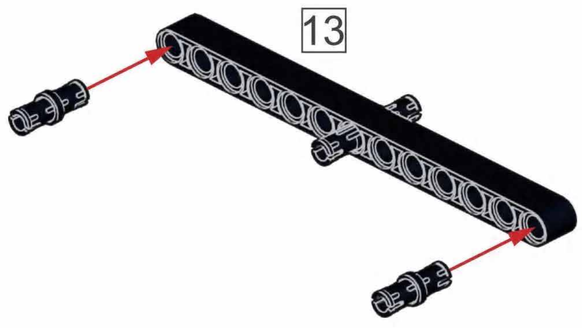

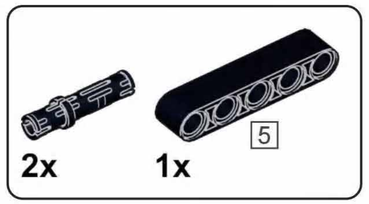

F3

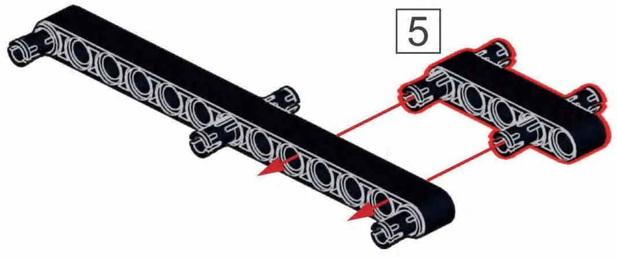

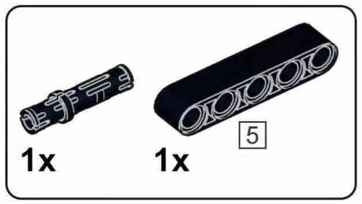
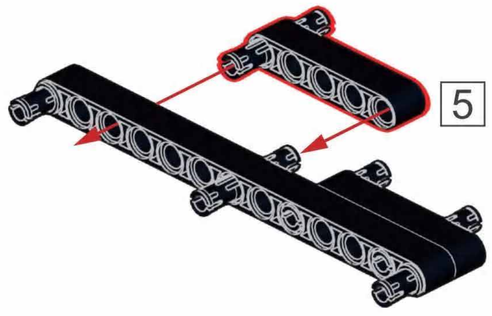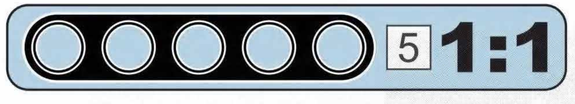
F4