Reobrix

NO.66101

DENTELLA

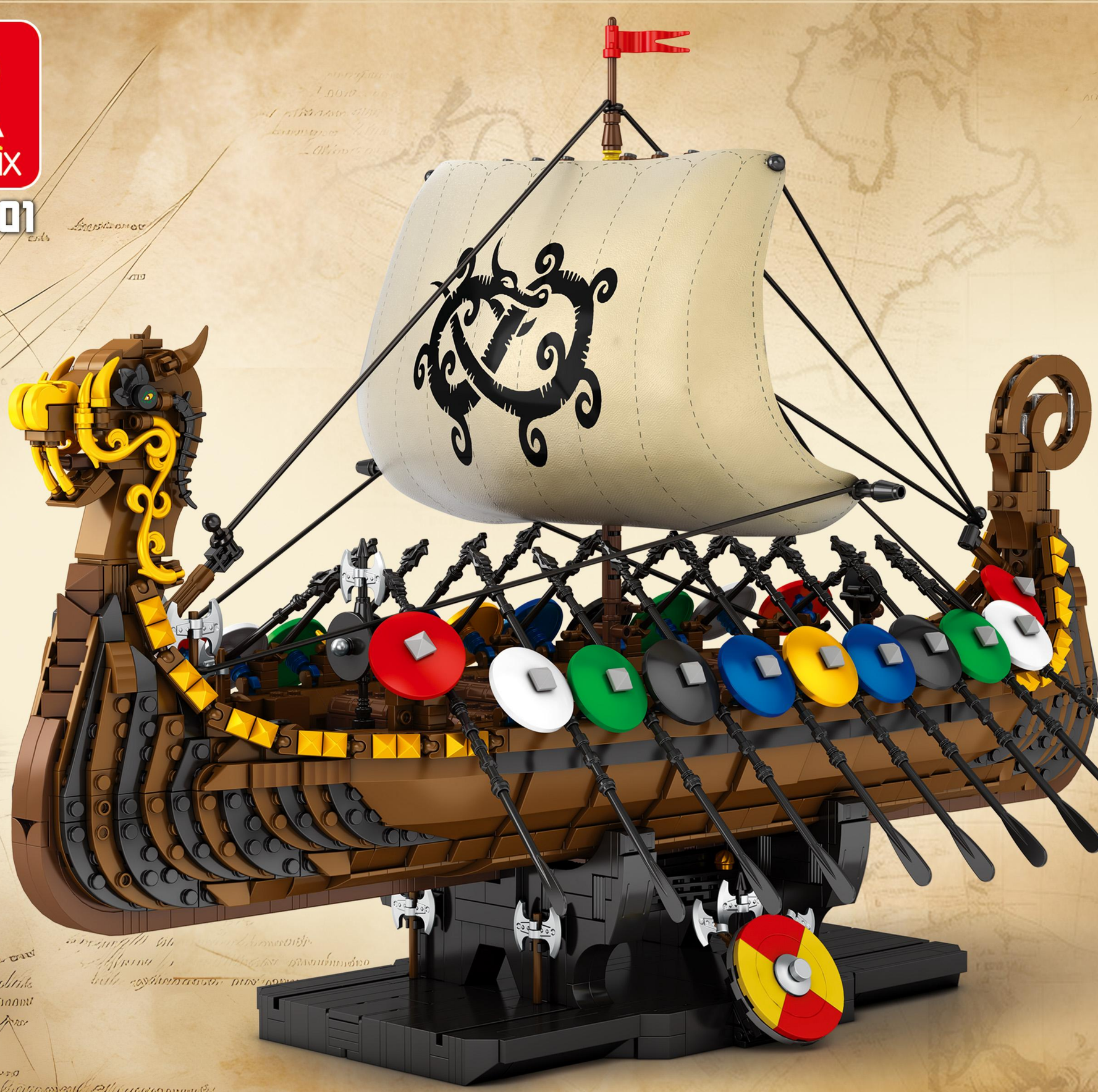

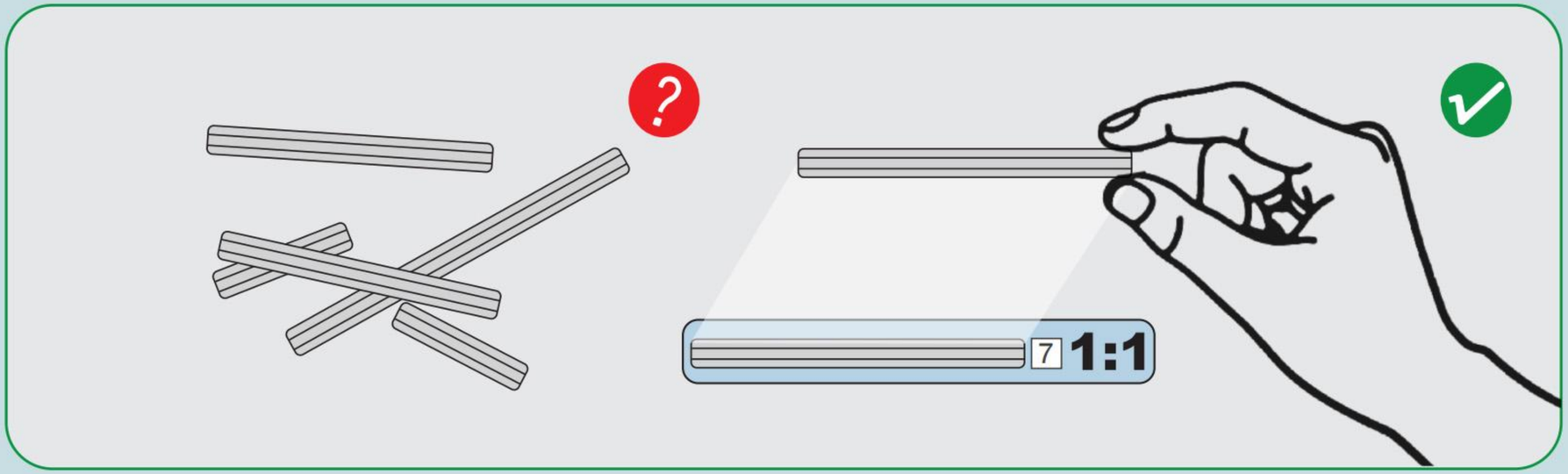
7
1:1

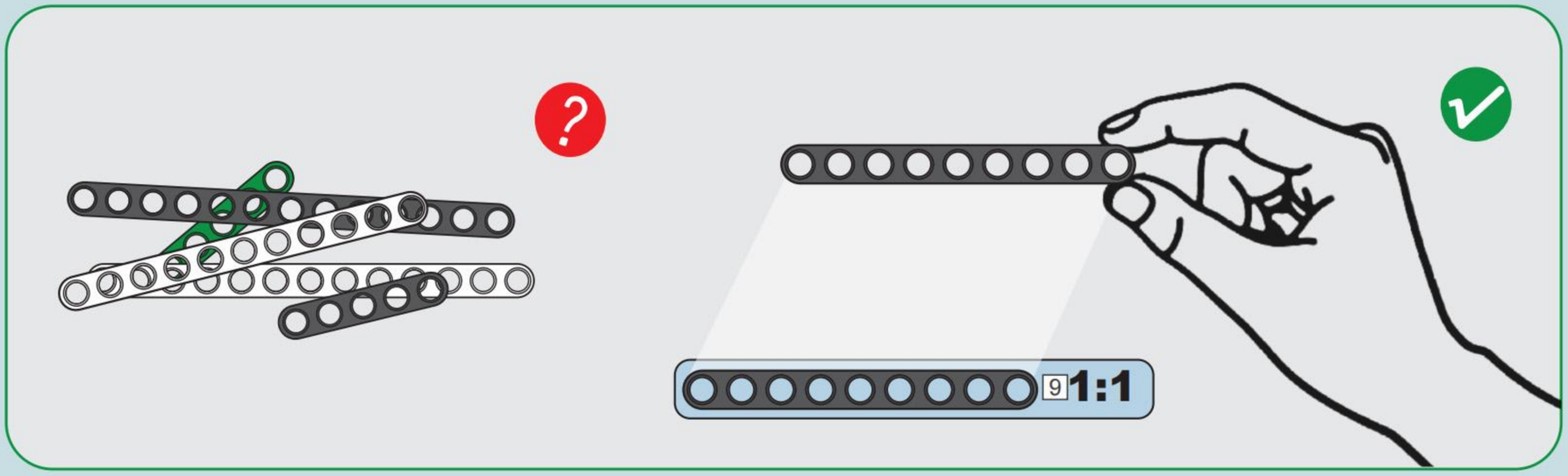
9
1:1

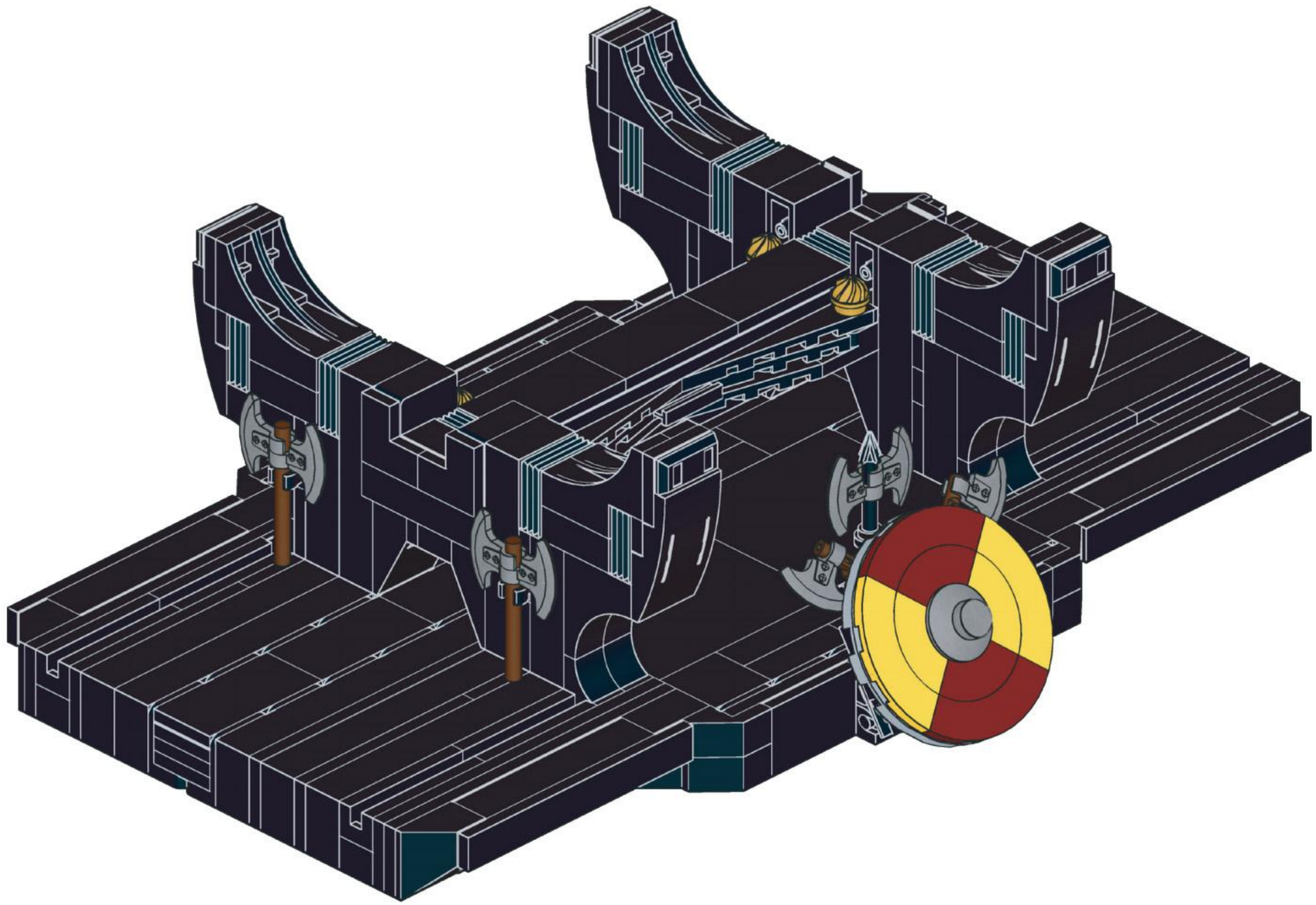

A

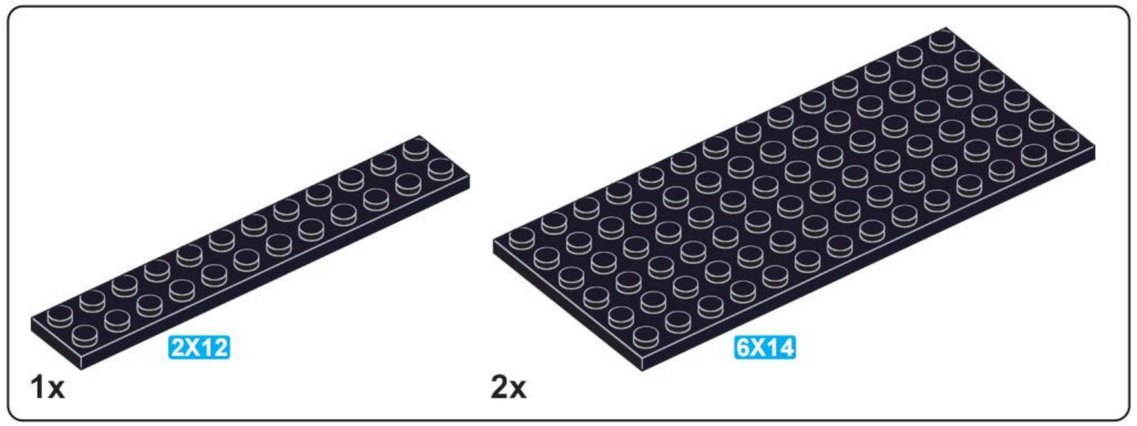

A1

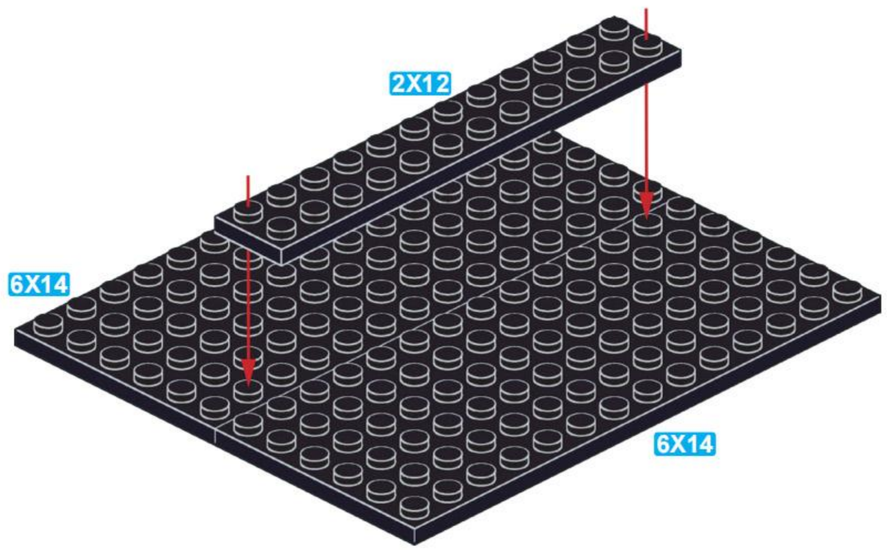

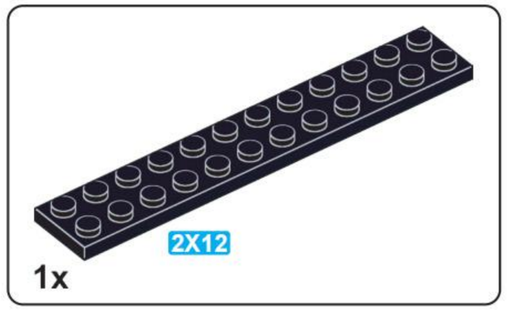

A2

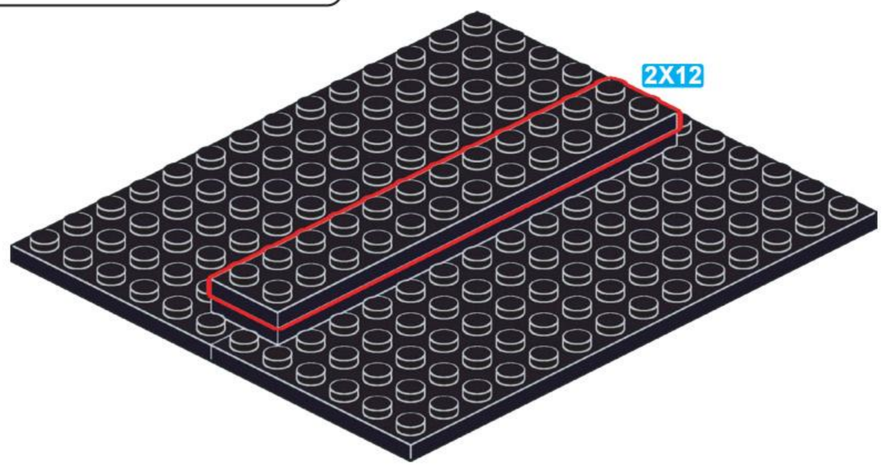

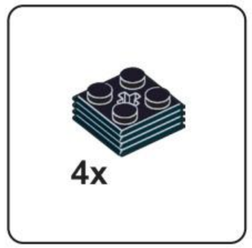

A3

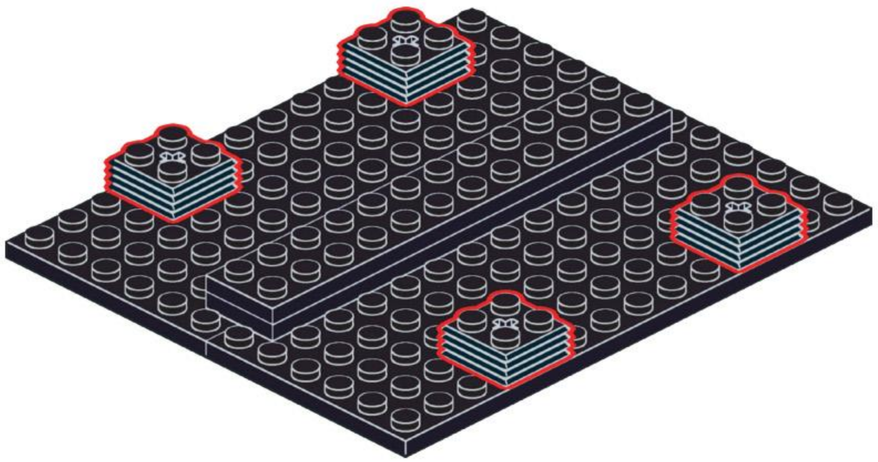

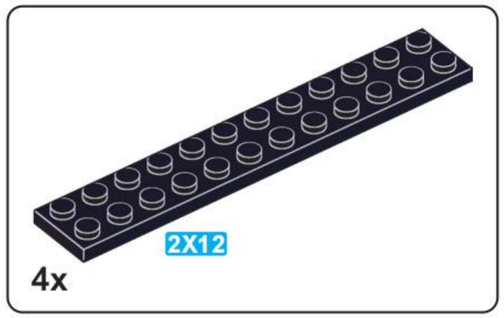

A4

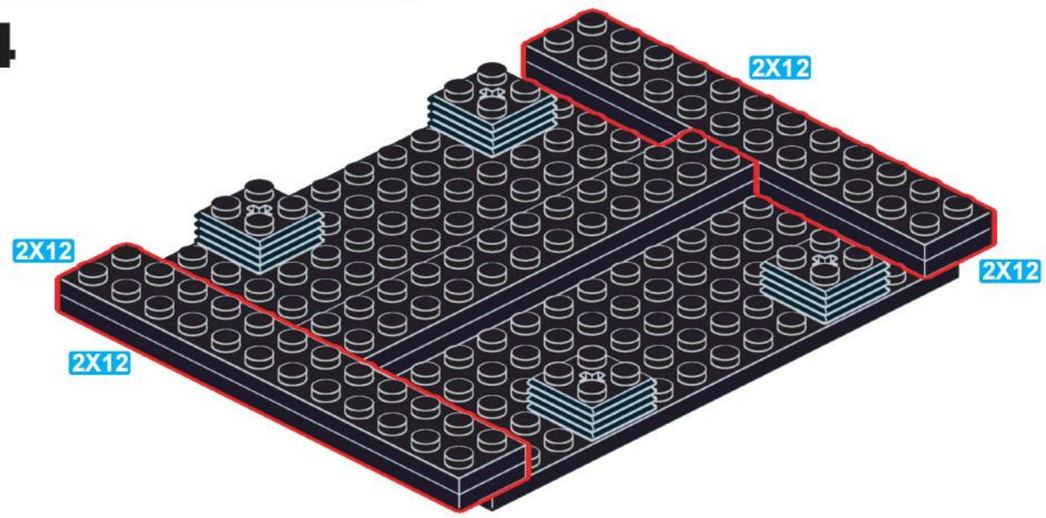

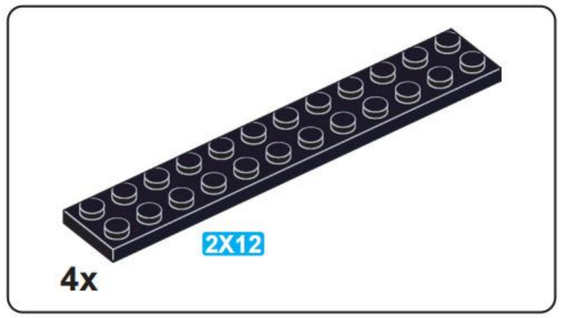

A5

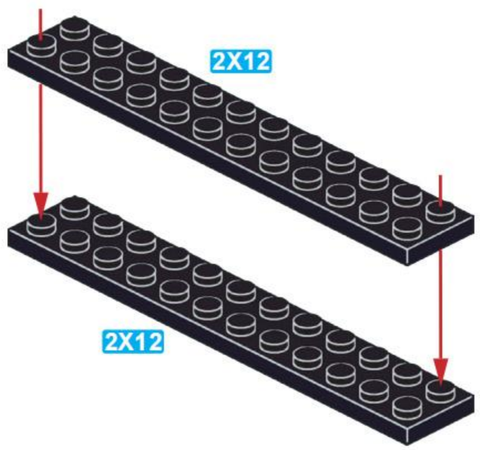

x2

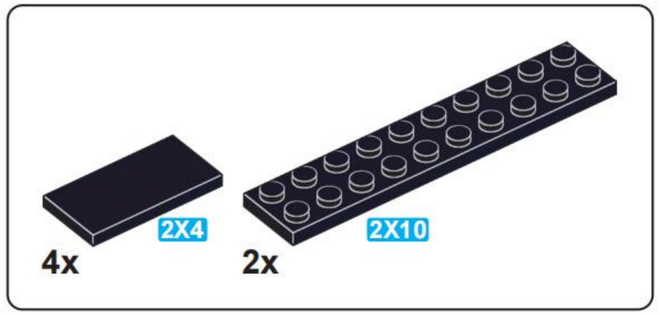

A6

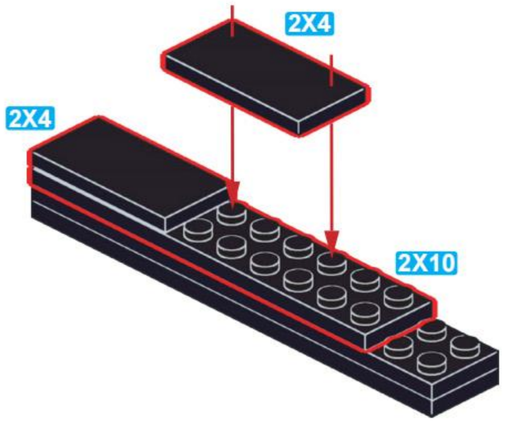

x2

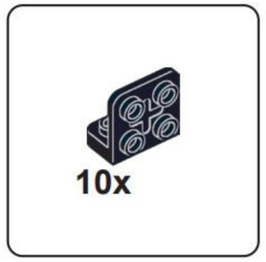

A7

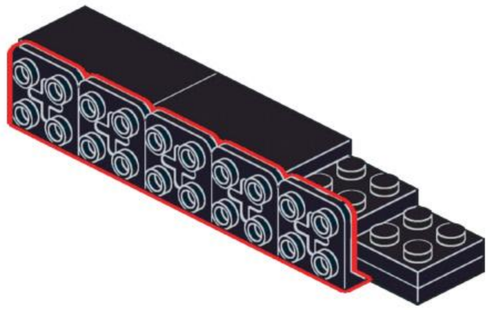

x2

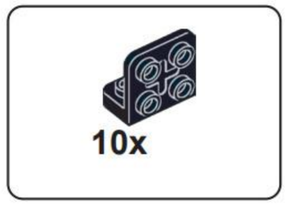

A8

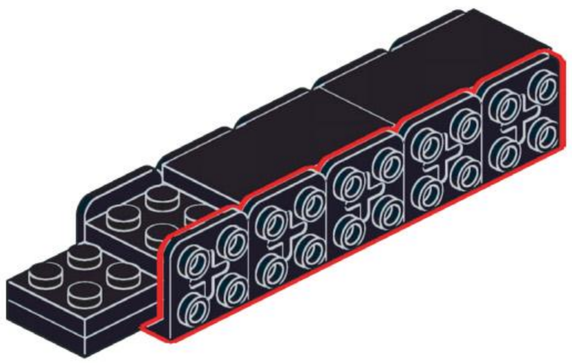

x2

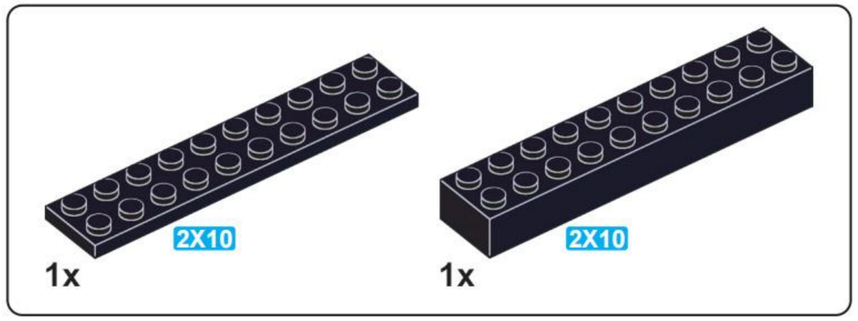

A9

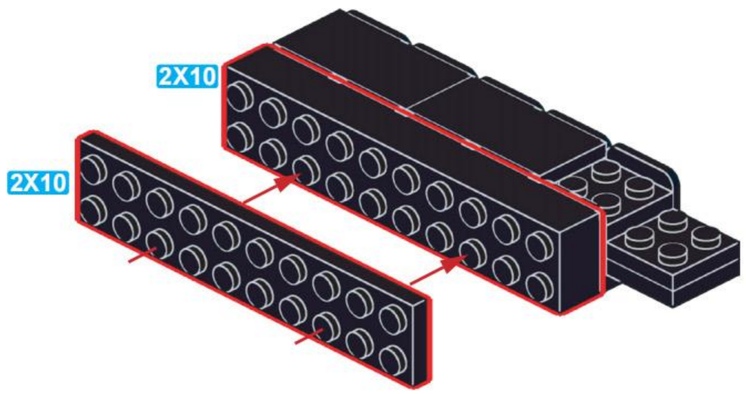

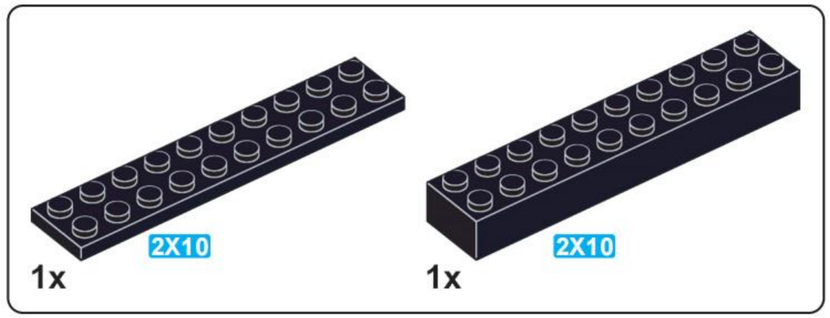

A10

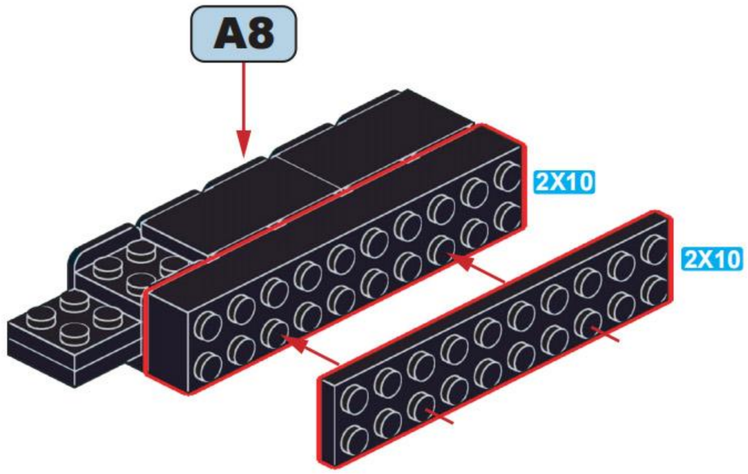

A11

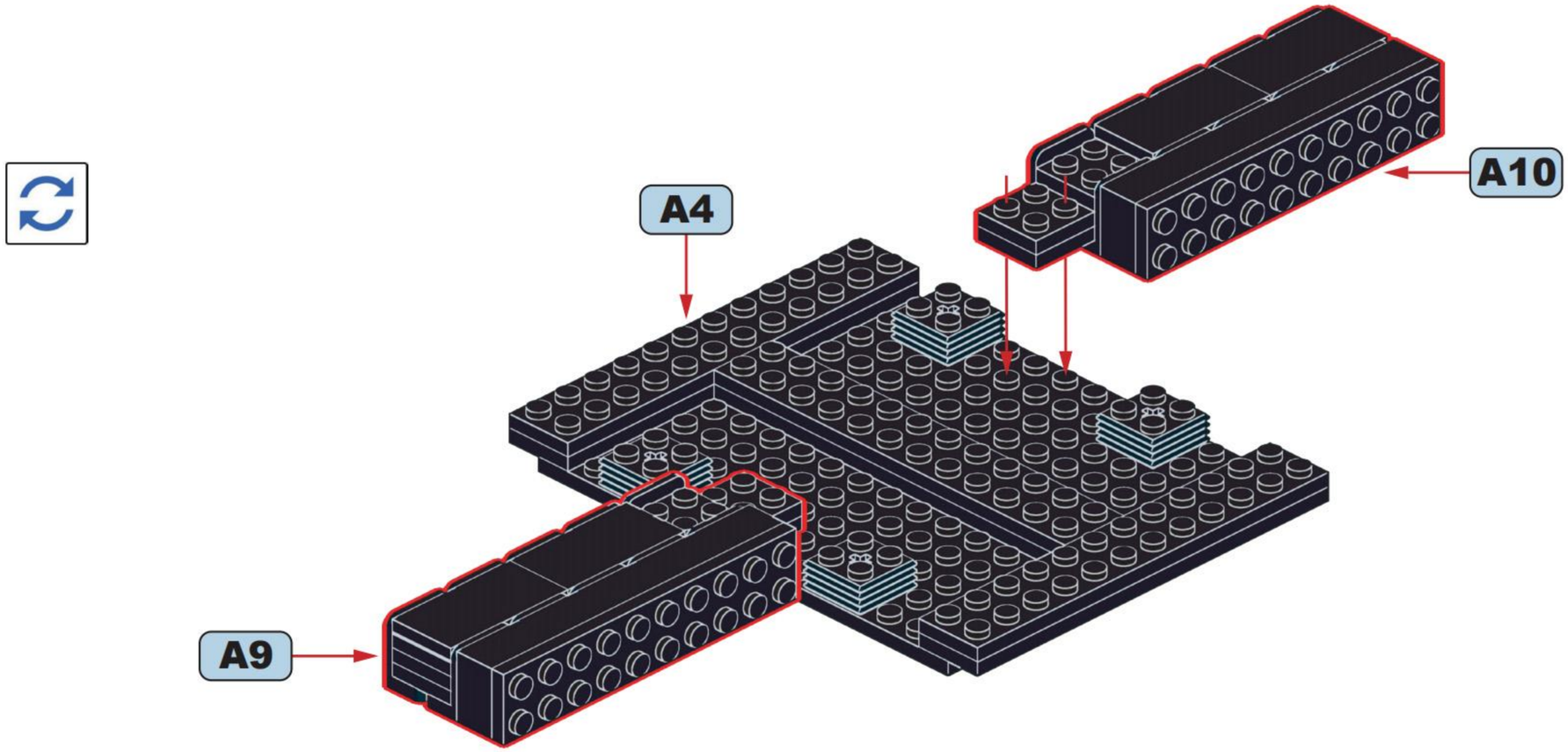

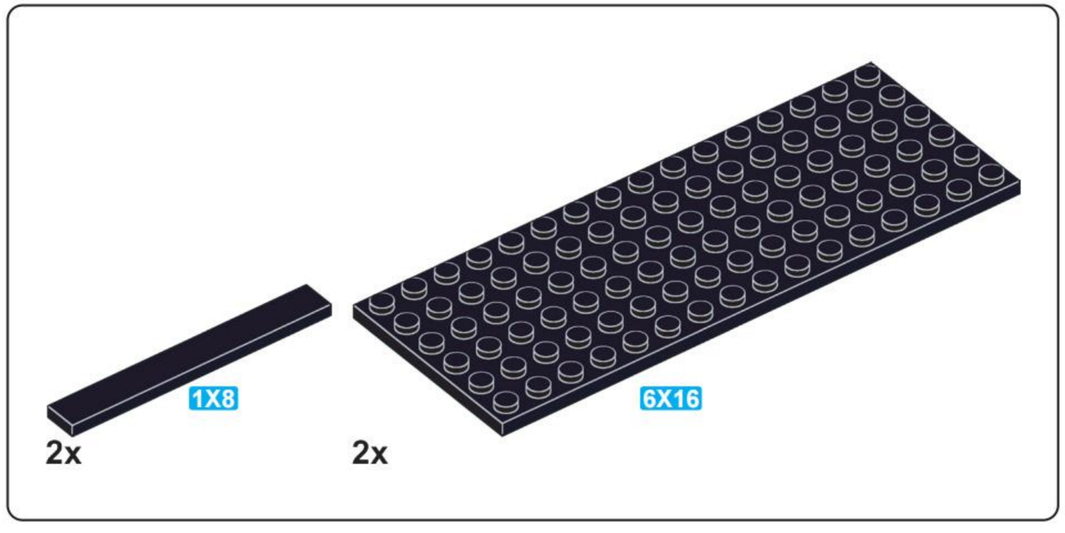

A12

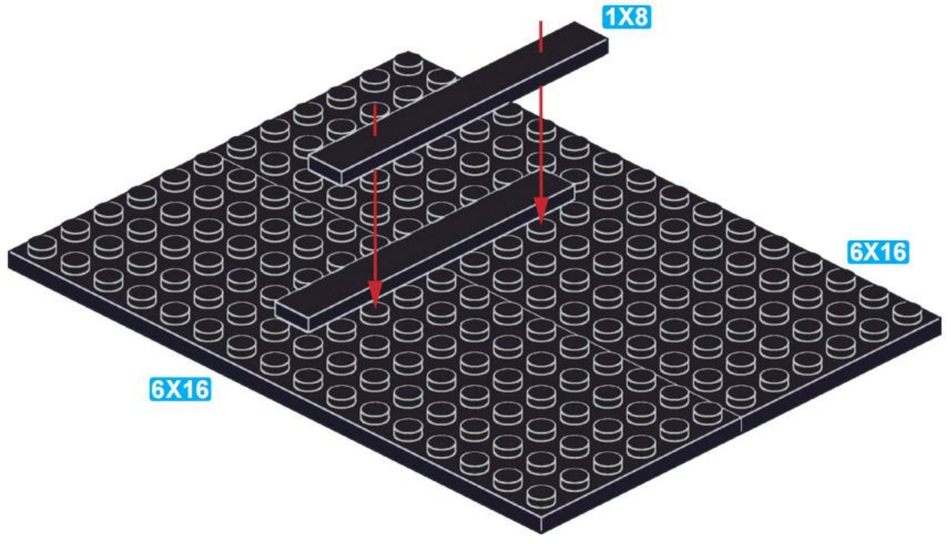

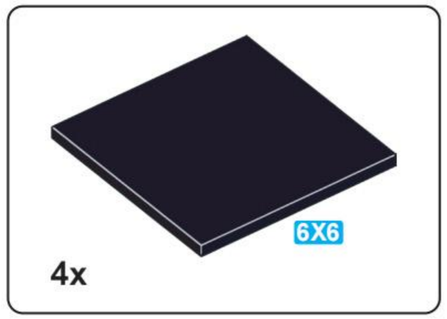

A13

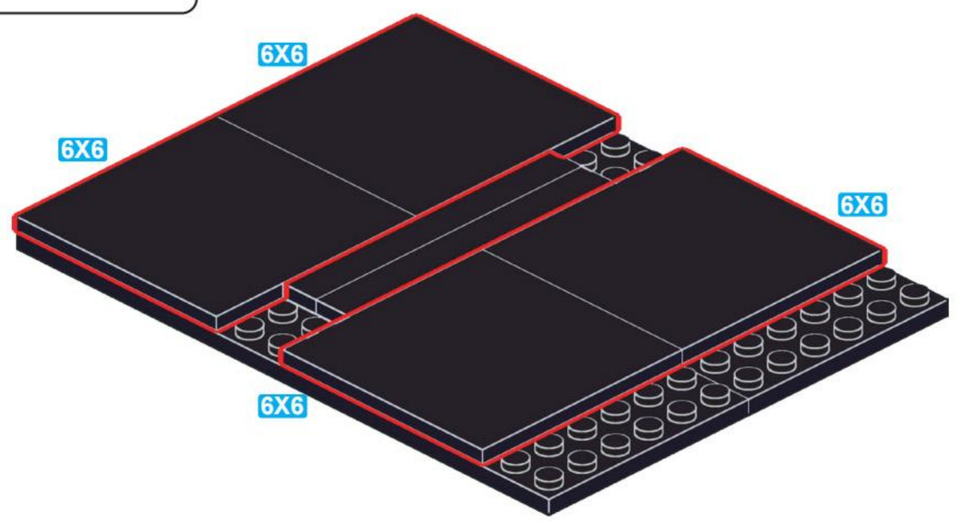

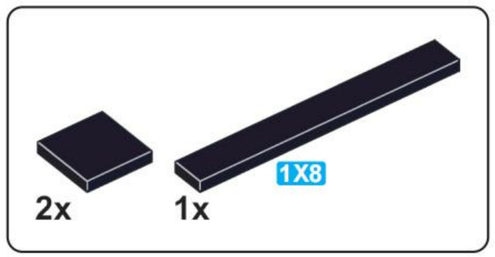

A14

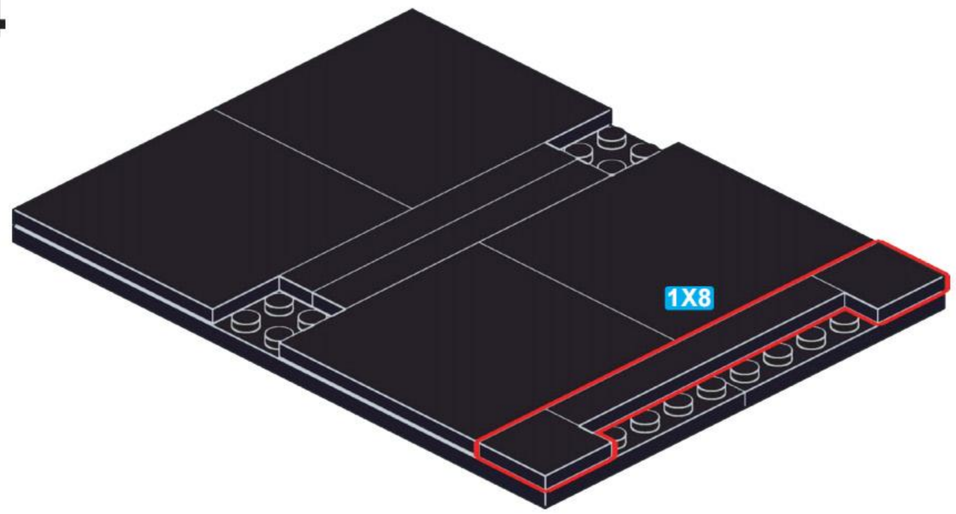

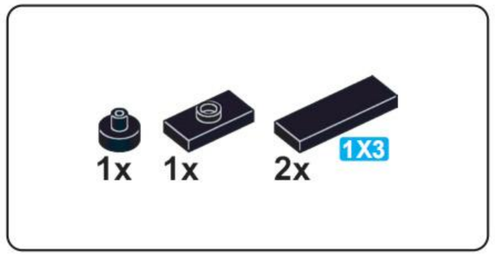

A15

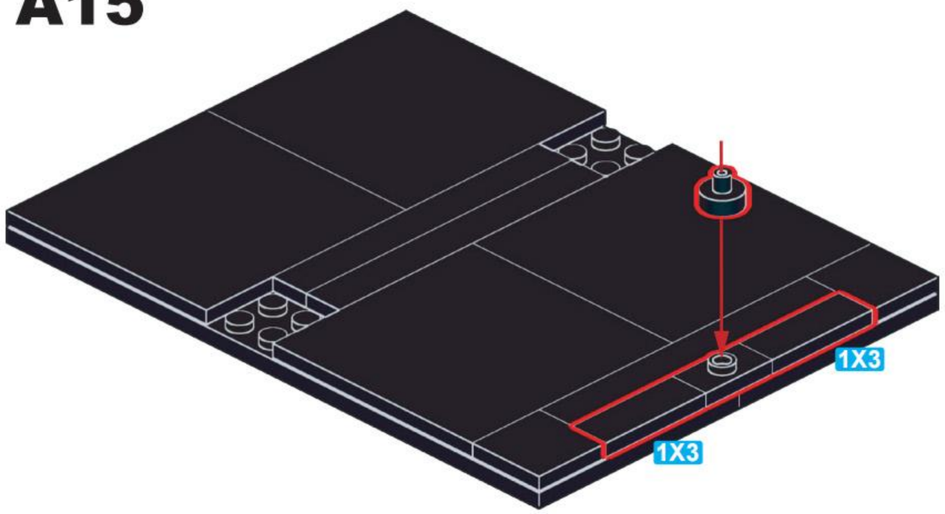

A16

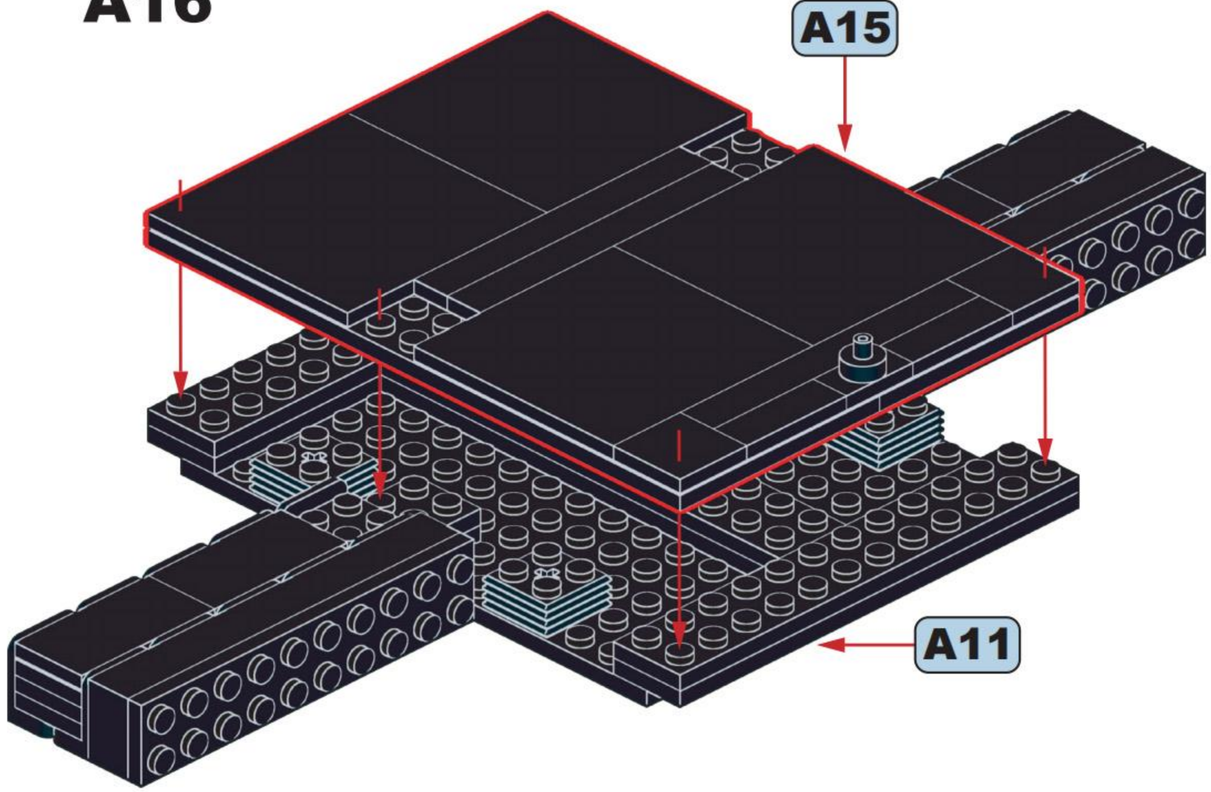

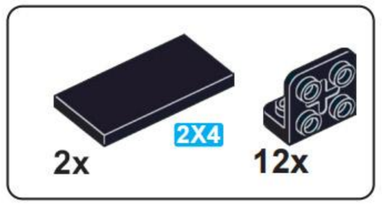

A17

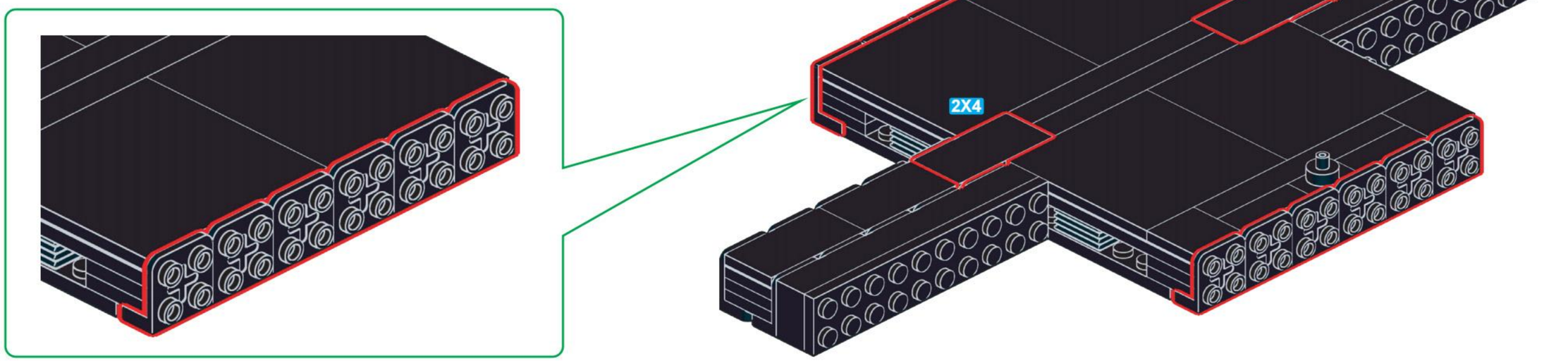

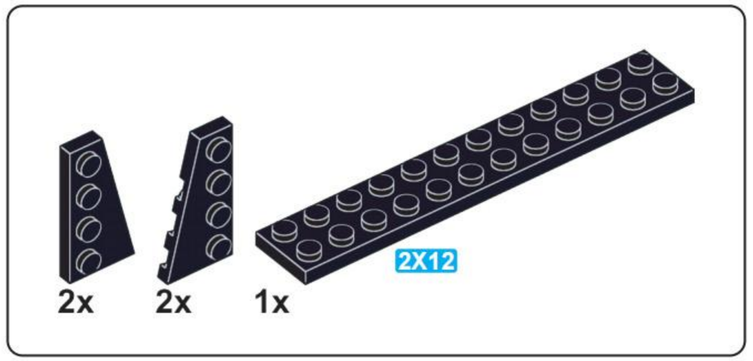

A18

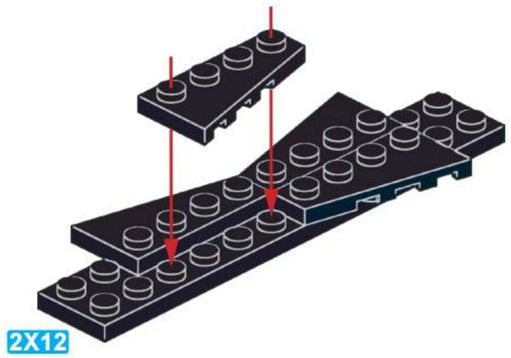

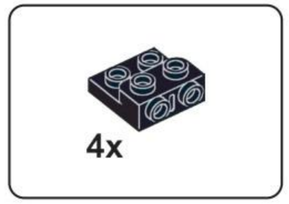

A19

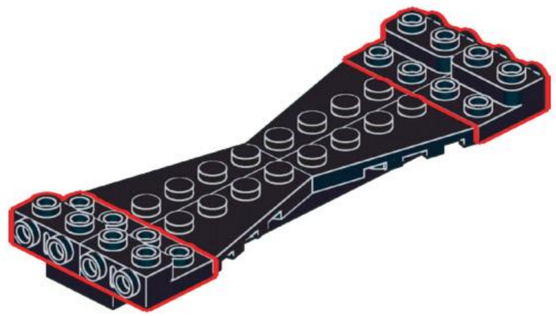

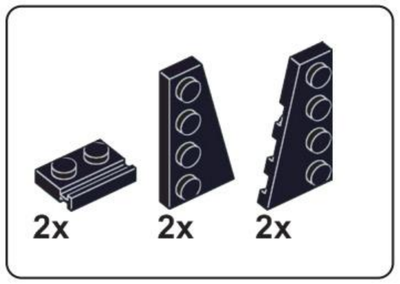

A20

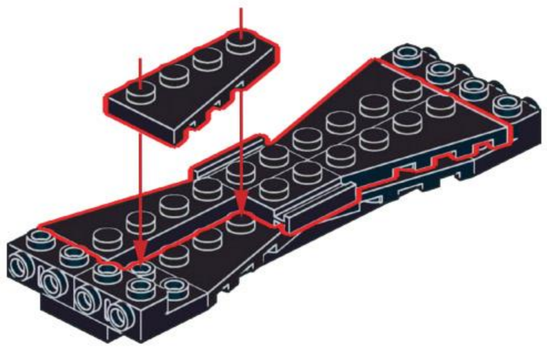

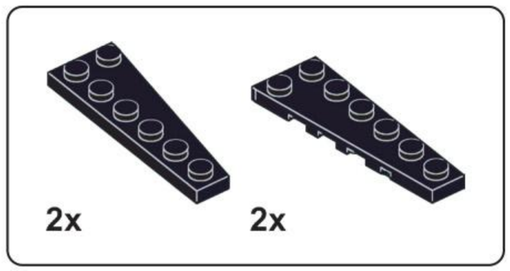

A21

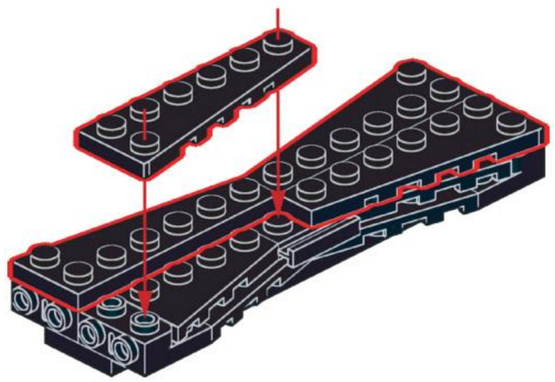

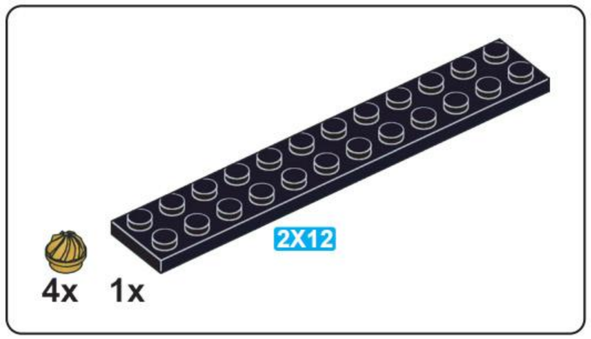

A22

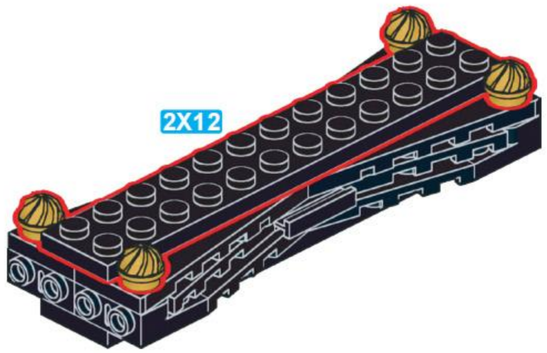

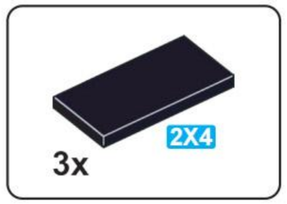

A23

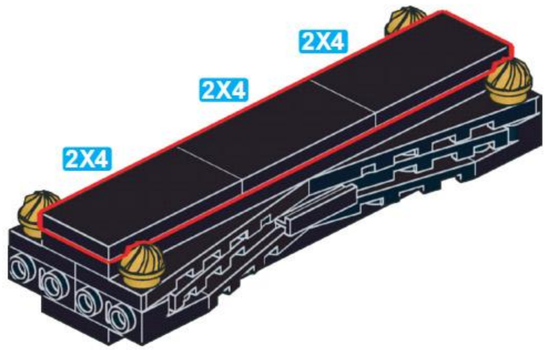

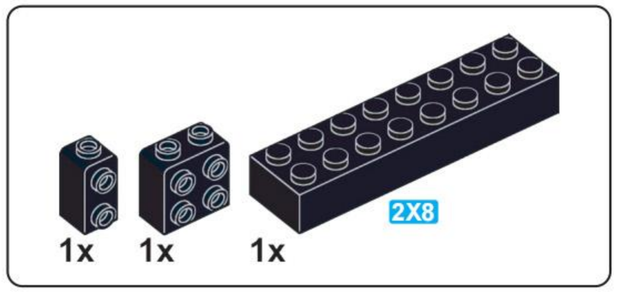

A24

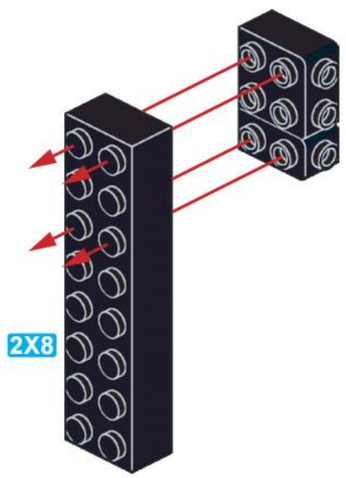

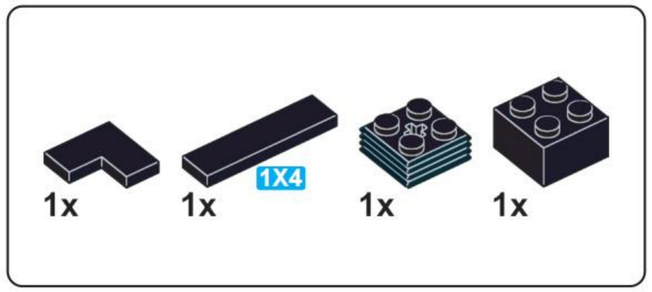

A25

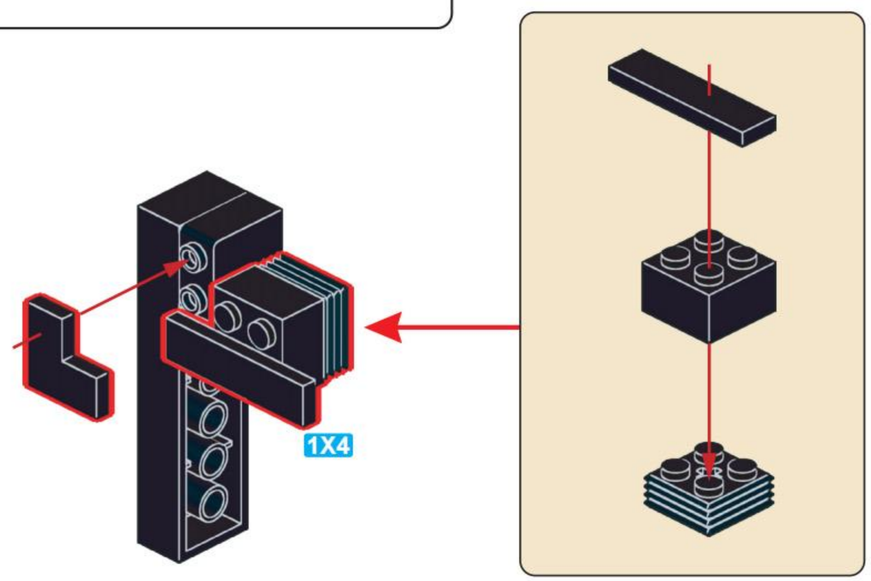

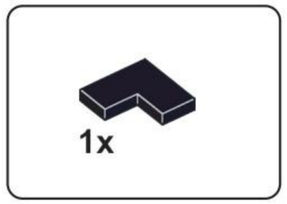

A26

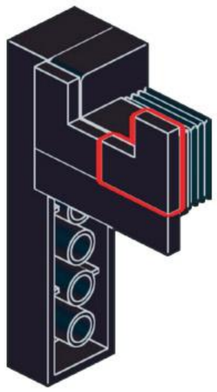

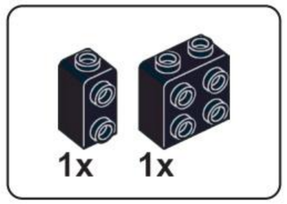

A27

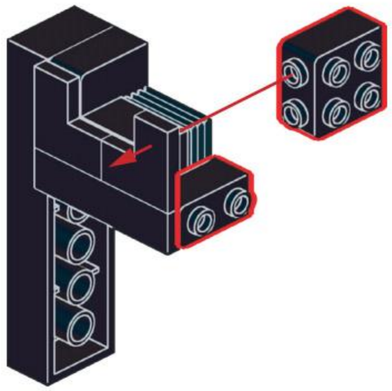

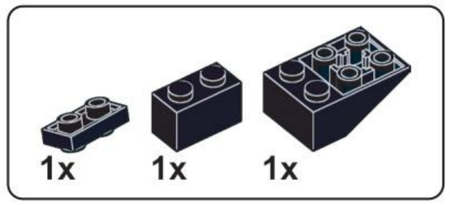

A28

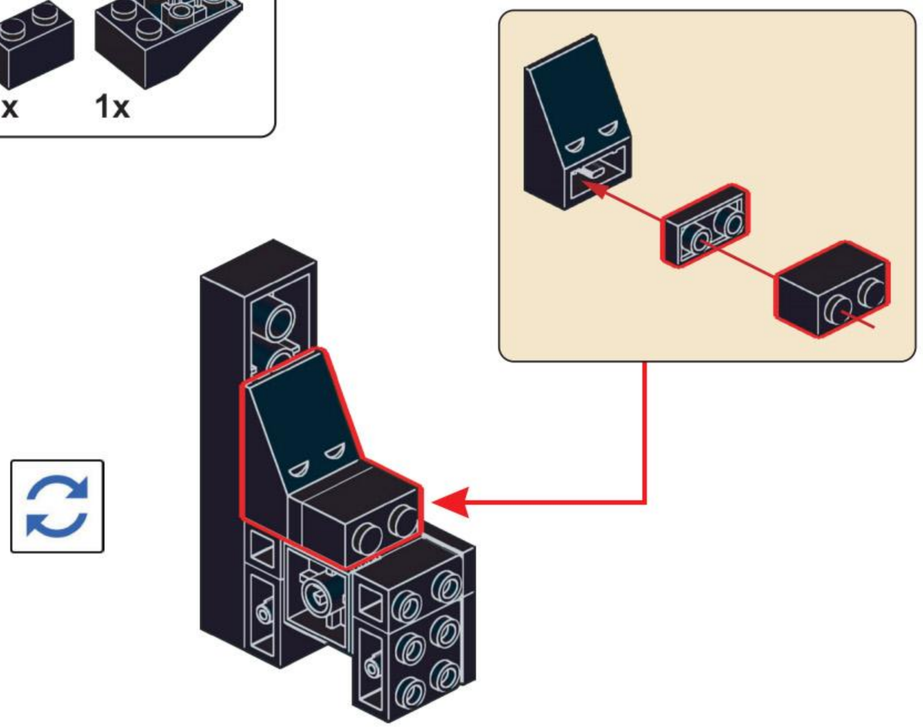

A29

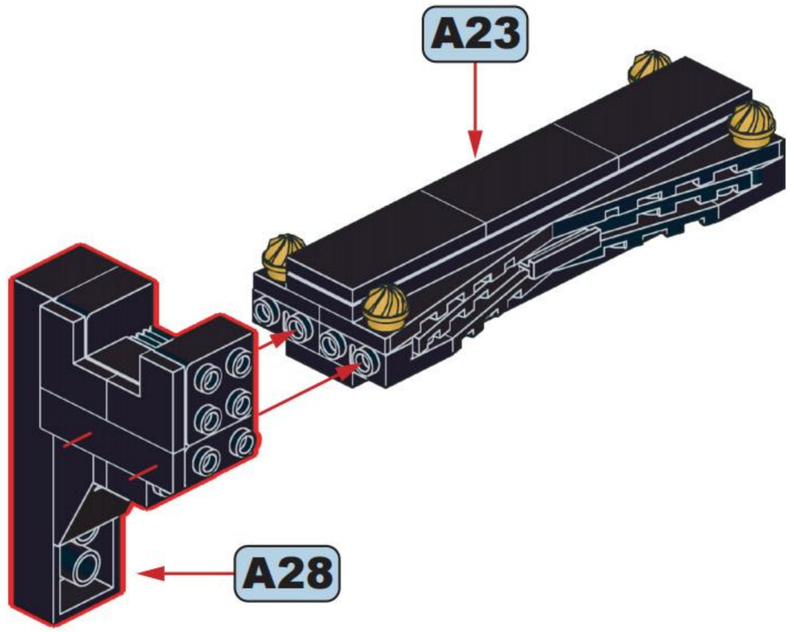

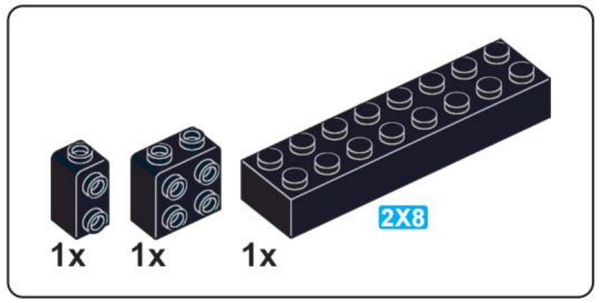

A30

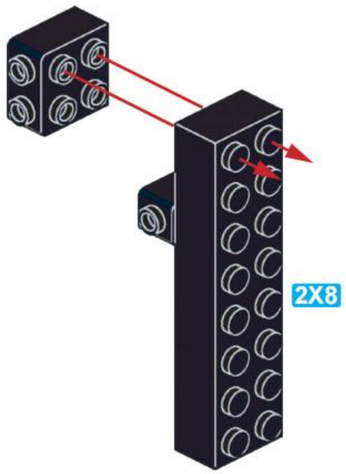

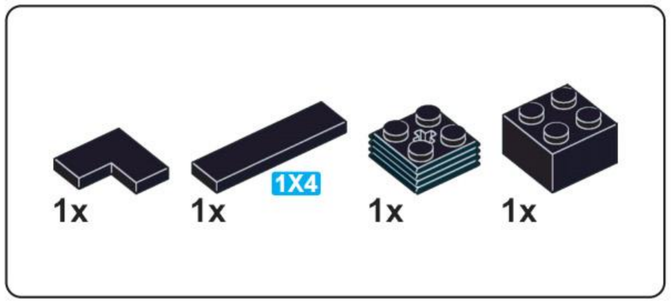

A31

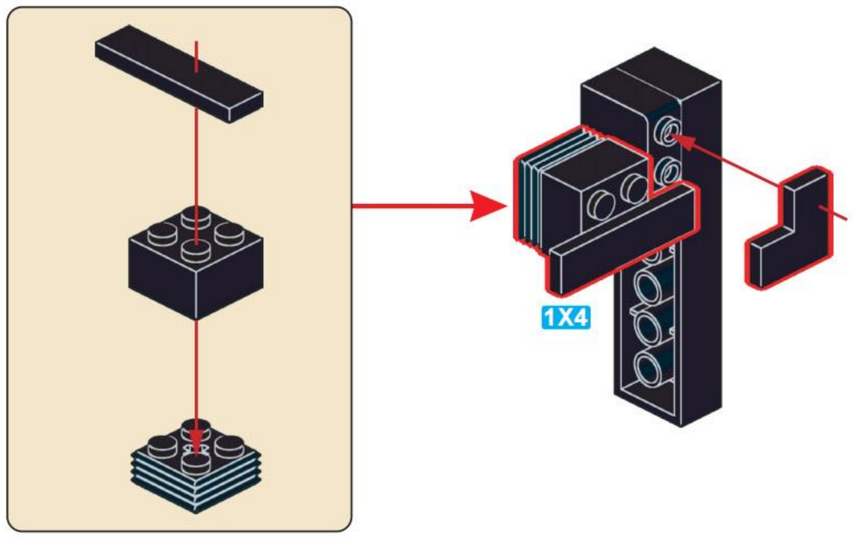

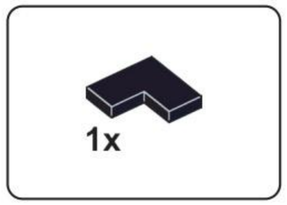

A32

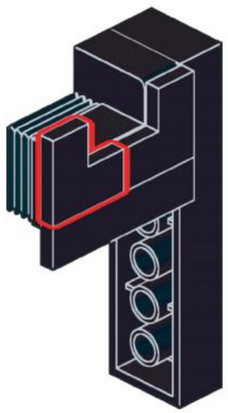

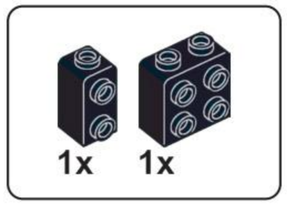

A33

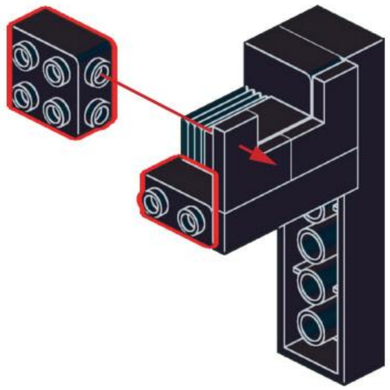

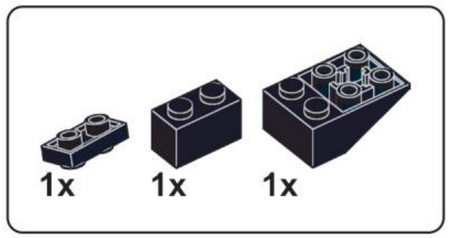

A34

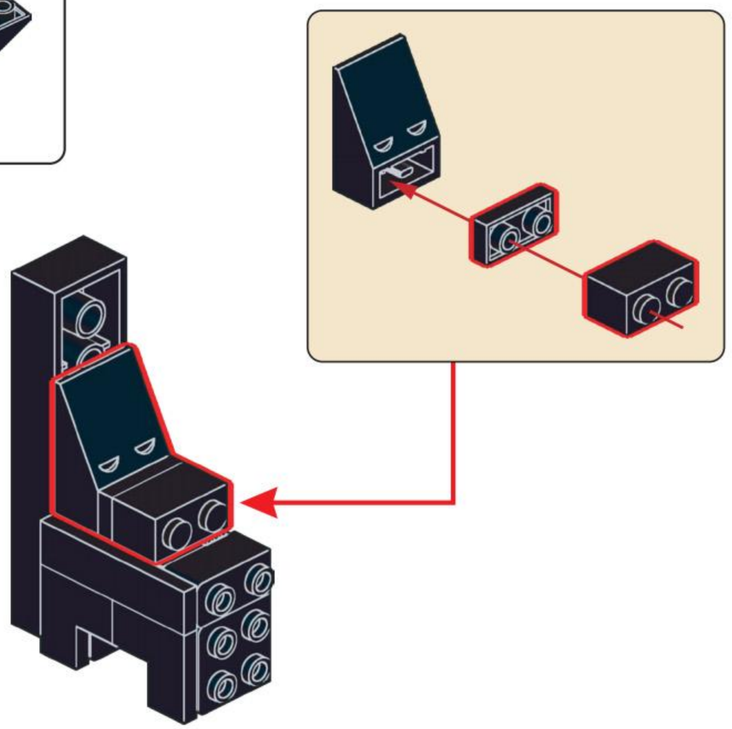

A35

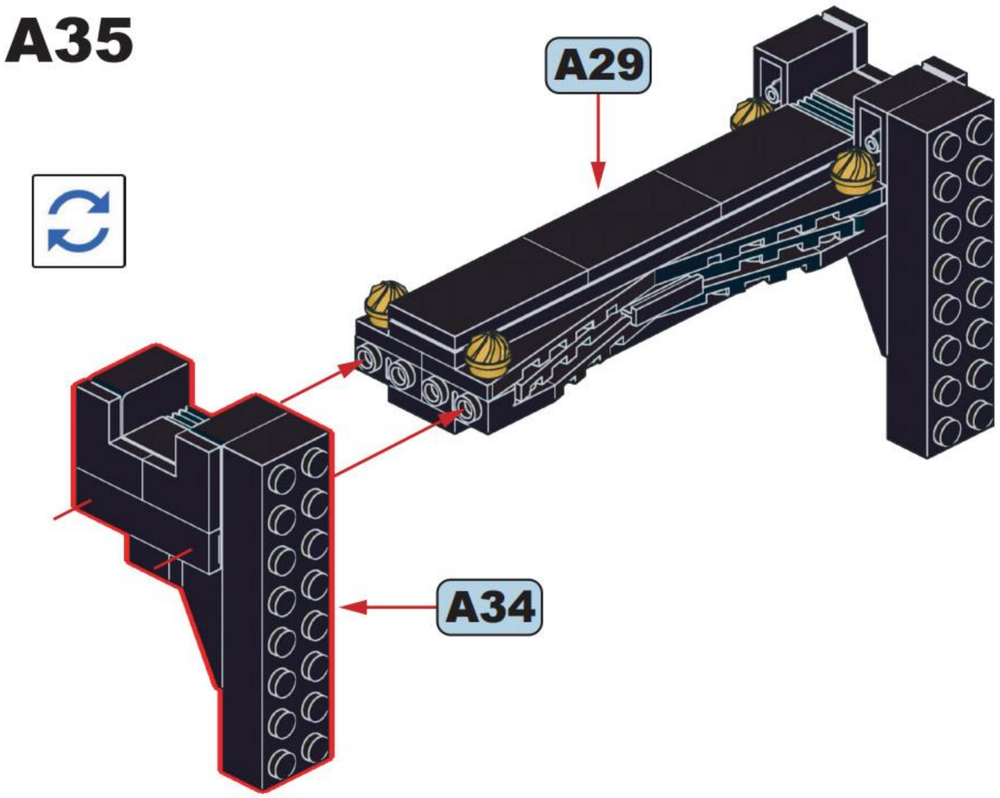

A36

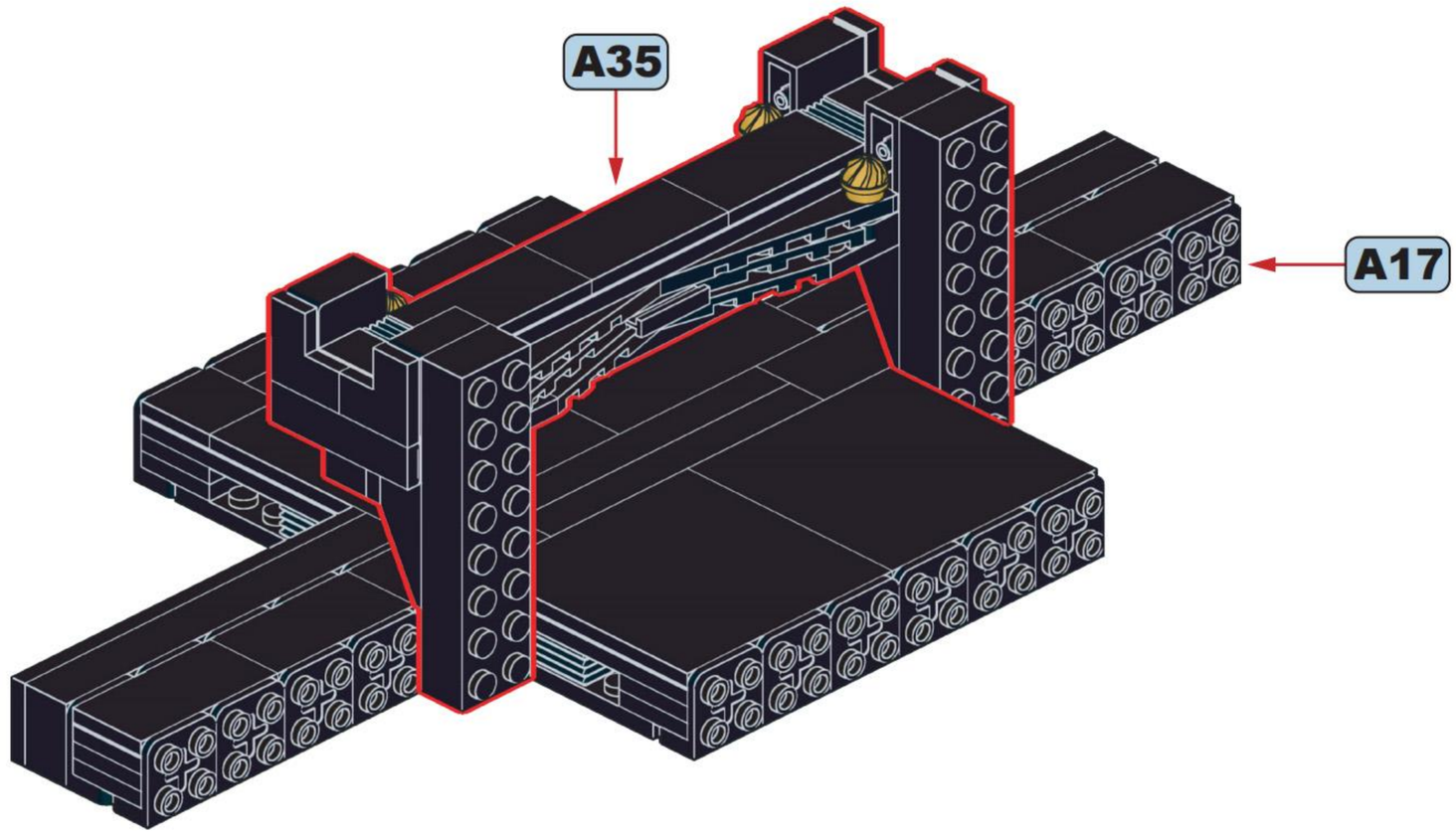

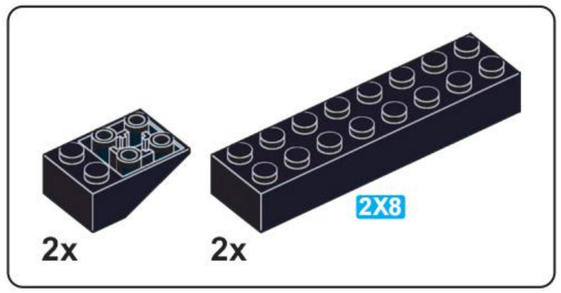

A37

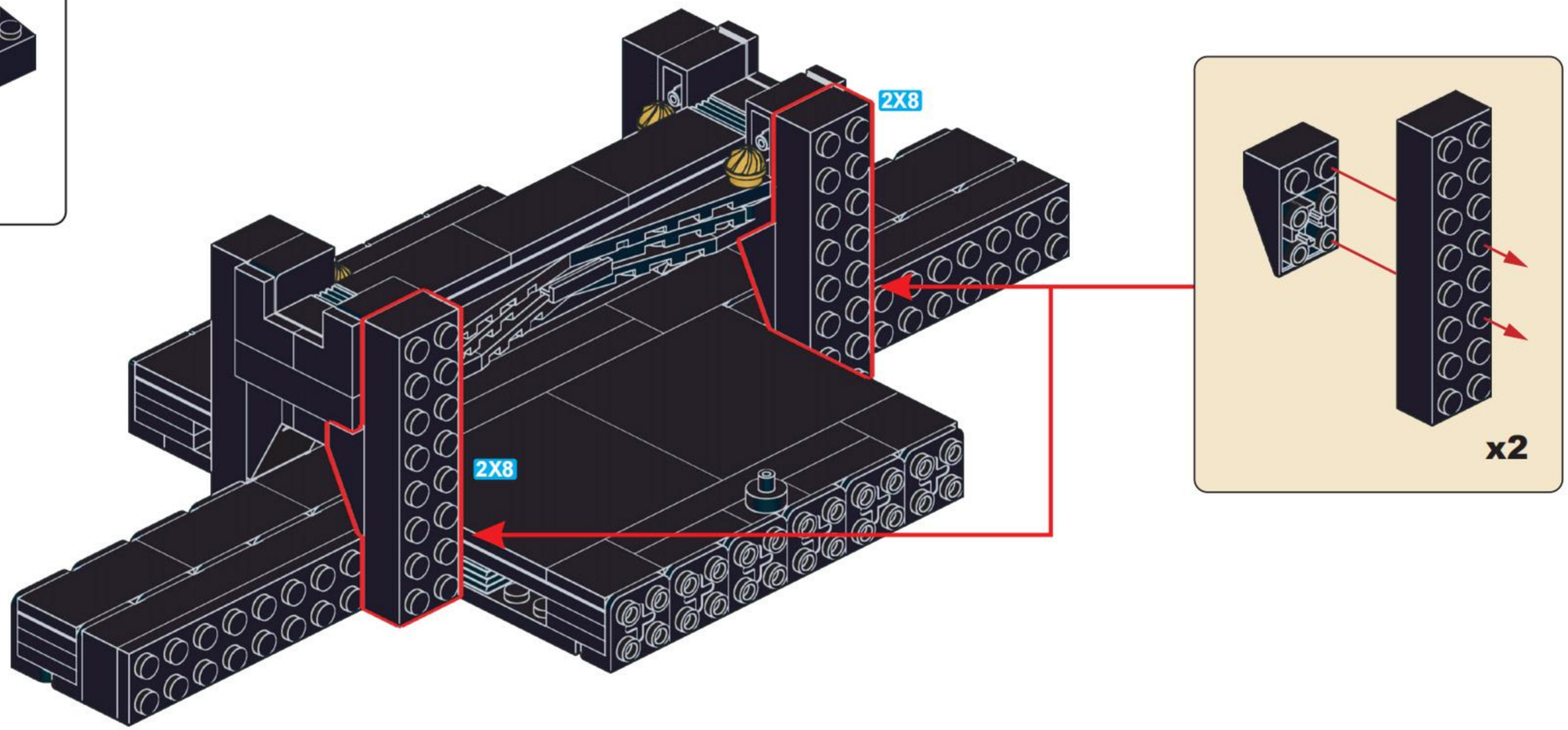

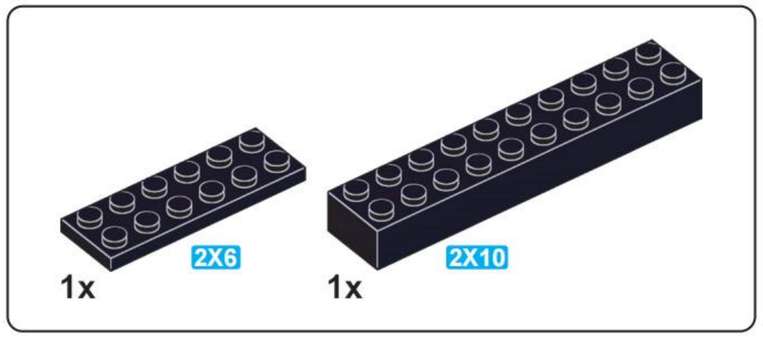

A38

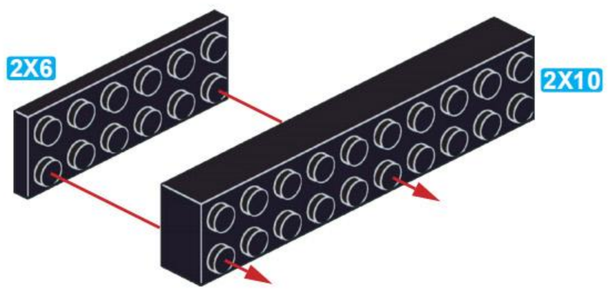

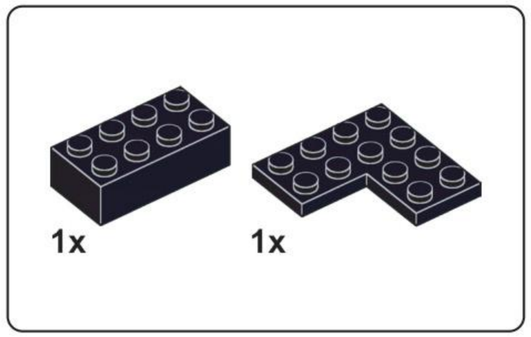

A39

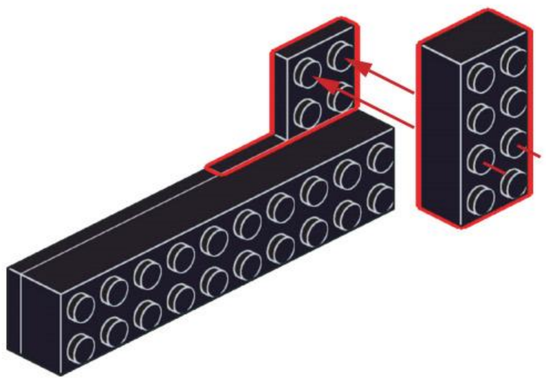

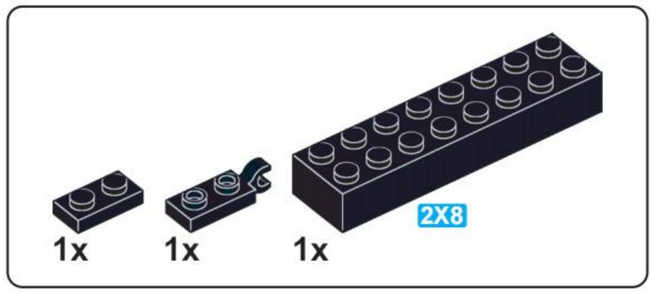

A40

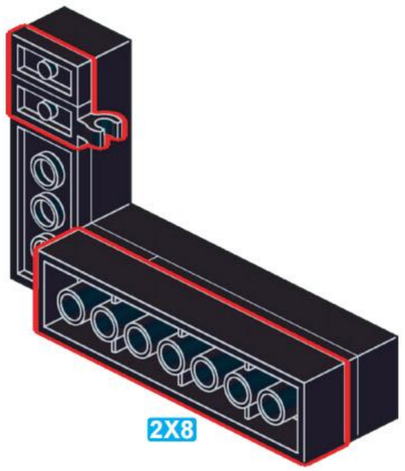

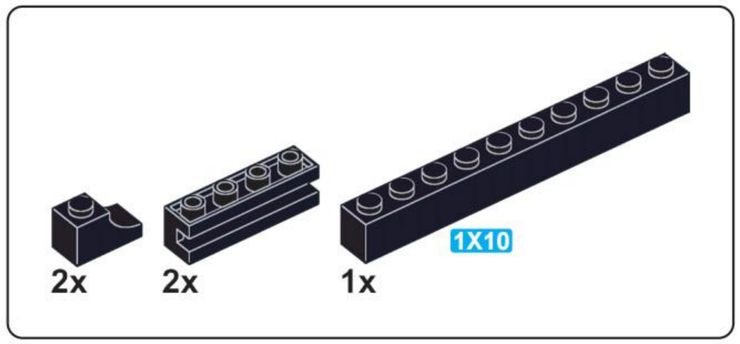

A41

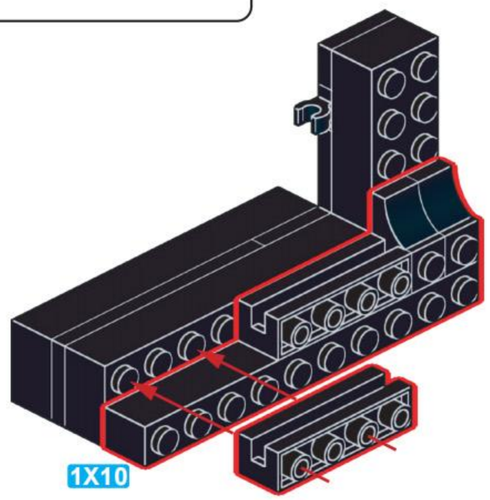

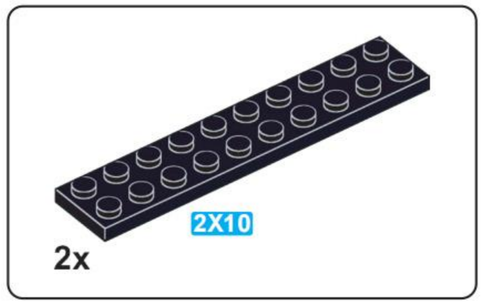

A42

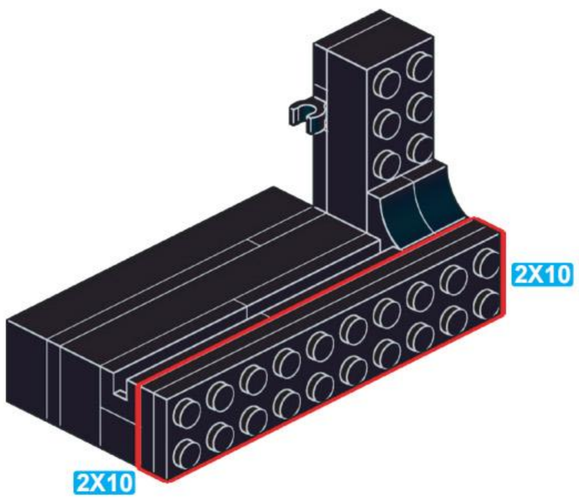

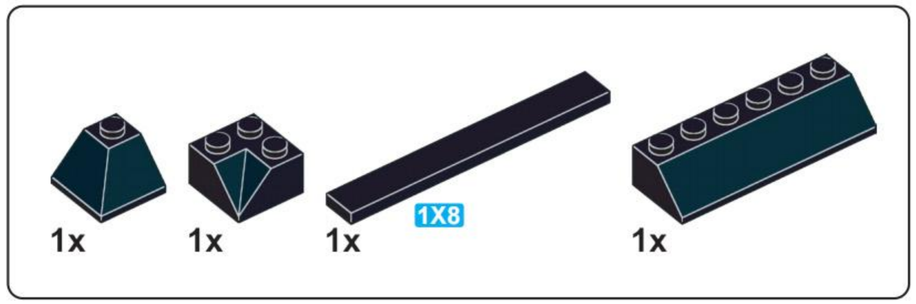

A43

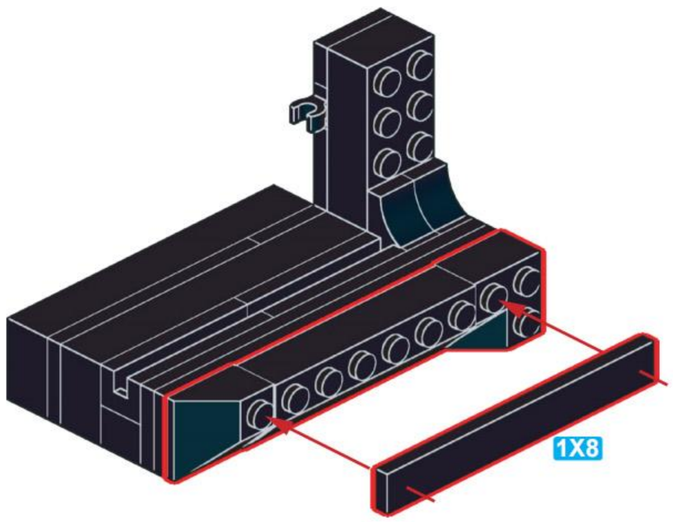

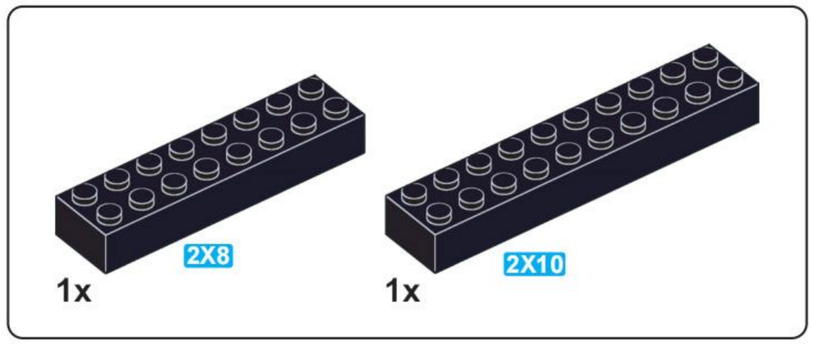

A44

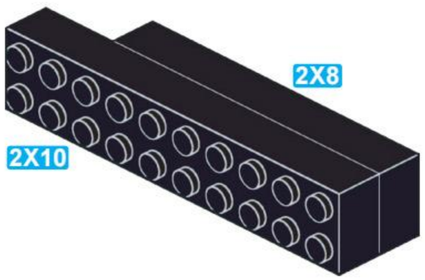

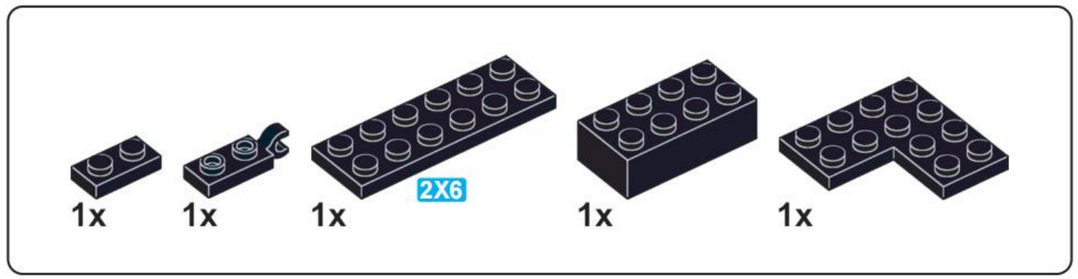

A45

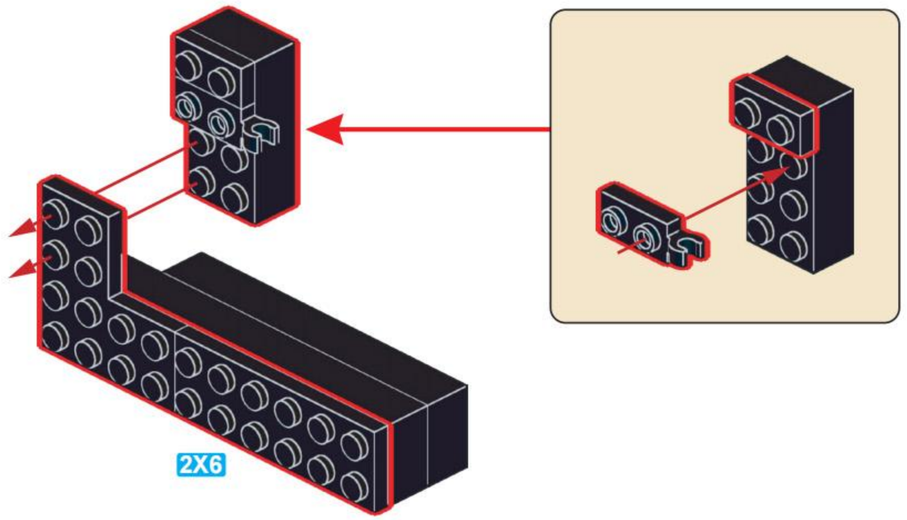

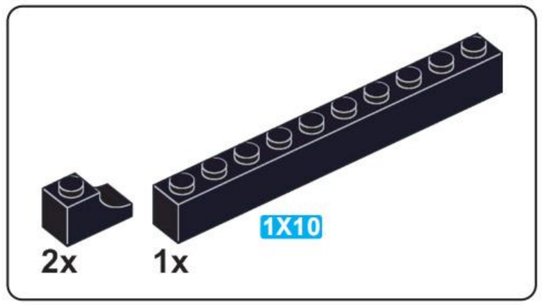

A46

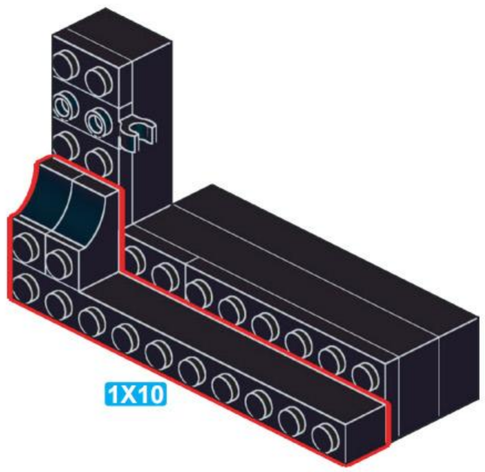

A47

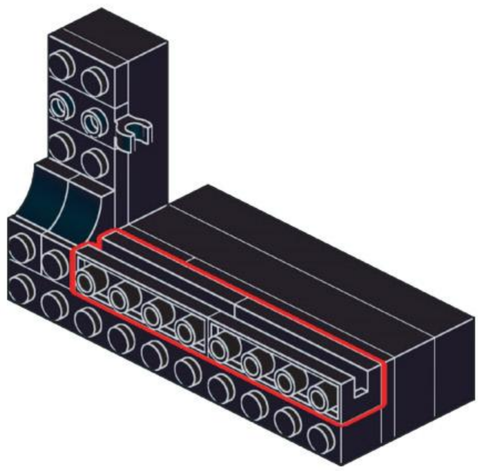

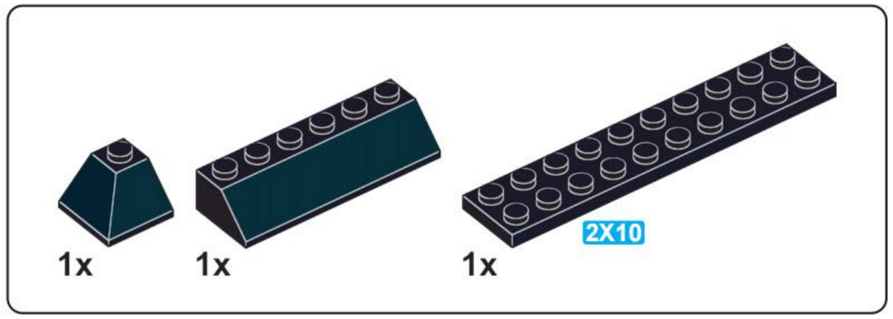

A48

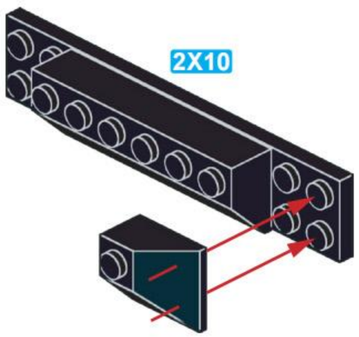

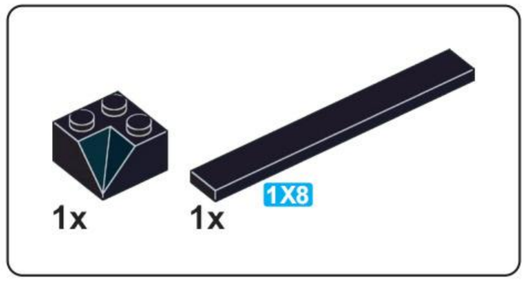

A49

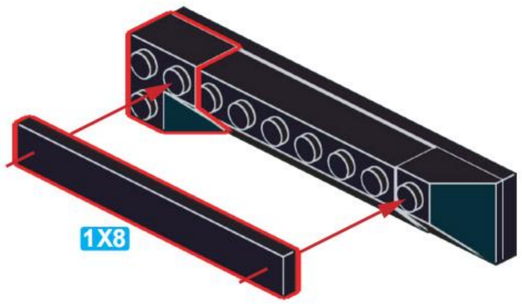

A50

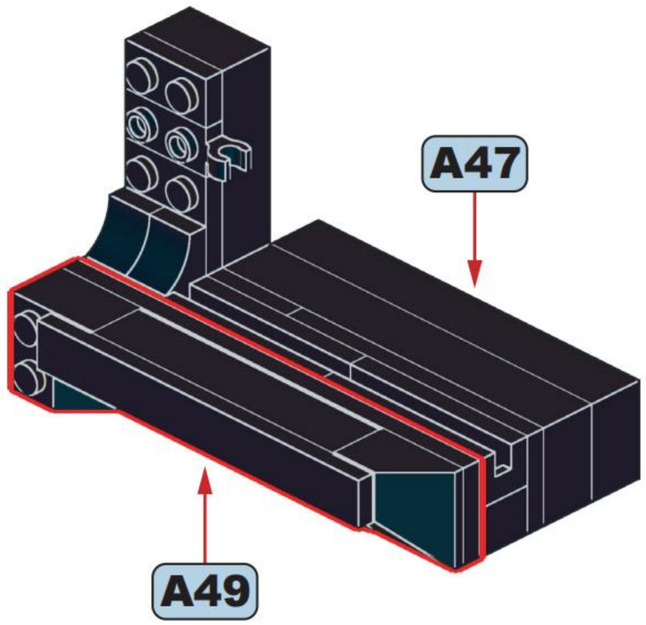

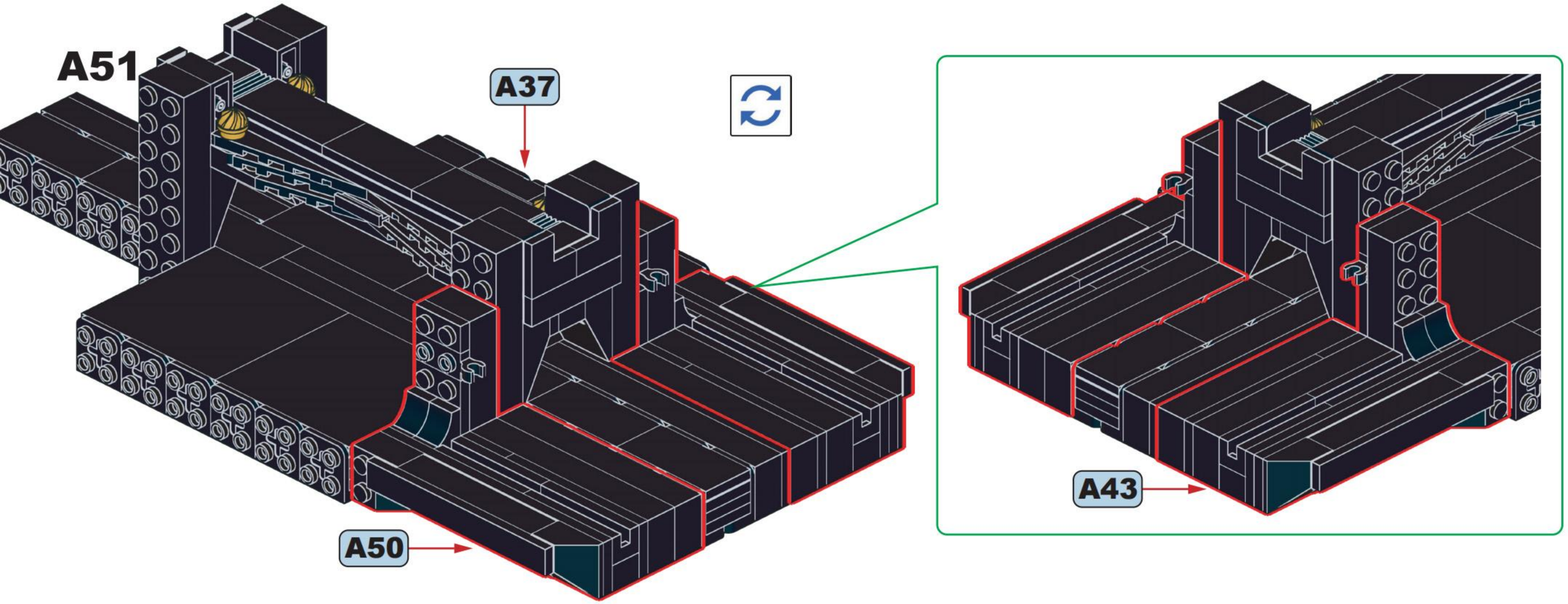

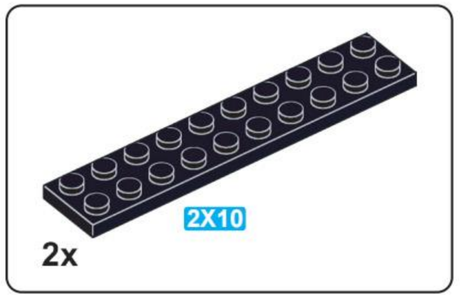

A52

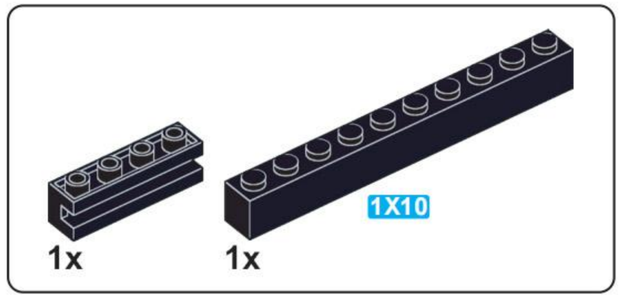

A53

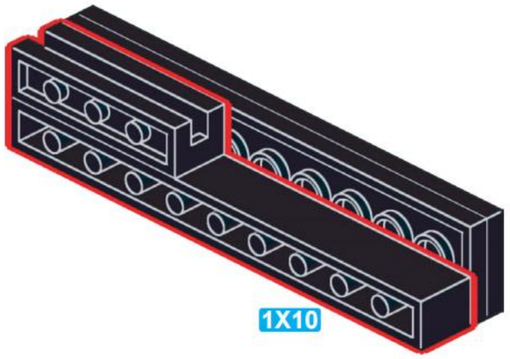

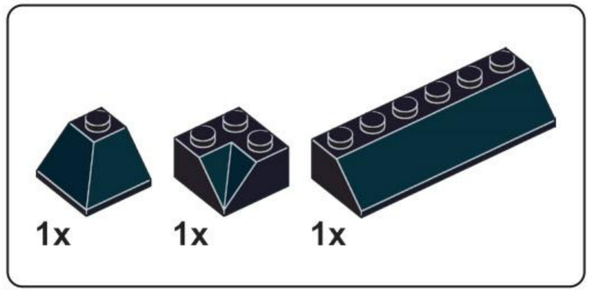

A54

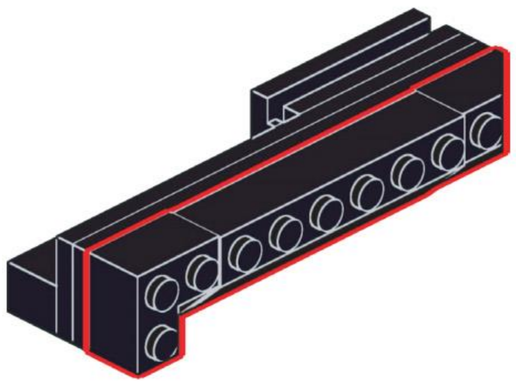

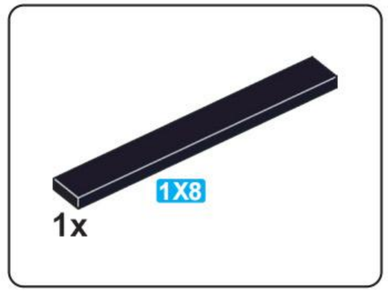

A55

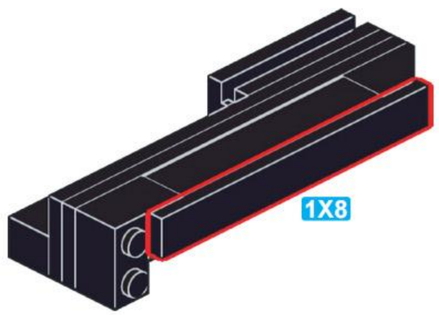

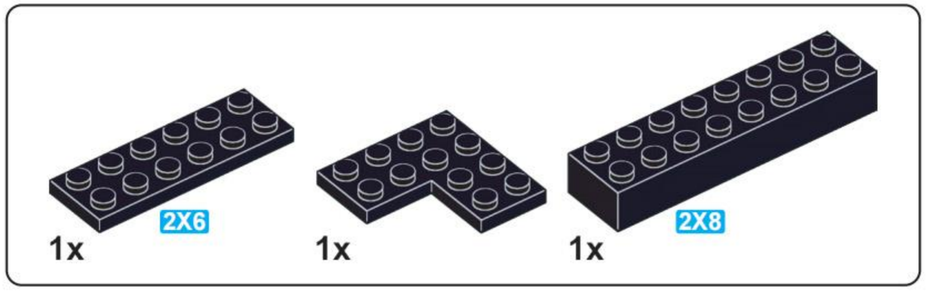

A56

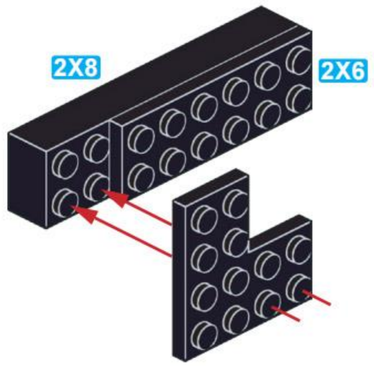

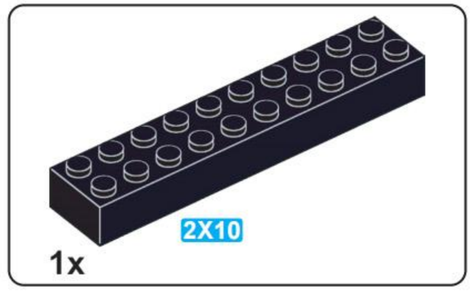

A57

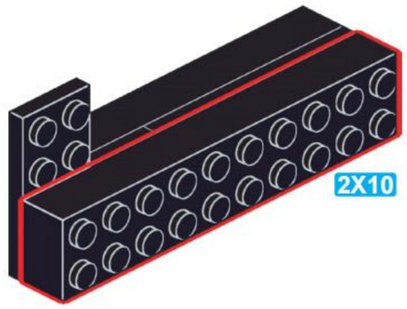

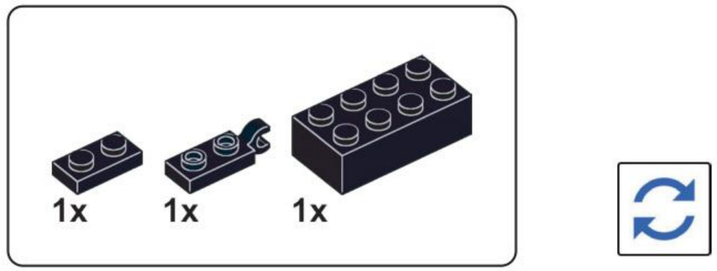

A58

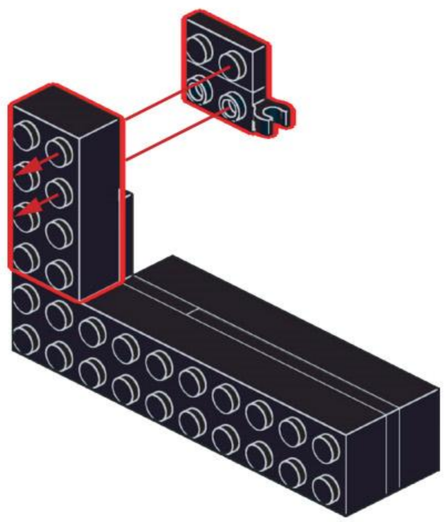

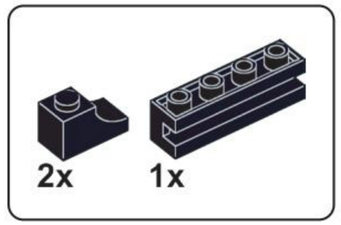

A59

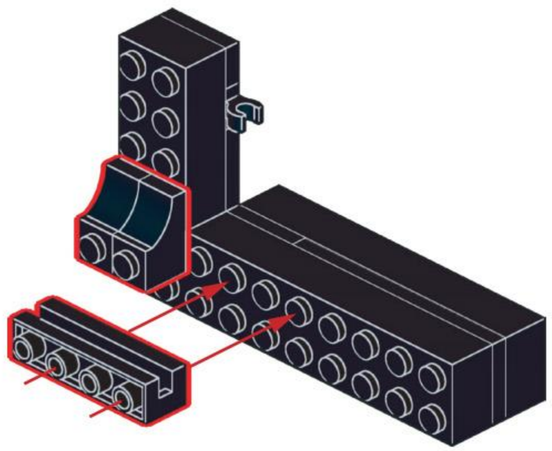

A60

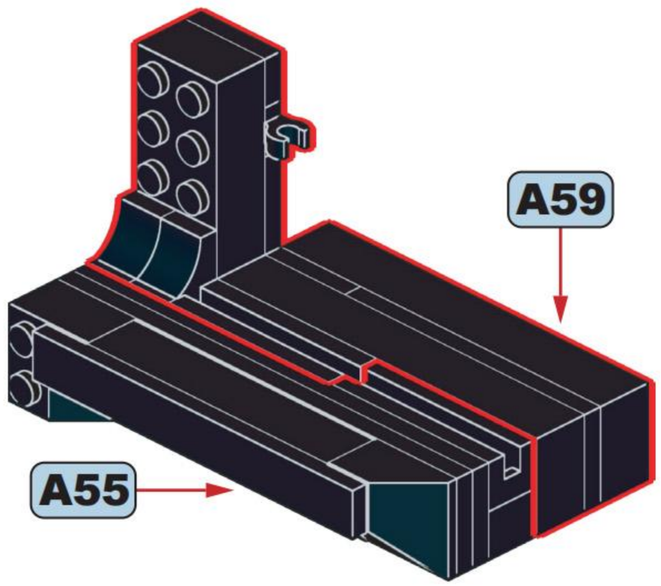

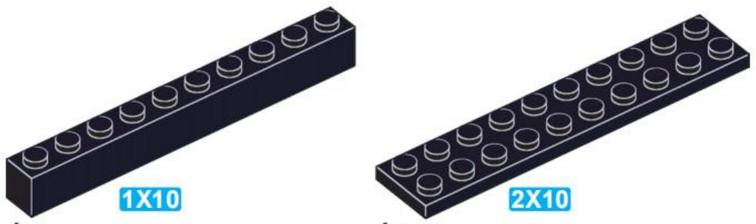

A61

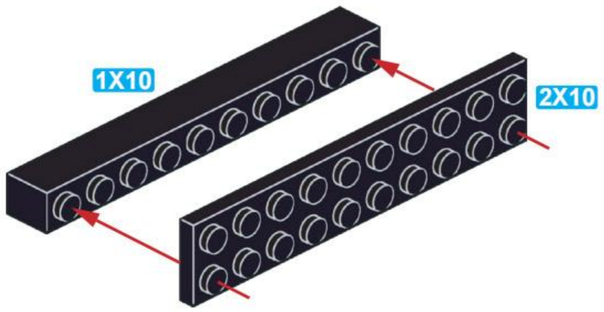

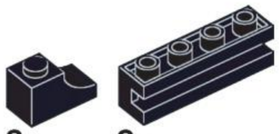

A62

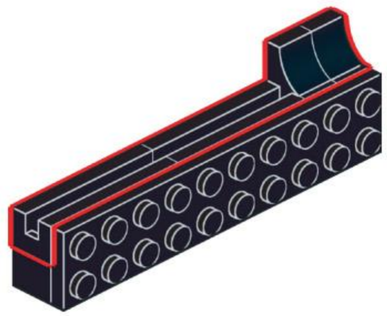

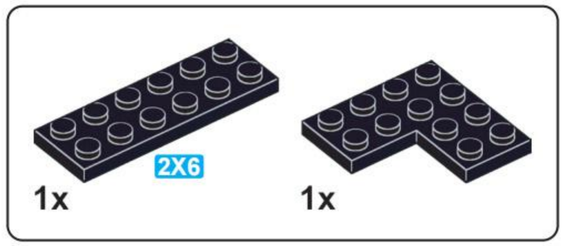

A63

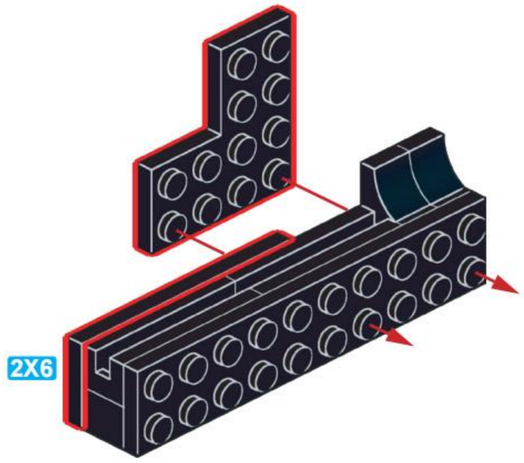

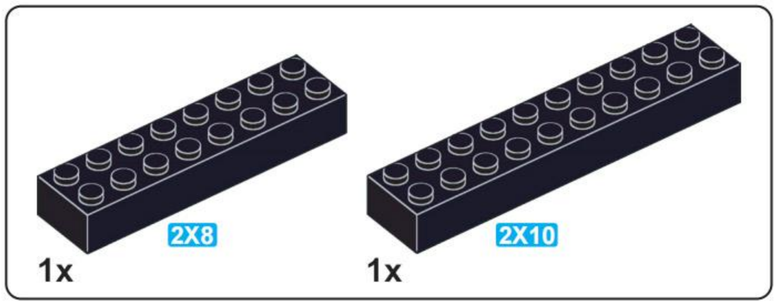

A64

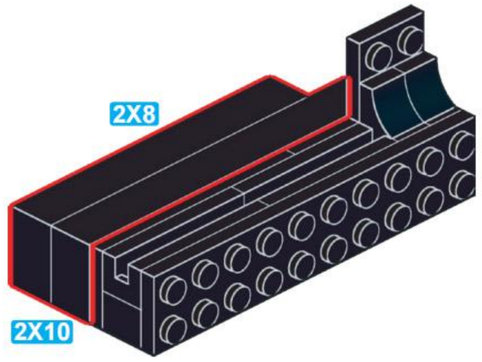

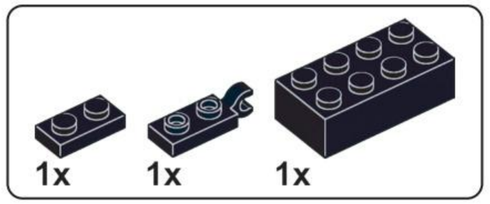

A65

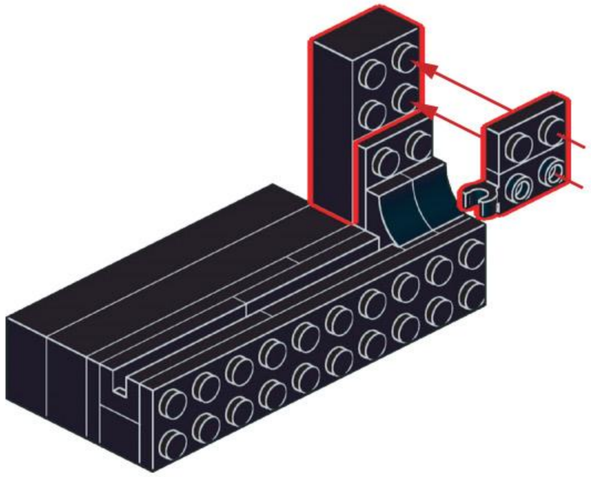

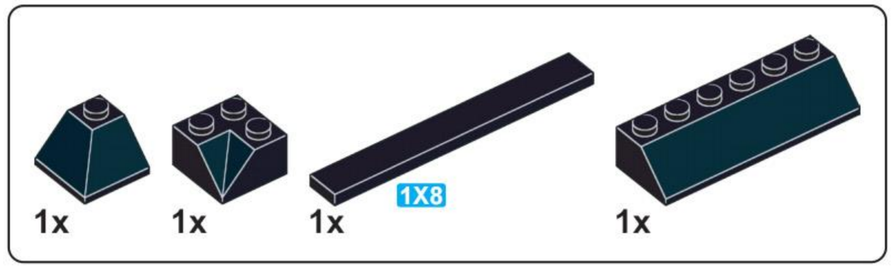

A66

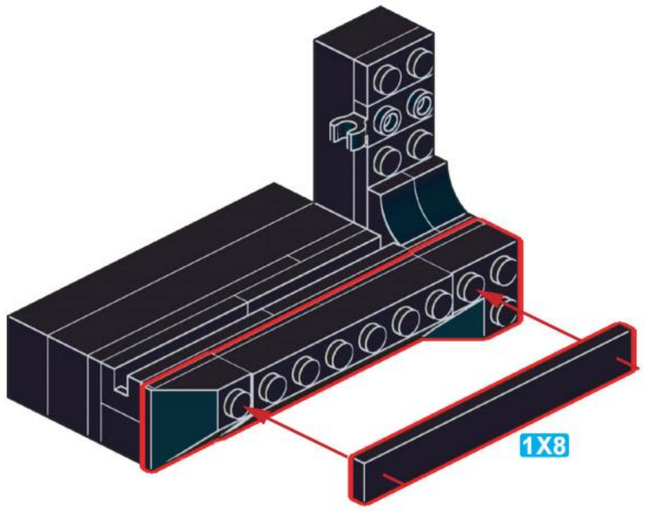

A67

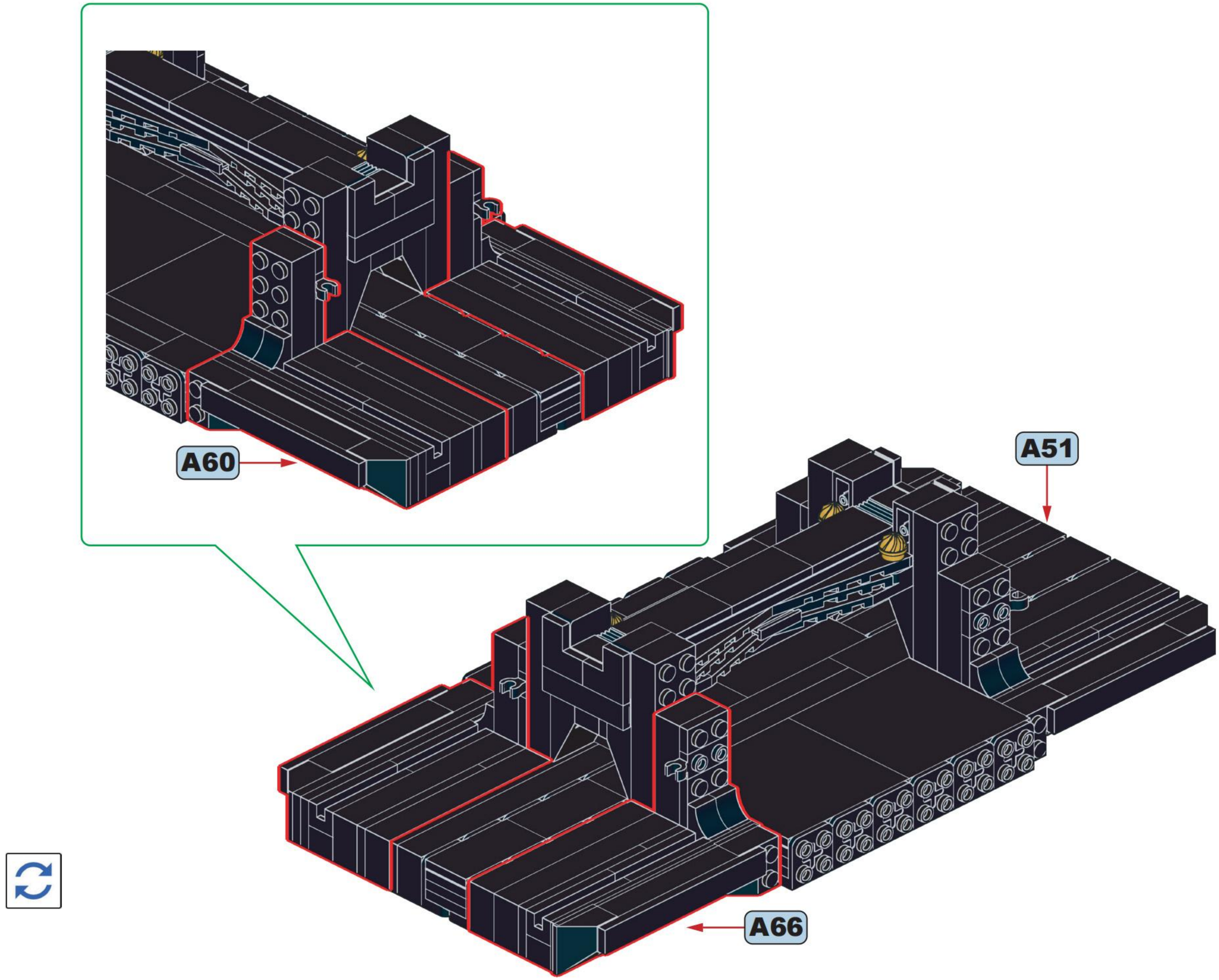

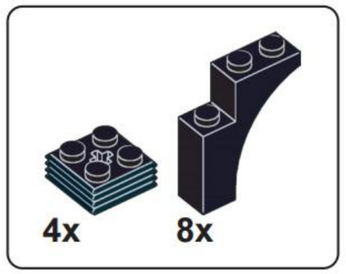

A68

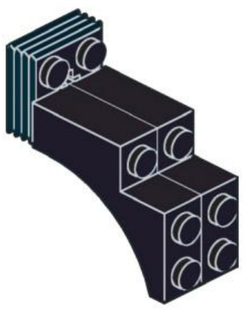

x4

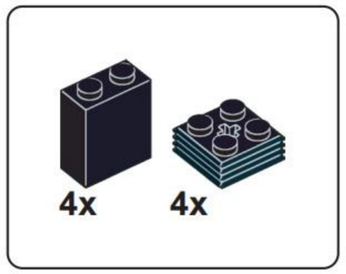

A69

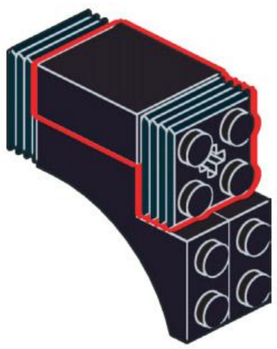

x4

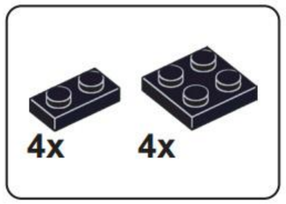

A70

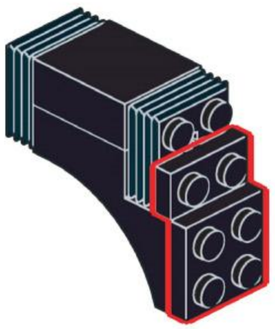

x4

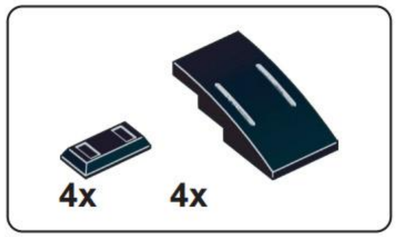

A71

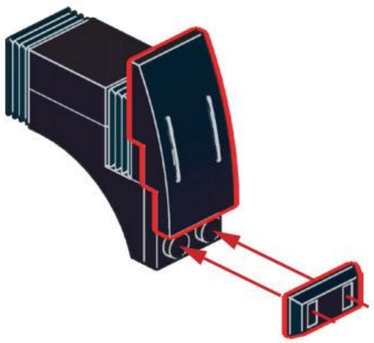

x4

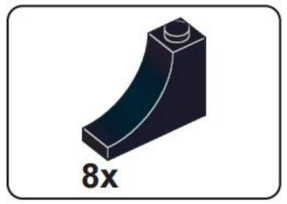

A72

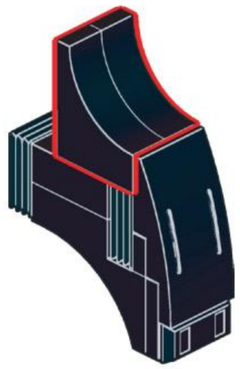

x4

A73

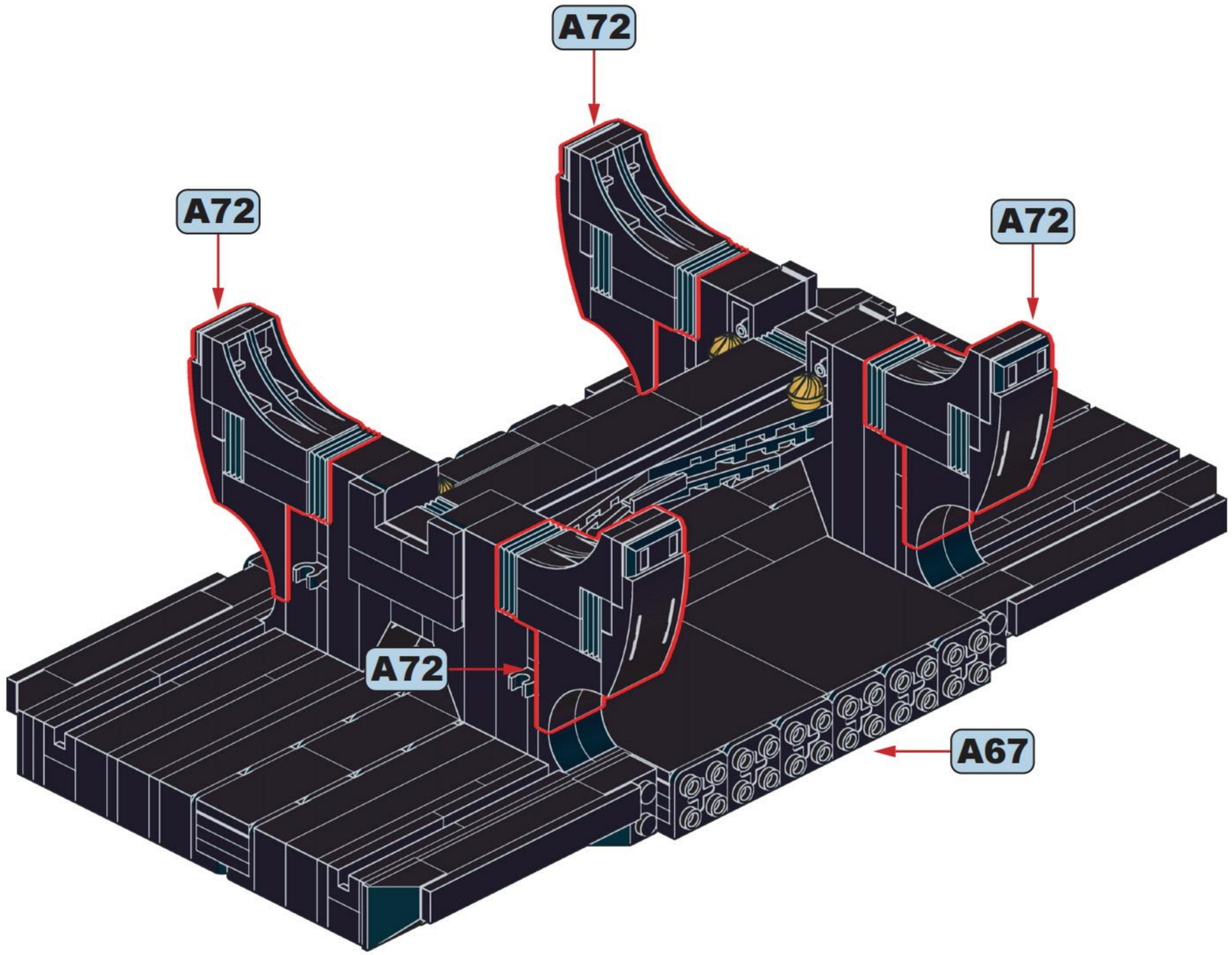

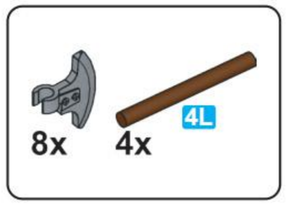

A74

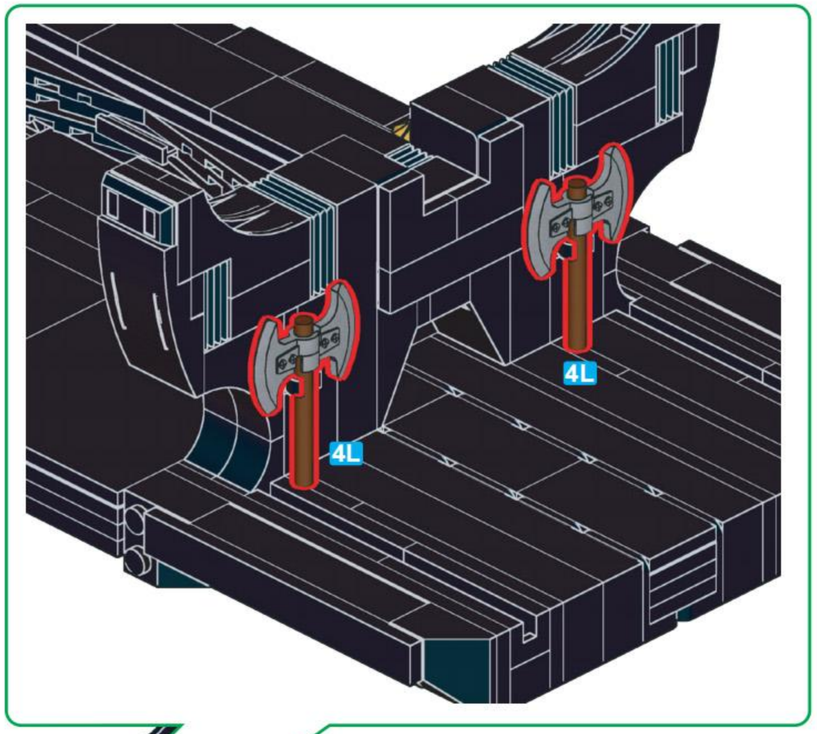

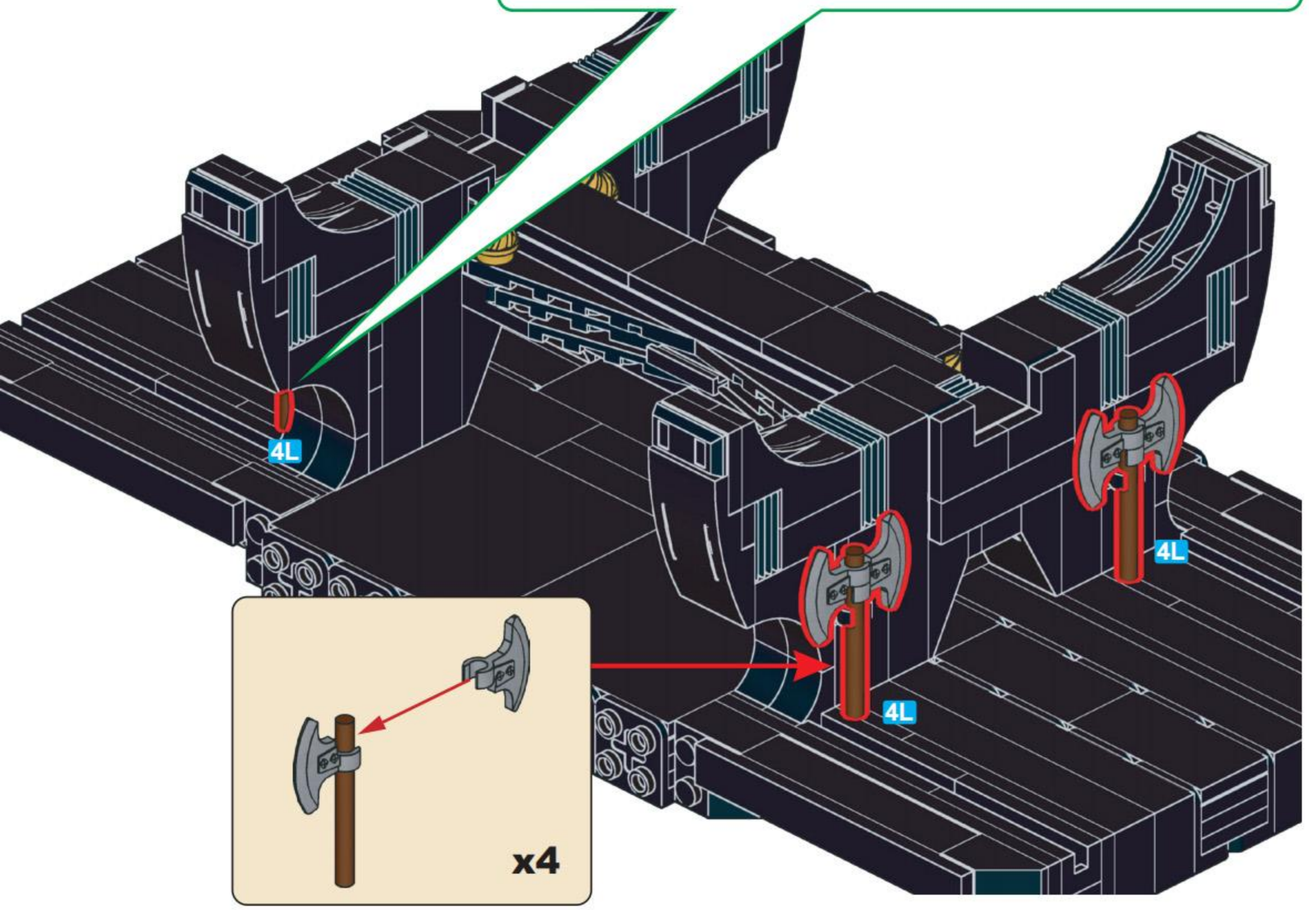

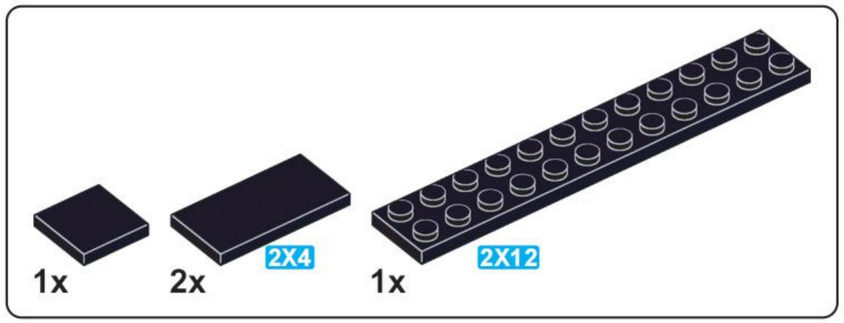

A75

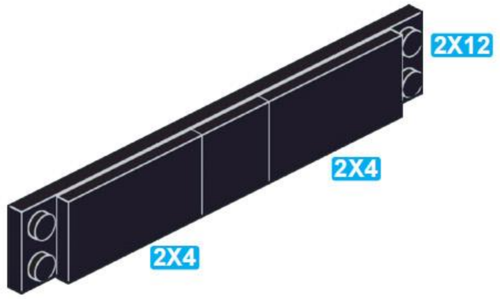

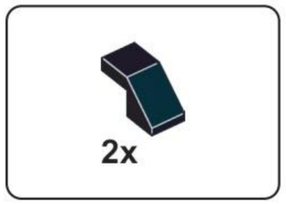

A76

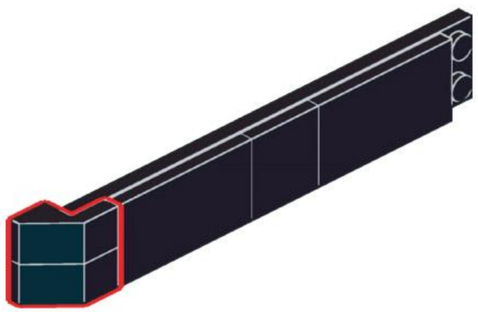

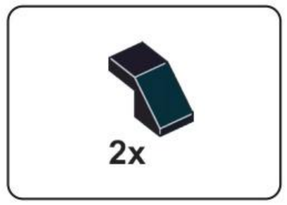

A77

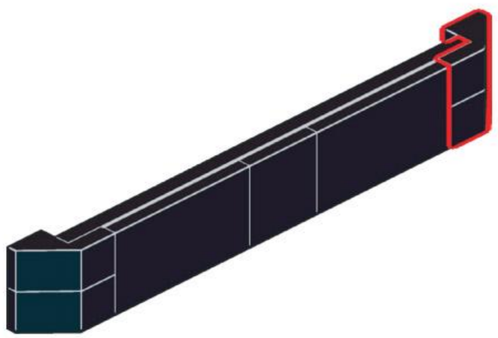

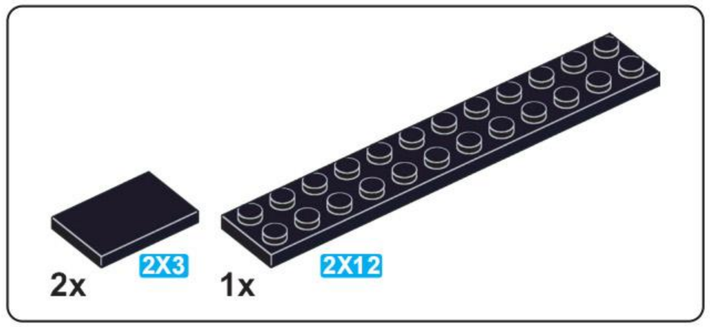

A78

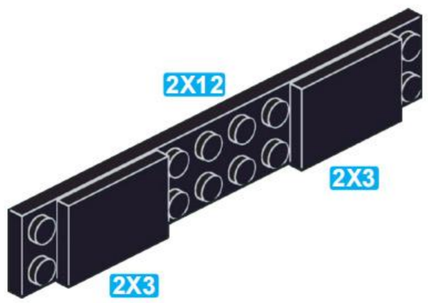

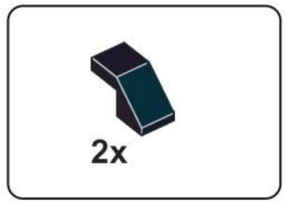

A79

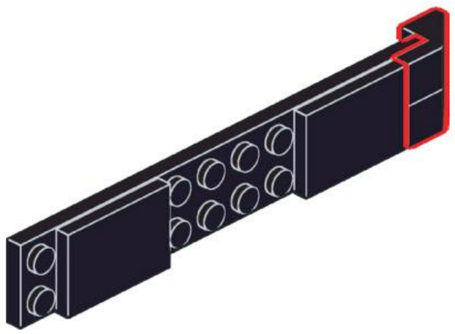

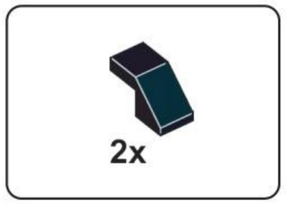

A80

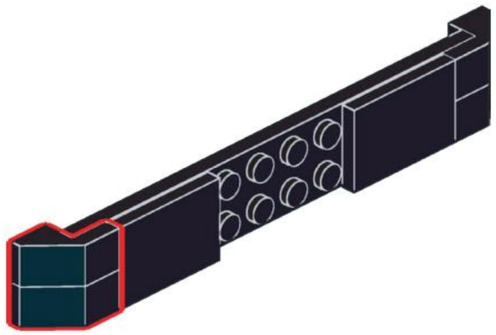

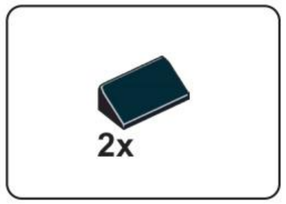

A81

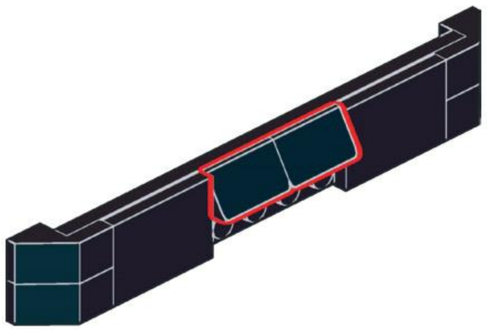

A82

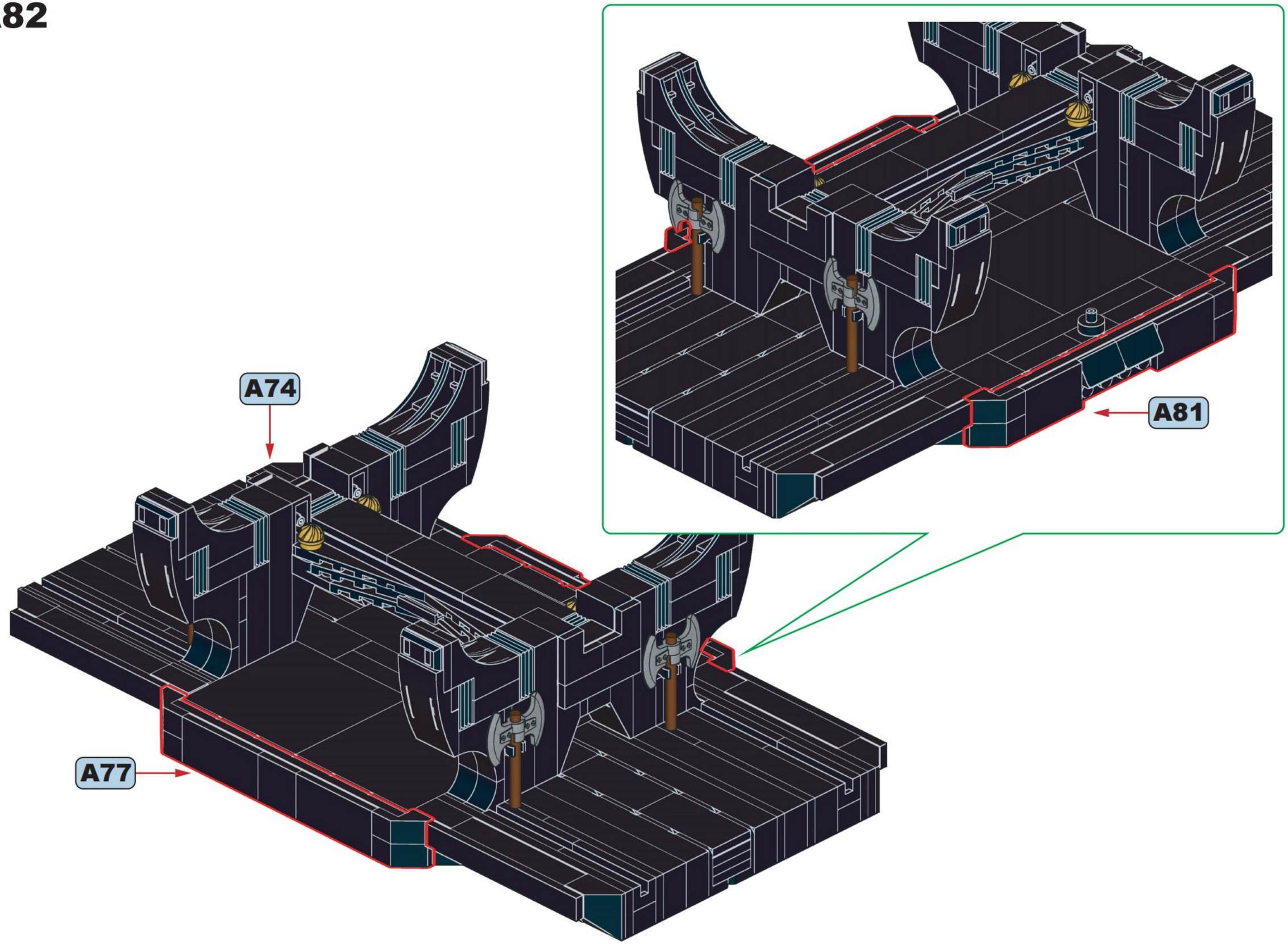

A83

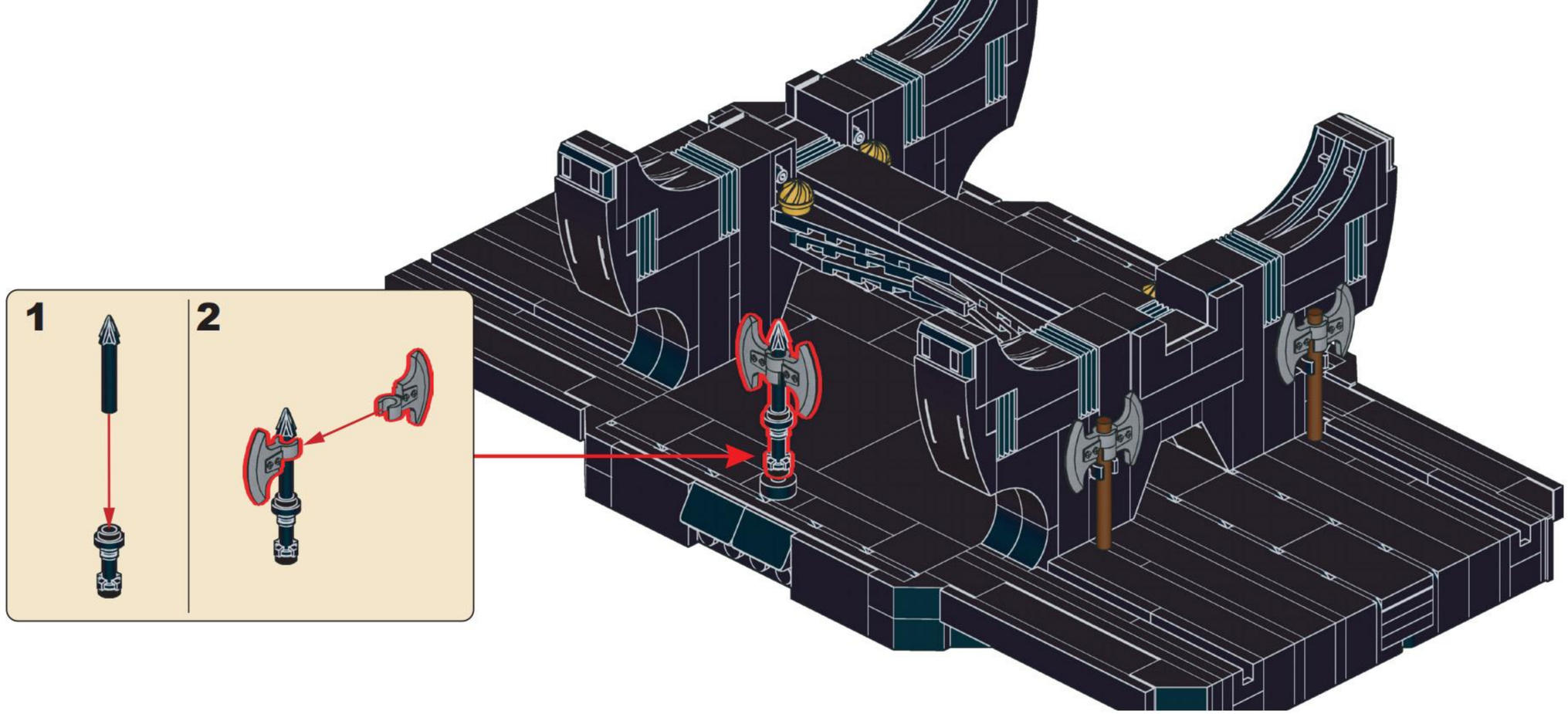

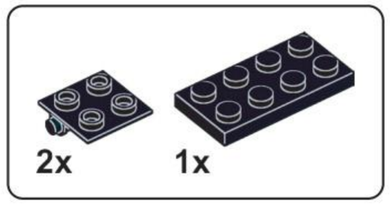

A84

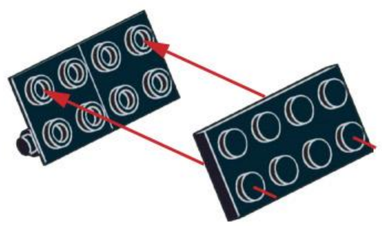

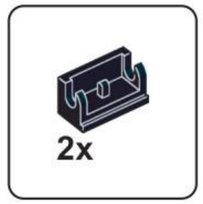

A85

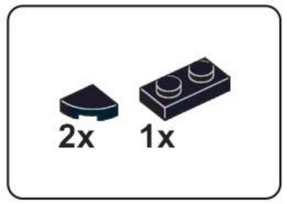

A86

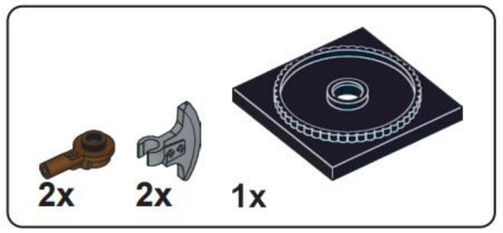

A87

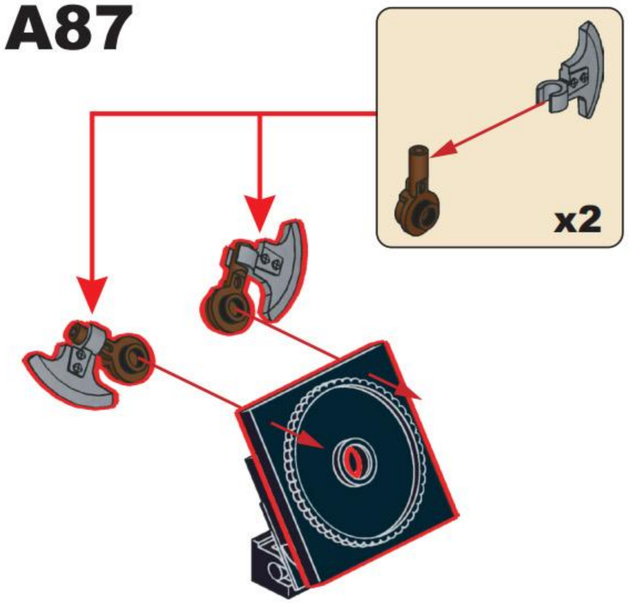

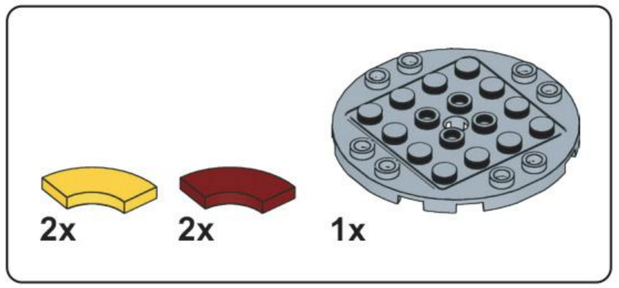

A88

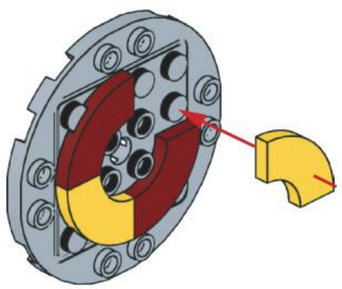

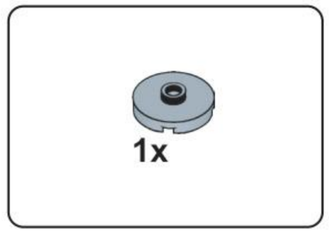

A89

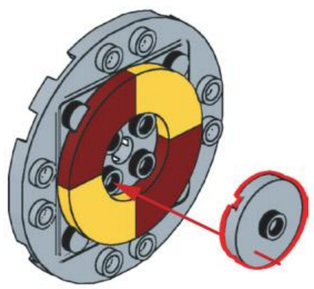

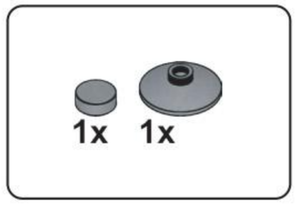

A90

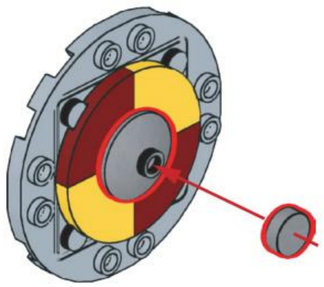

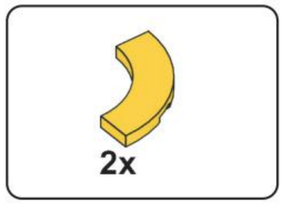

A91

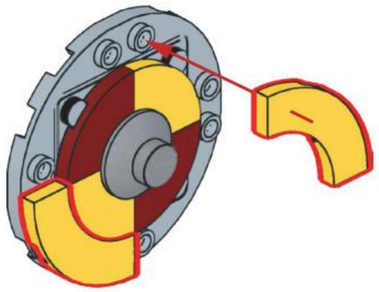

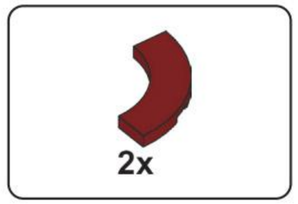

A92

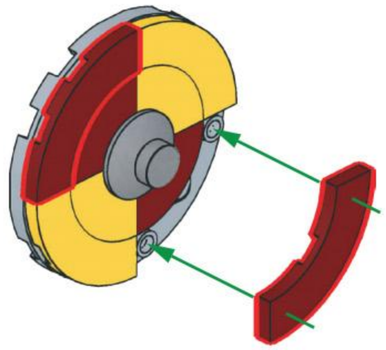

A93

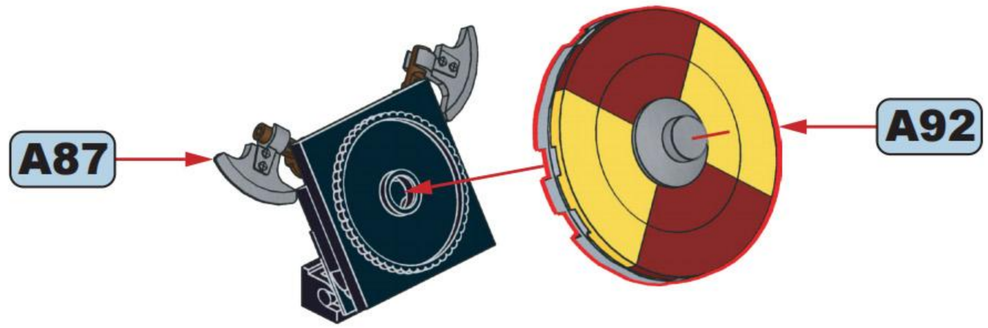

A94

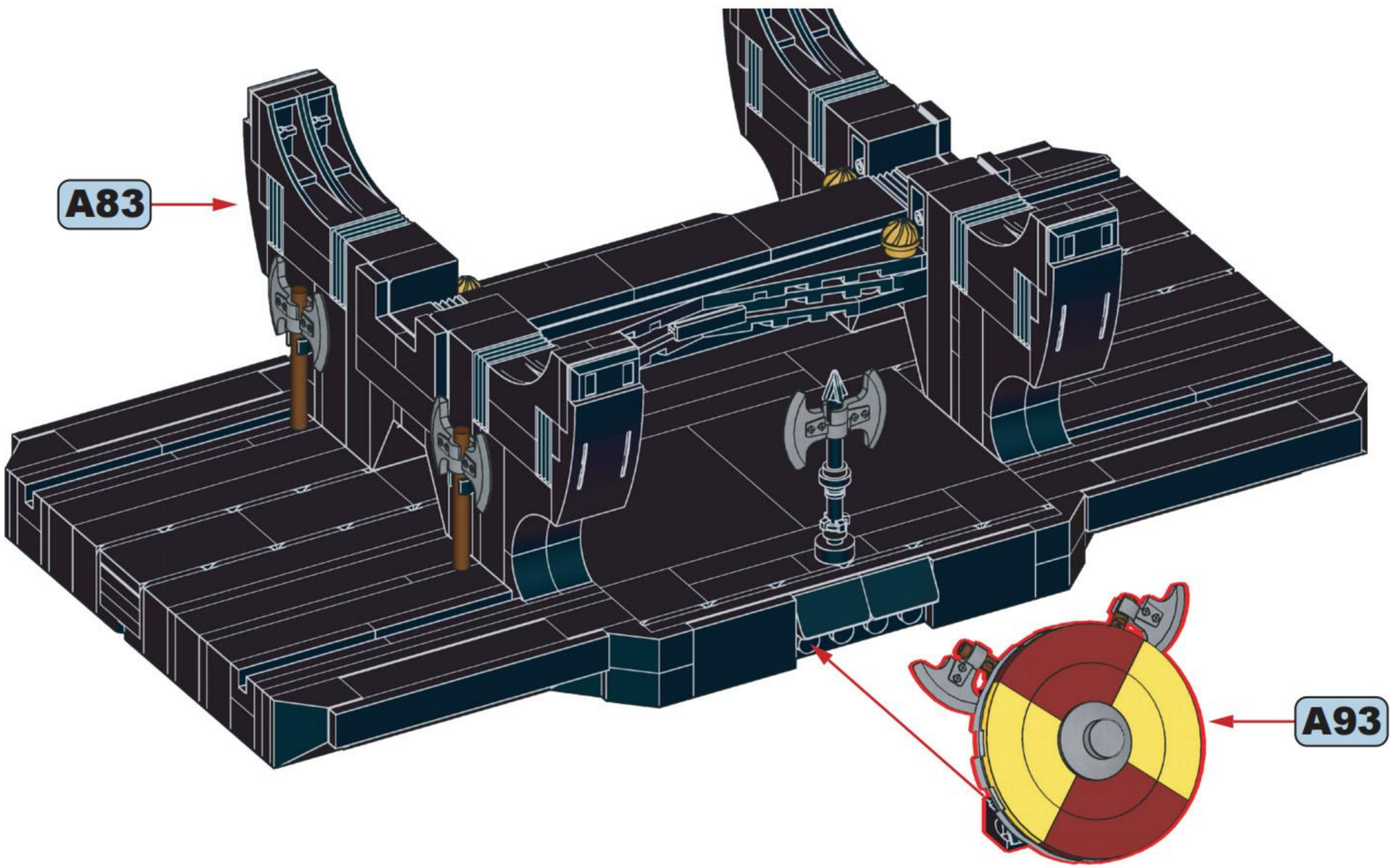

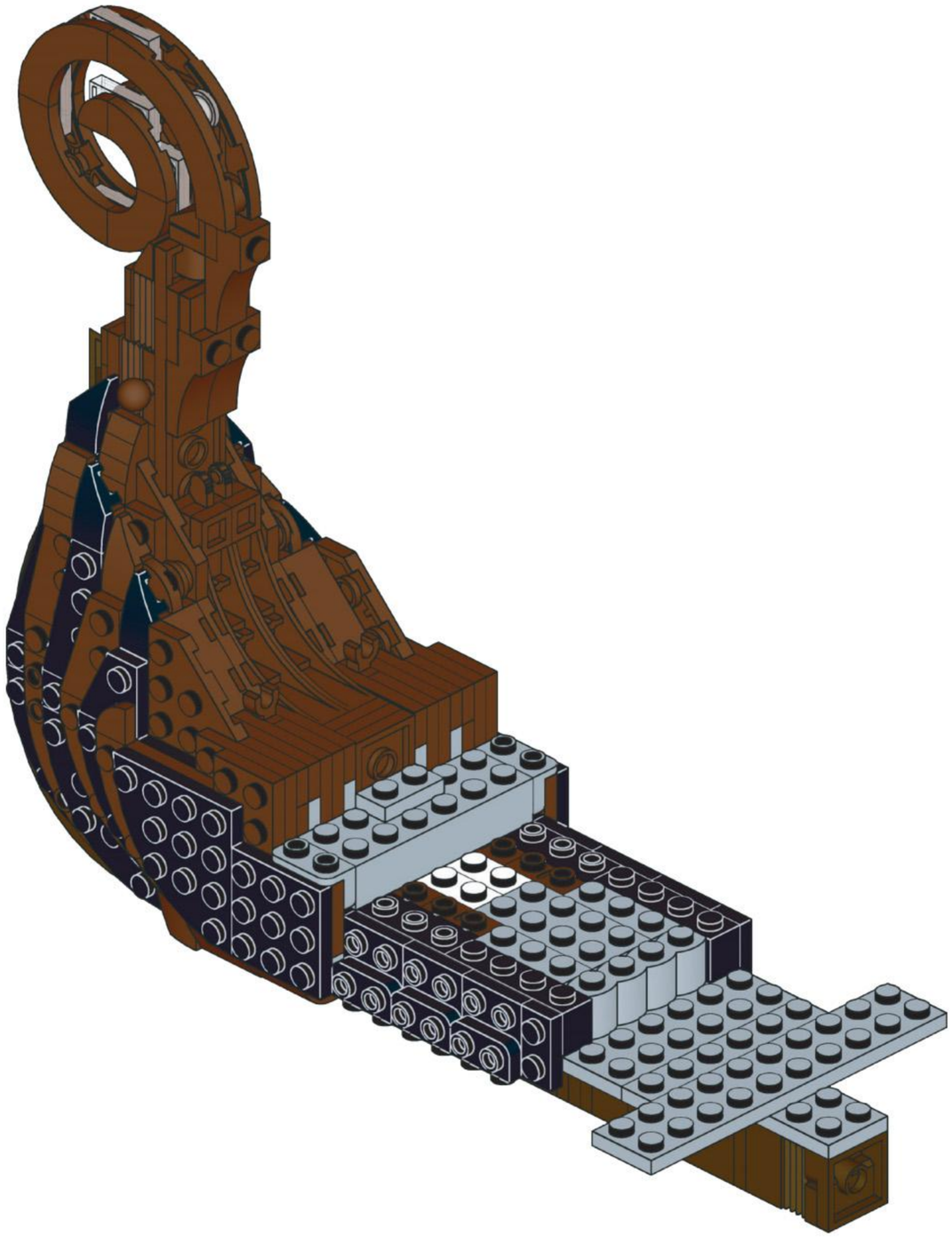

B

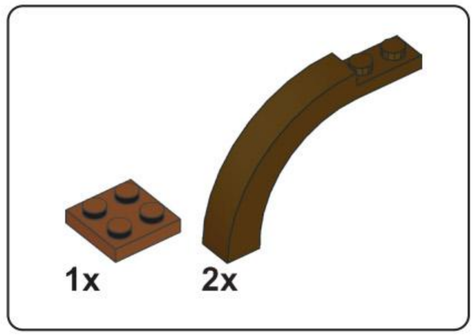

B1

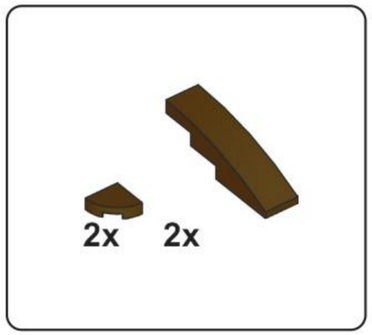

B2

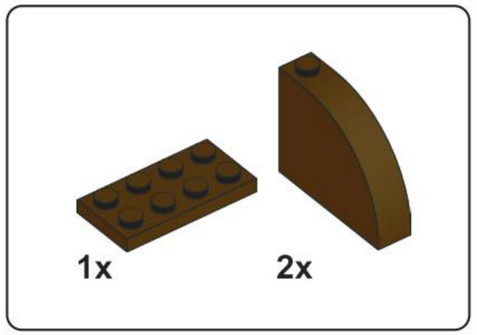

B3

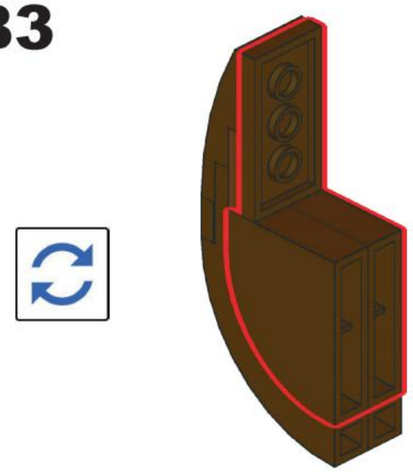

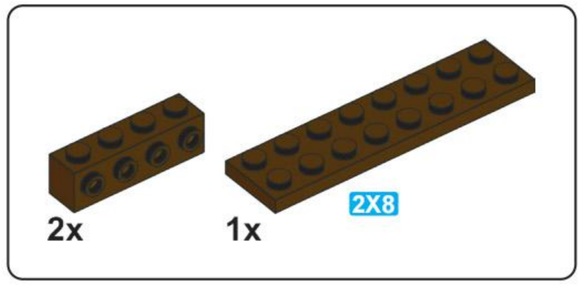

B4

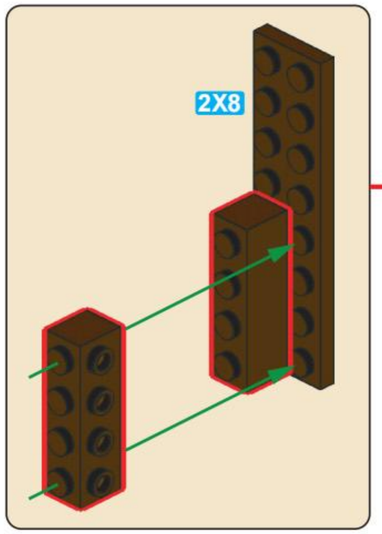

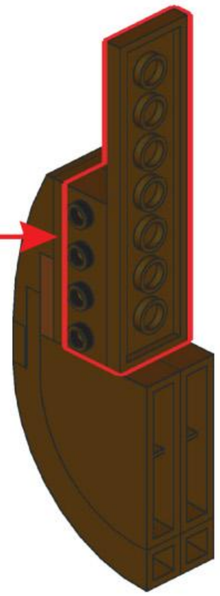

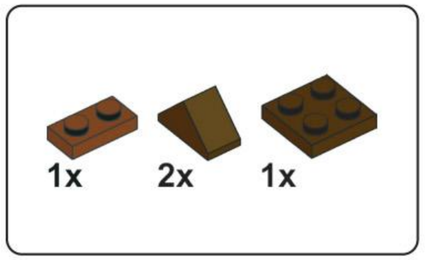

B5

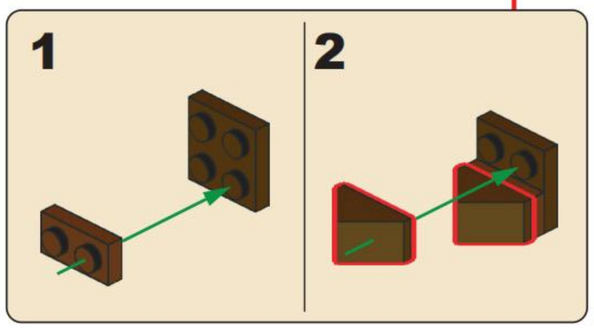

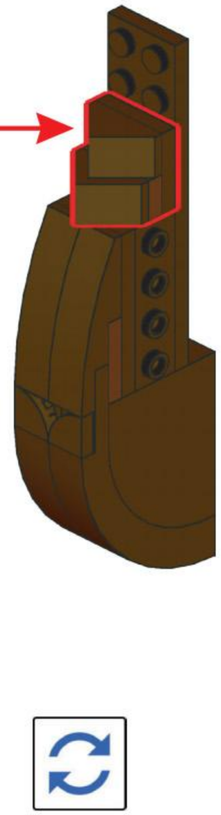

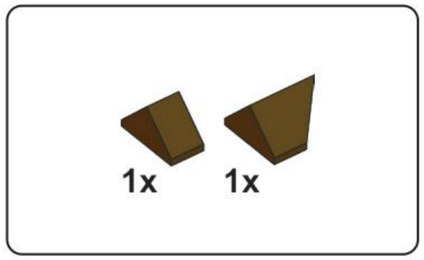

B6

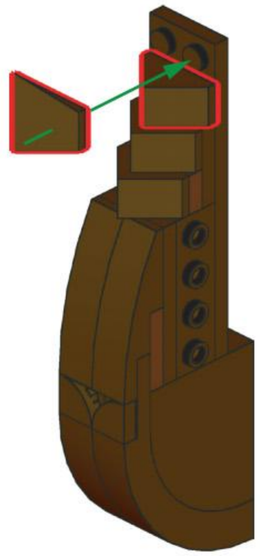

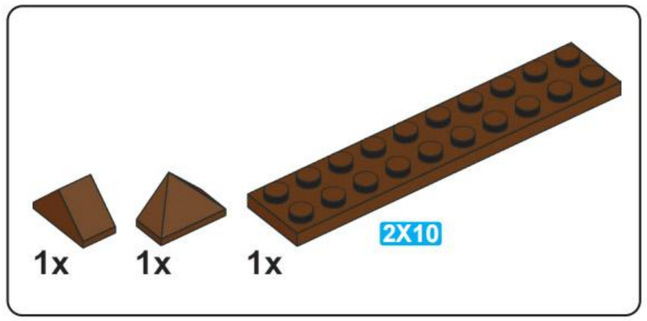

B7

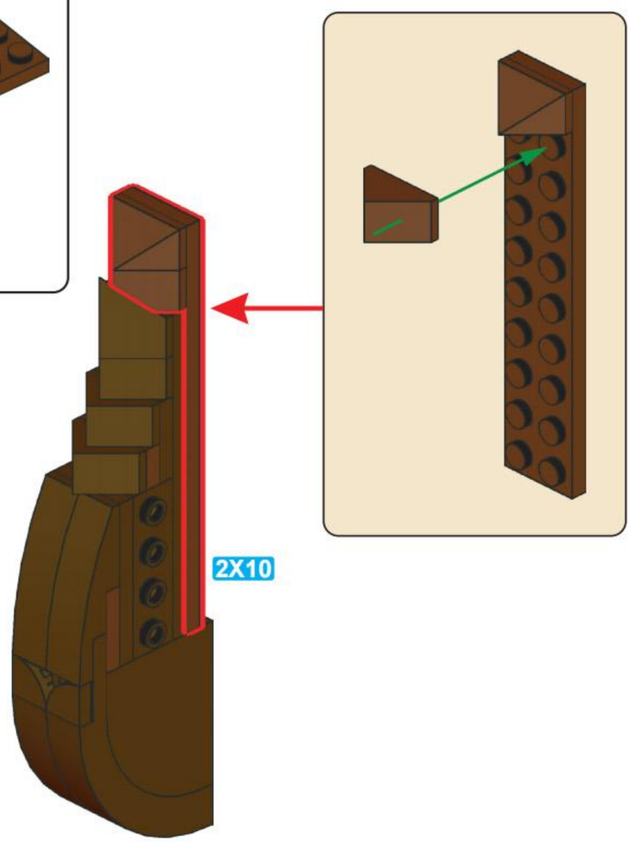

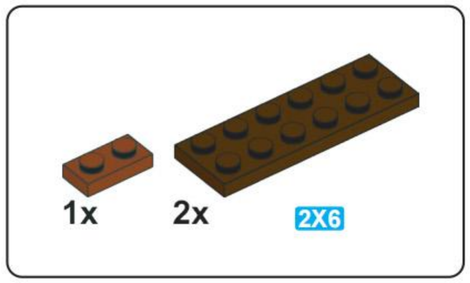

B8

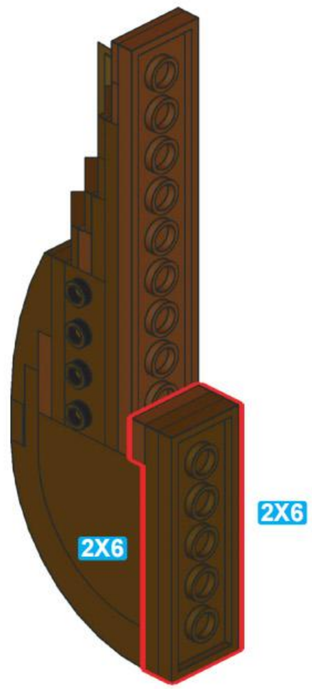

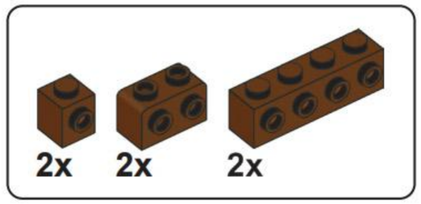

B9

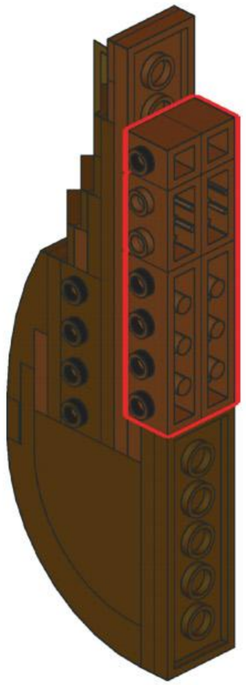

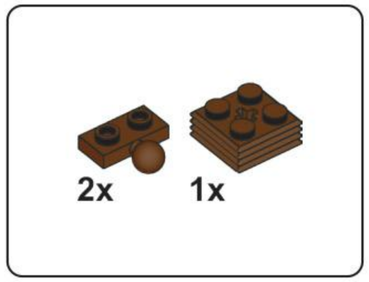

B10

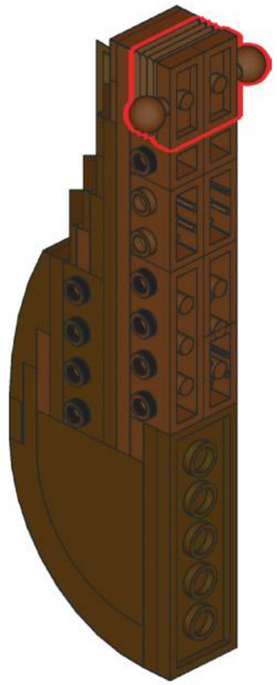

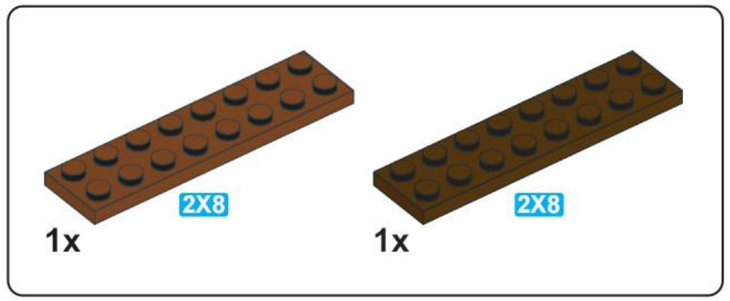

B11

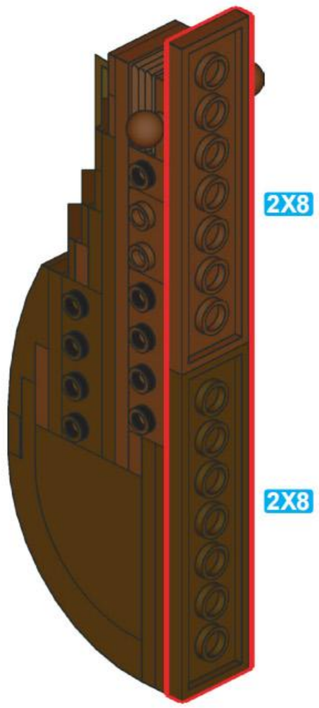

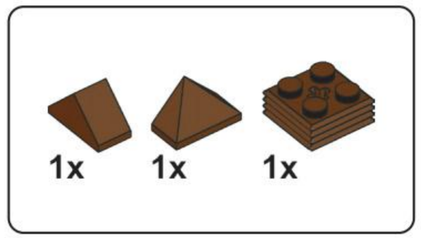

B12

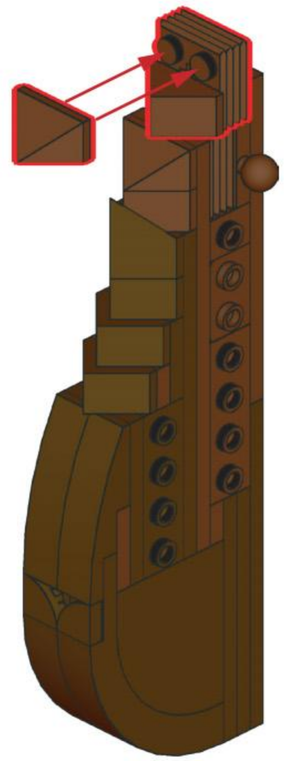

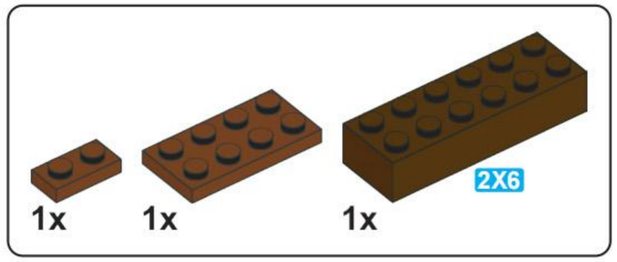

B13

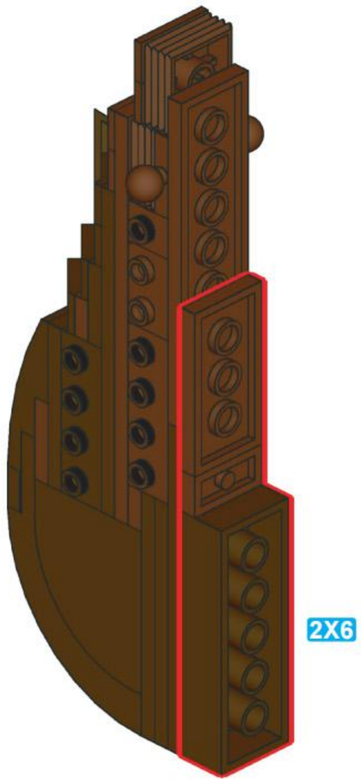

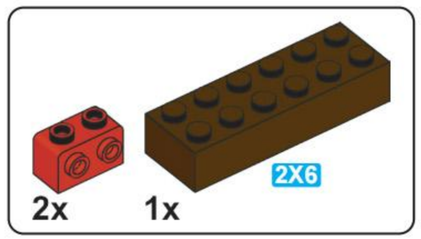

B14

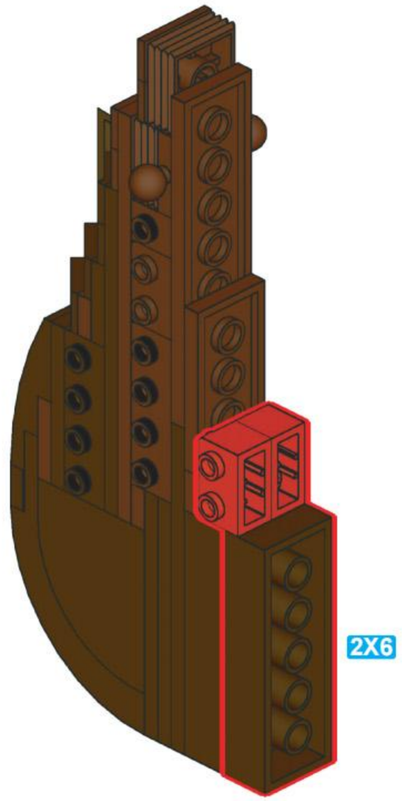

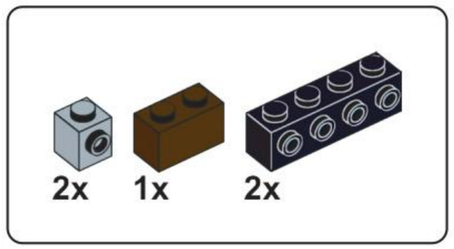

B15

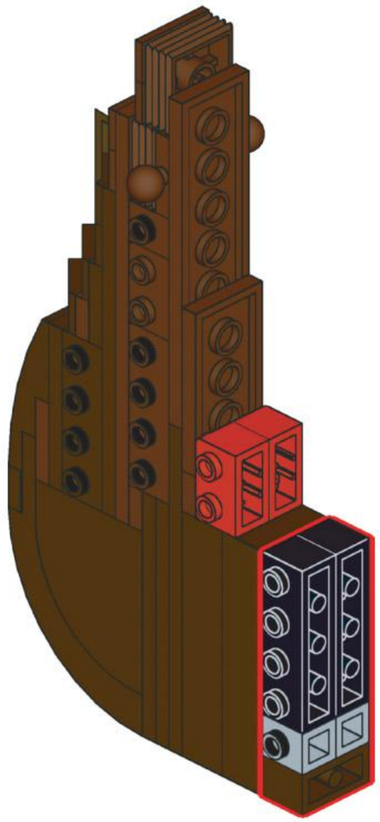

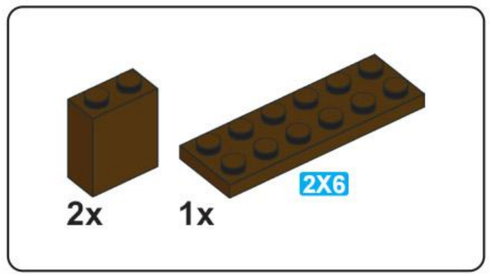

B16

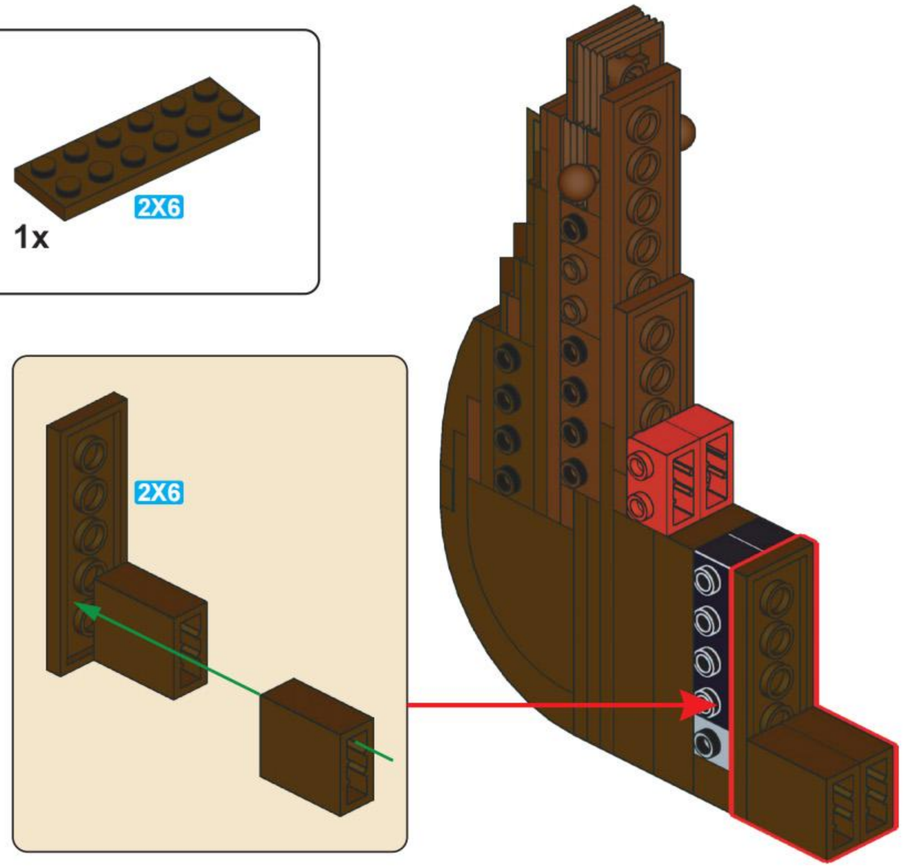

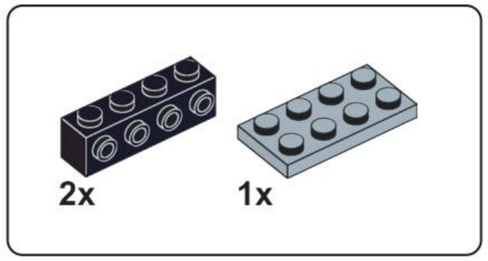

B17

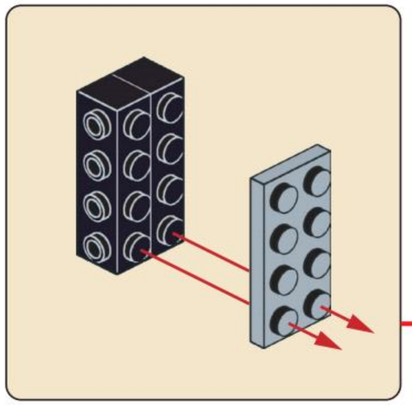

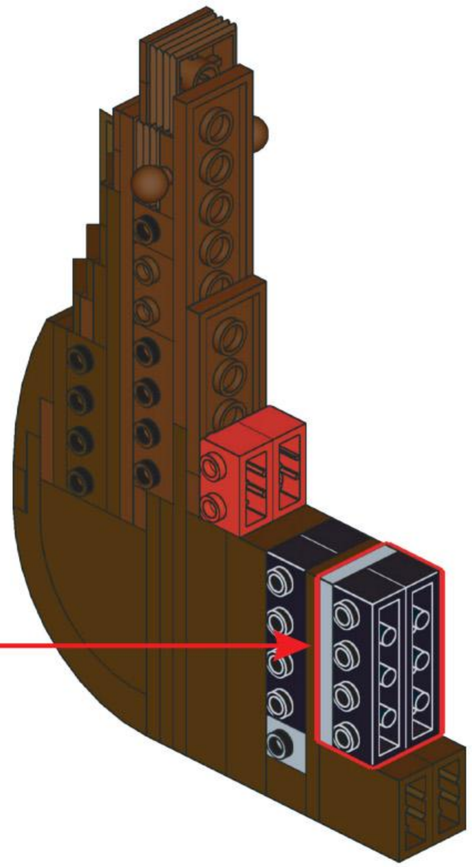

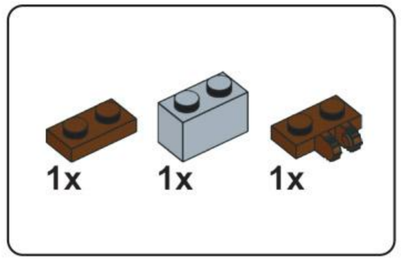

B18

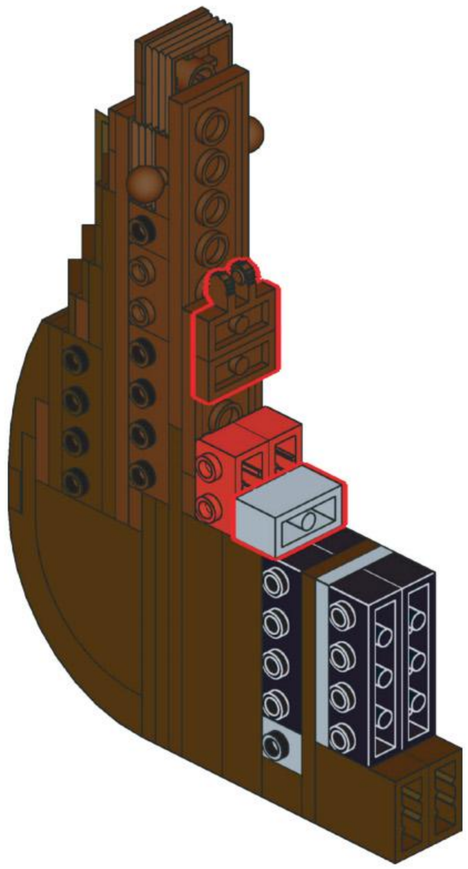

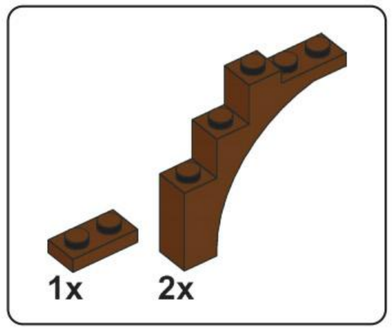

B19

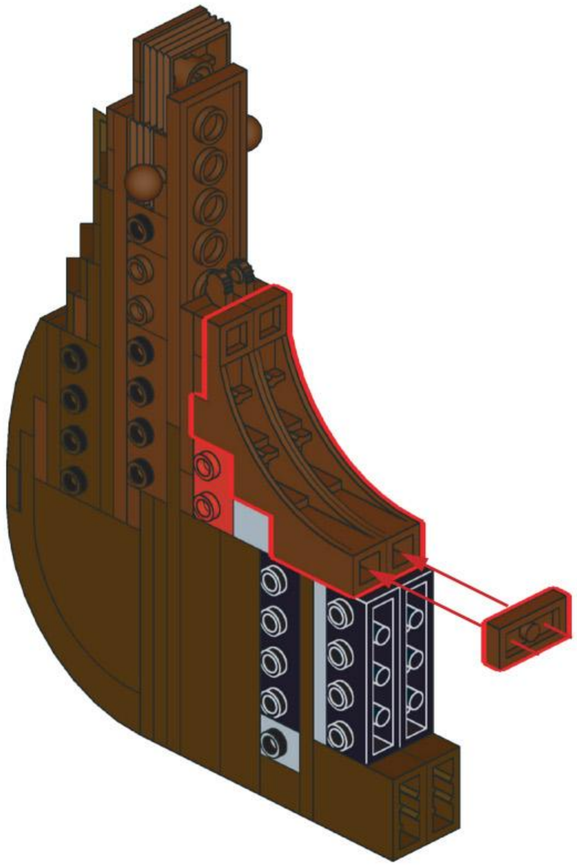

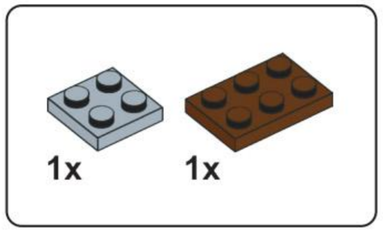

B20

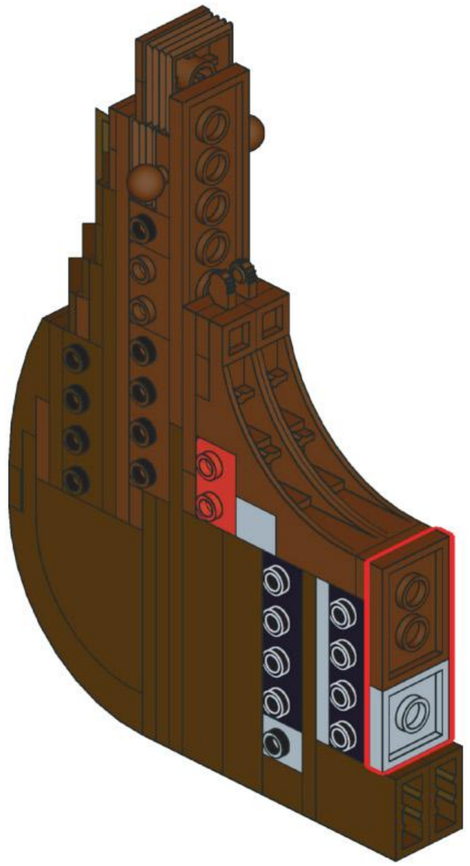

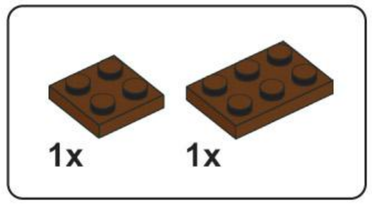

B21

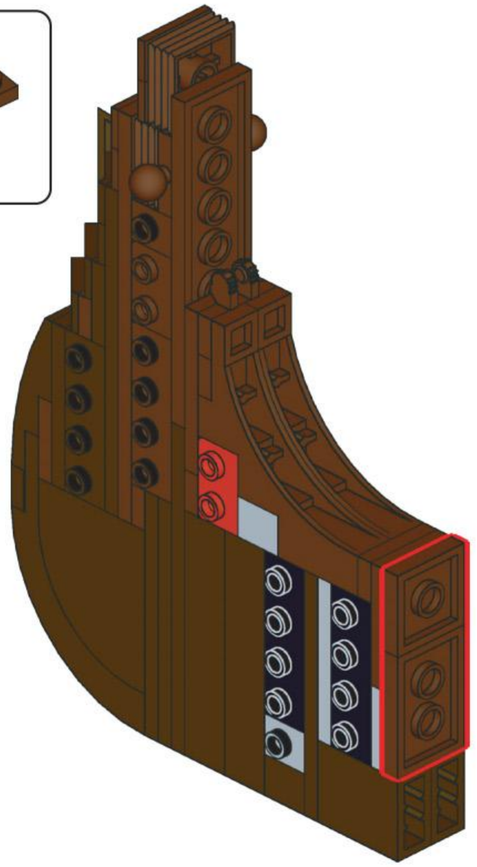

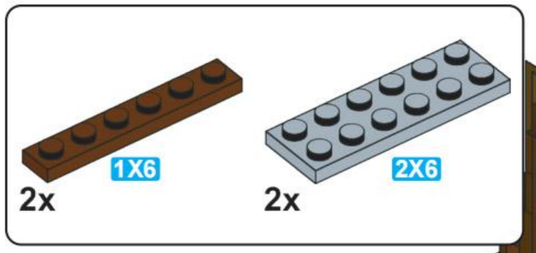

B22

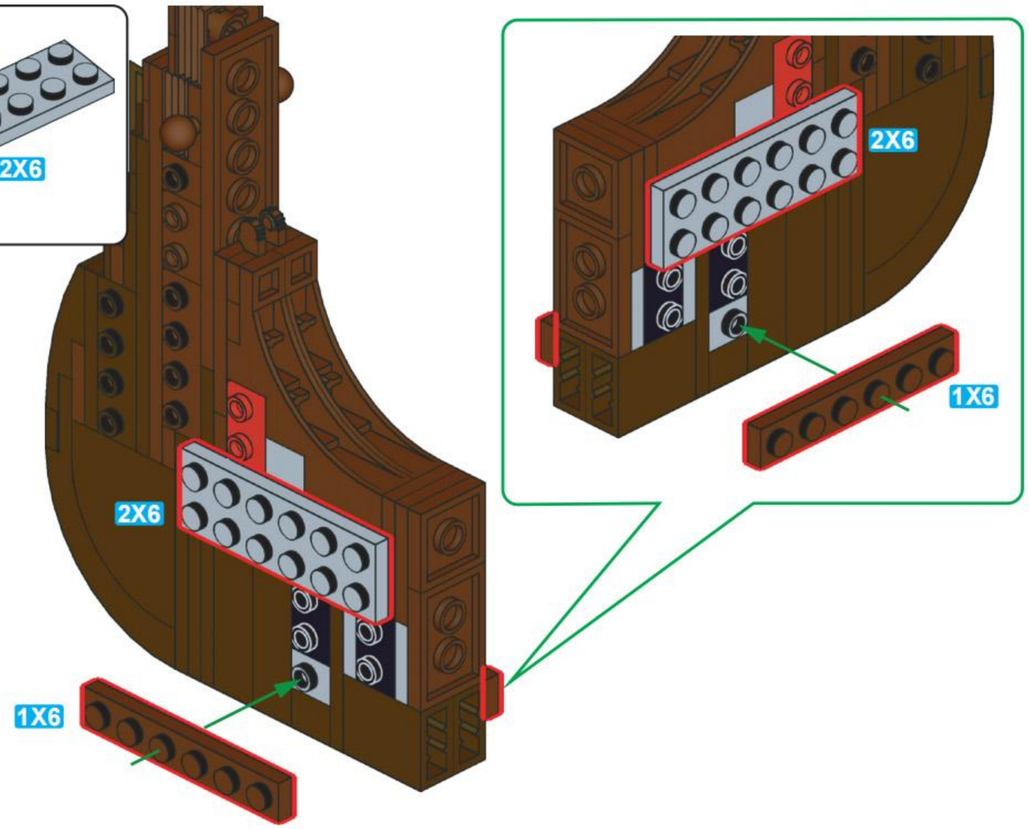

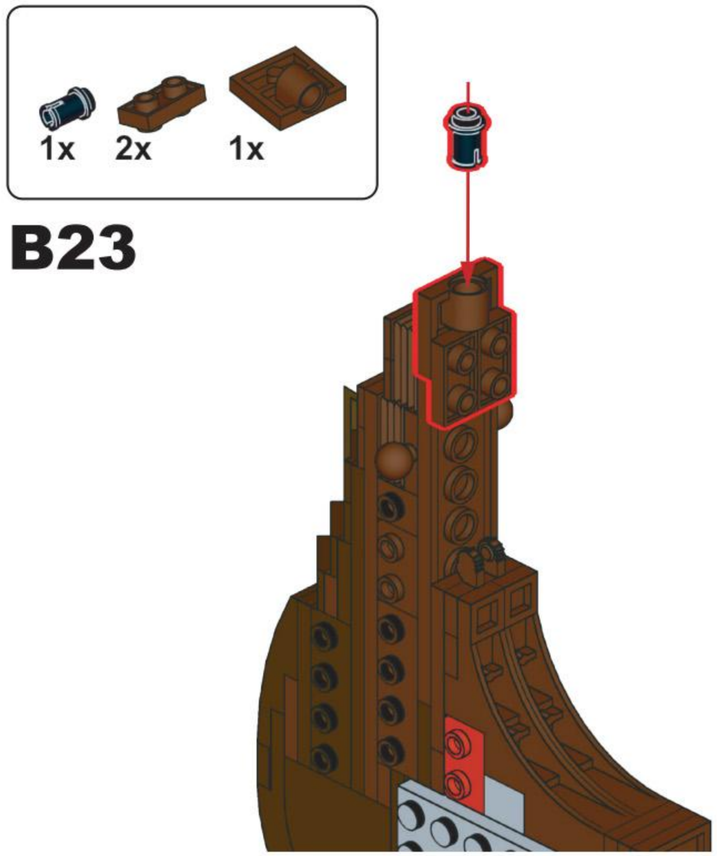

B23

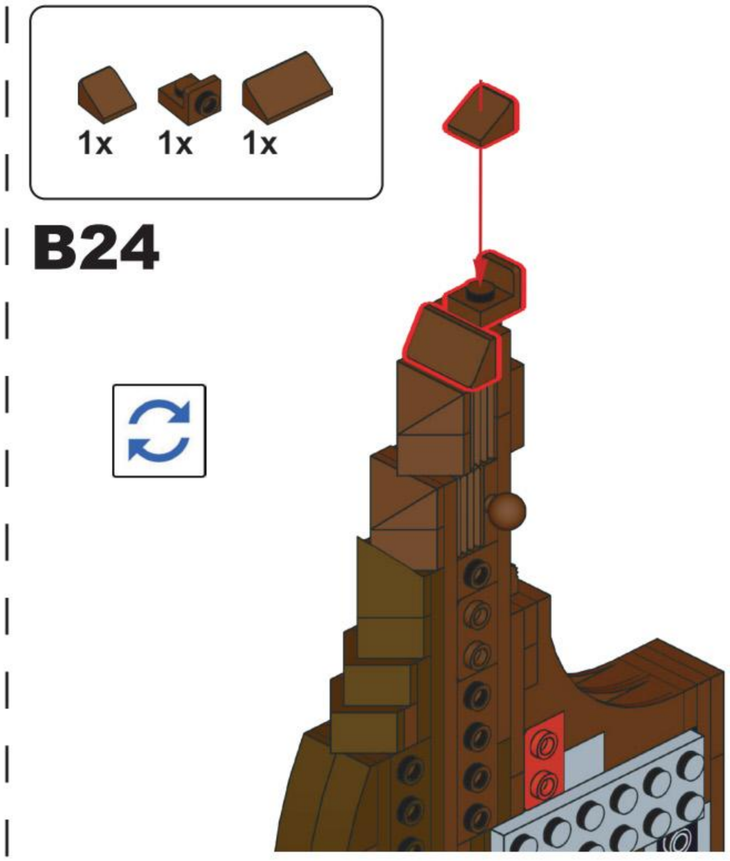

B24

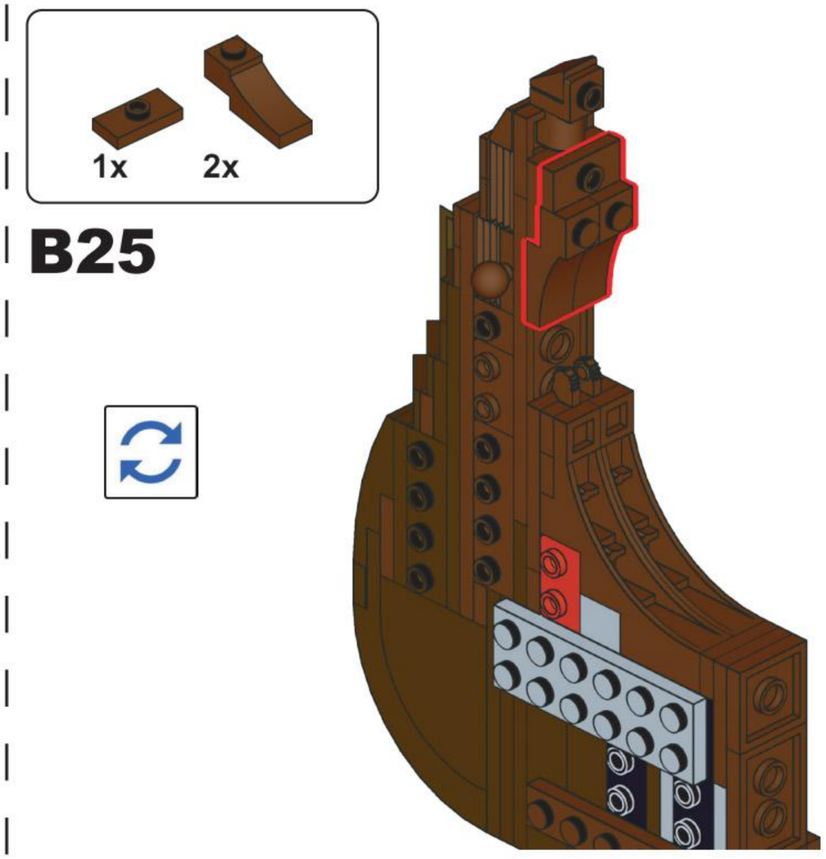

B25

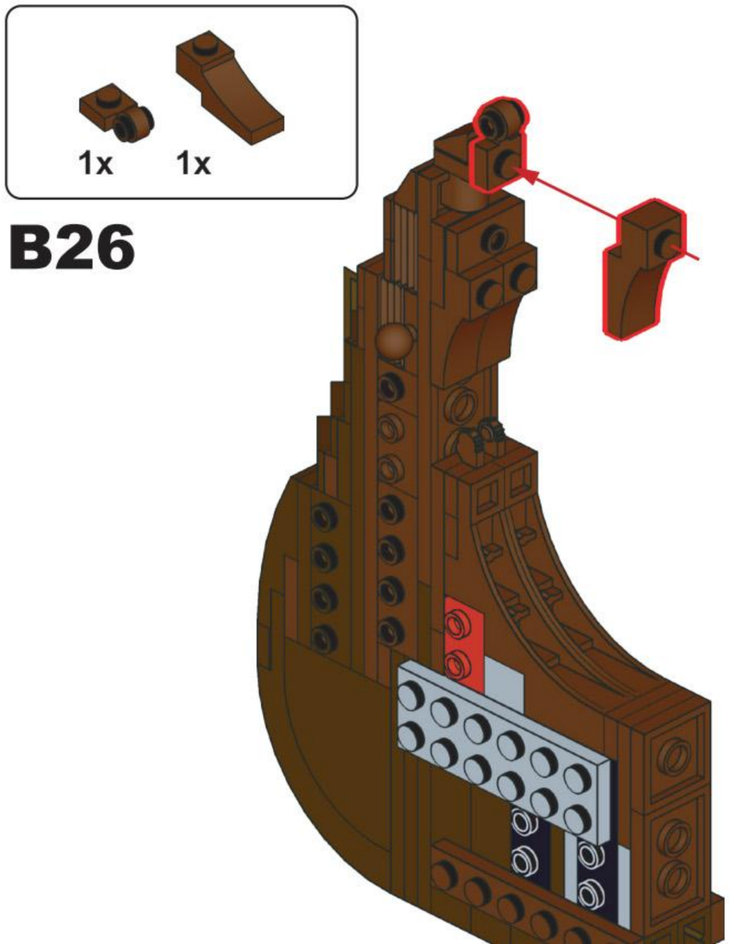

B26

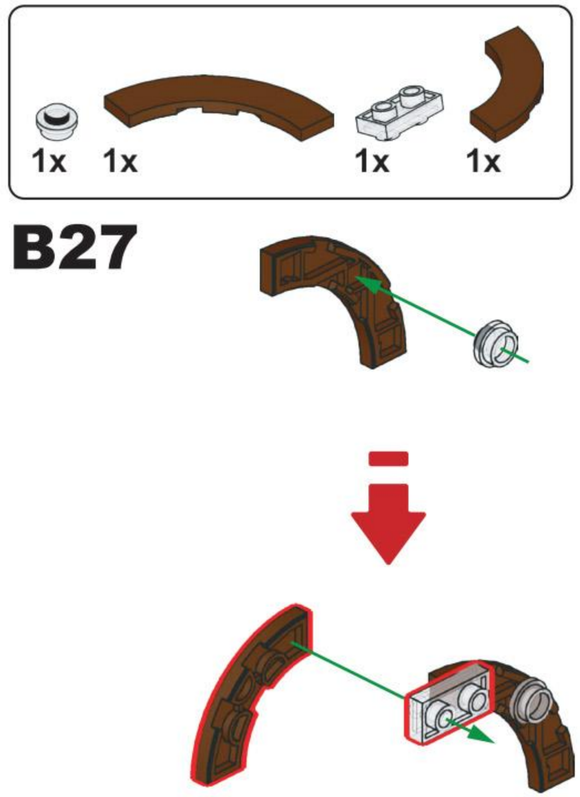

B27

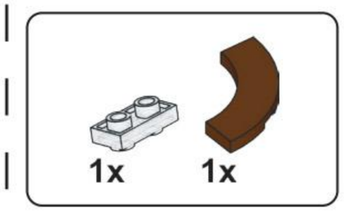

B28

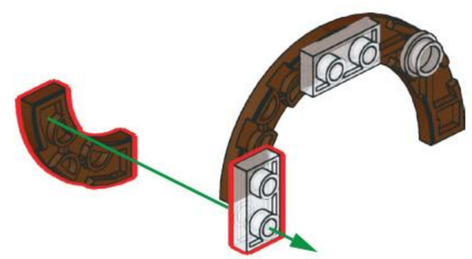

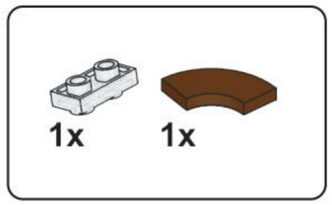

B29

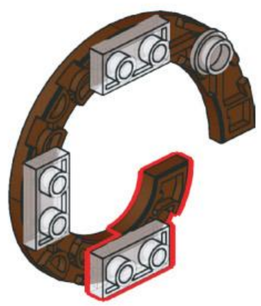

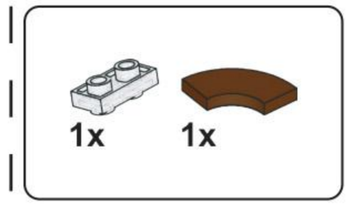

B30

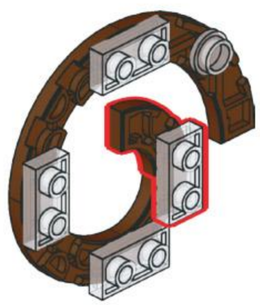

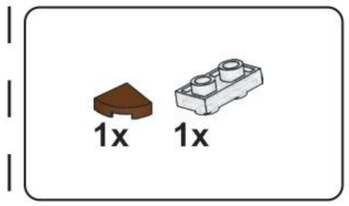

B31

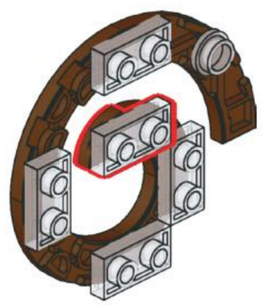

B32

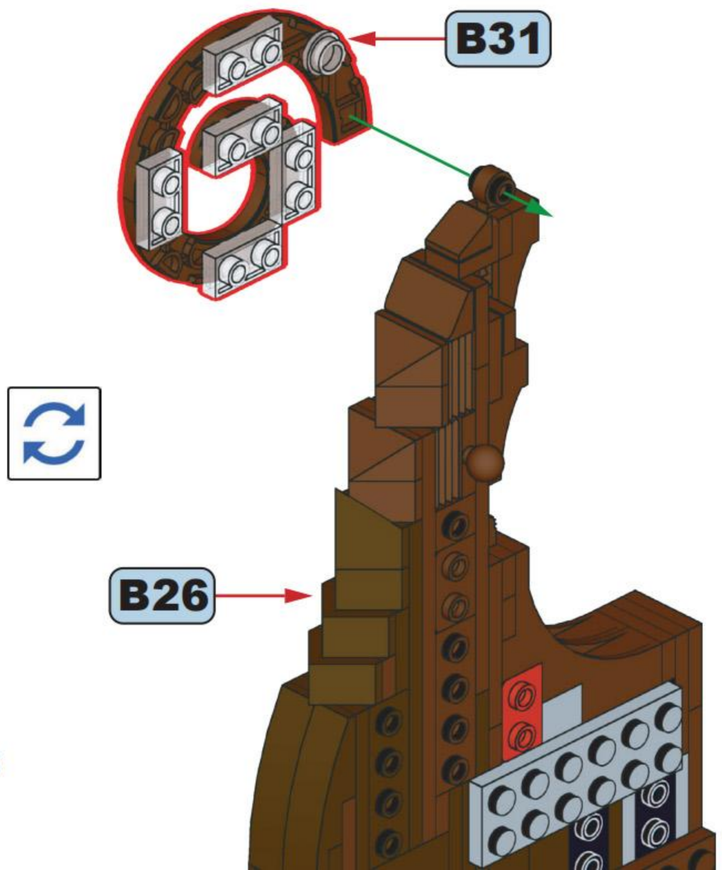

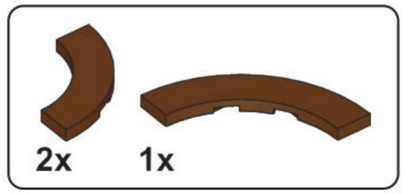

B33

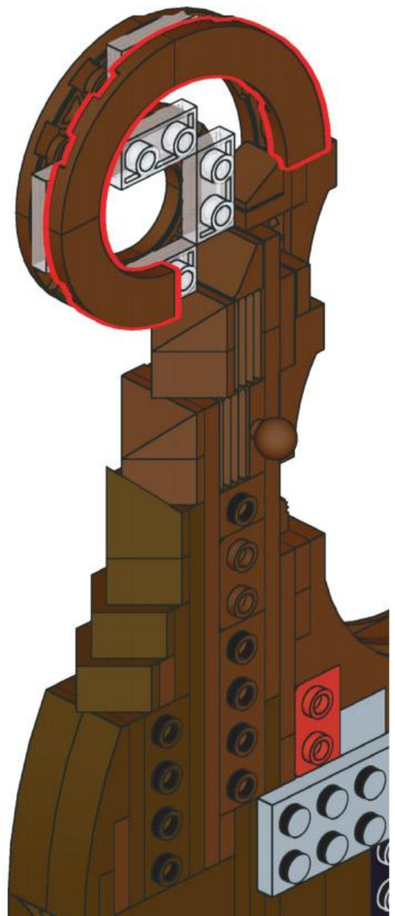

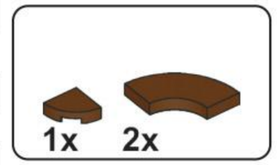

B34

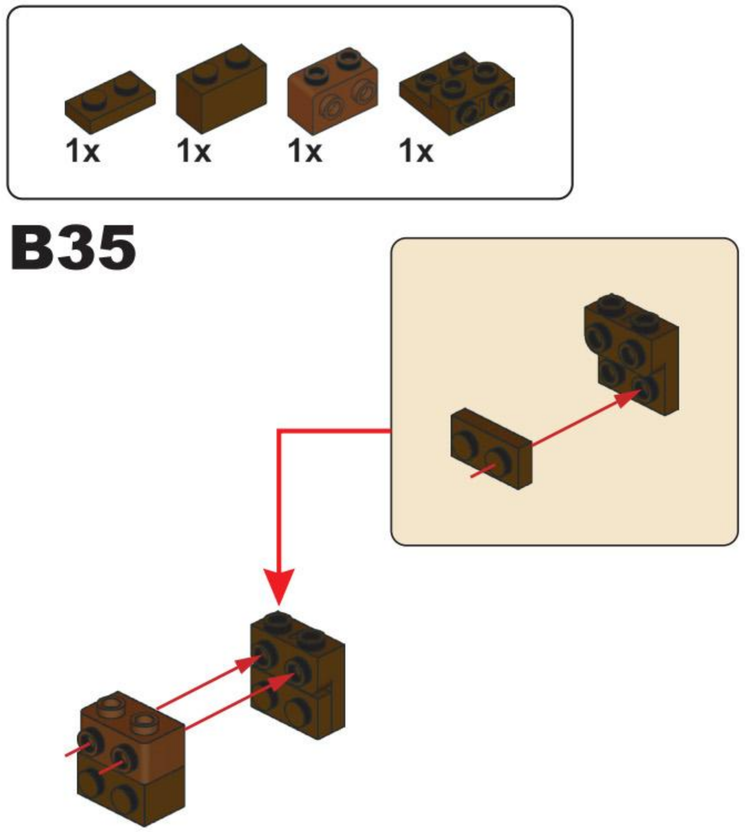
1x
1x
1x
1x
B35

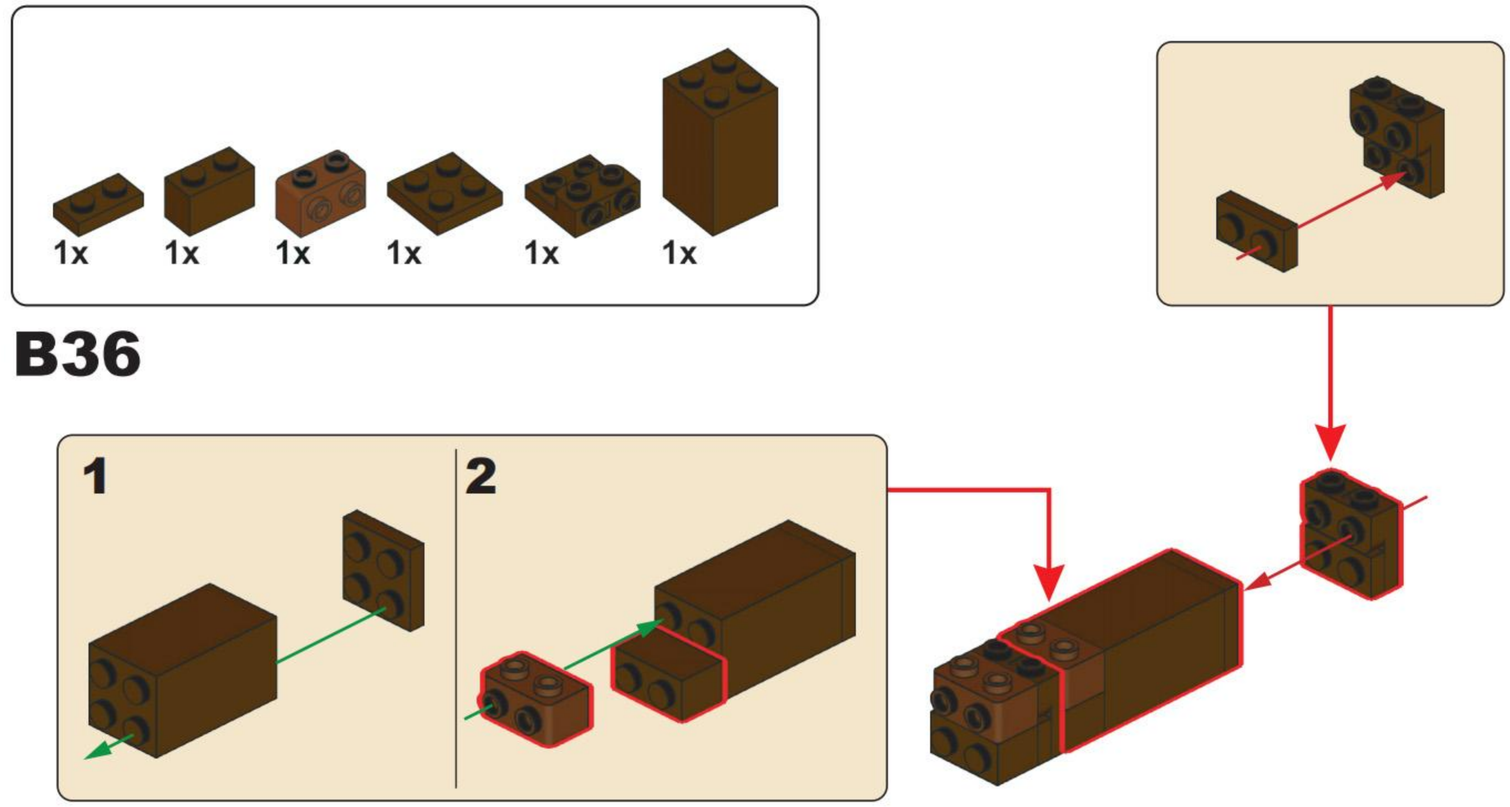
1x
1x
1x
1x
1x
1x
B36
1
2

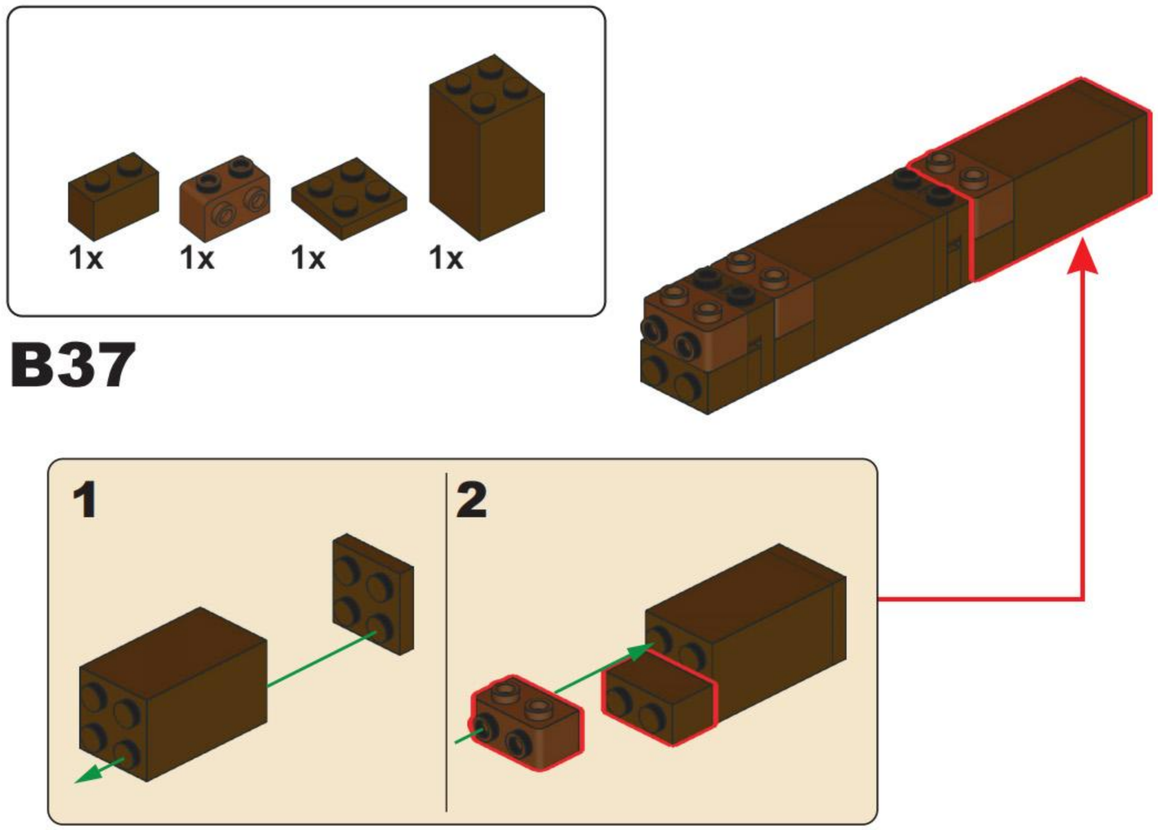
1x
1x
1x
1x
B37
1
2

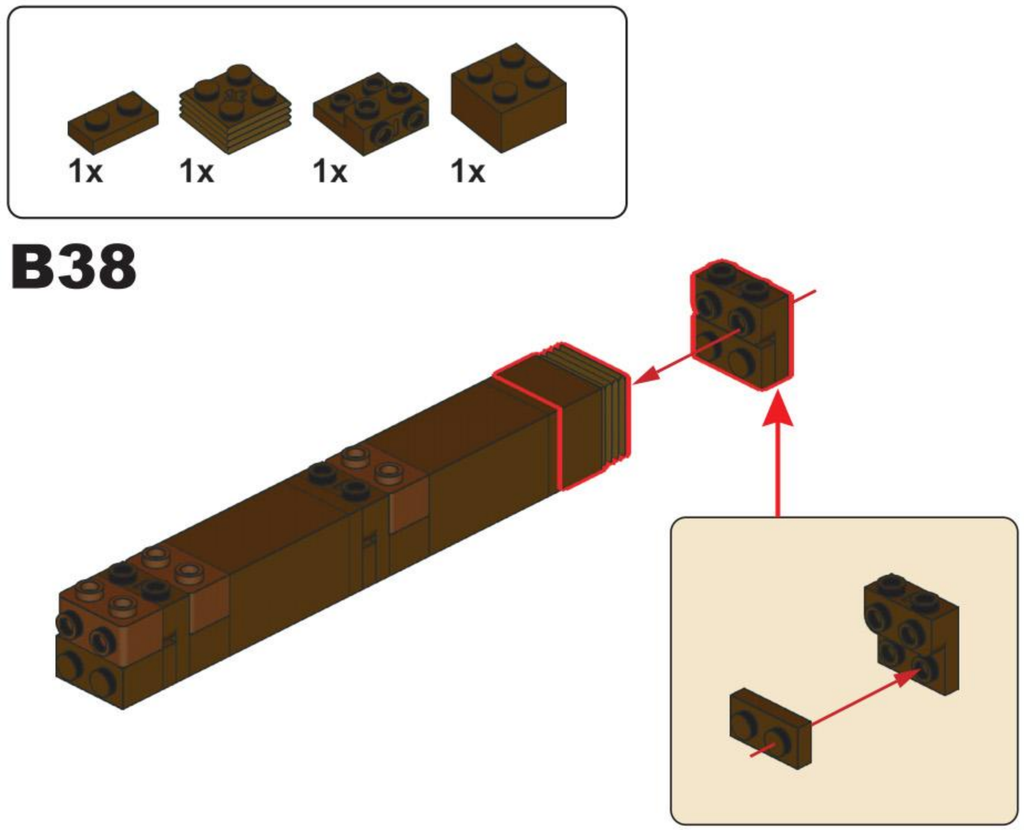
1x
1x
1x
1x
B38

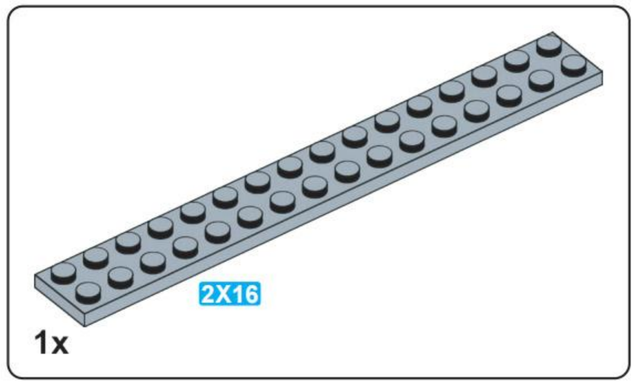

B39

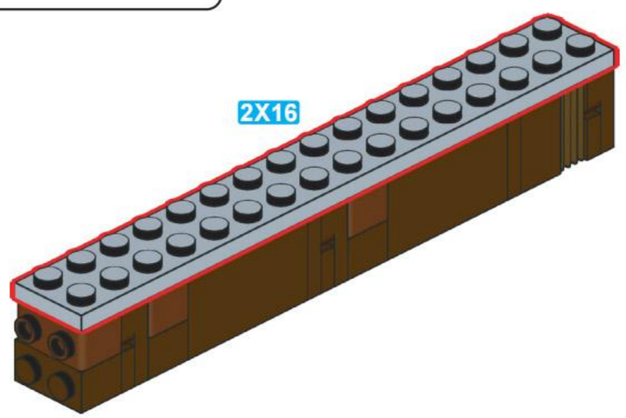

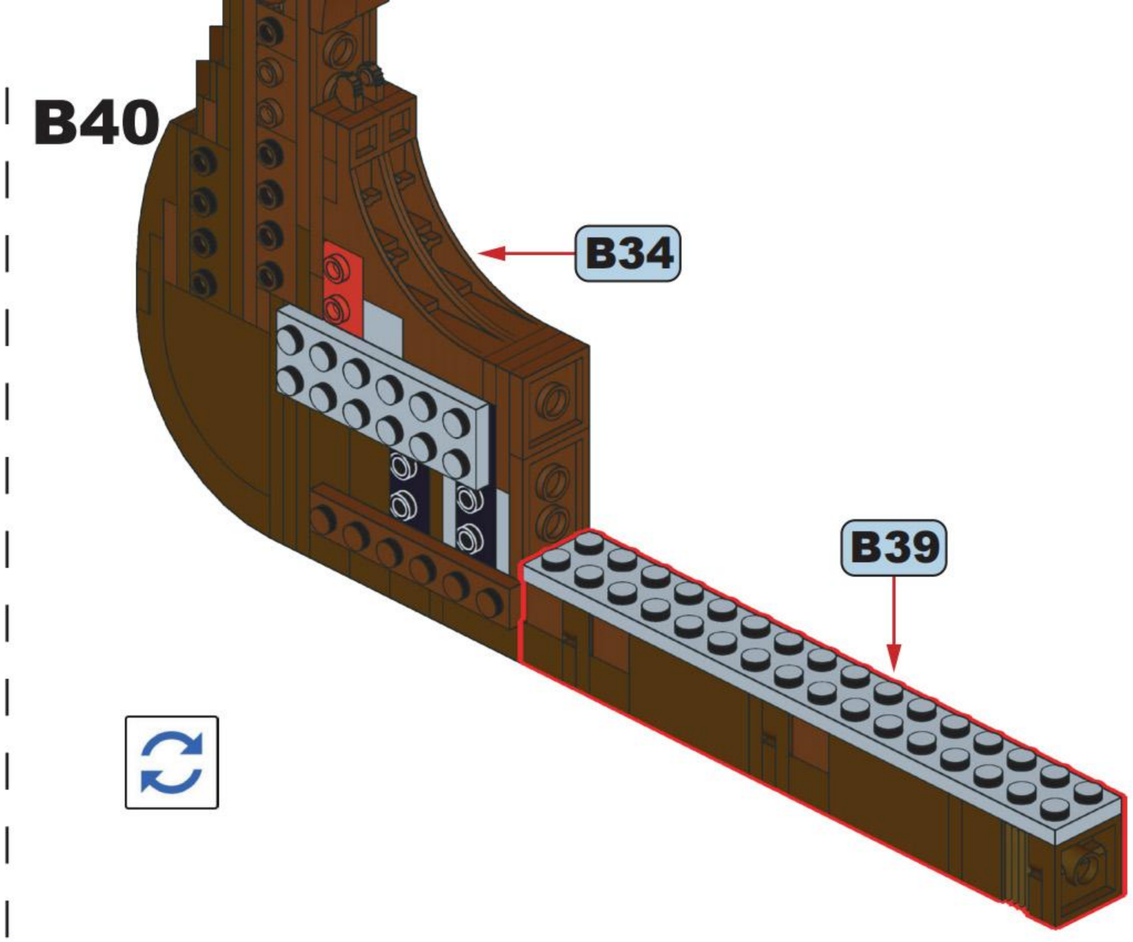

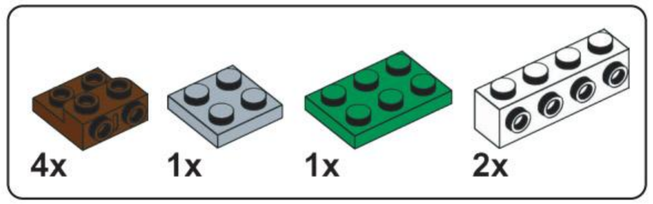

B41

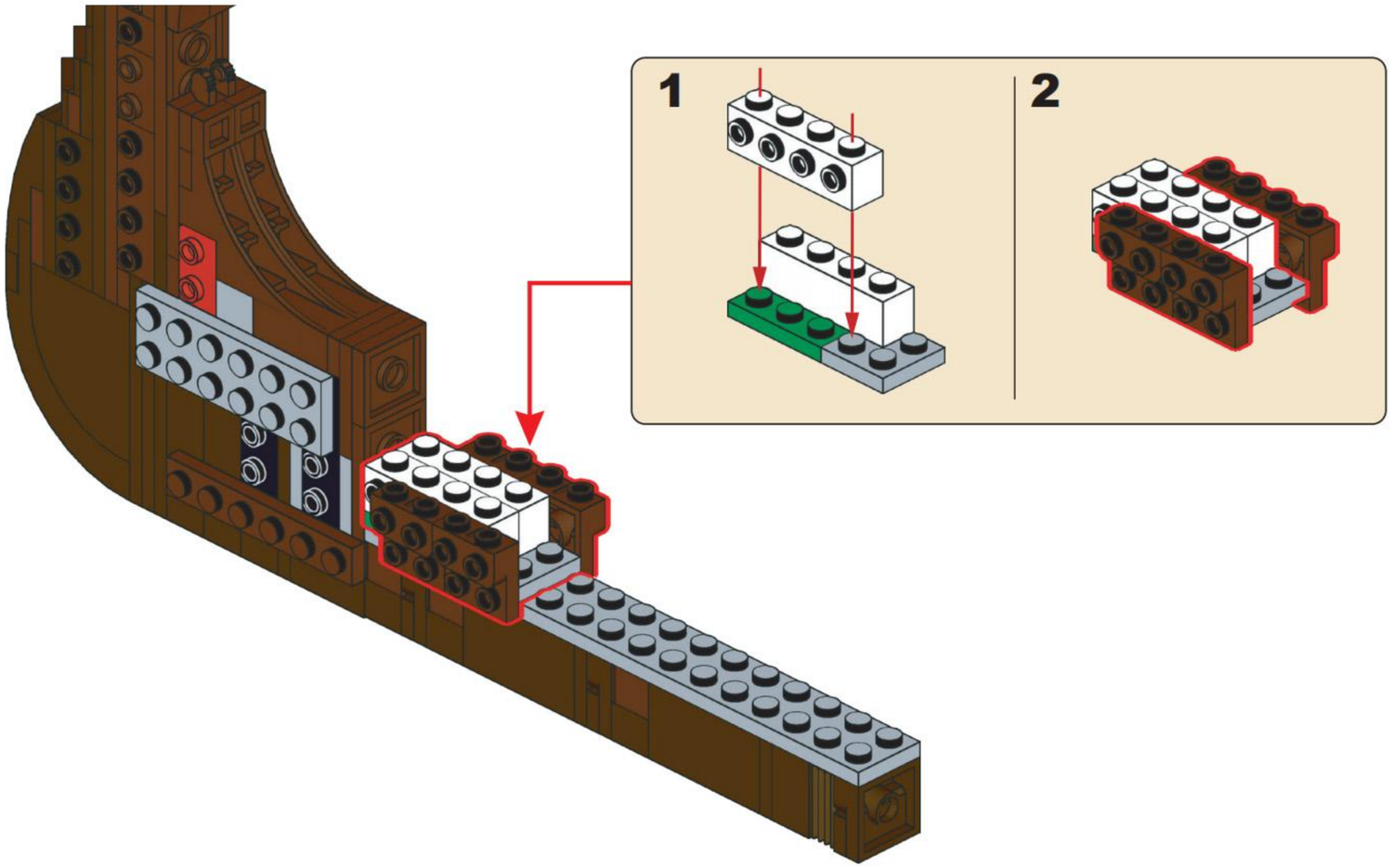

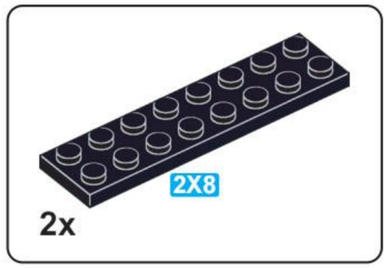

B42

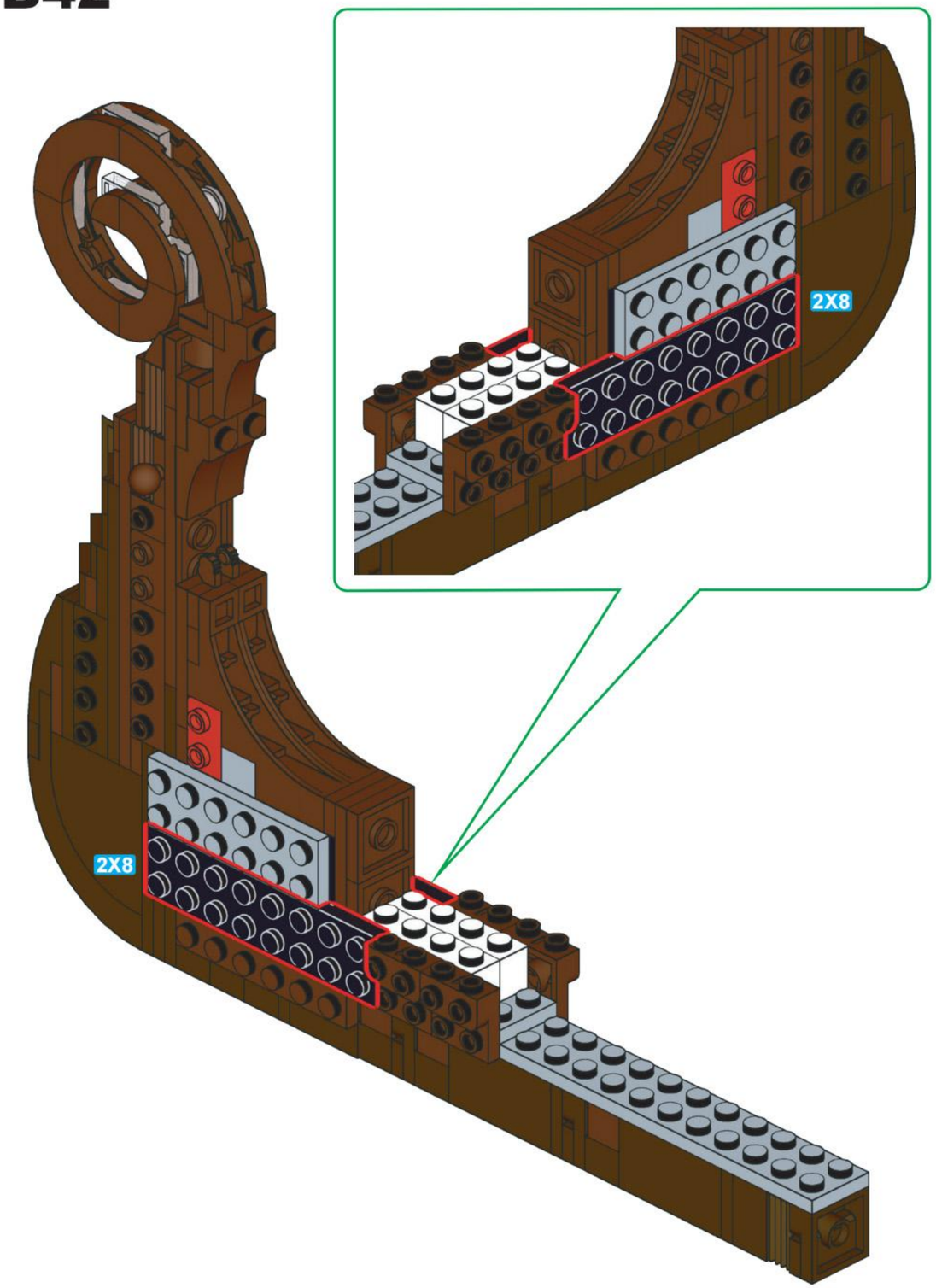

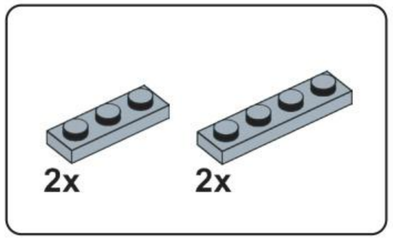

B43

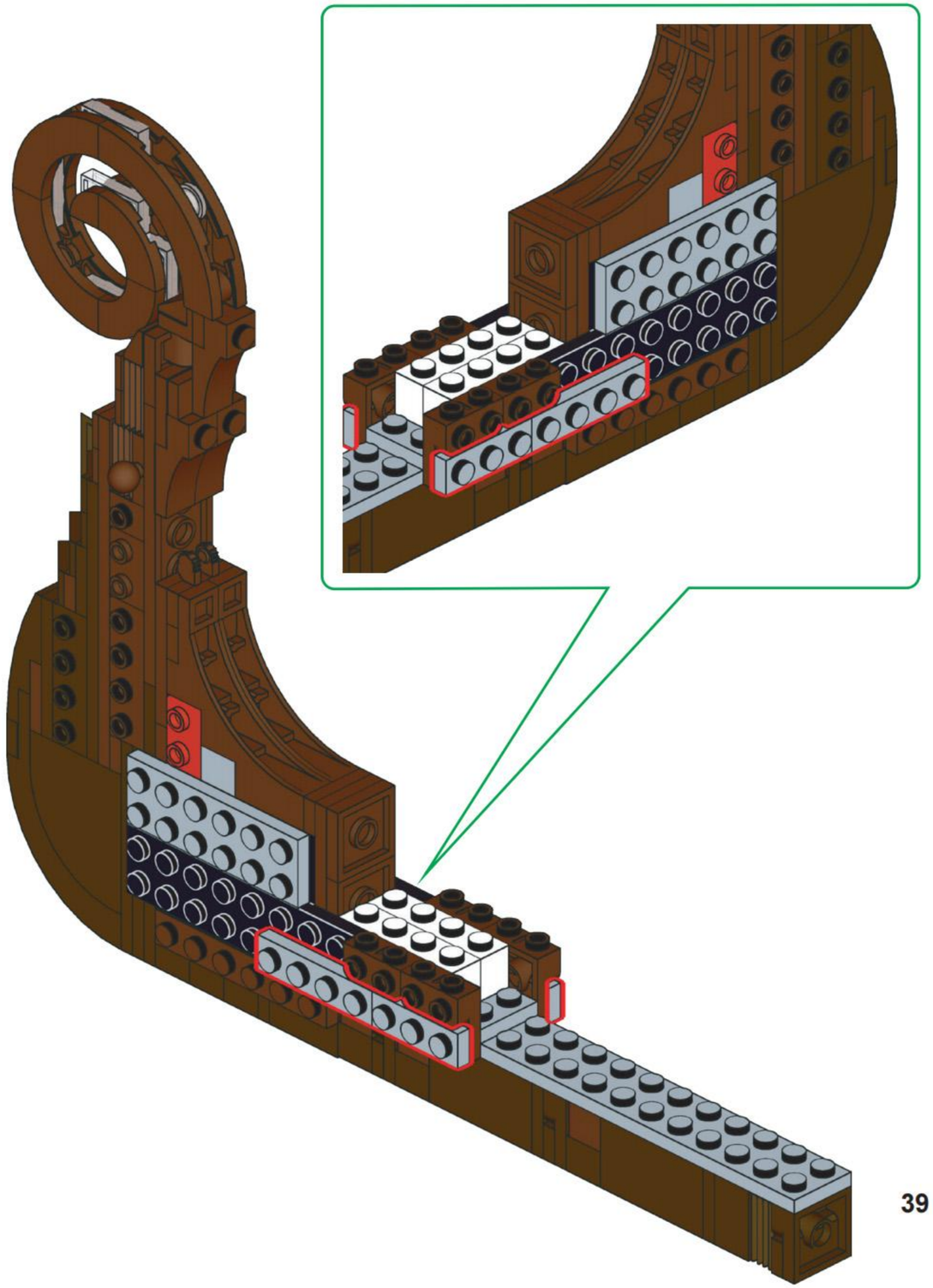

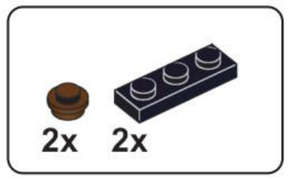

B44

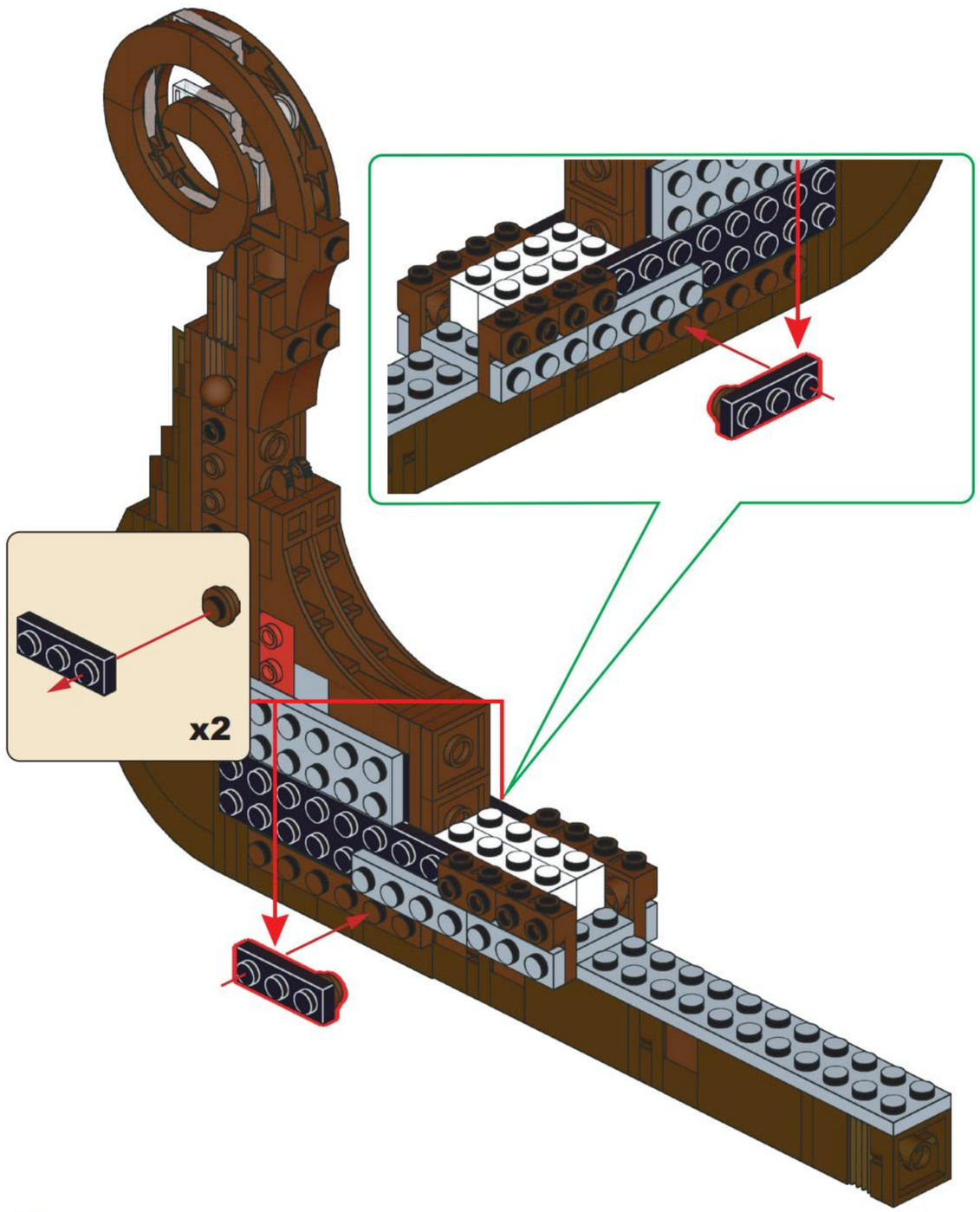

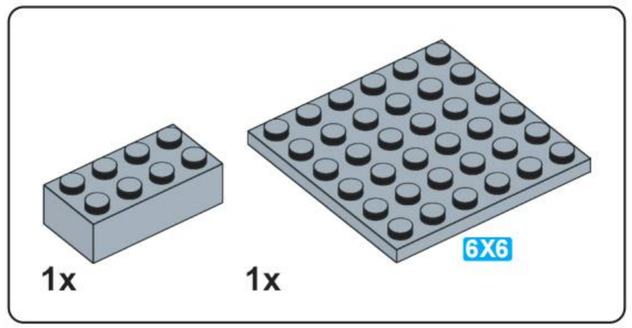

B45

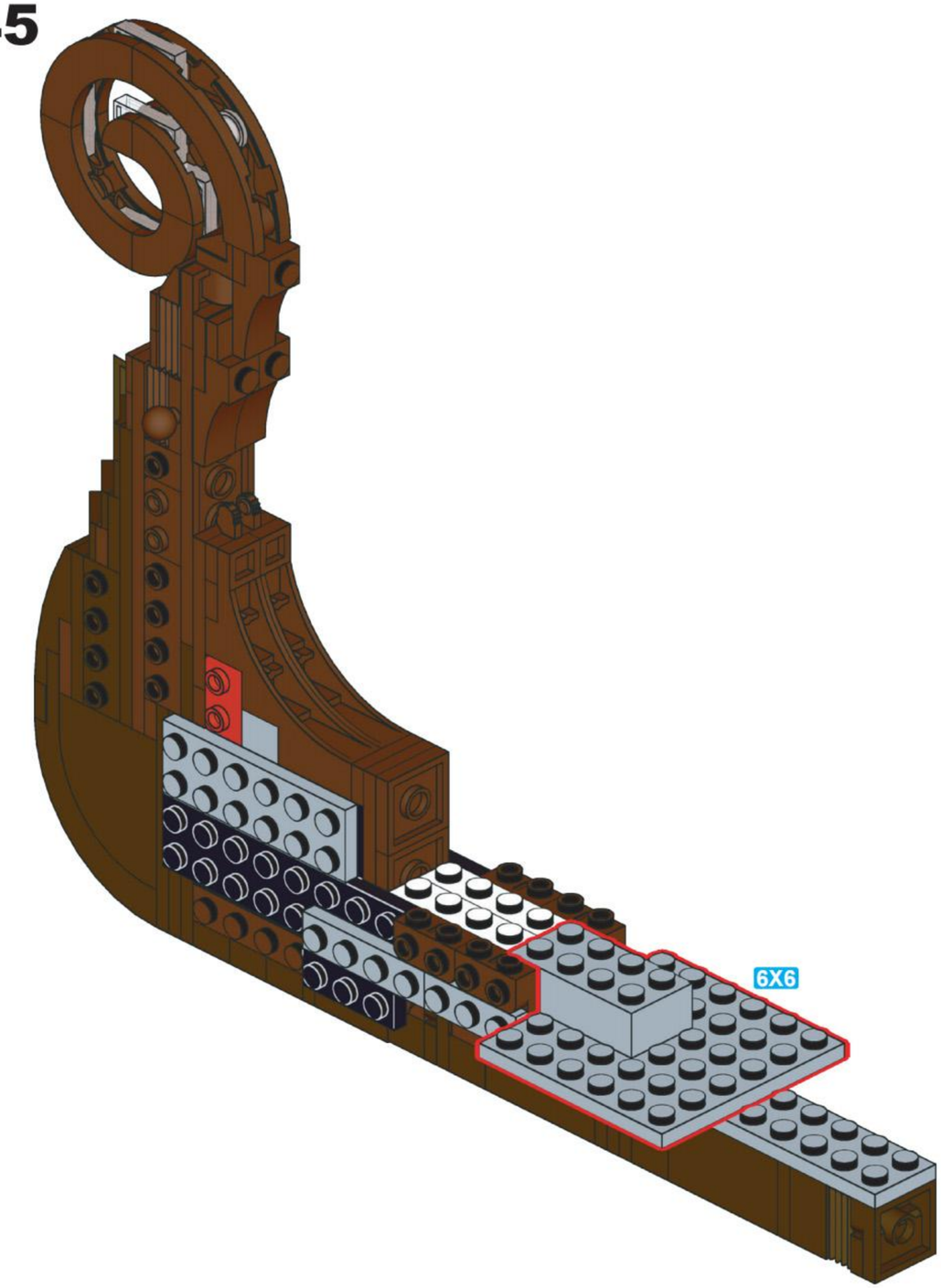

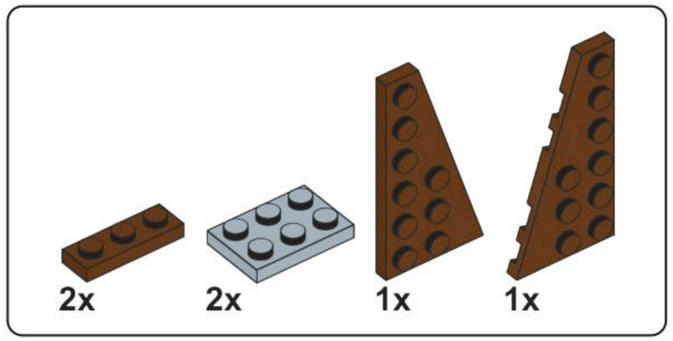

B46

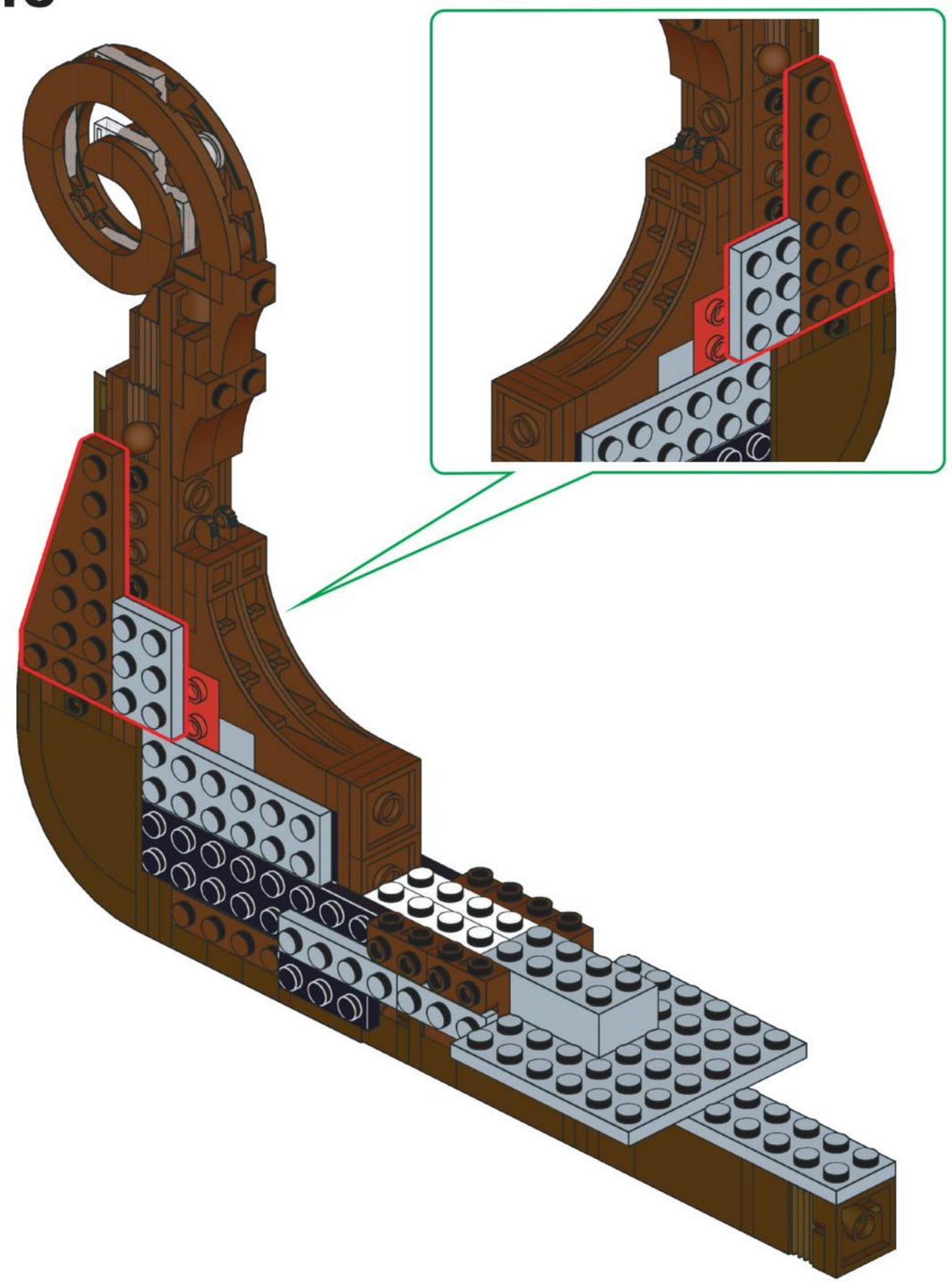

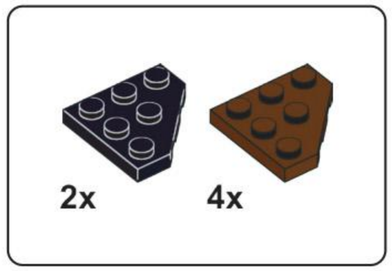

B47

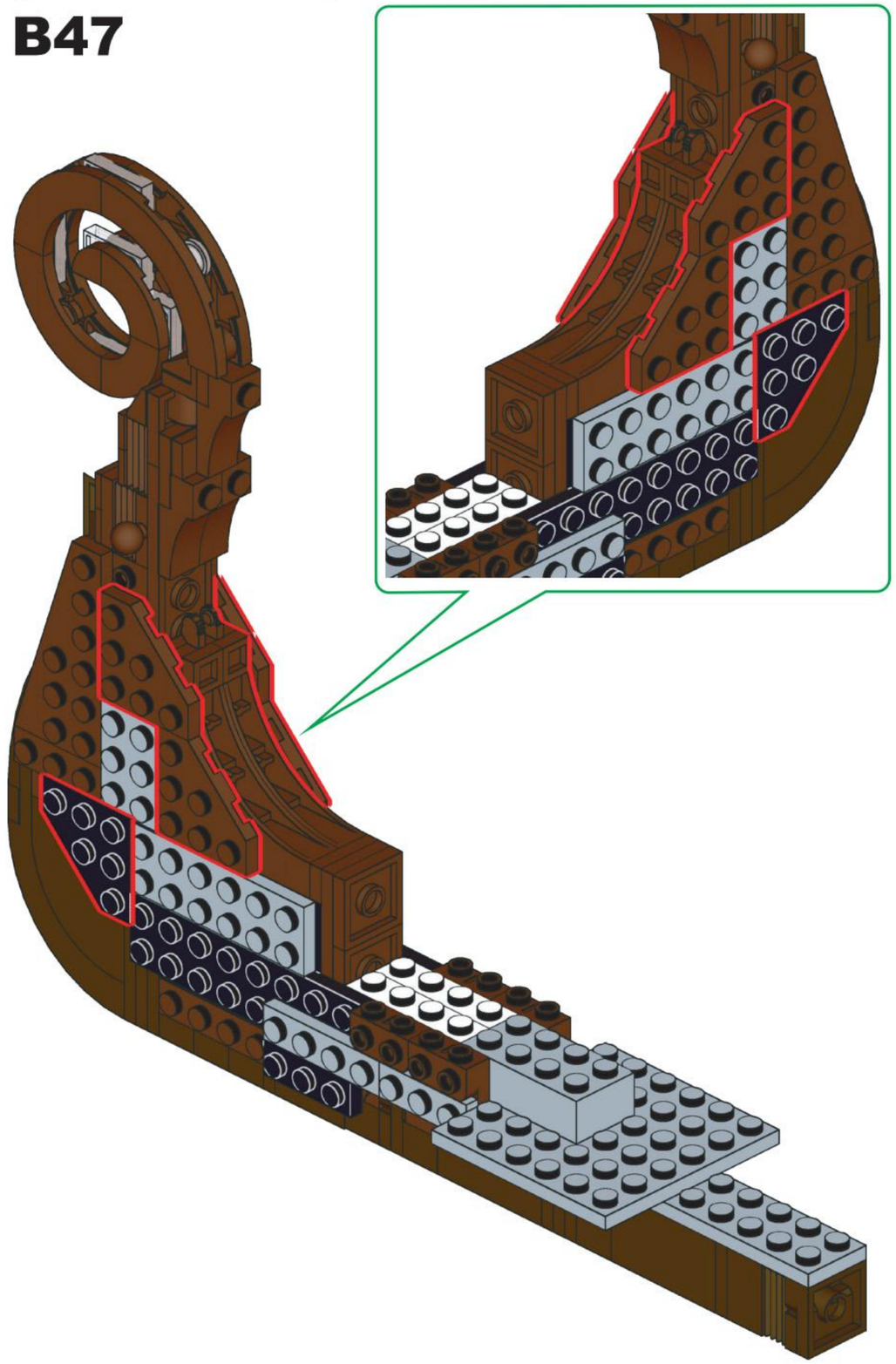

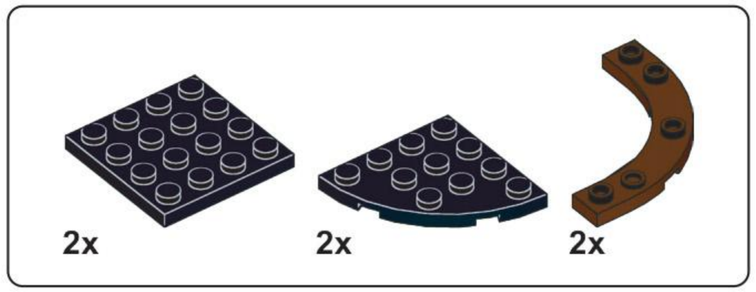

B48

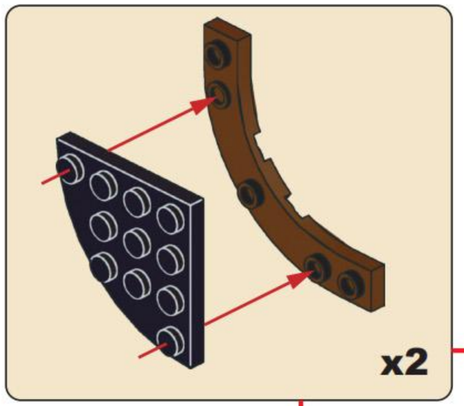

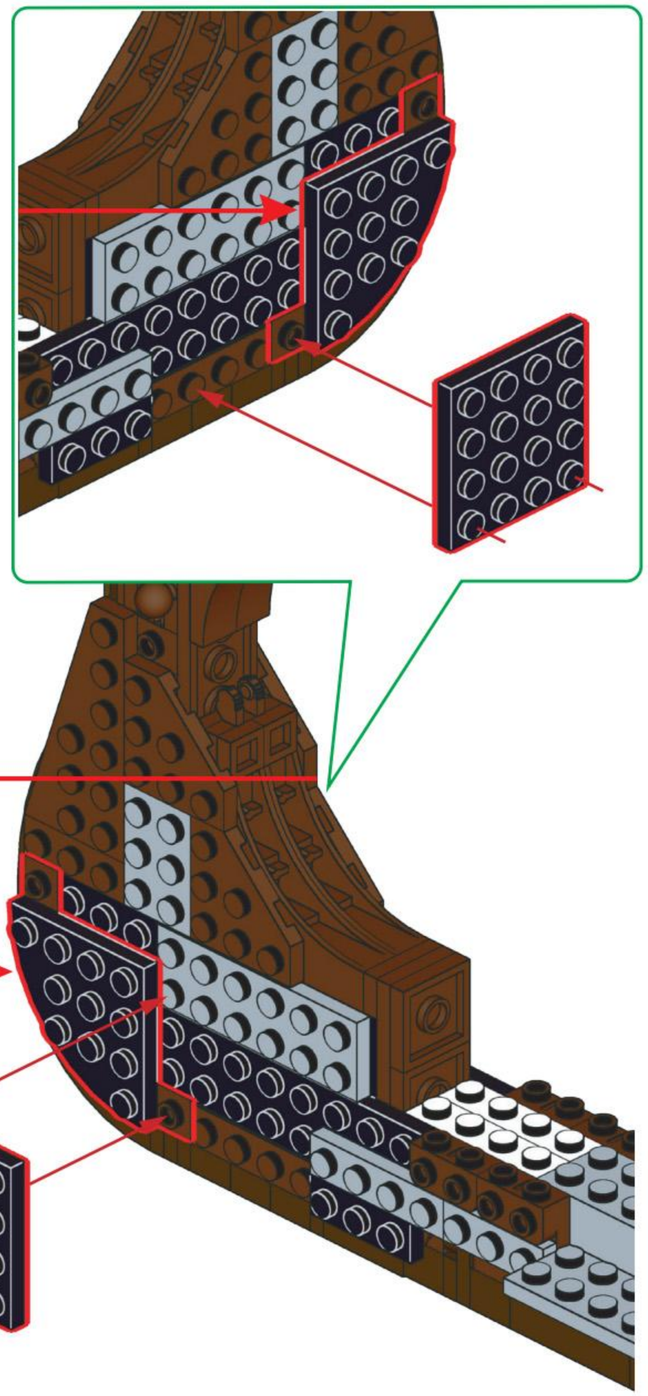

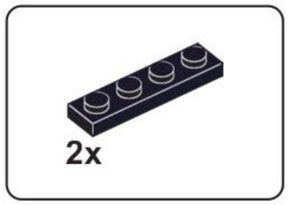

B49

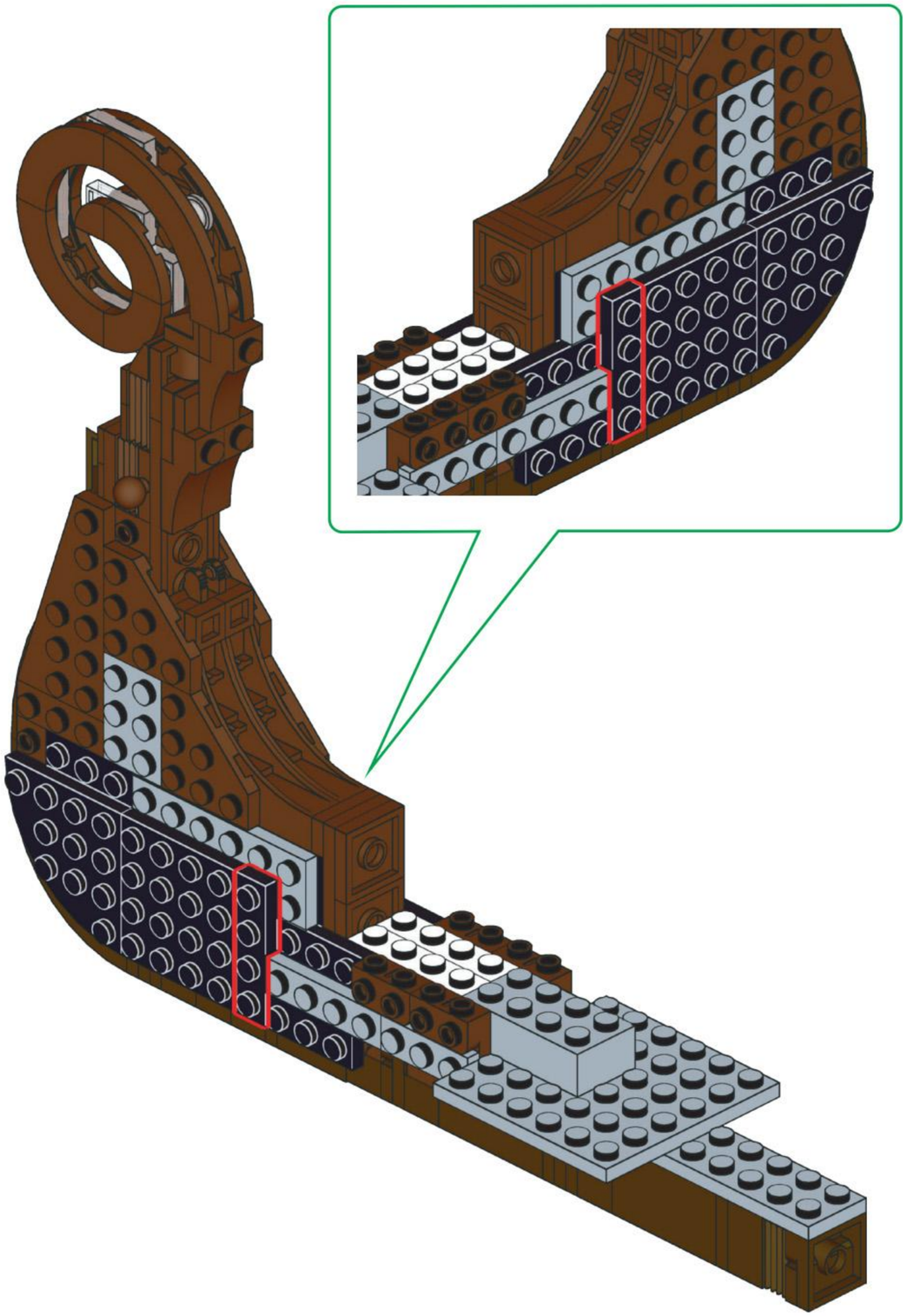

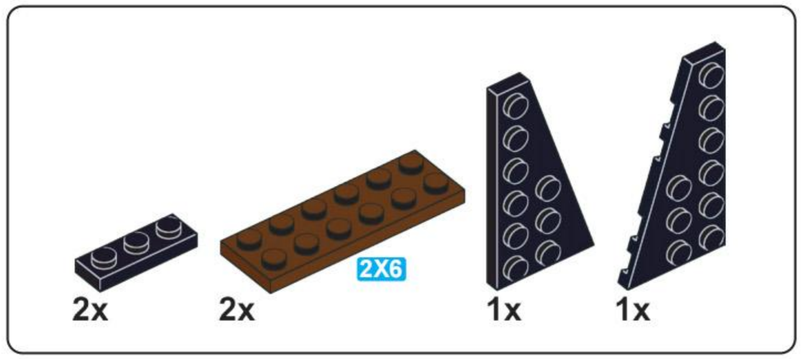

B50

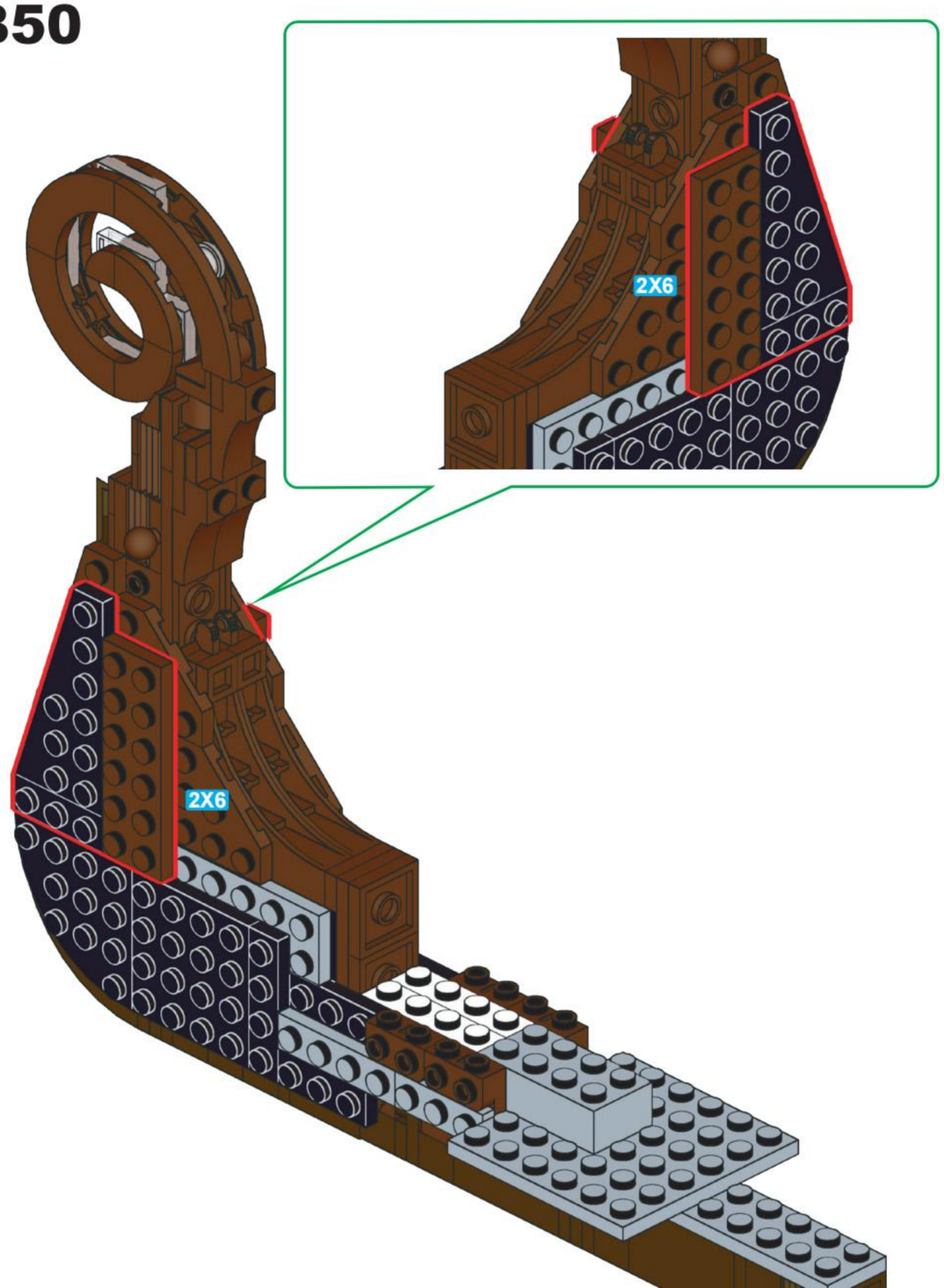

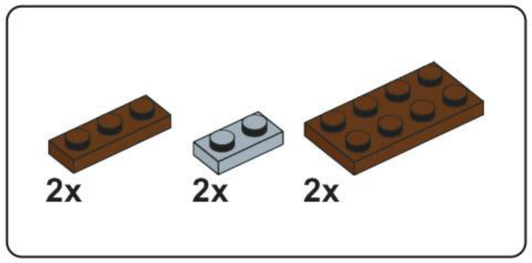

B51

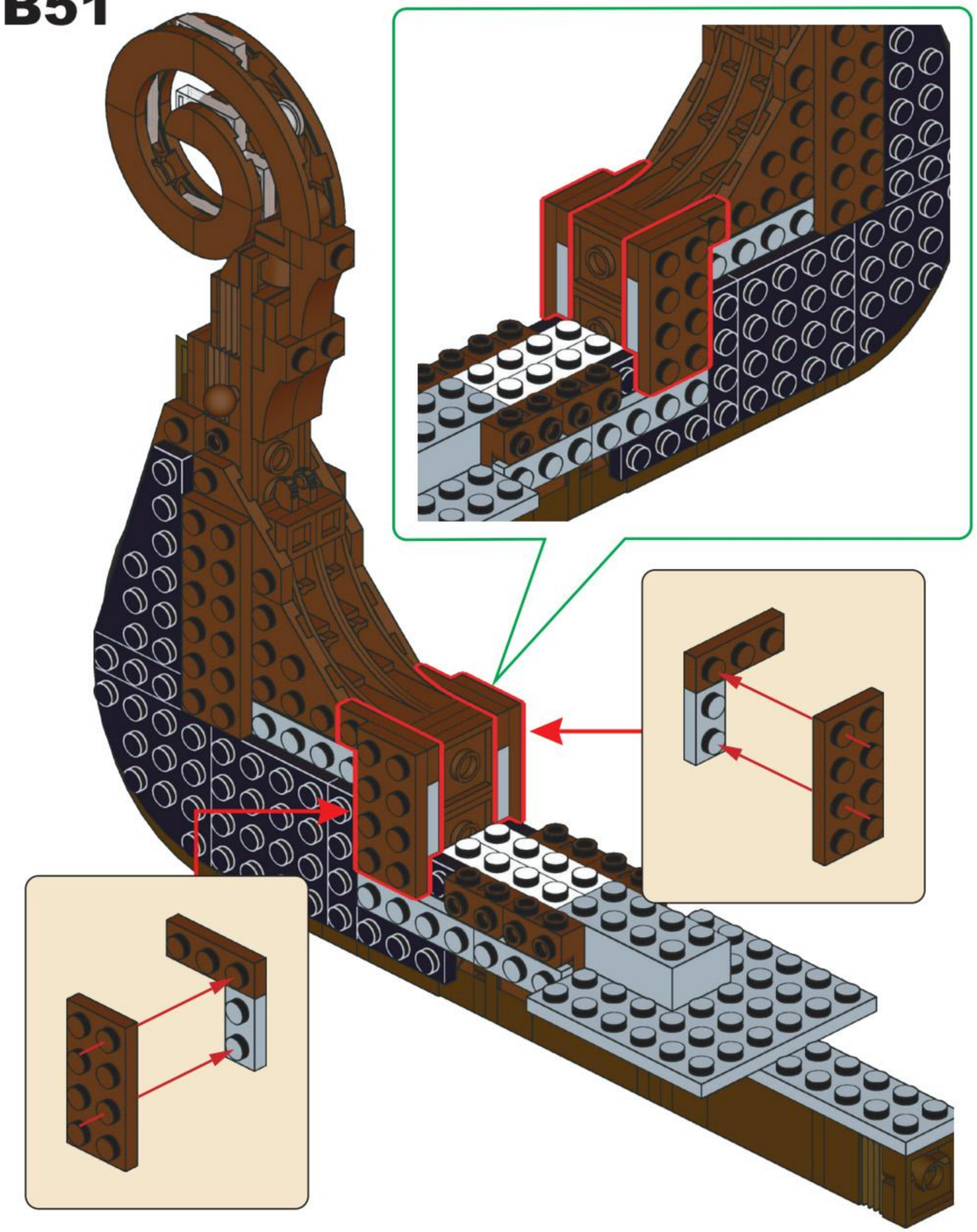

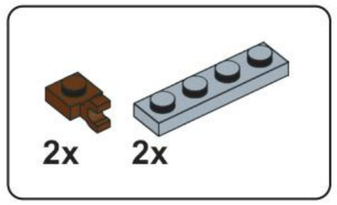

B52

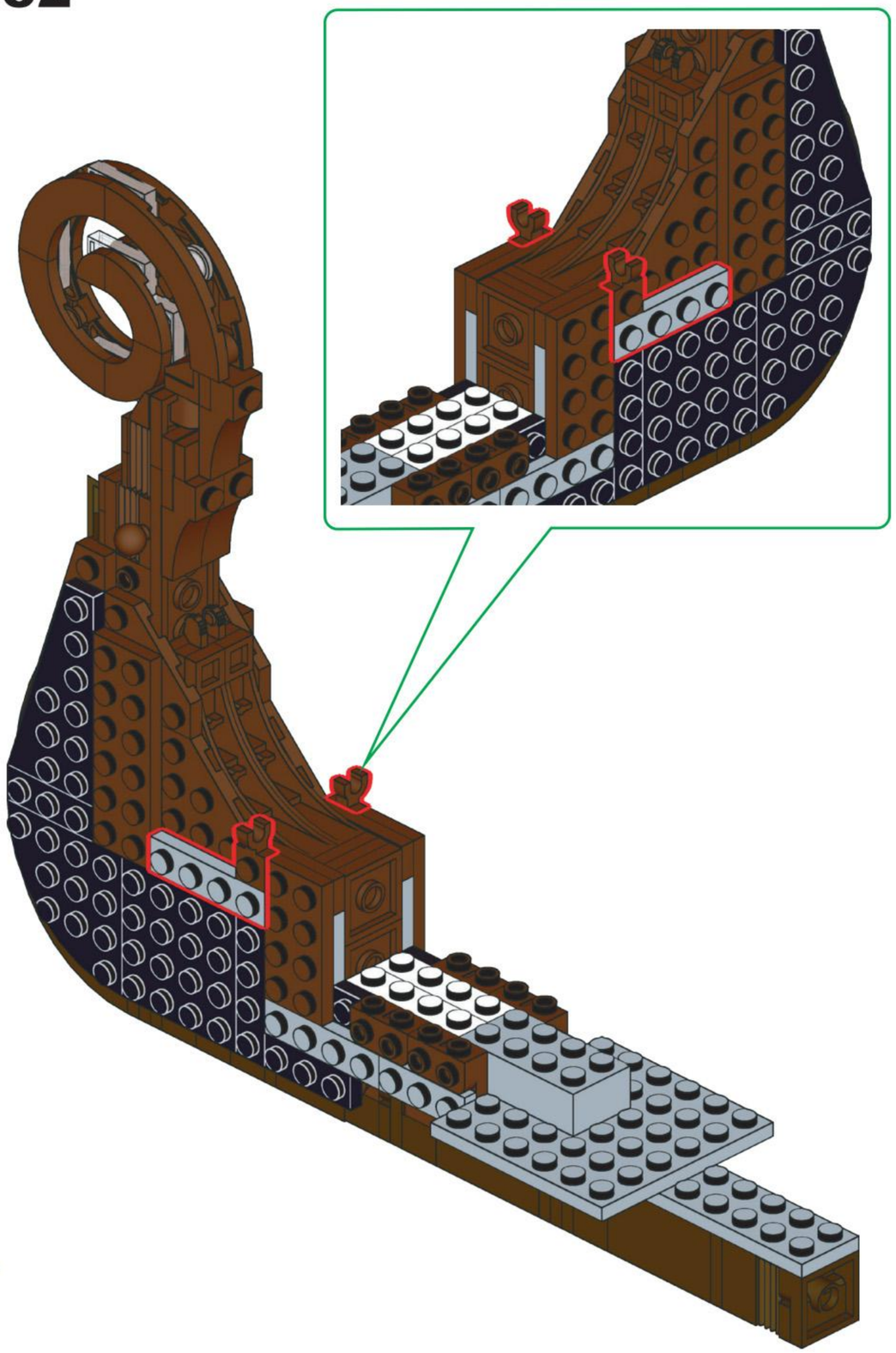

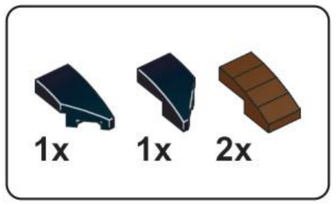

B53

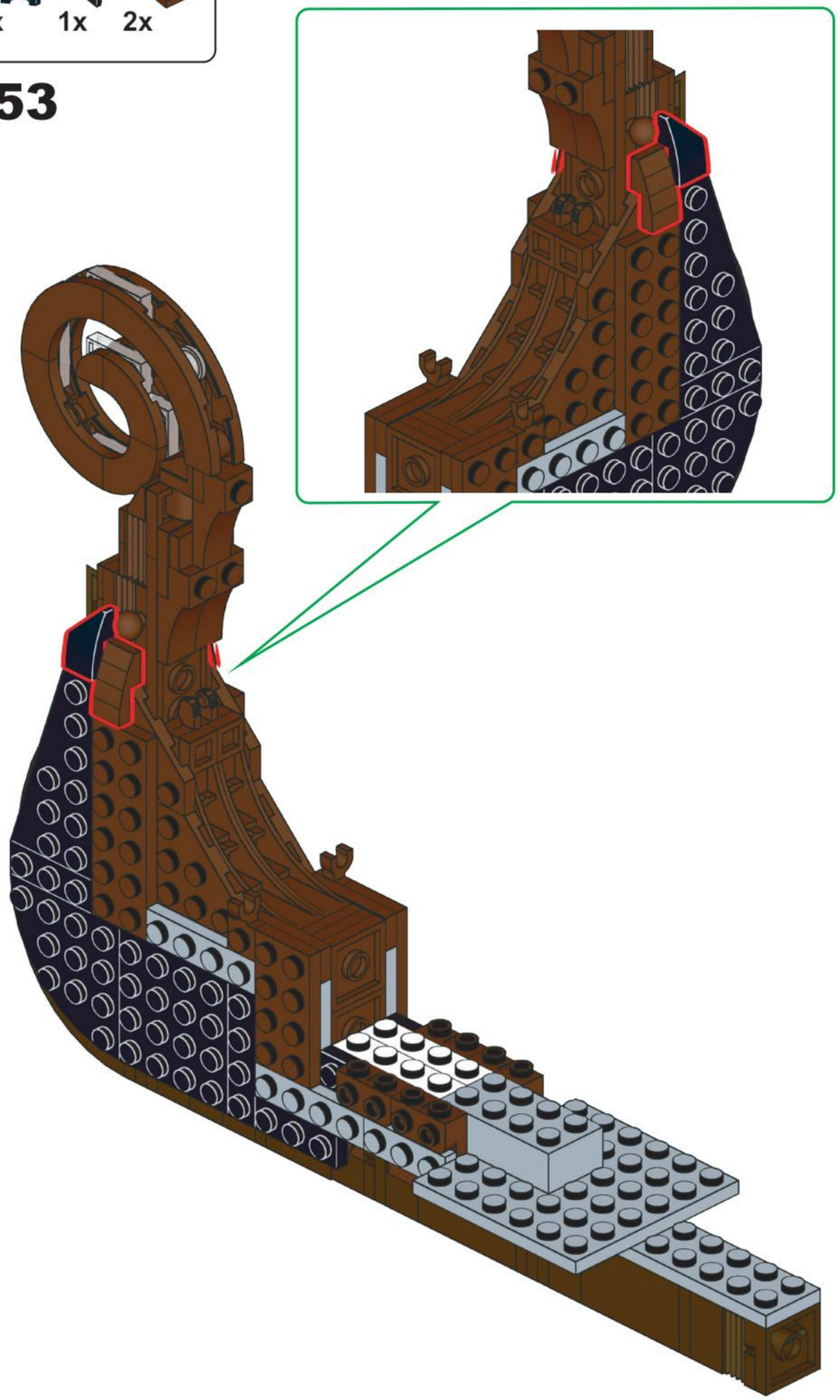

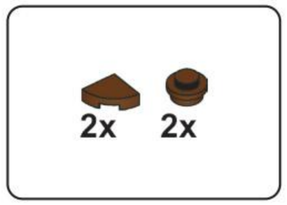

B54

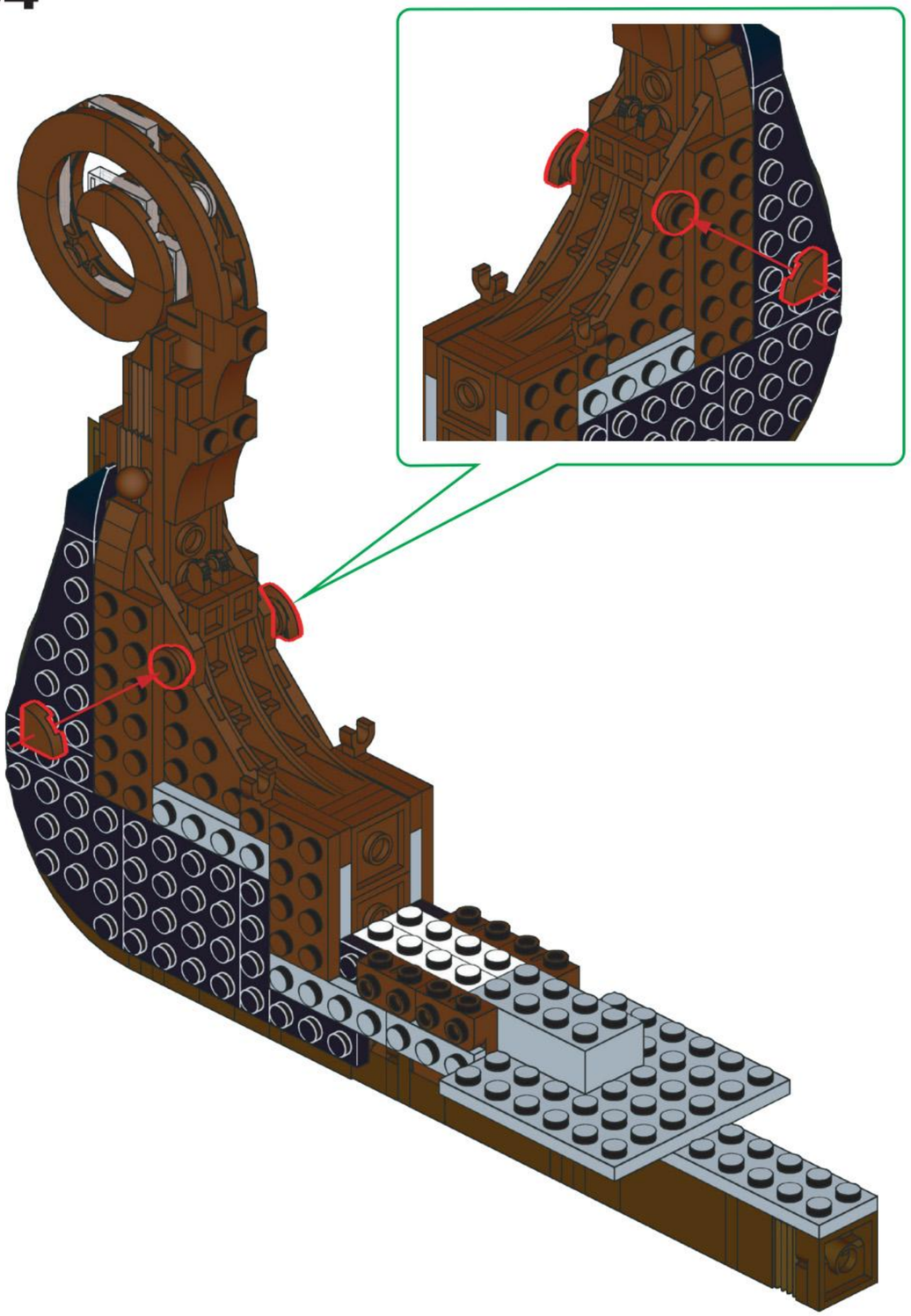

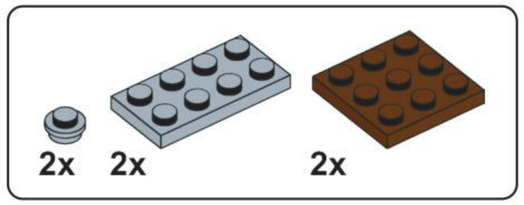

B55

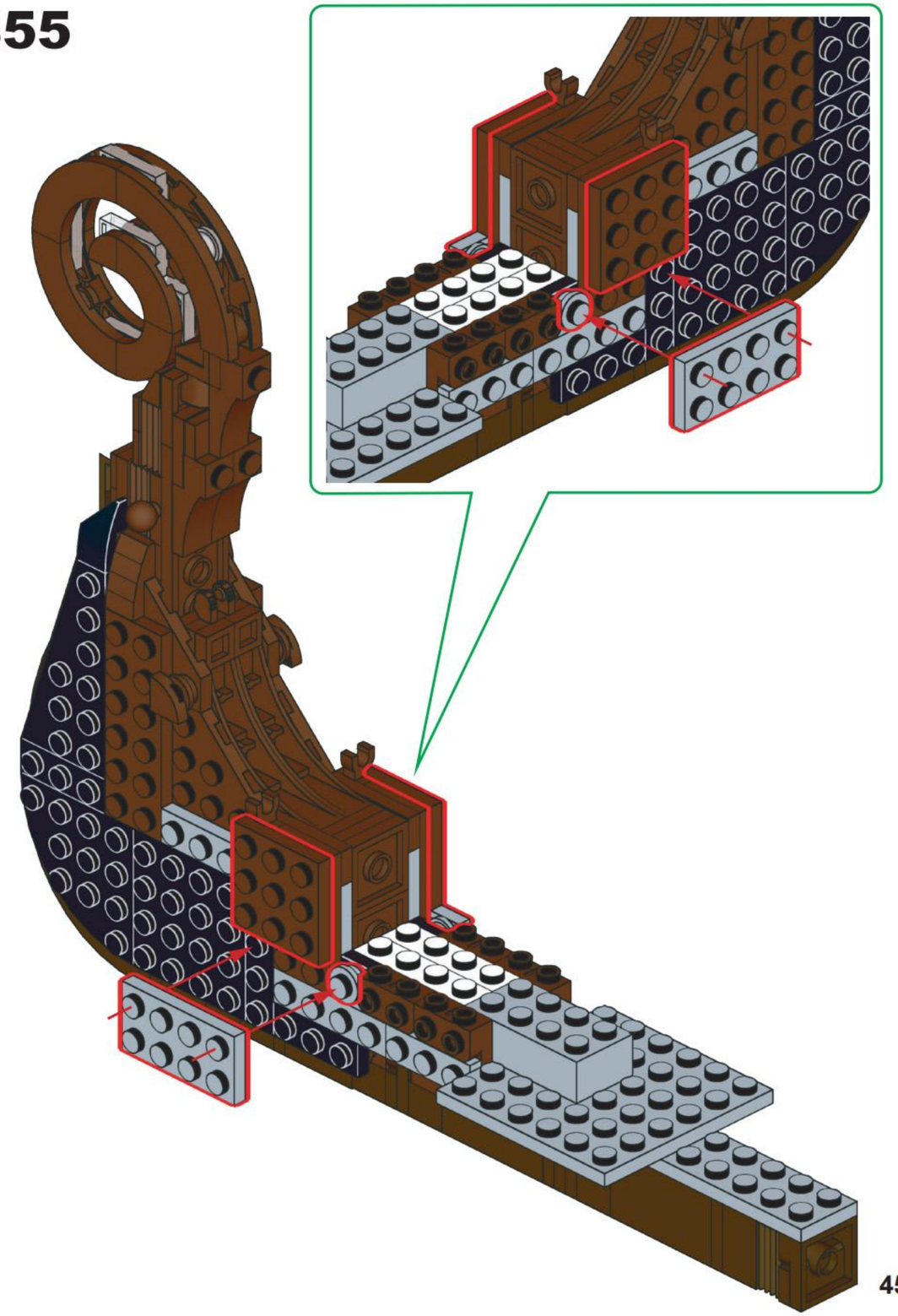

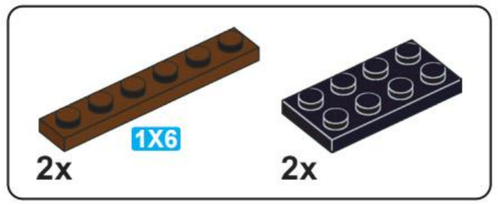

B56

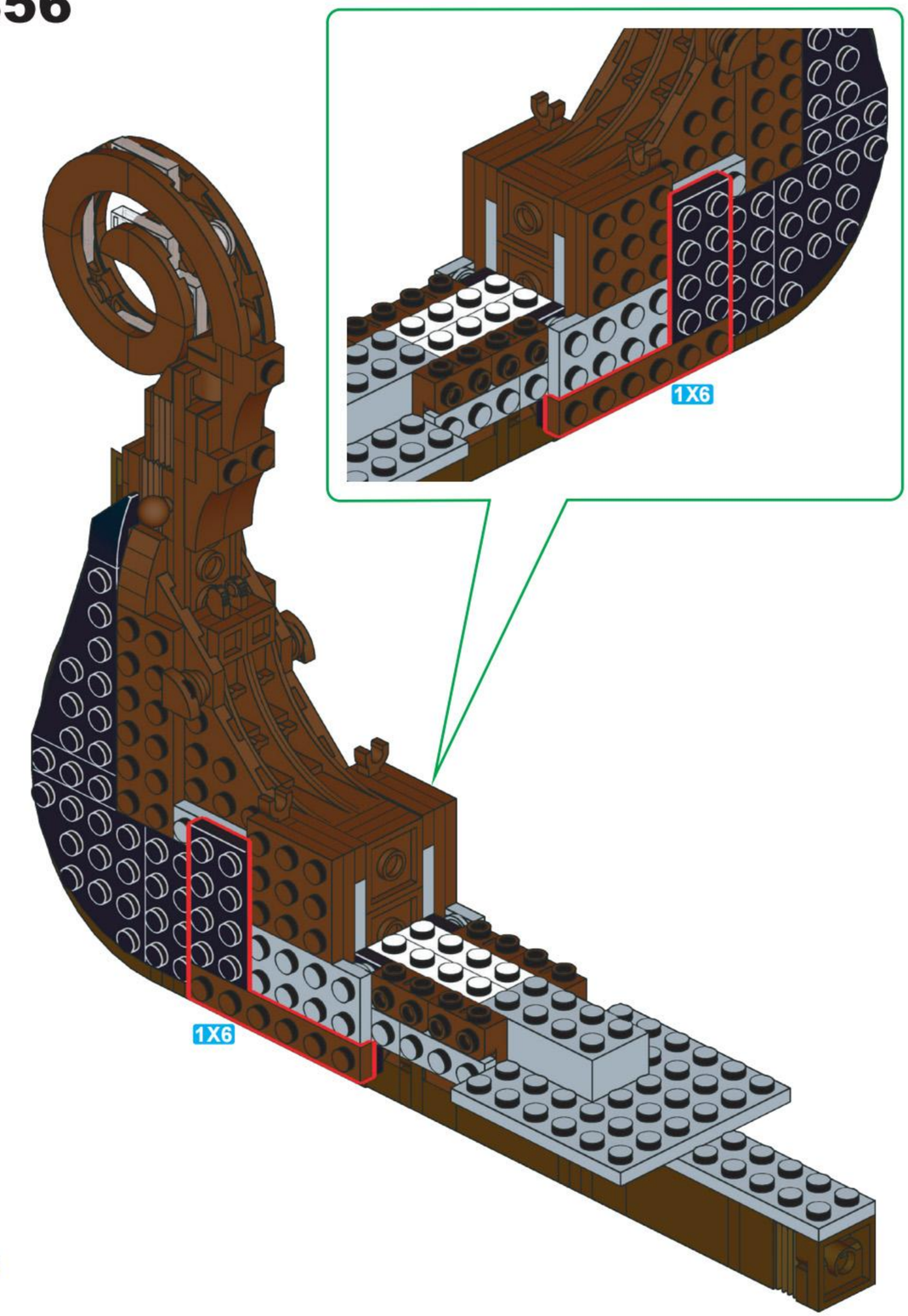

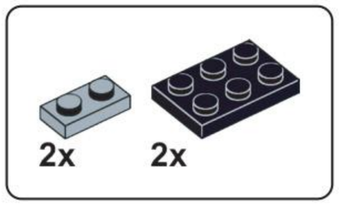

B57

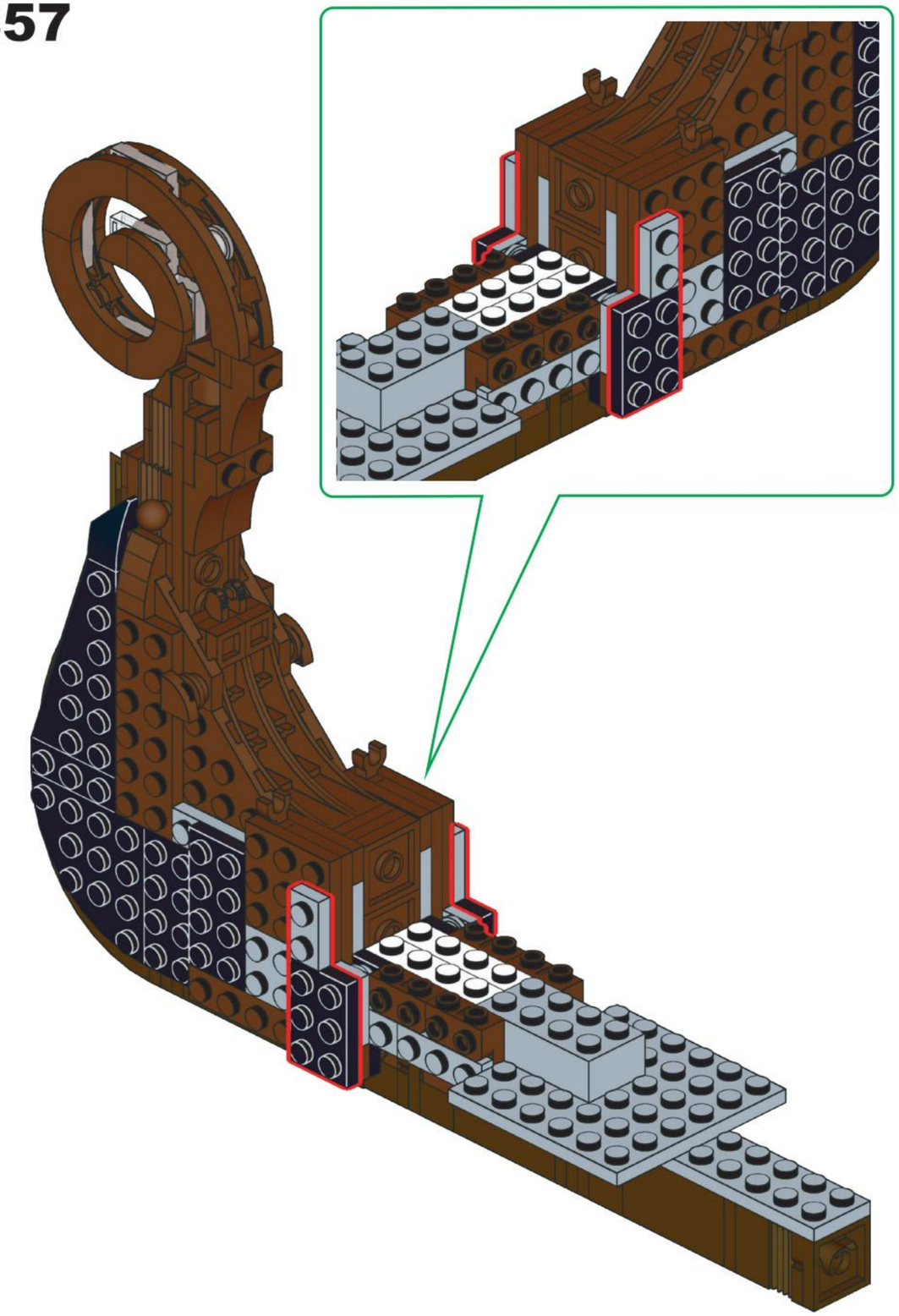

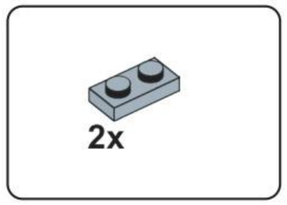

B58

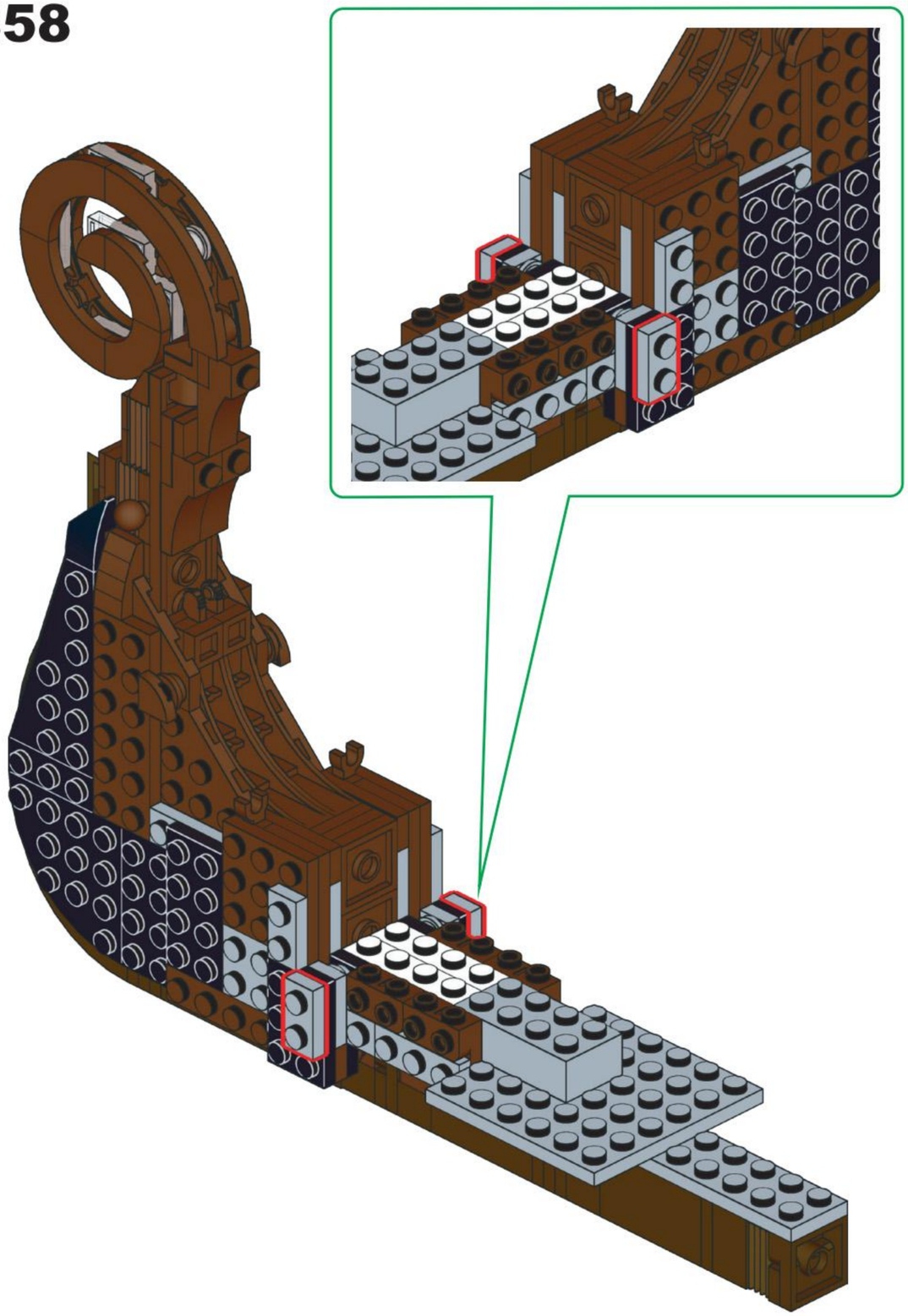

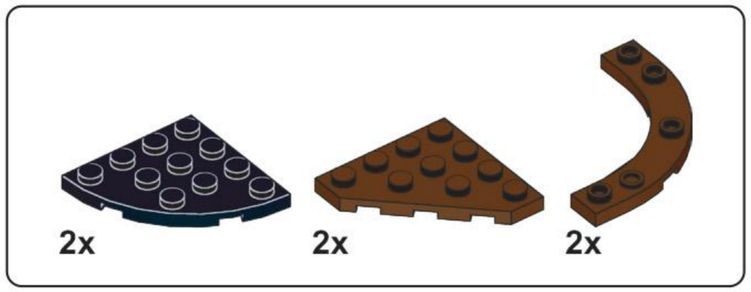

B59

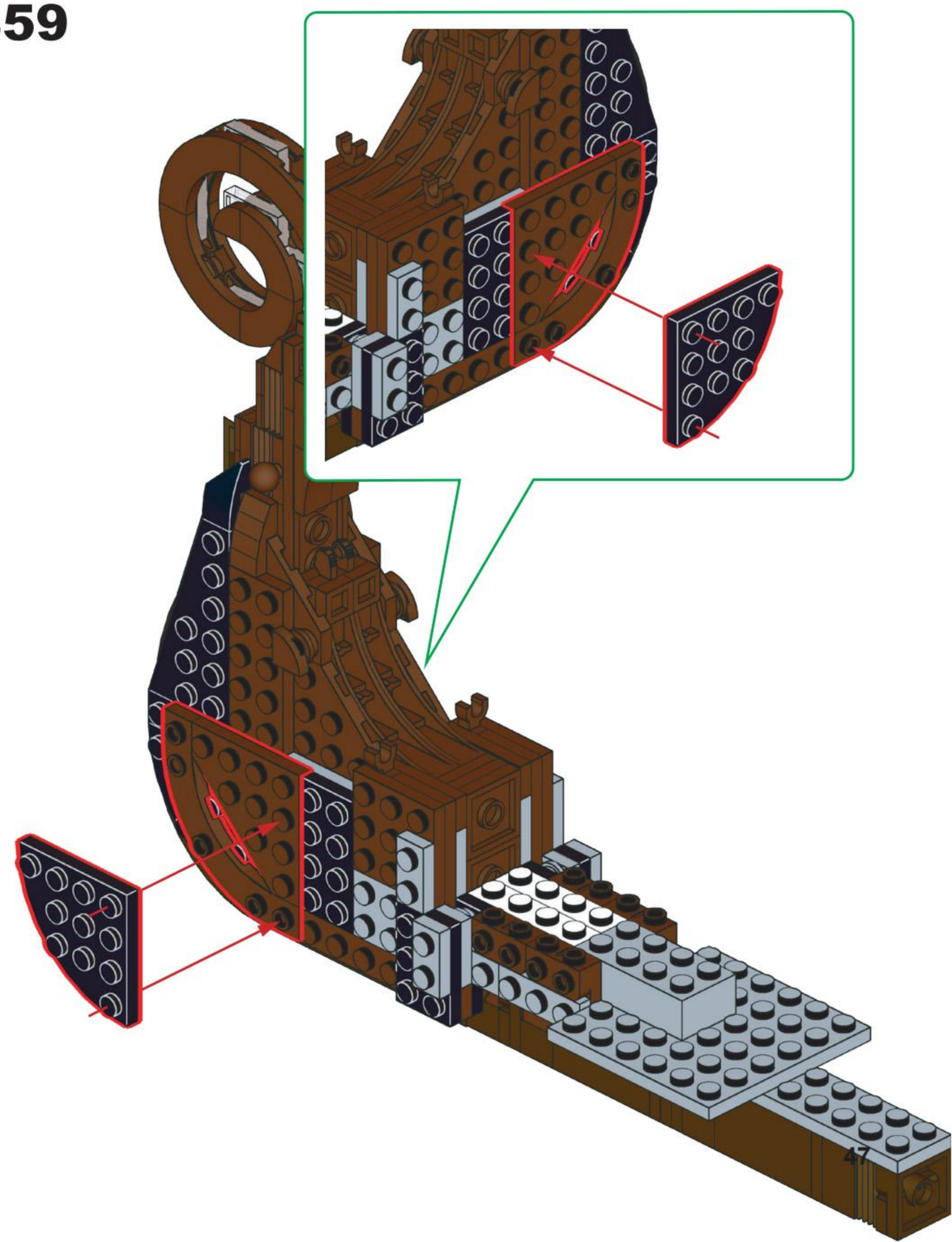

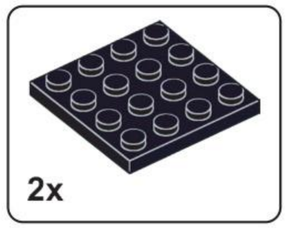

B60

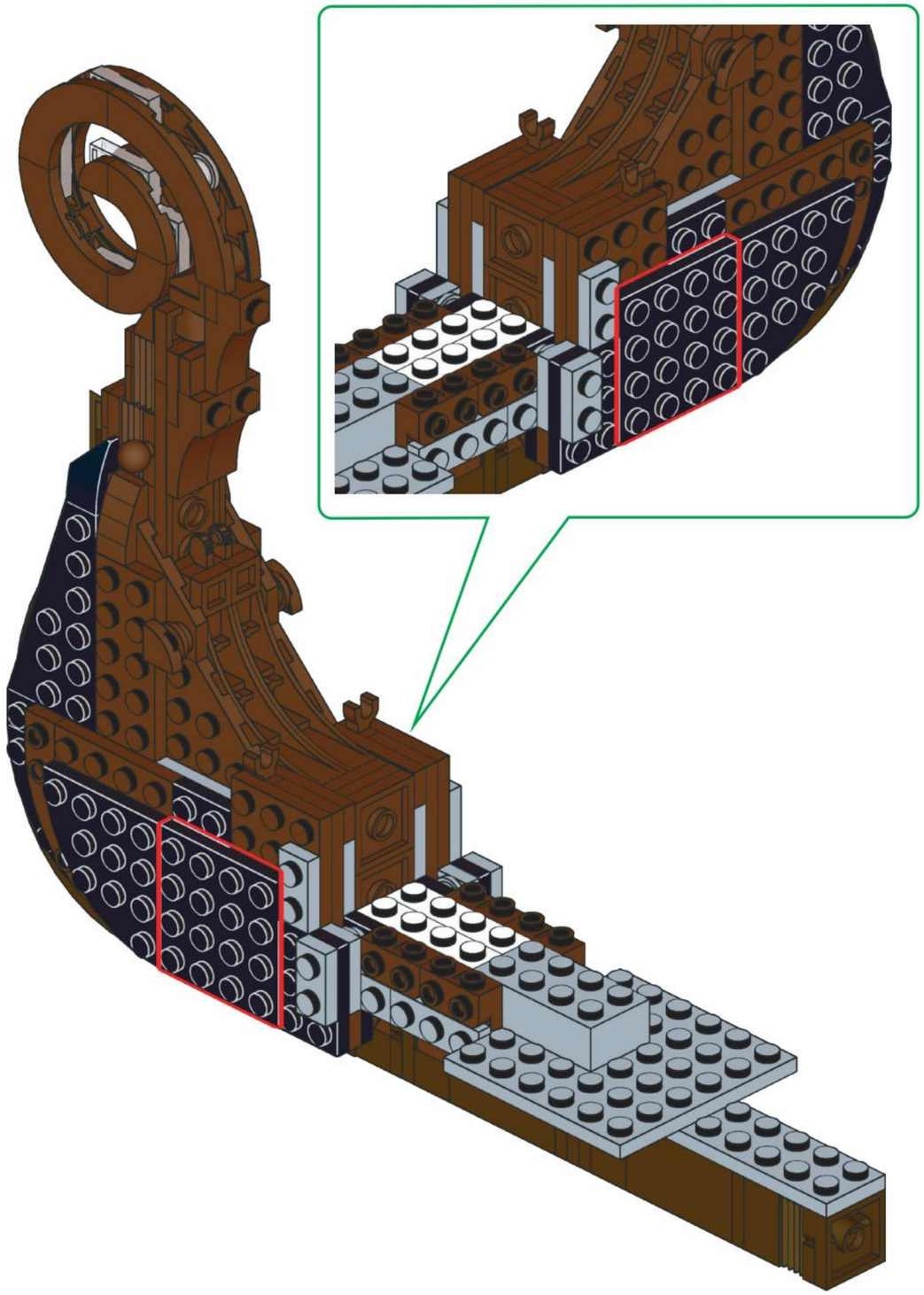

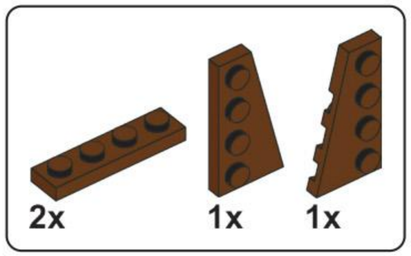

B61

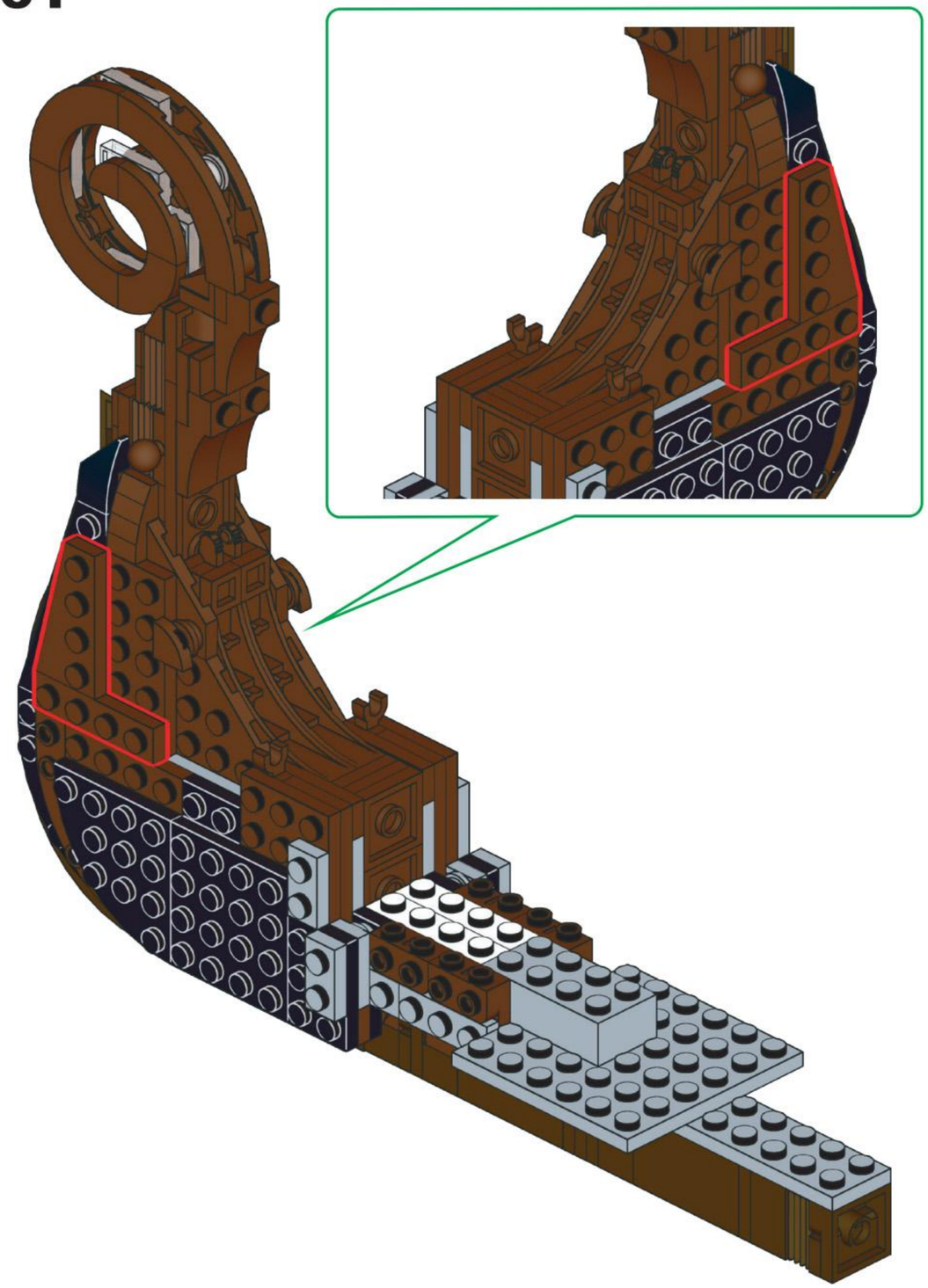

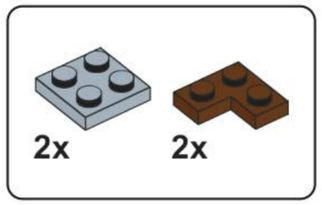

B62

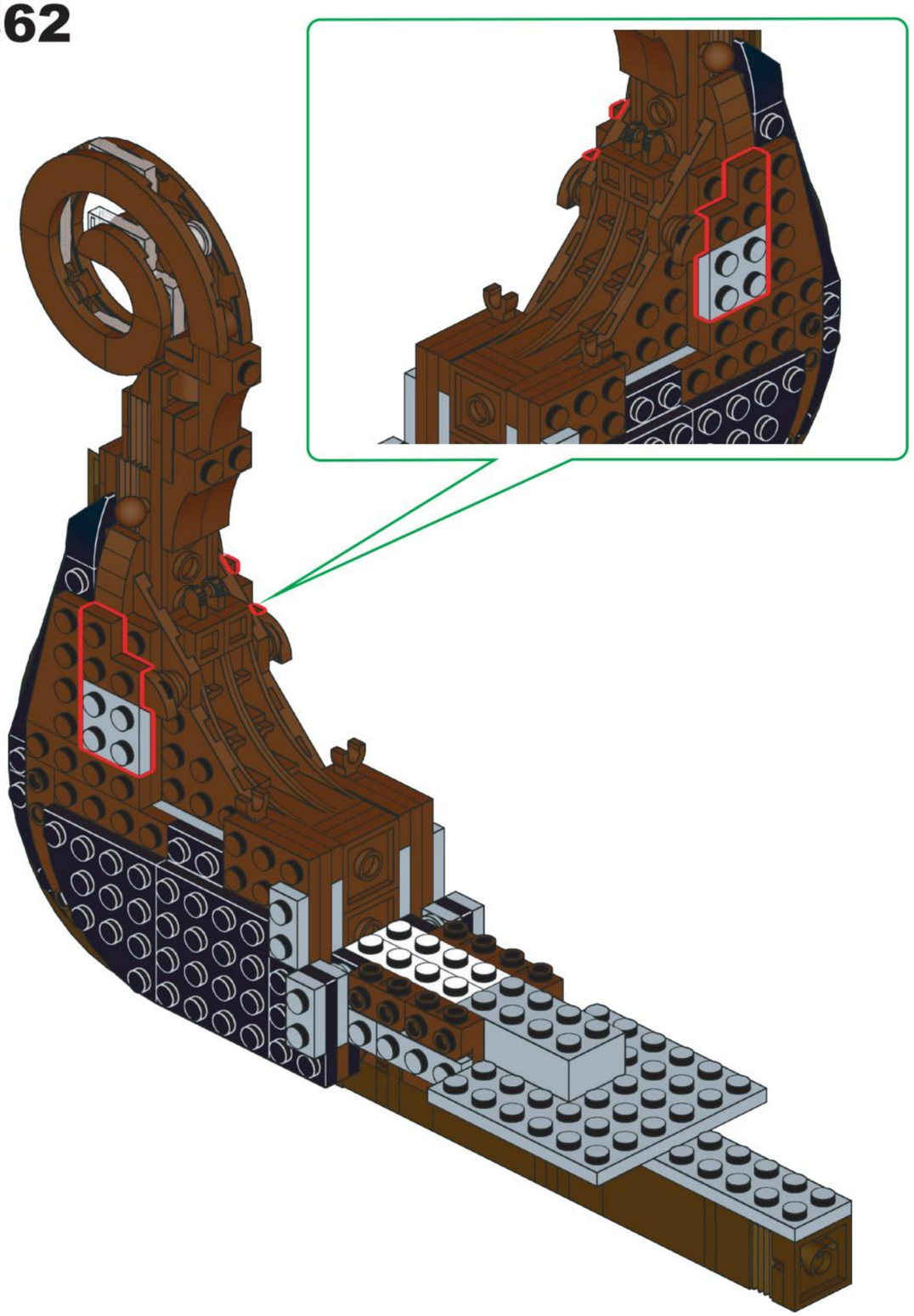

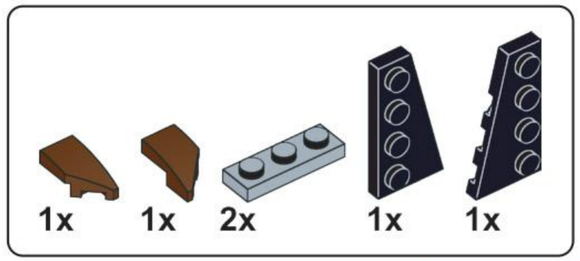

B63

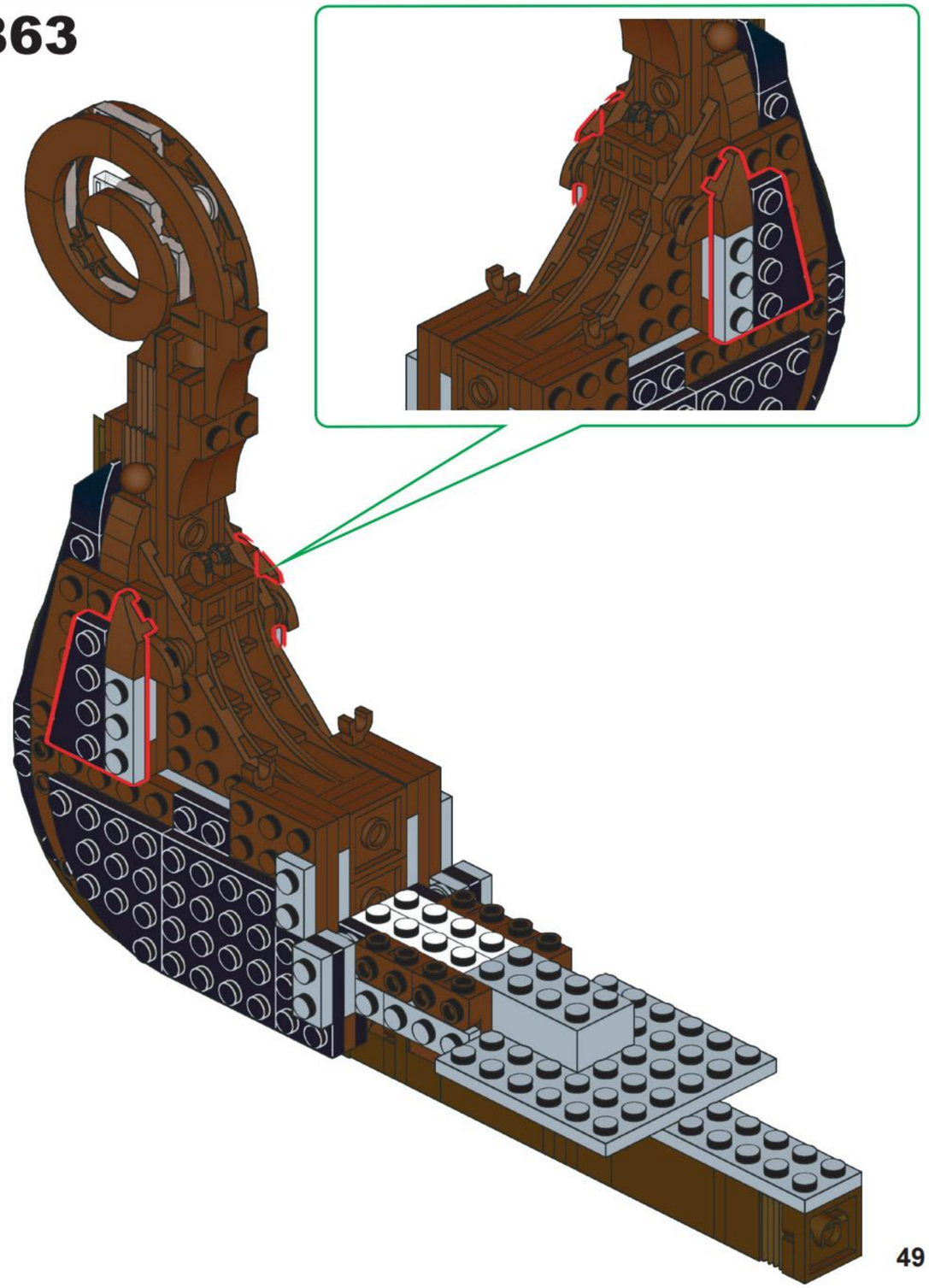

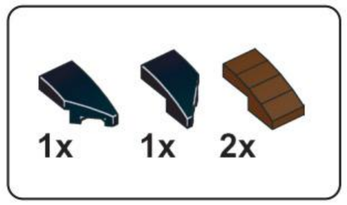

B64

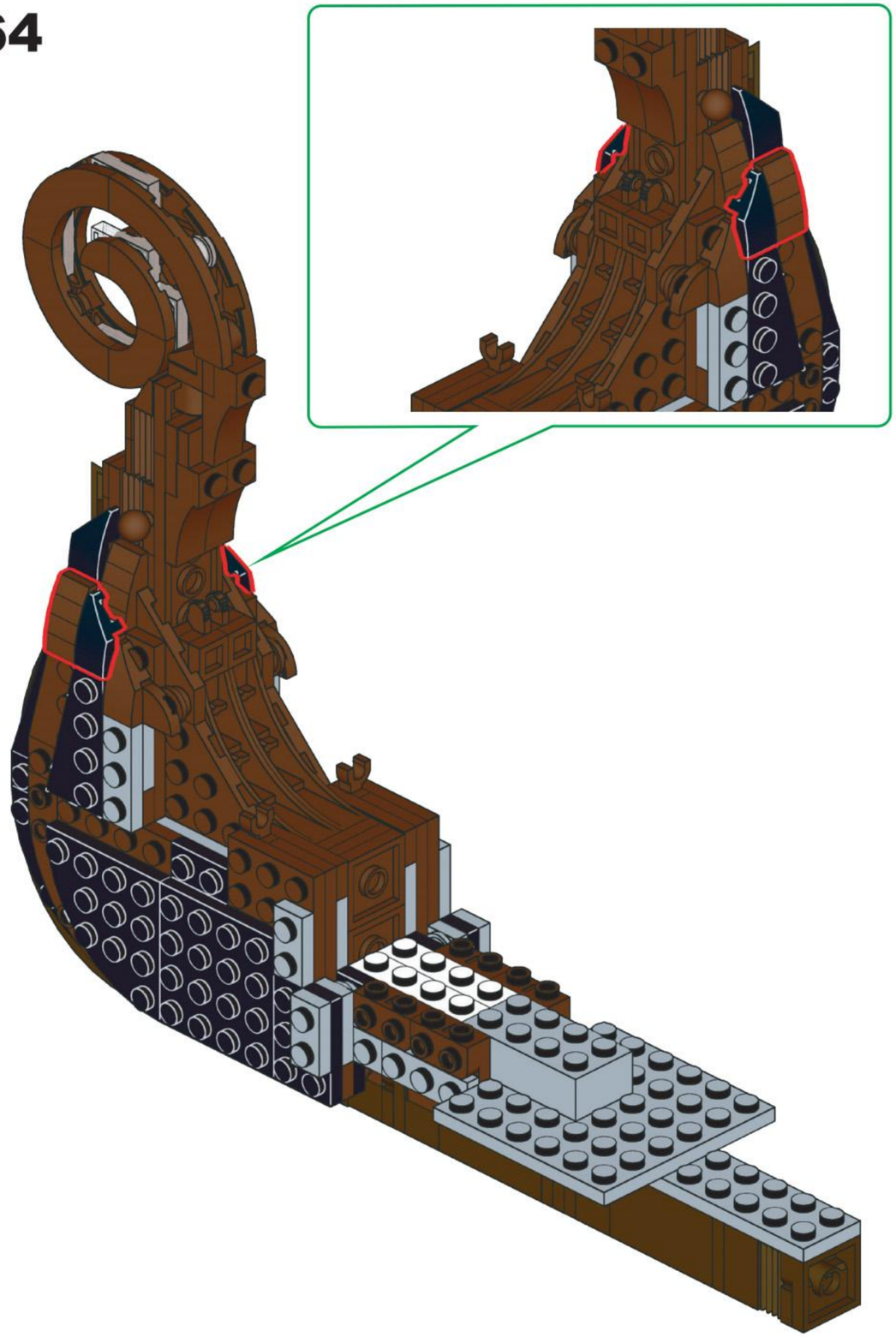

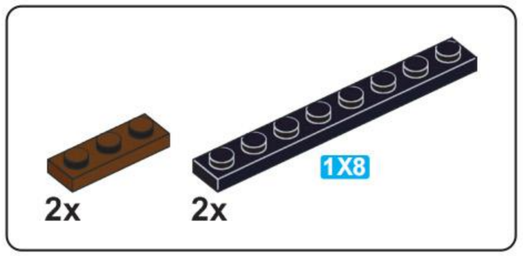

B65

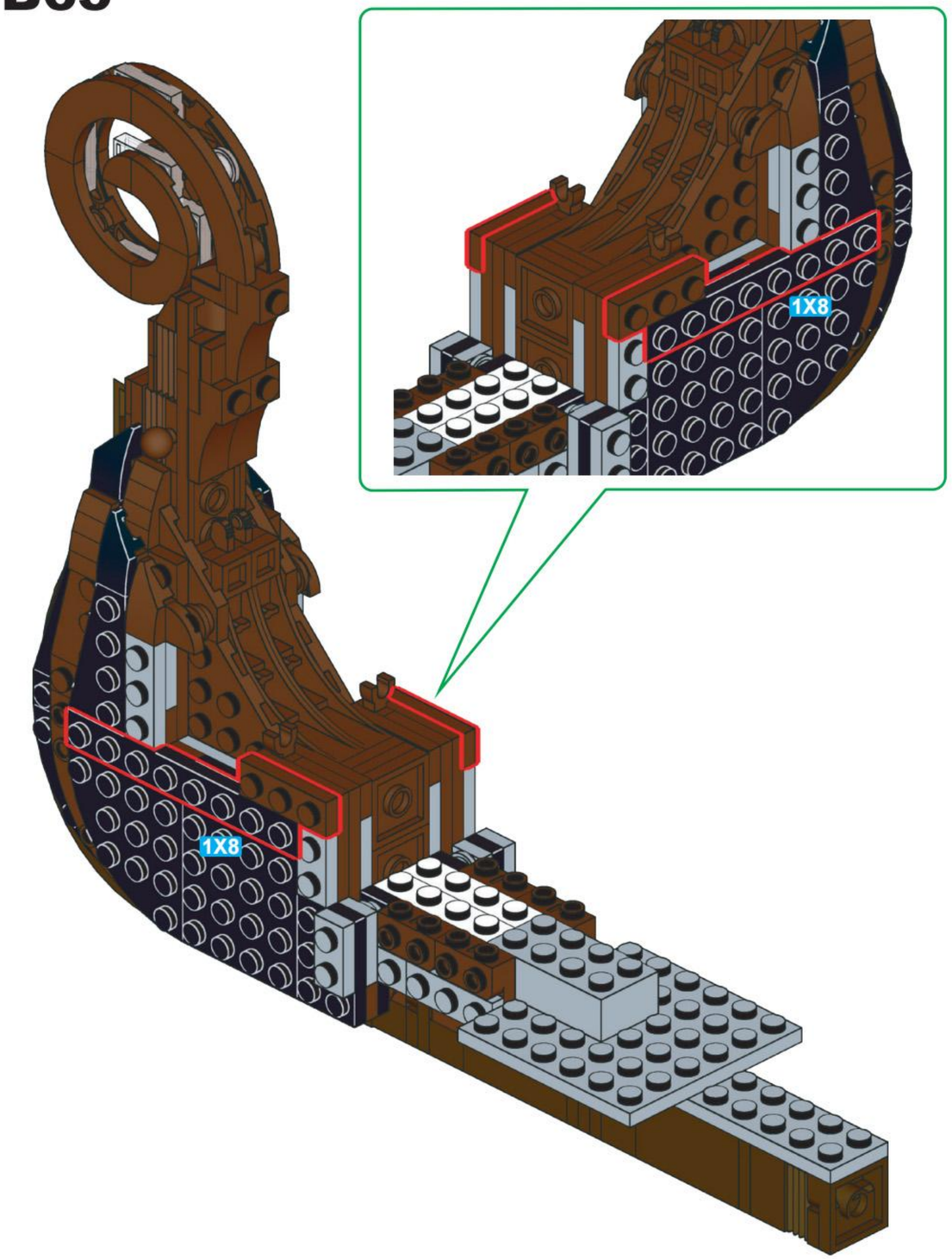

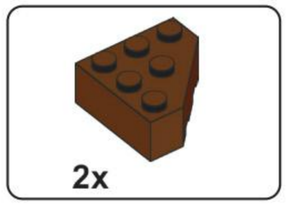

B66

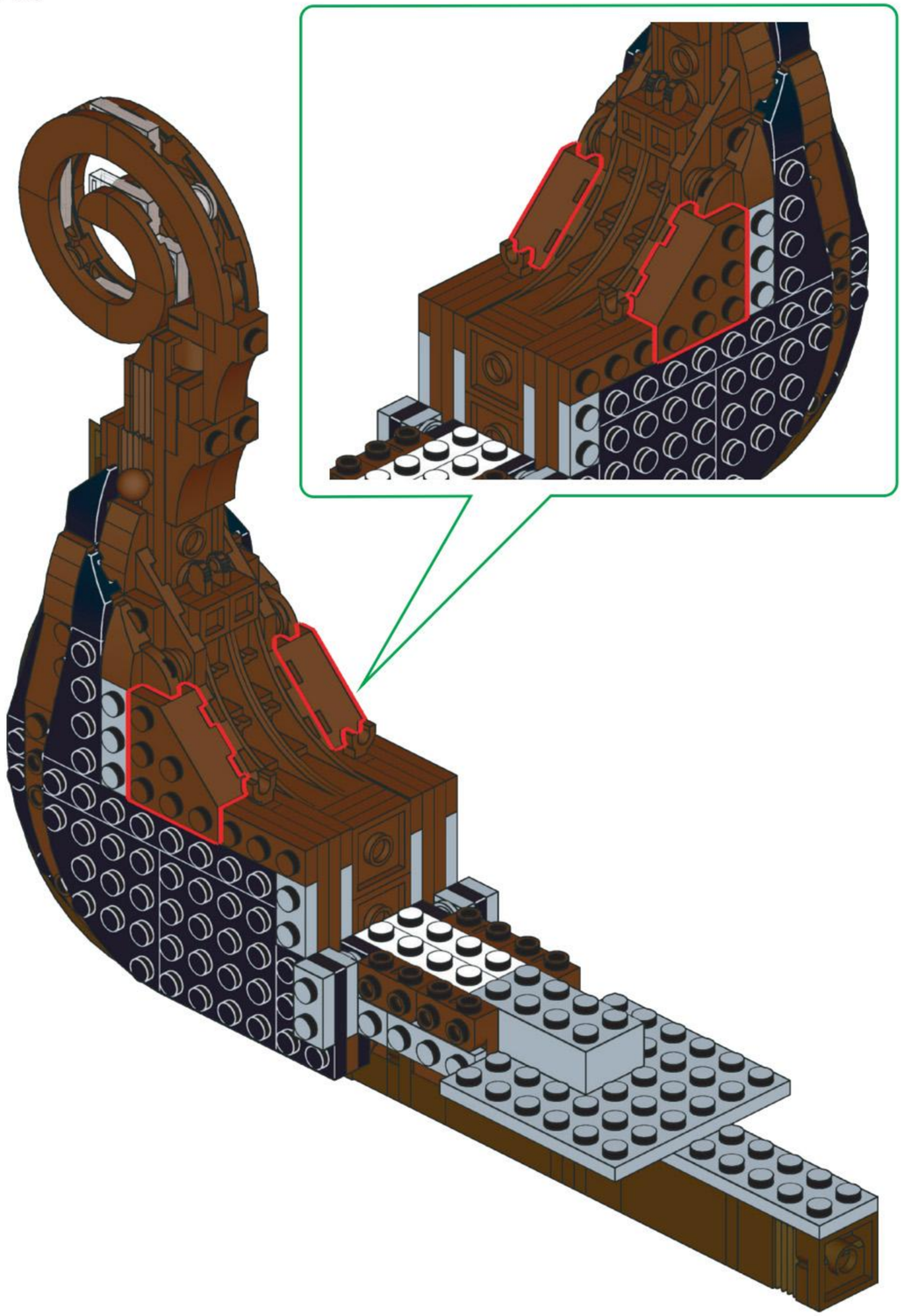

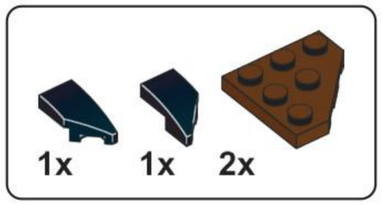

B67

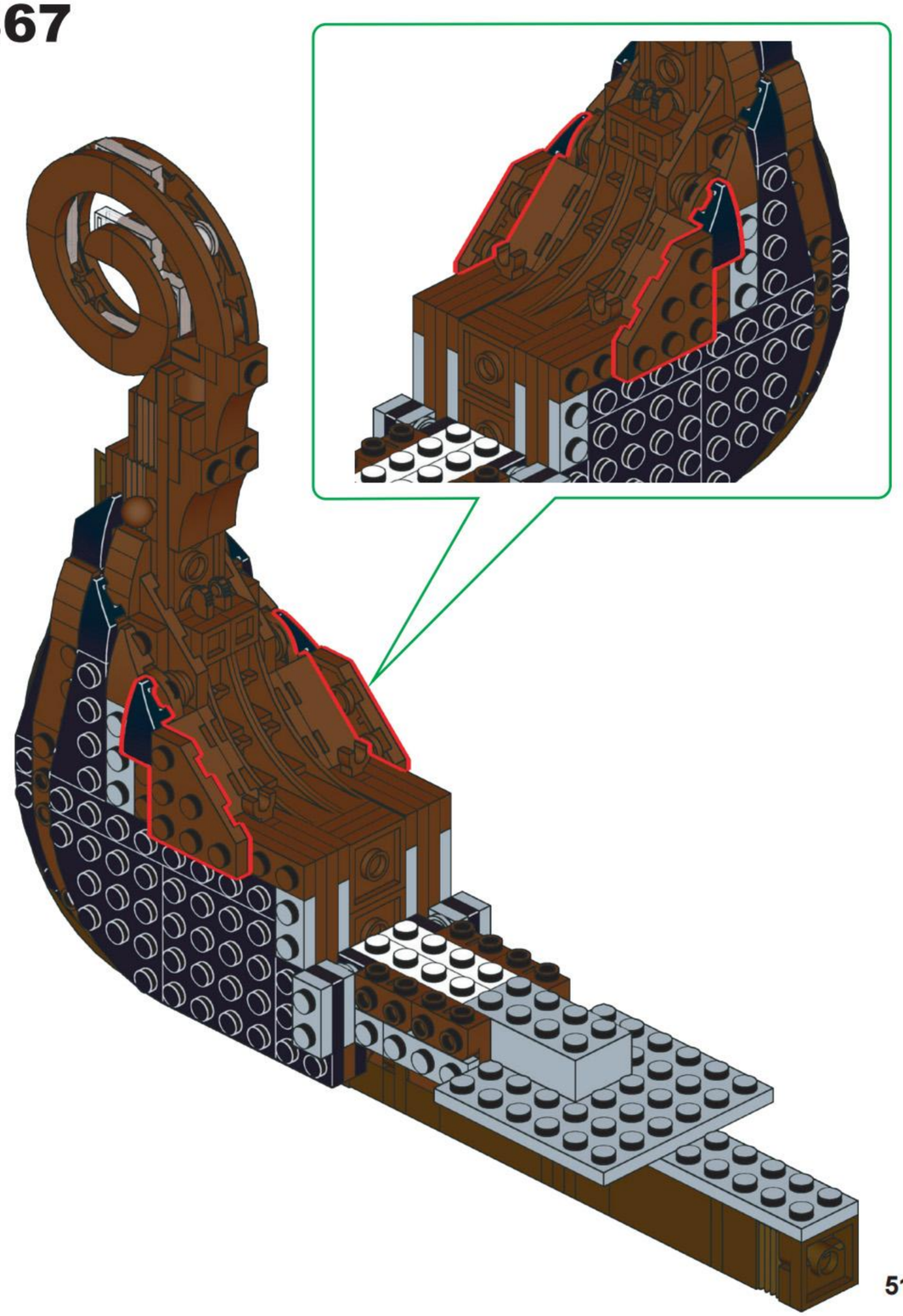

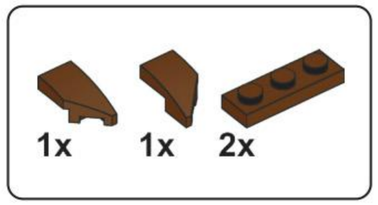

B68

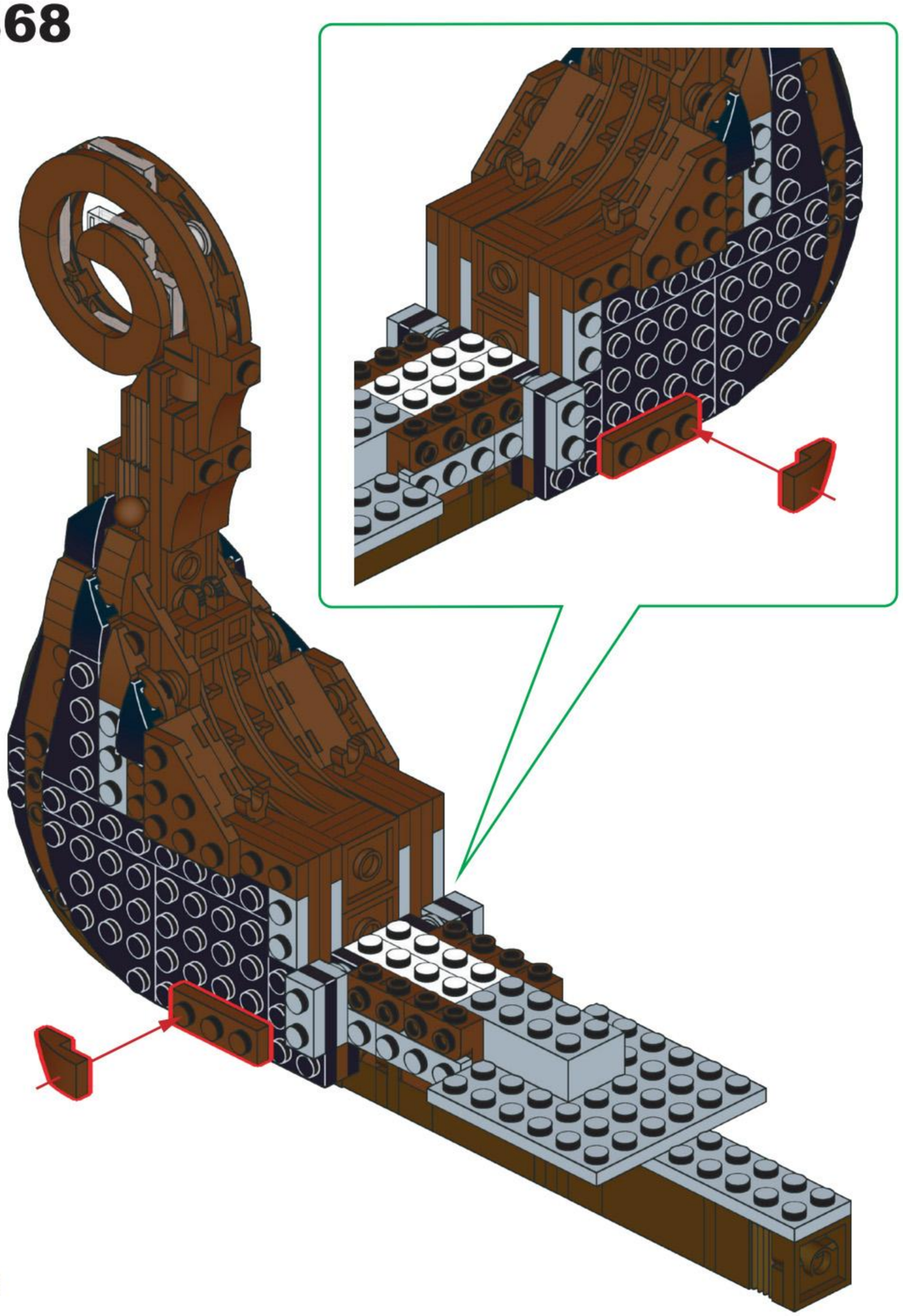

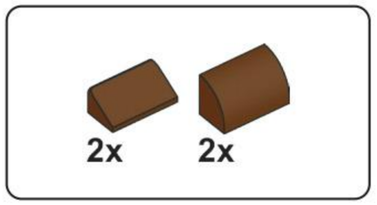

B69

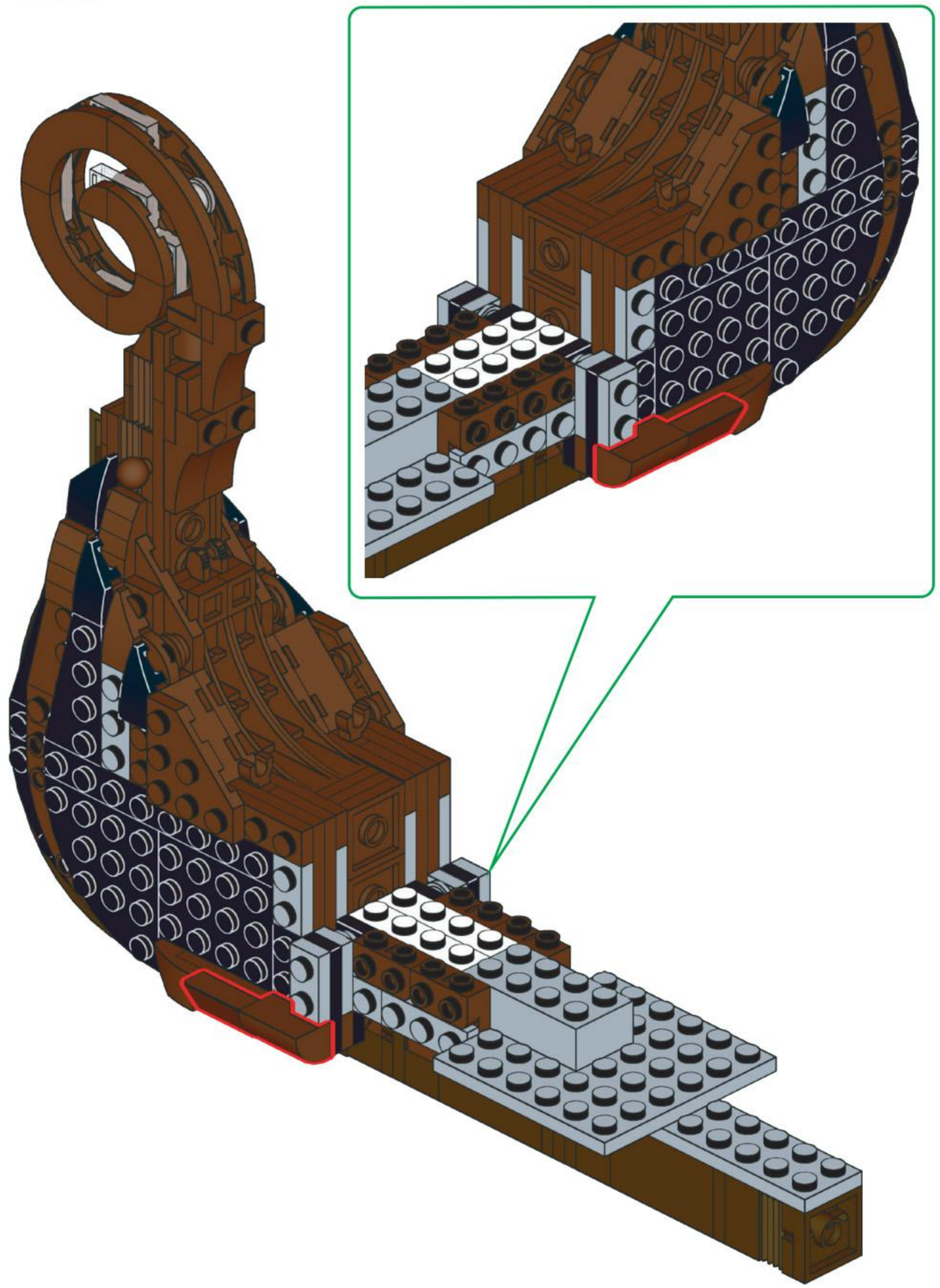

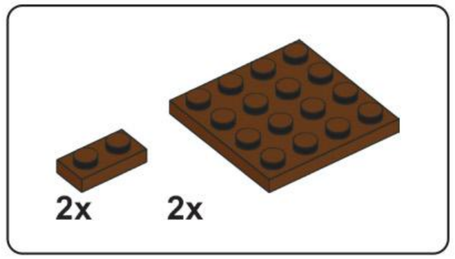

B70

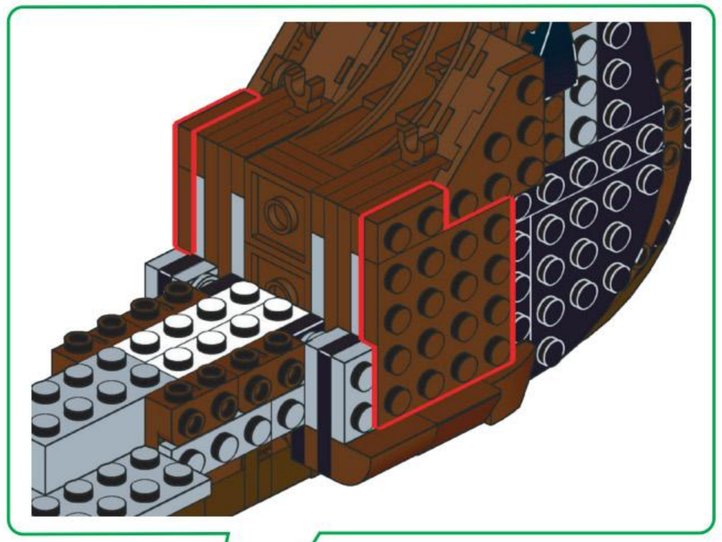

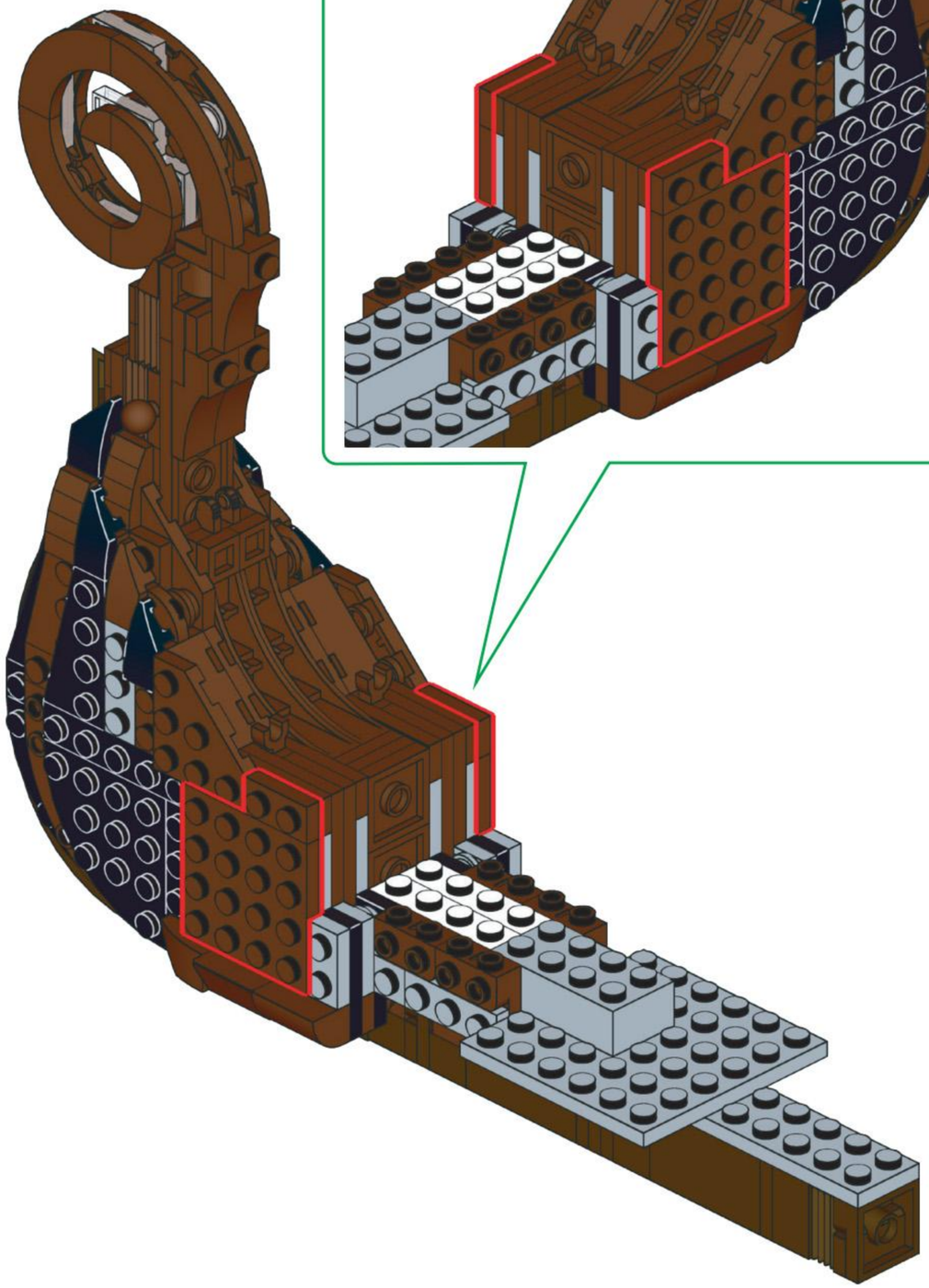

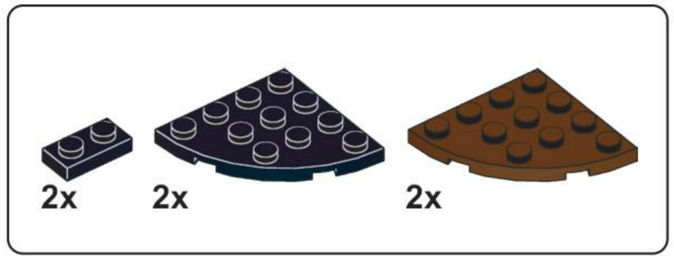

B71

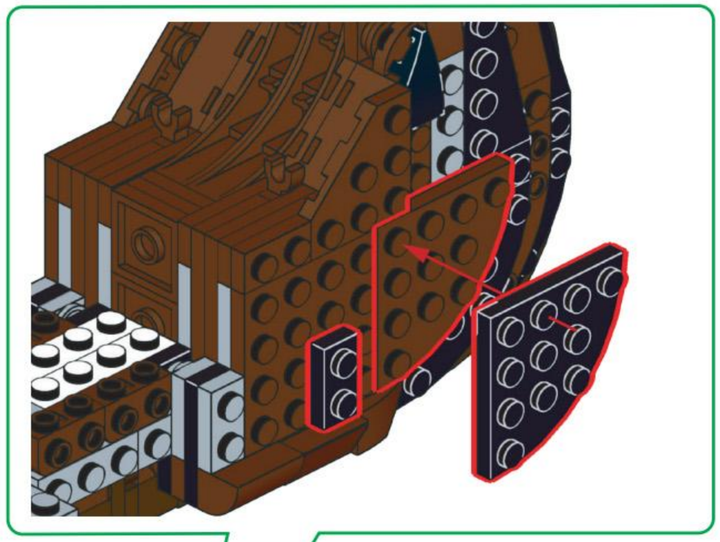

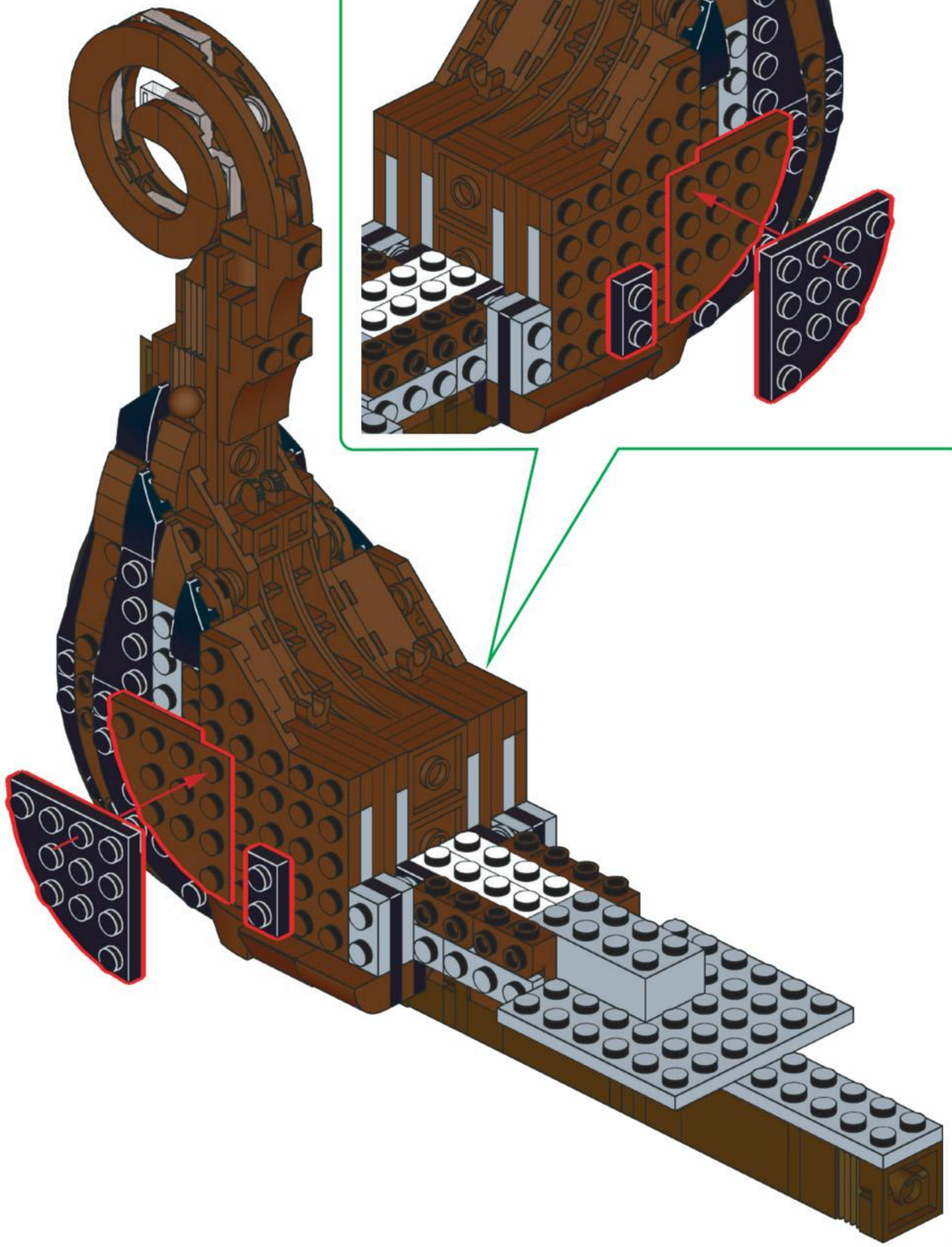

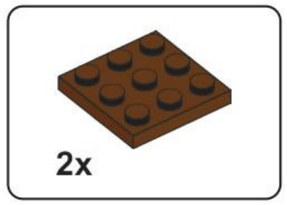

B72

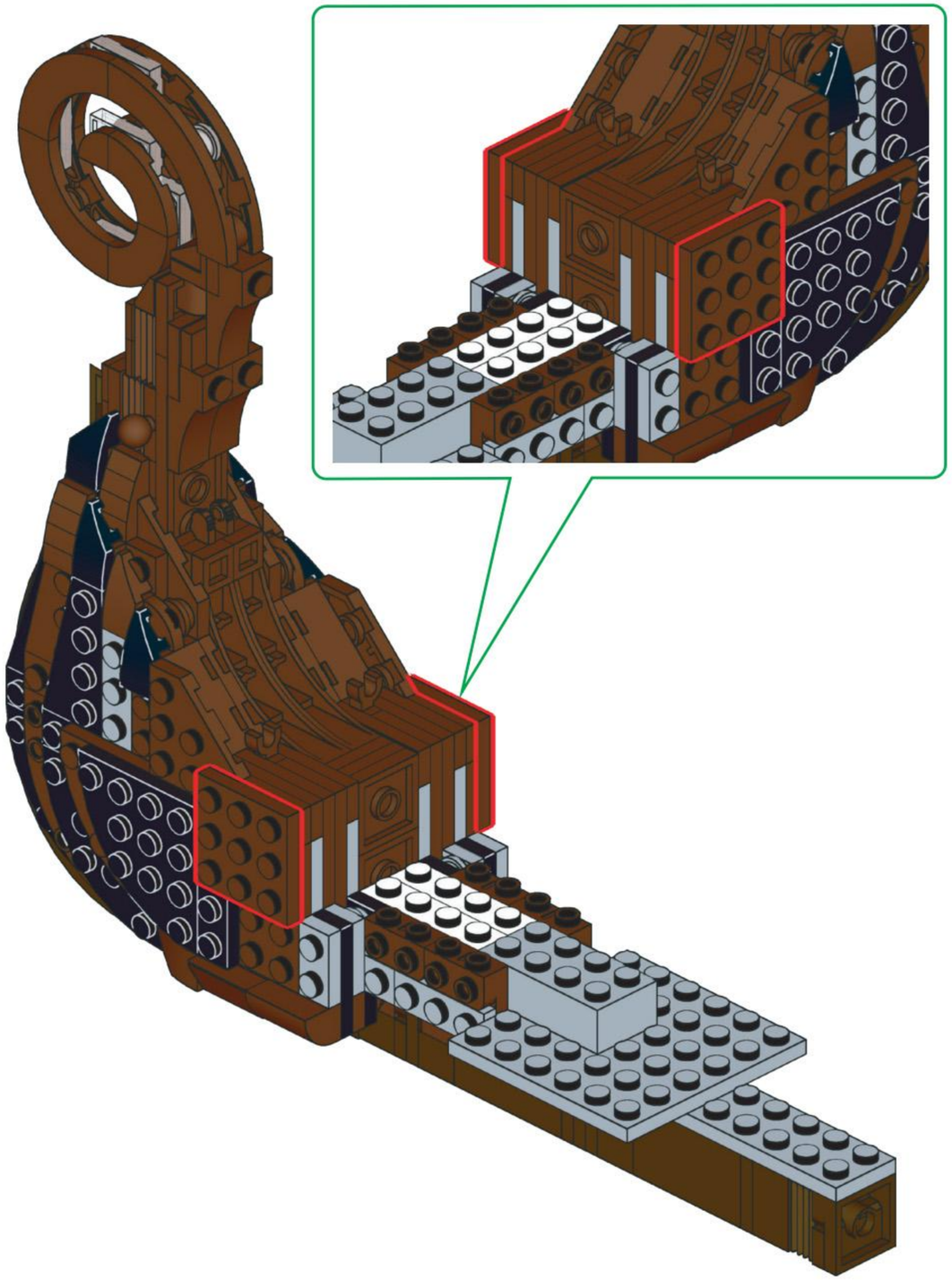

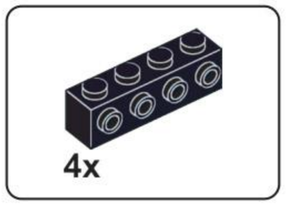

B73

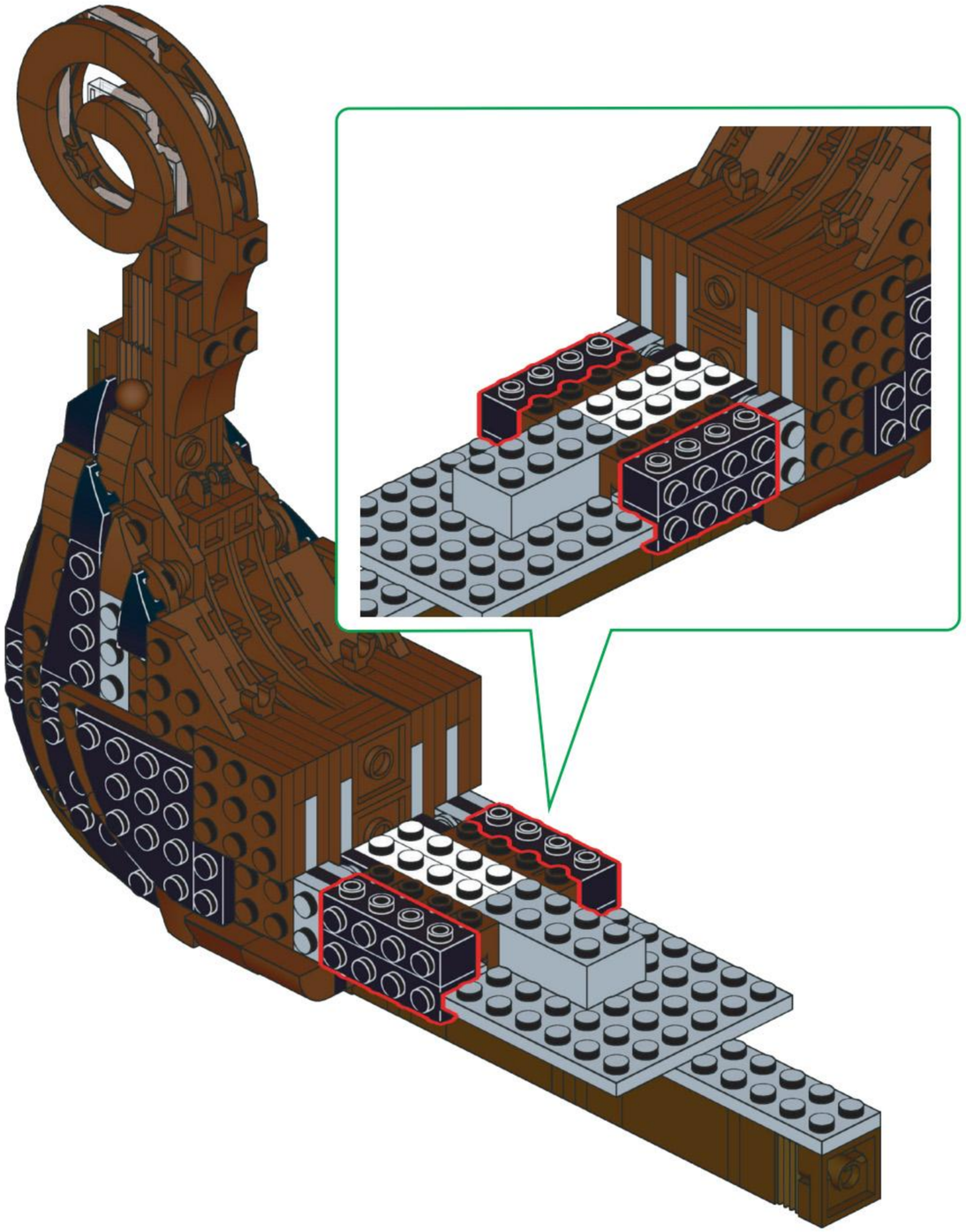

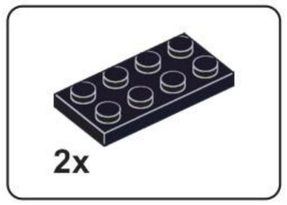

B74

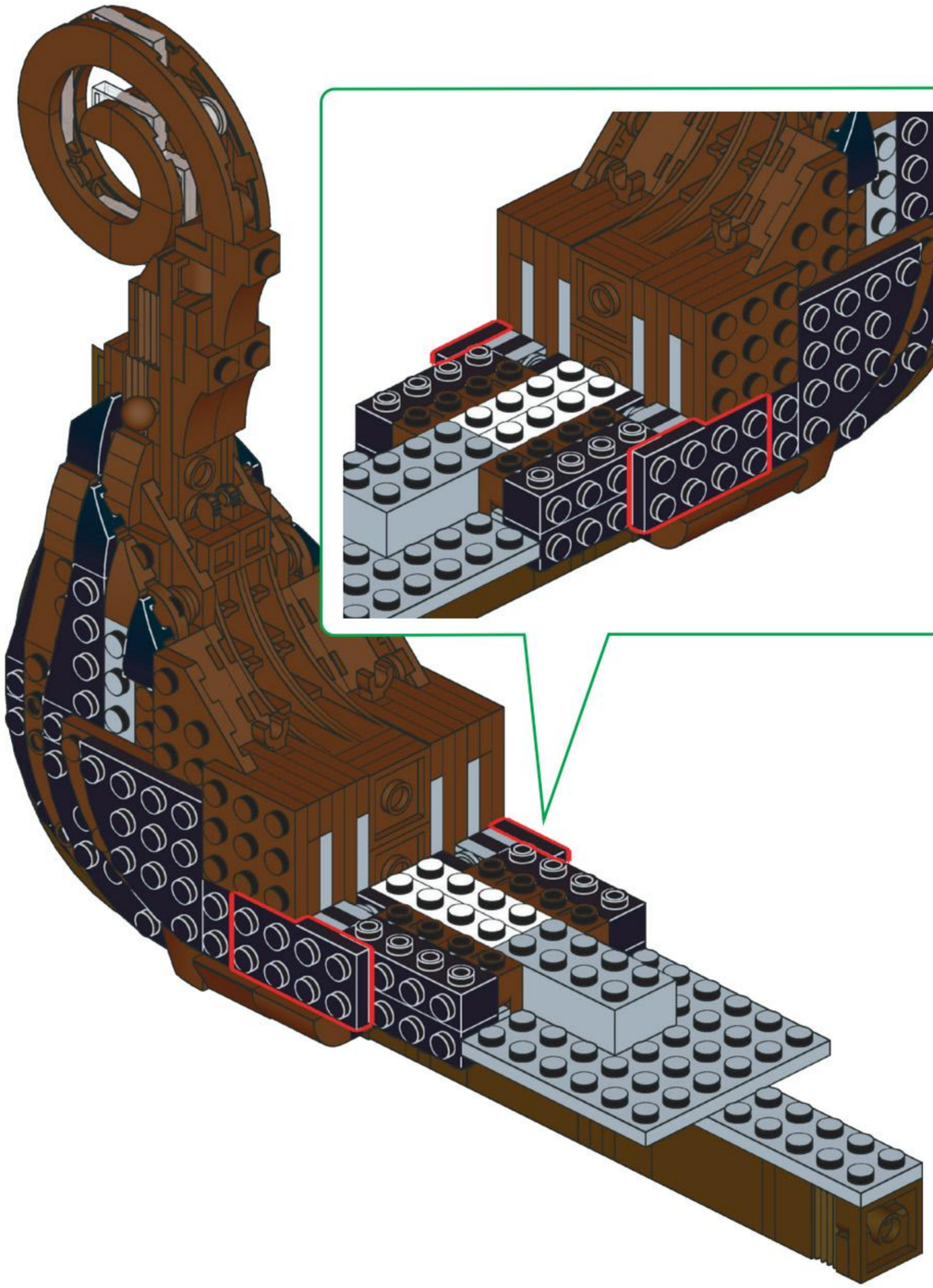

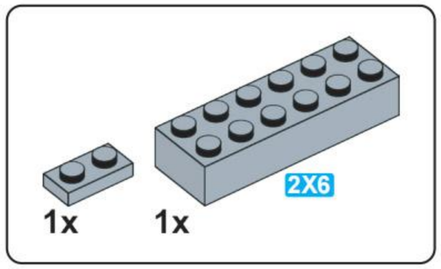

B75

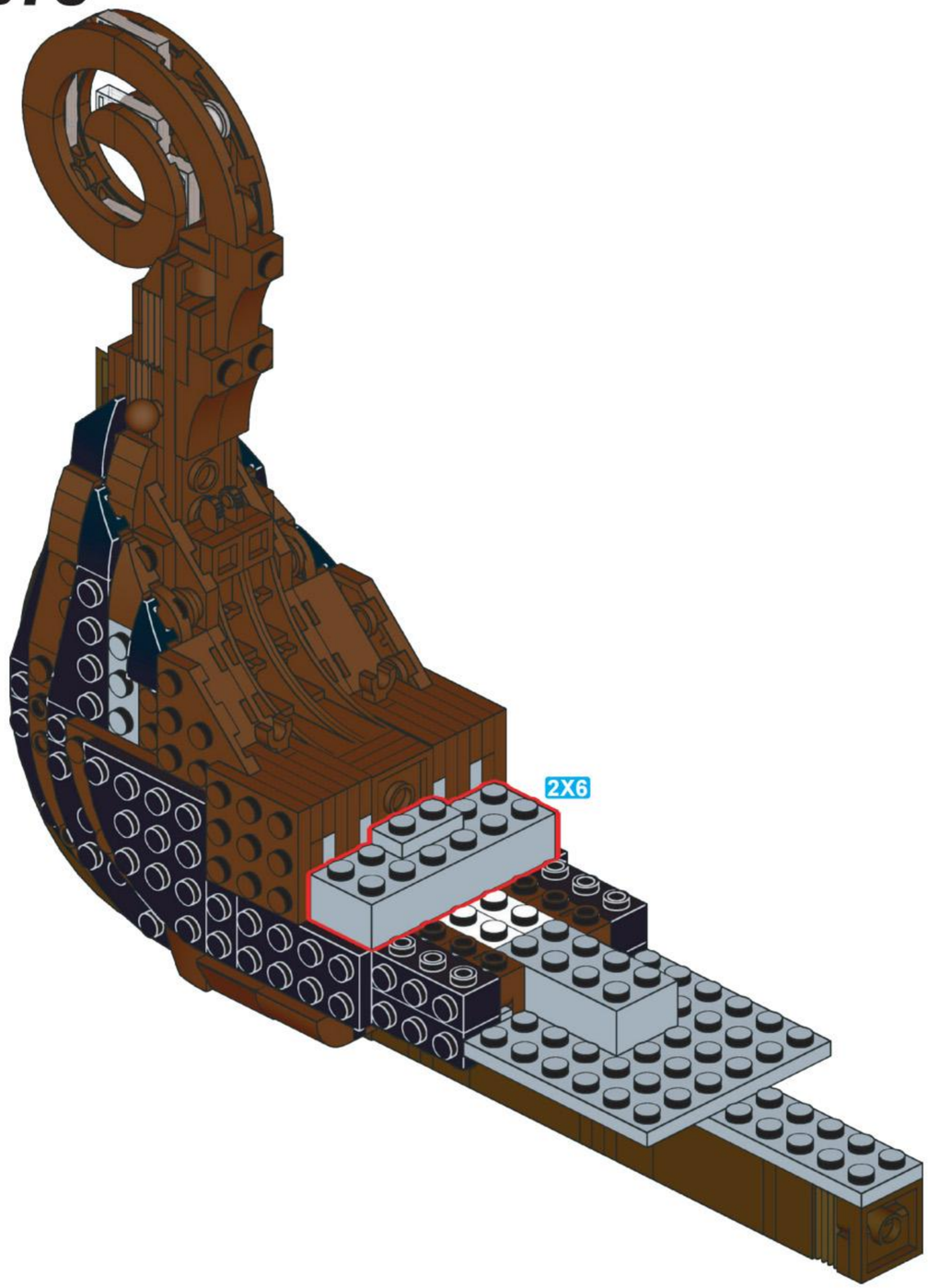

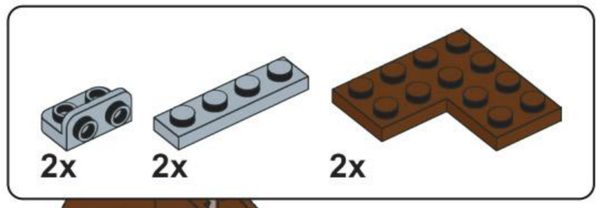

B76

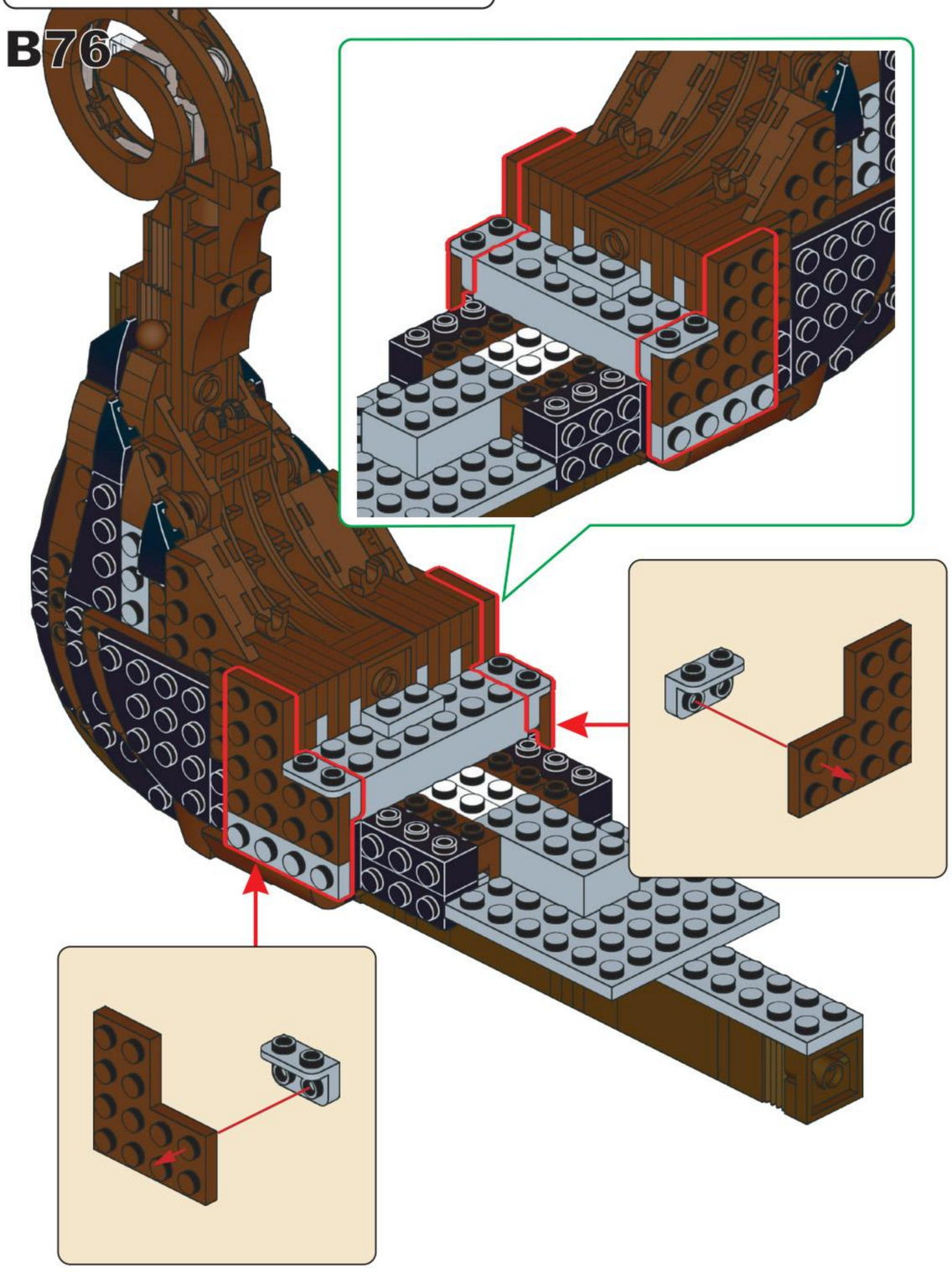

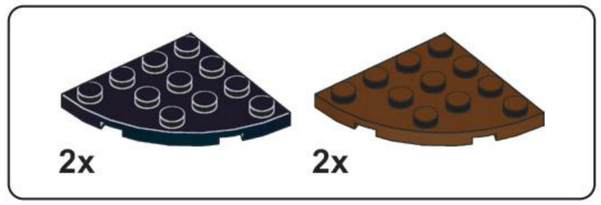

B77

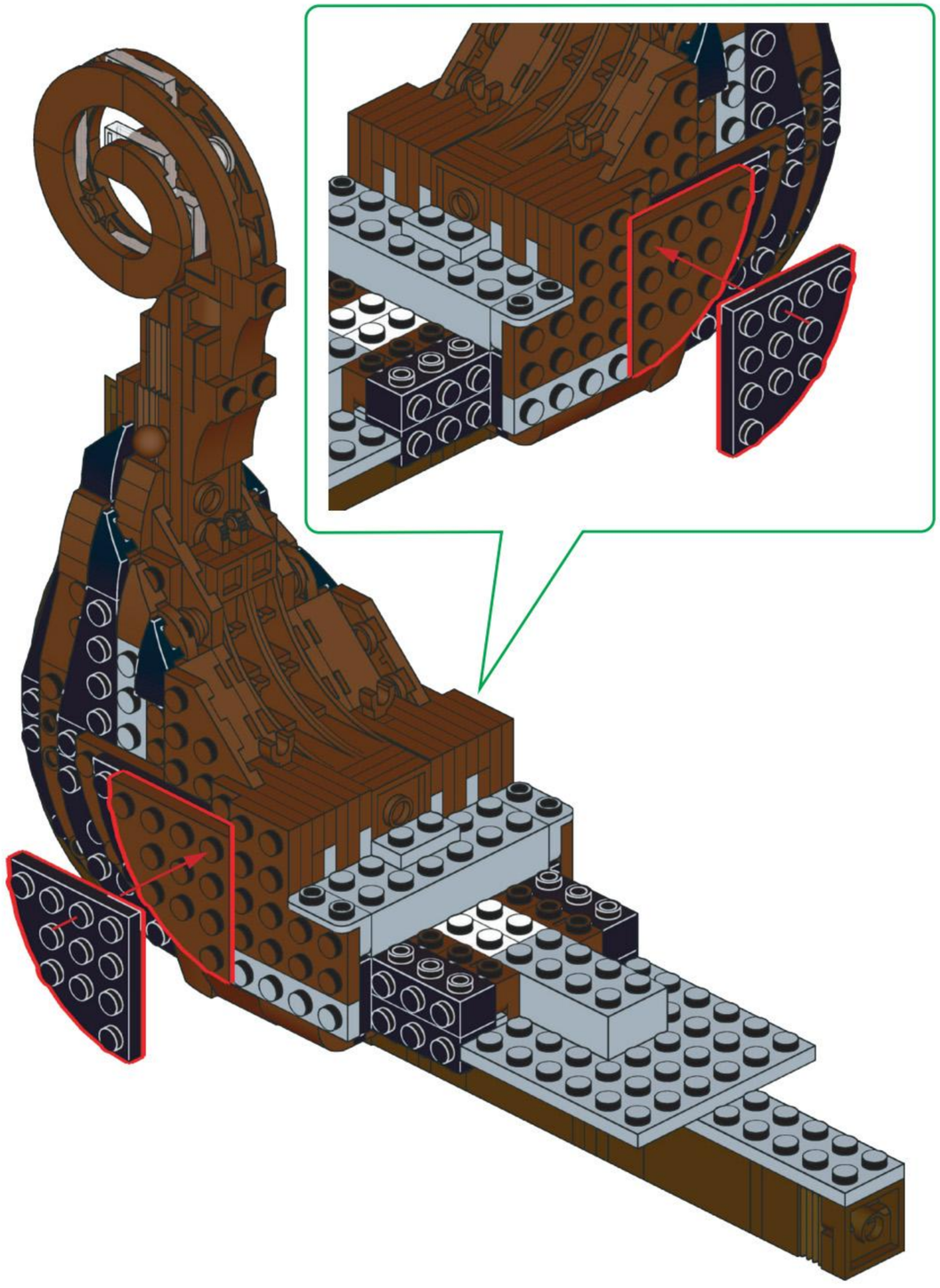

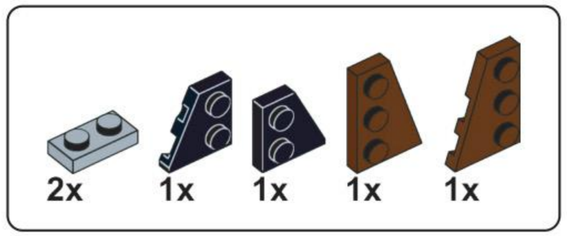

B78

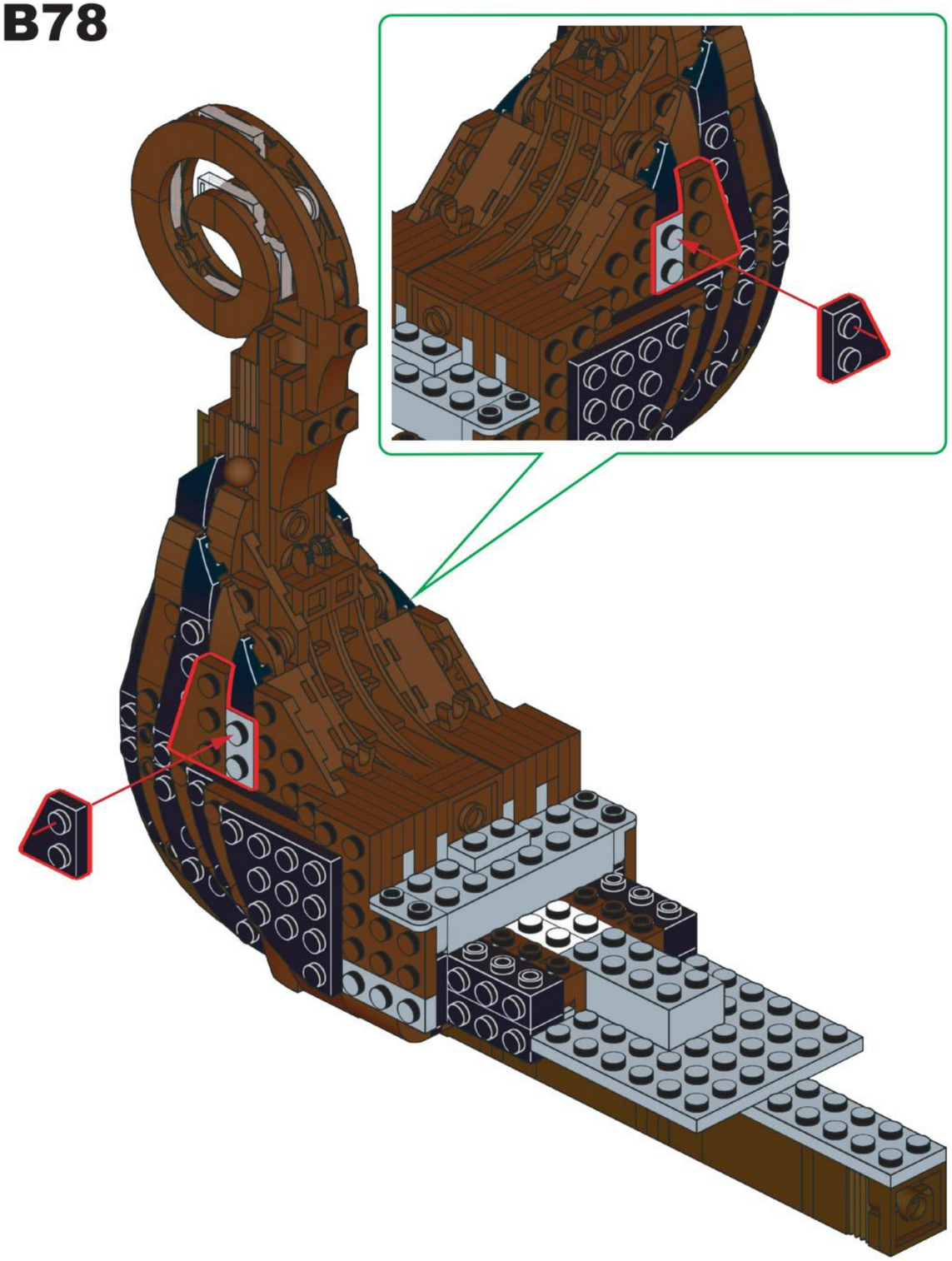

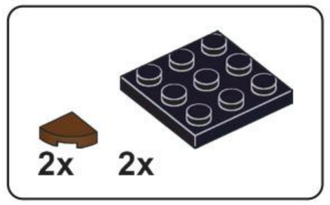

B79

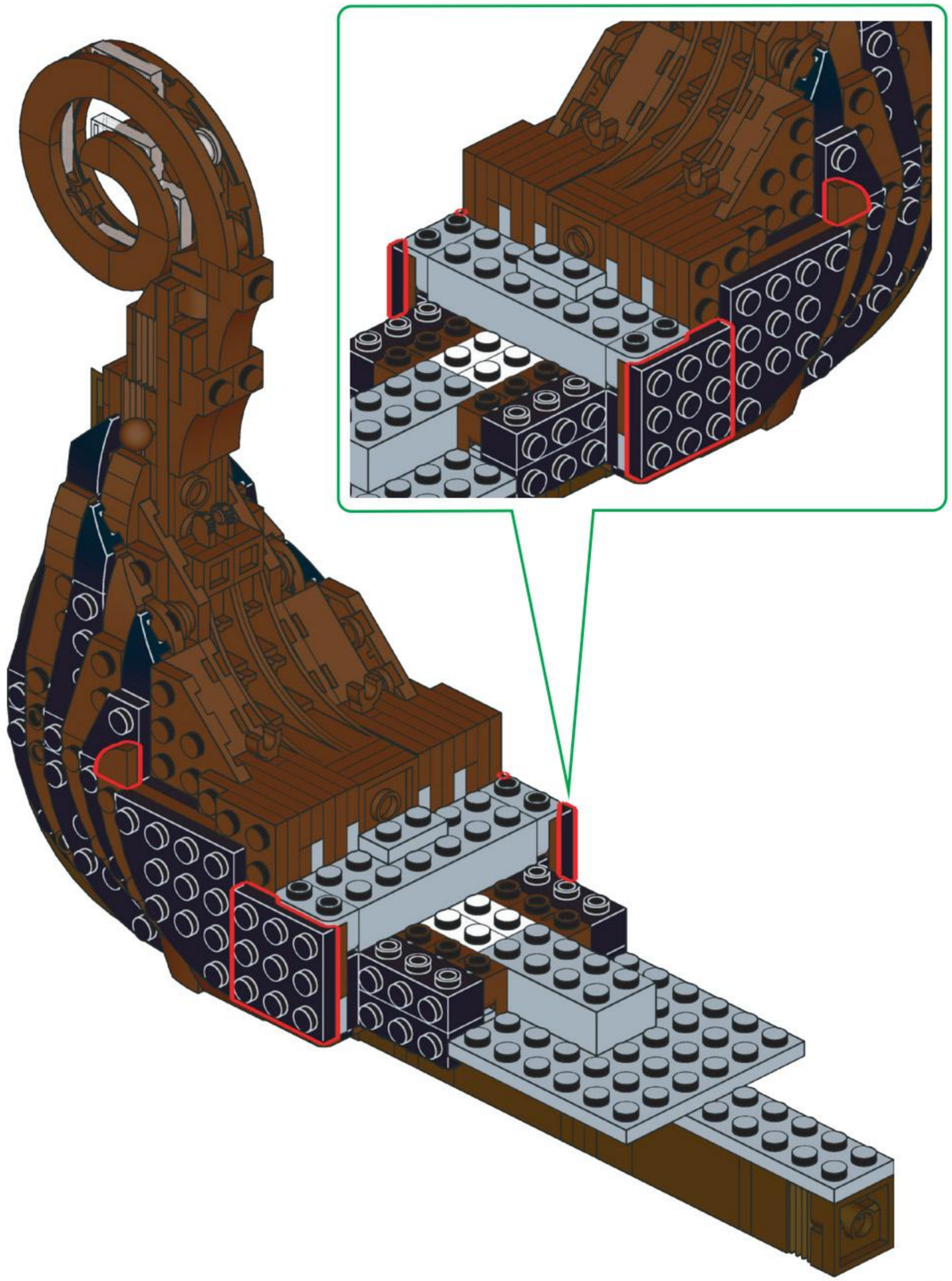

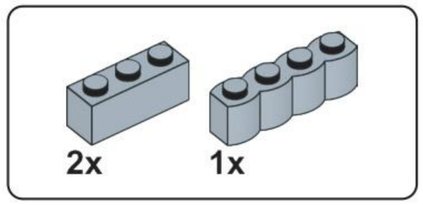

B80

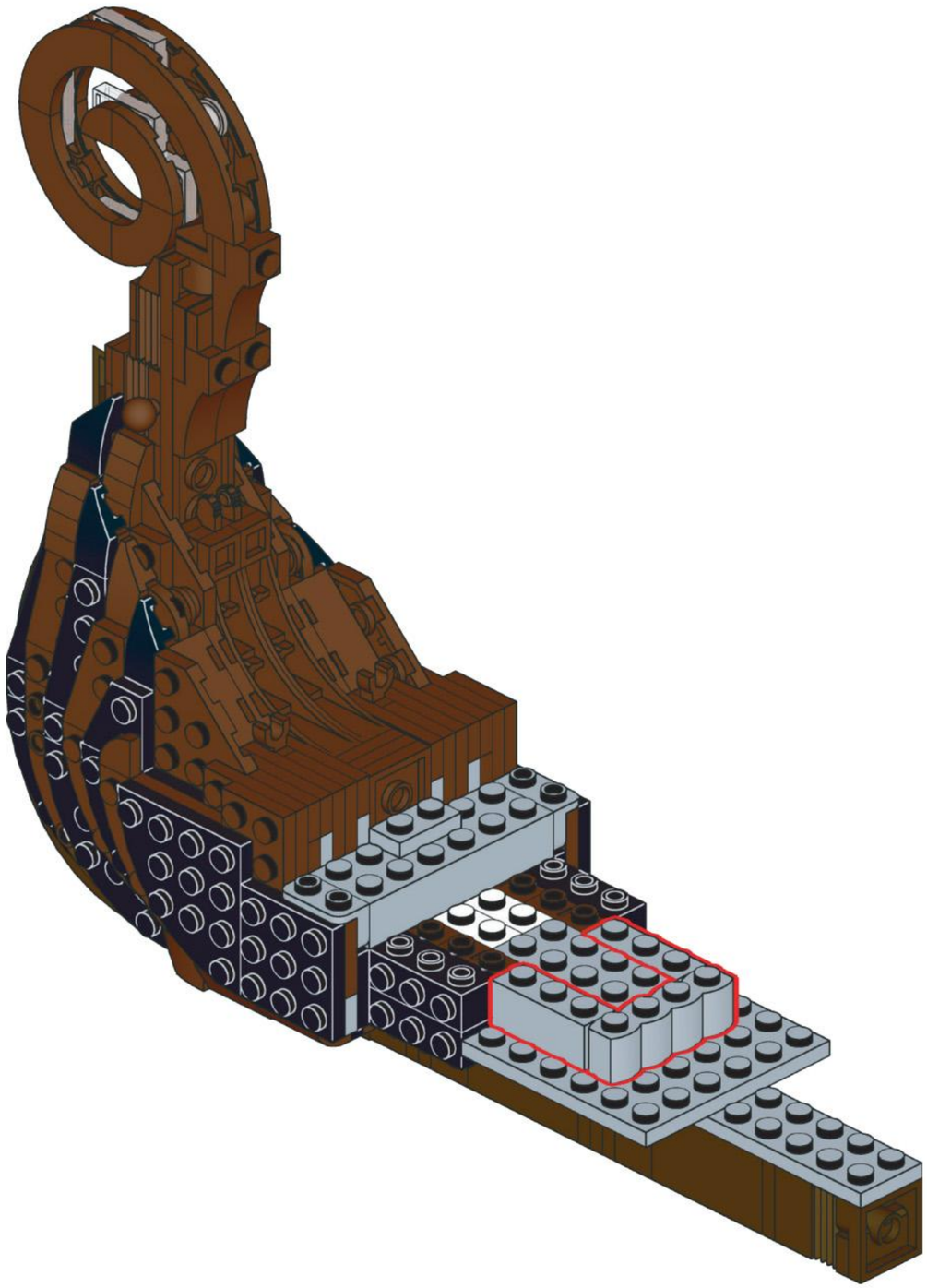

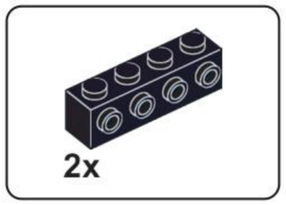

B81

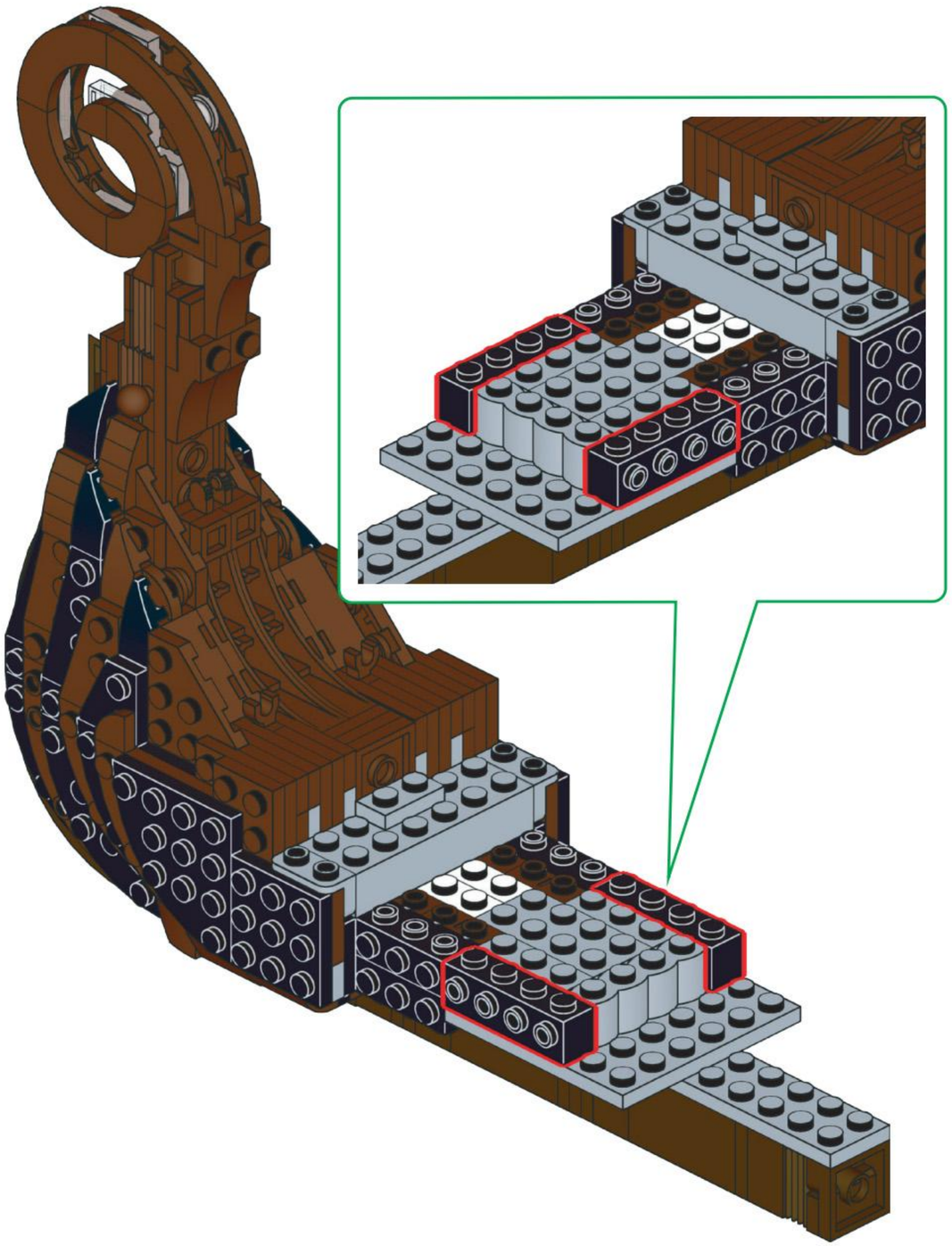

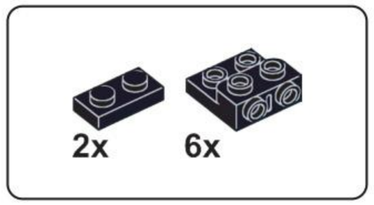

B82

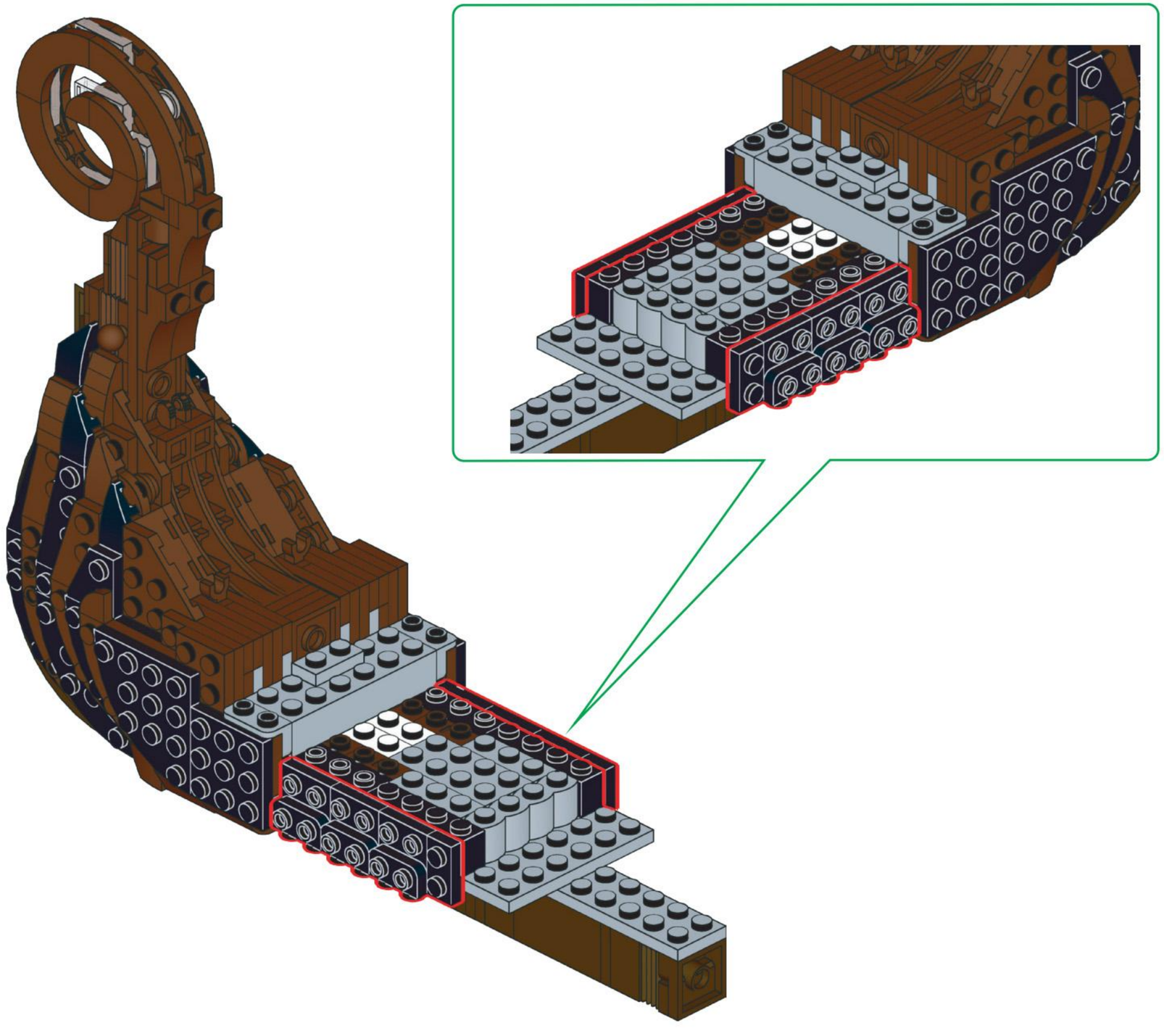

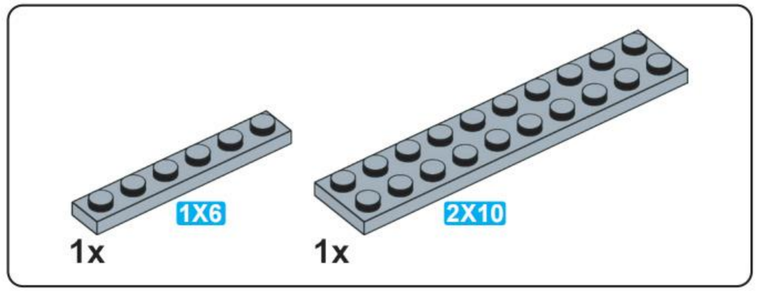

B83

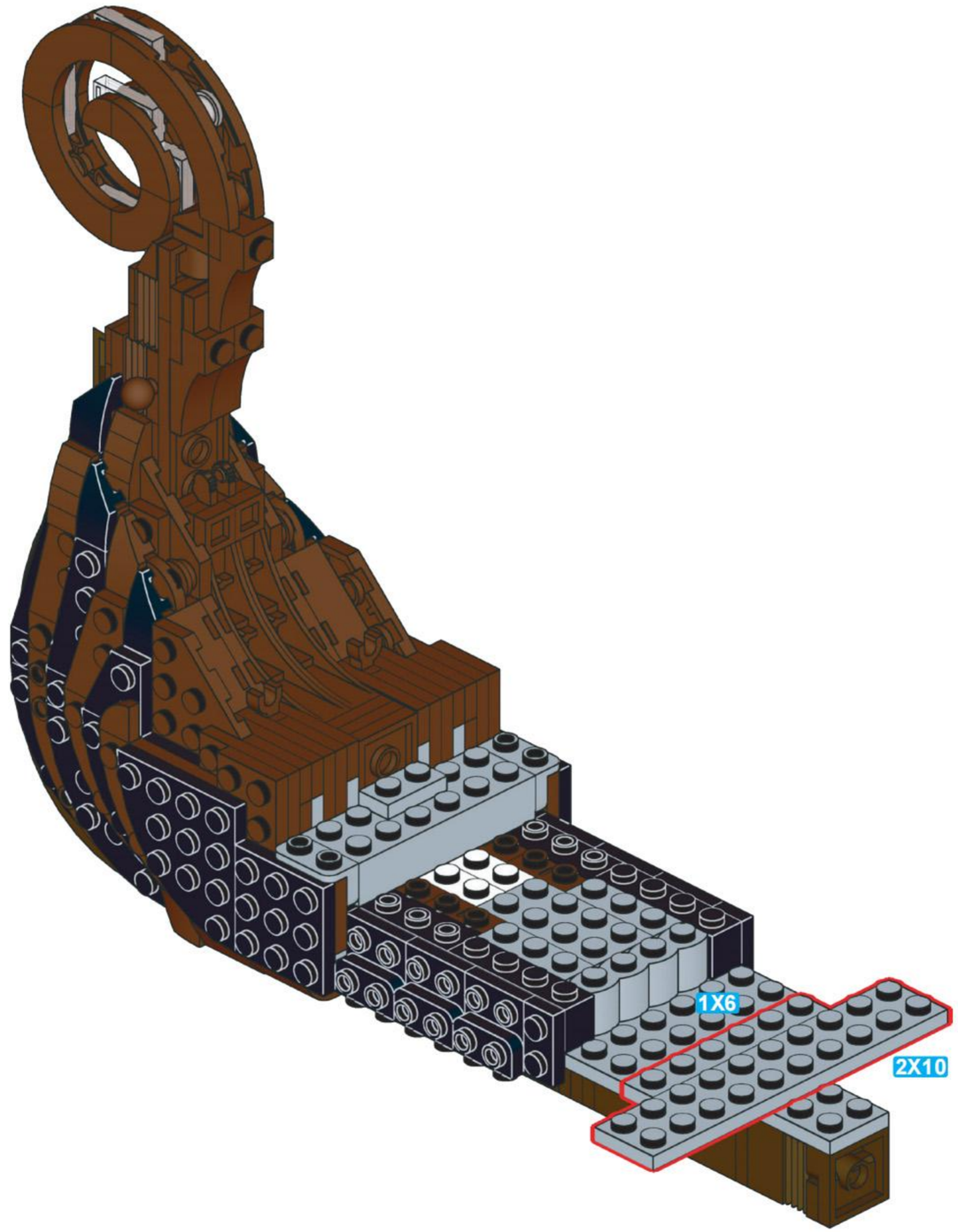

3

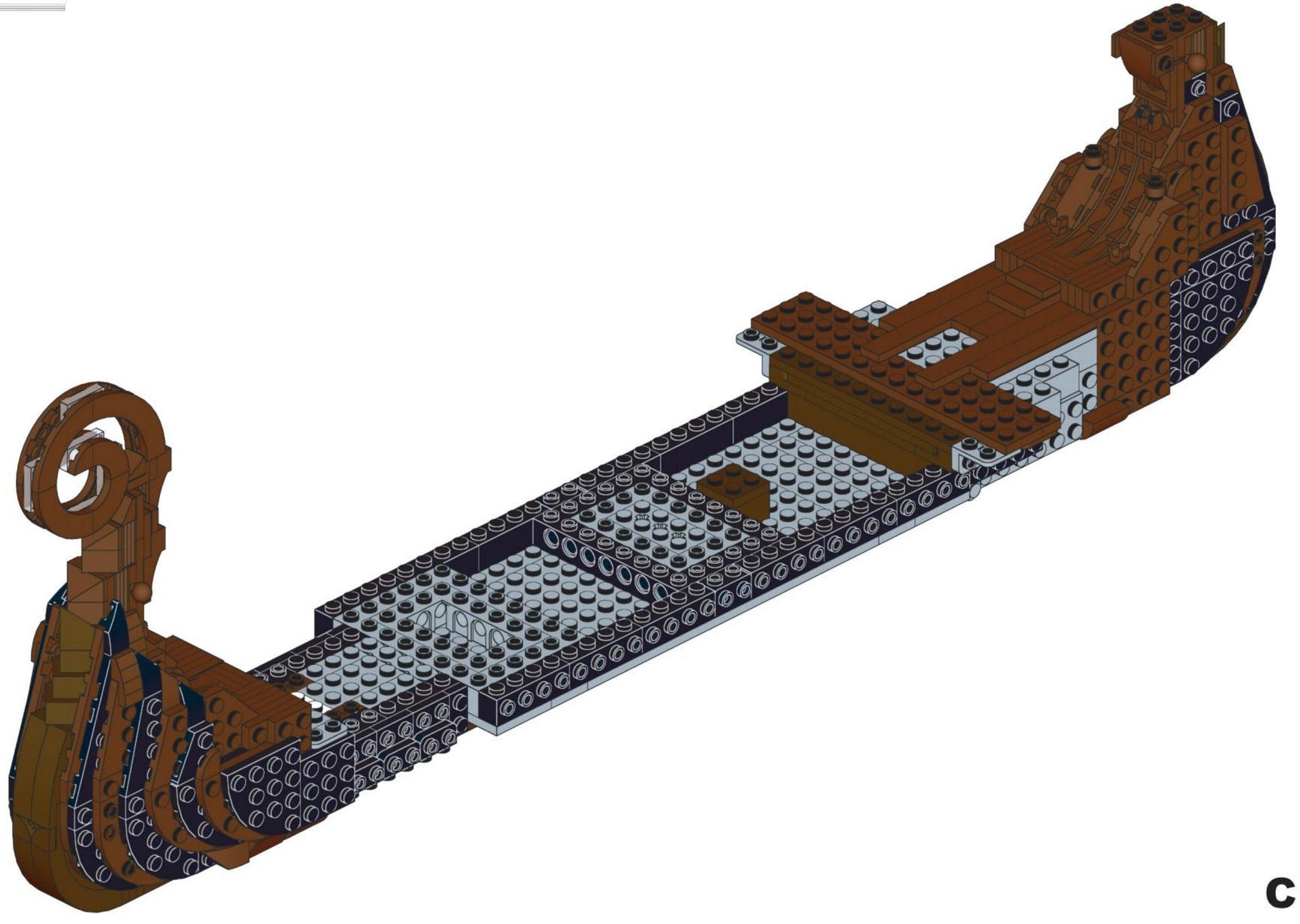
C

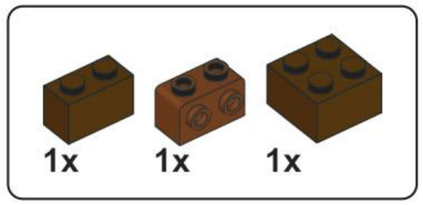

C1

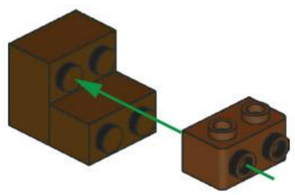

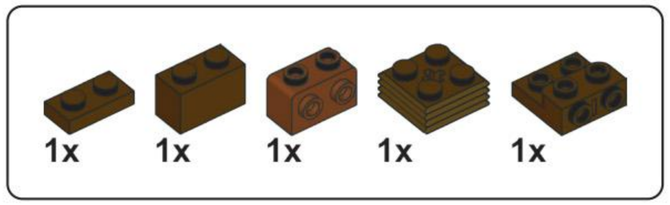

C2

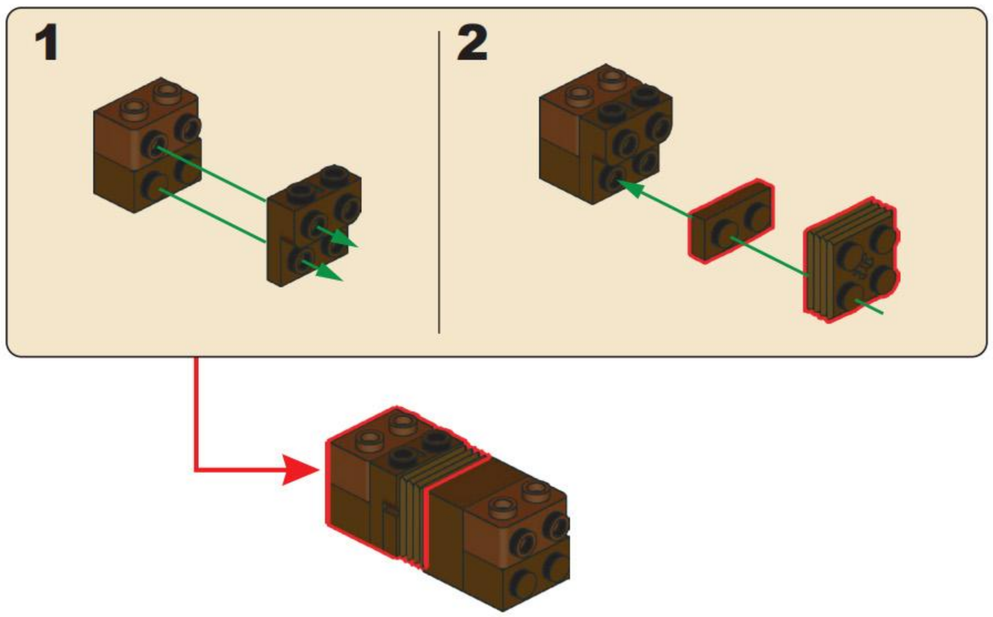

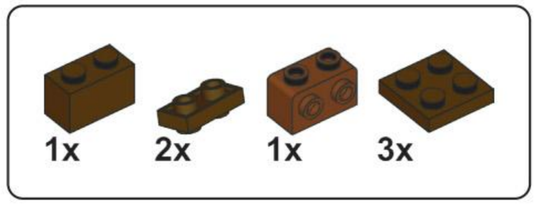

C3

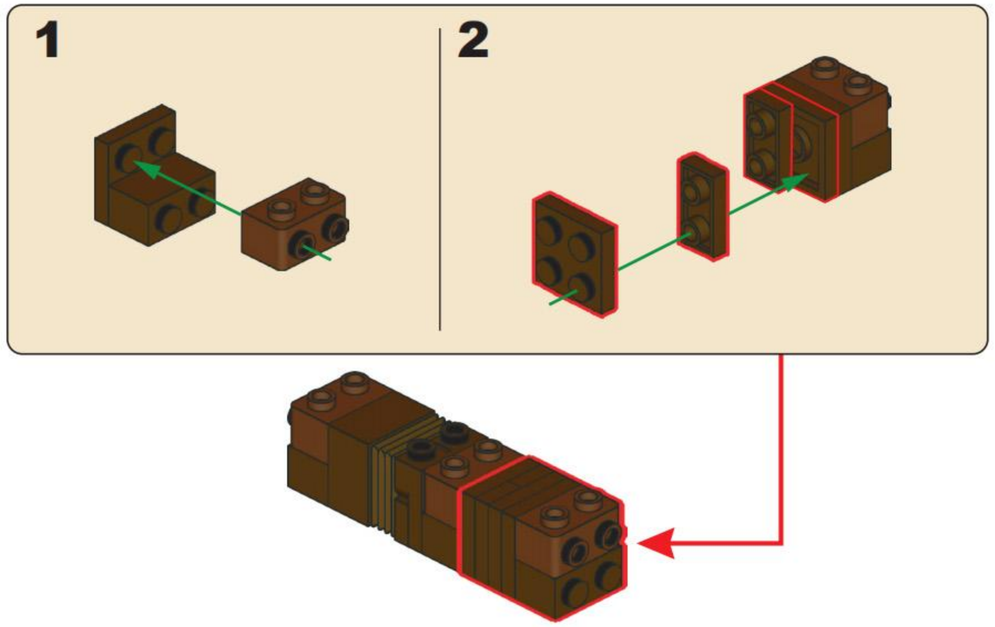

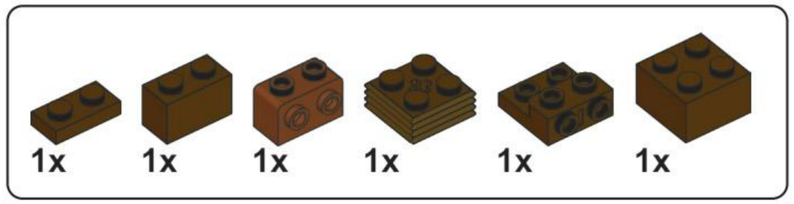

C4

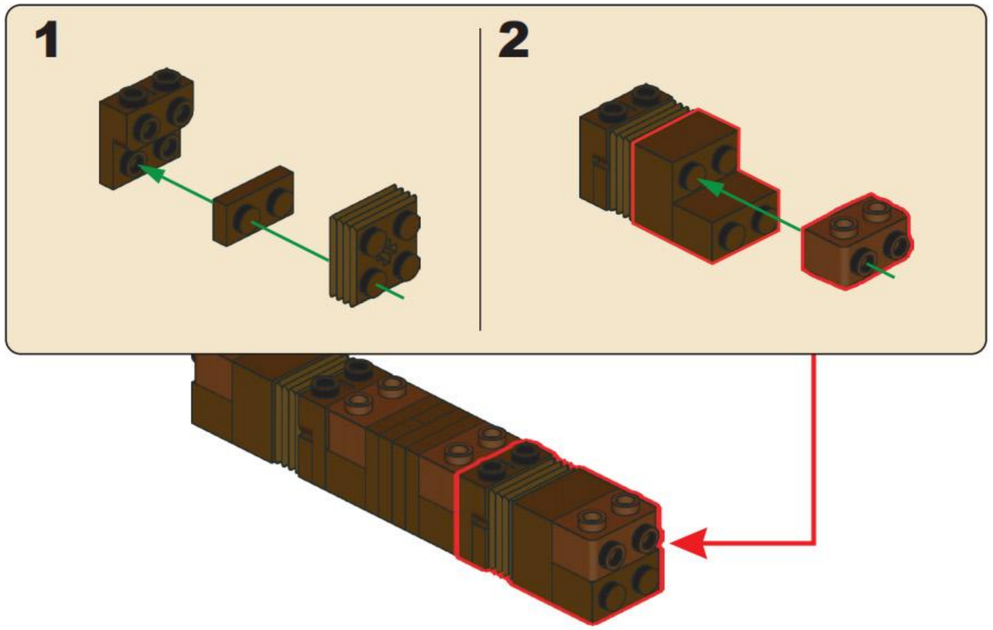

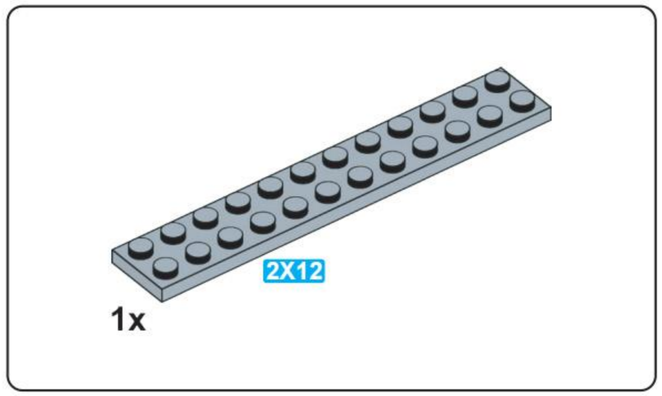

C5

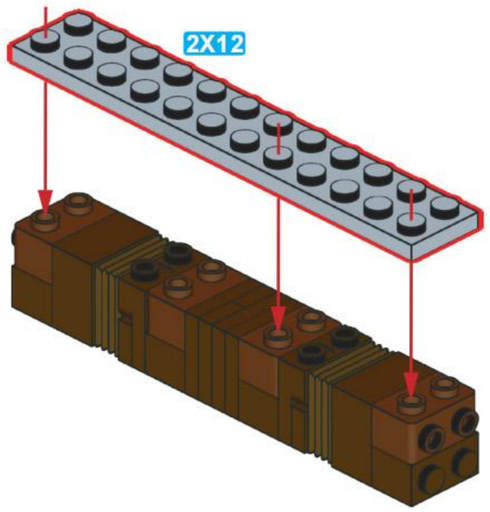

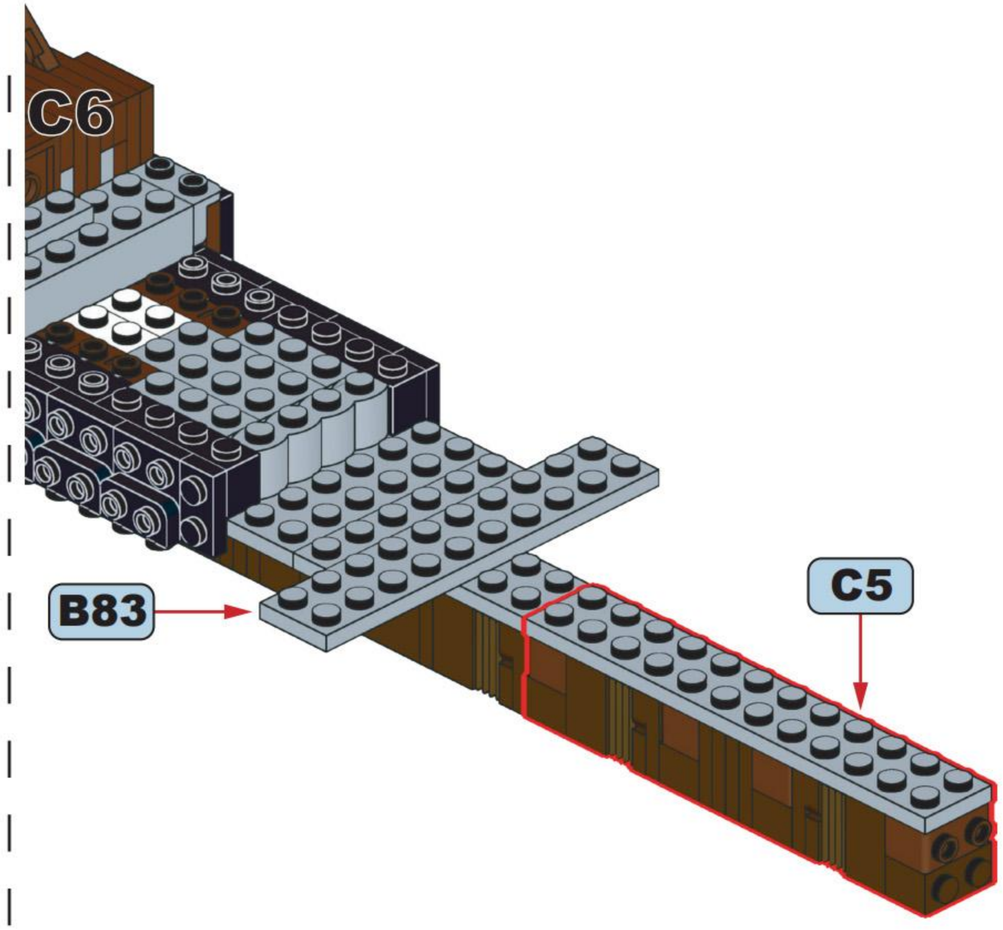

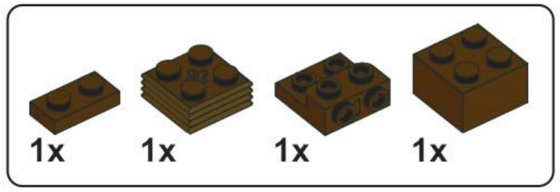

C7

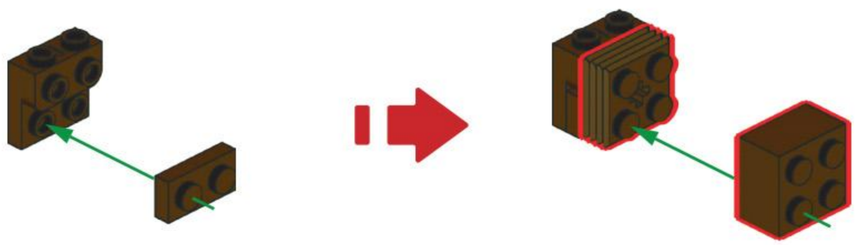

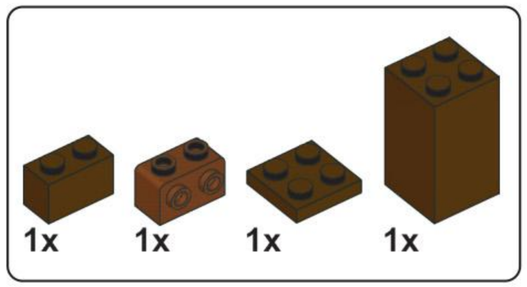

C8

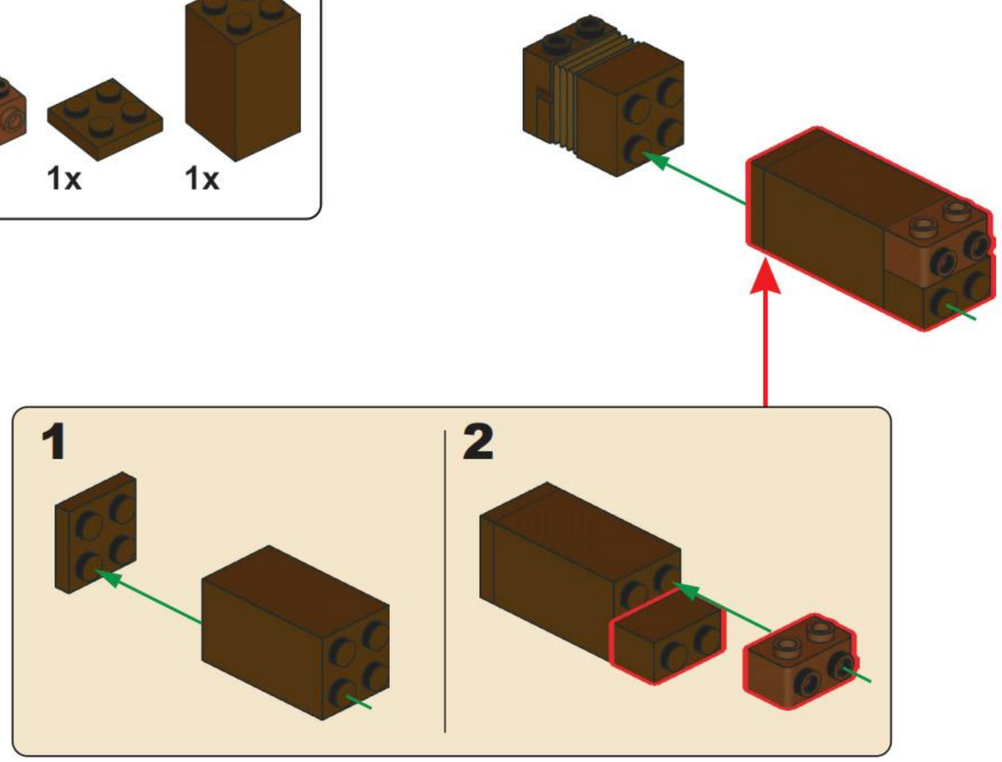

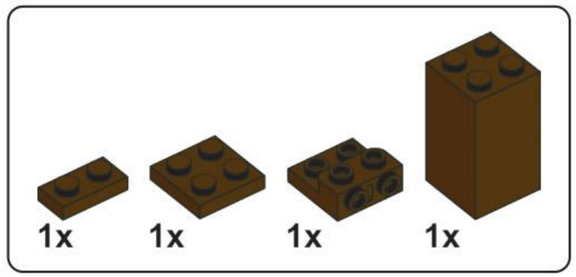

C9

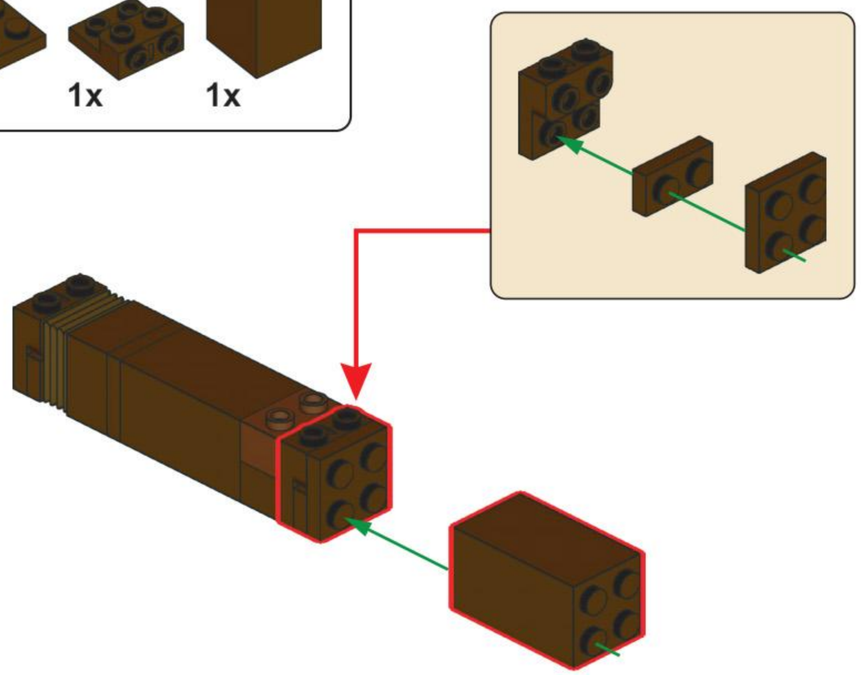

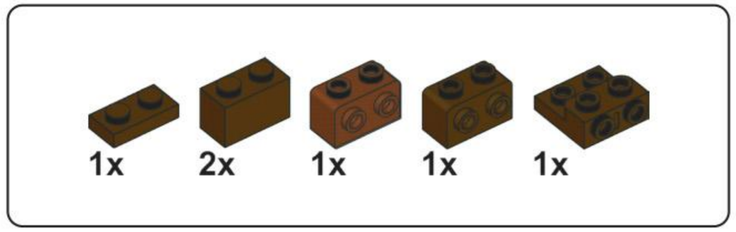

C10

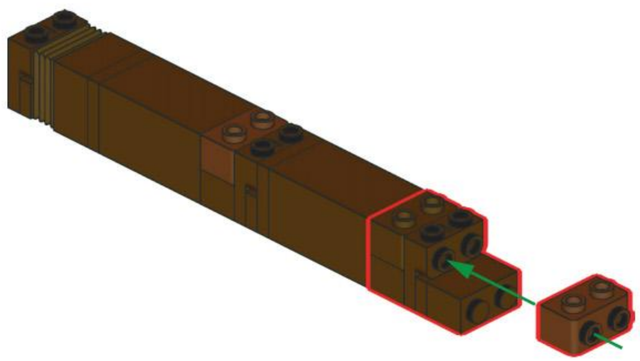

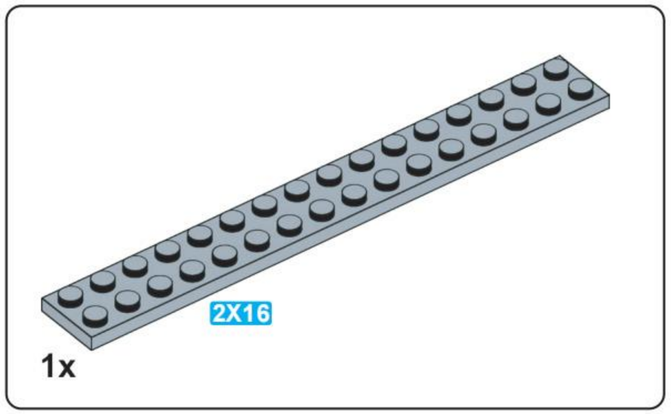

C11

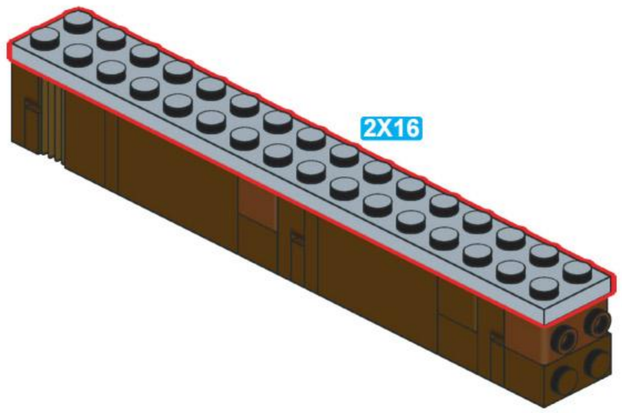

C12

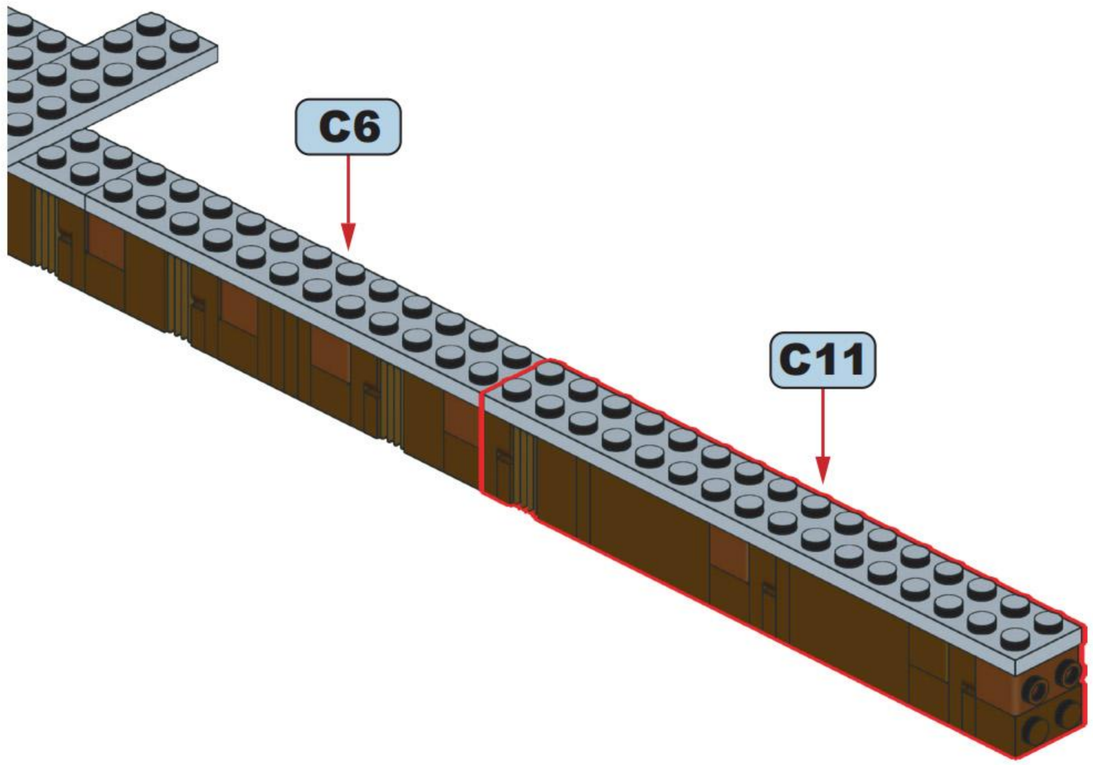

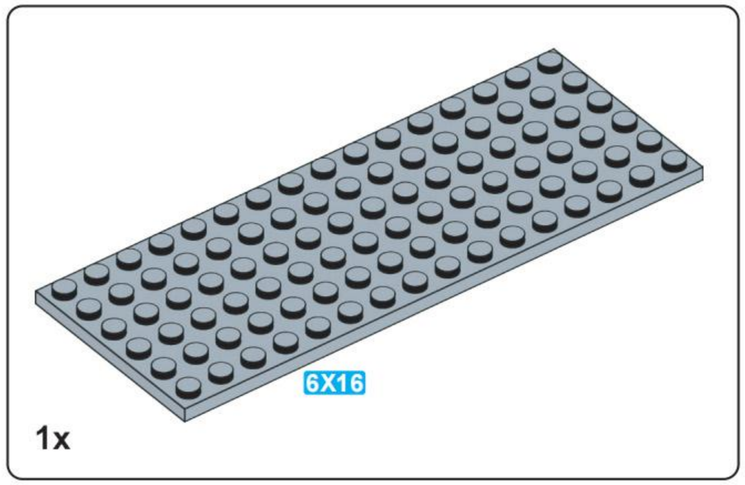

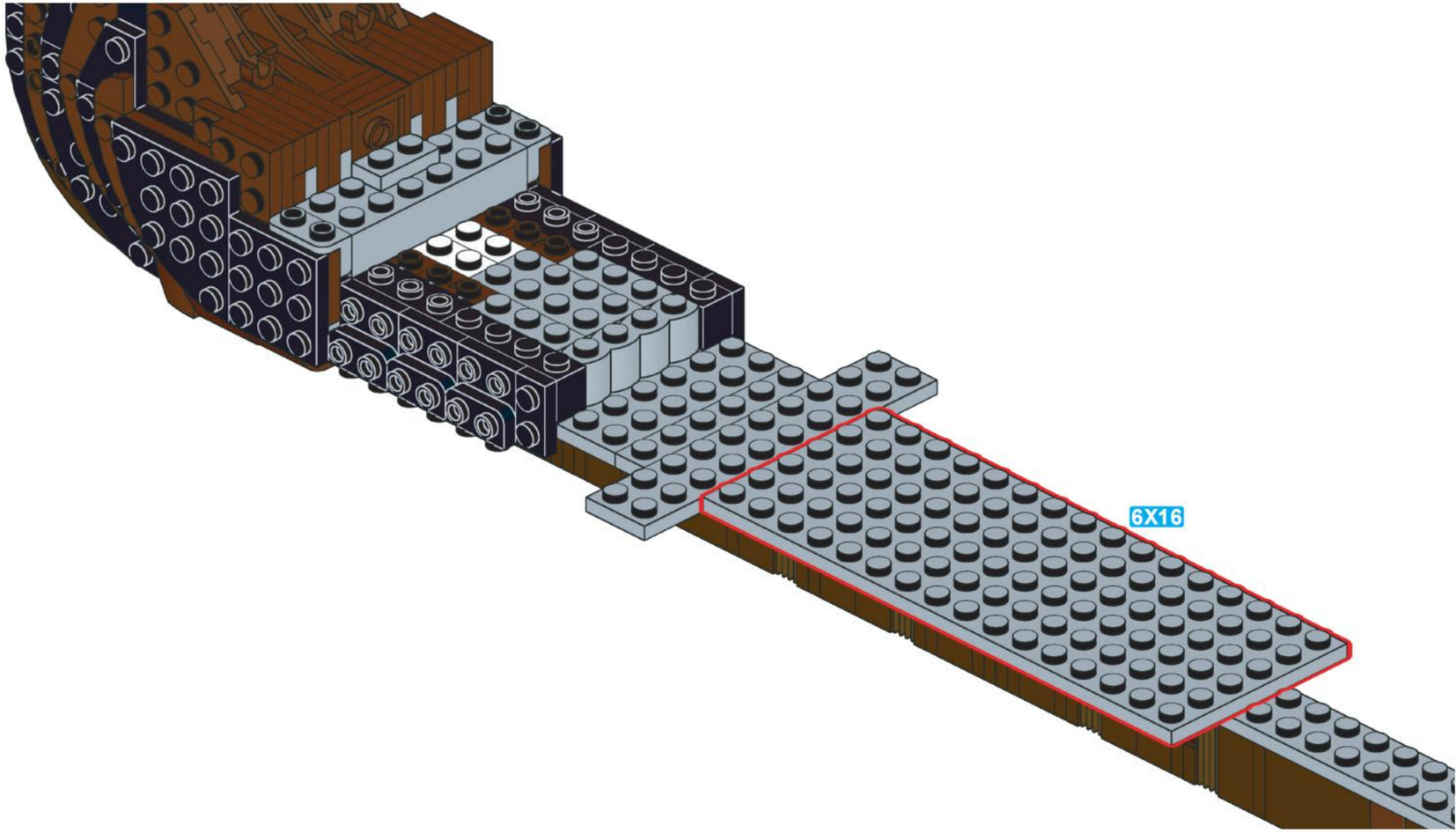

C13

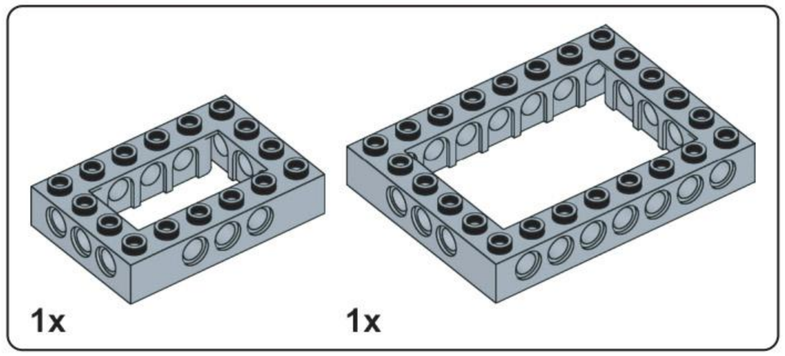

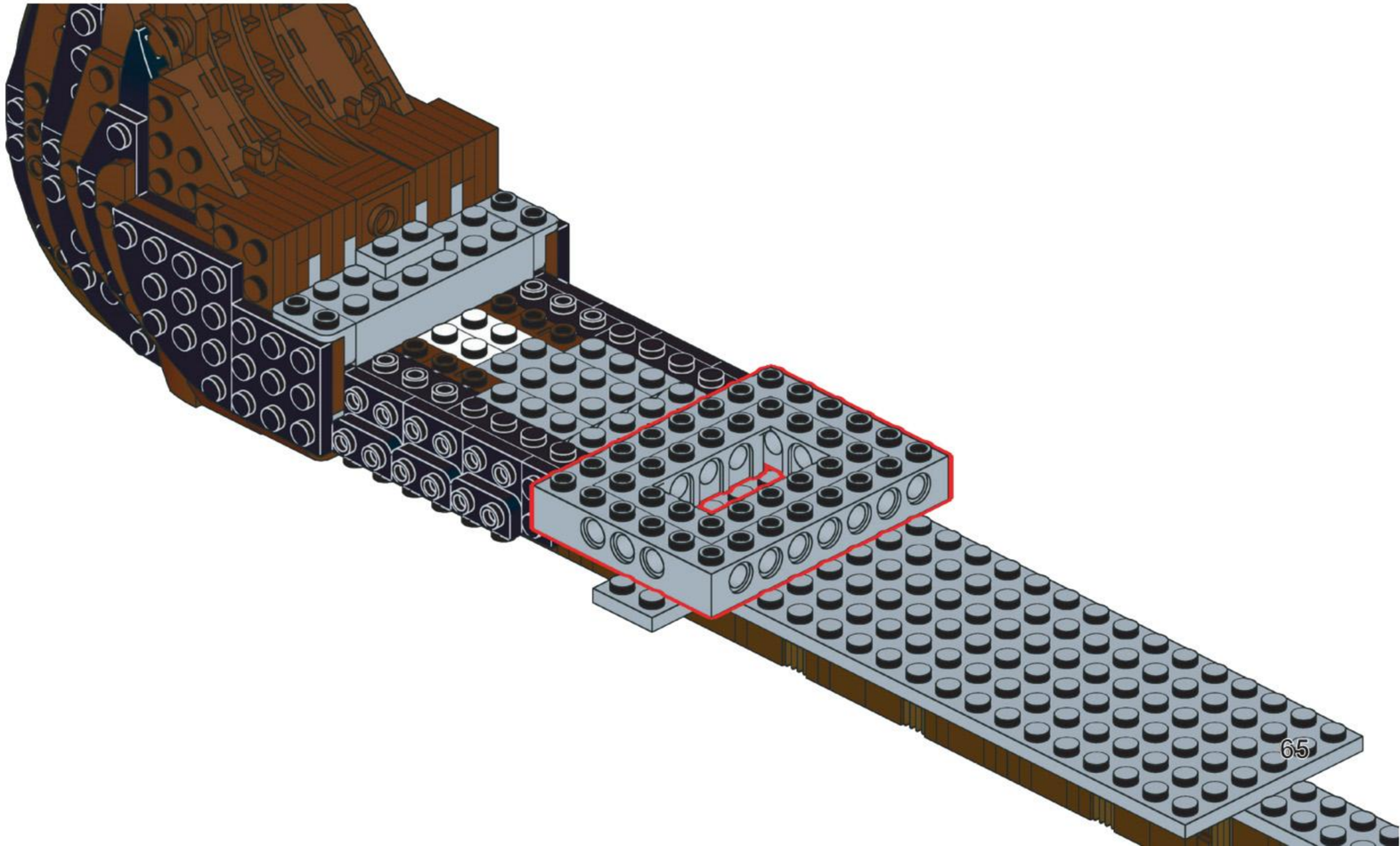

C14

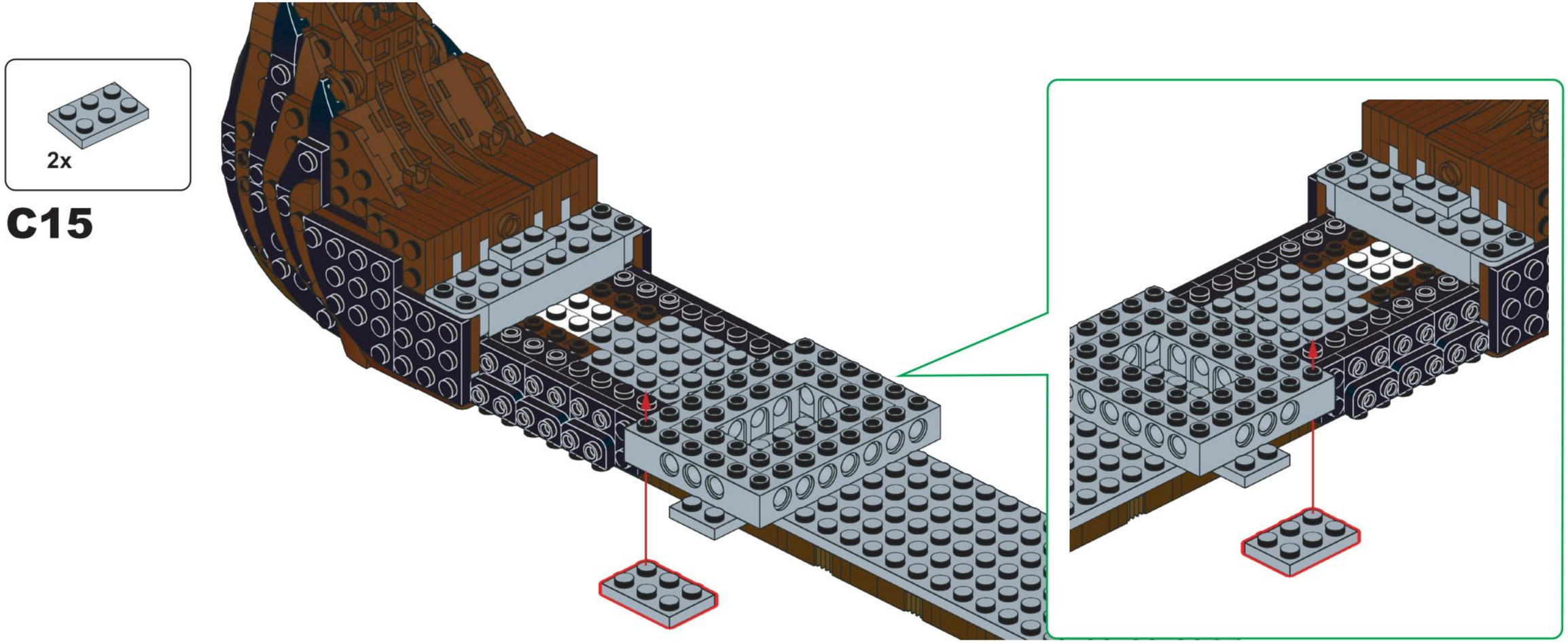

C15

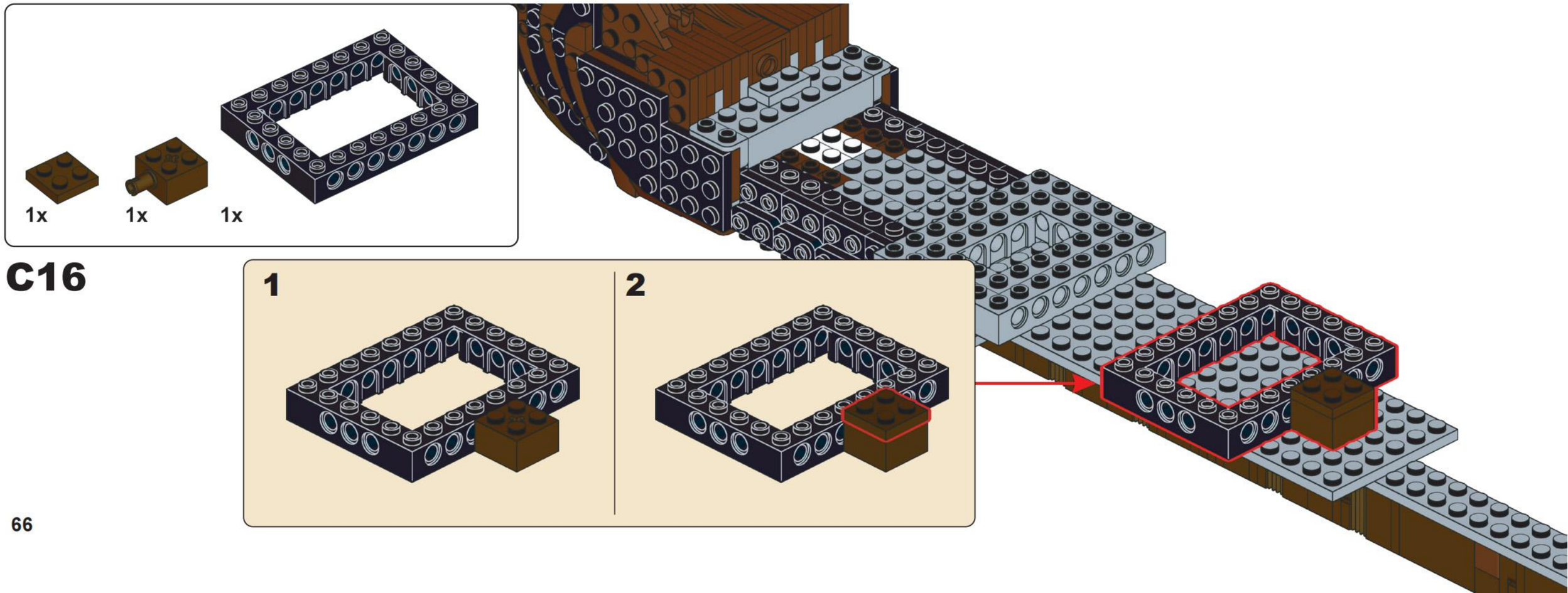

C16

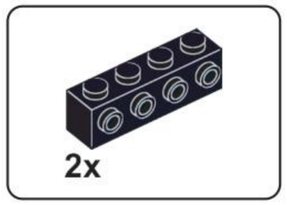

C17

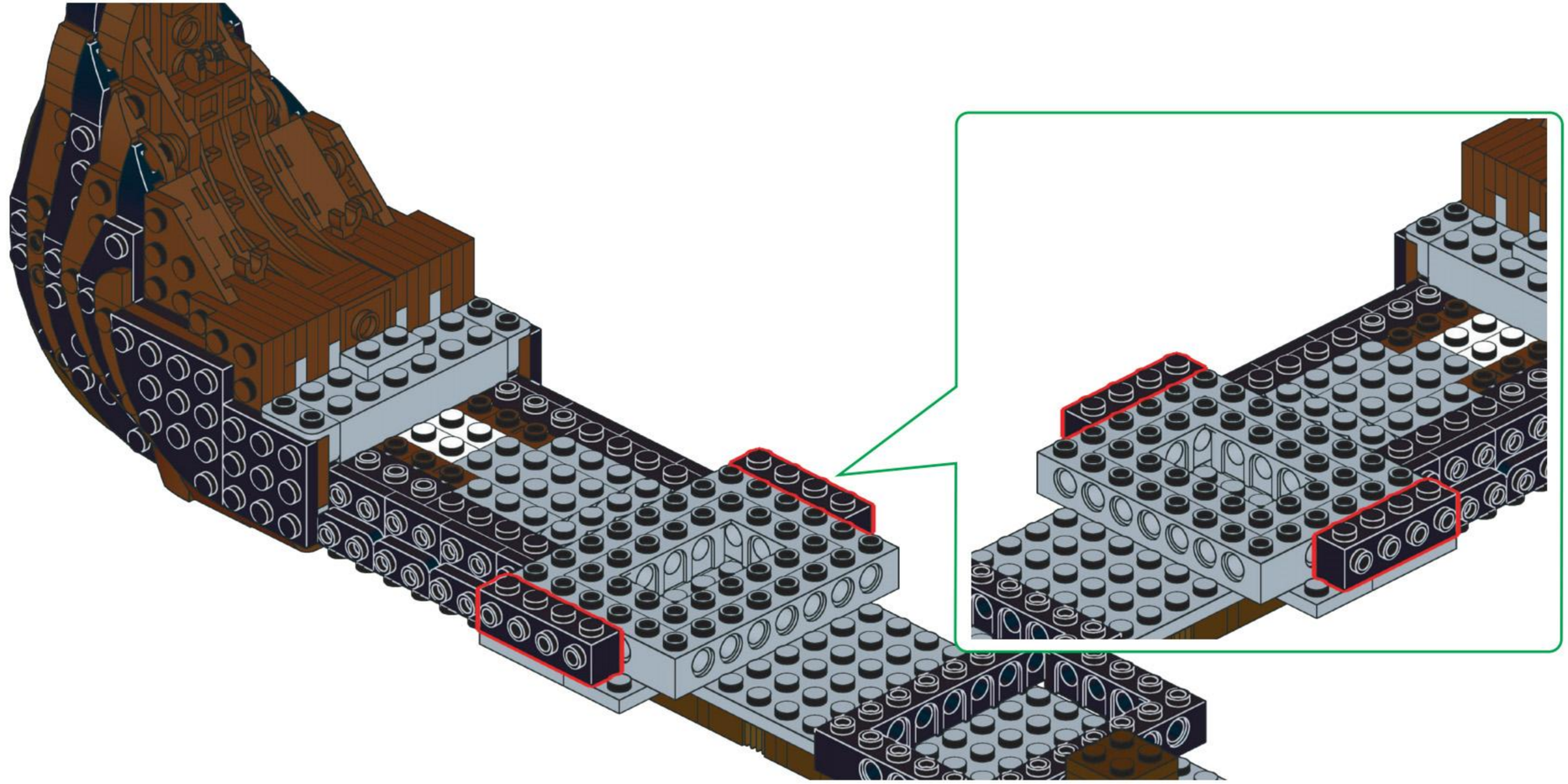

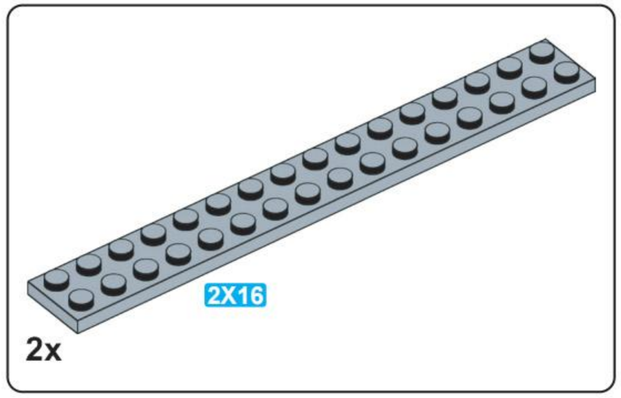

C18

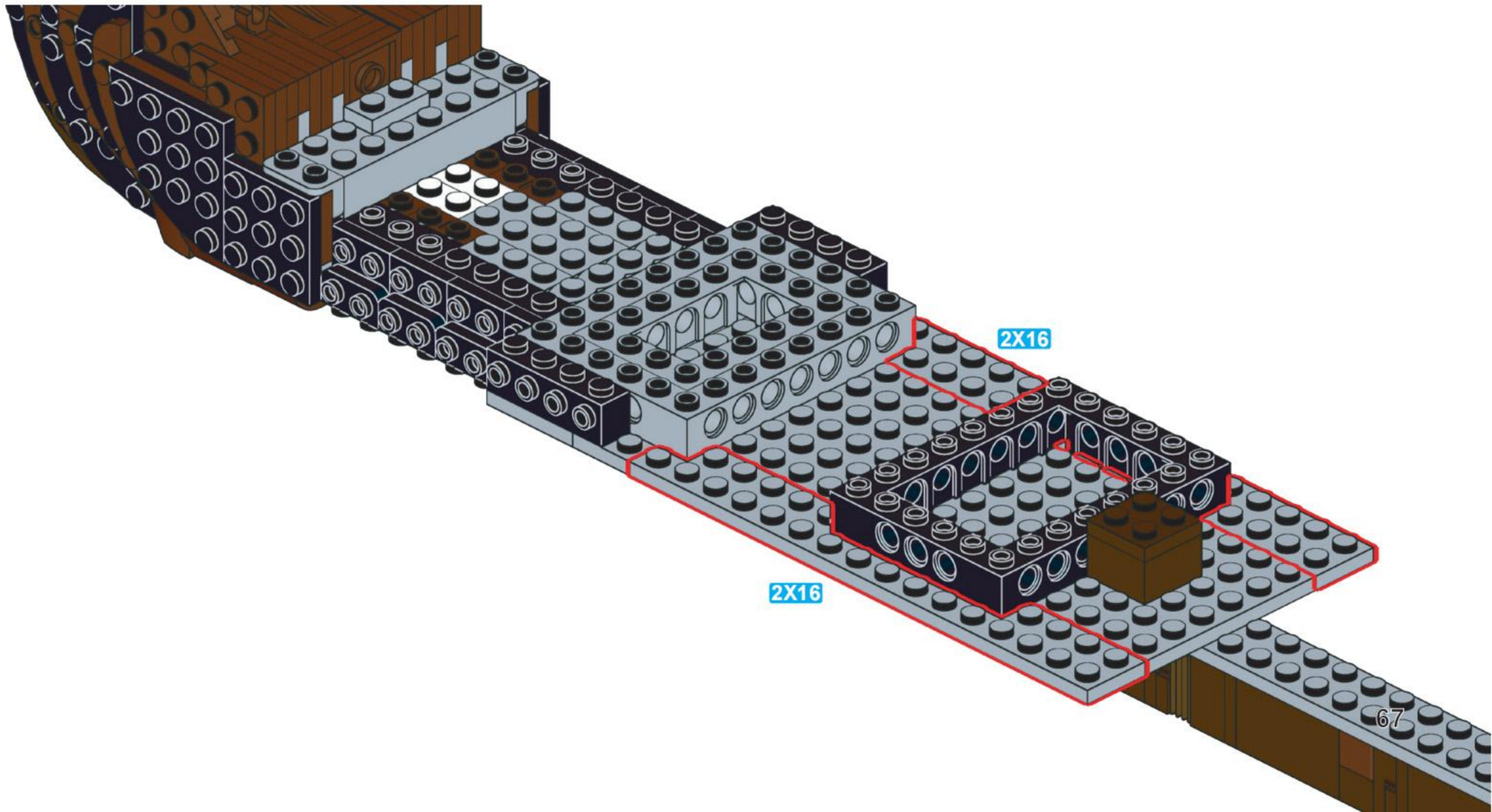

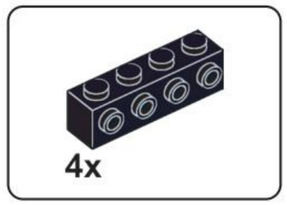

C19

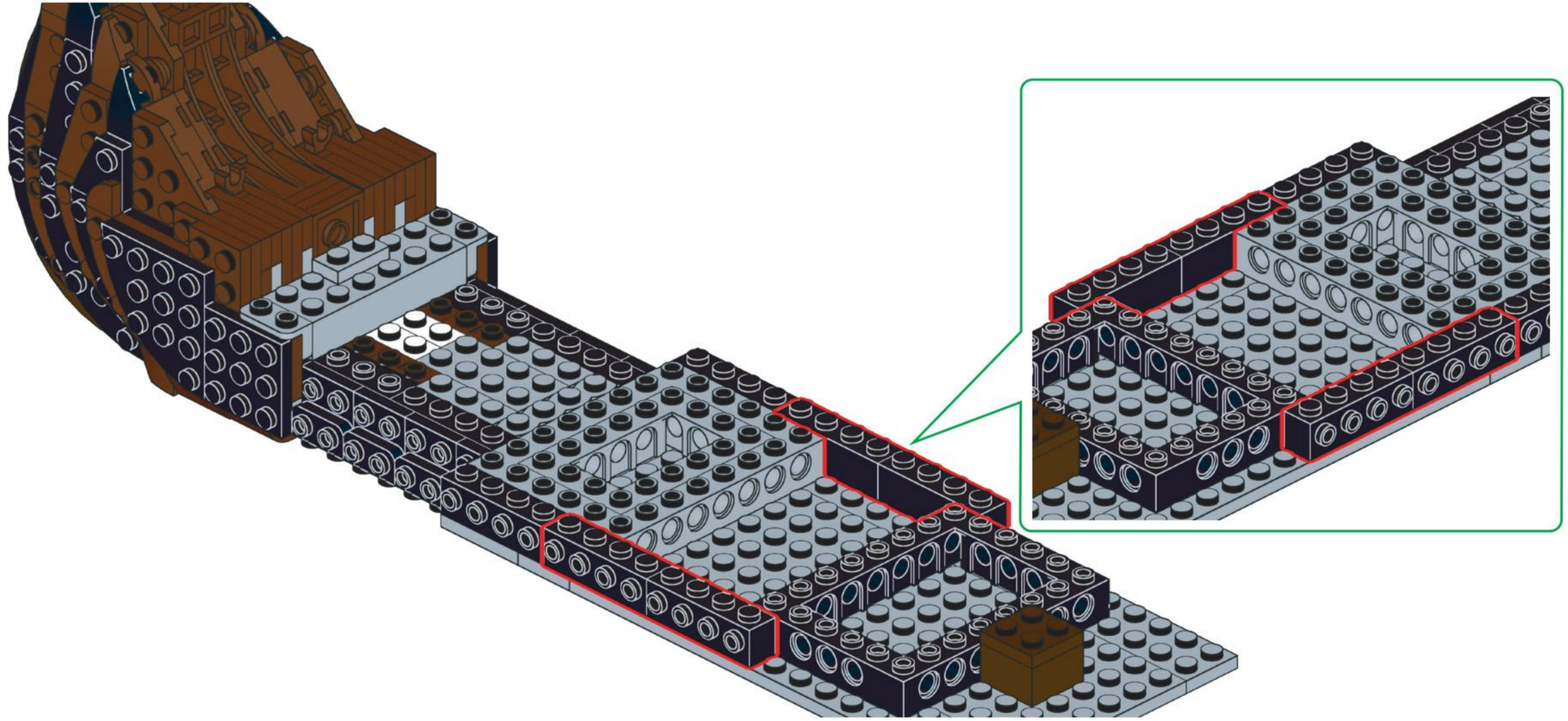

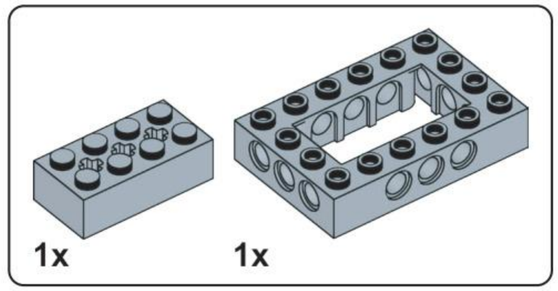

C20

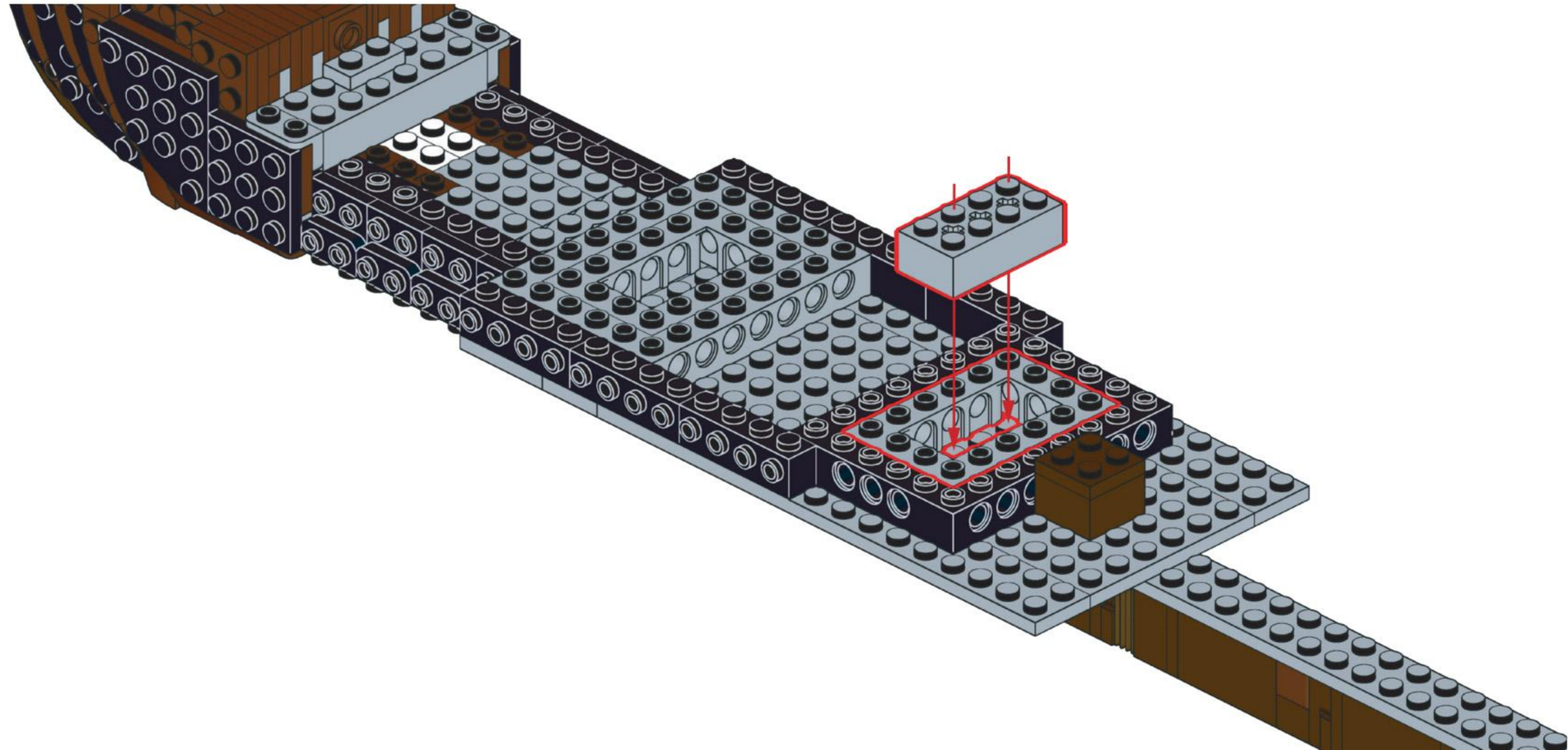

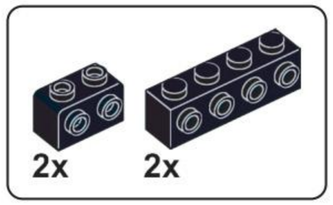

C21

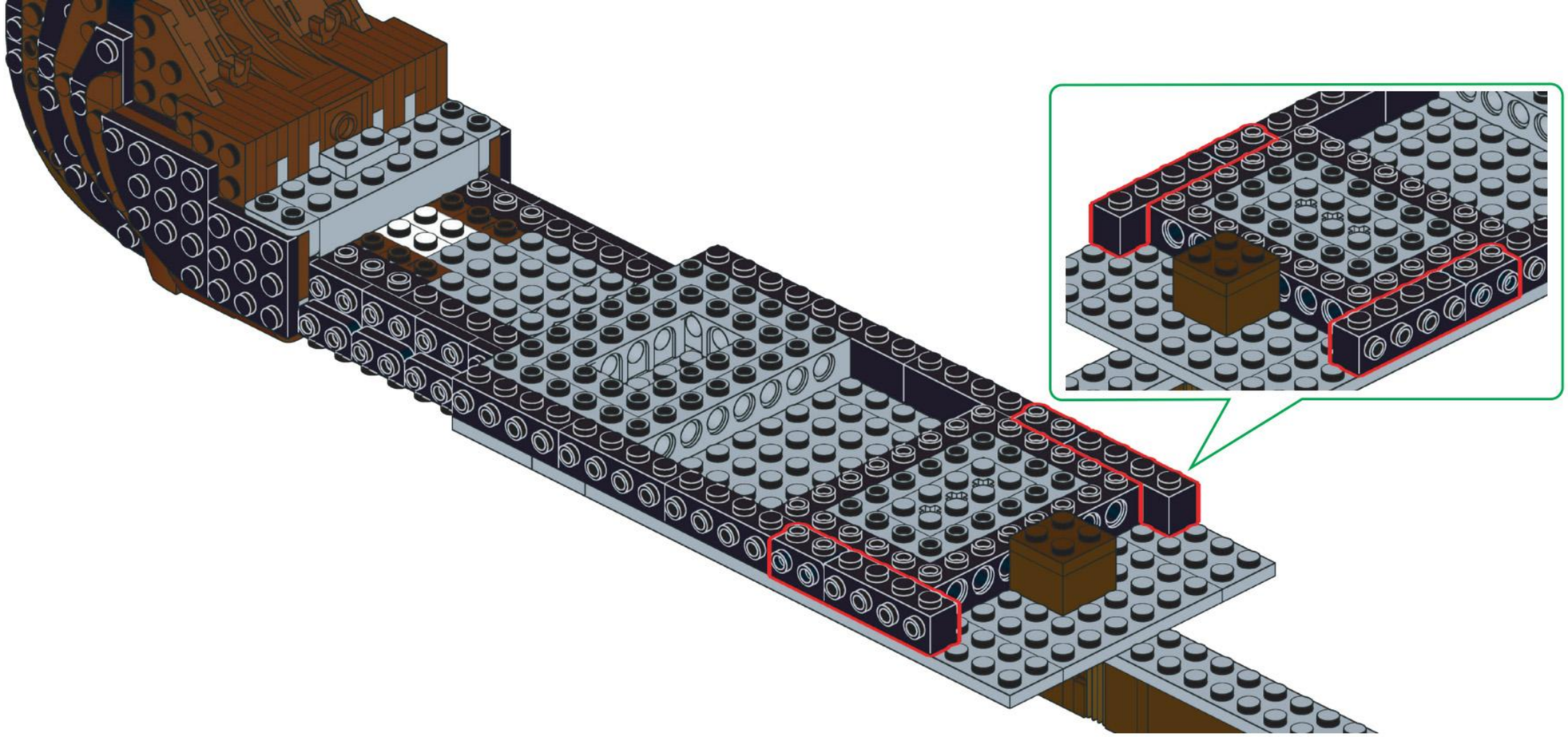

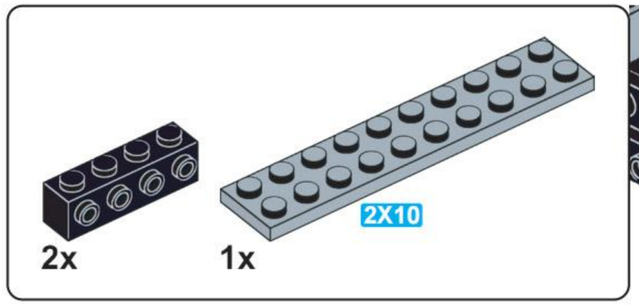

C22

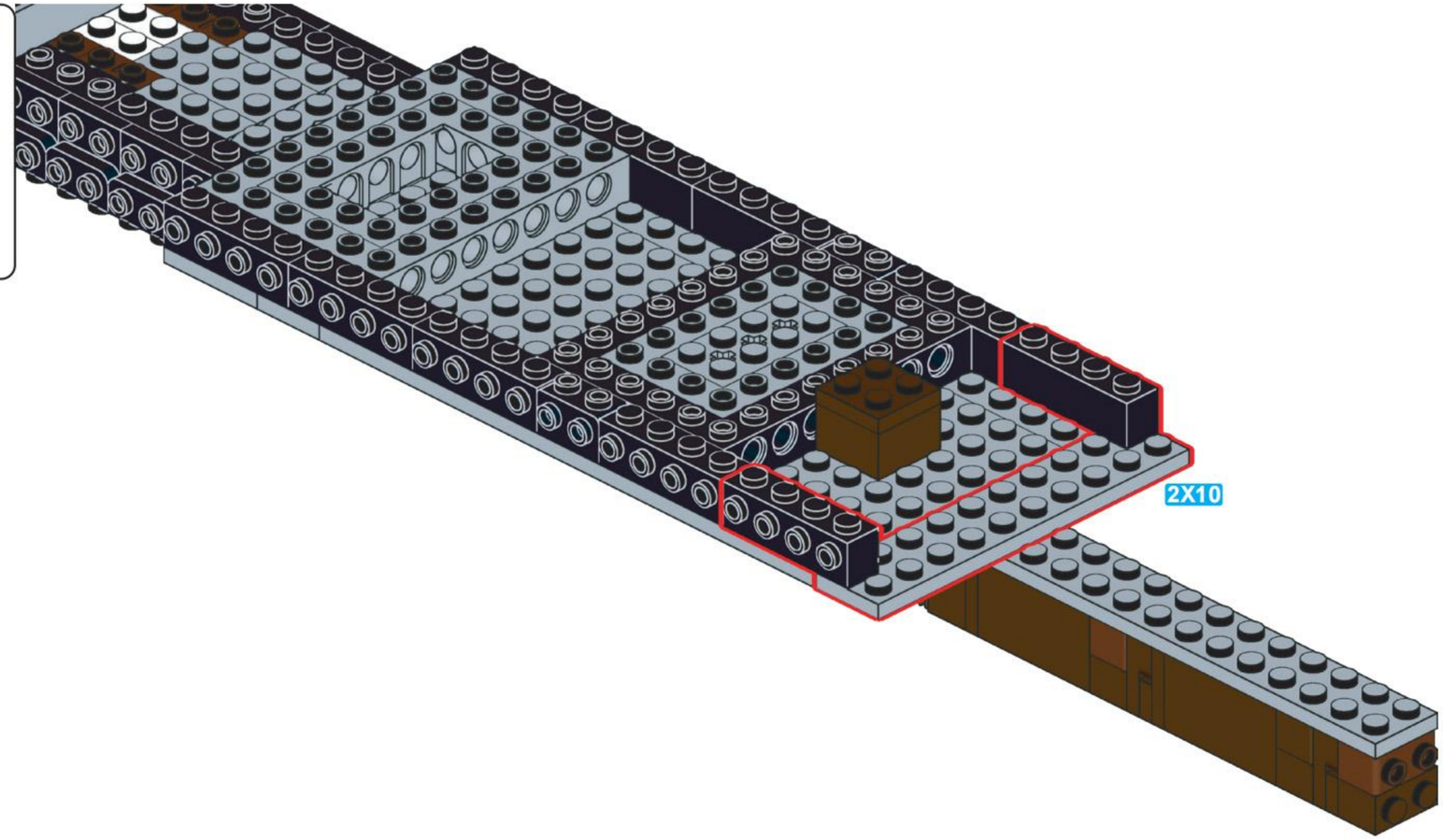

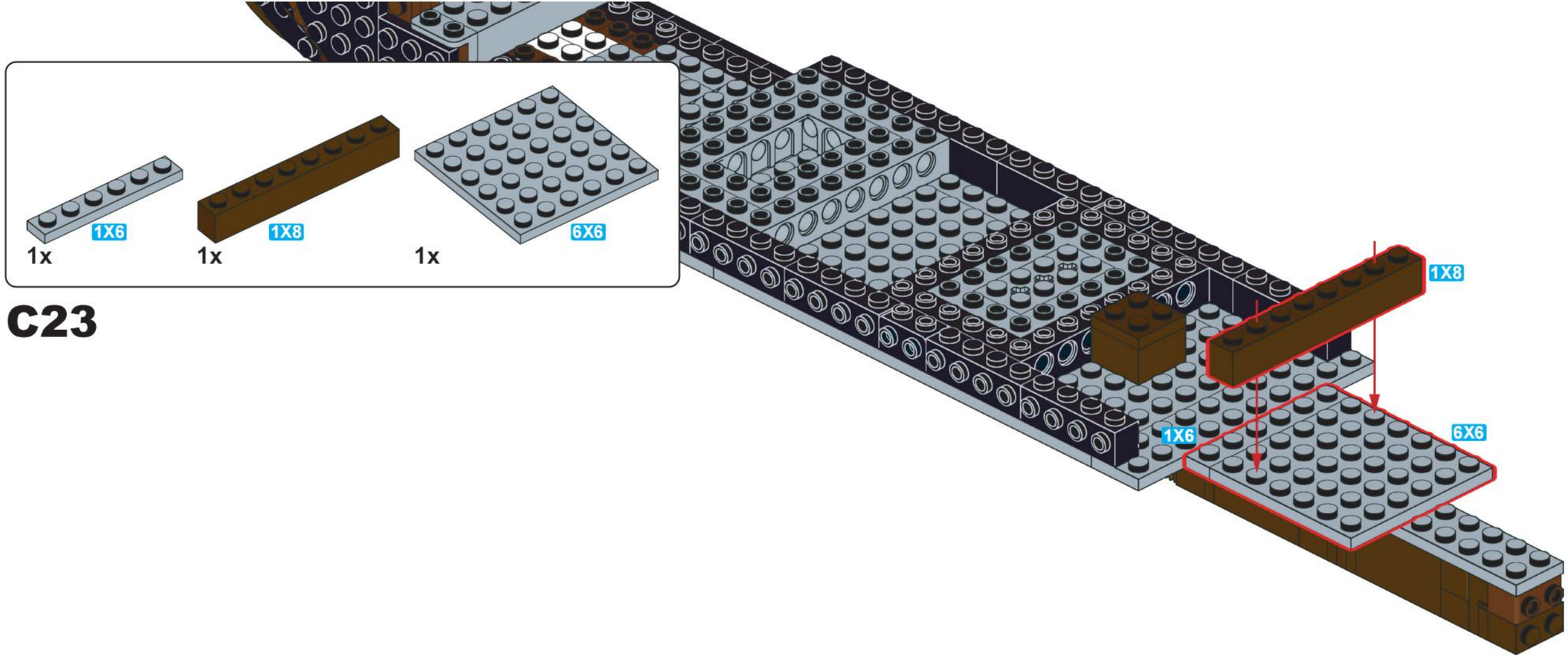
1X6
1x
1X8
1x
6X6
1x
C23
1X8
1X6
6X6

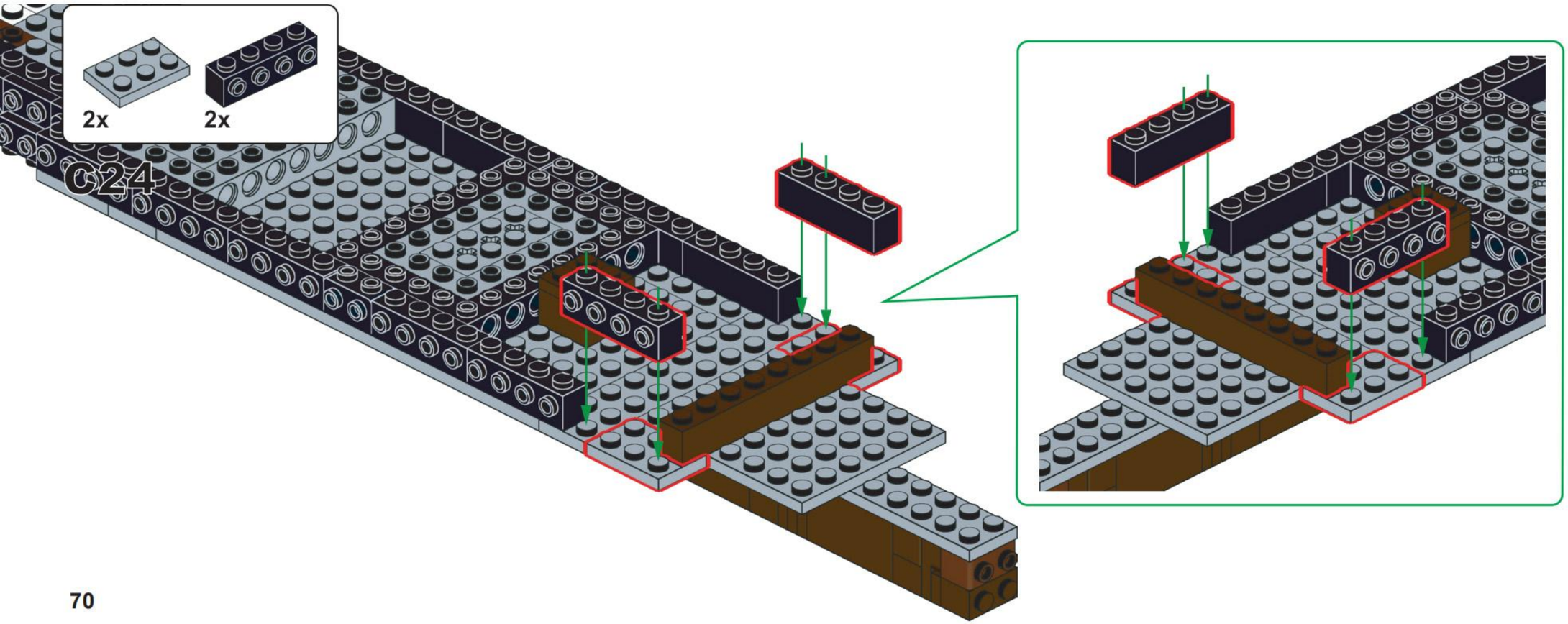
2x
2x
C24

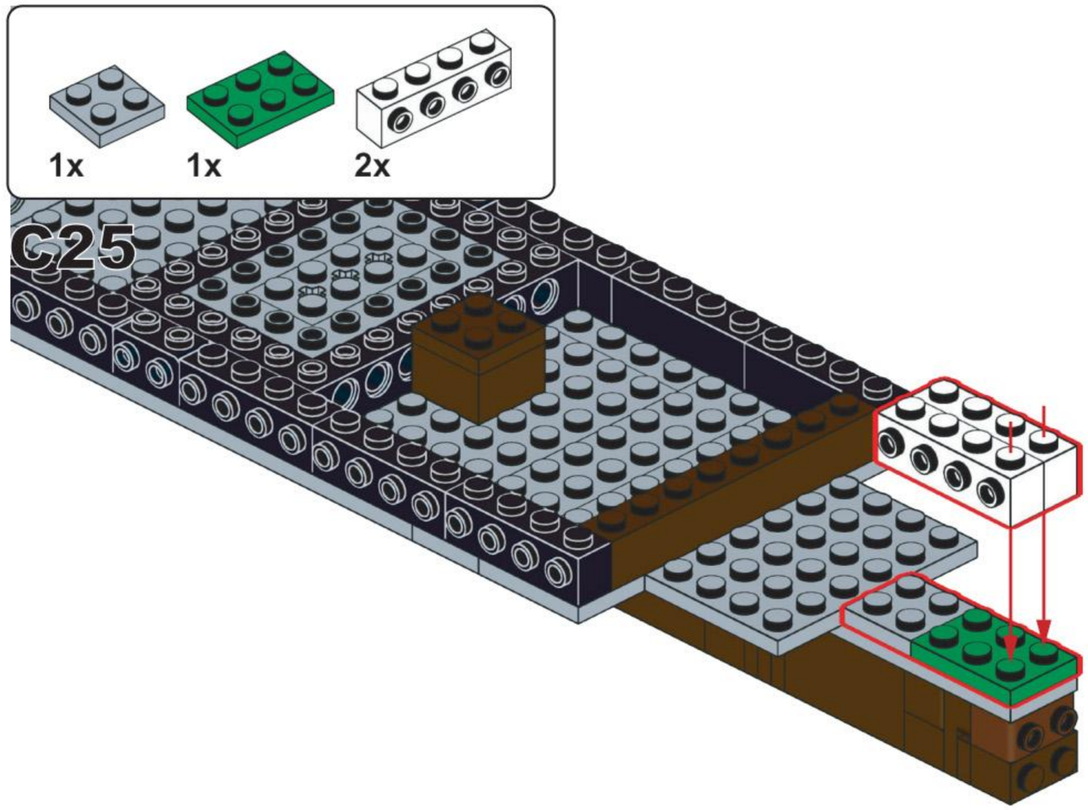
1x
1x
2x
C25

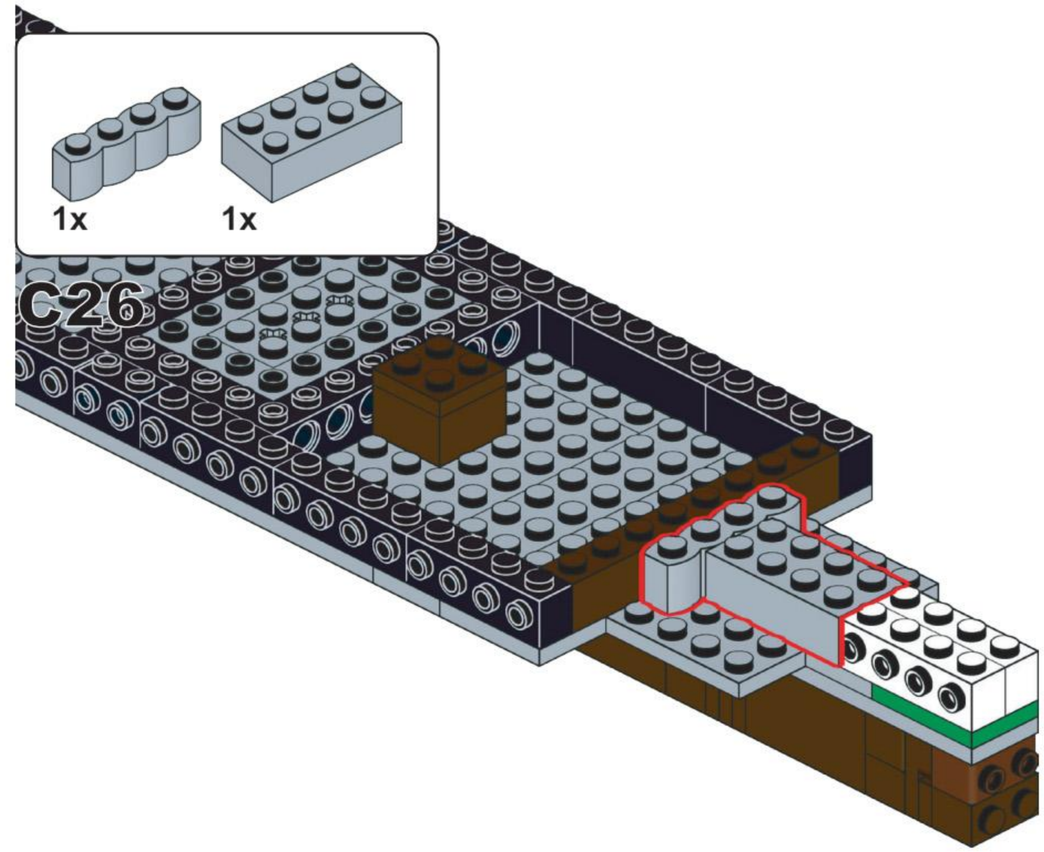
1x
1x
C26

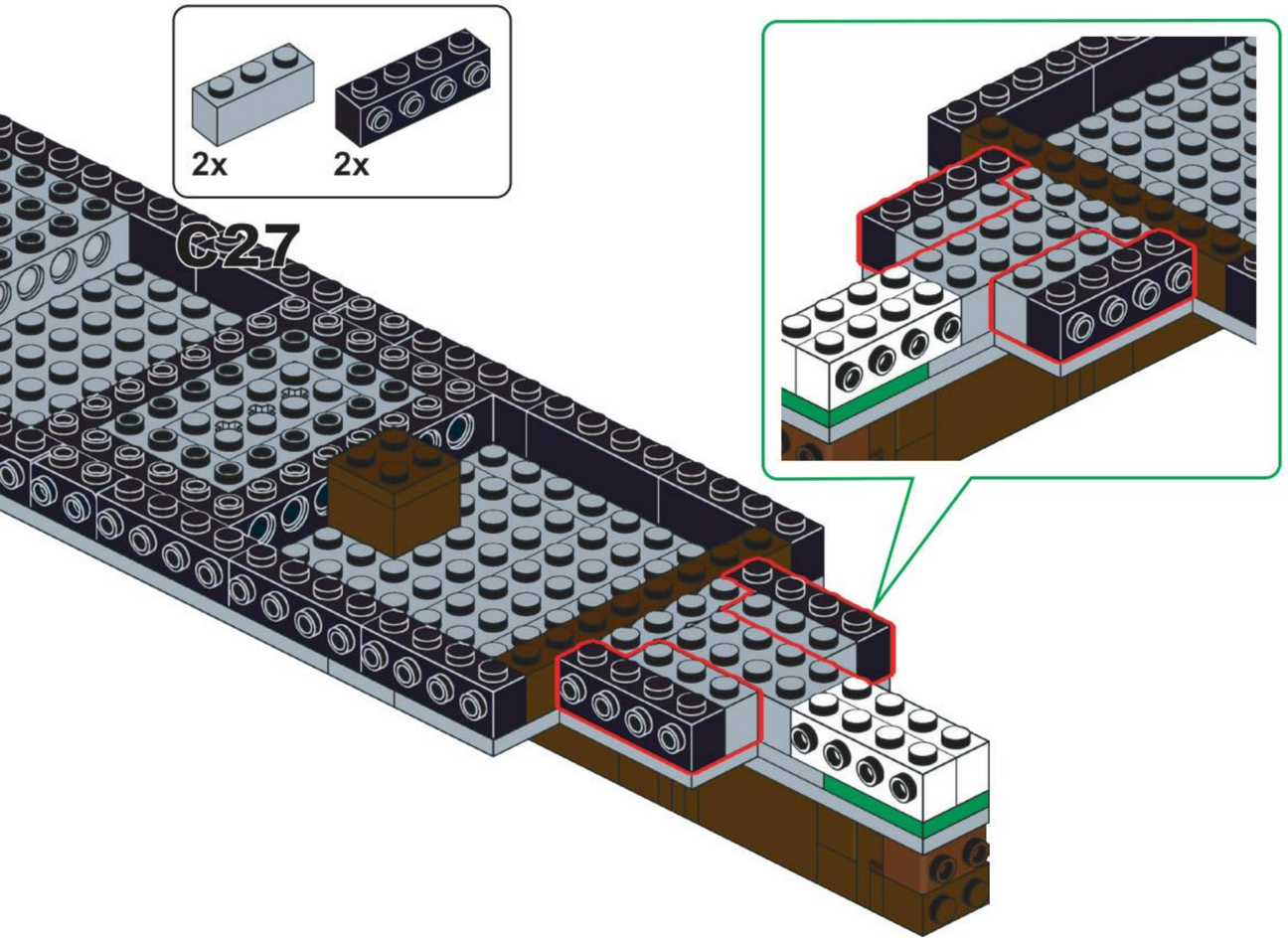
2x
2x
C27

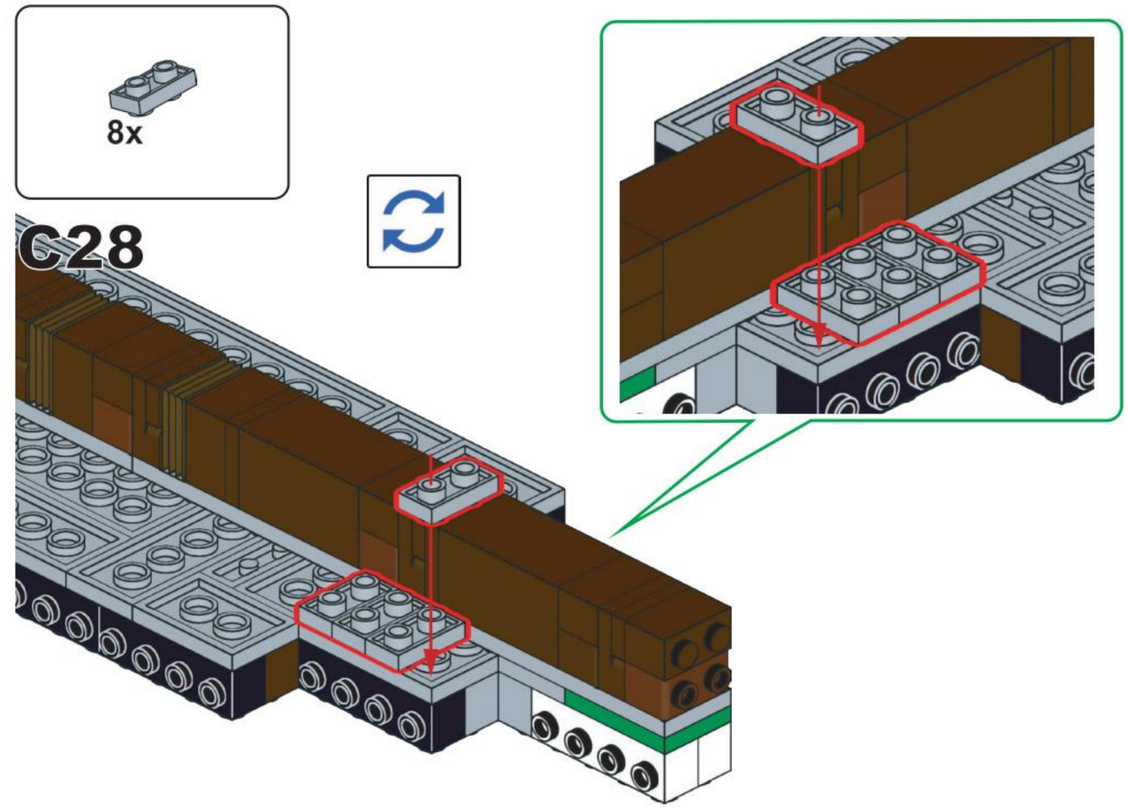
8x
C28

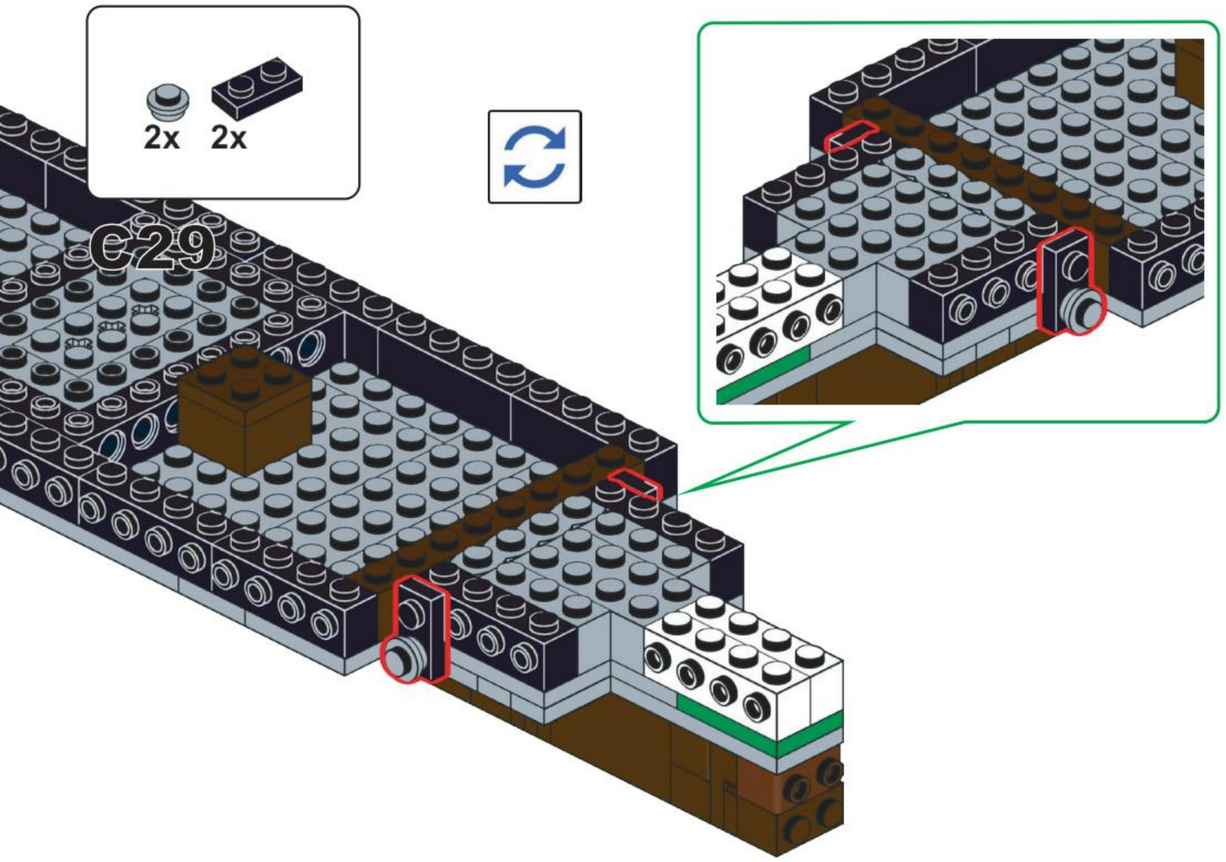

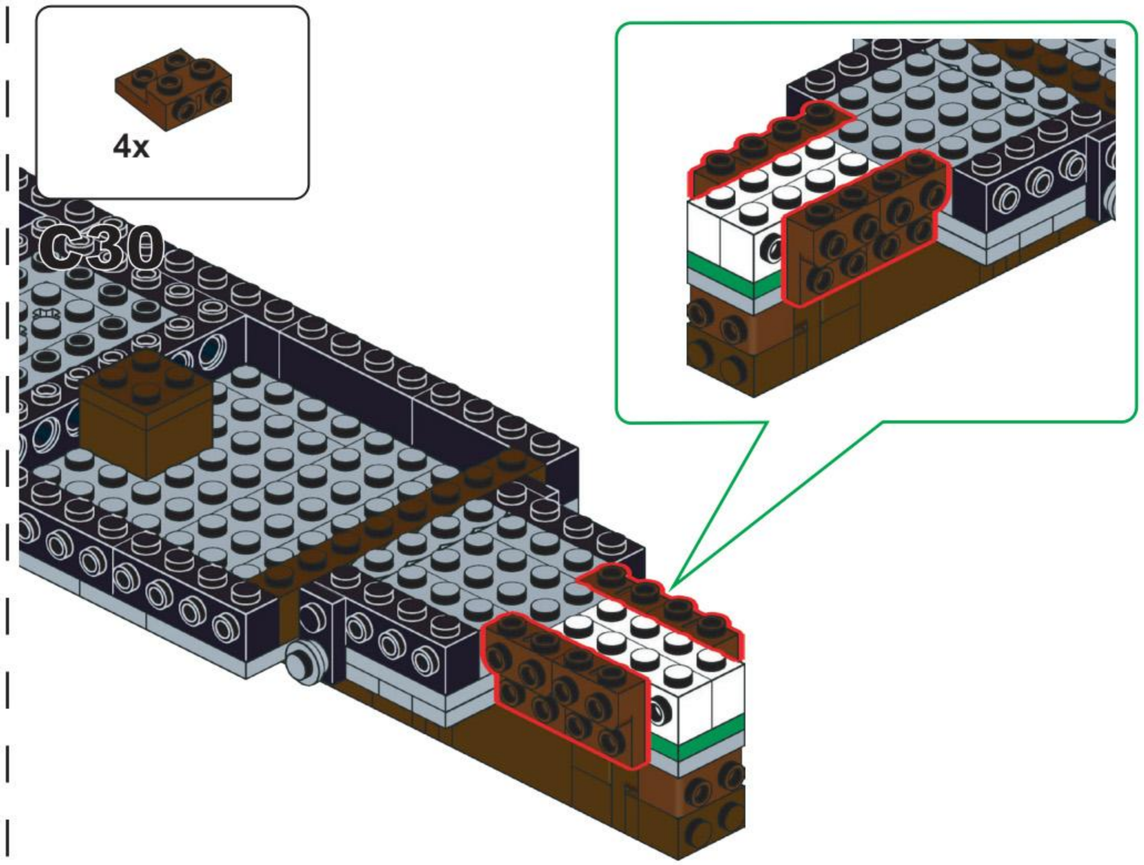

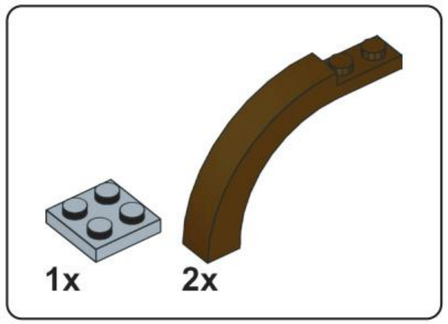

C31

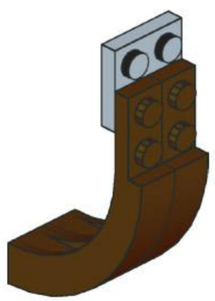

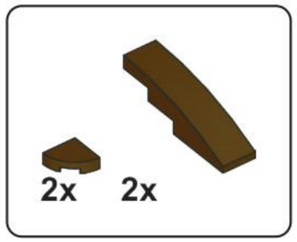

C32

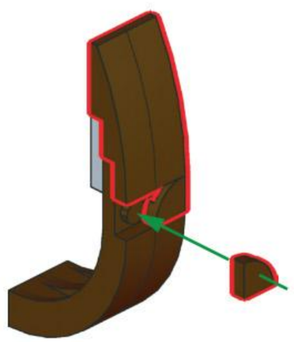

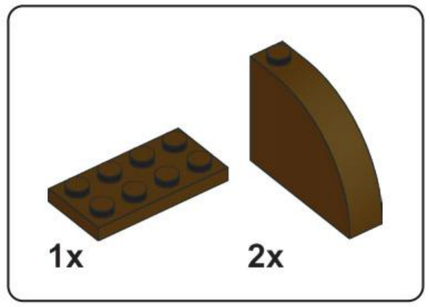

C33

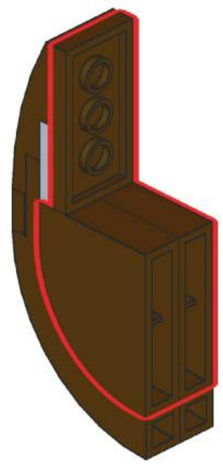

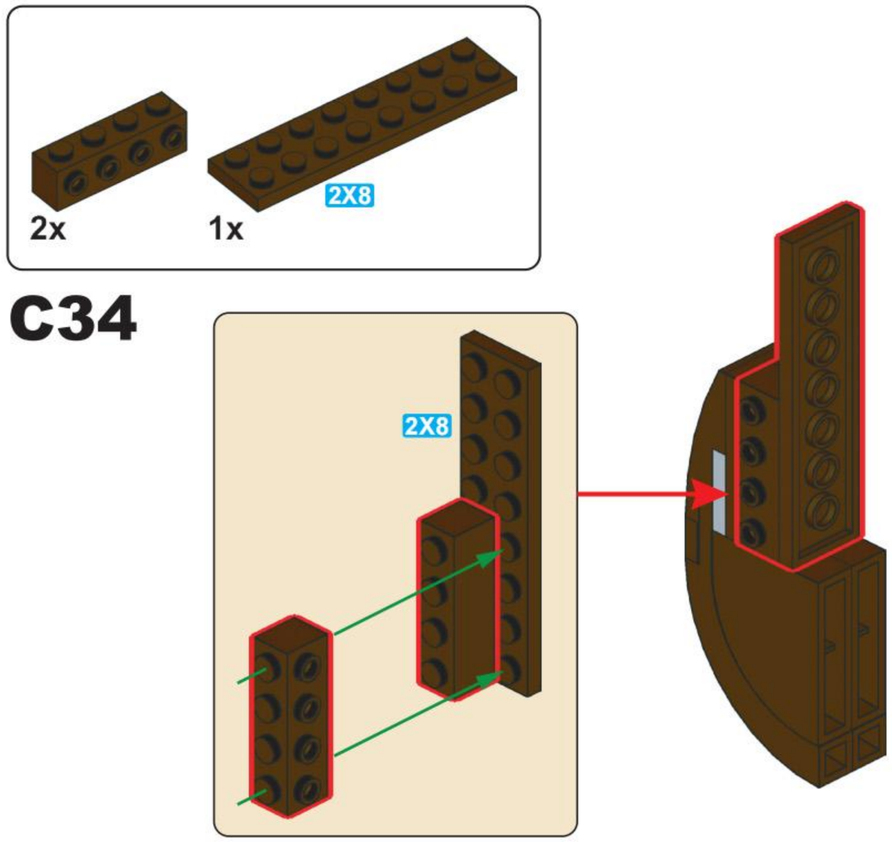
2x
1x
2X8
C34
2X8

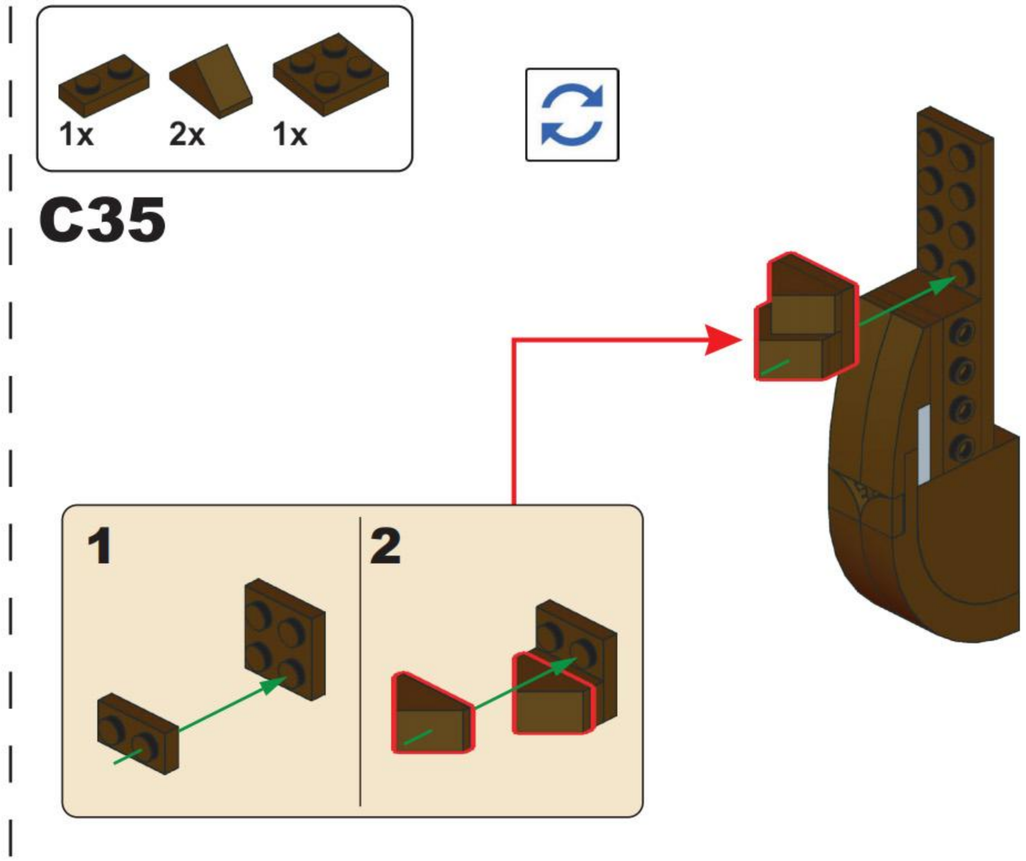
1x
2x
1x
C35
1
2

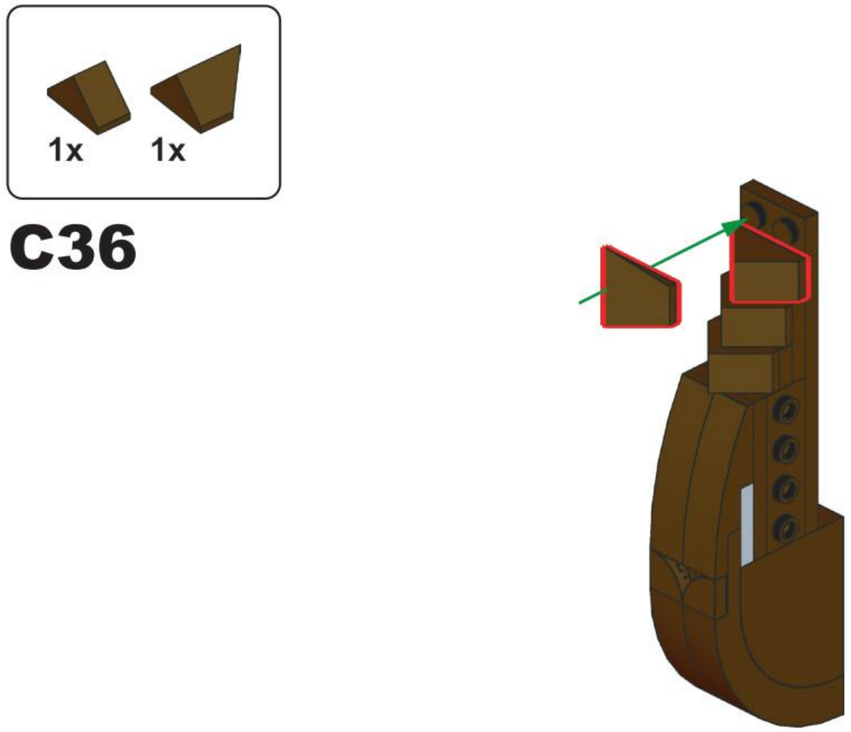
1x
1x
C36

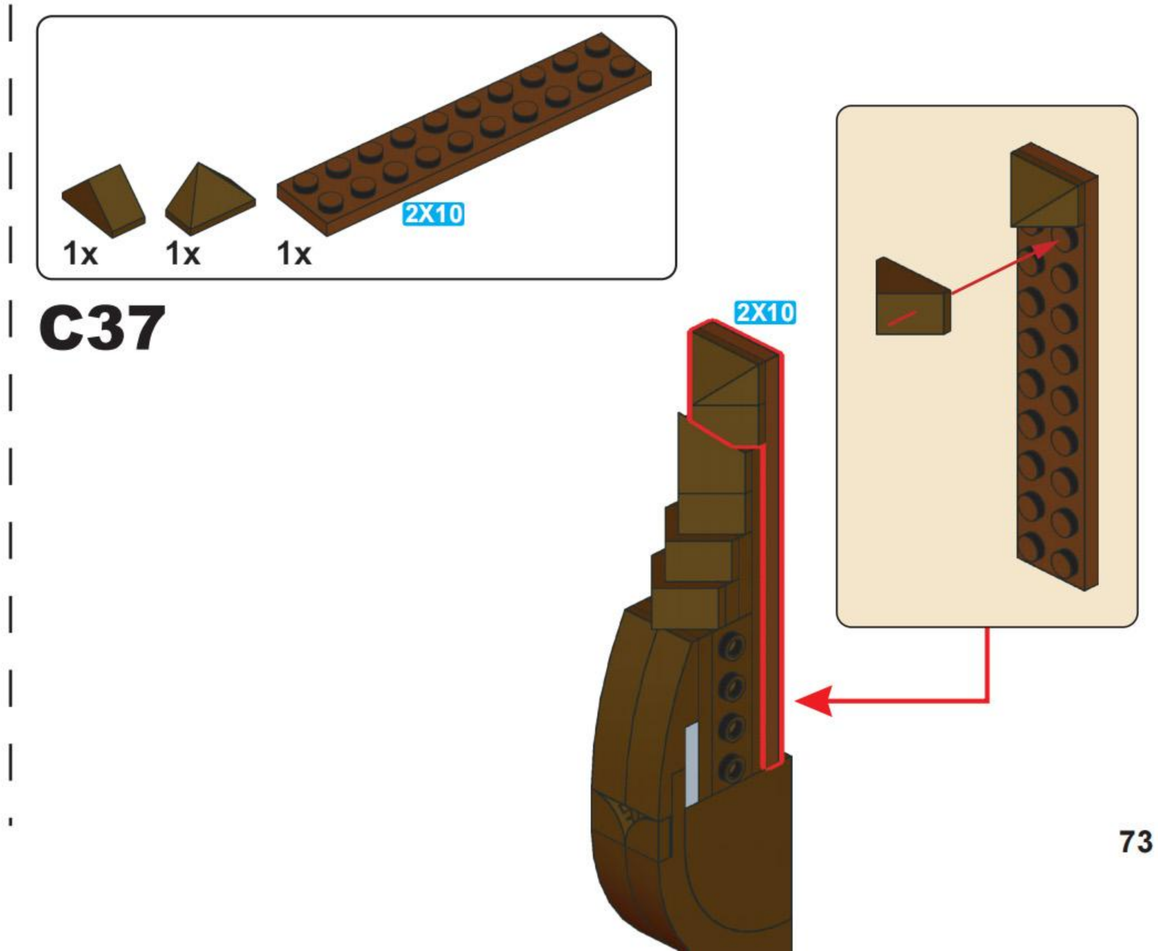
1x
1x
1x
2X10
C37
2X10

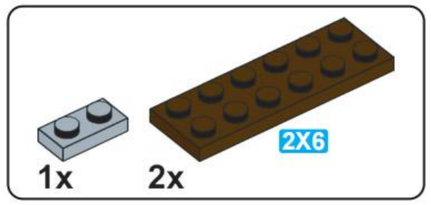

C38

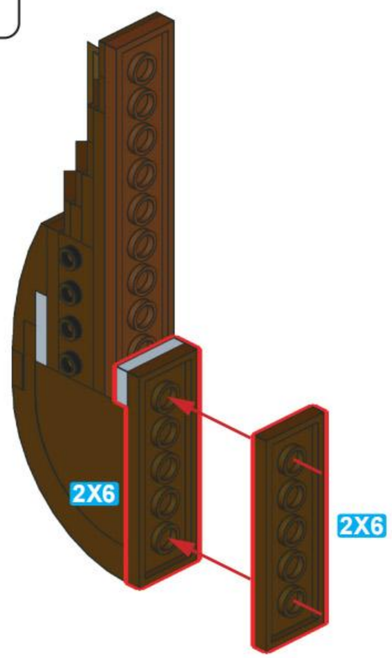

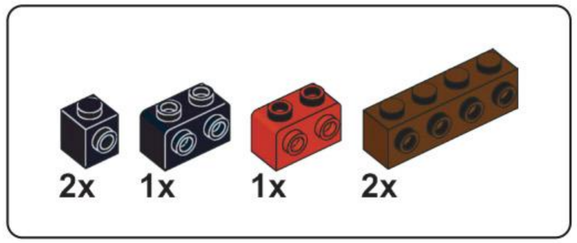

C39

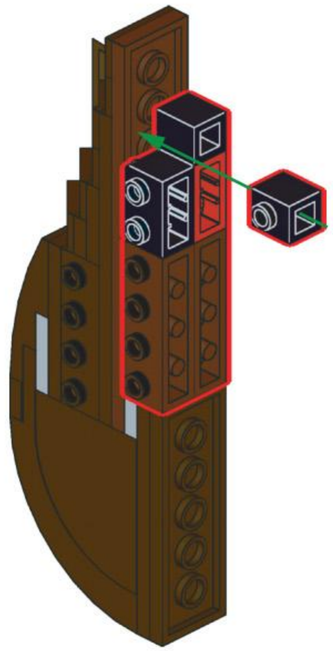

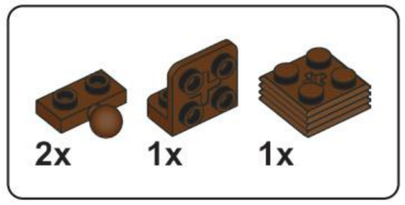

C40

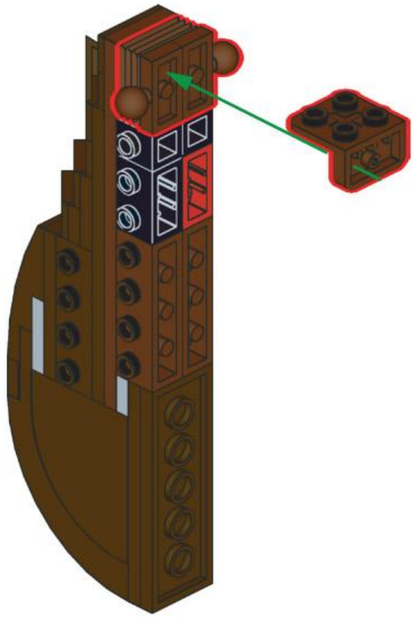

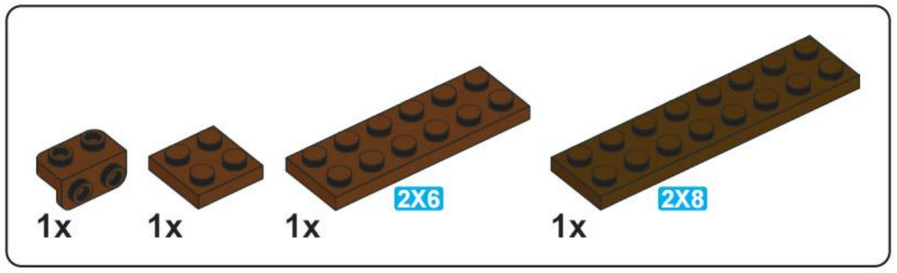

C41

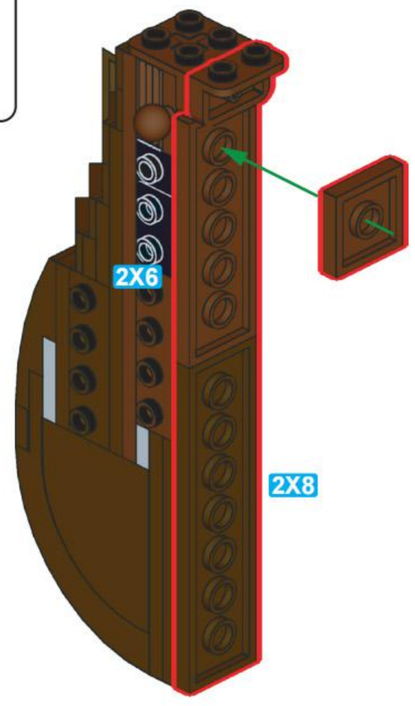

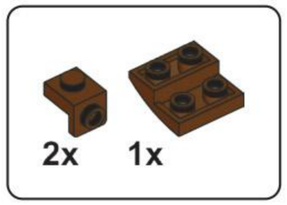

C42

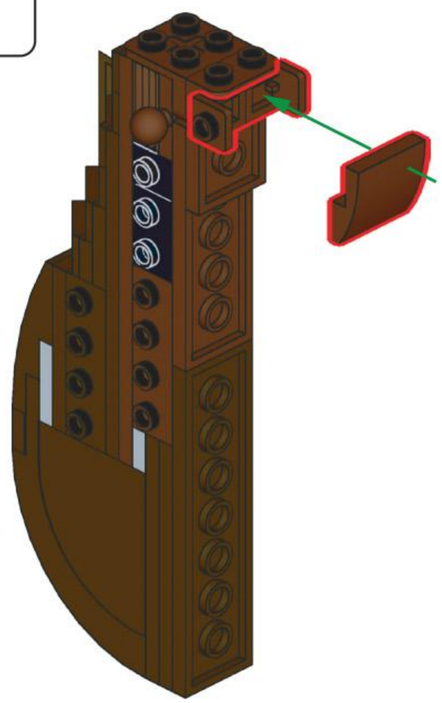

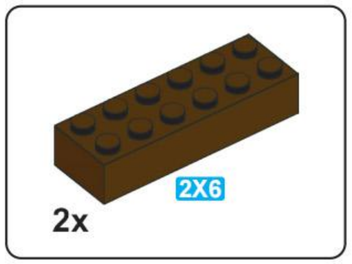

C43

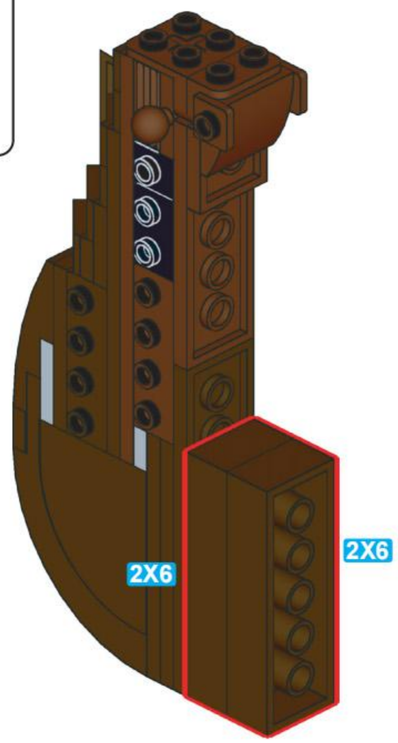

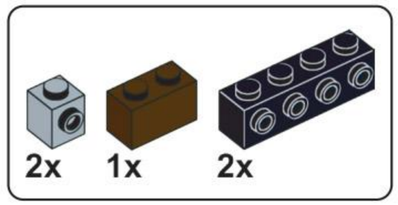

C44

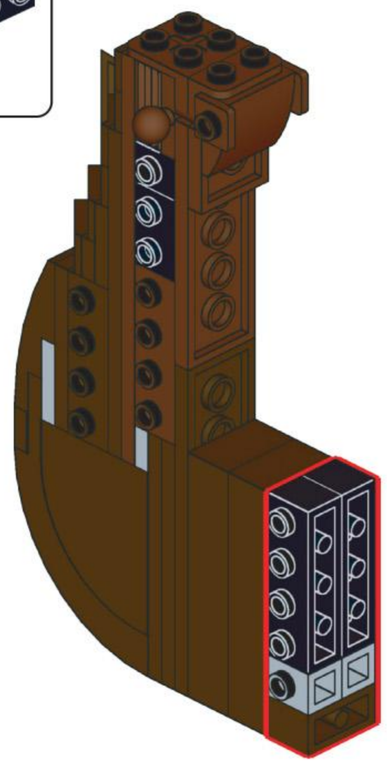

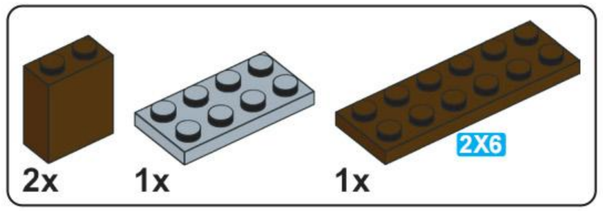

C45

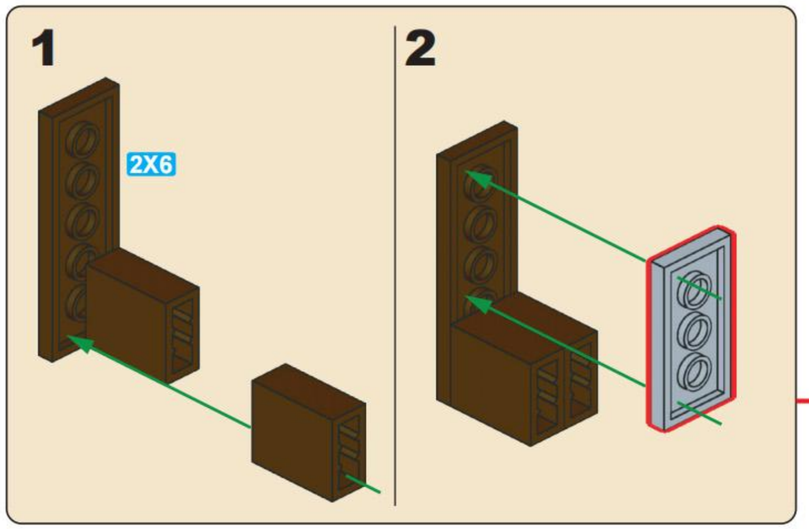

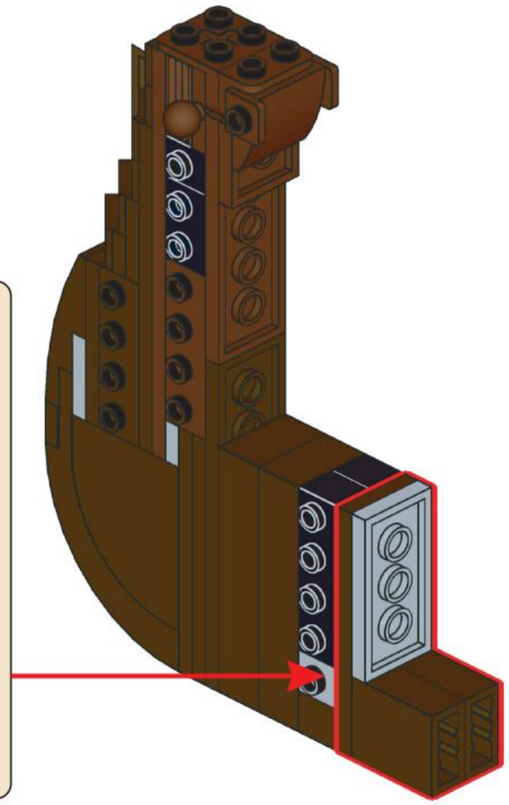

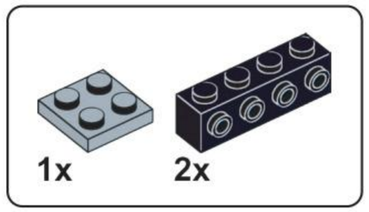

C46

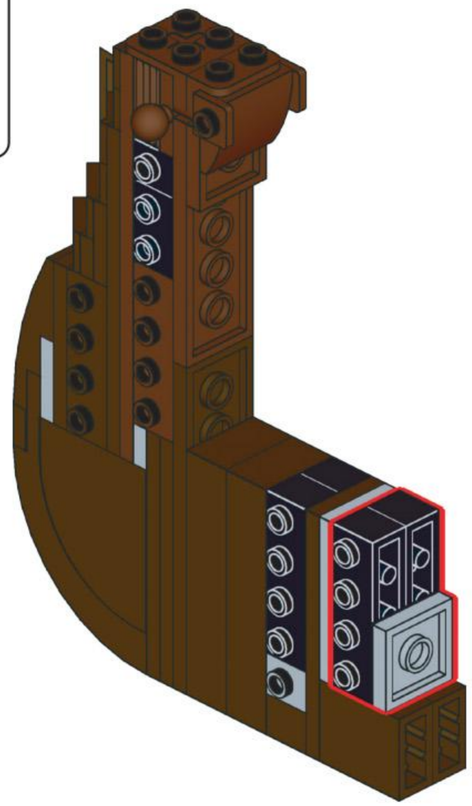

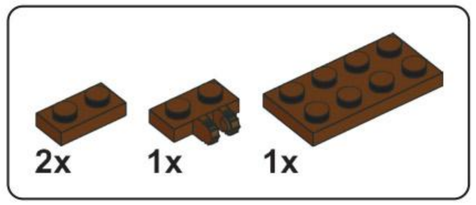

C47

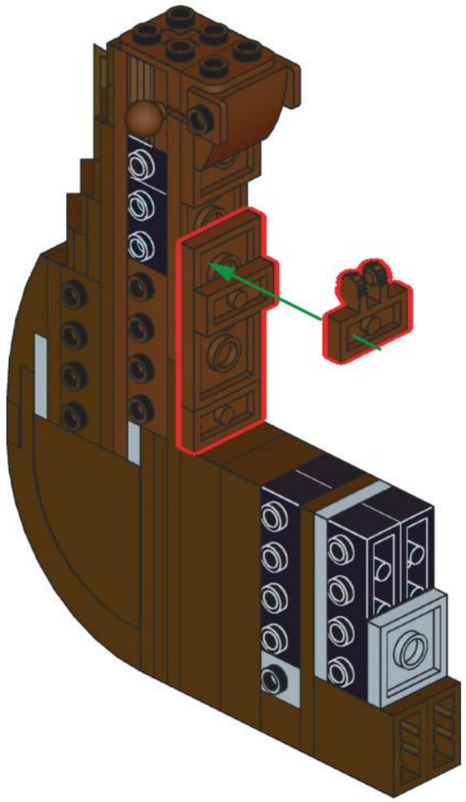

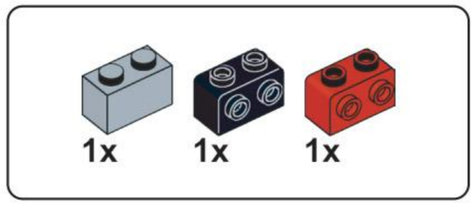

C48

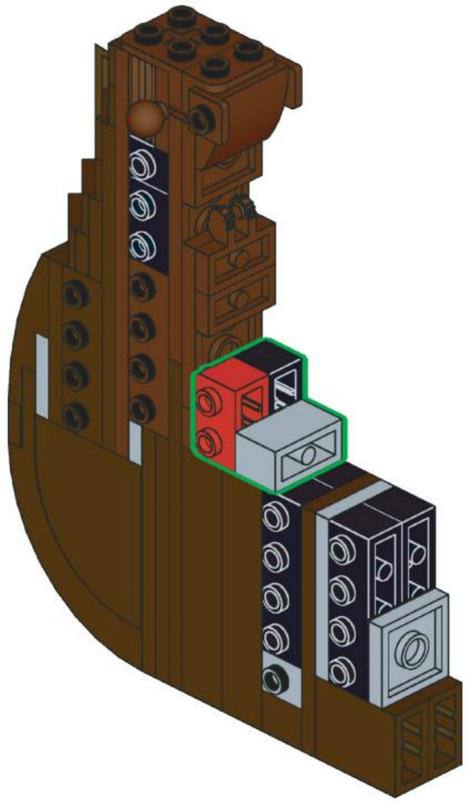

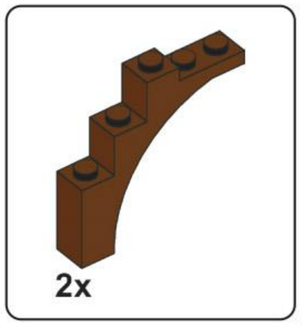

C49

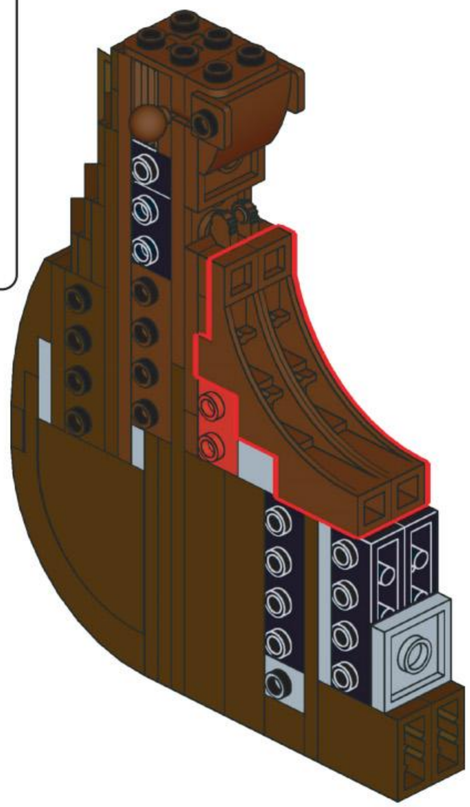

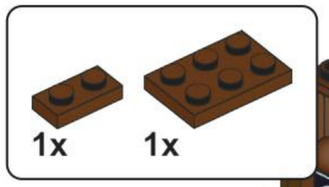

C50

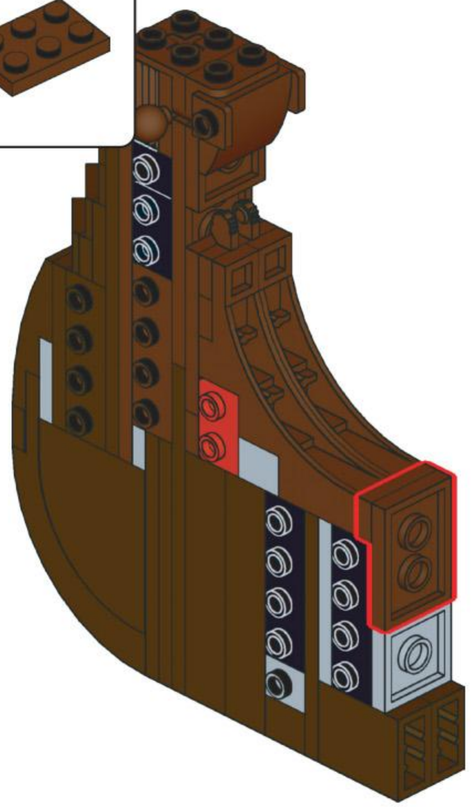

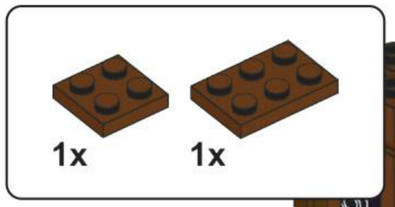

C51

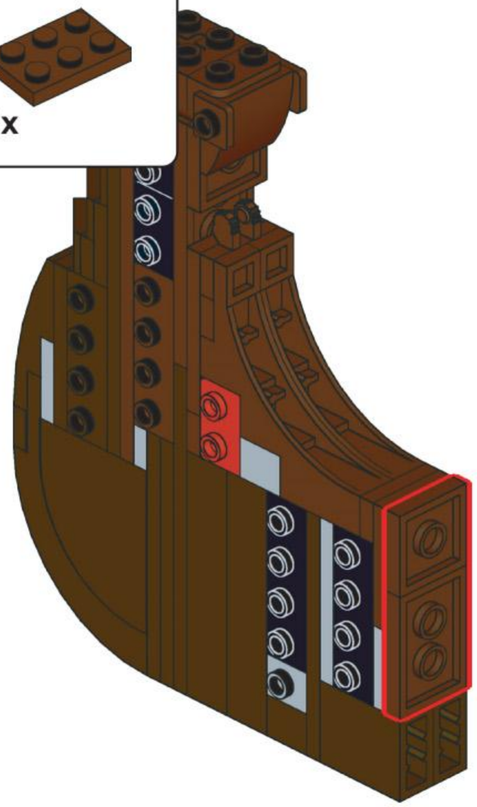

C52

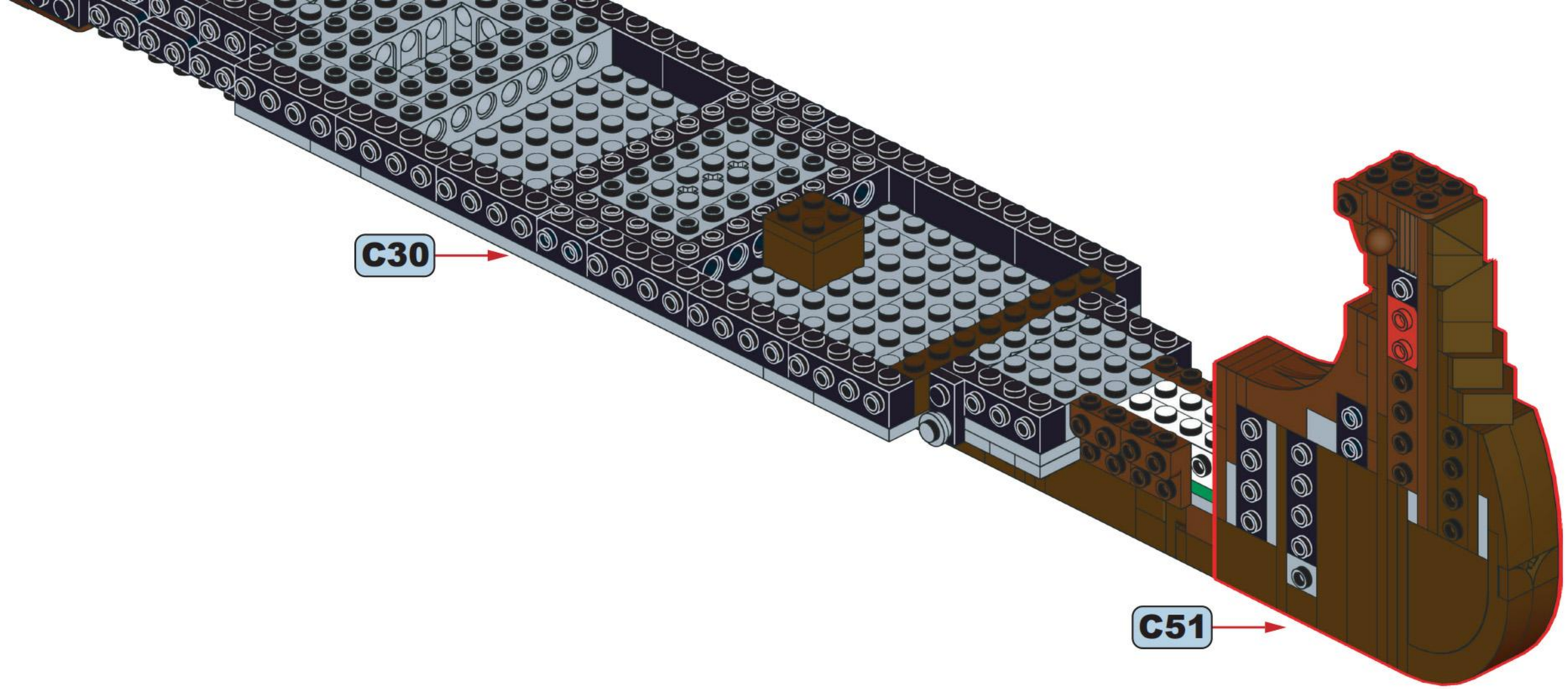

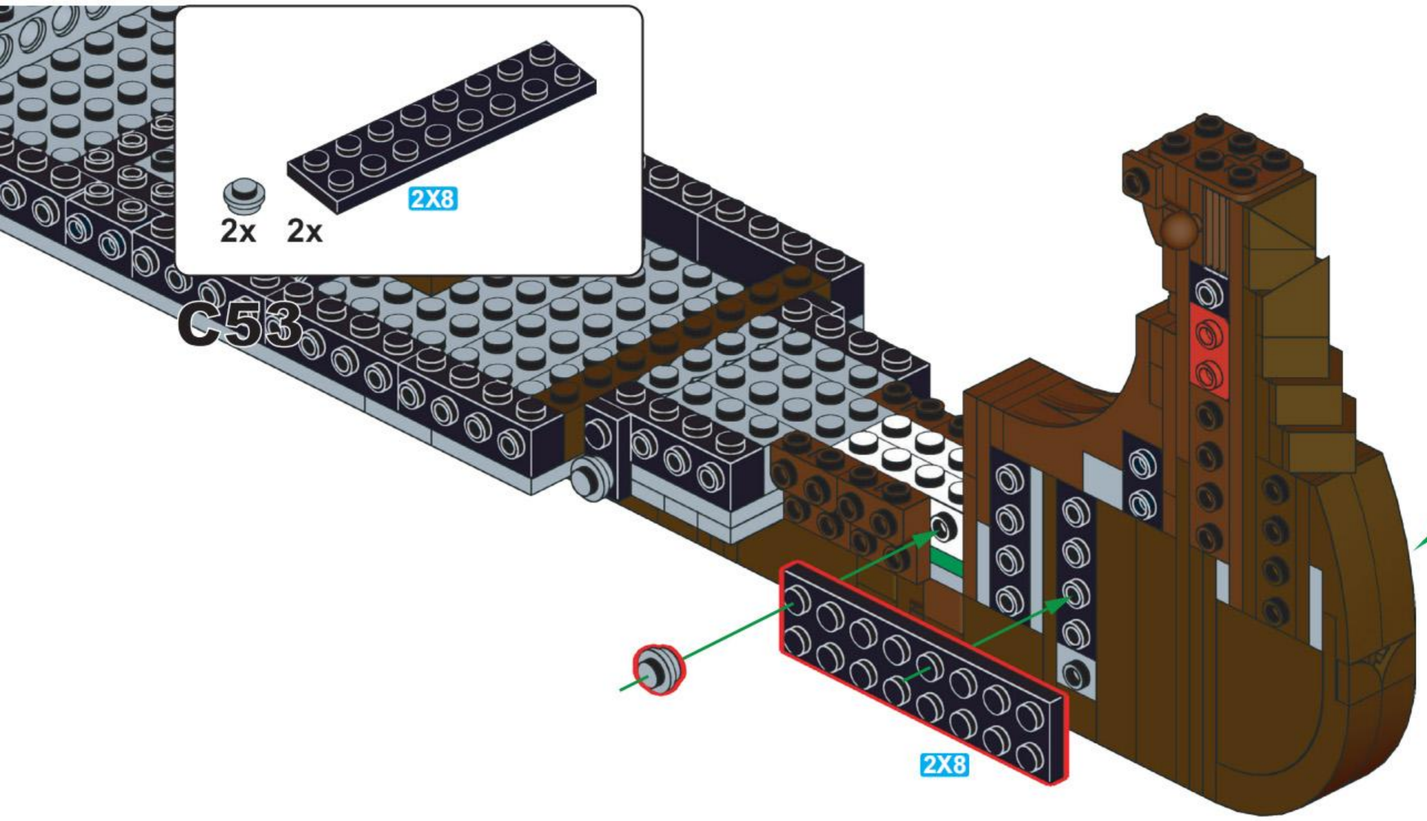

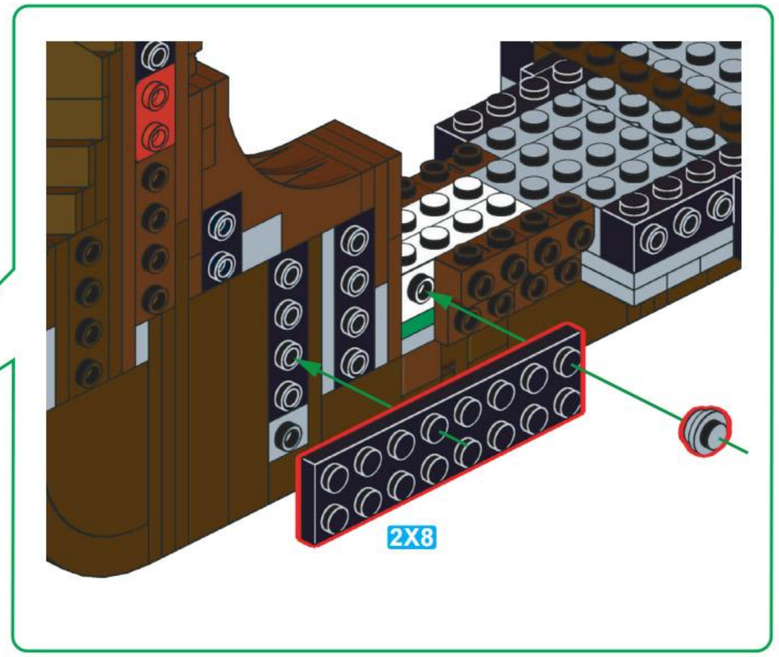

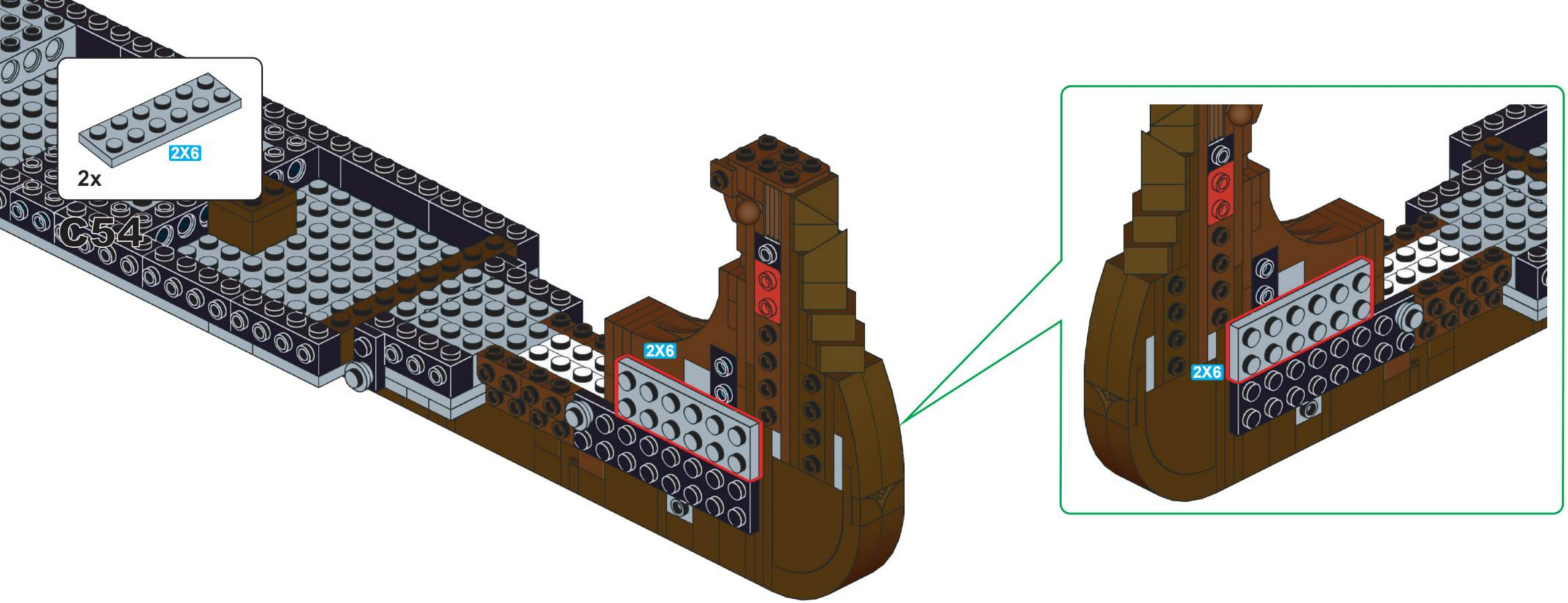
2X6
2x
C54
2X6
2X6

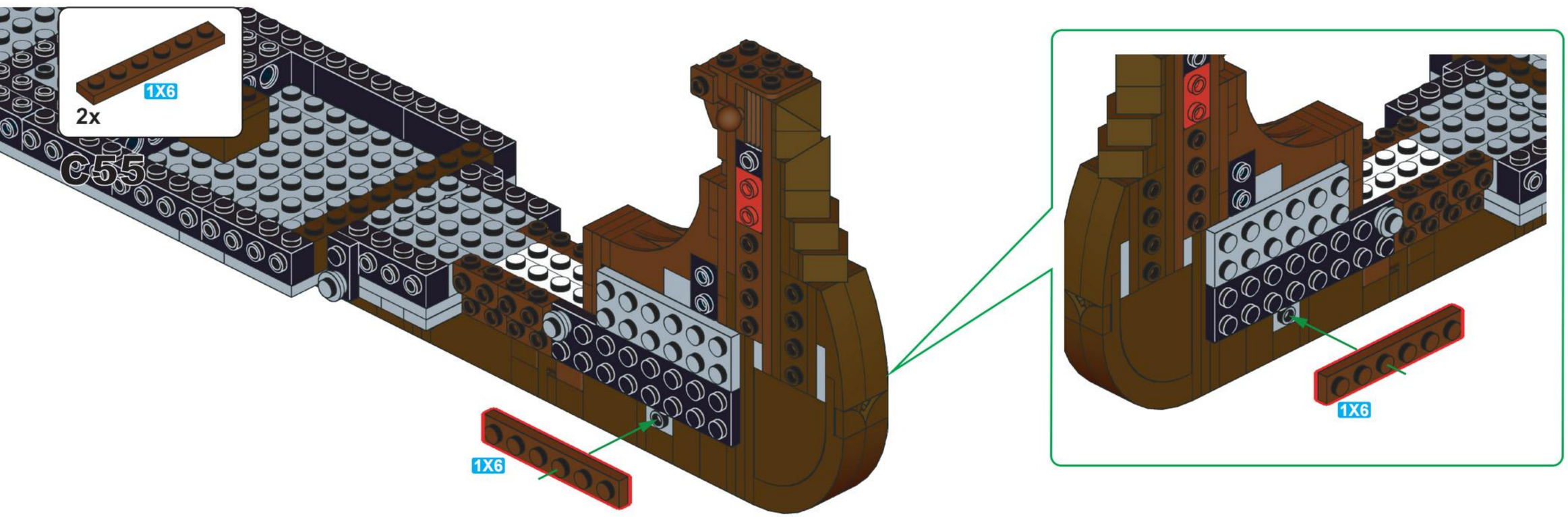
1X6
2x
C55
1X6
1X6

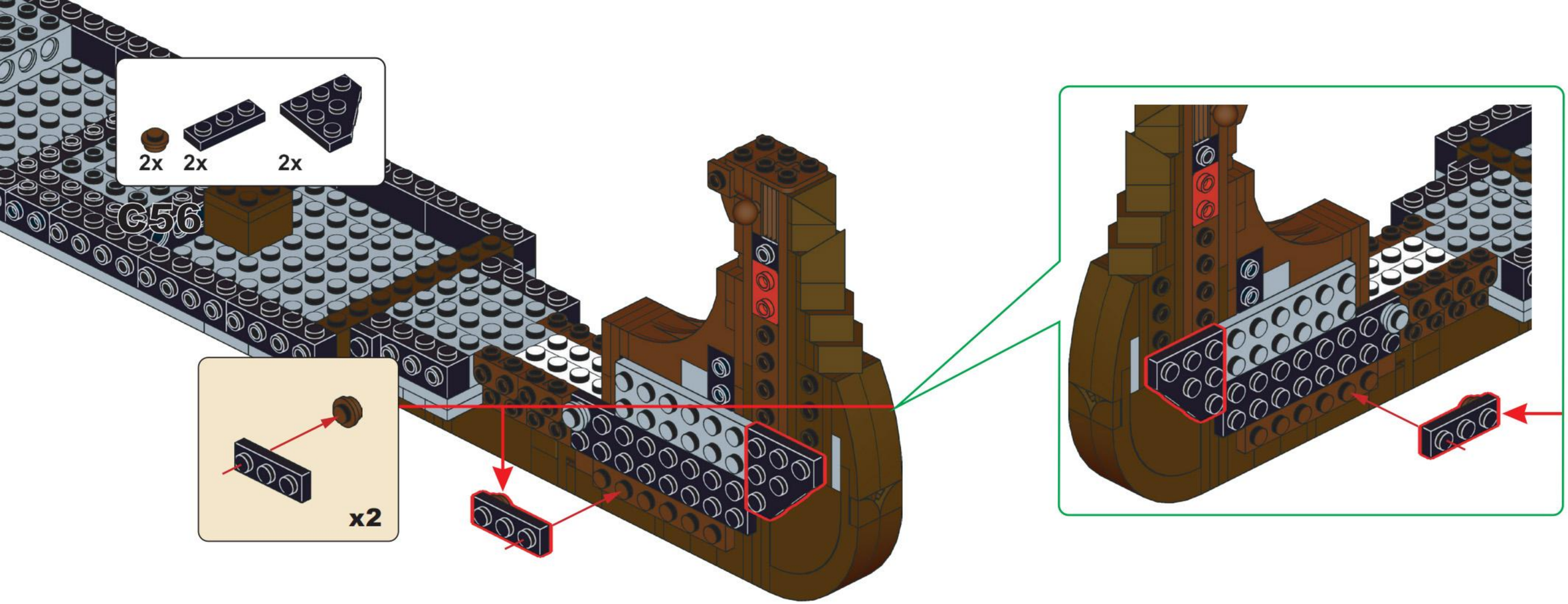
2x
2x
2x
C56
x2

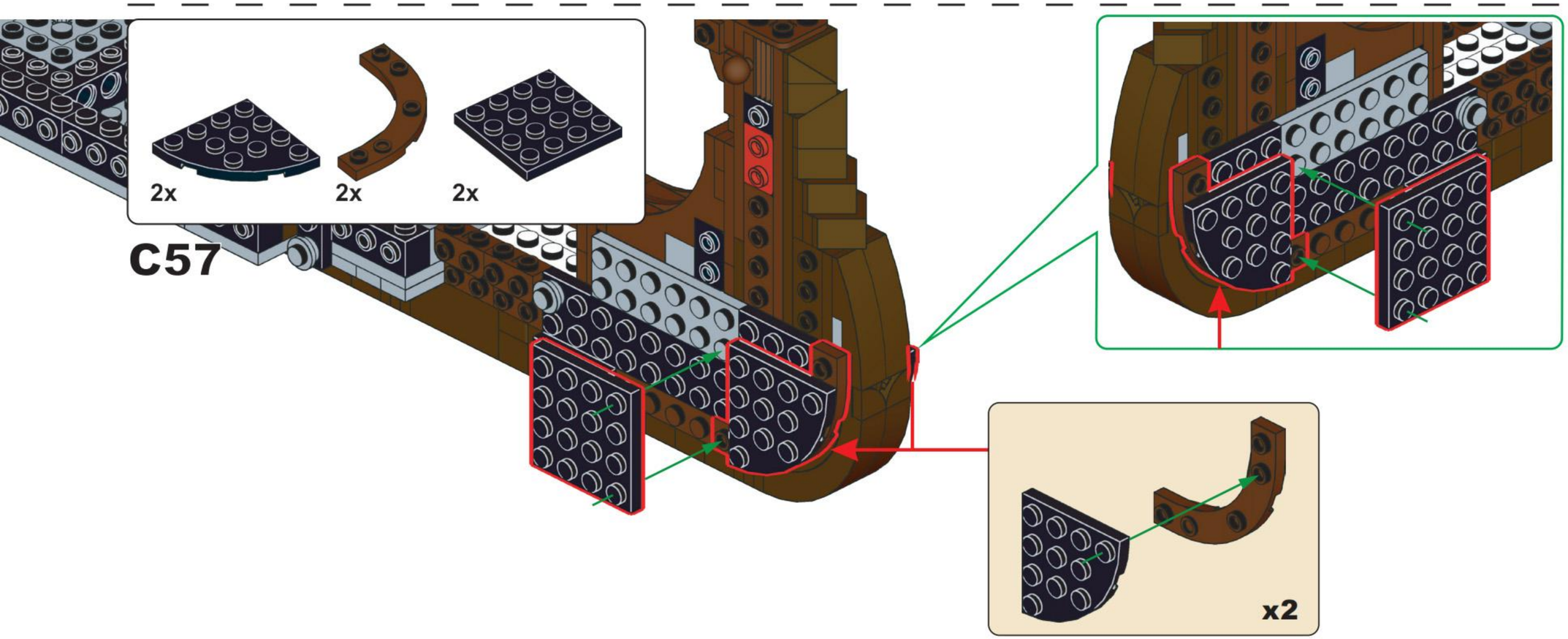
2x
2x
2x
C57
x2

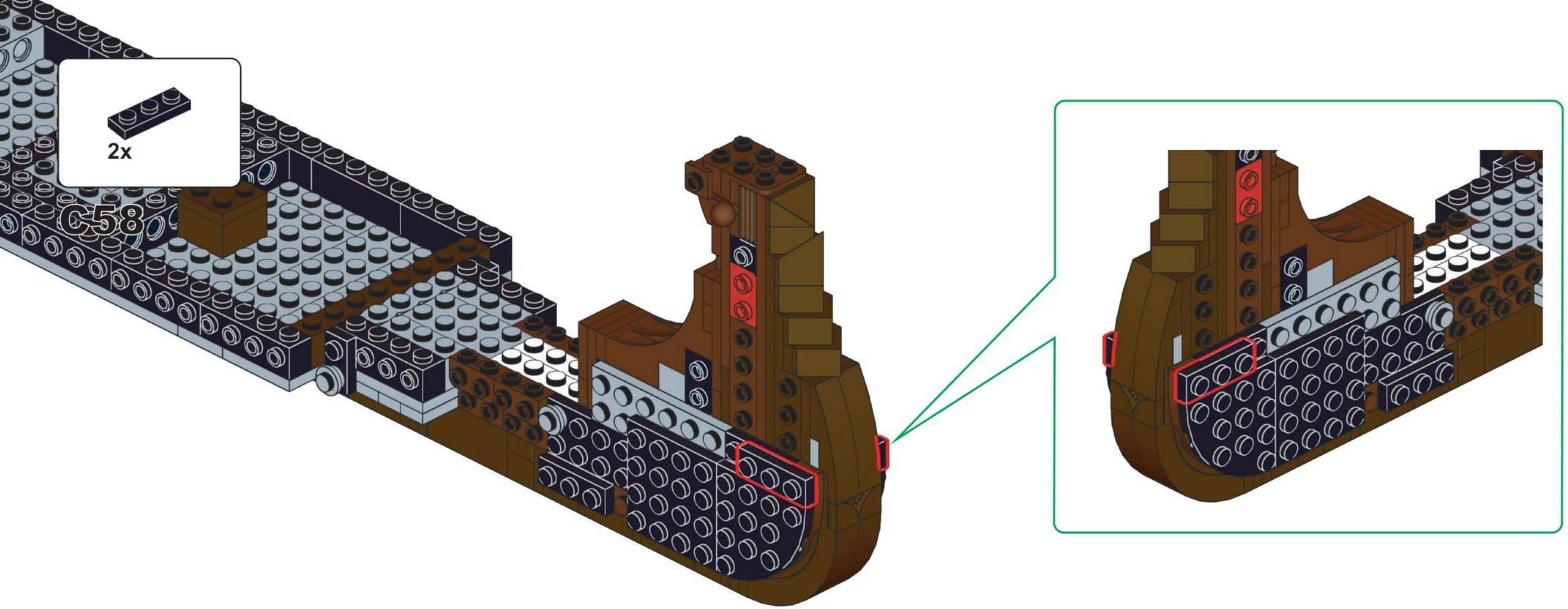
2x
C58

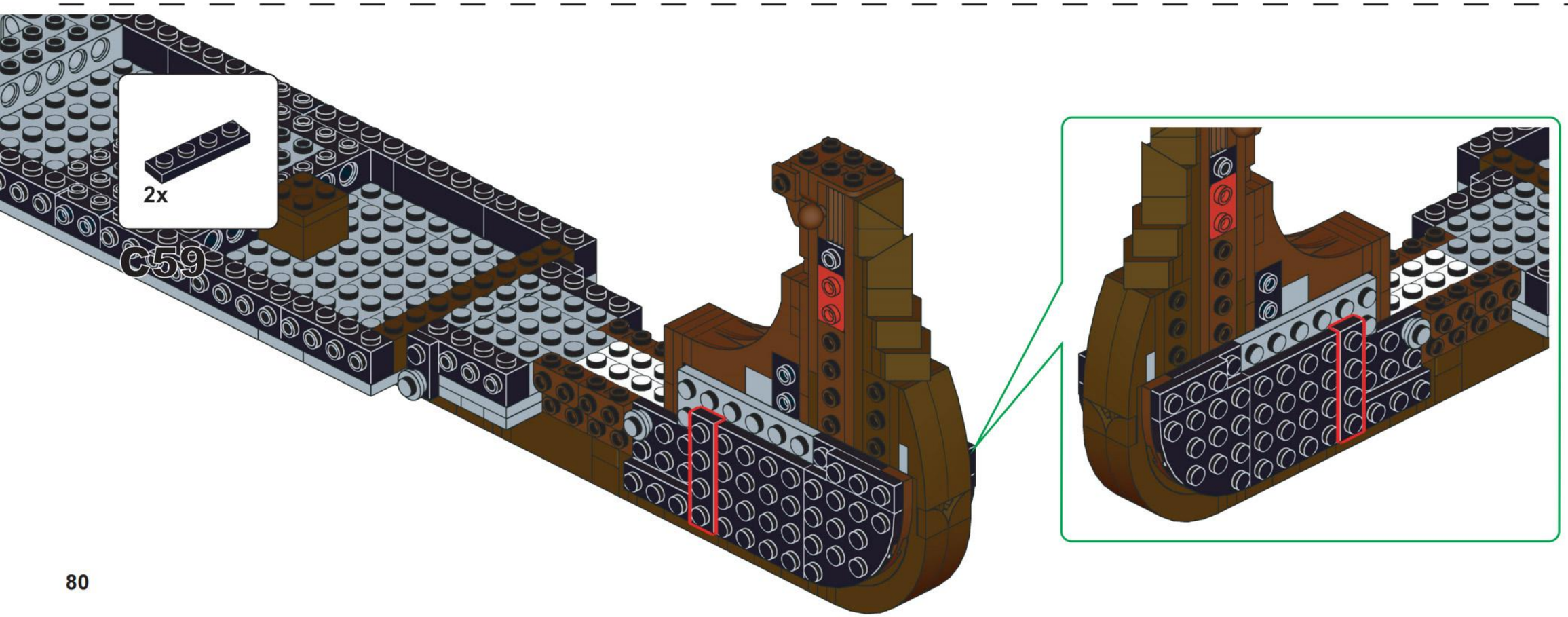
2x
C59

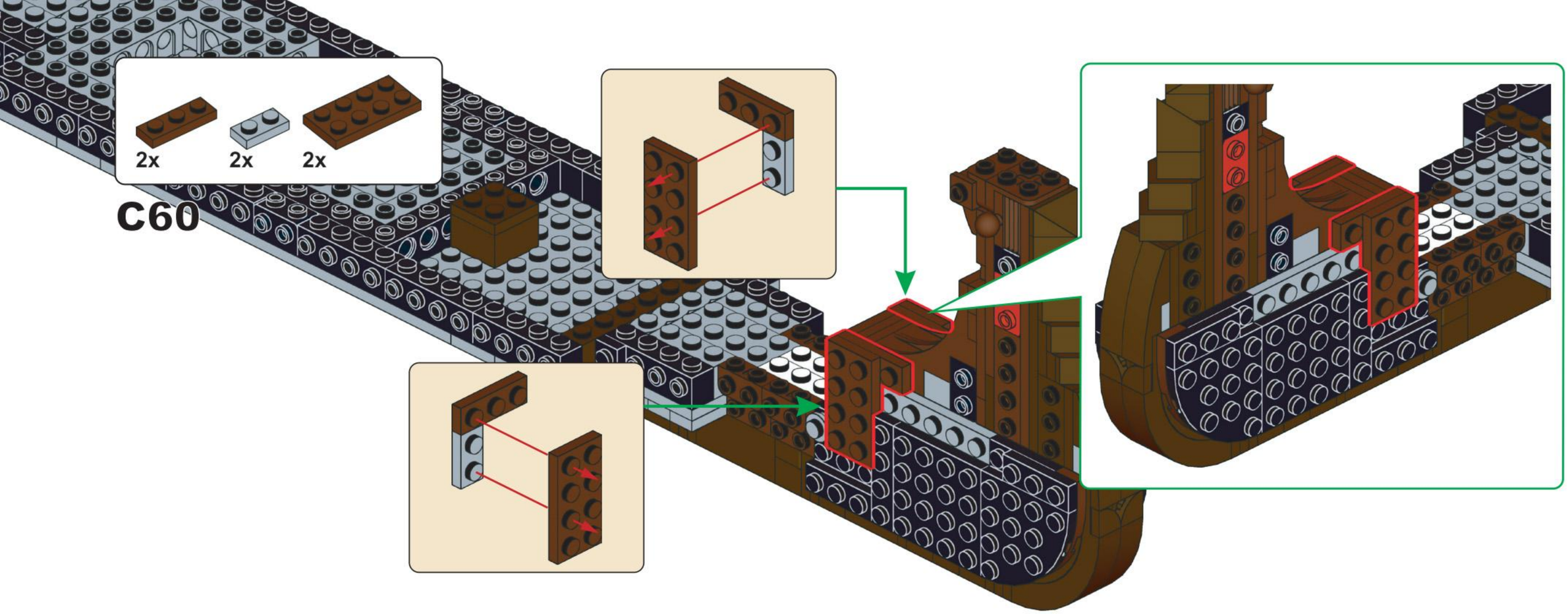
2x
2x
2x
C60

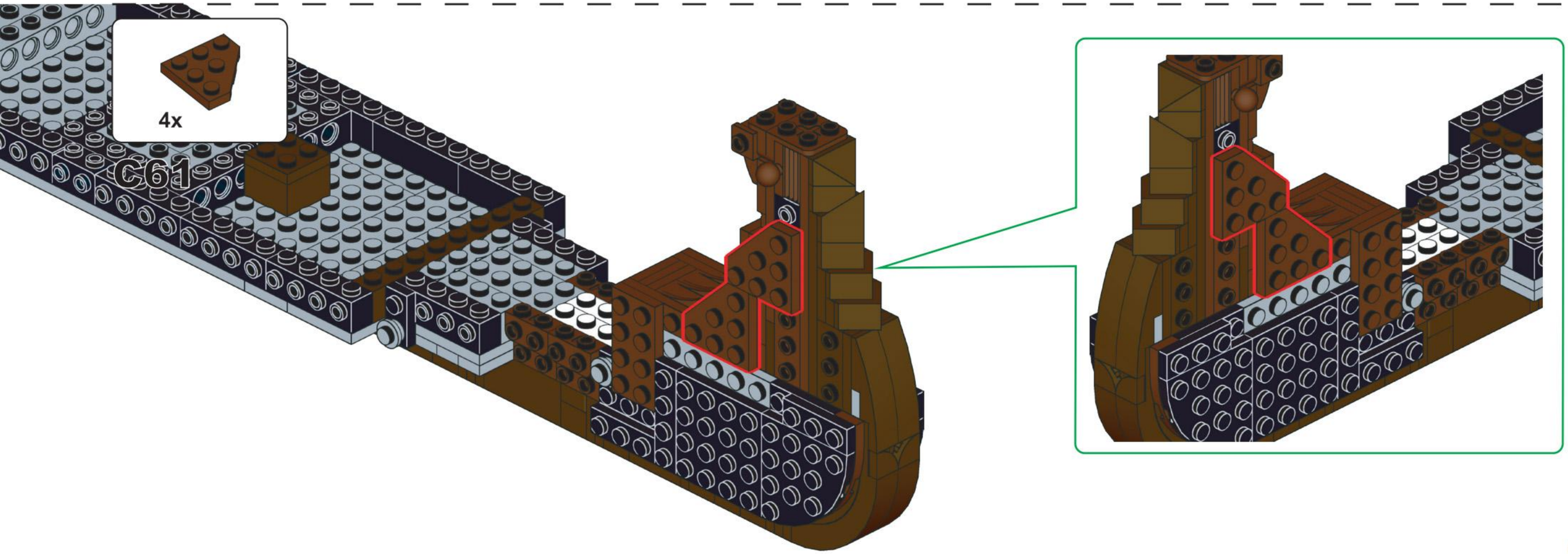
4x
C61

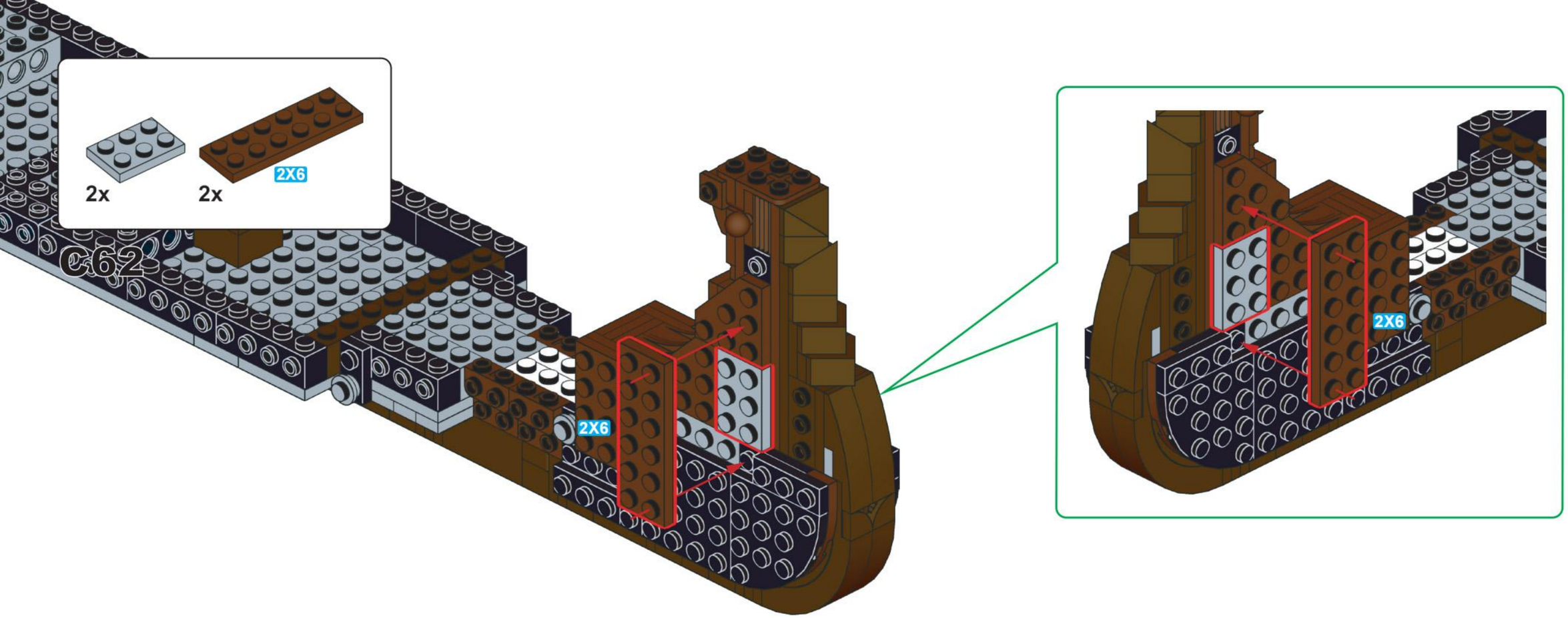
2x
2x
2X6
C62
2X6
2X6

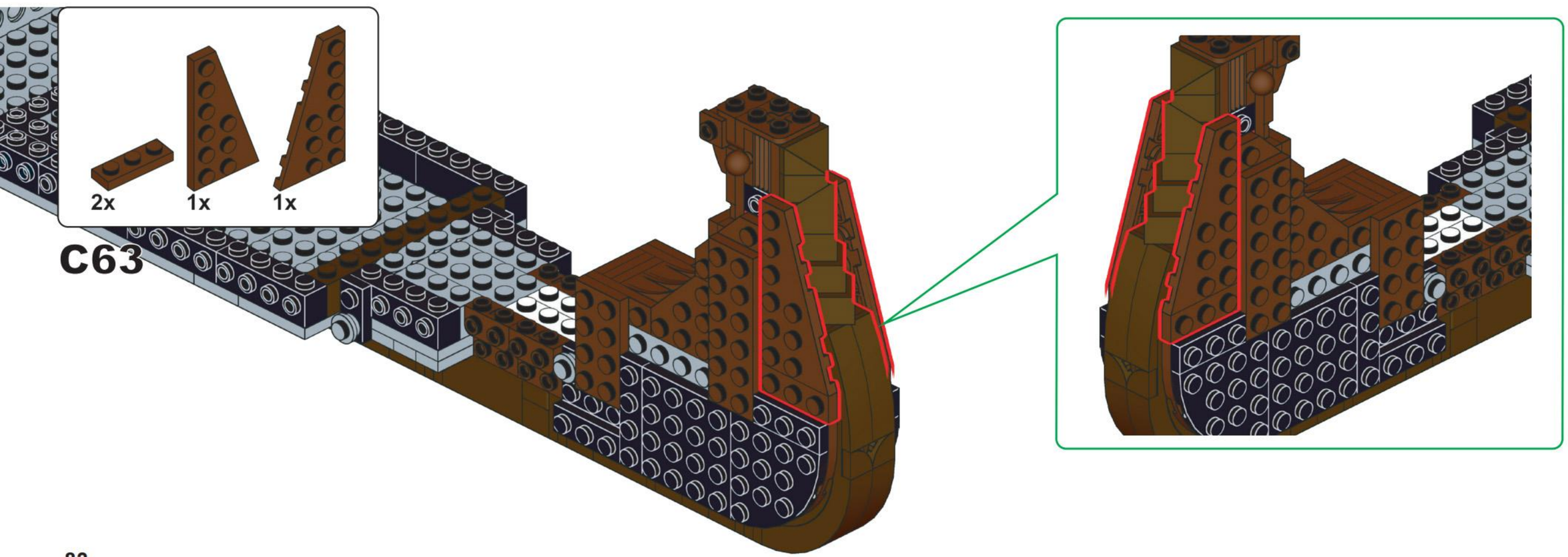
2x
1x
1x
C63

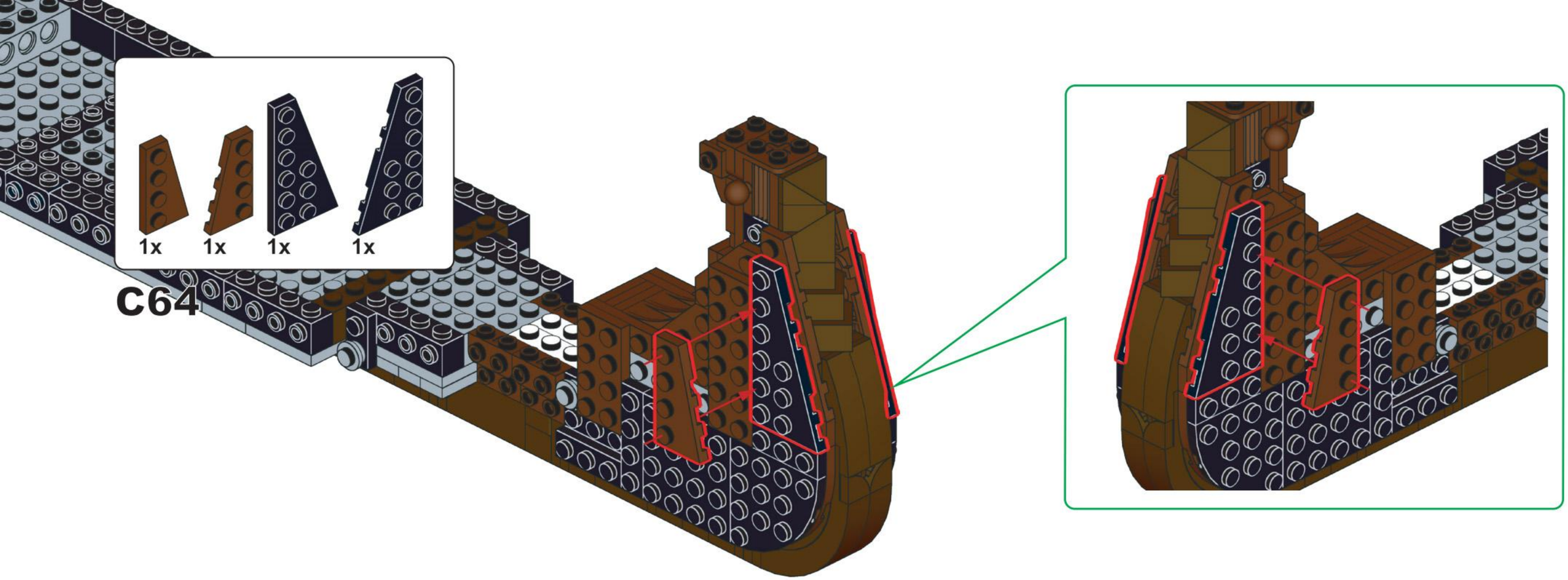
1x
1x
1x
1x
C64

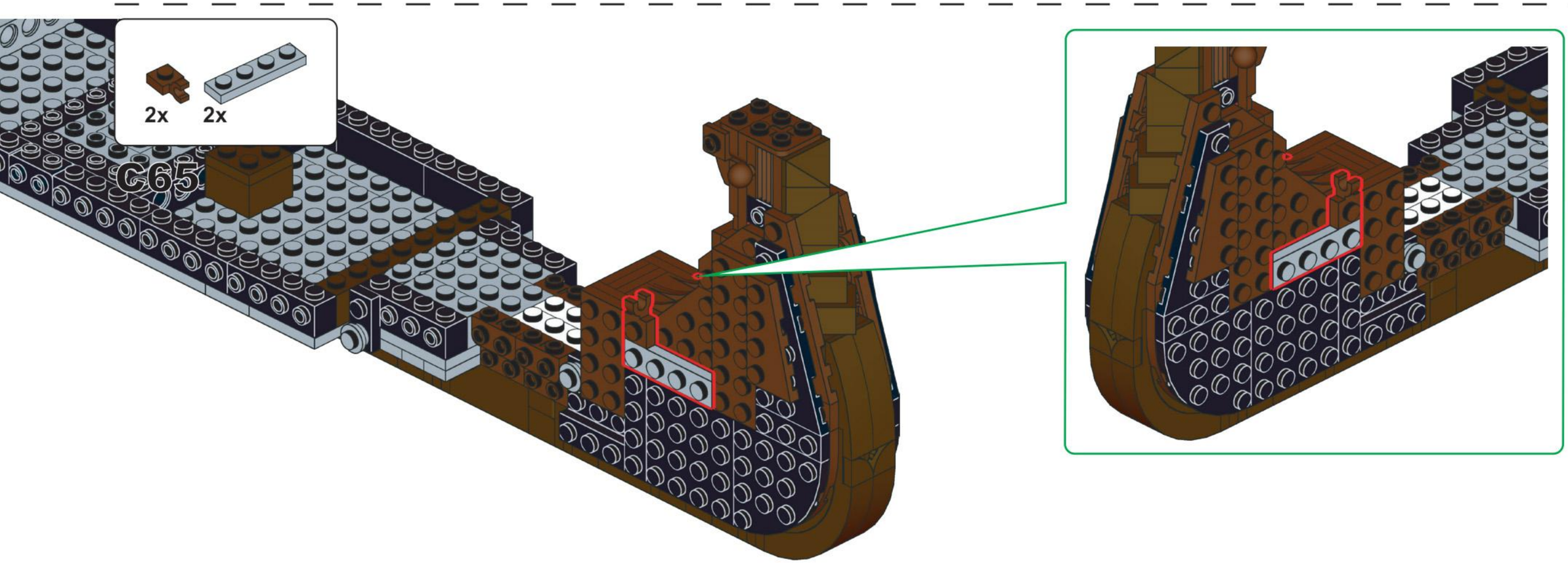
2x
2x
C65

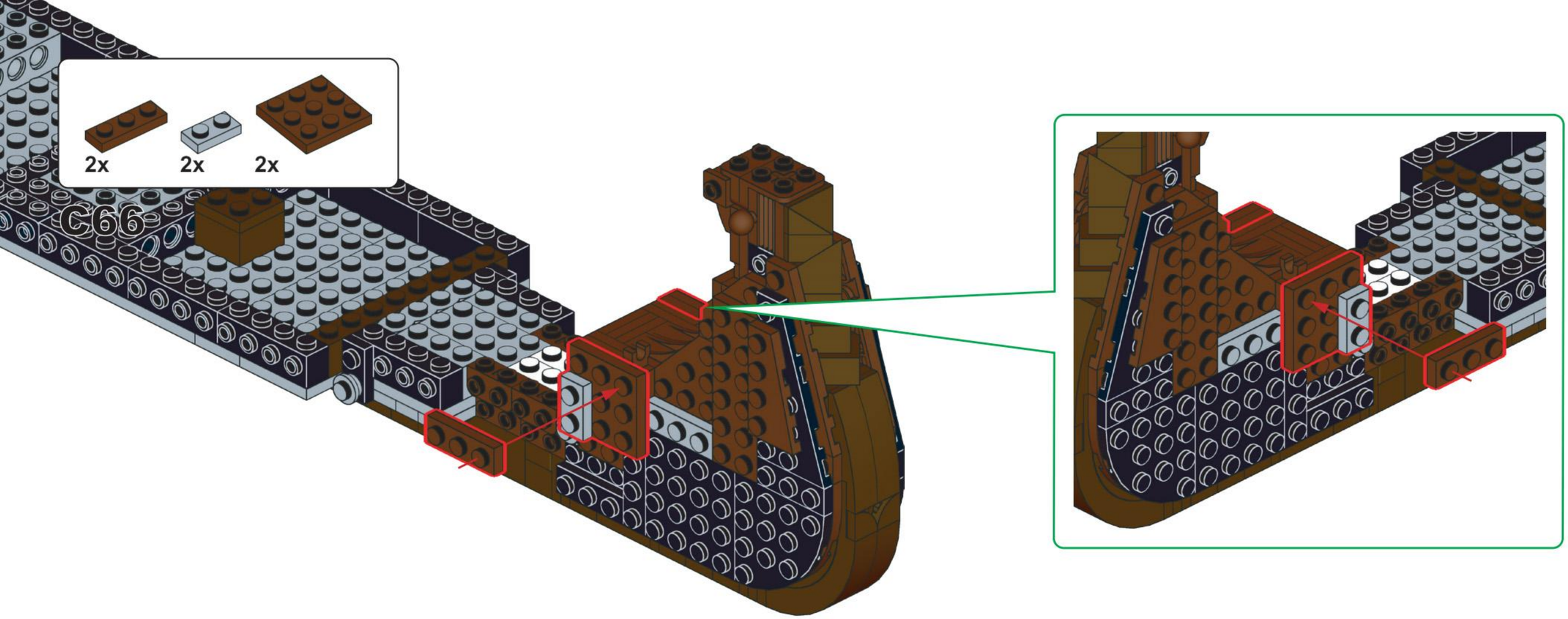
2x
2x
2x
C66

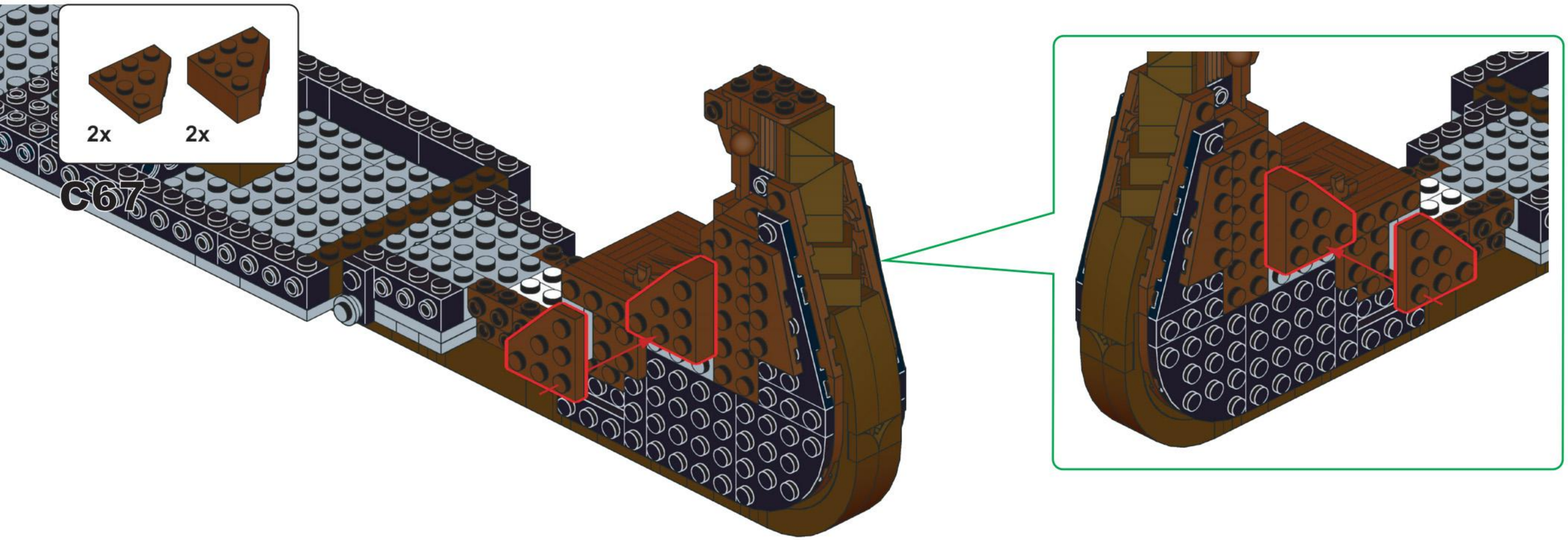
2x
2x
C67

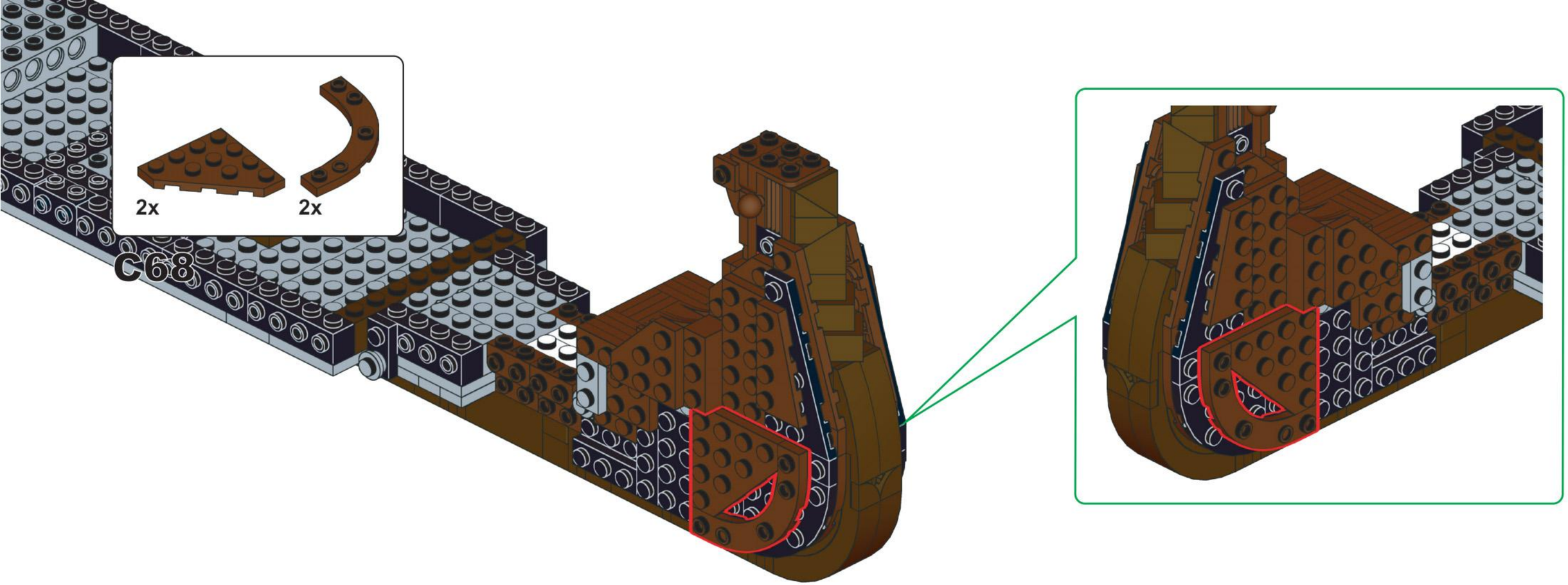
2x
2x
C68

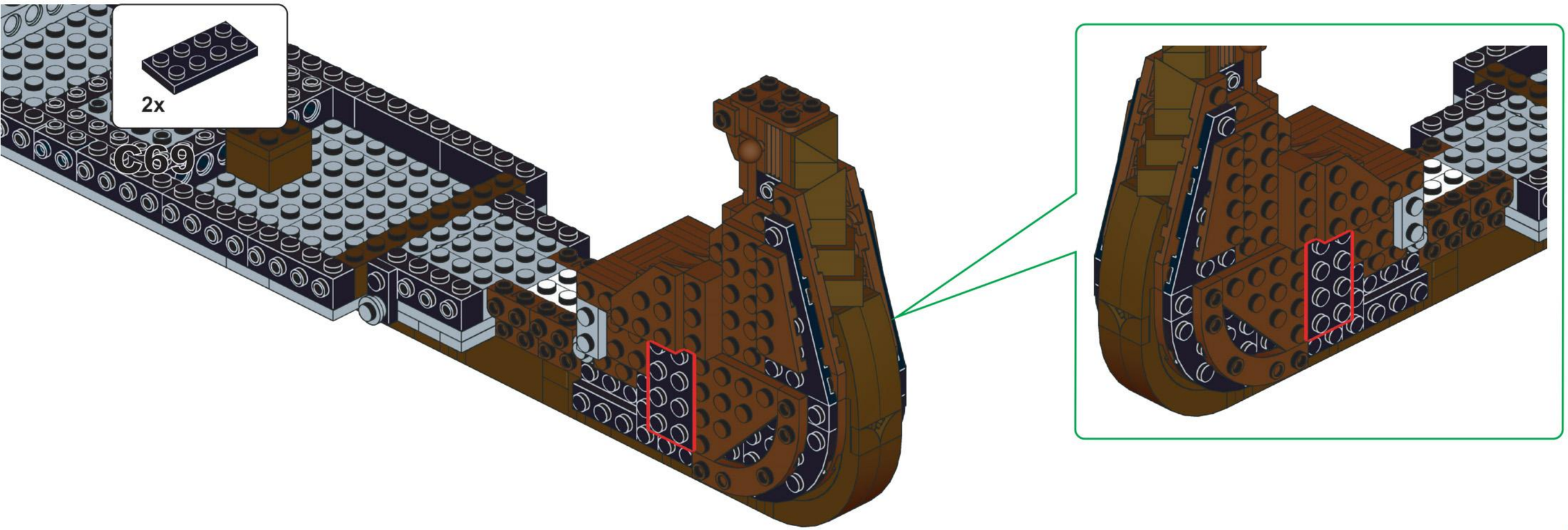
2x
C69

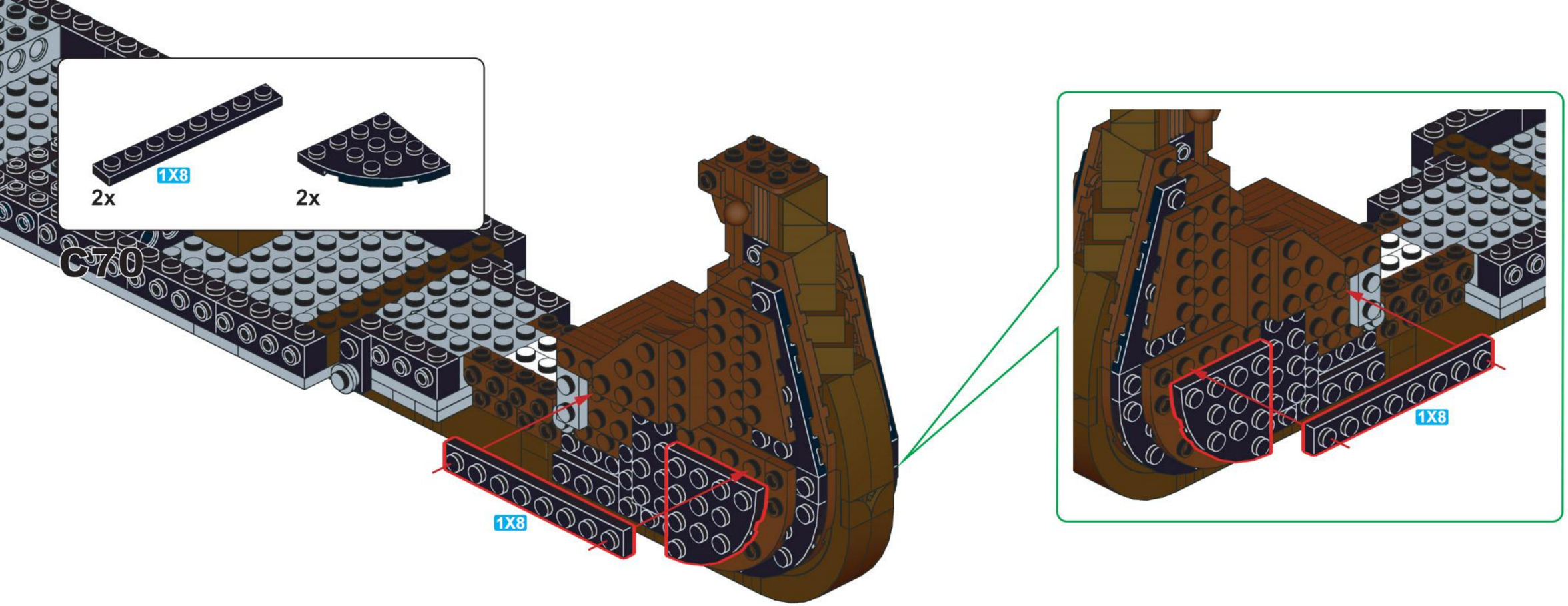
1X8
2x
2x
C70
1X8
1X8

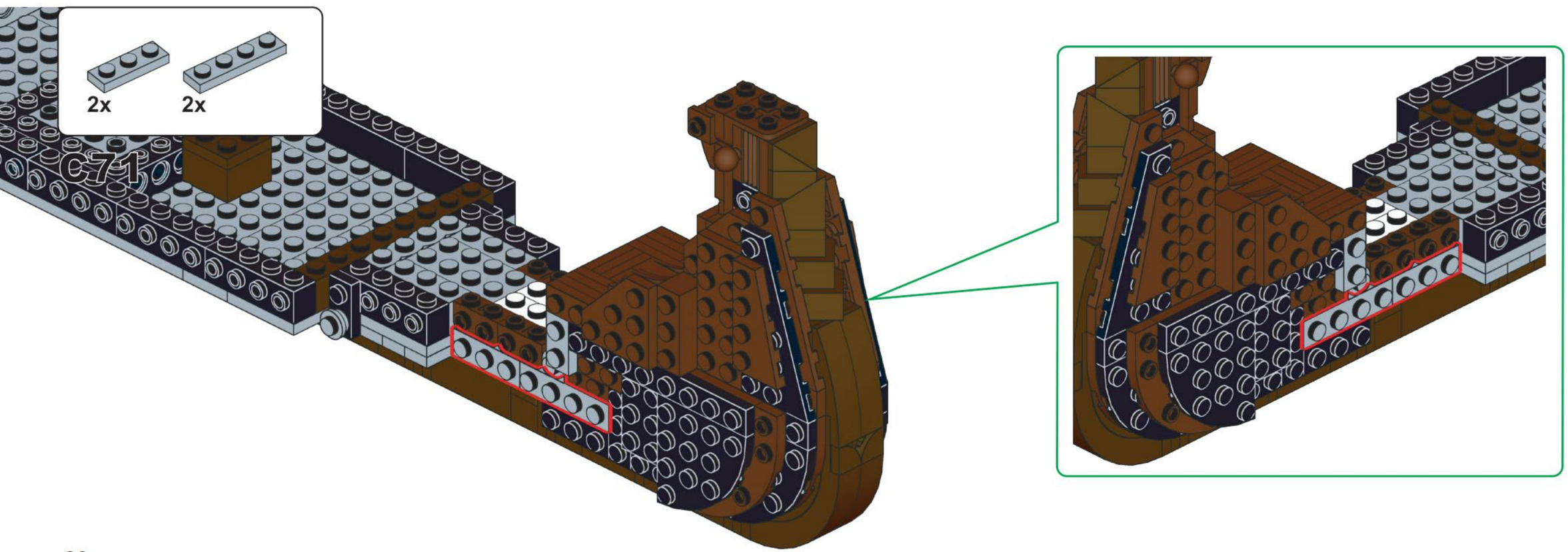
2x
2x
C71

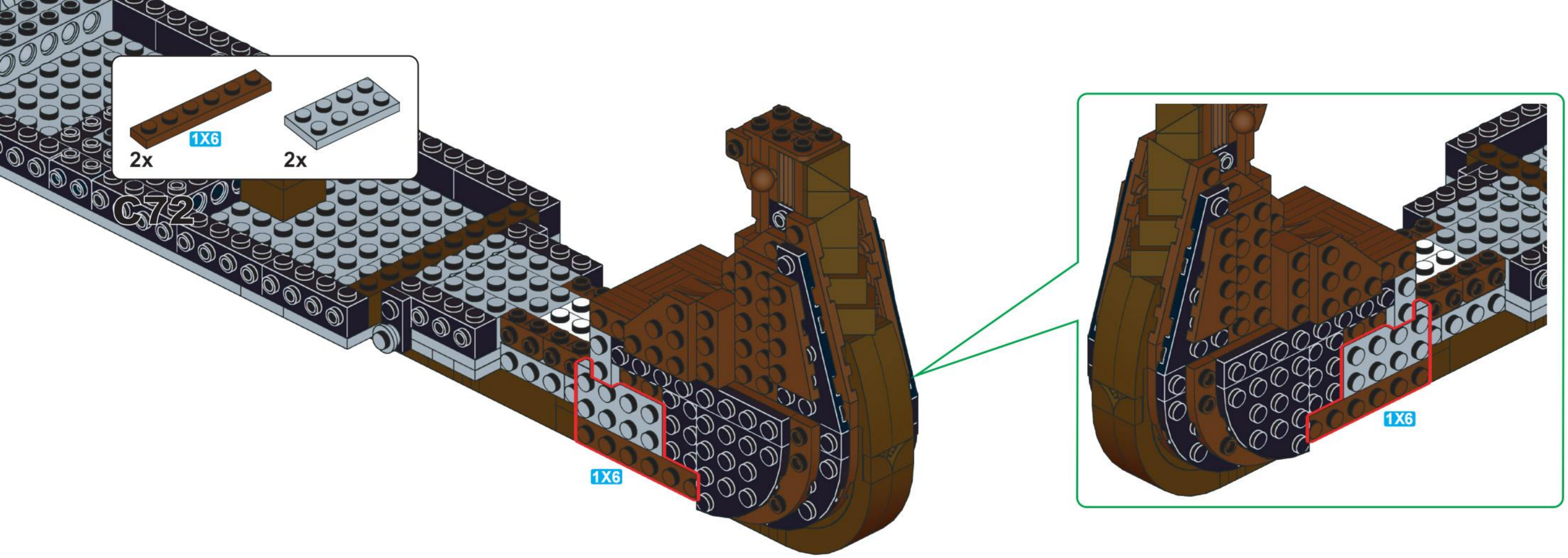
1X6
2x
2x
C72
1X6
1X6

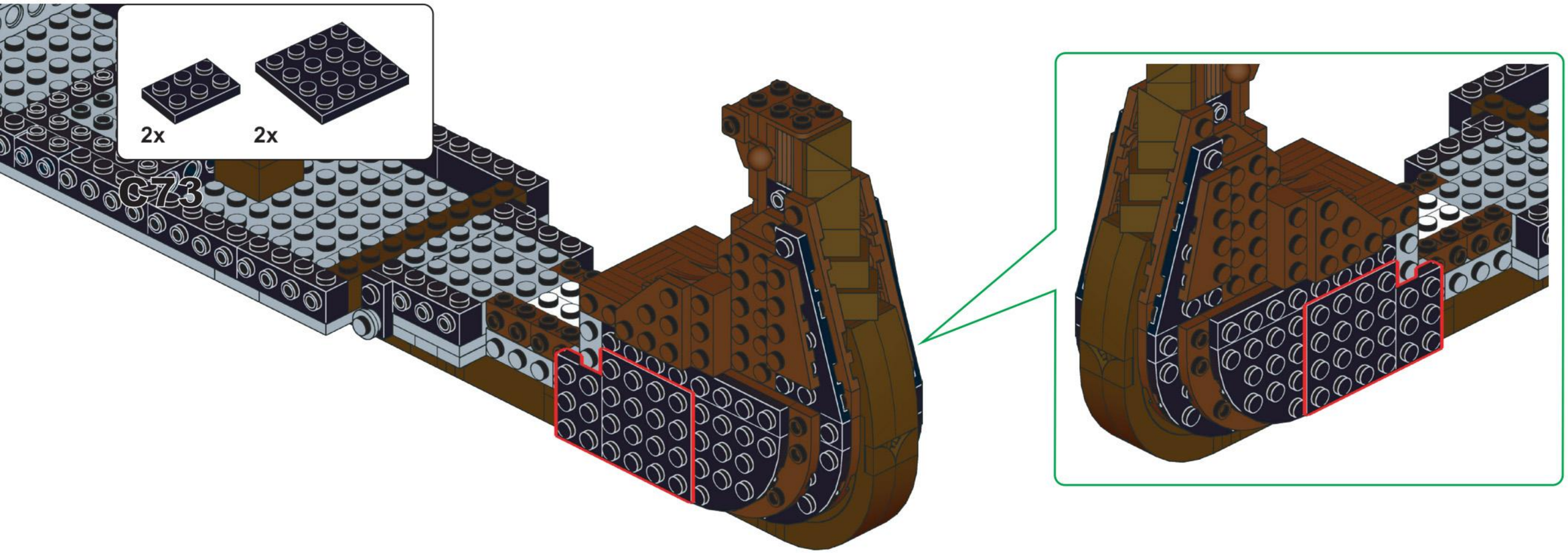
2x
2x
C73

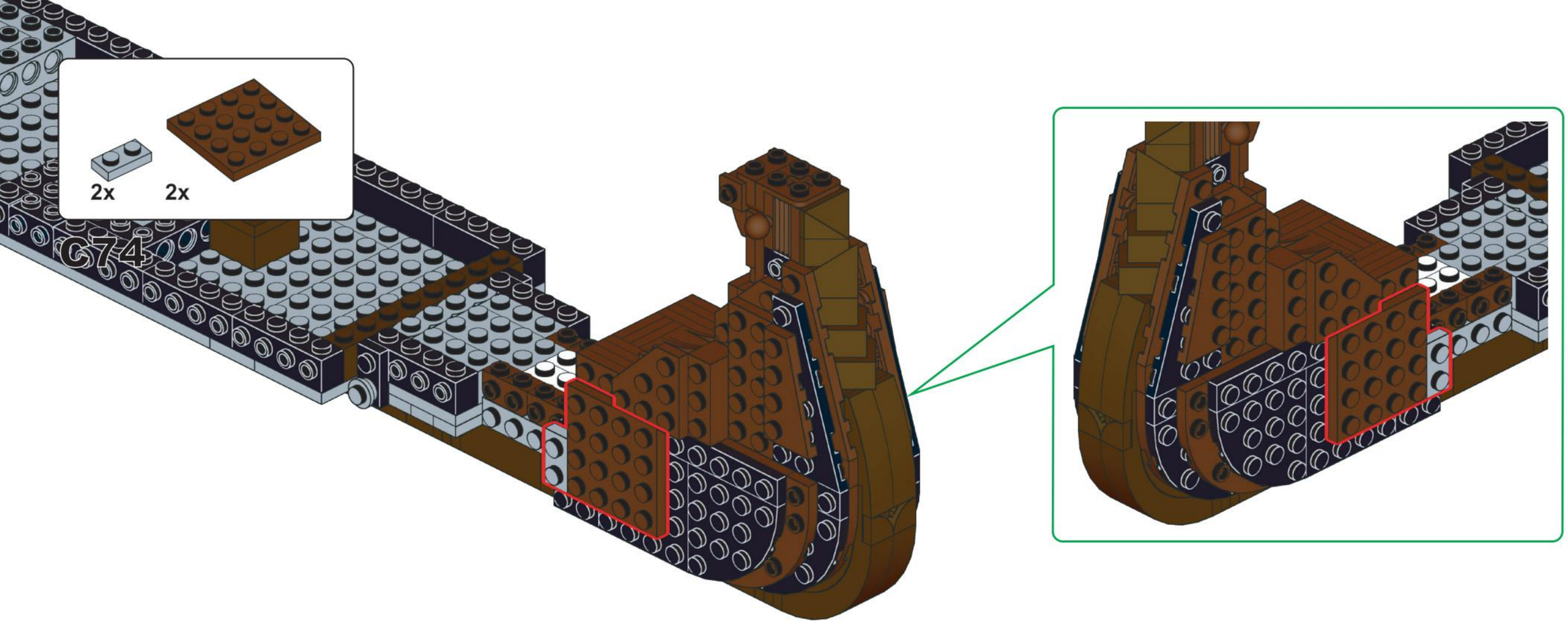
2x
2x
C74

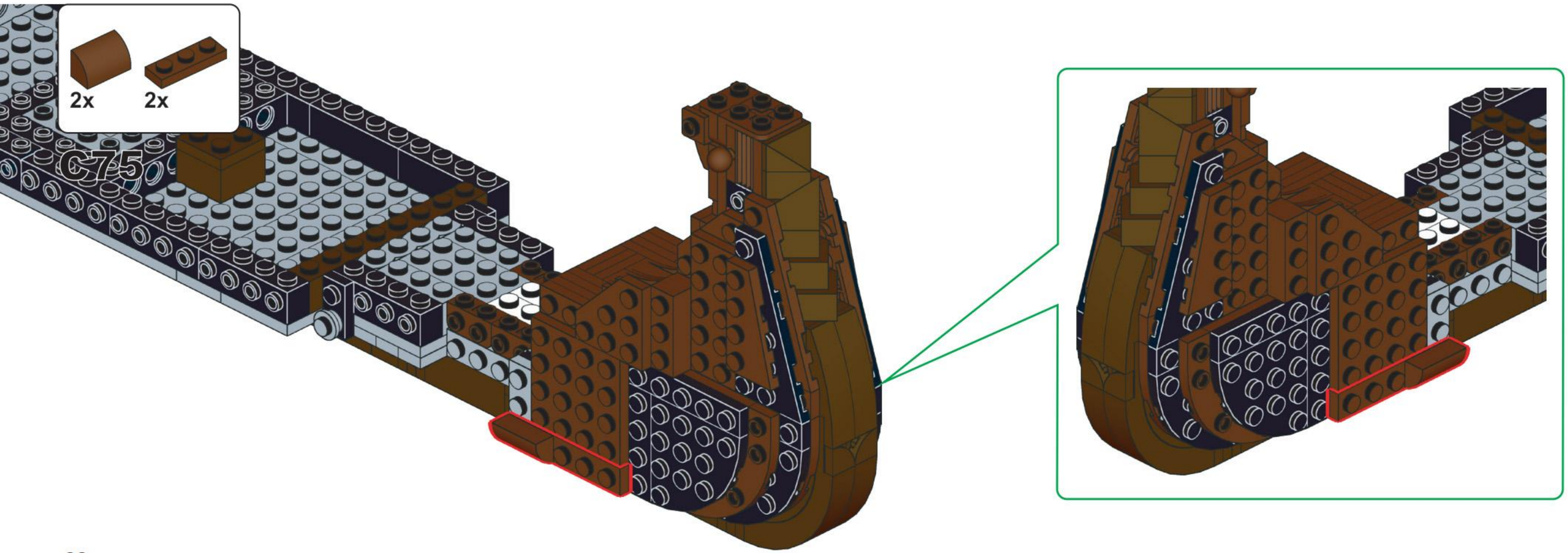
2x
2x
C75

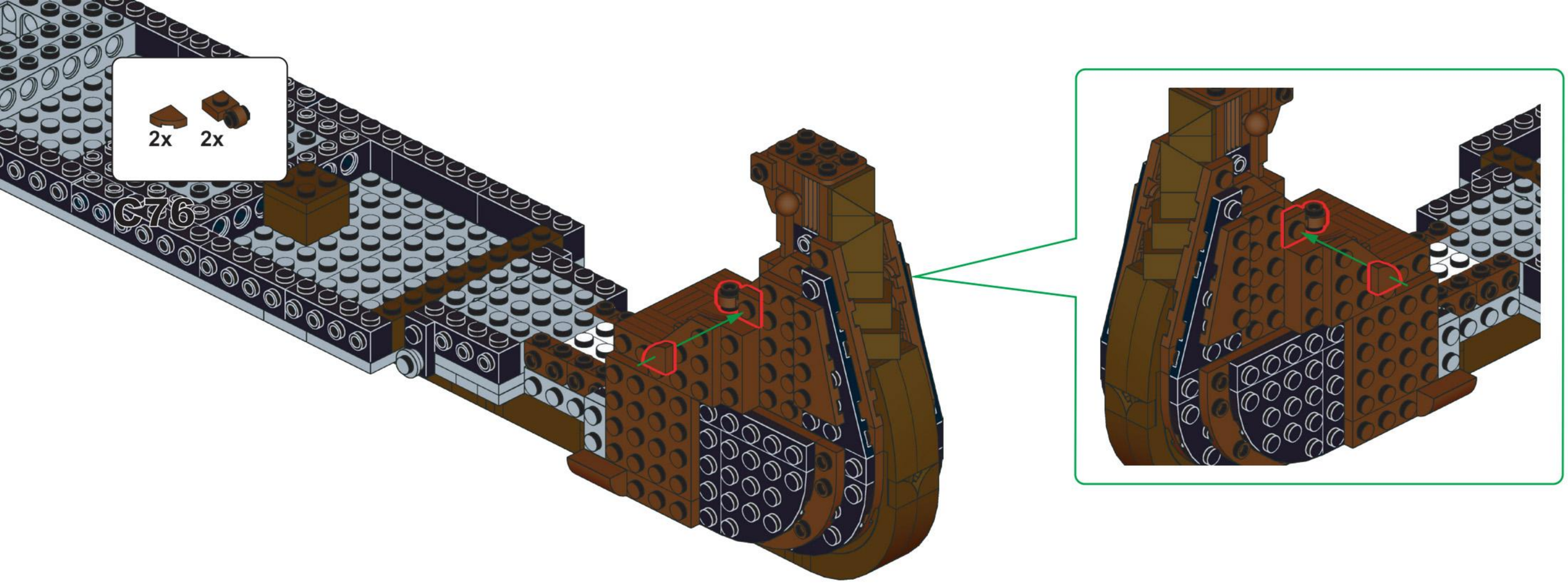
2x
2x
C76

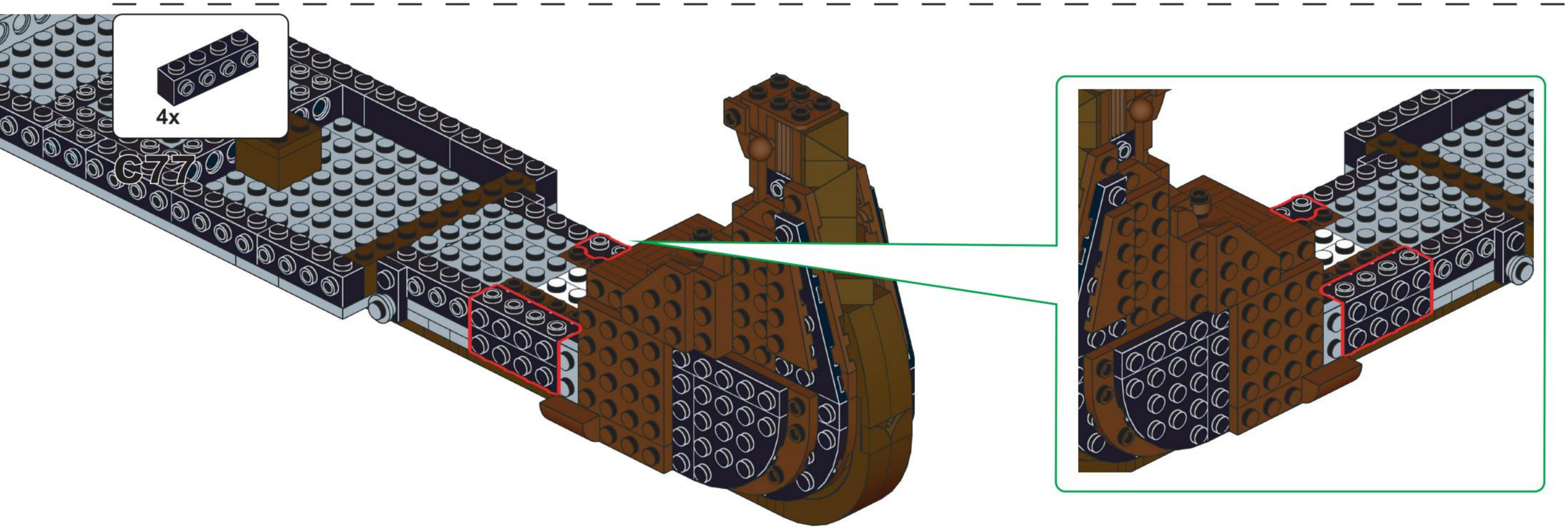
4x
C77

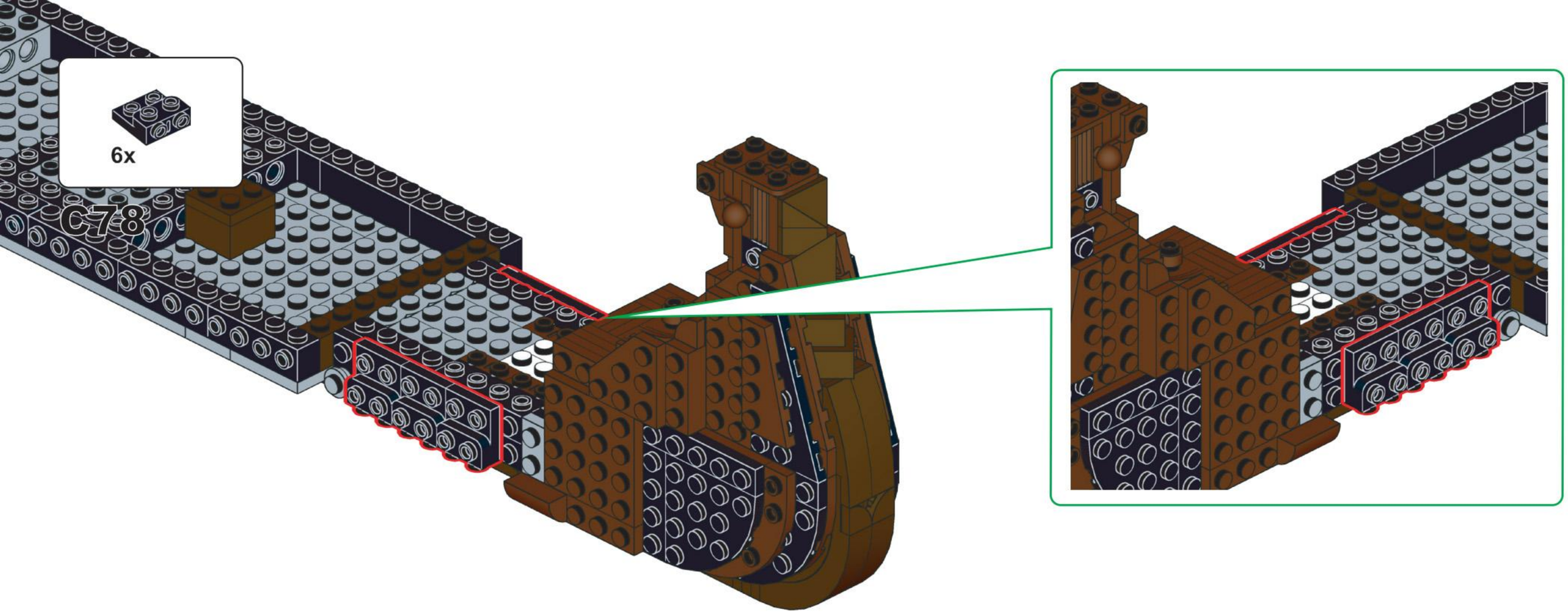
6x
C78

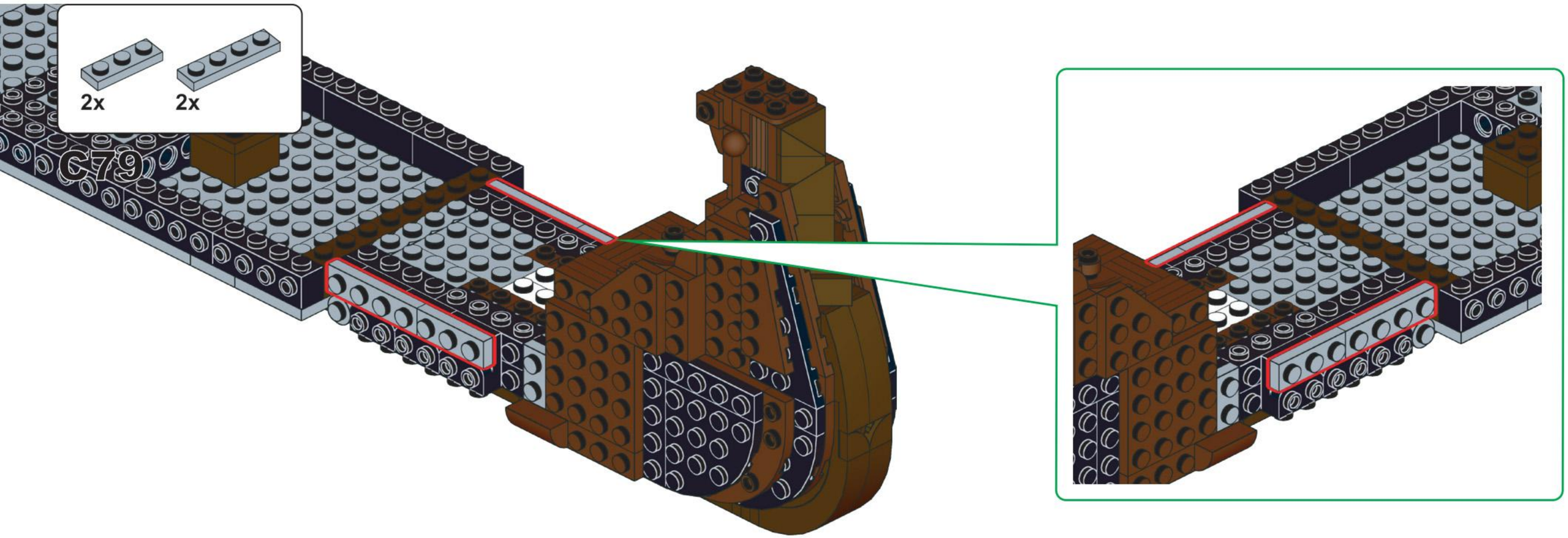
2x
2x
C79

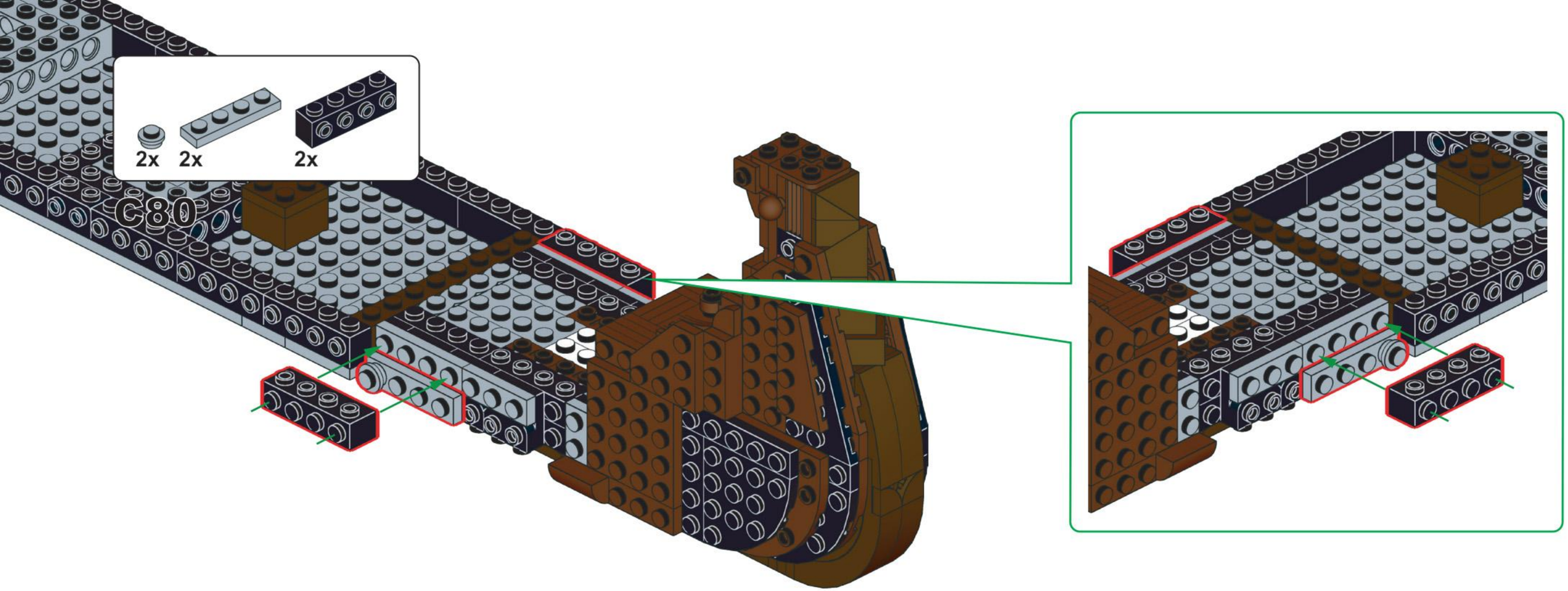
2x
2x
2x
C80

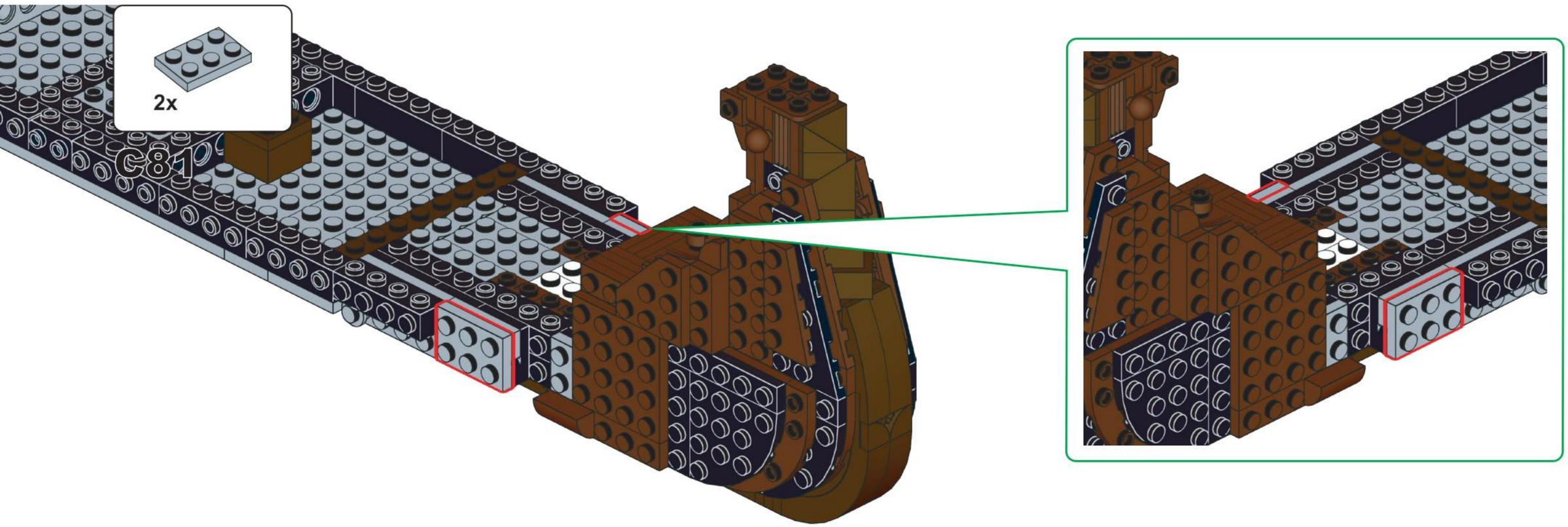
2x
C81

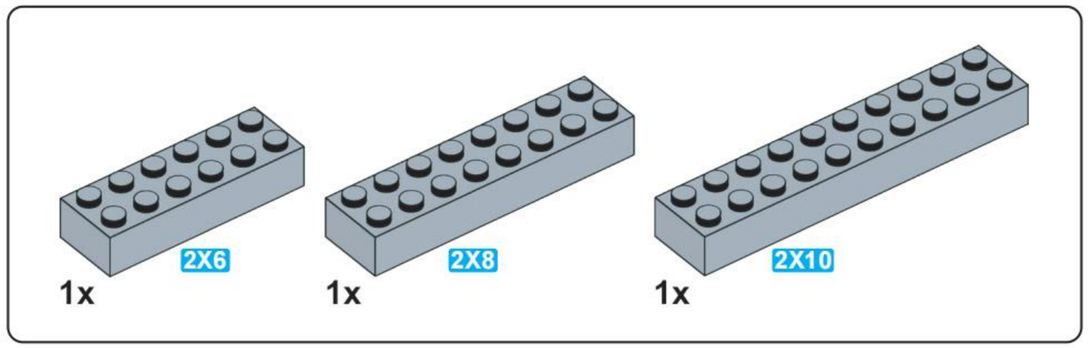

C82

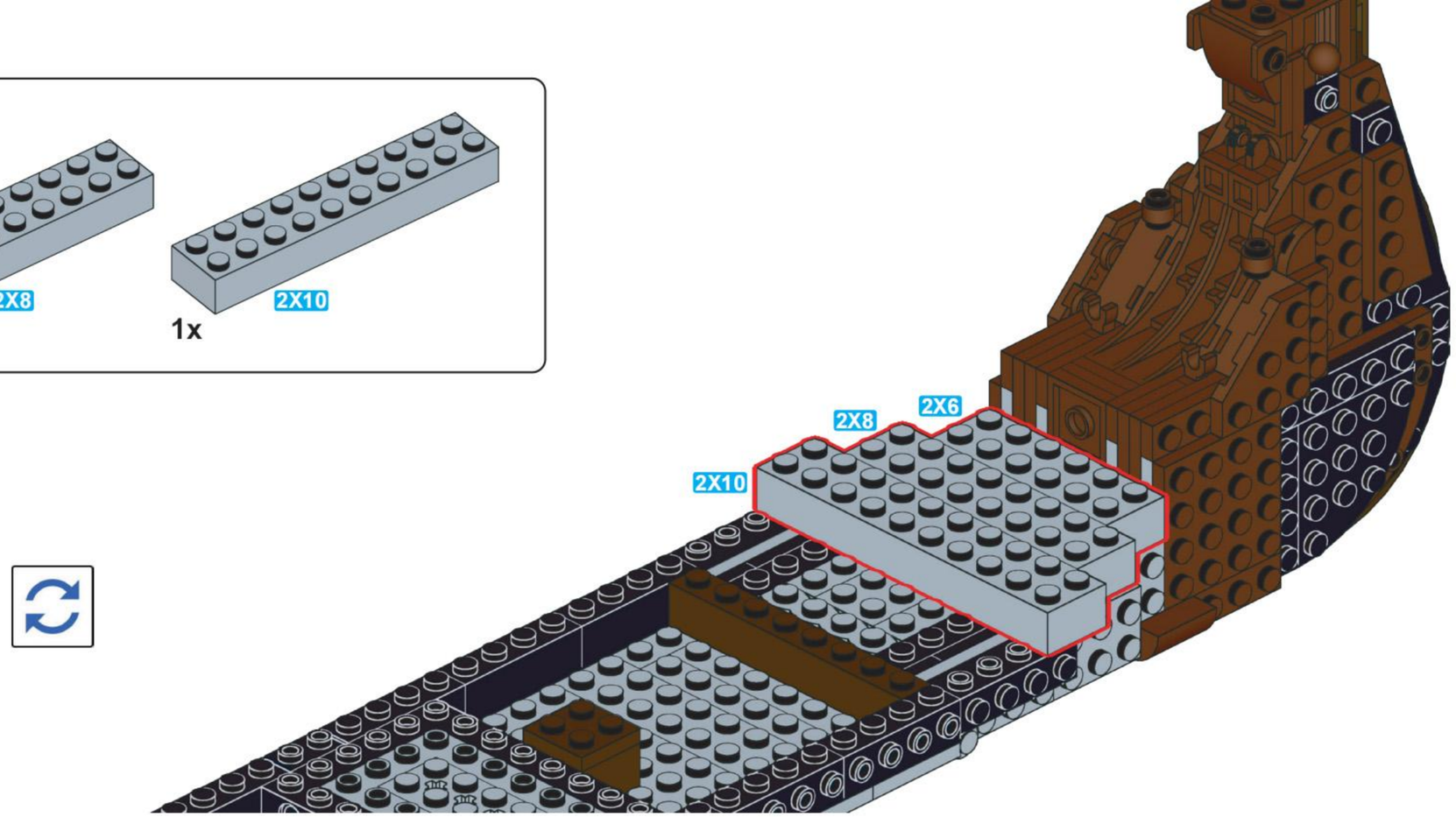

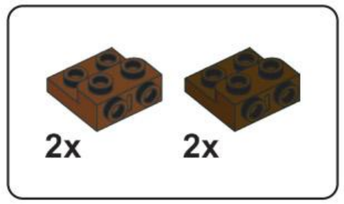

C83

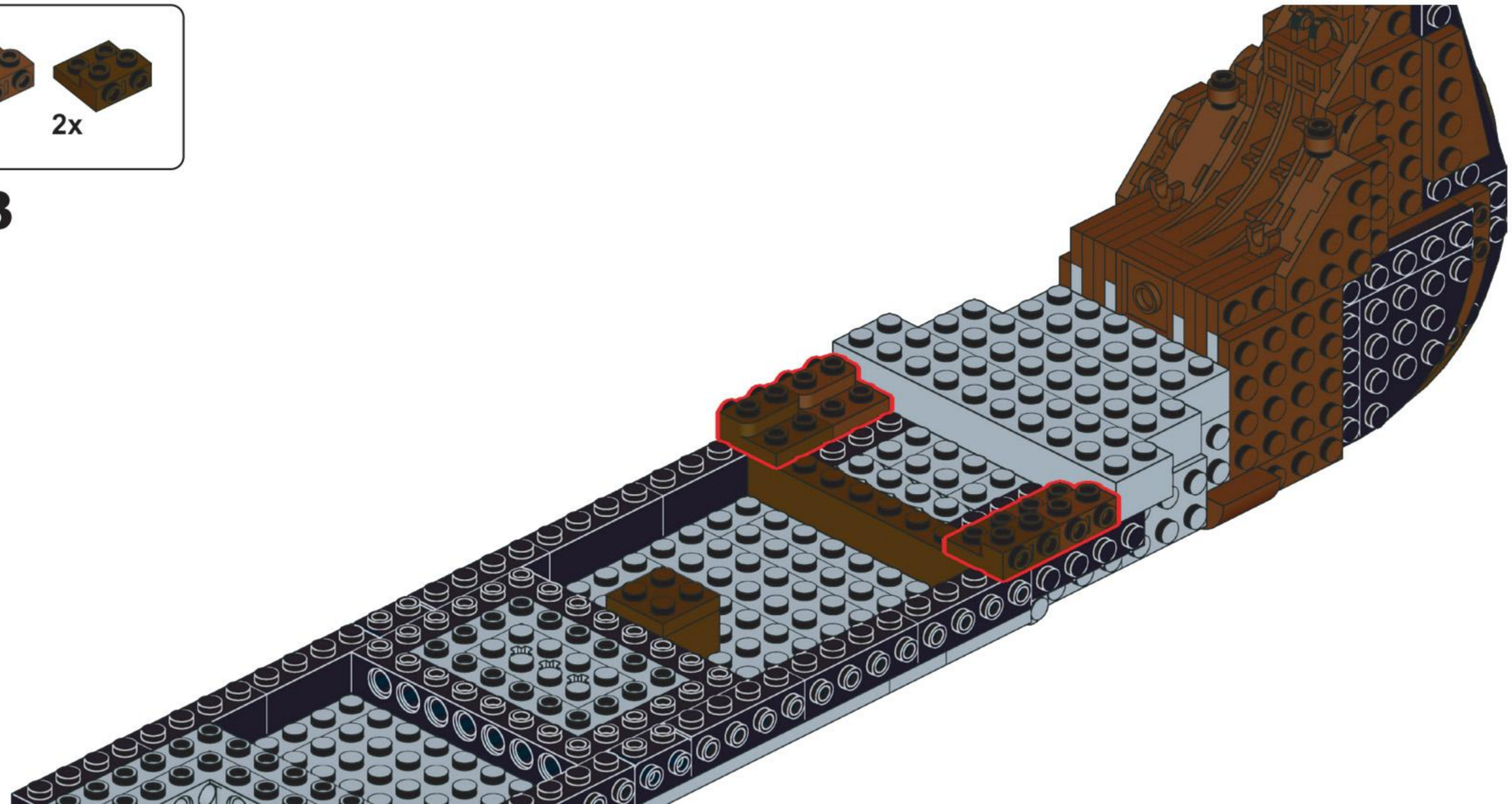

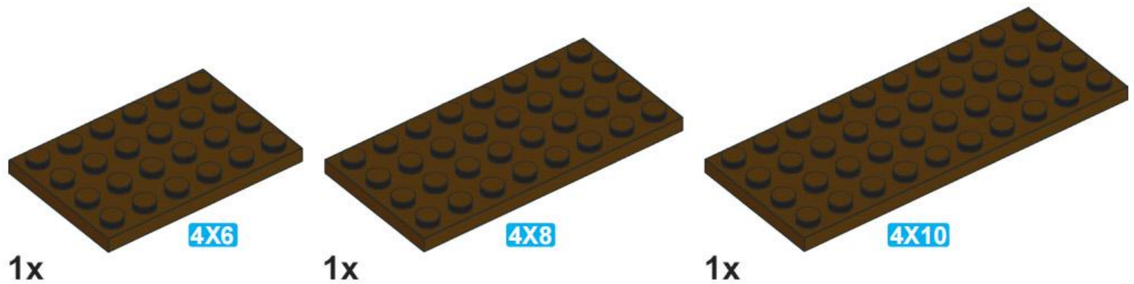

C84

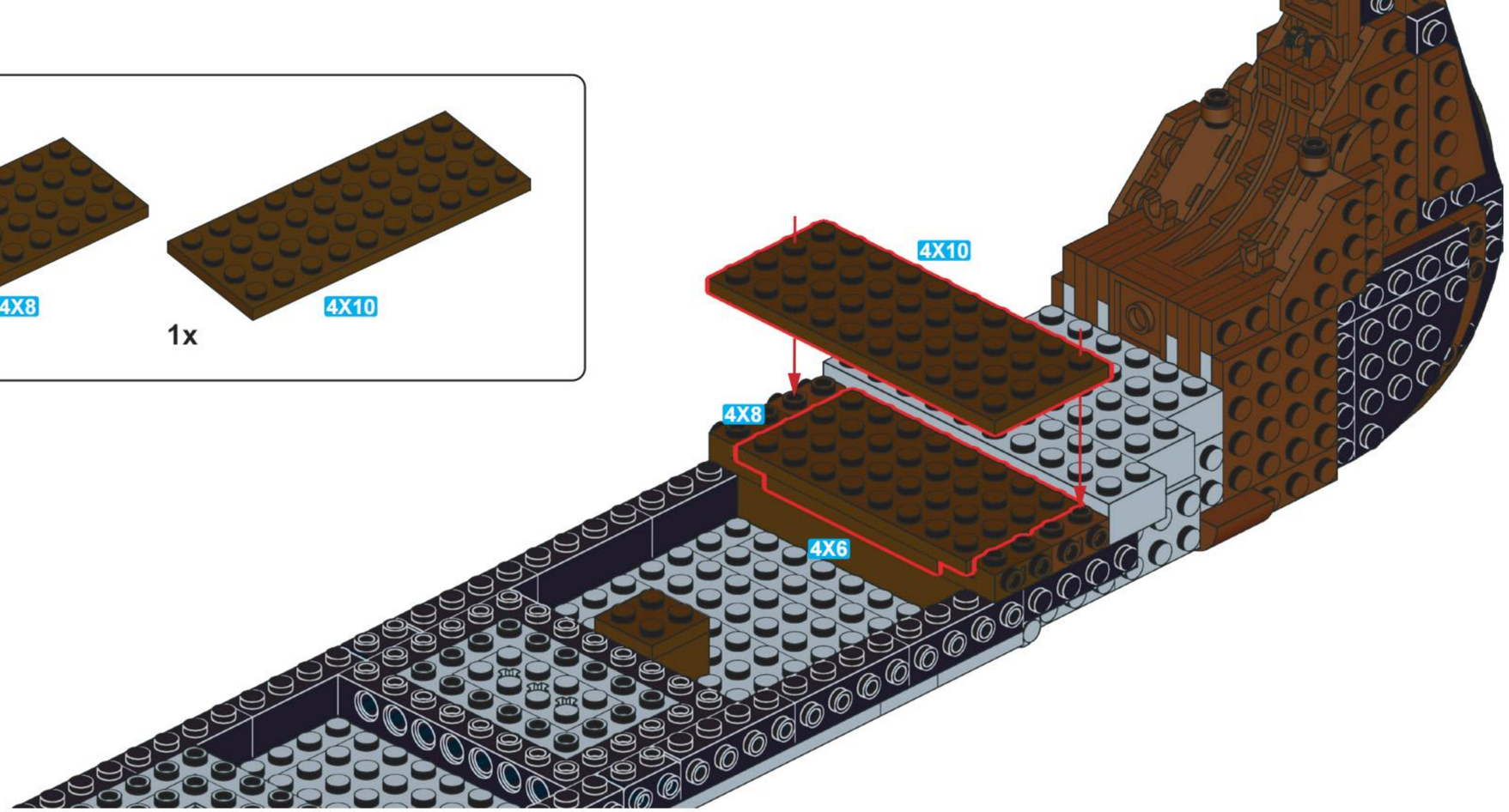

C85

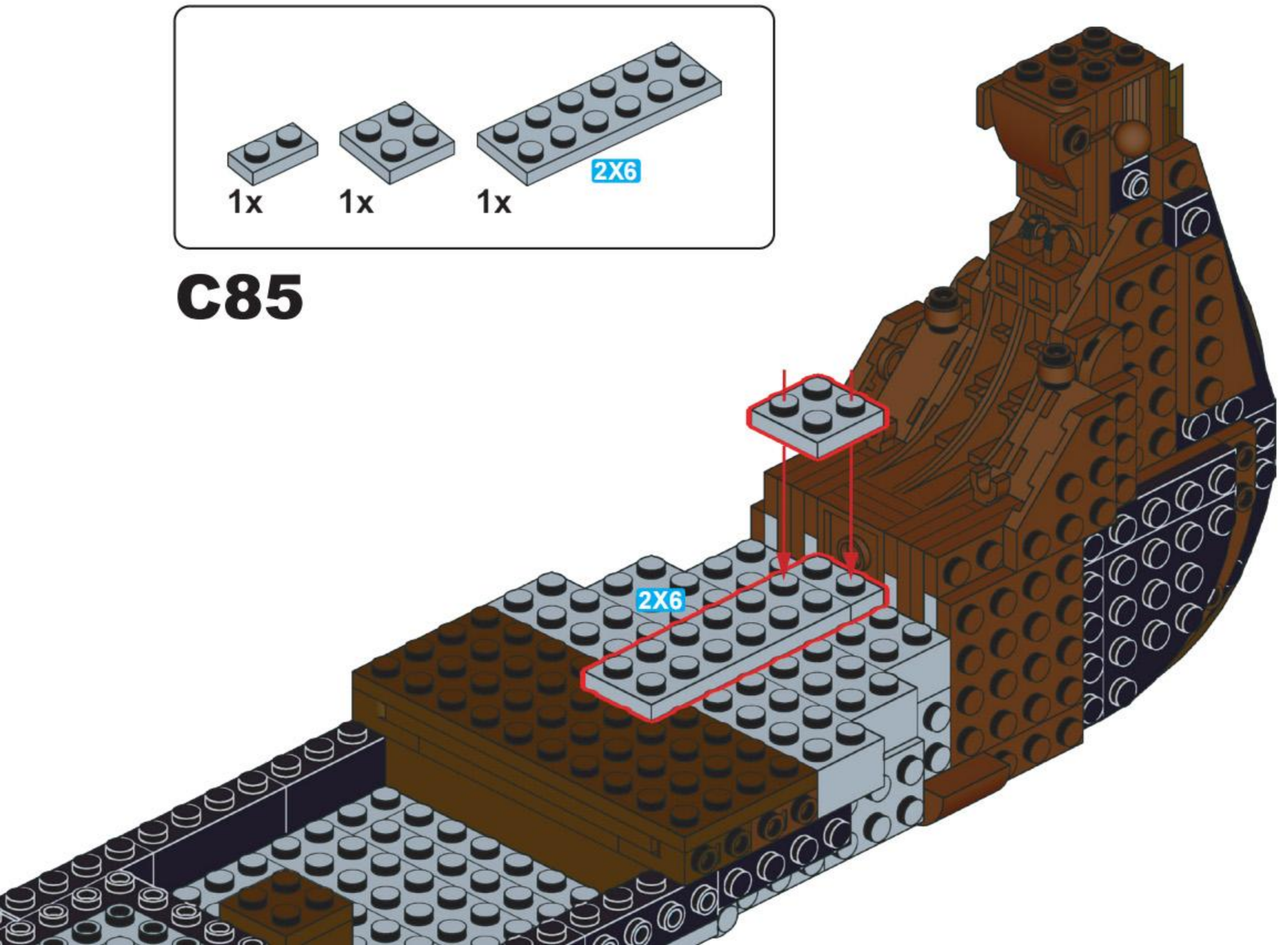

C86

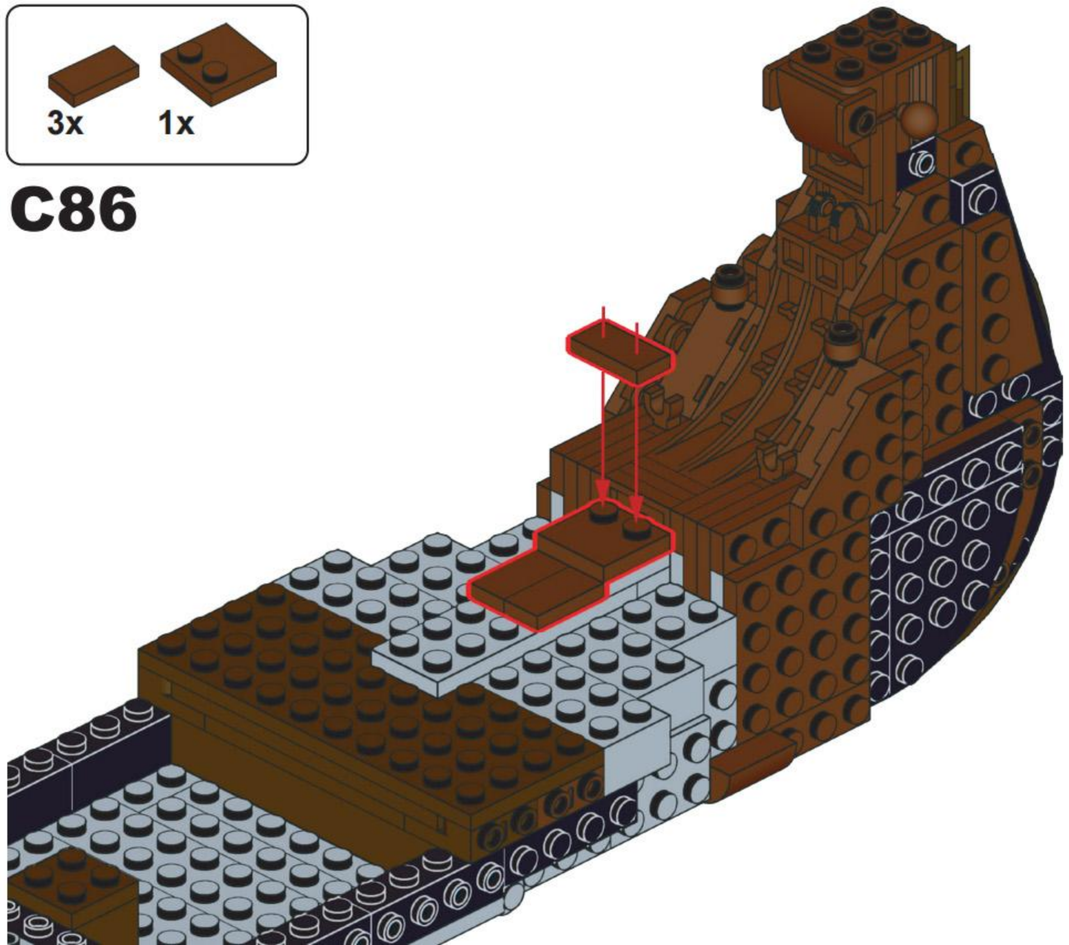

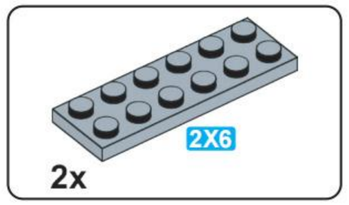

C87

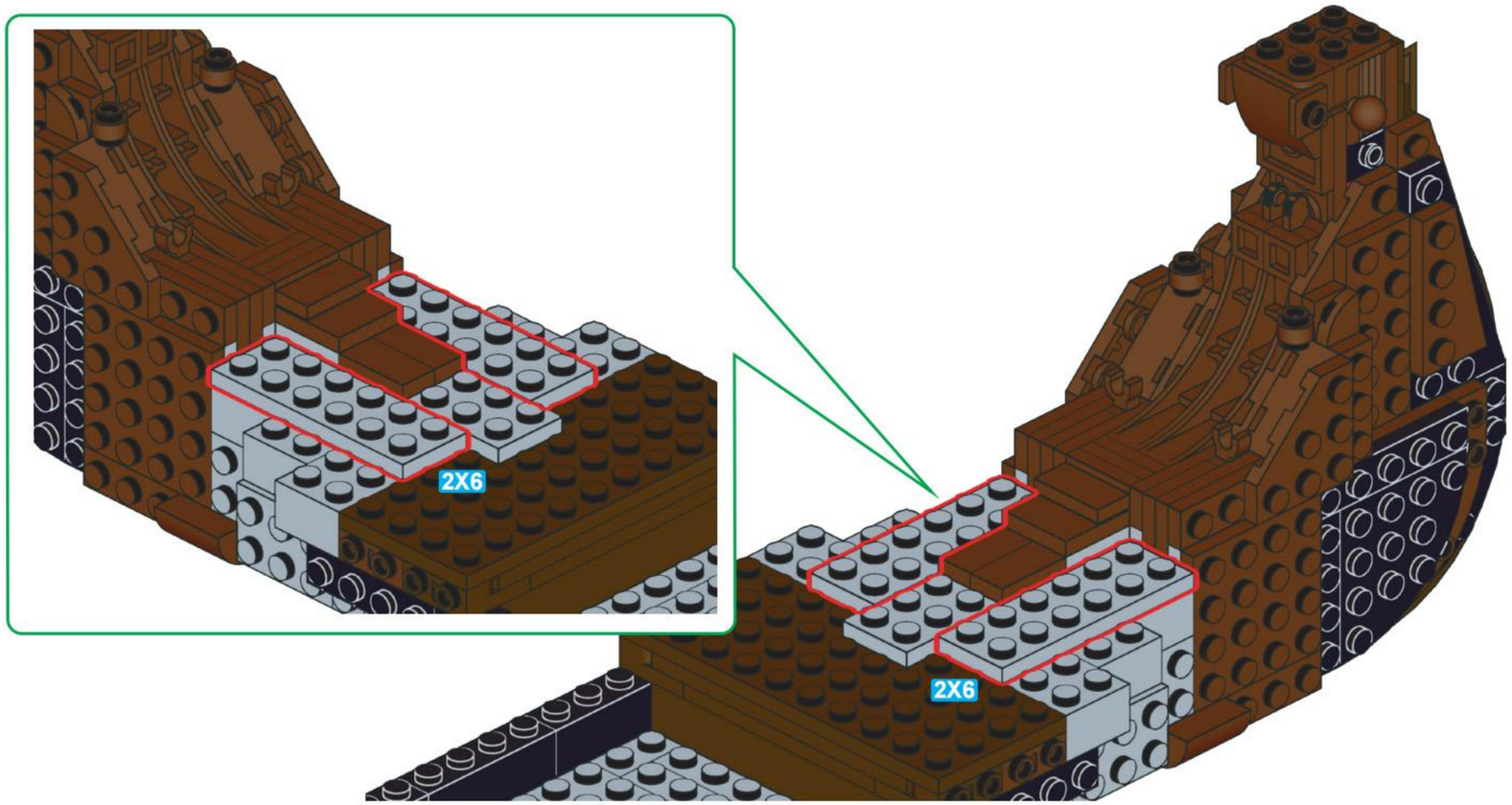

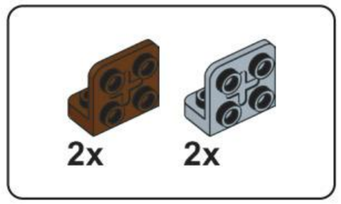

C88

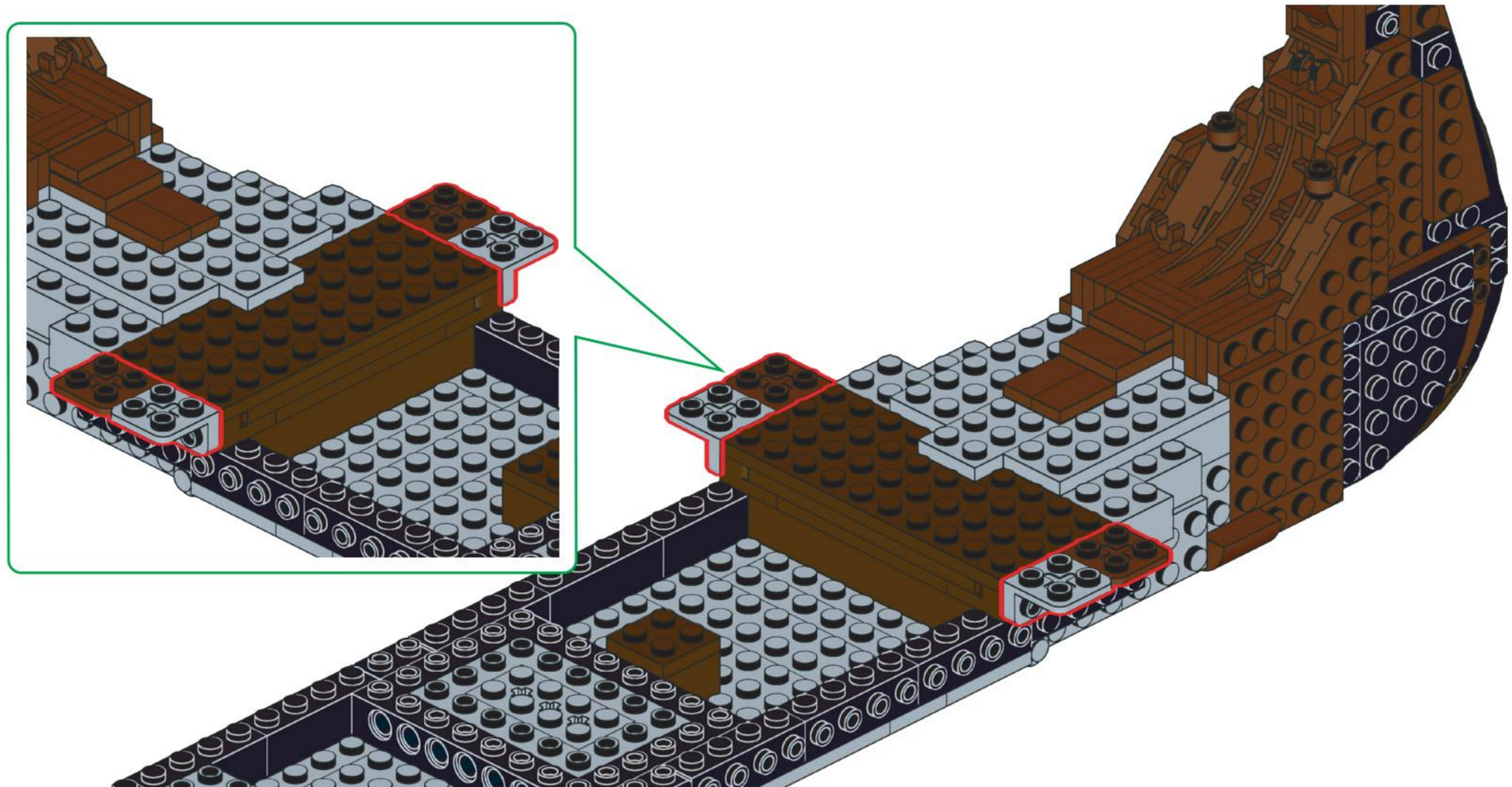

C89

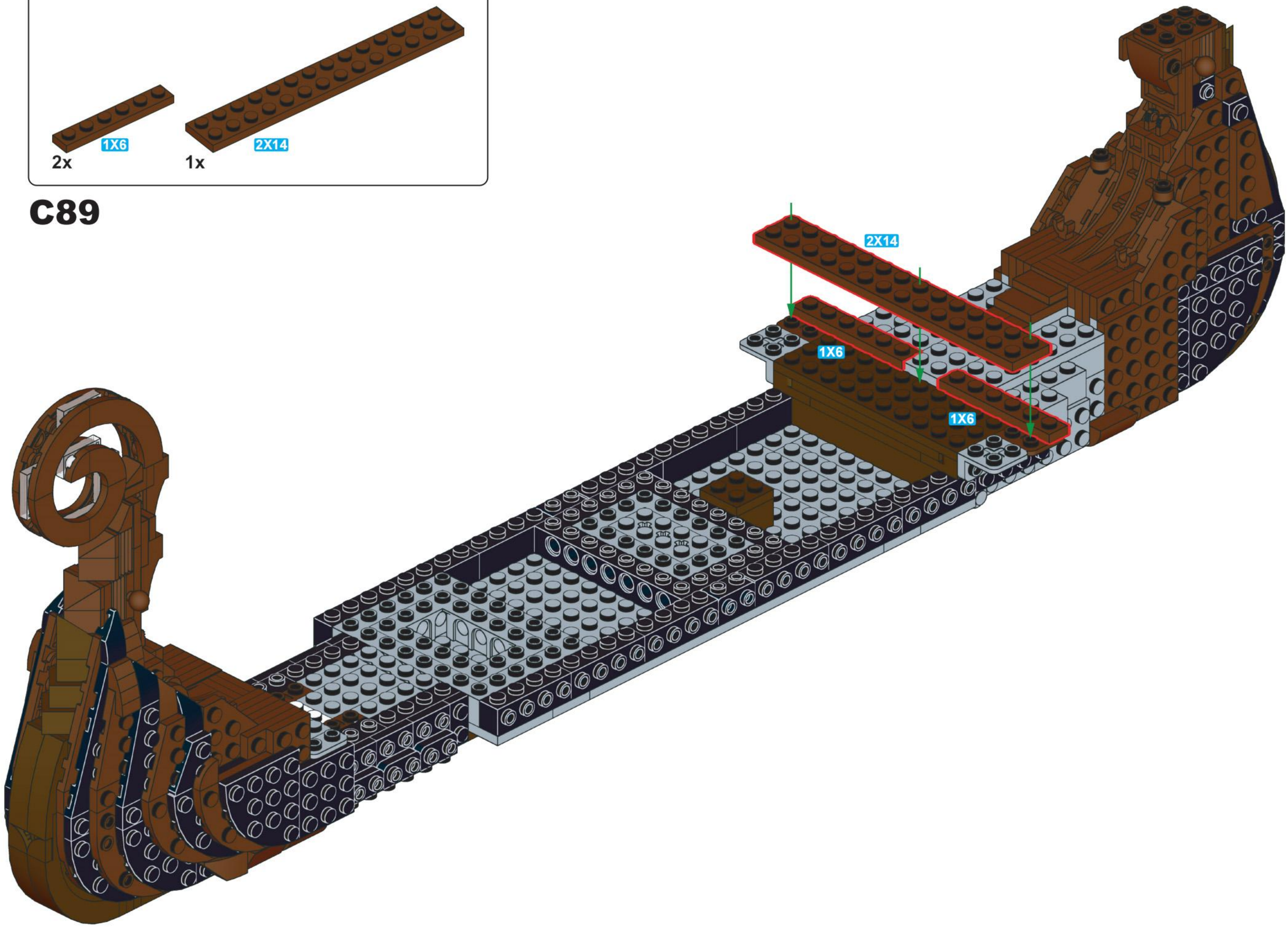

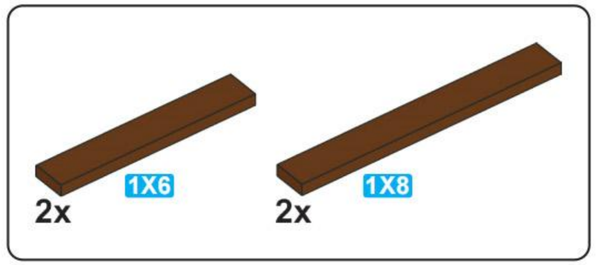

C90

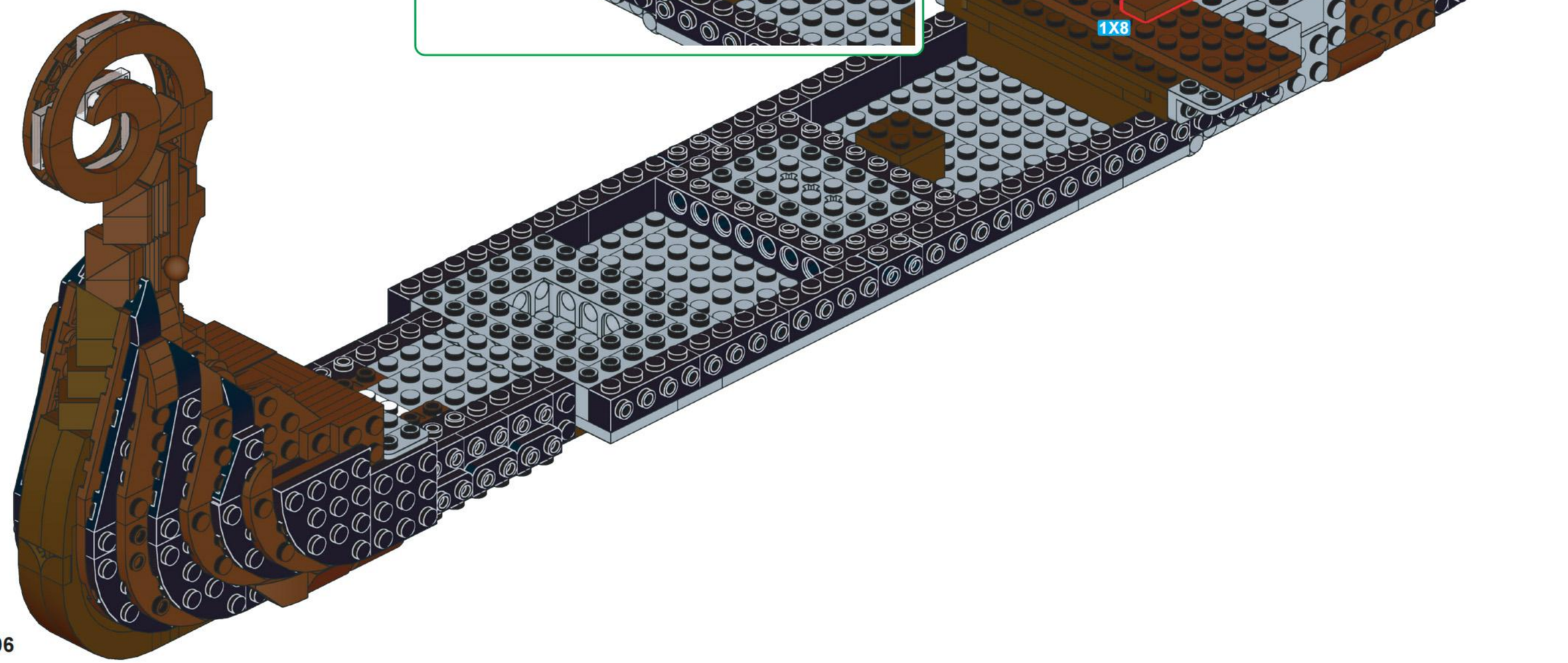

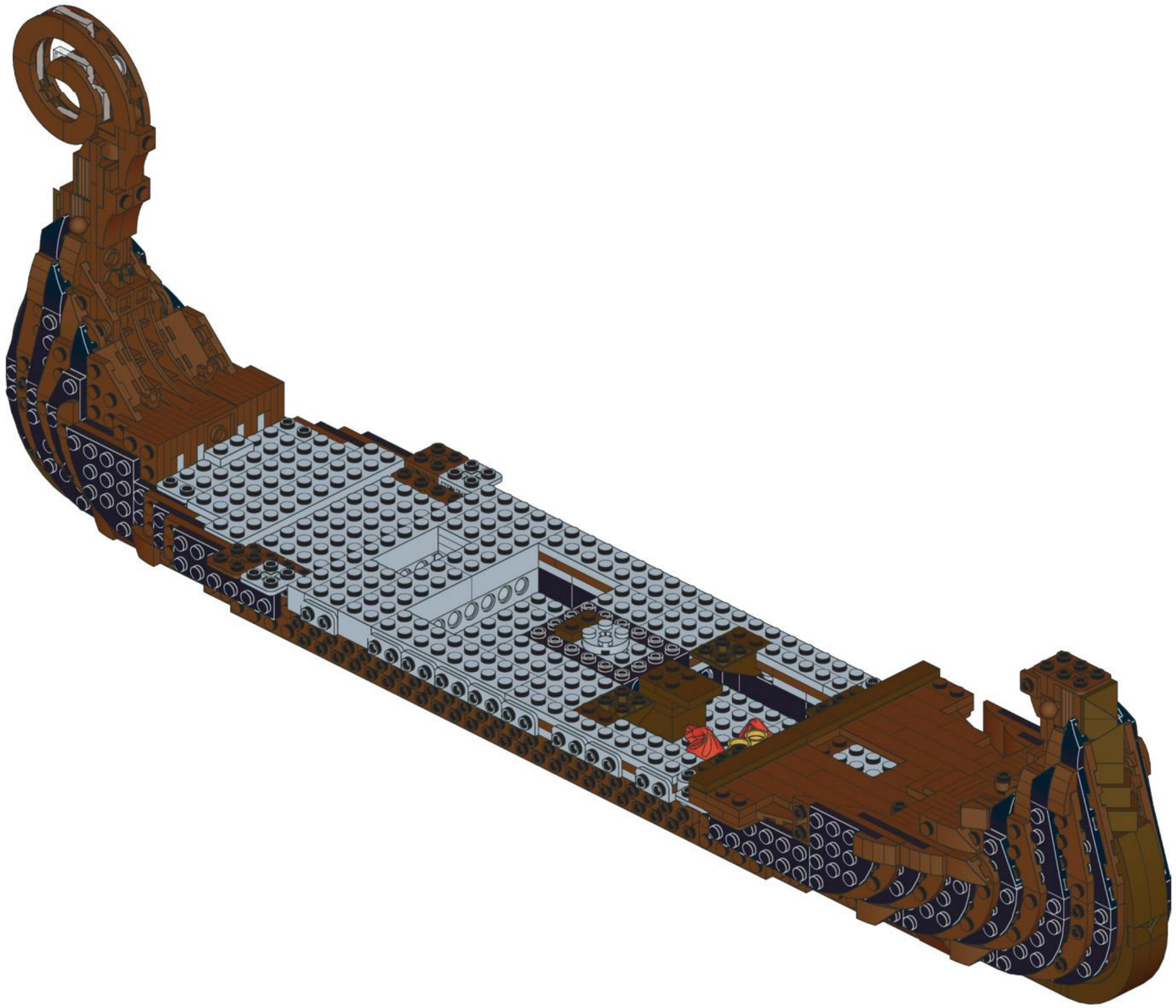

D

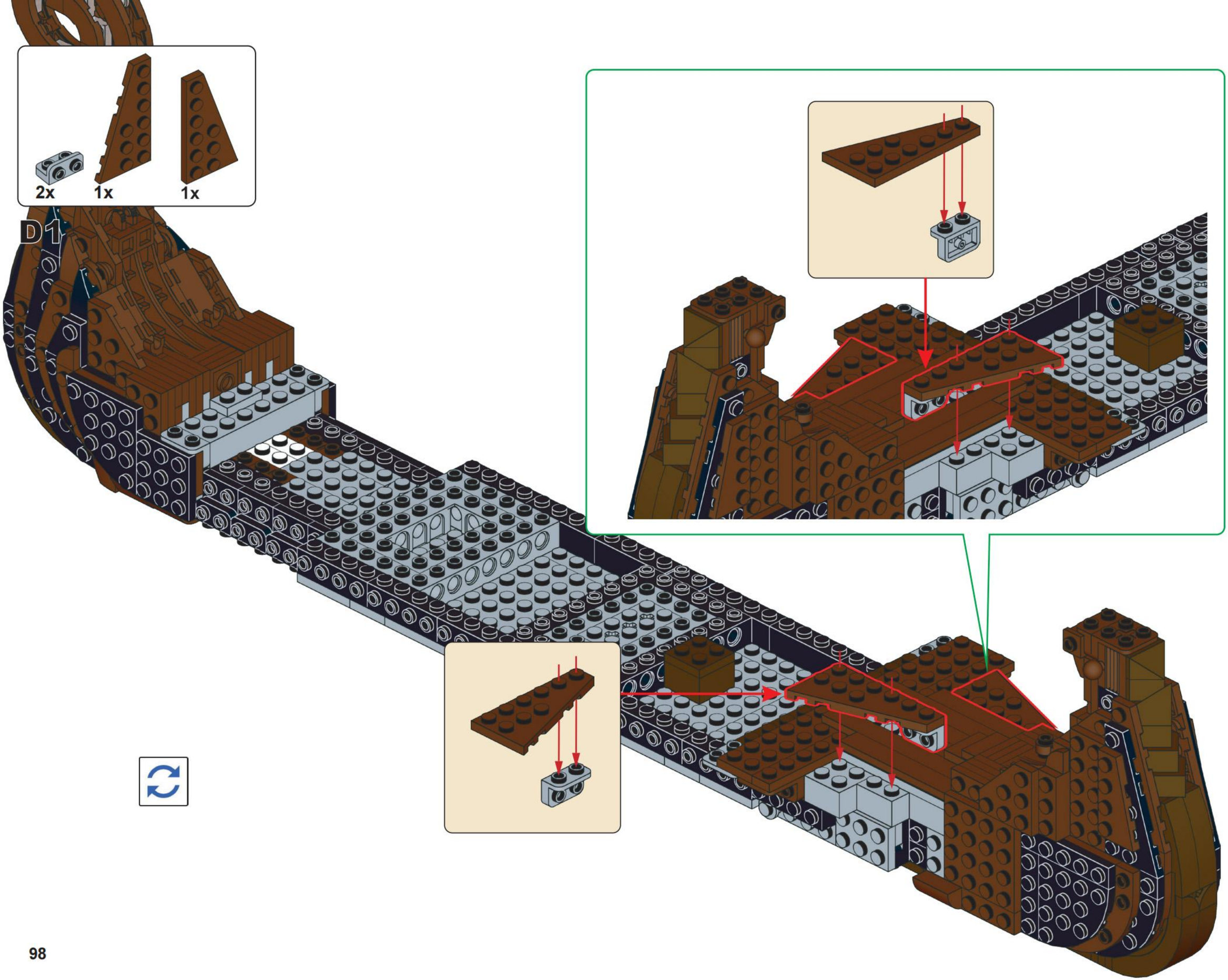
2x
1x
1x
D1

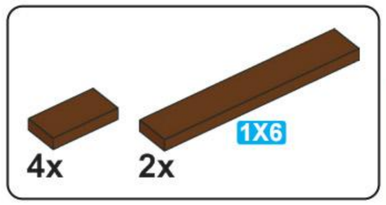

D2

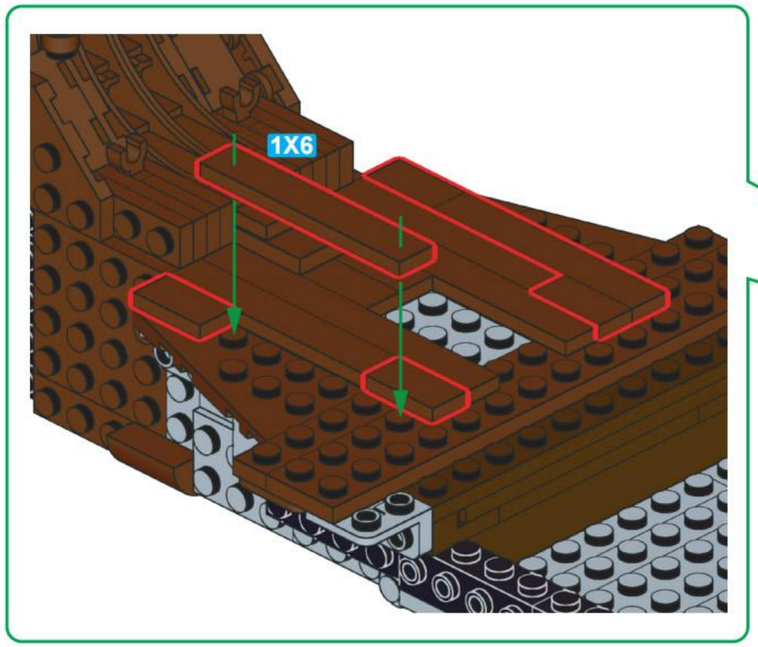

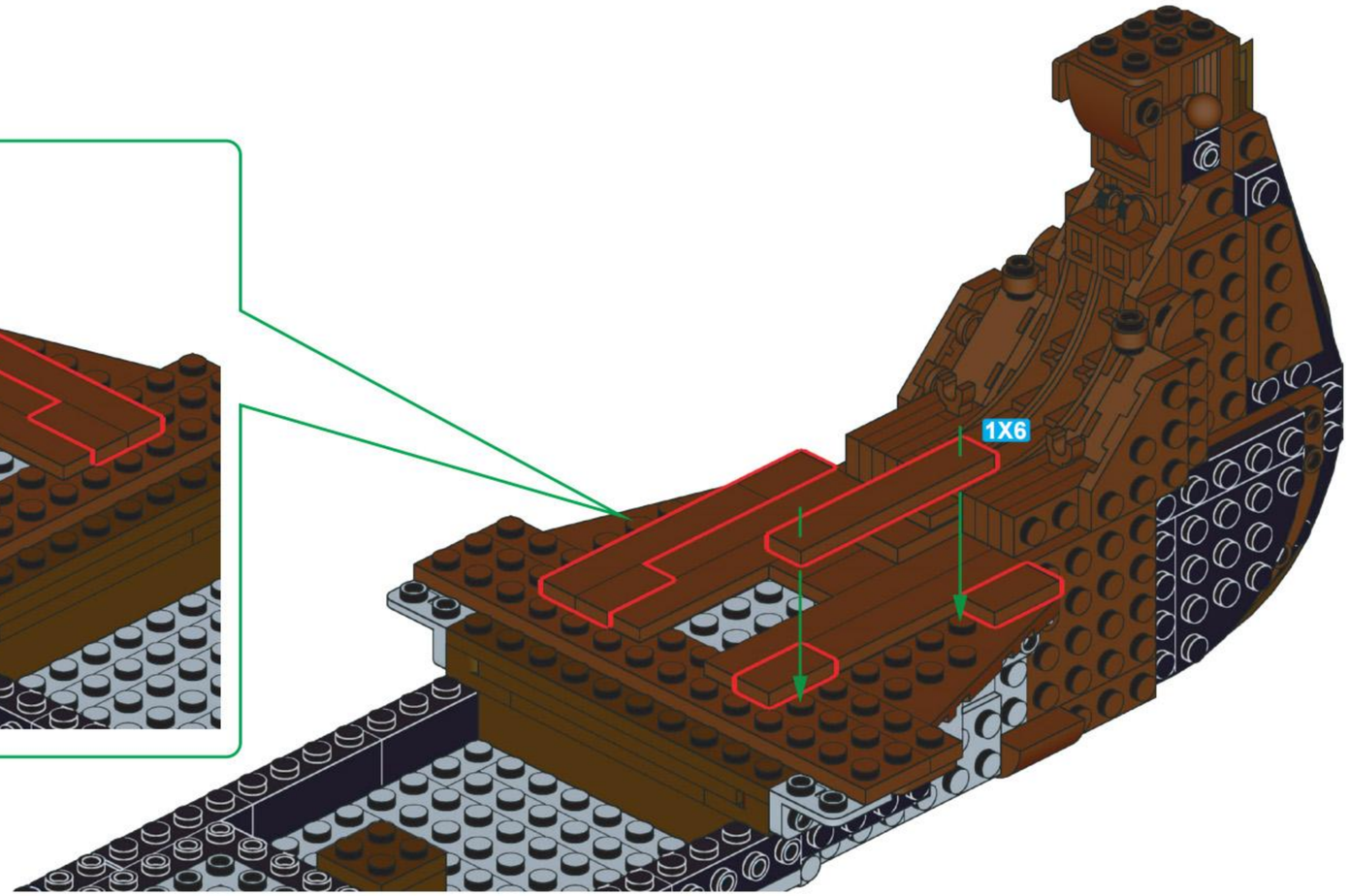

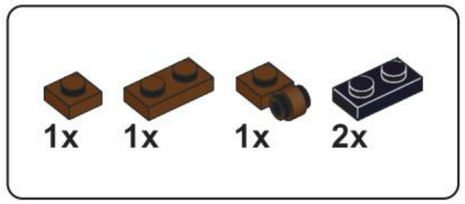

D3

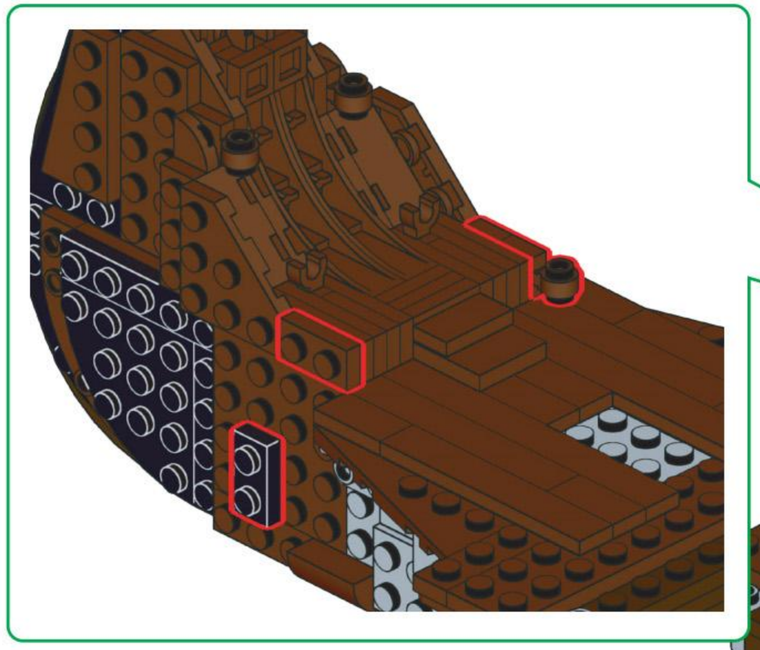

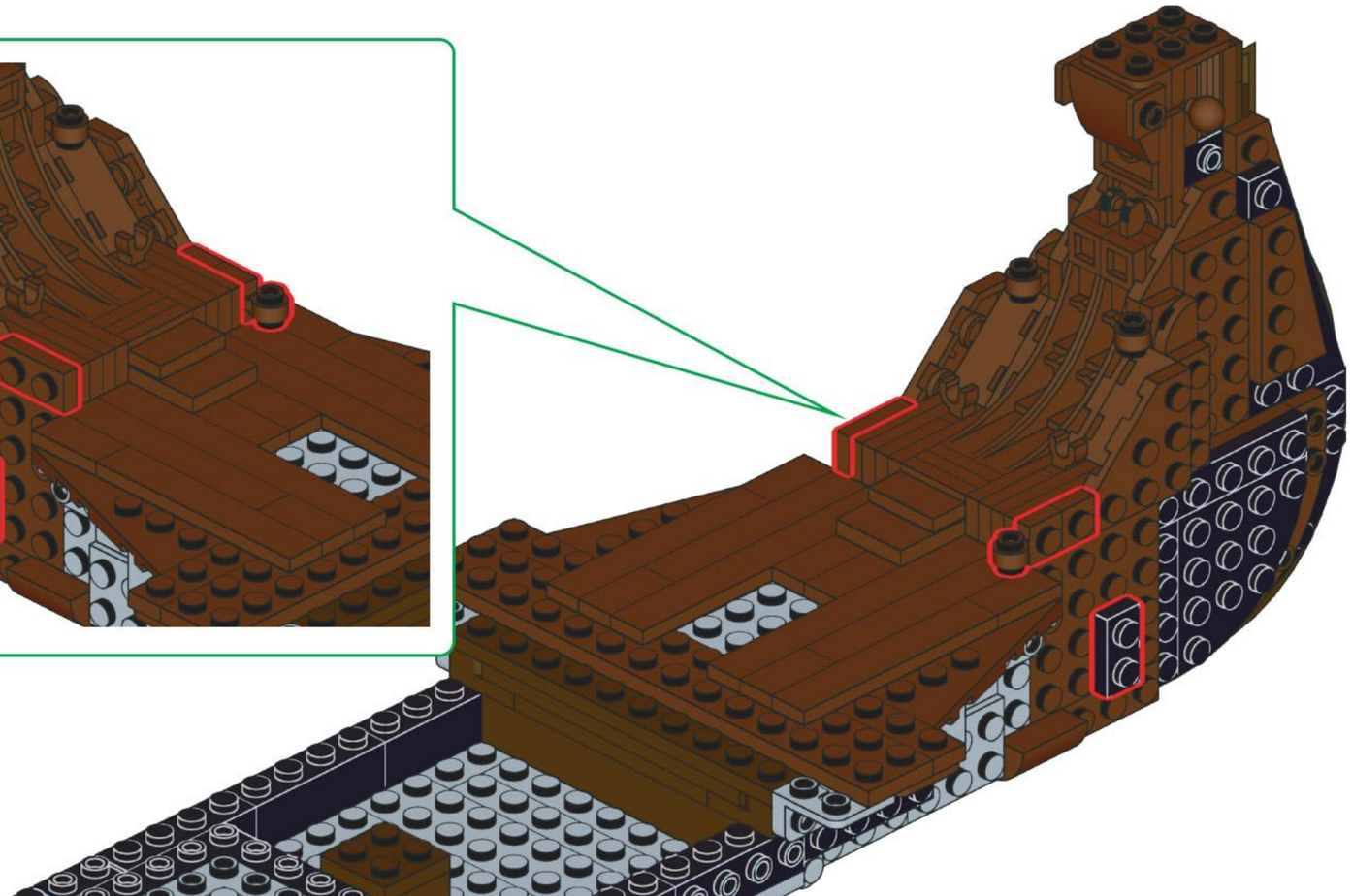

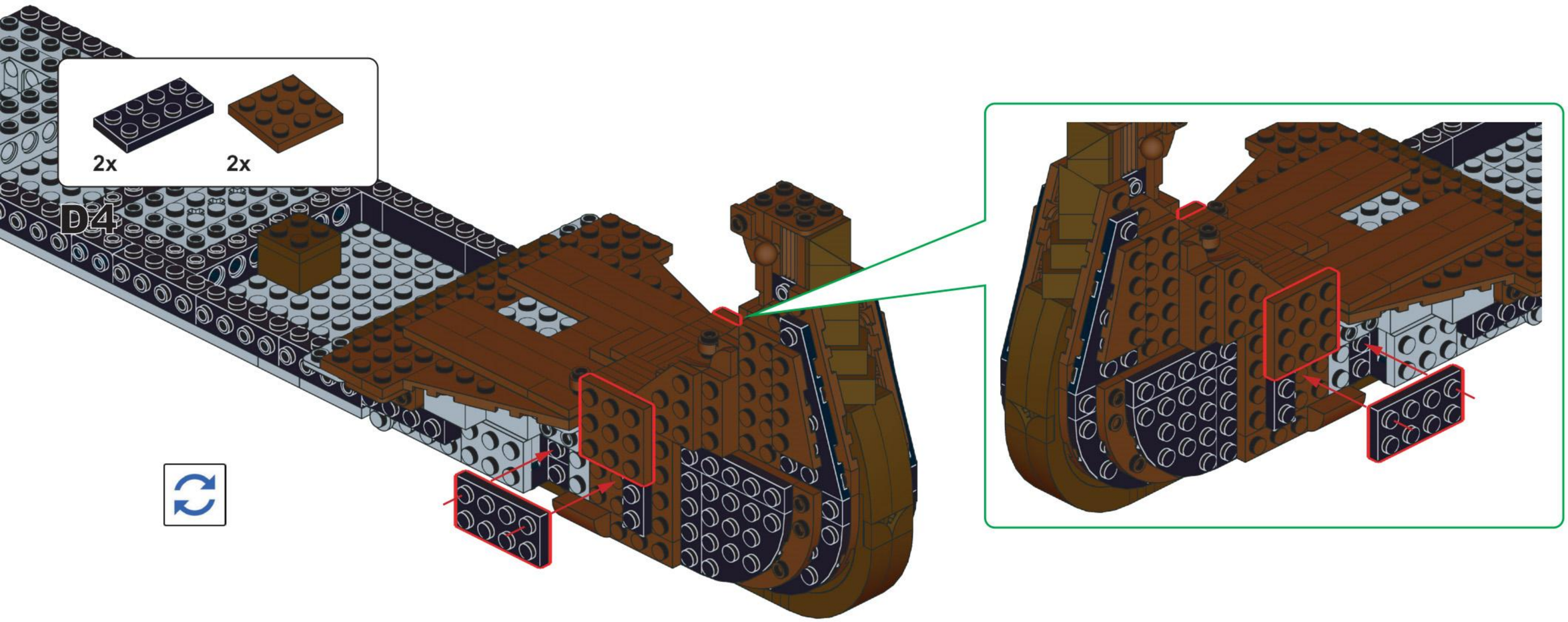
2x
2x
D4

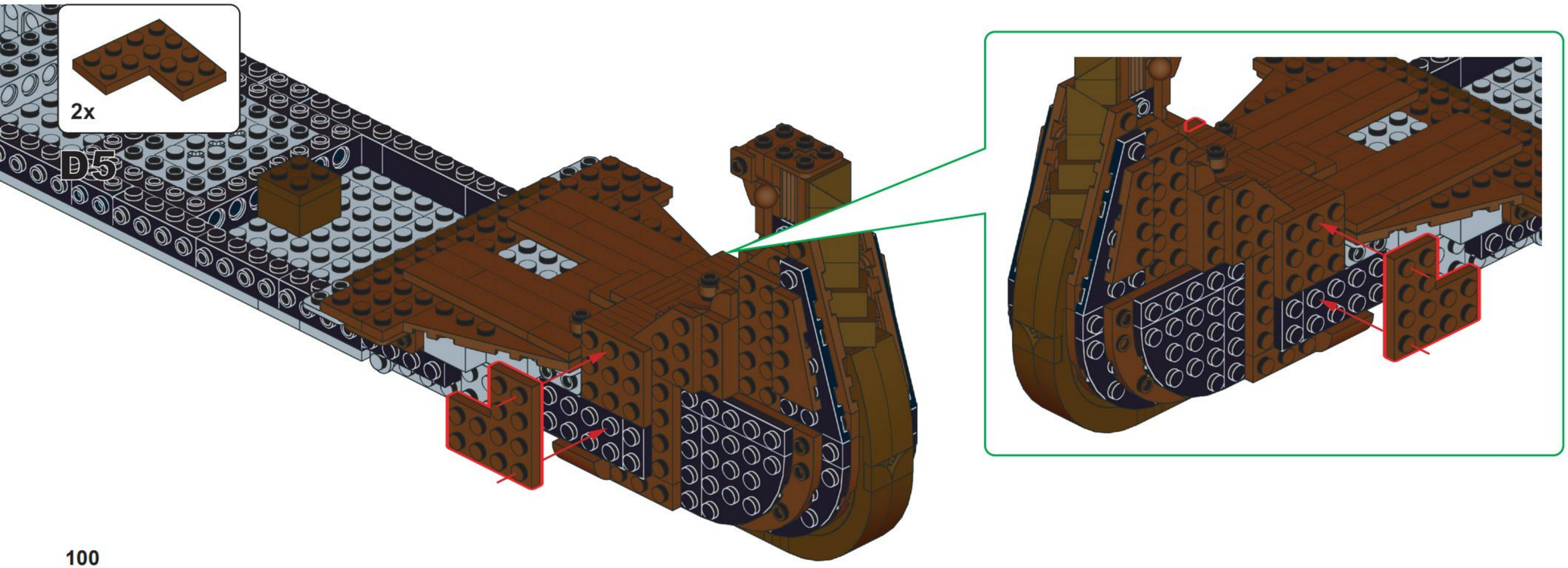
2x
D5

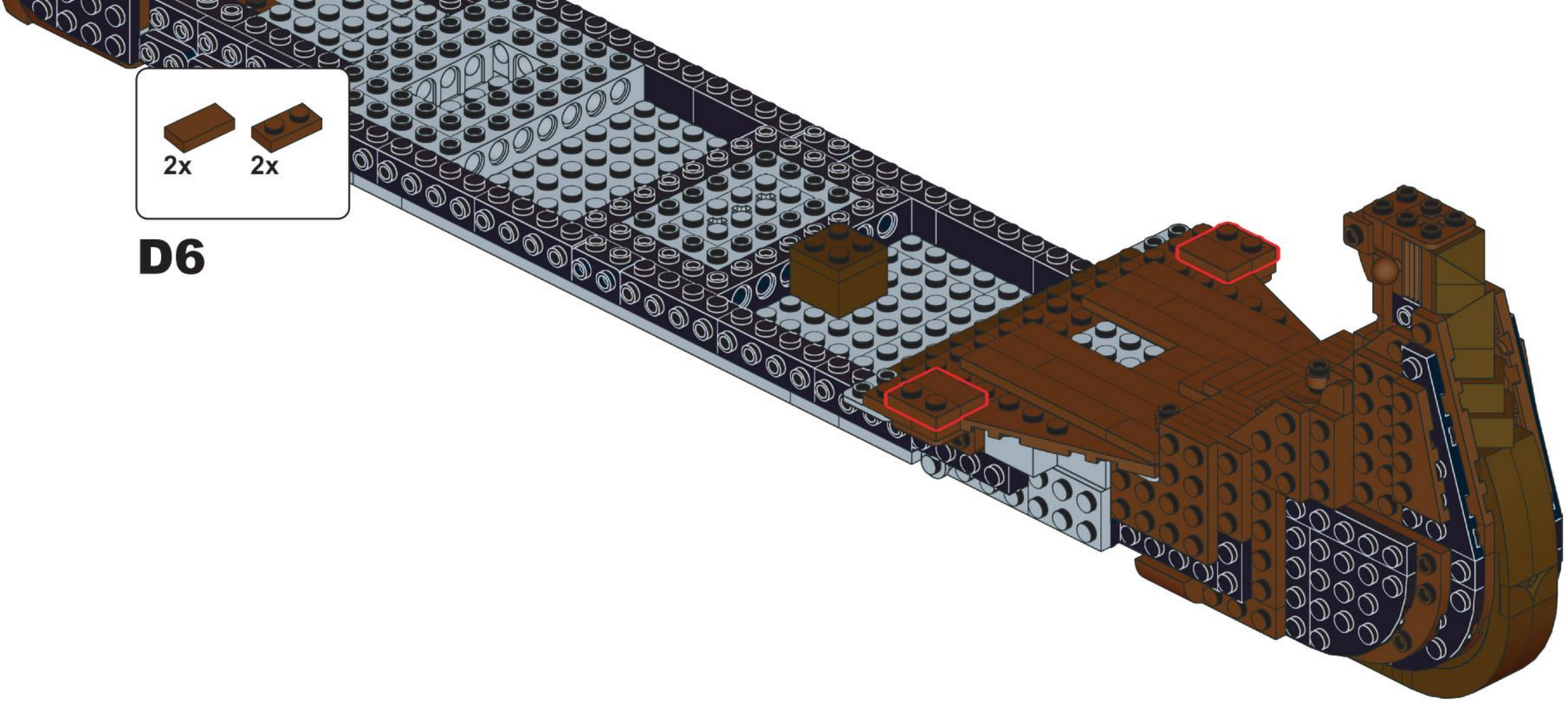

D6

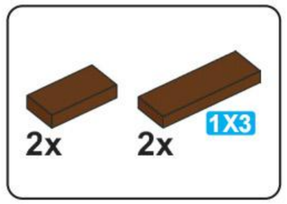

D7

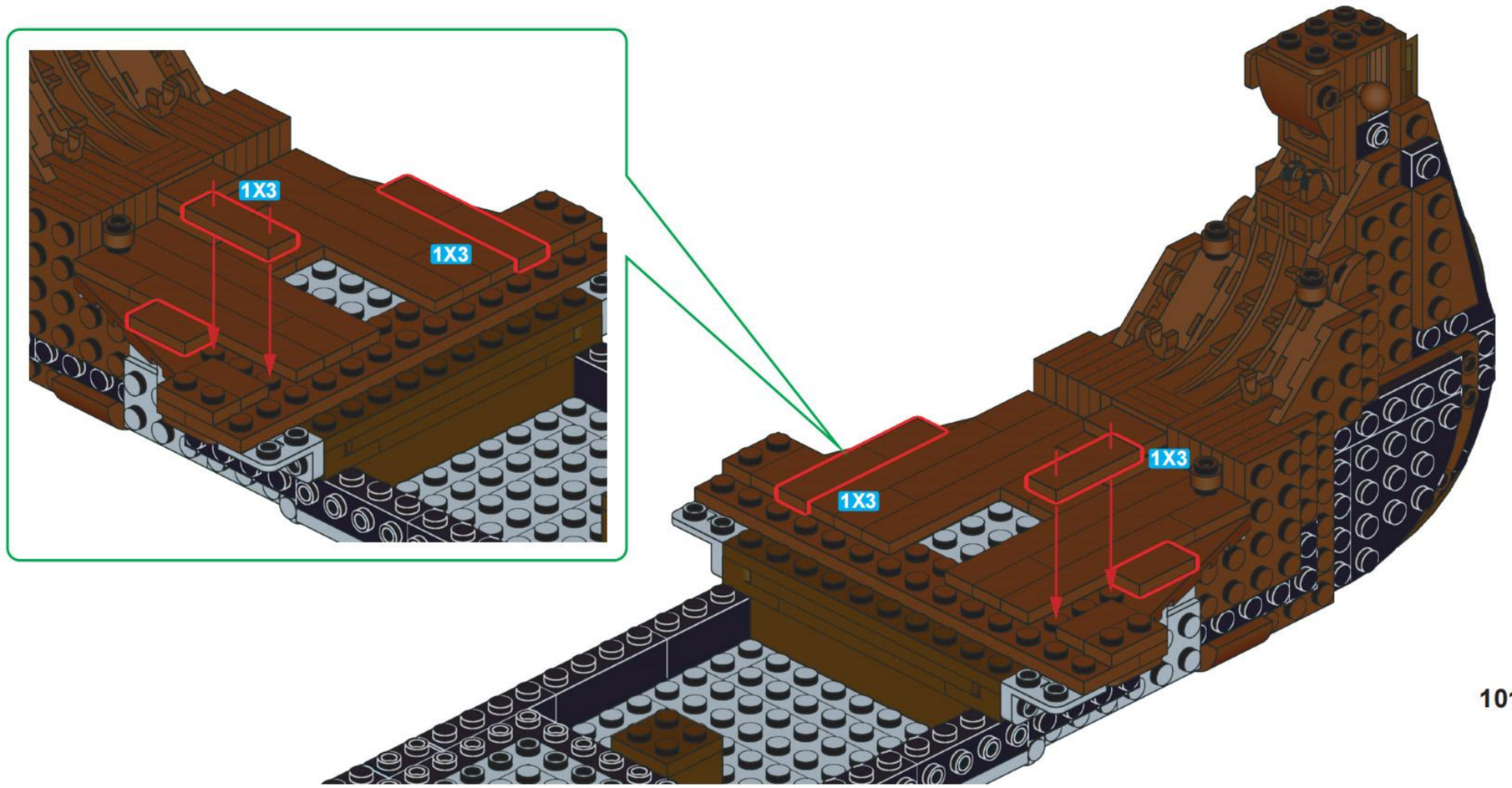

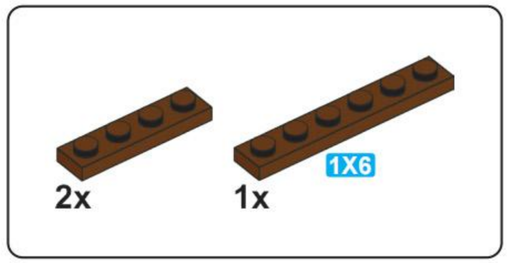

D8

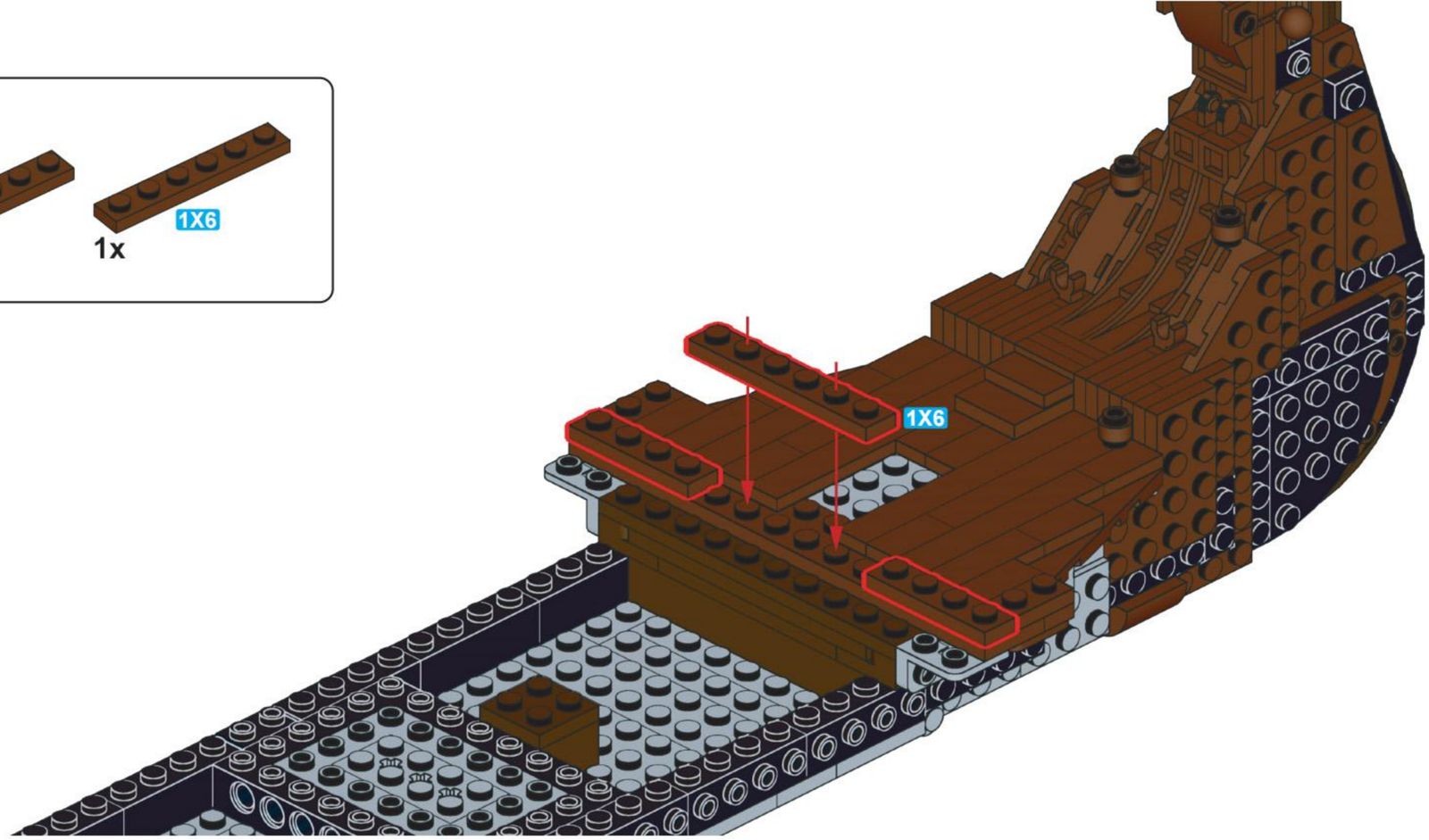

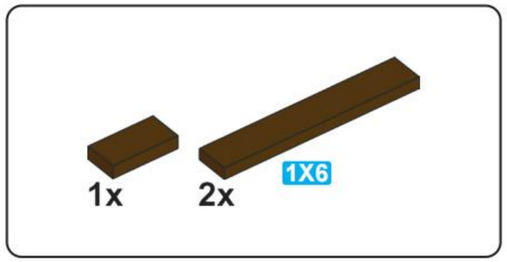

D9

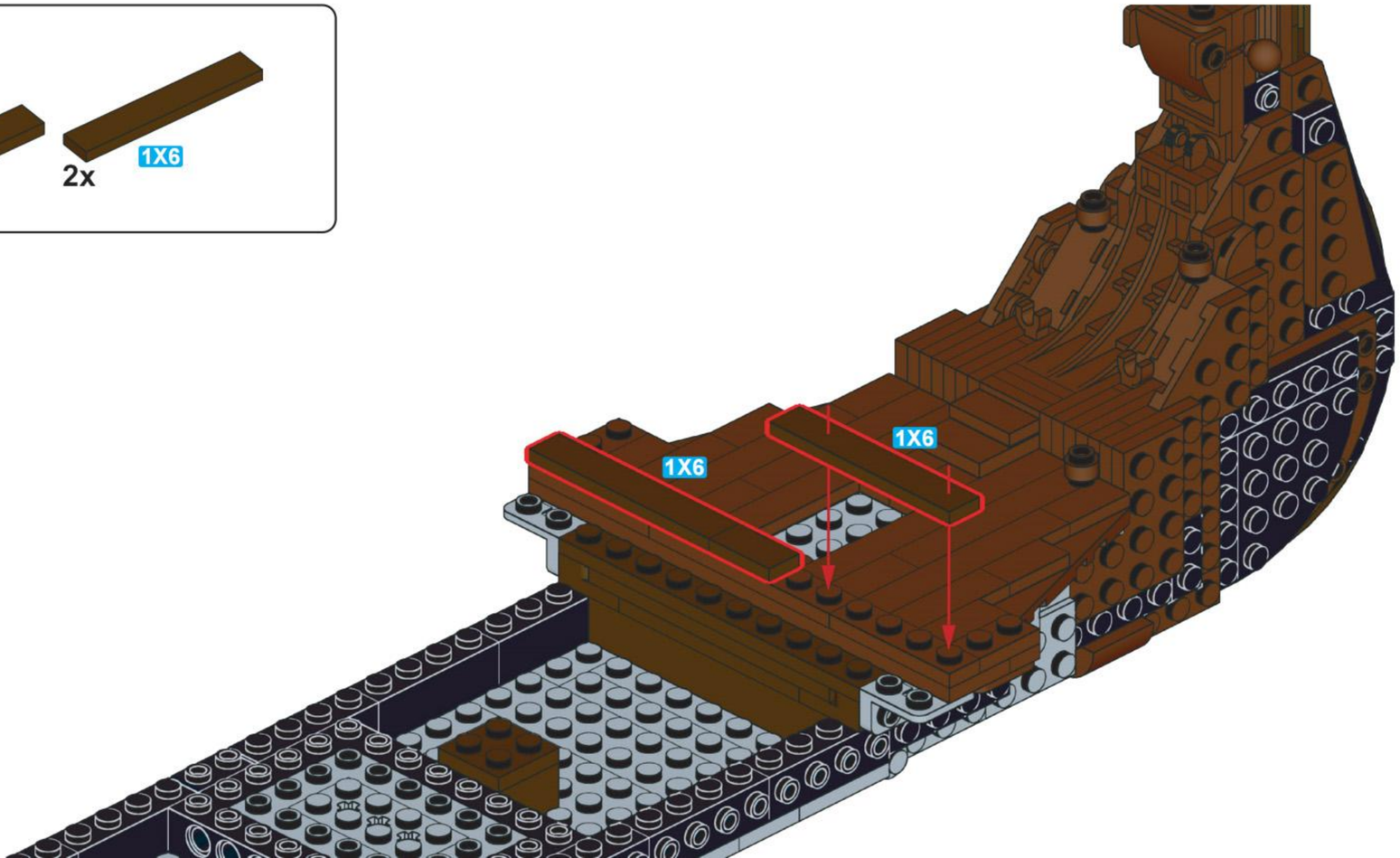

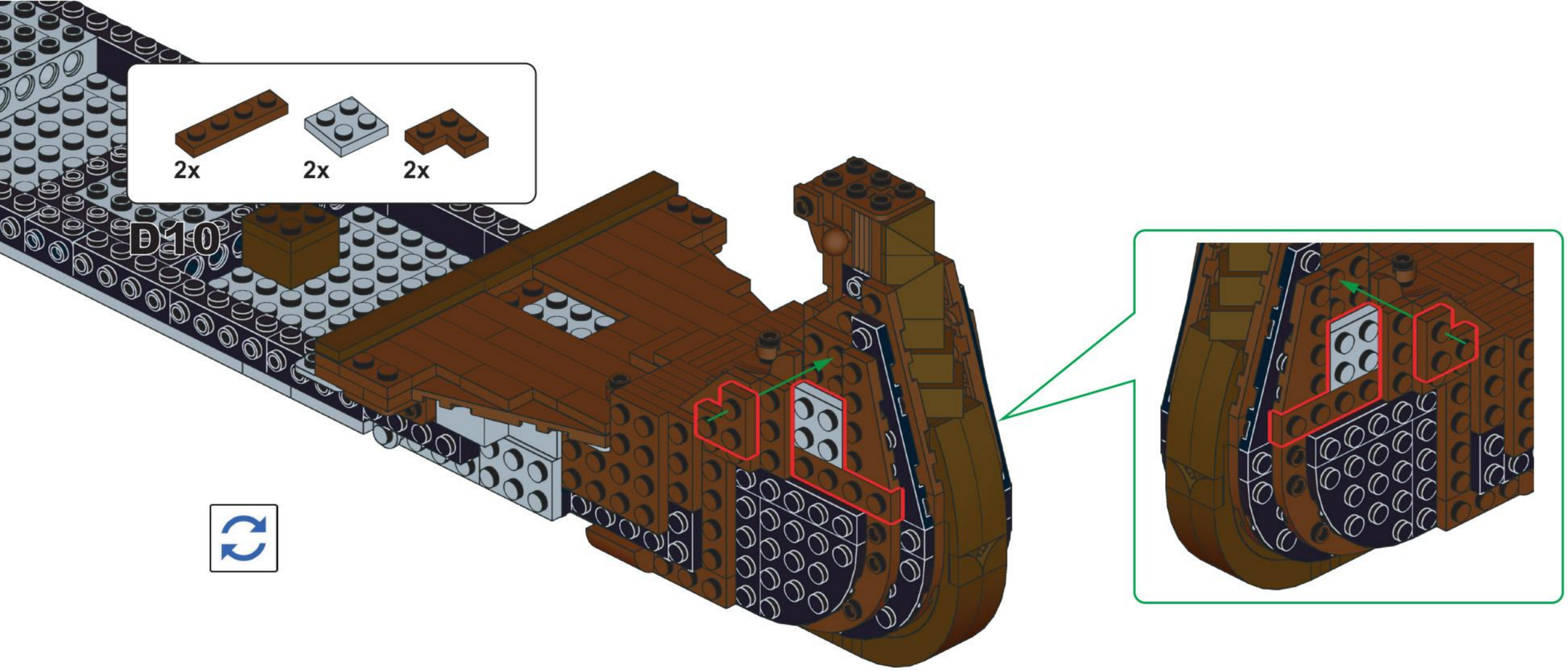
2x
2x
2x
D10

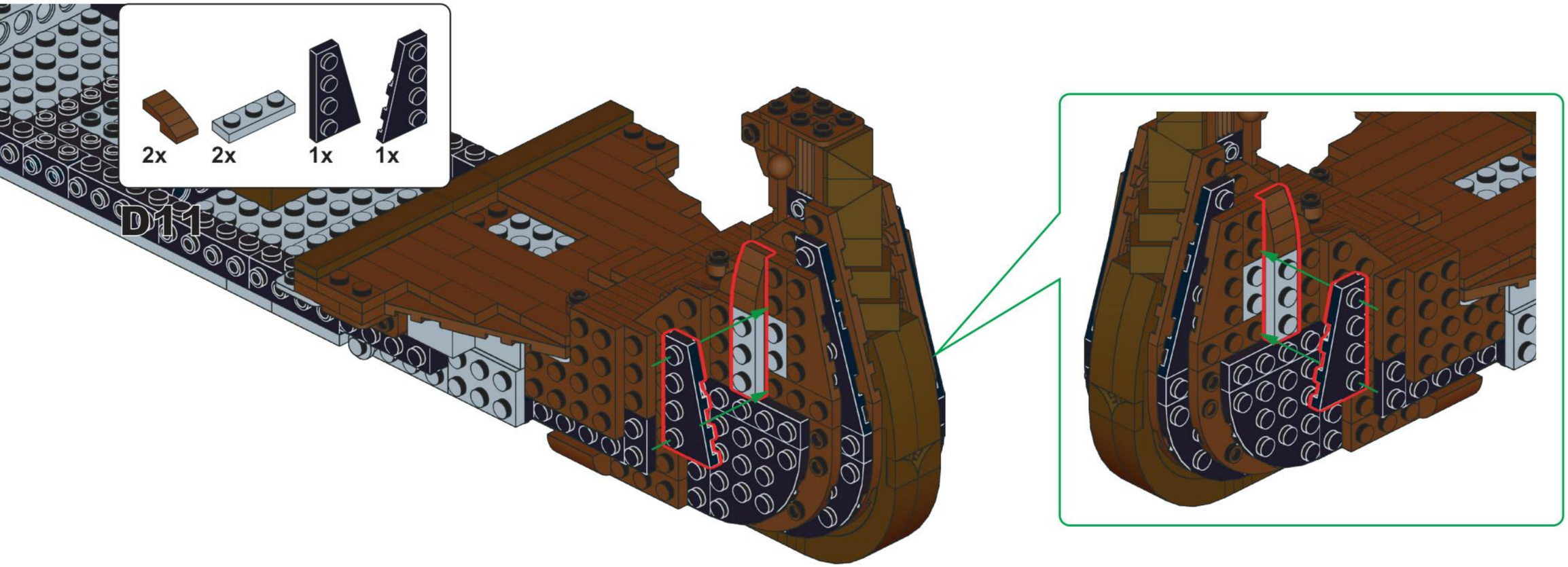
2x
2x
1x
1x
D11

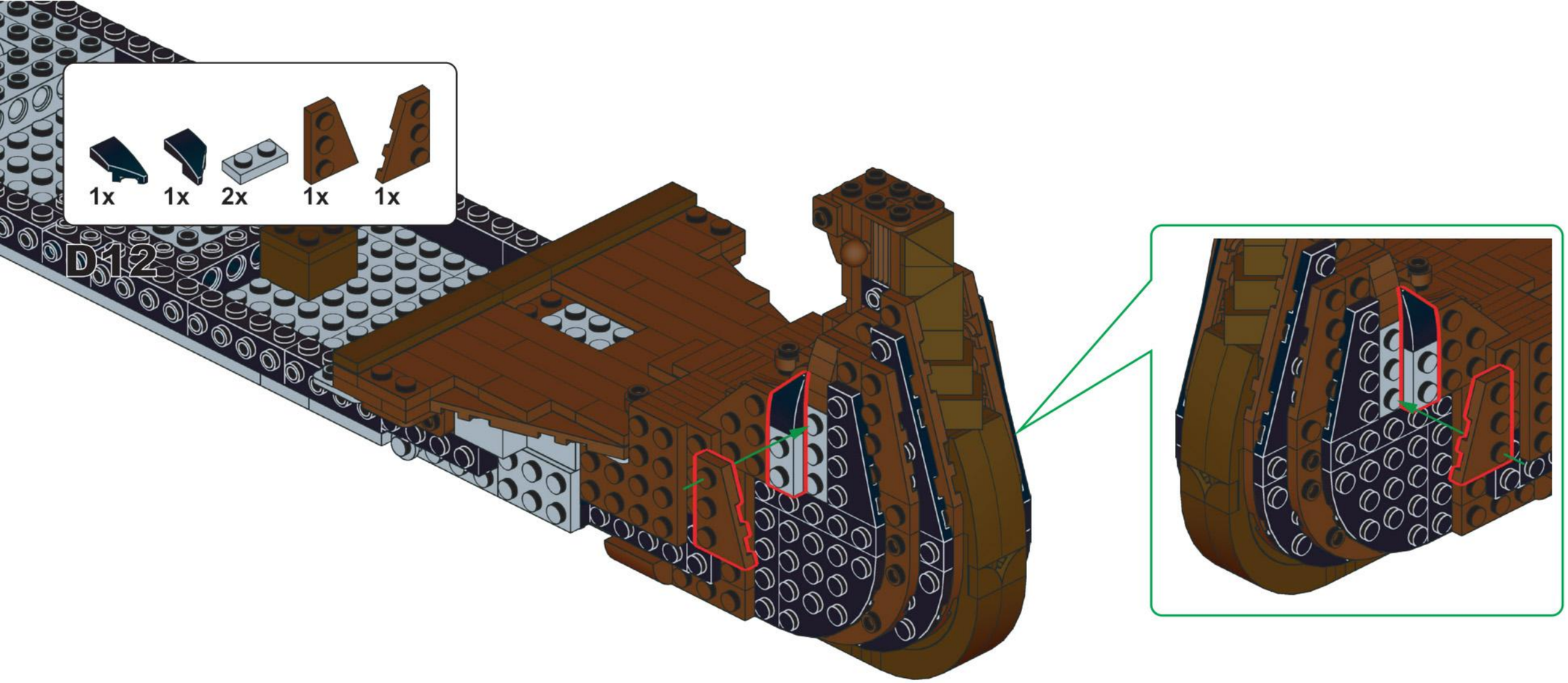

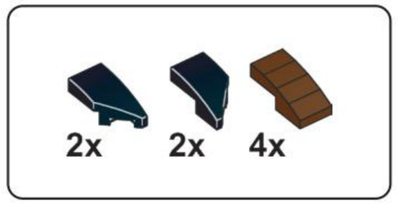

D13

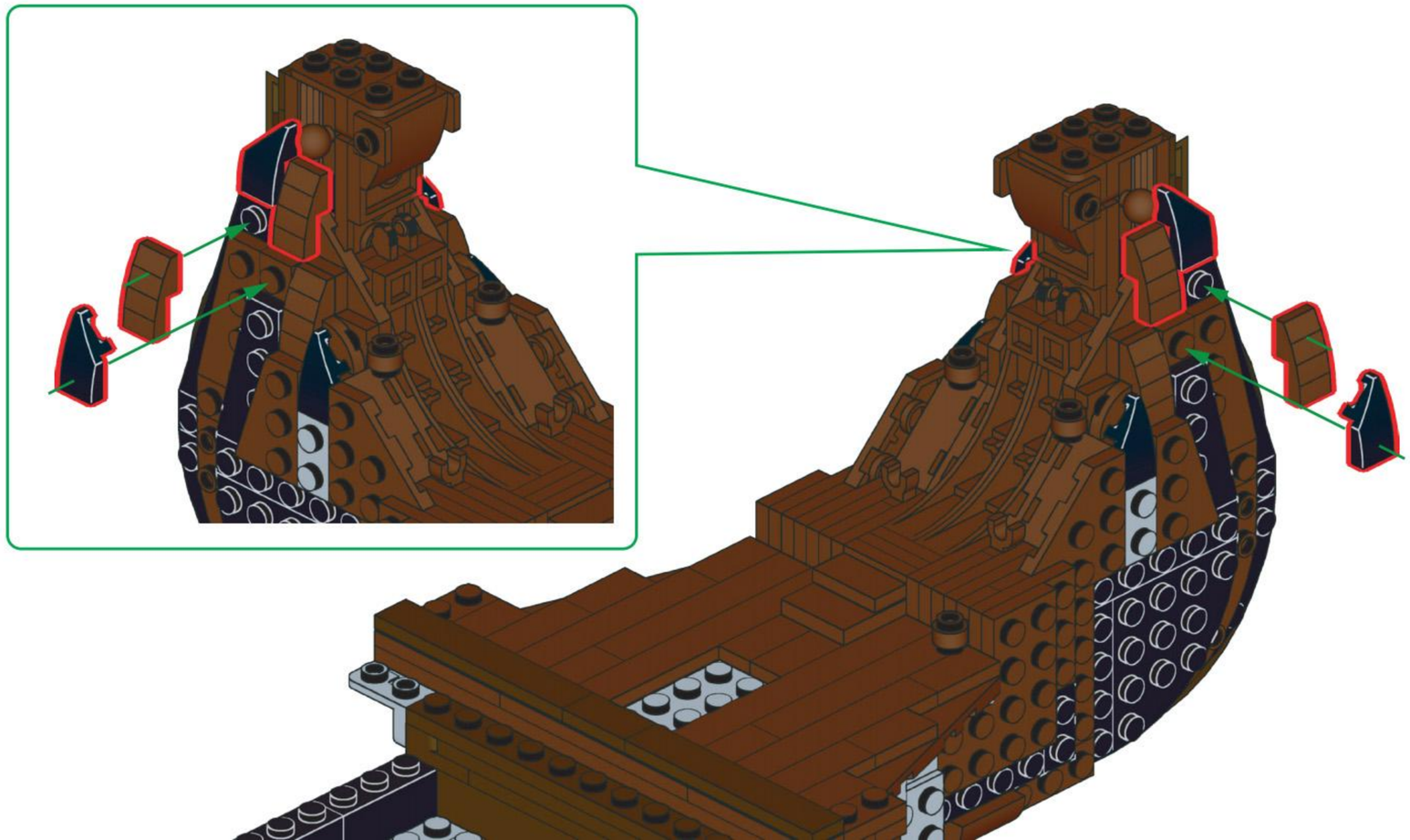

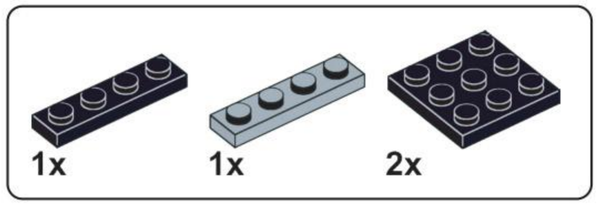

D14

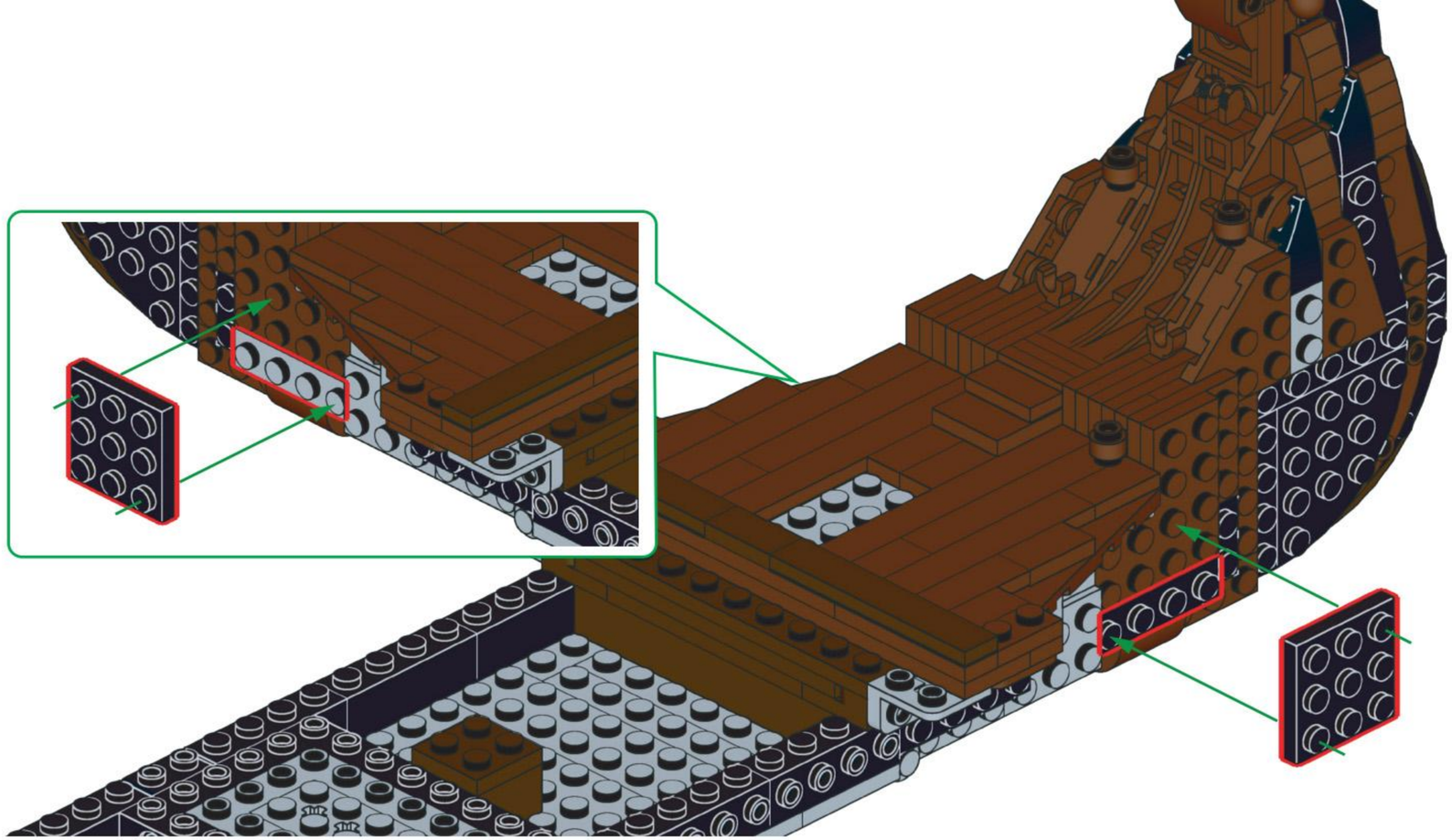

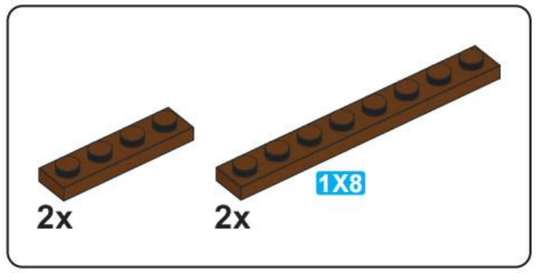

D15

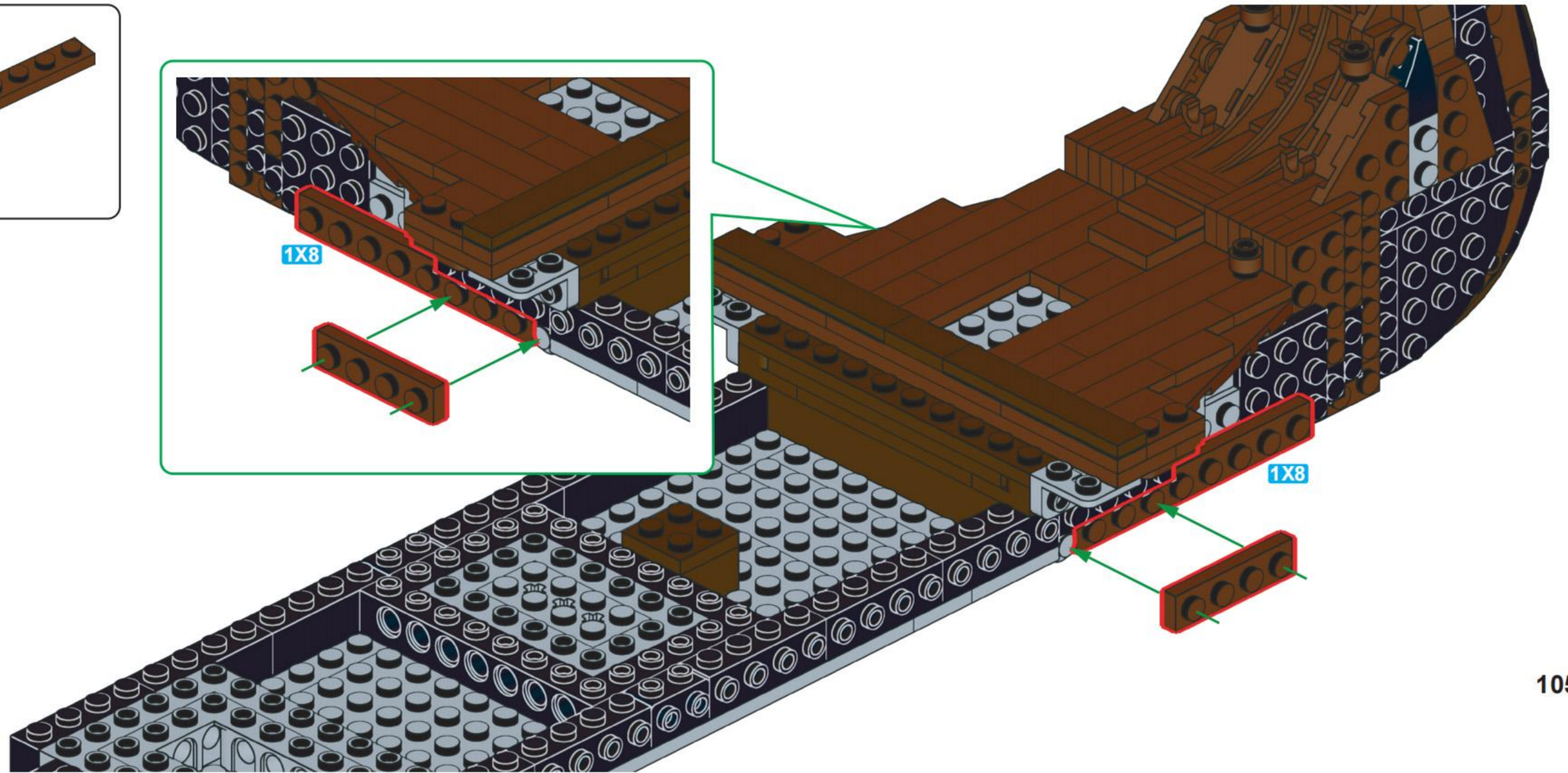

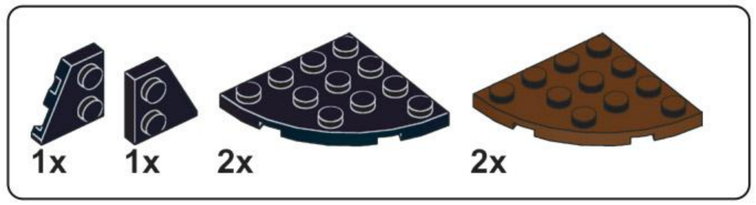

D16

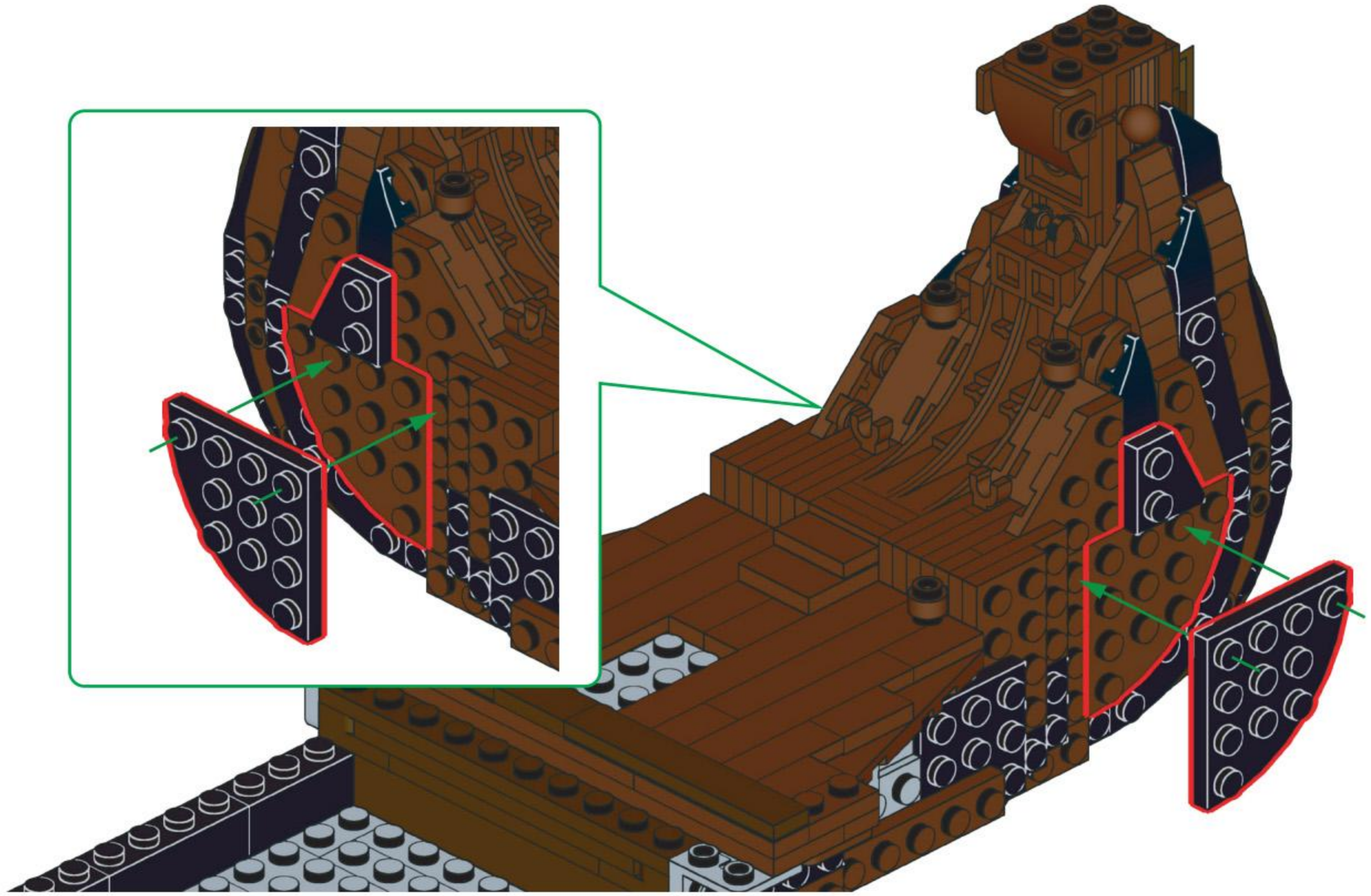

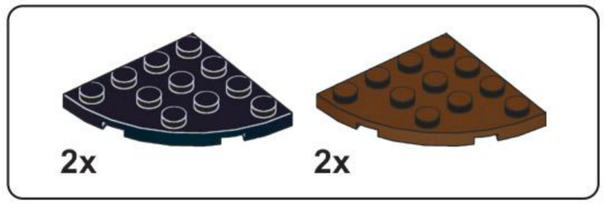

D17

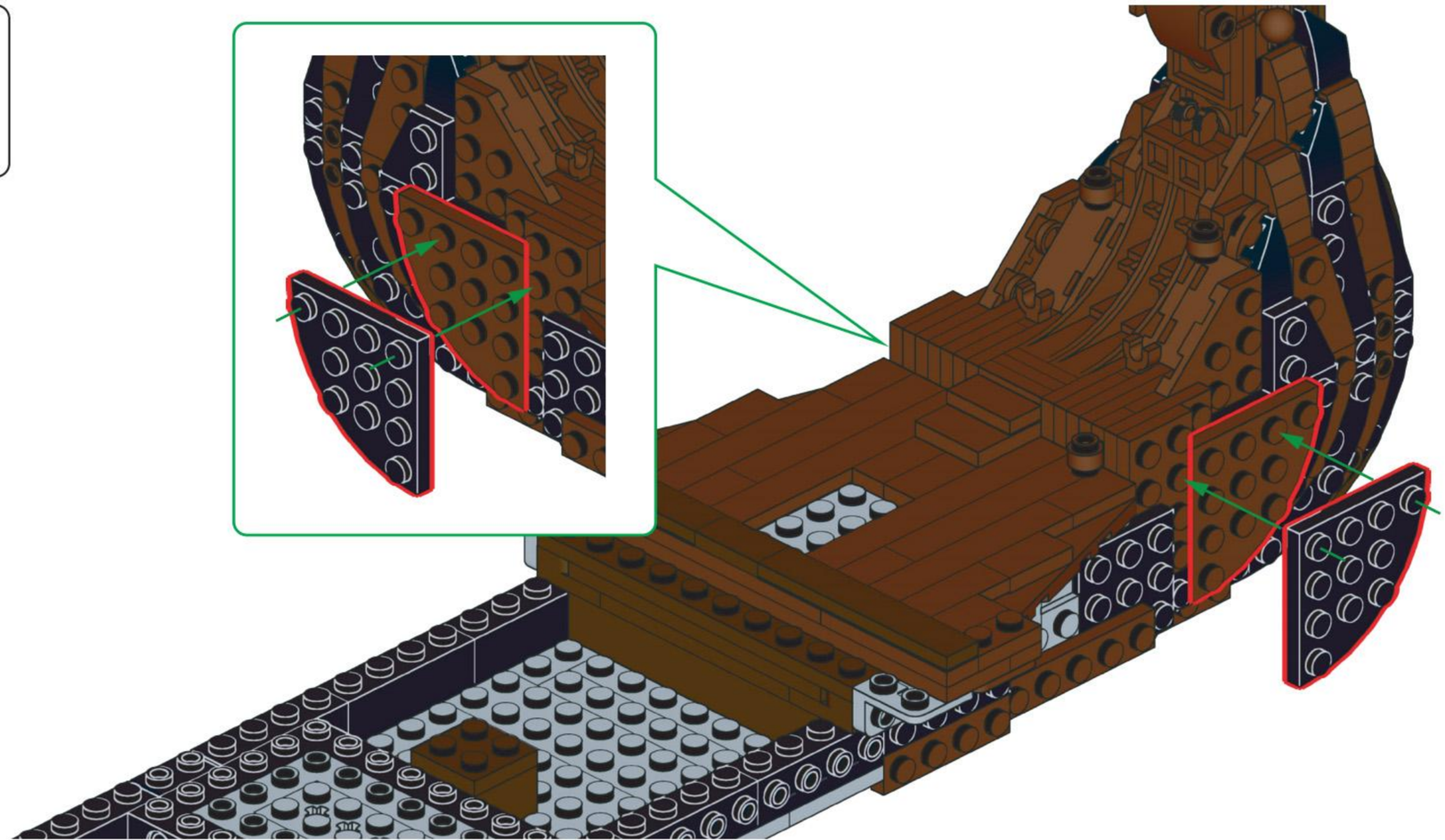

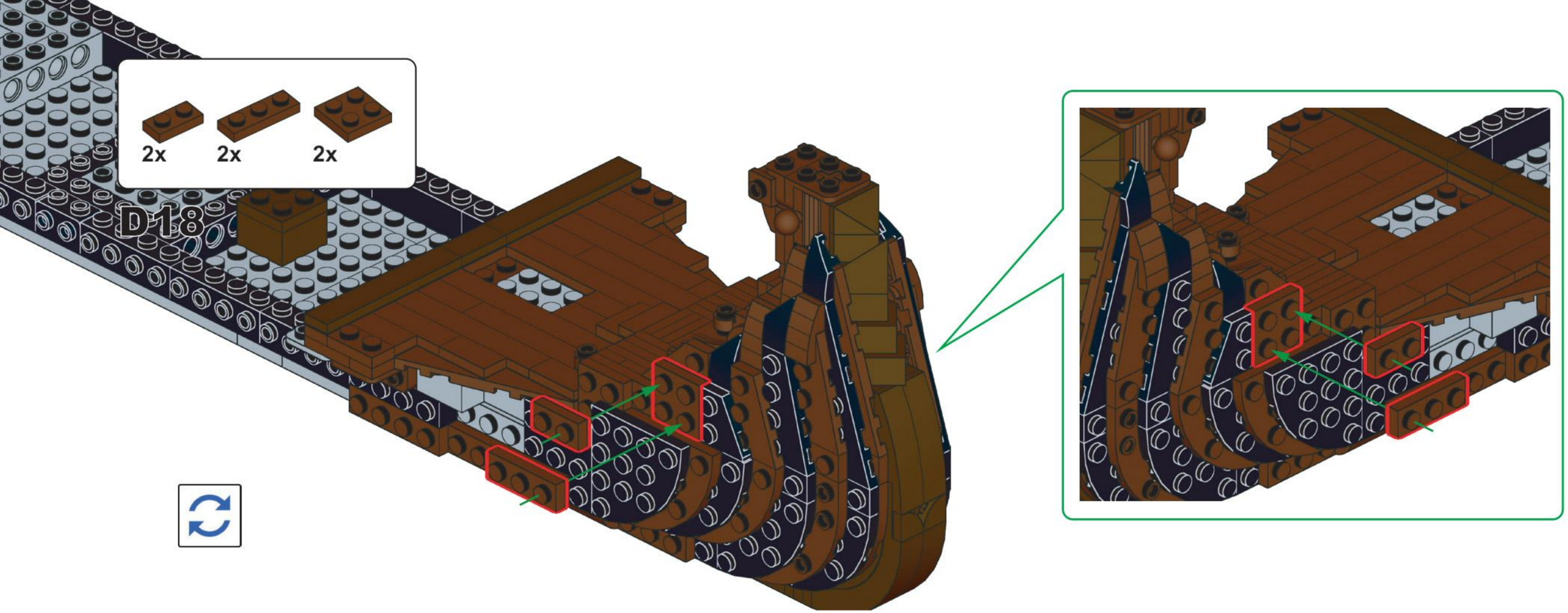
2x
2x
2x
D18

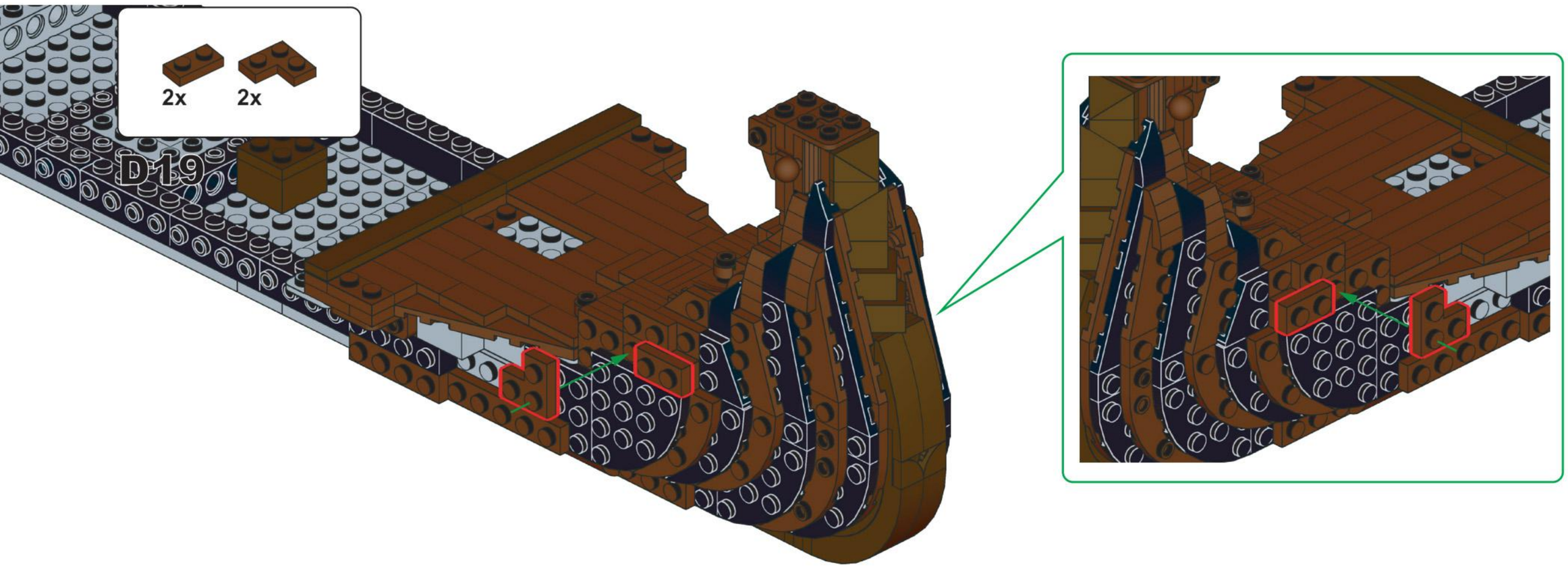
2x
2x
D19

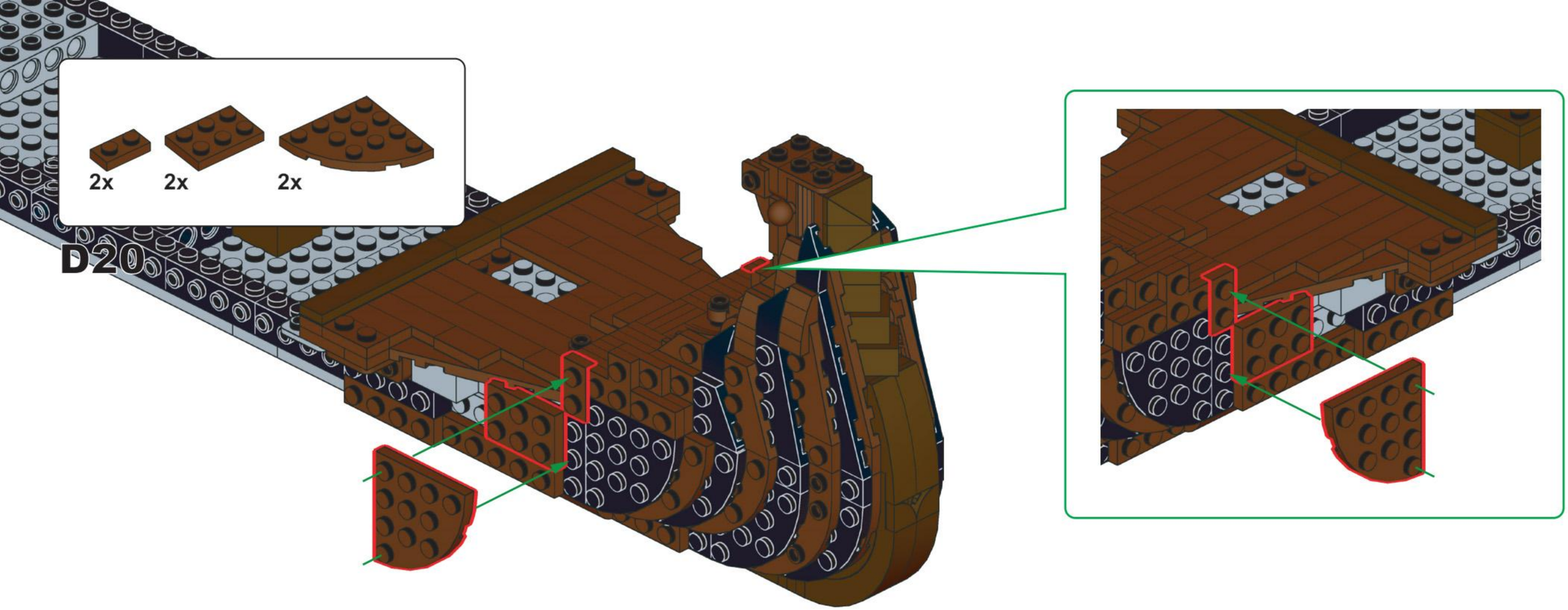
2x
2x
2x
D20

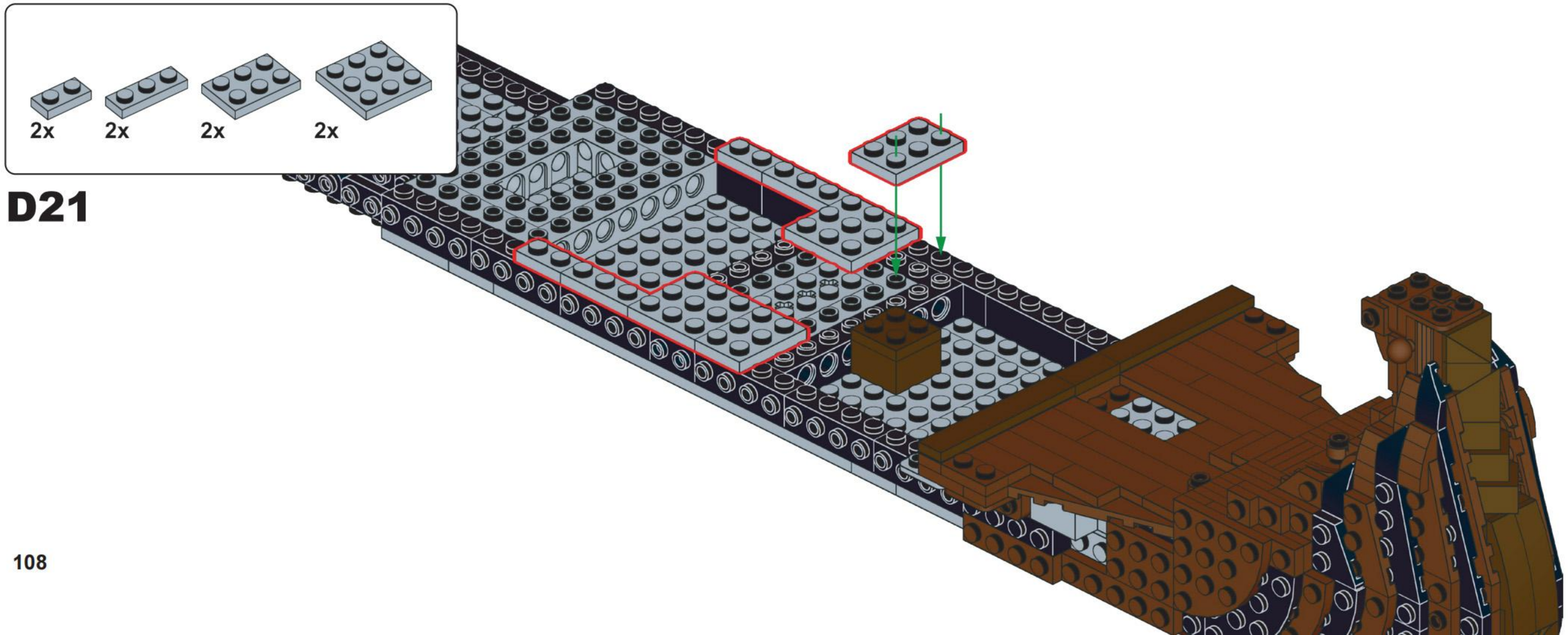
2x
2x
2x
2x
D21

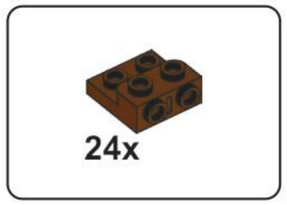

D22

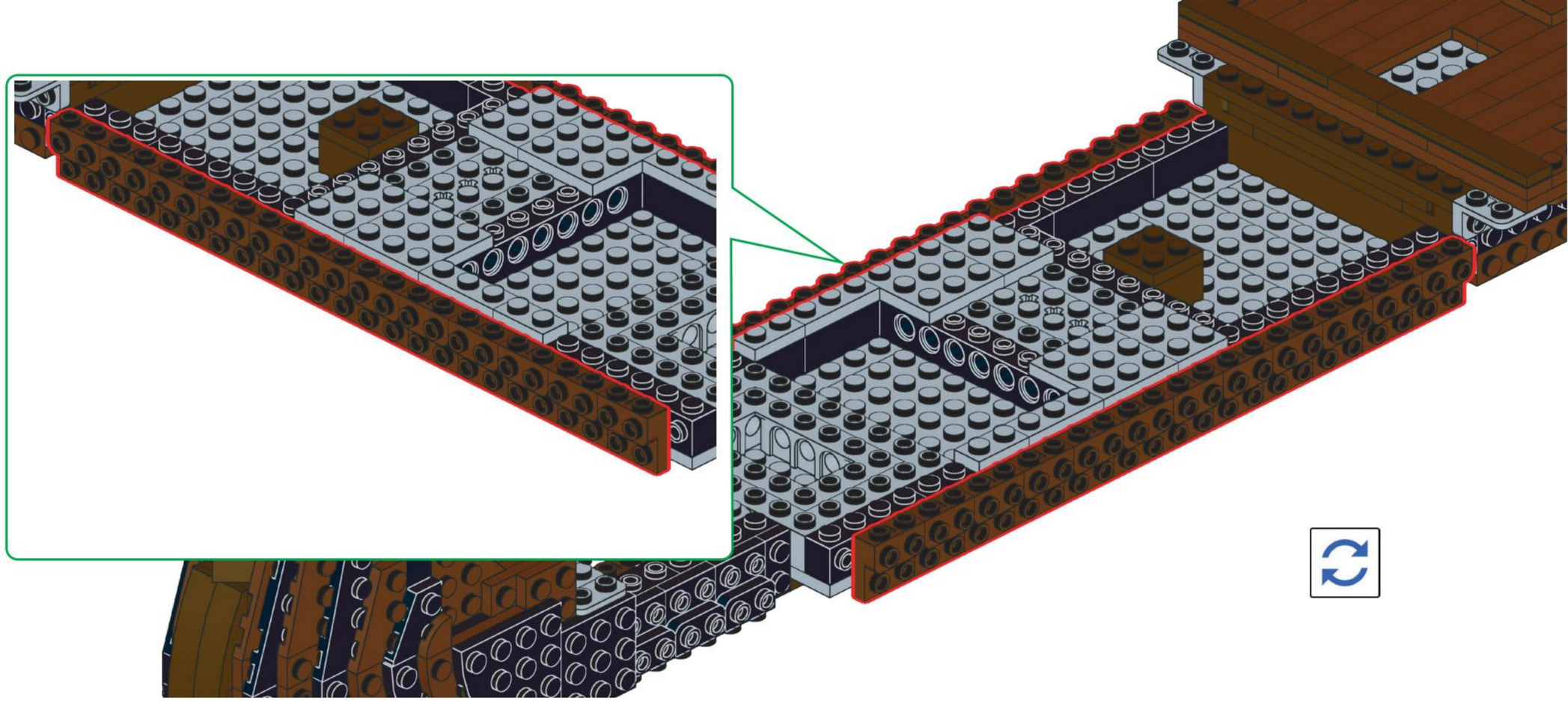

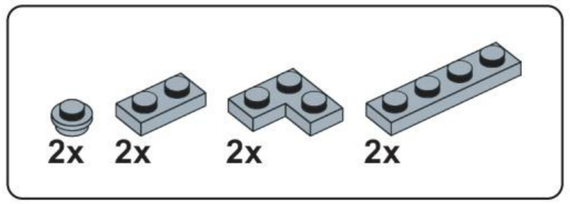

D23

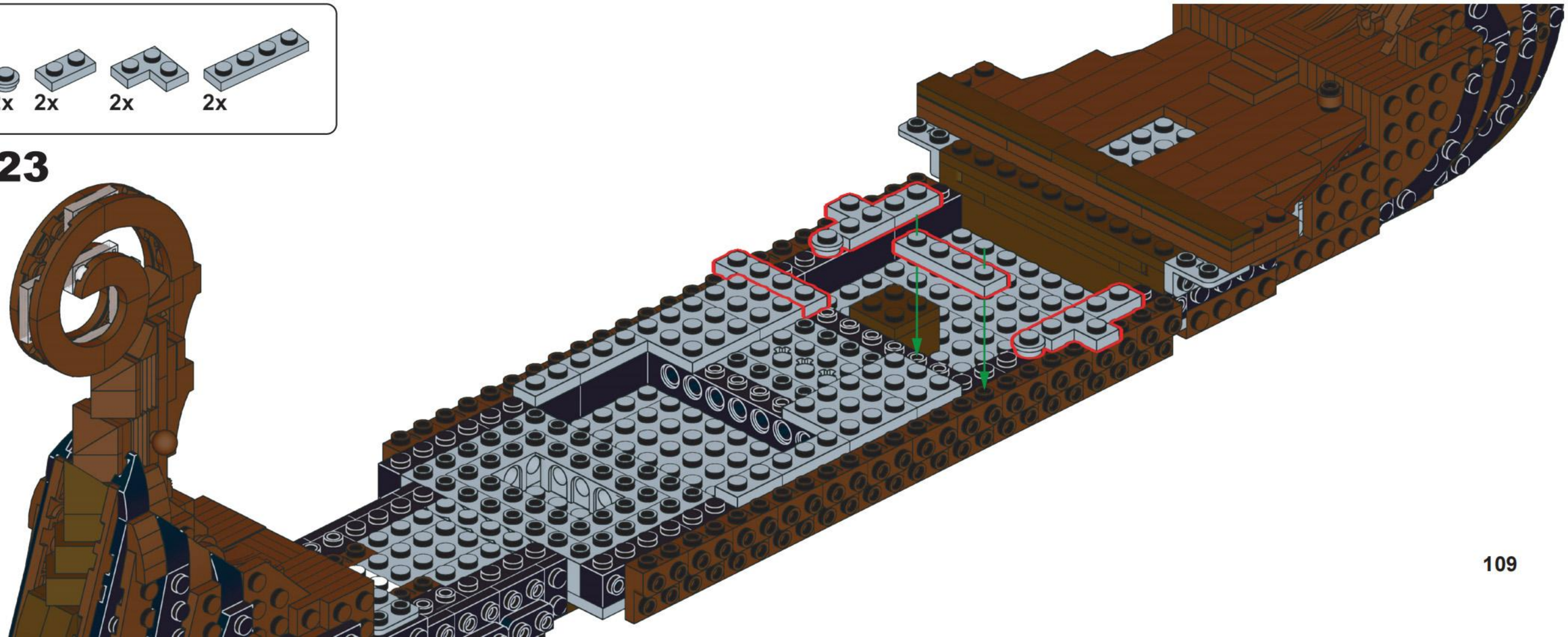

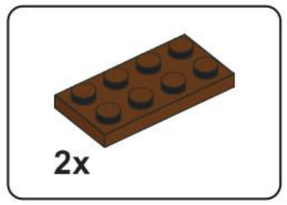

D24

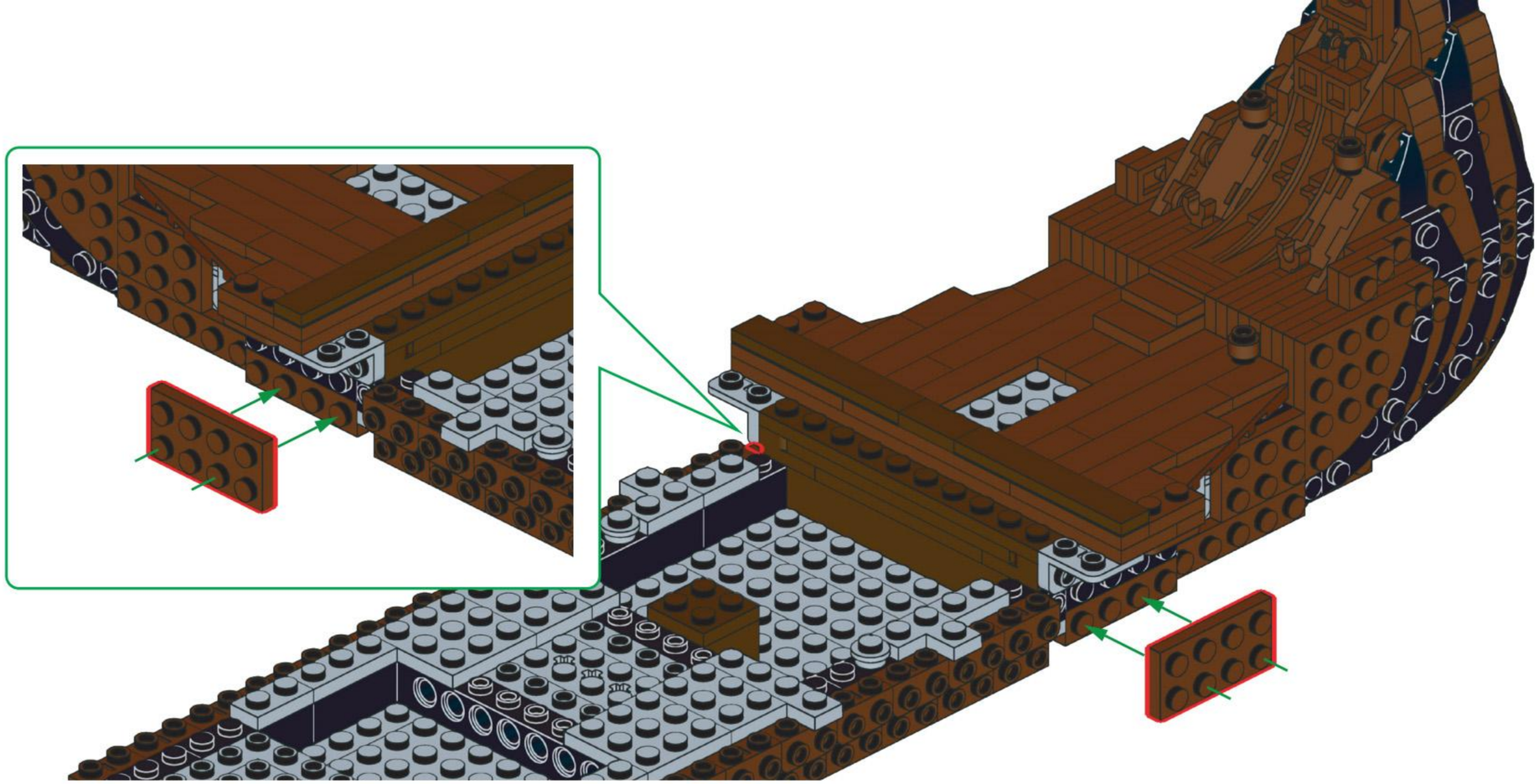

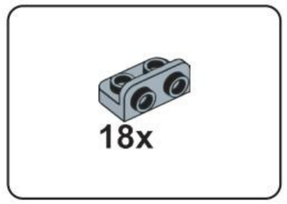

D25

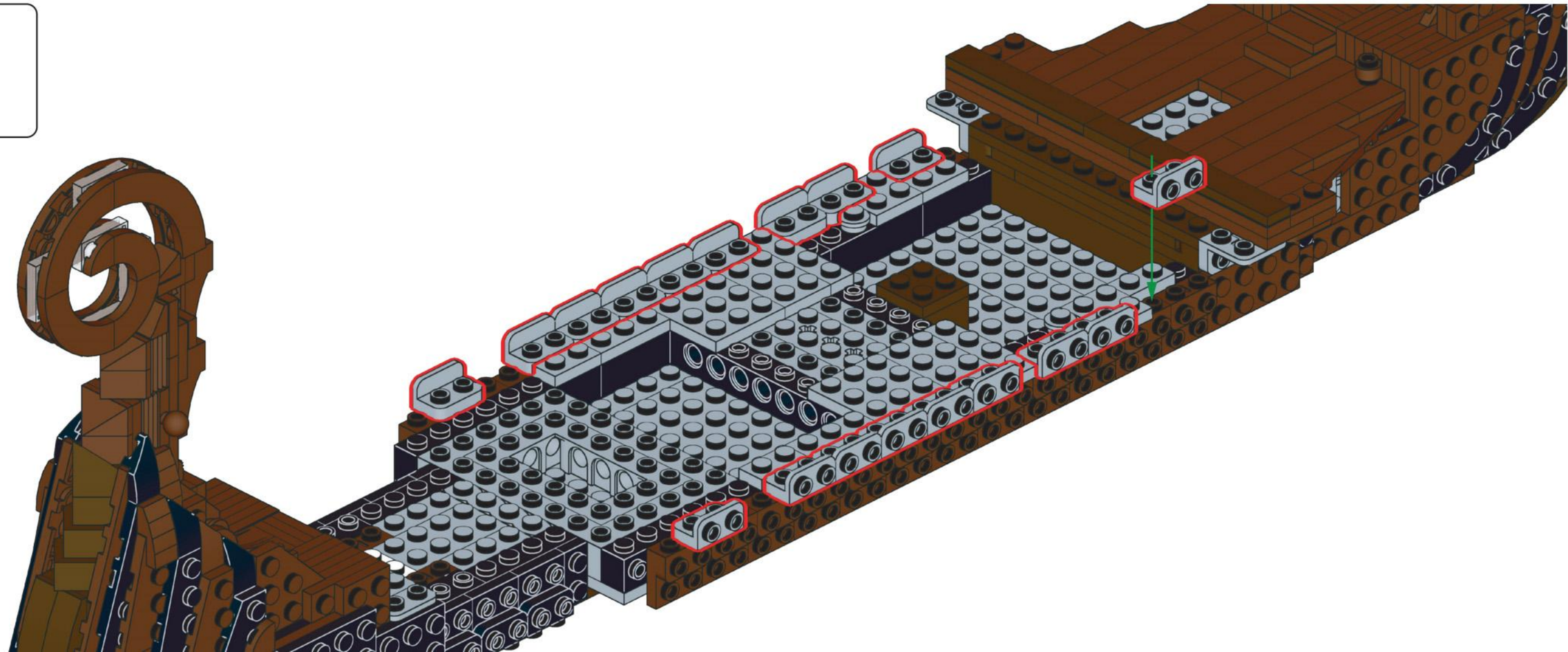

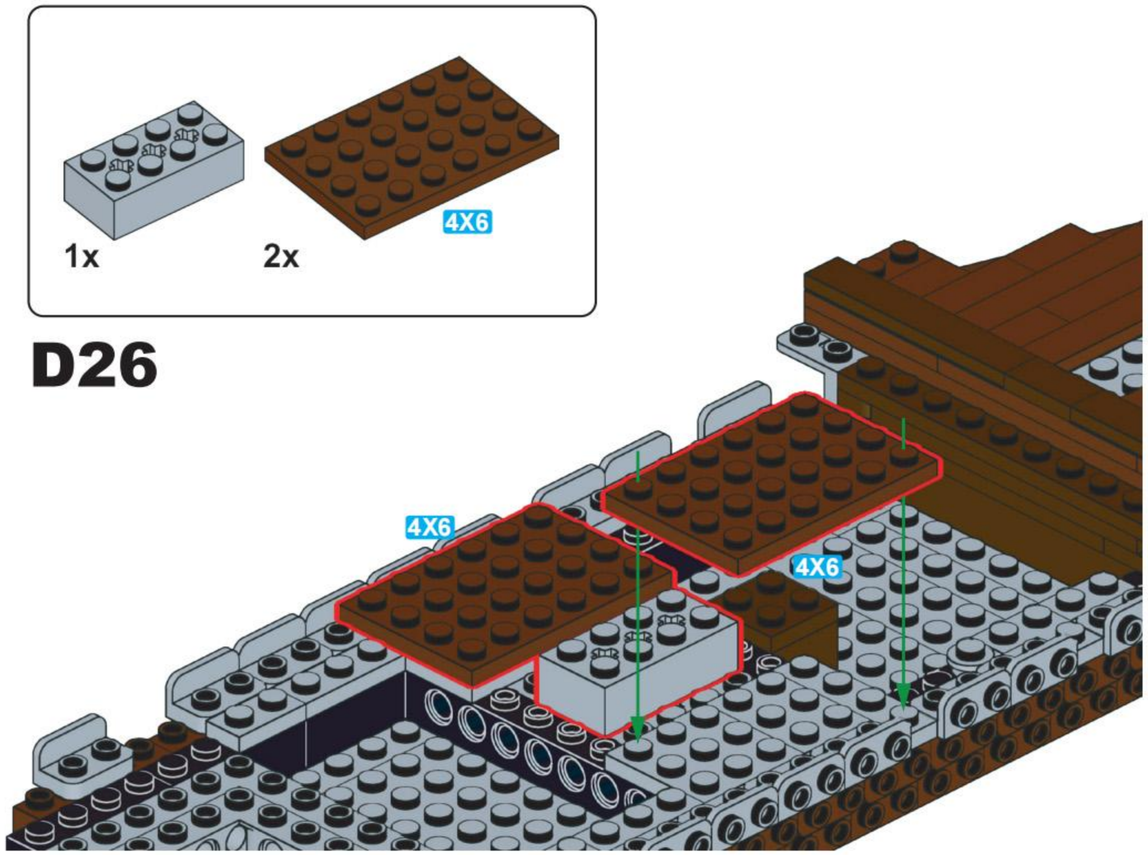
1x
2x
4X6
D26
4X6
4X6

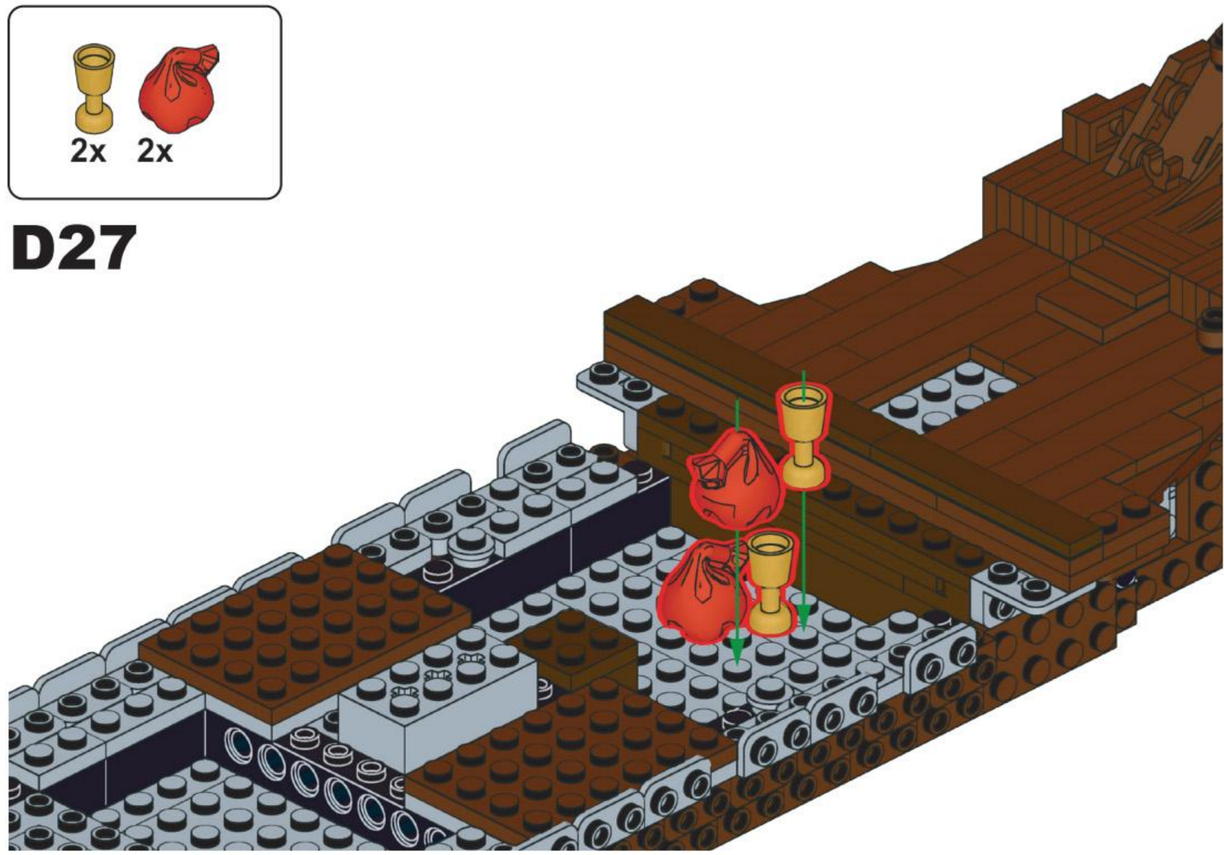
2x
2x
D27

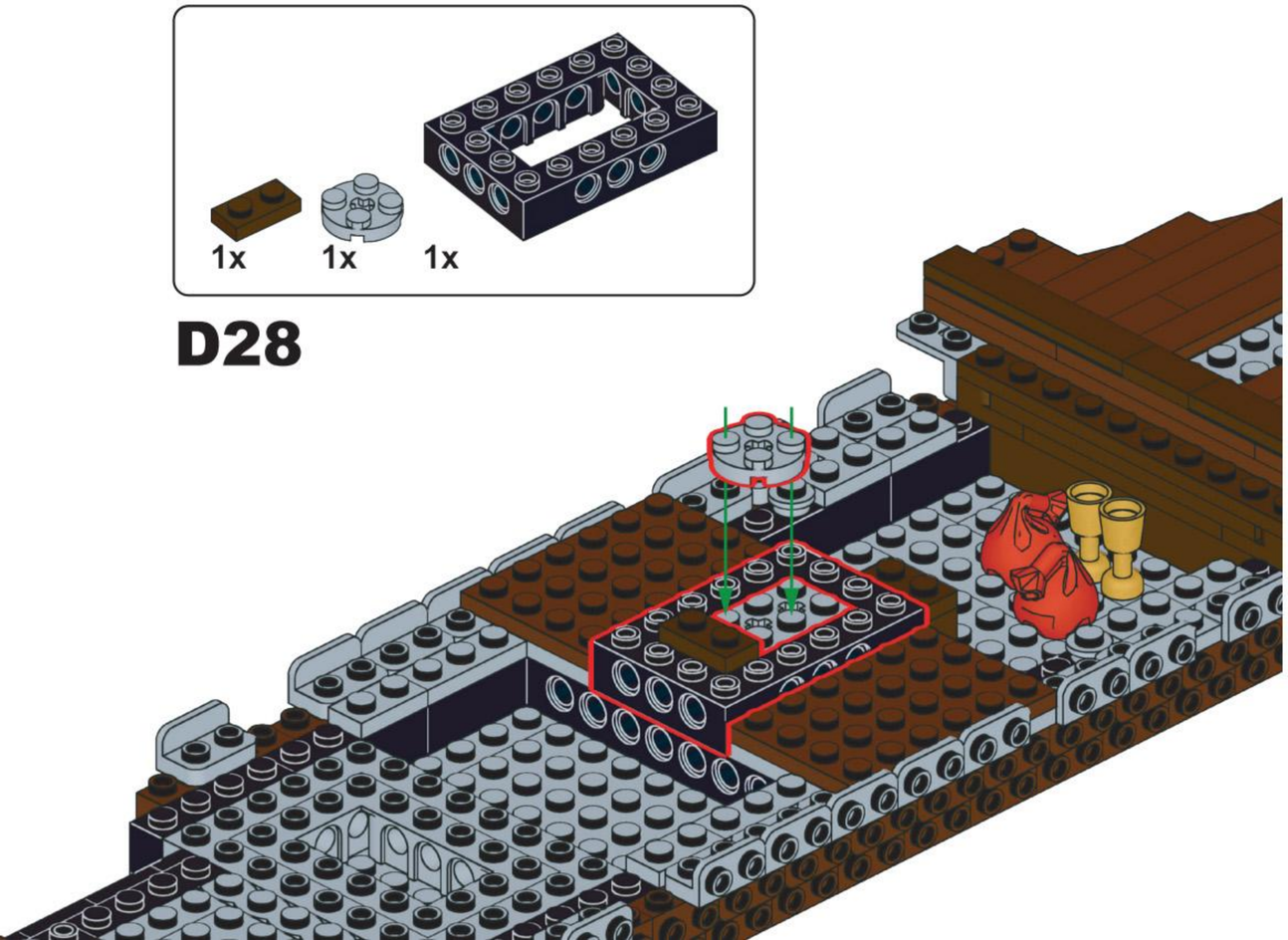
1x
1x
1x
D28

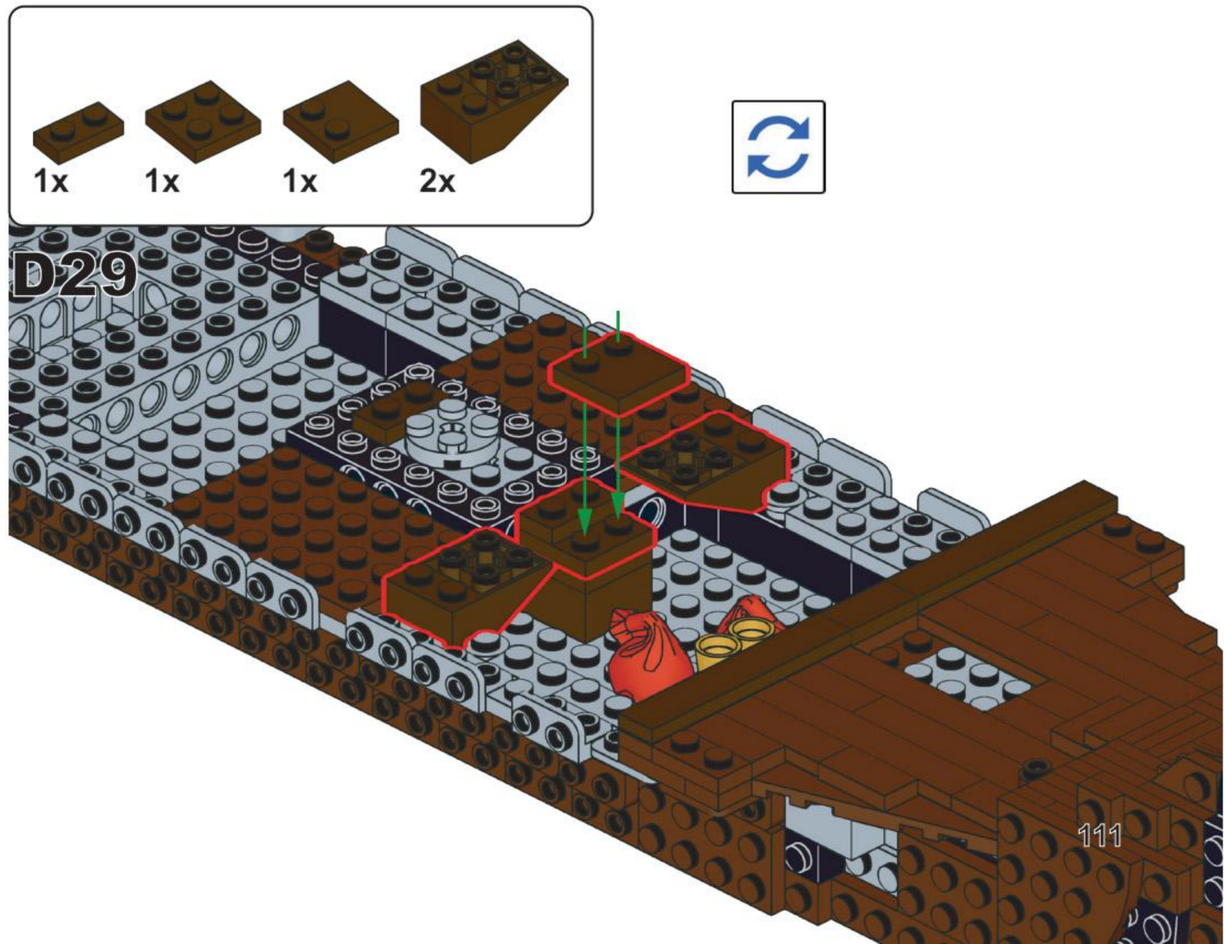
1x
1x
1x
2x
D29

D30

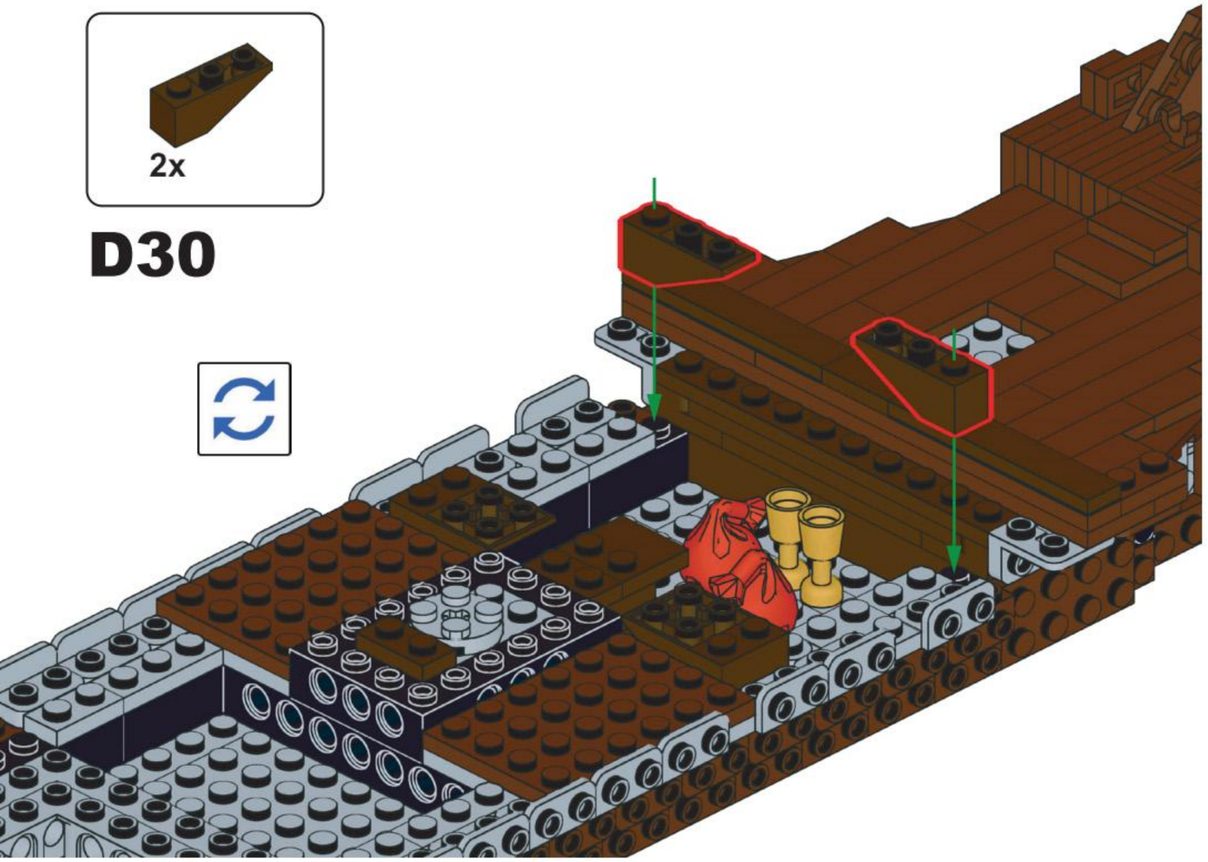

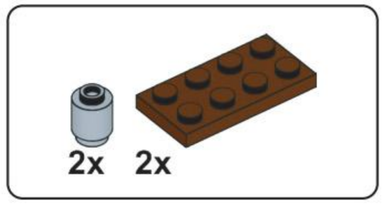

D31

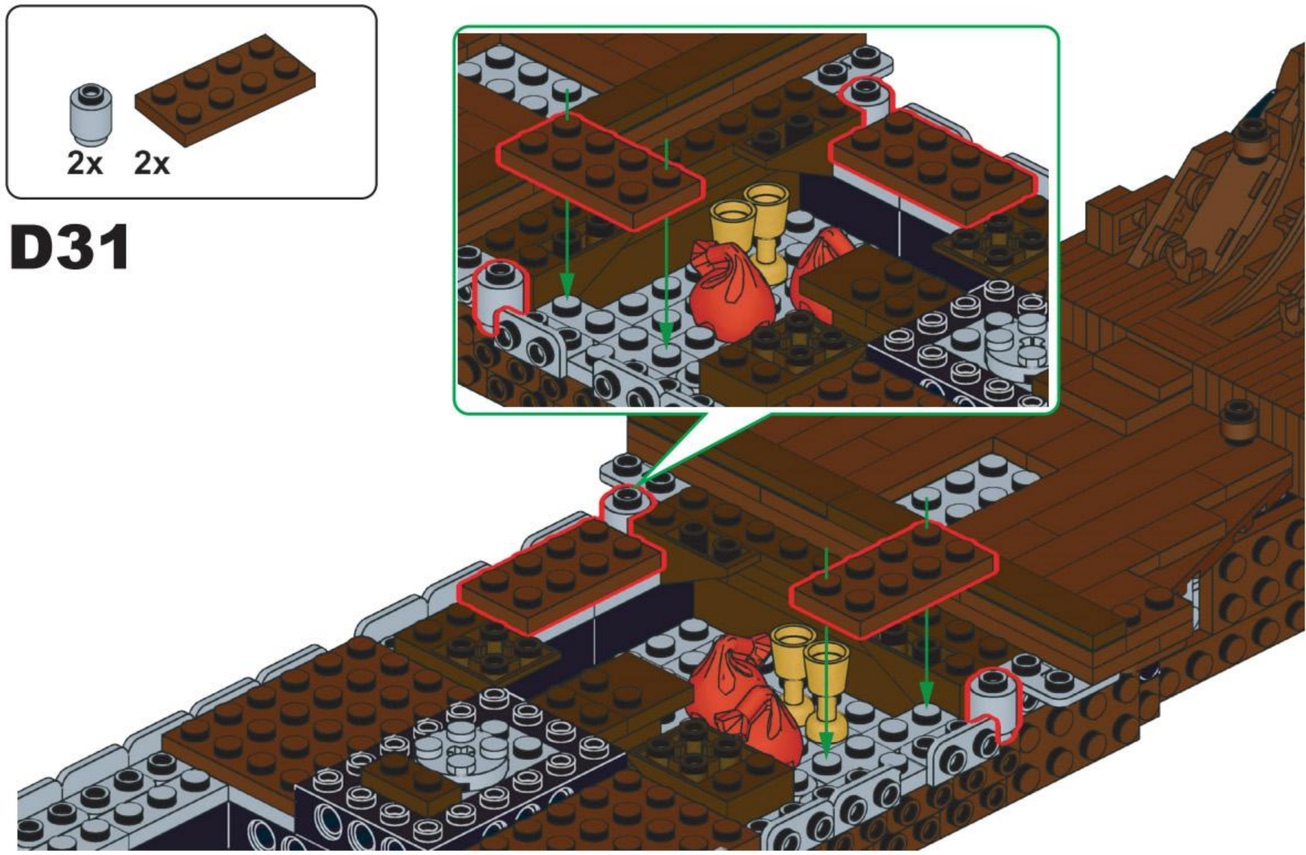

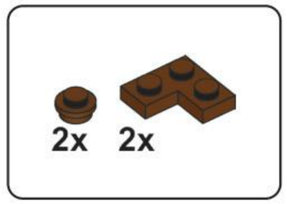

D32

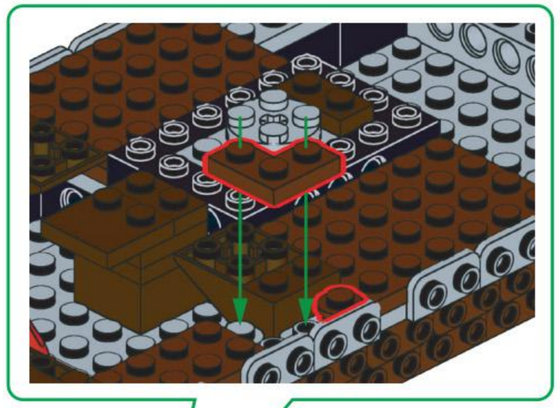

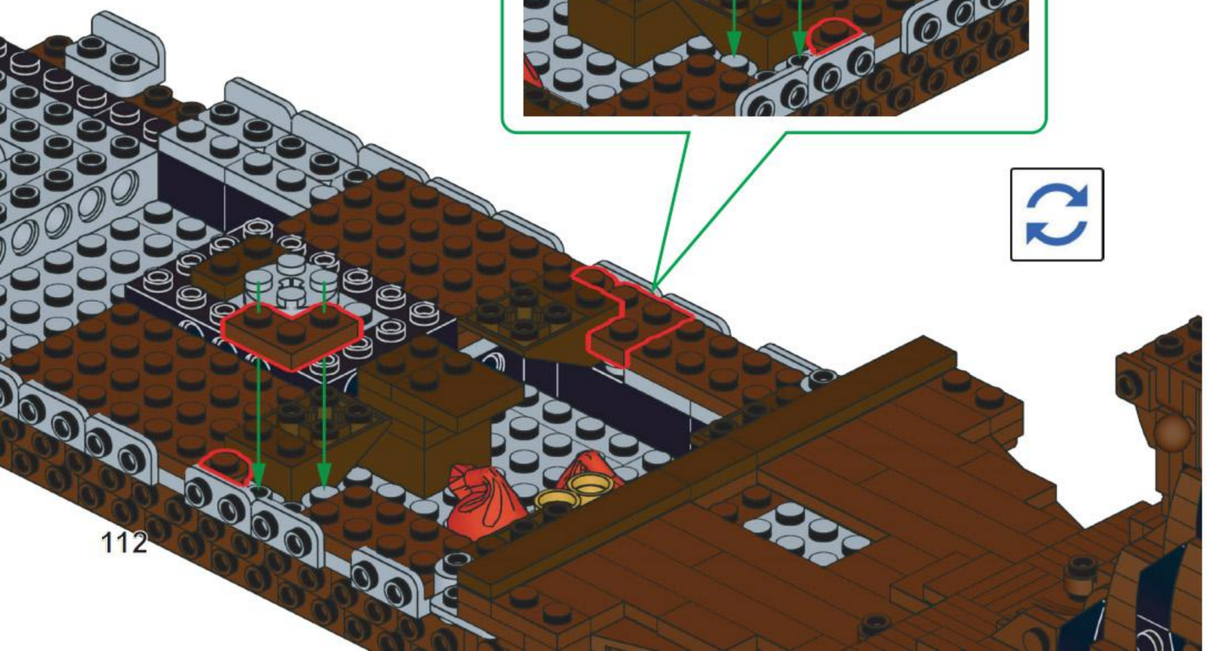

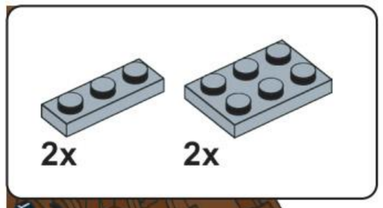

D33

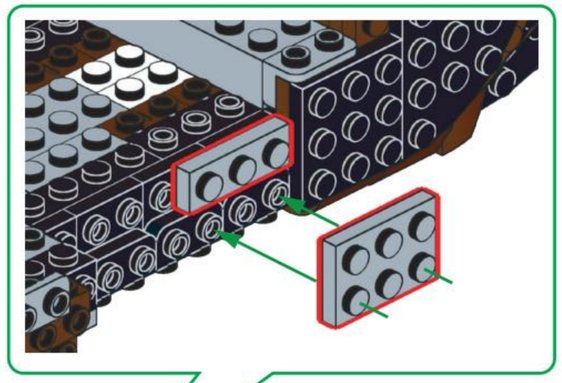

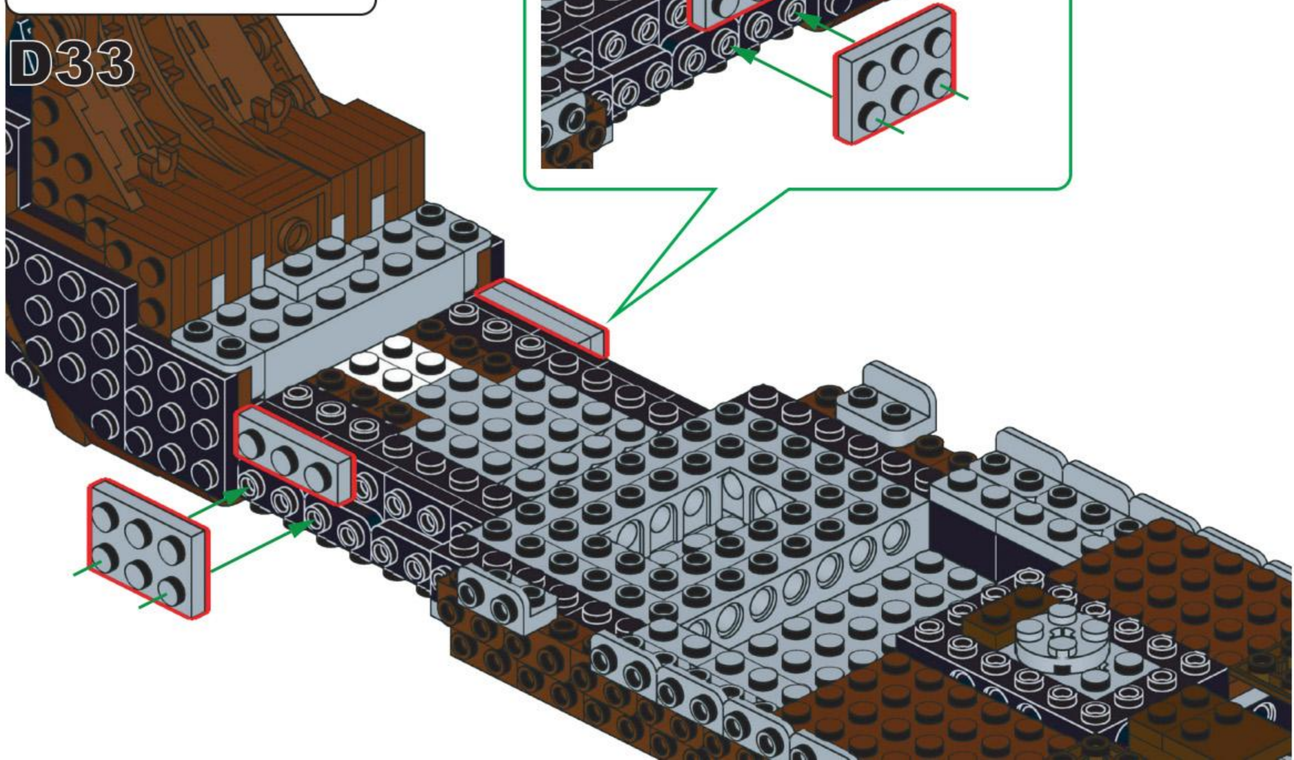

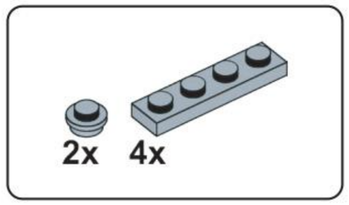

D34

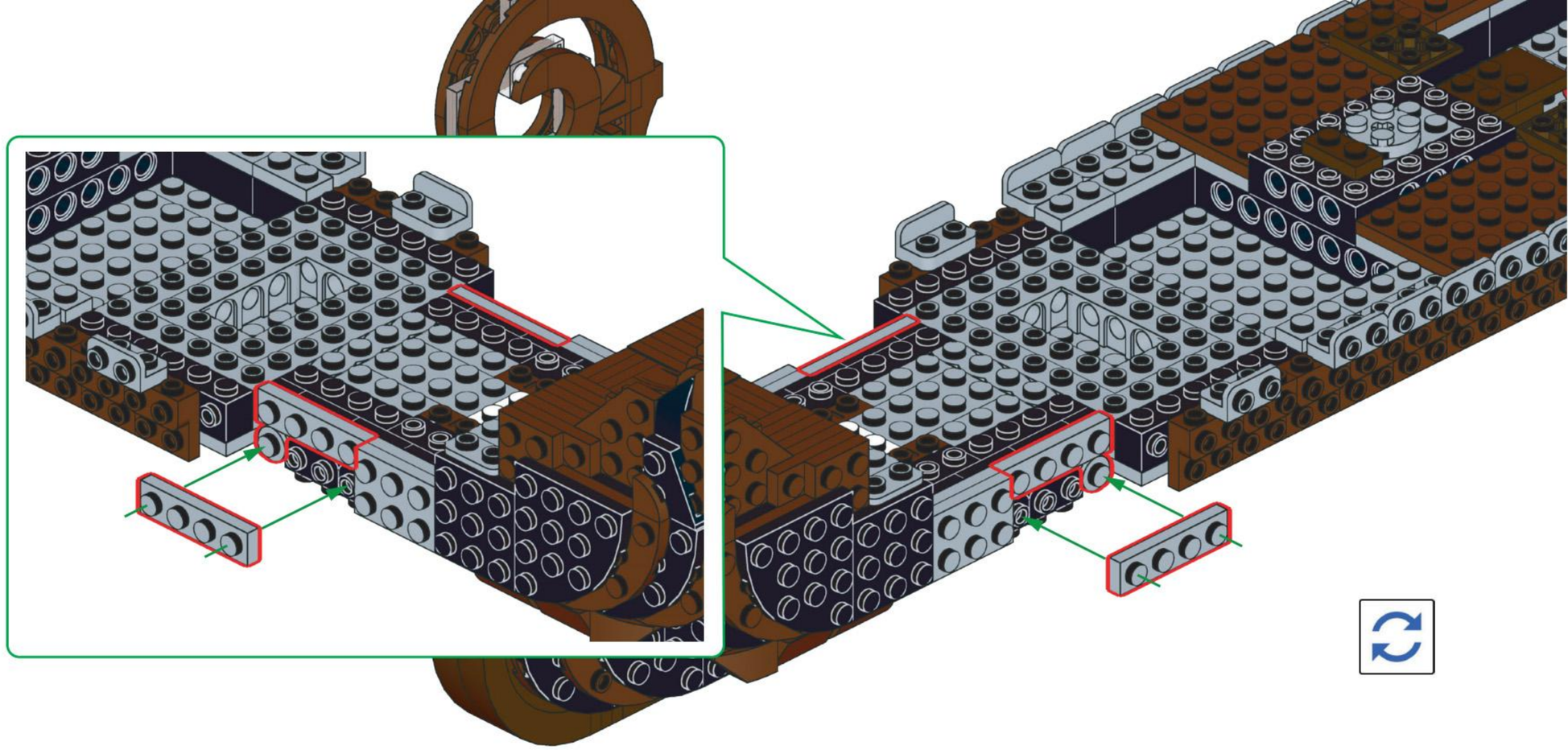

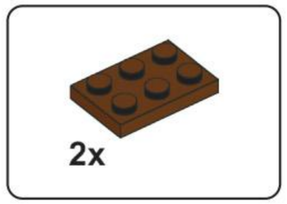

D35

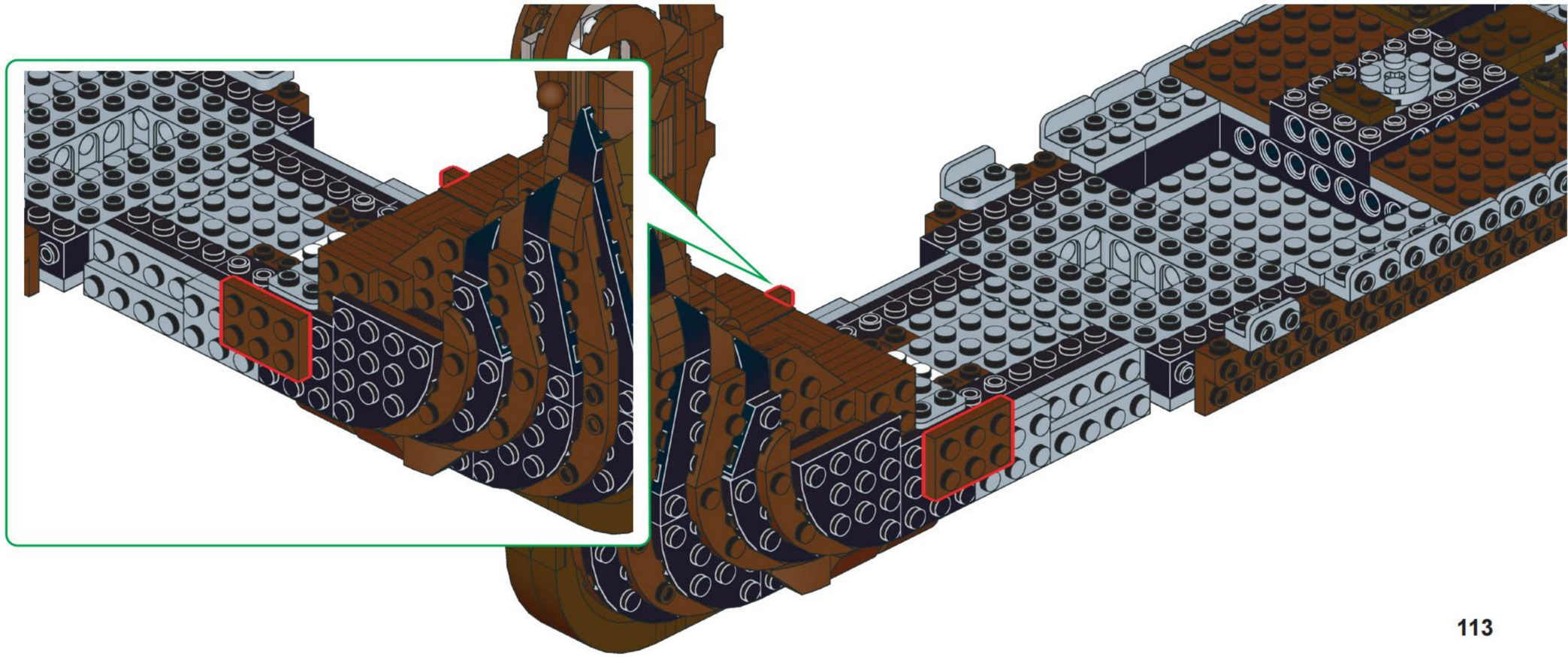

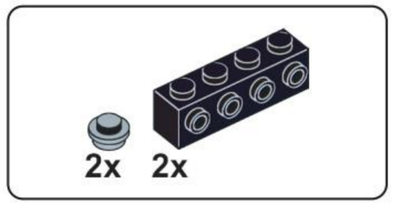

D36

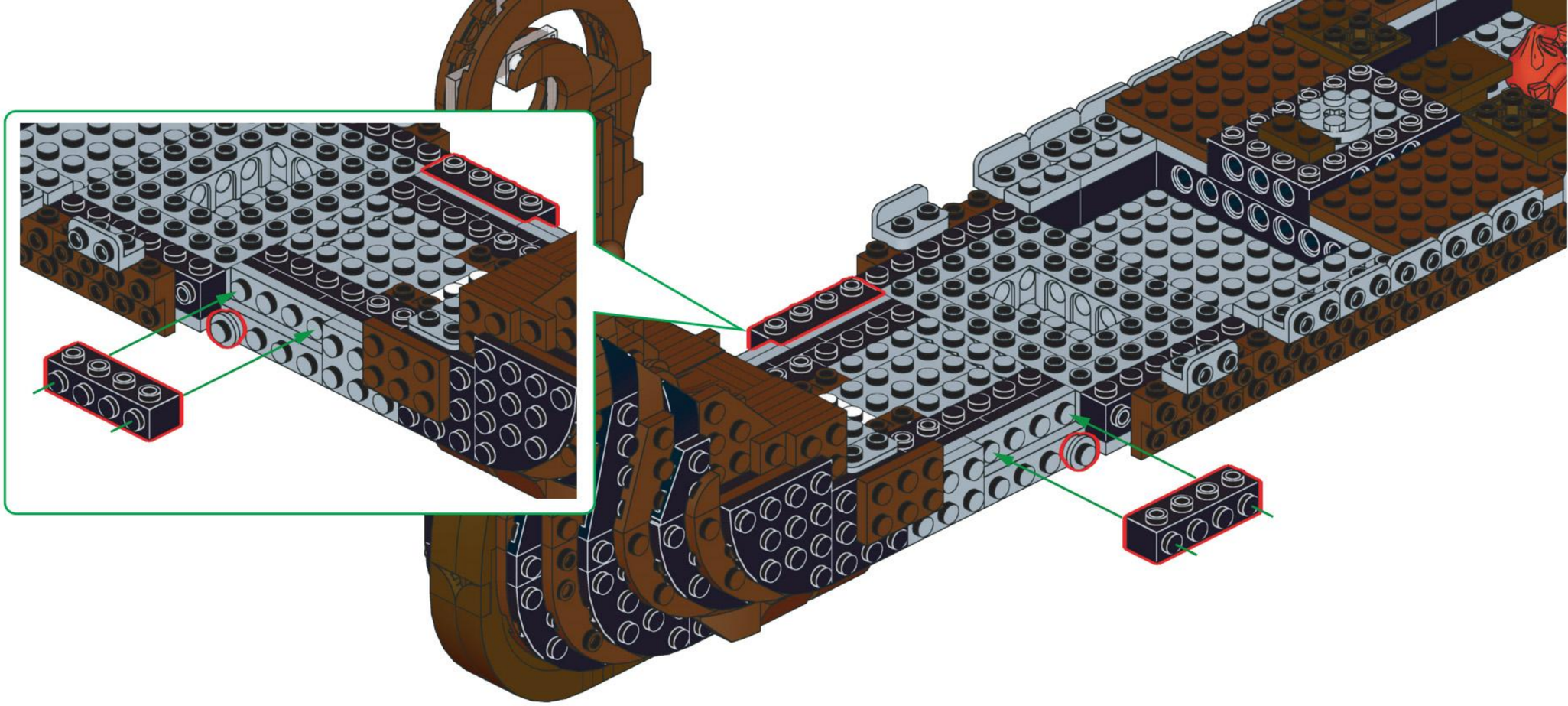

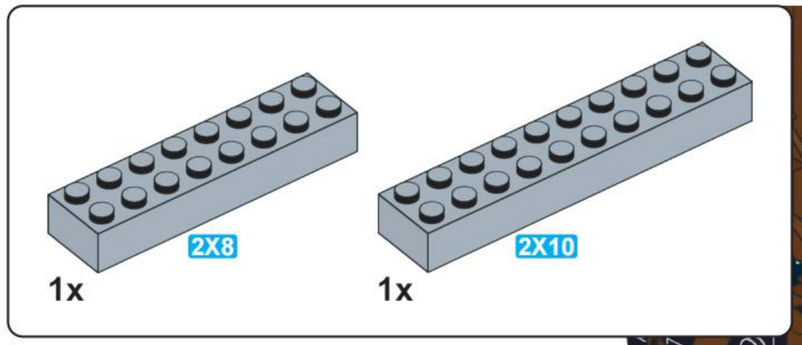

D37

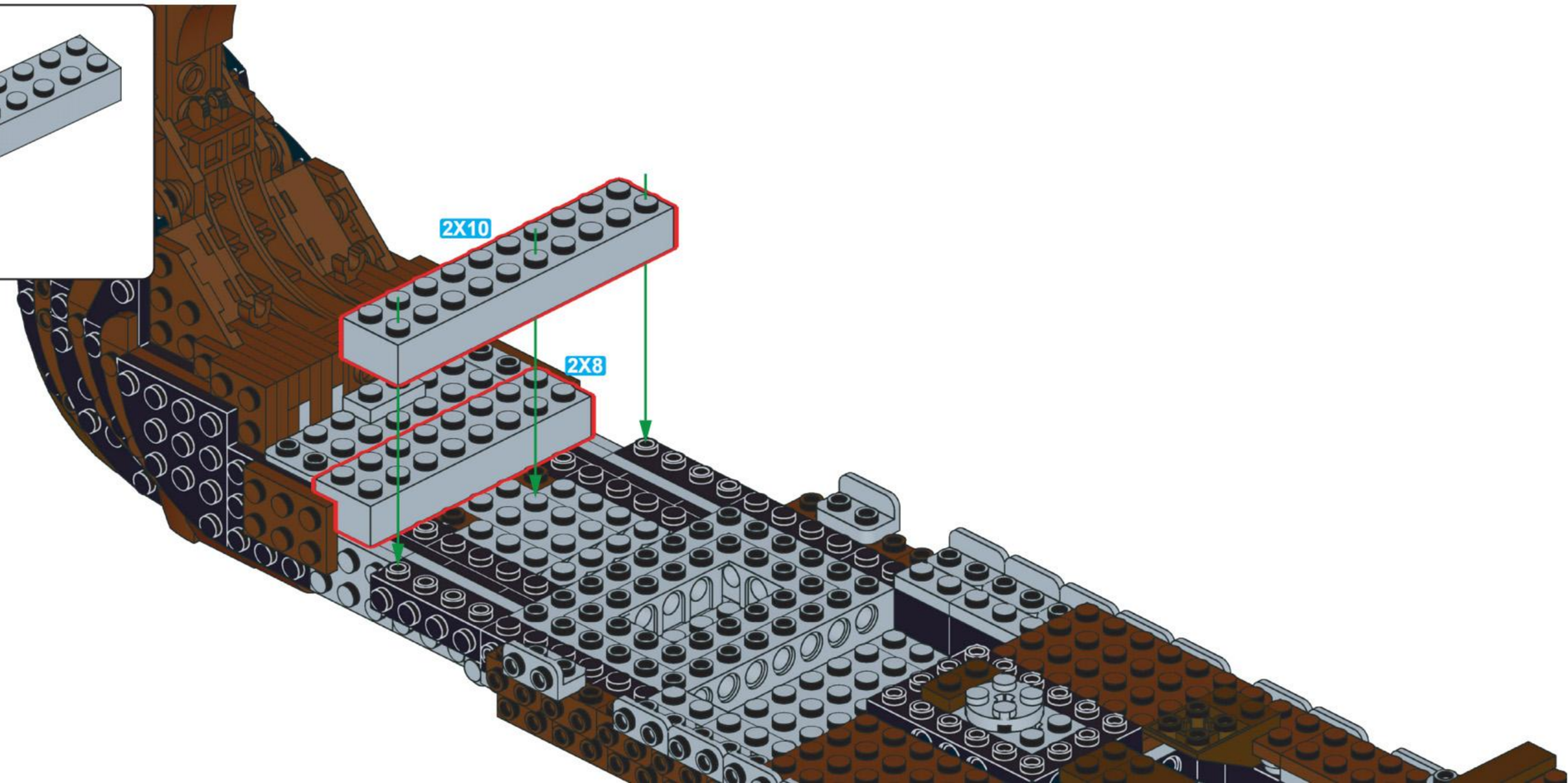

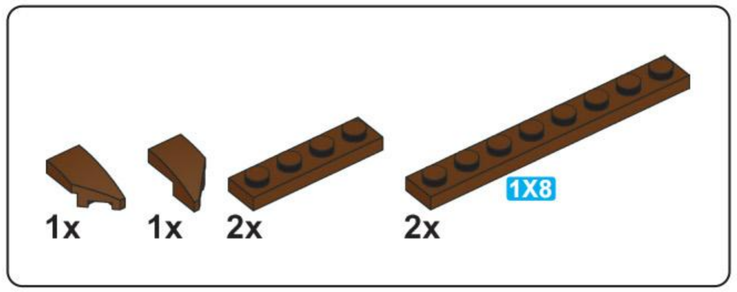

D38

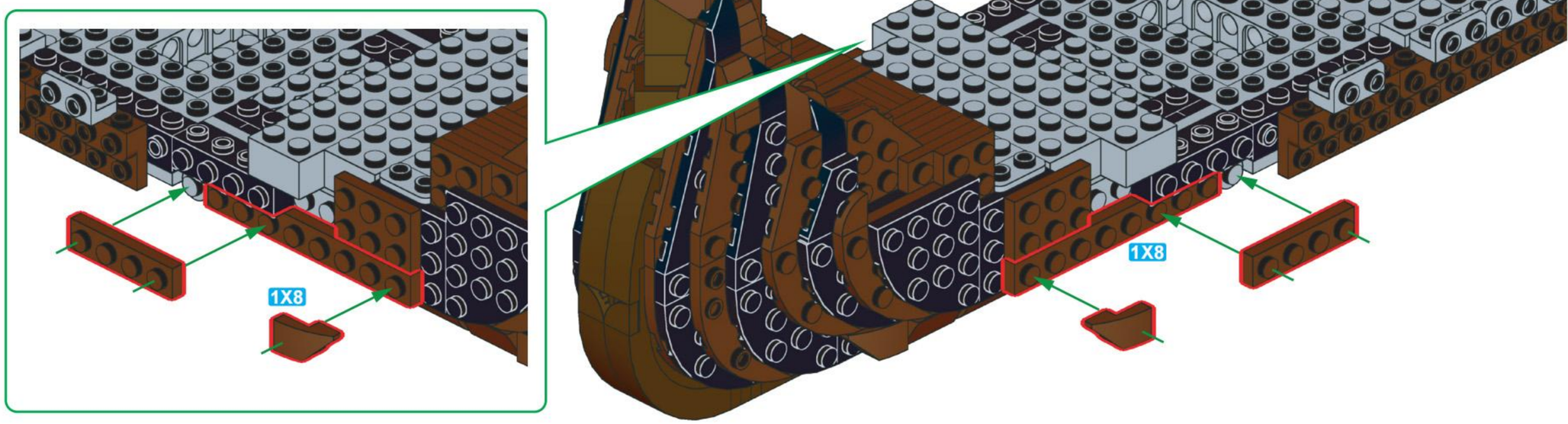

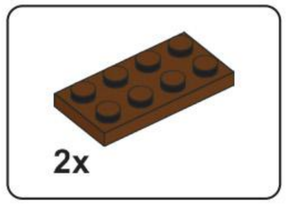

D39

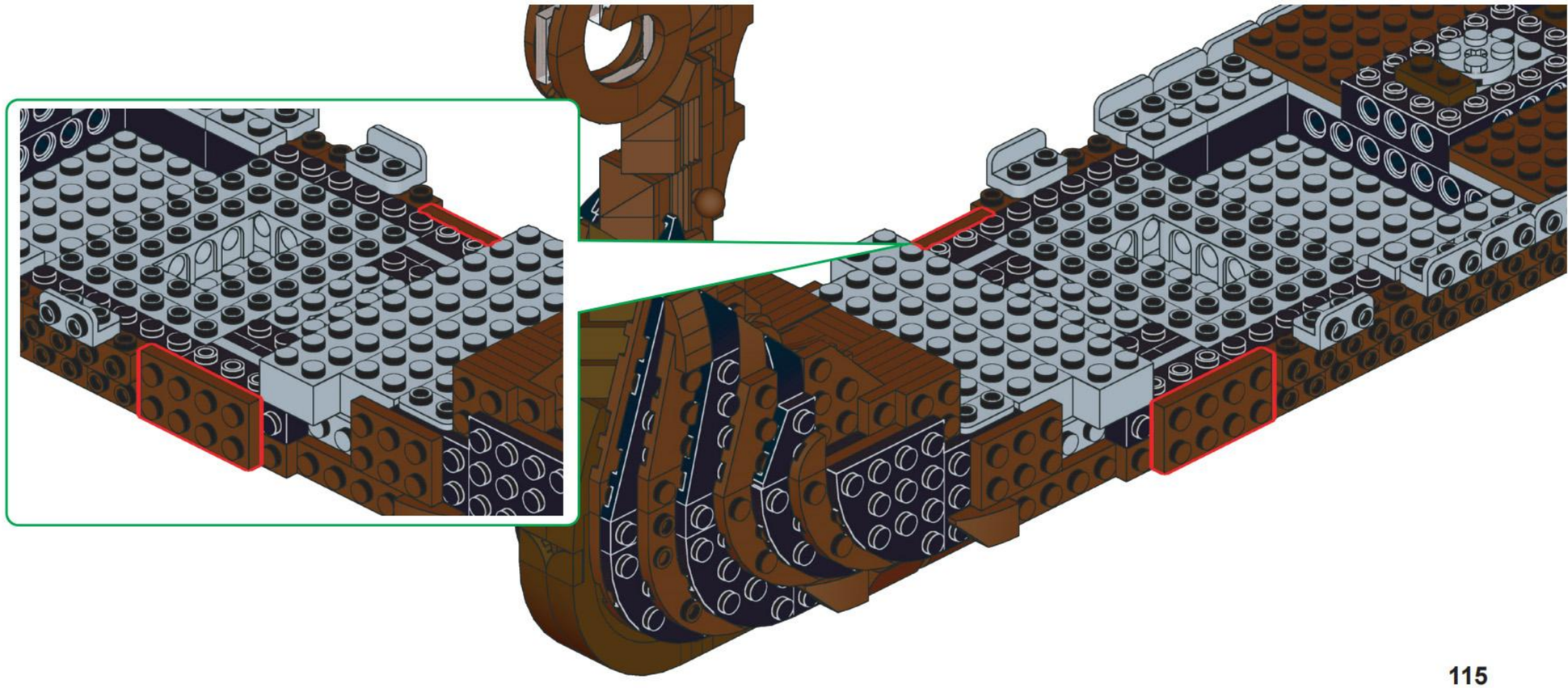

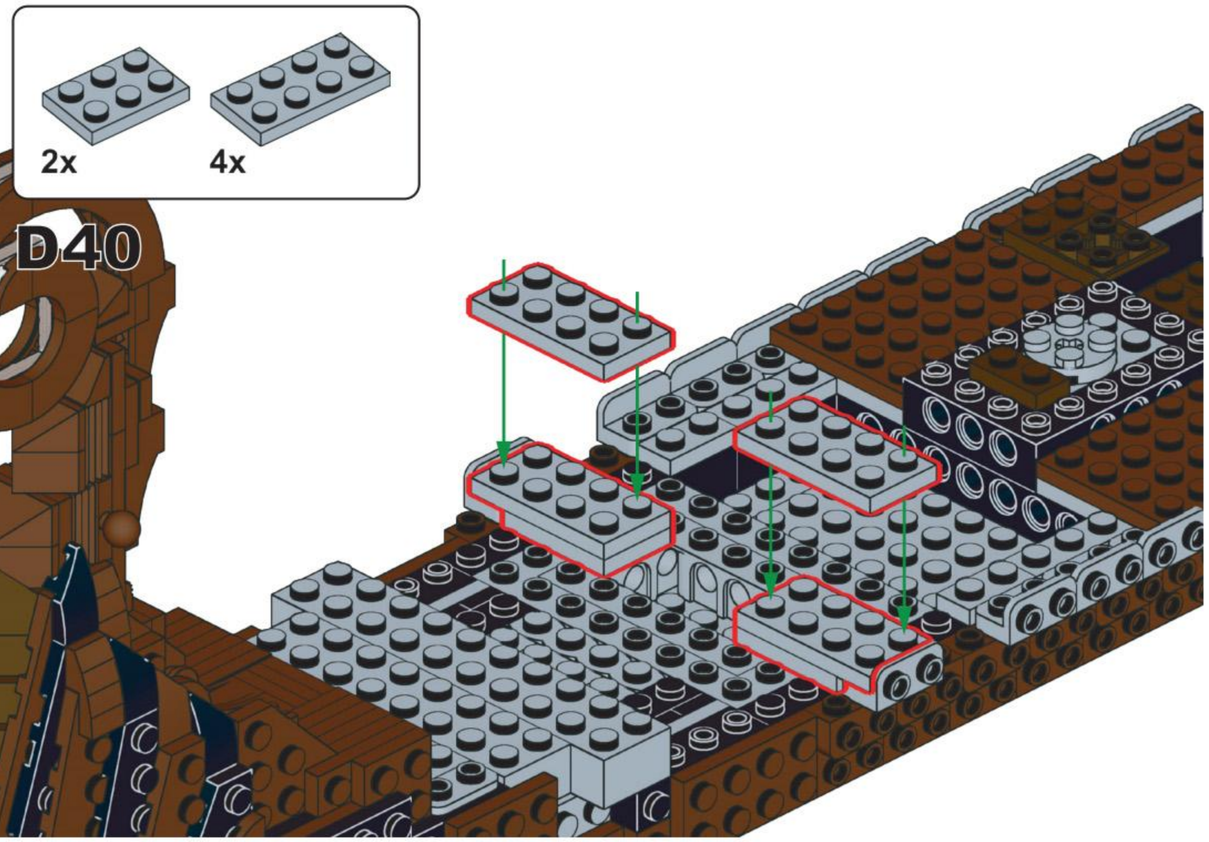

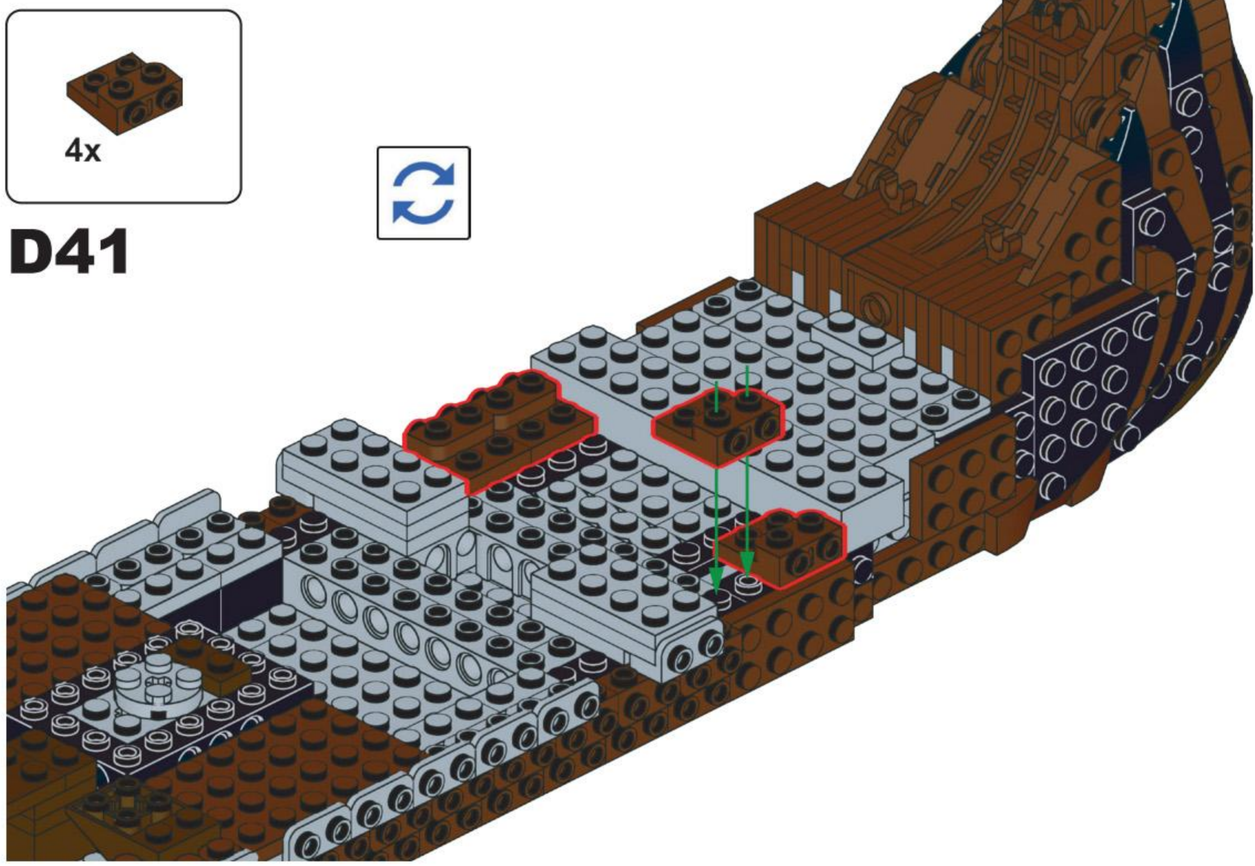

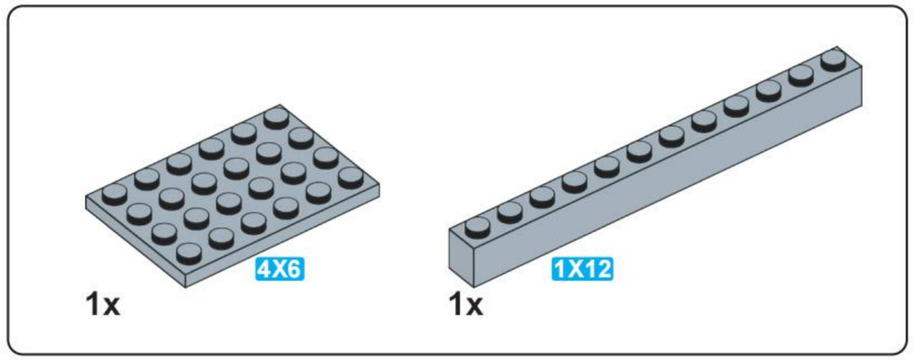

D42

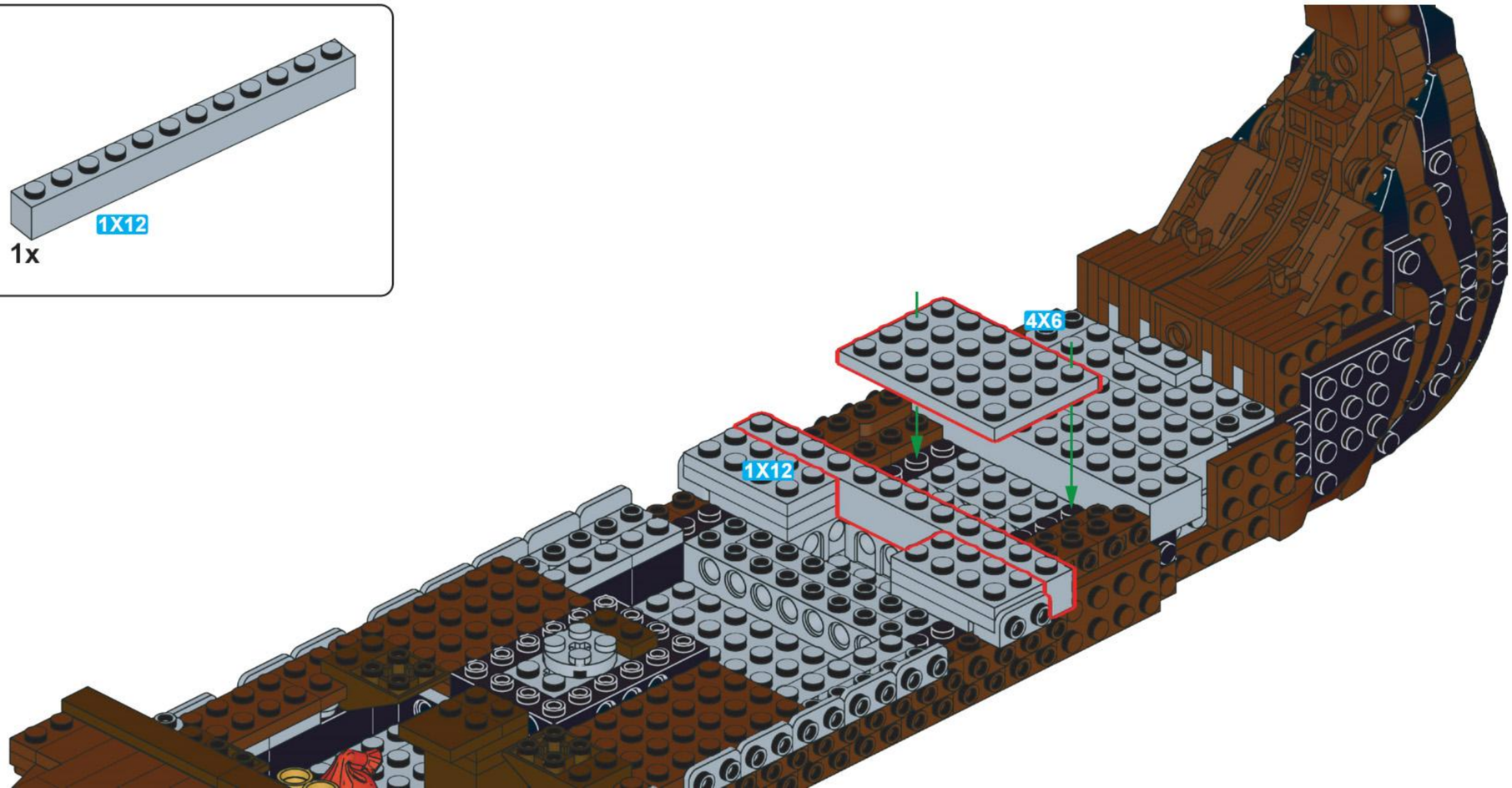

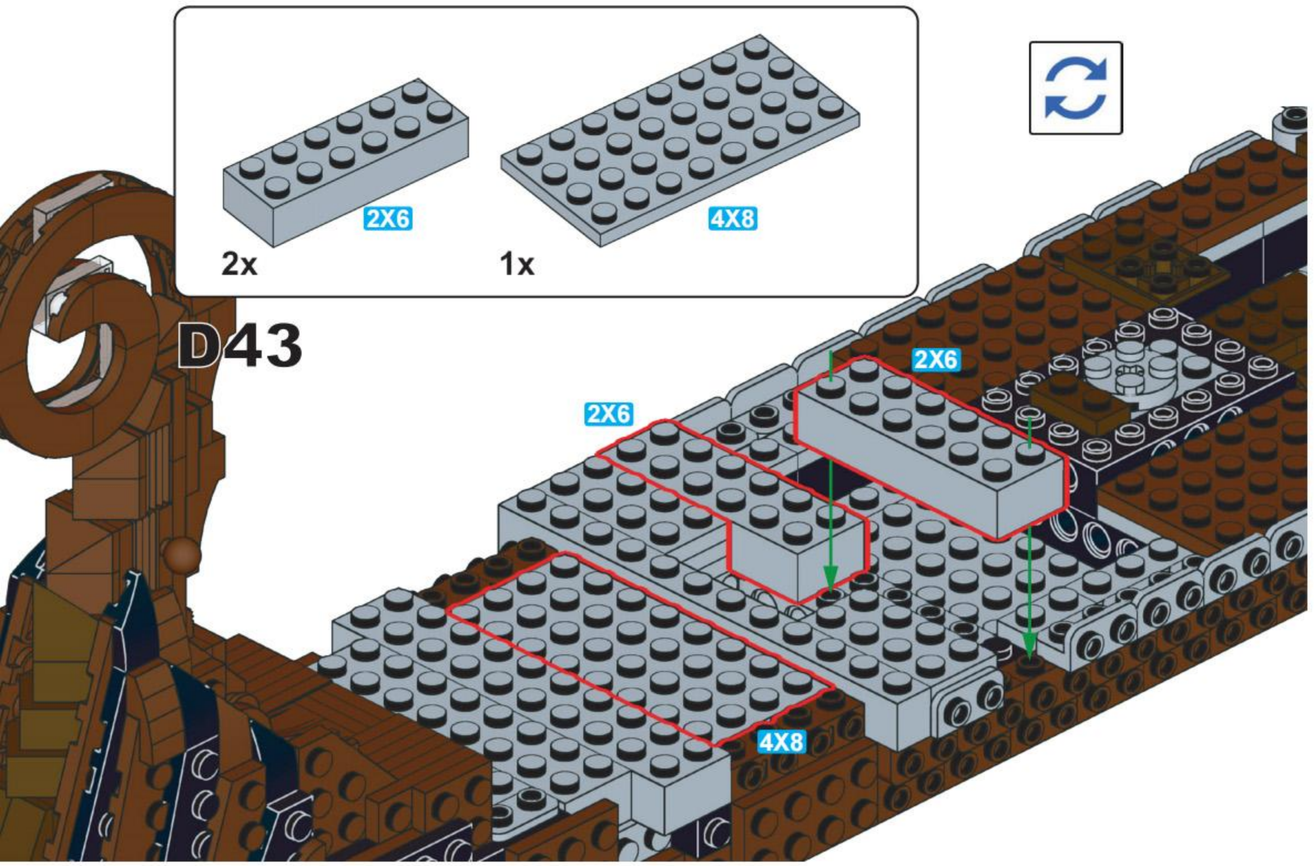
2X6
2x
4X8
1x
D43
2X6
2X6
4X8

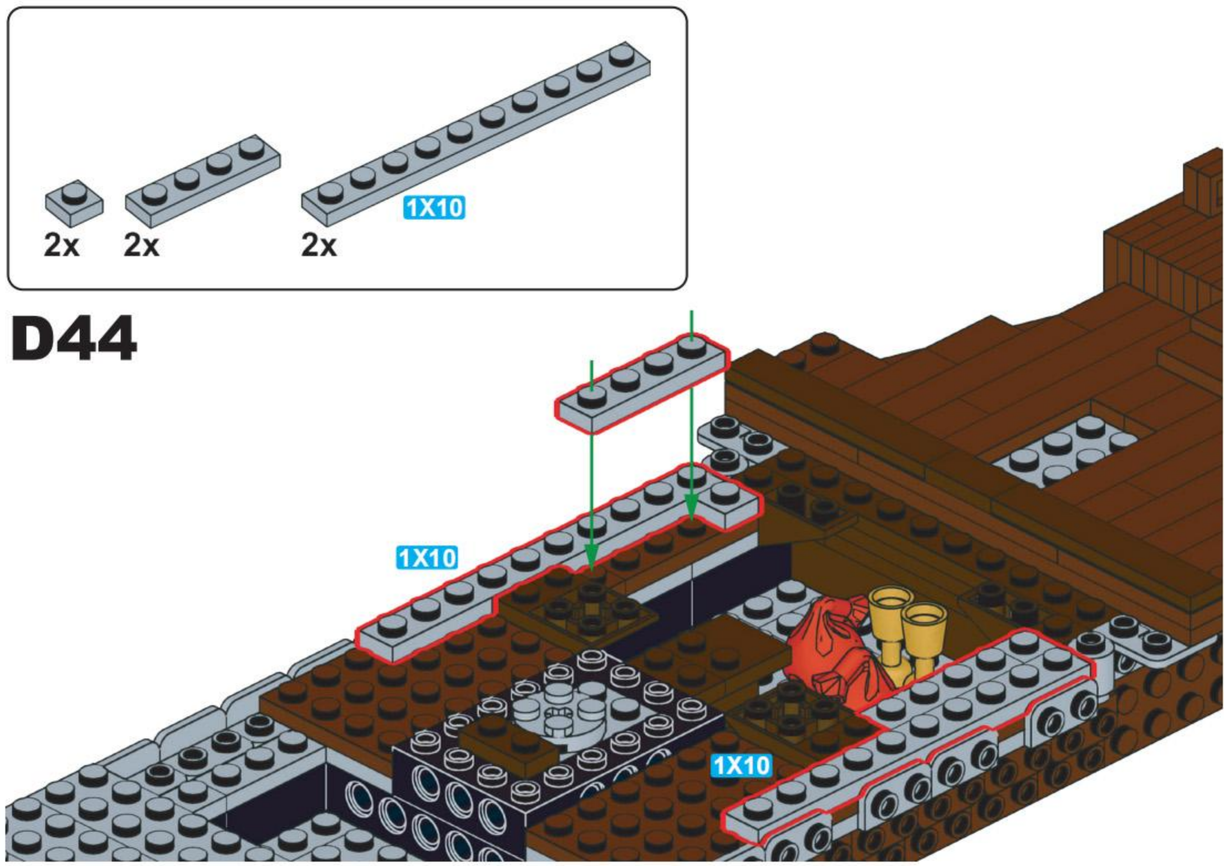
2x
2x
2x
1X10
D44
1X10
1X10

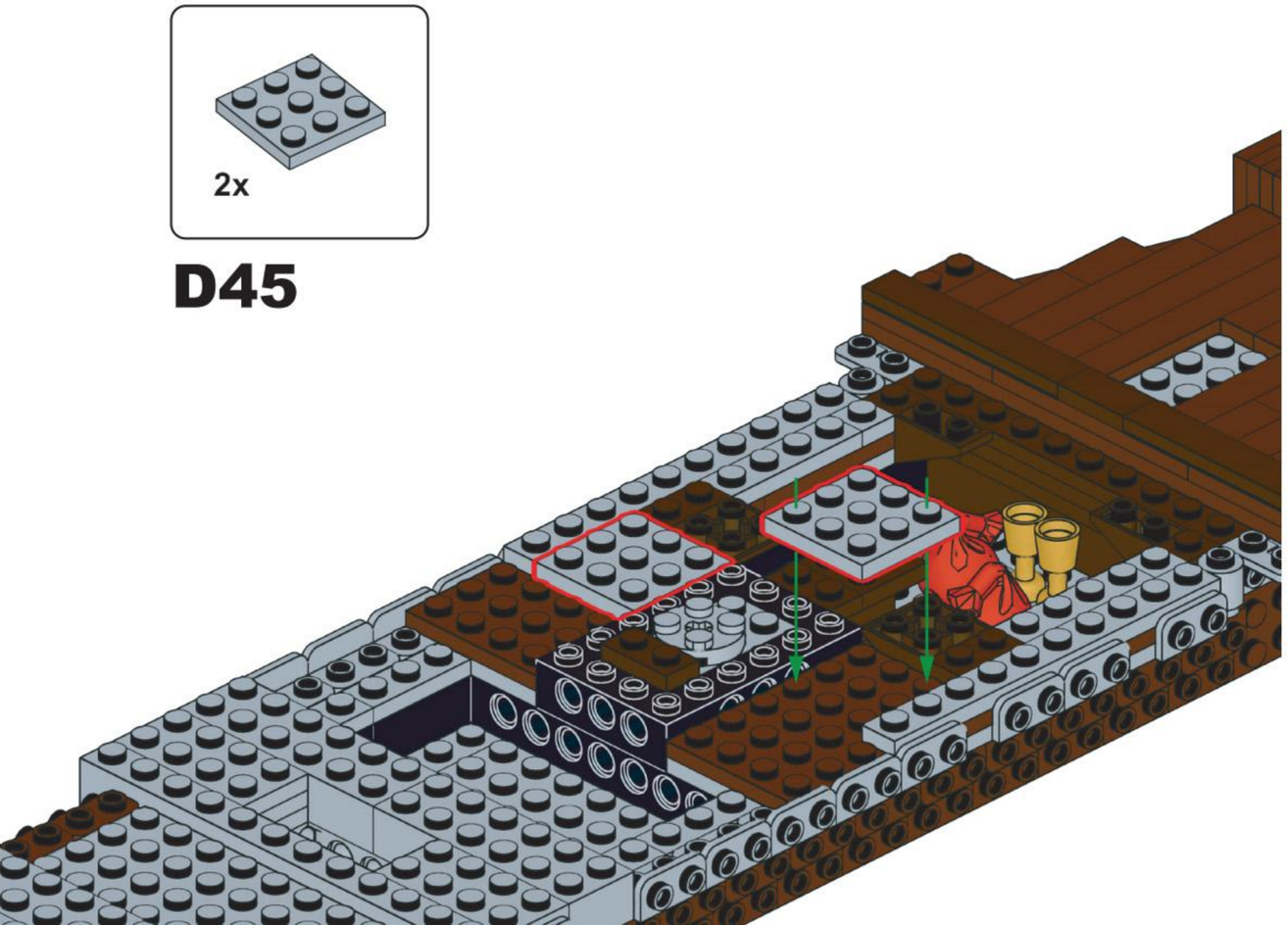
2x
D45

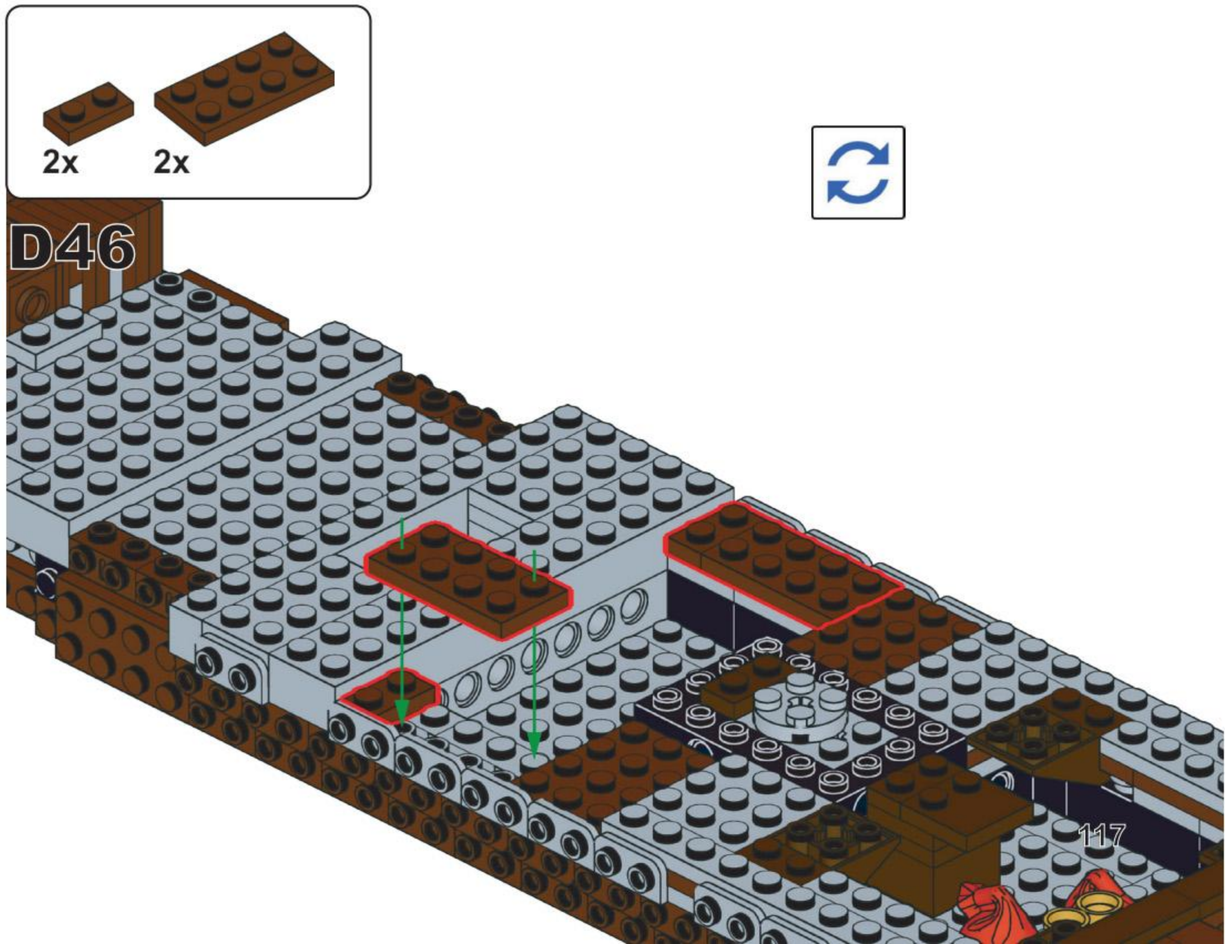
2x
2x
D46

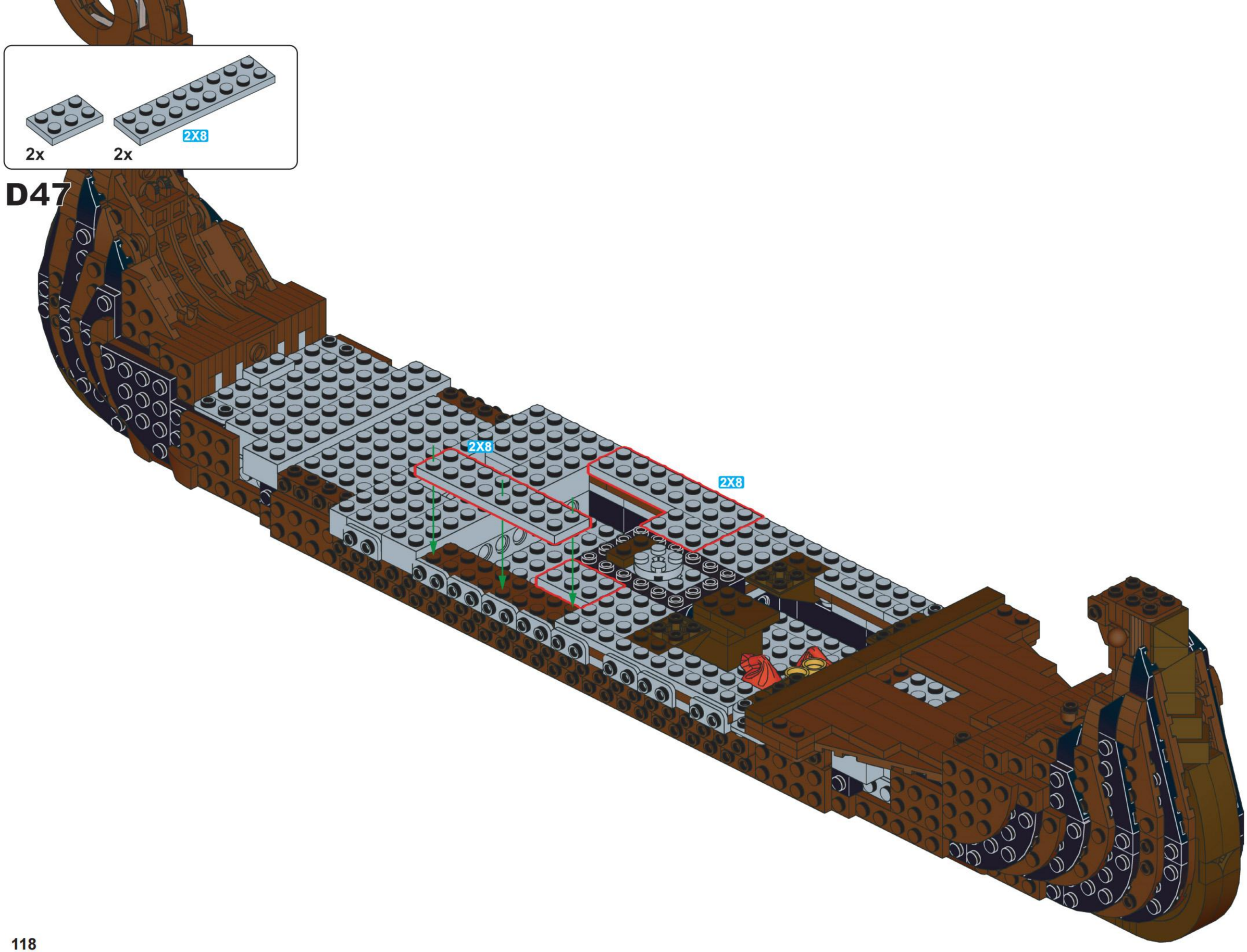
2x
2x
2X8
D47
2X8
2X8

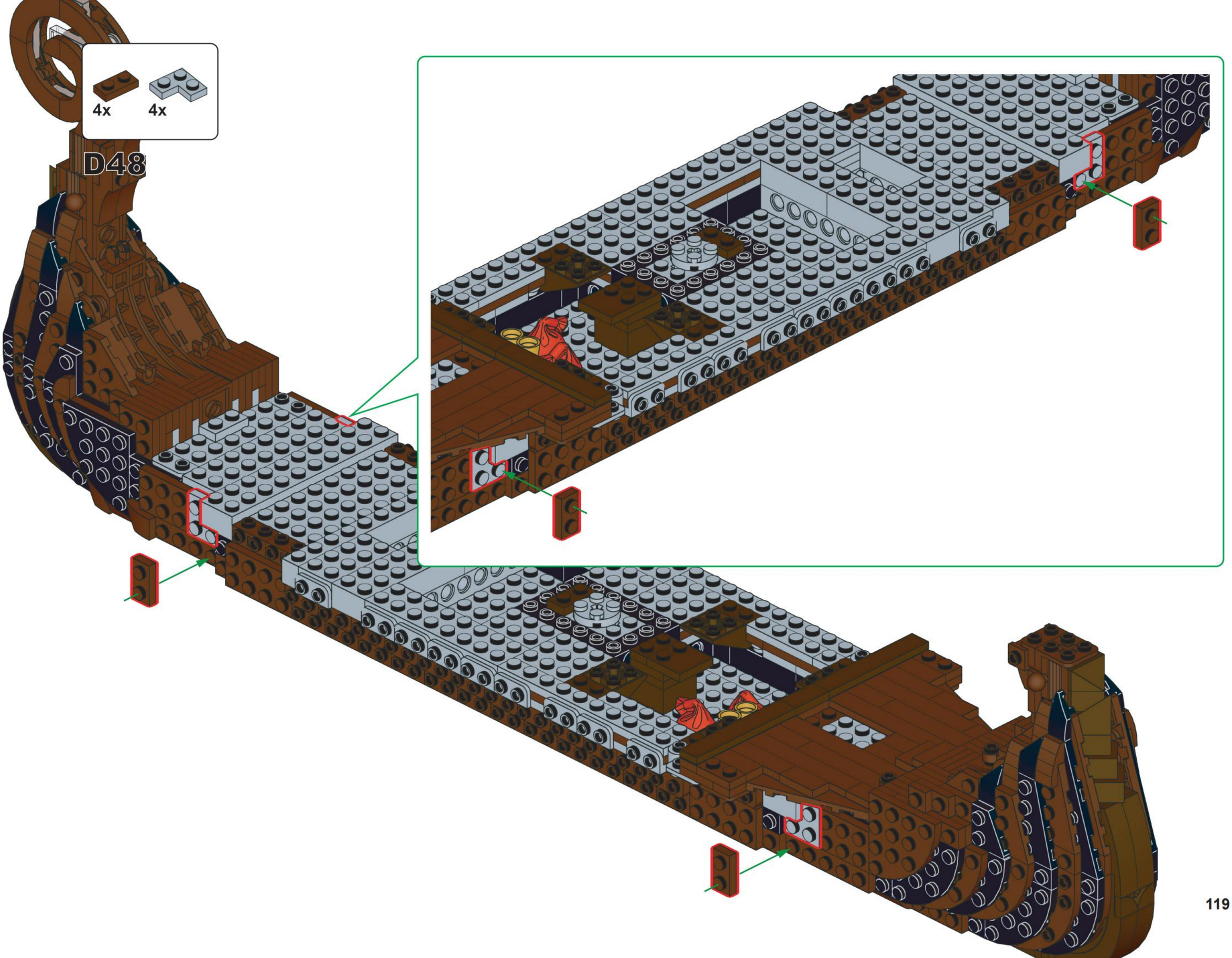
4x
4x
D48

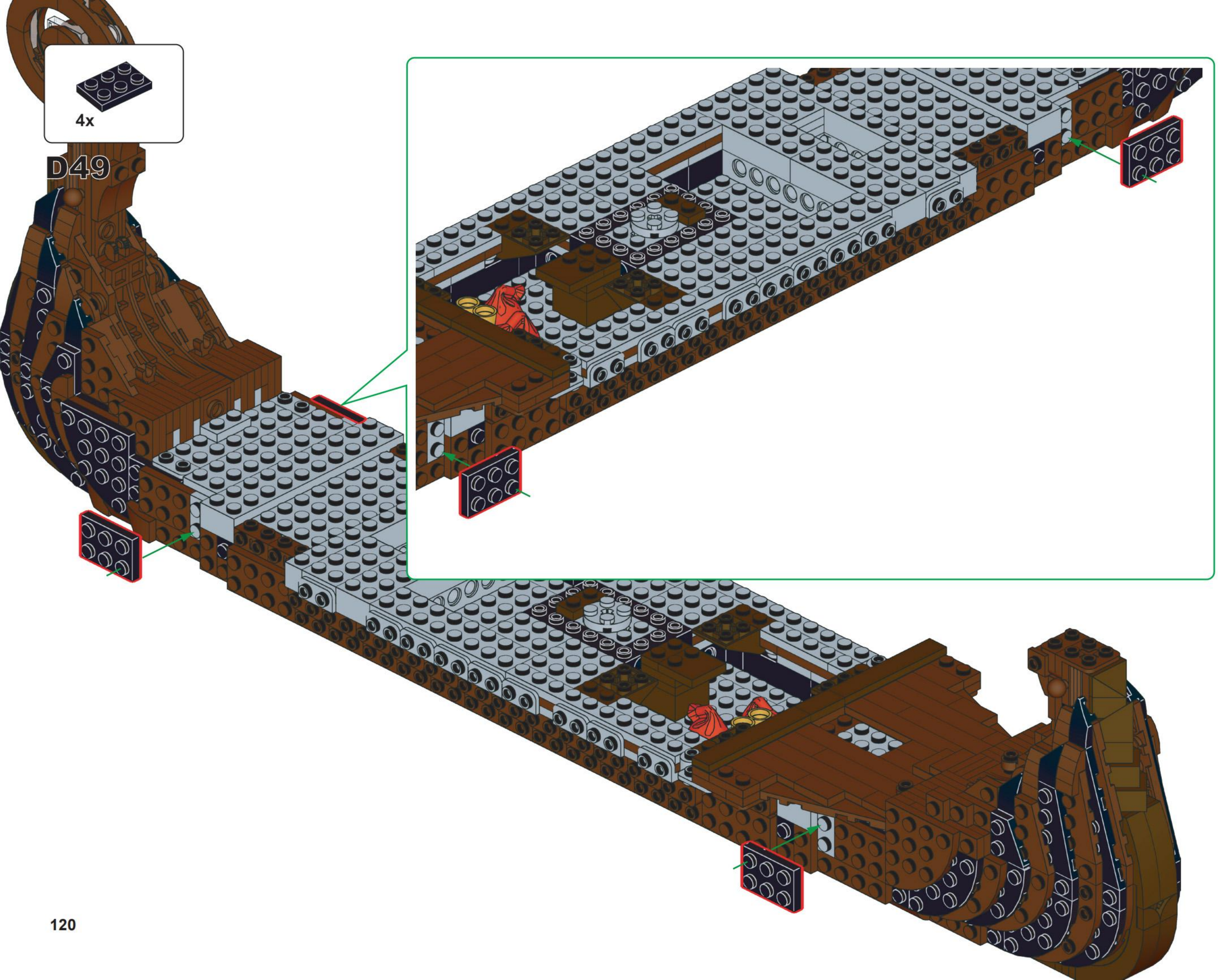
4x
D49

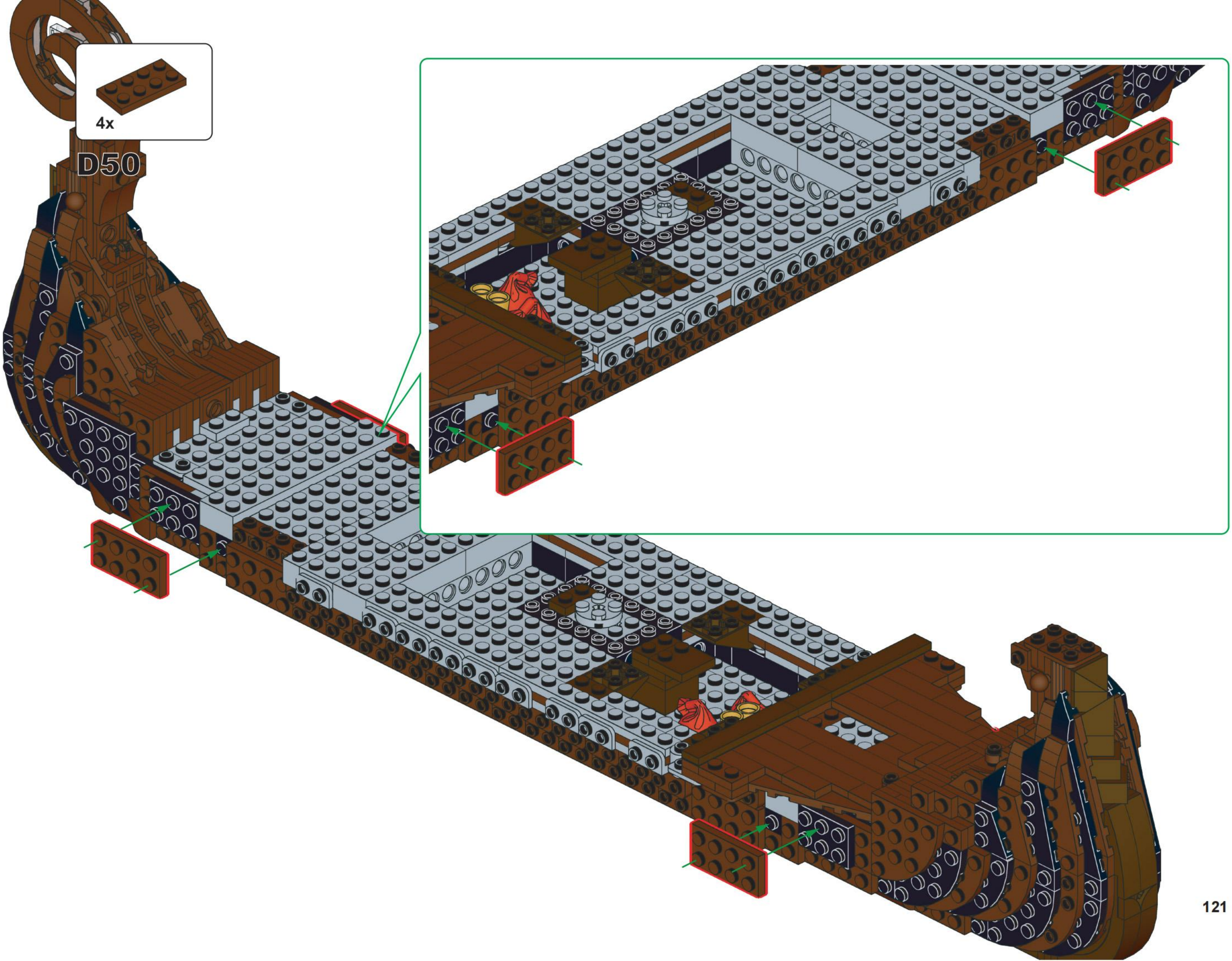
4x
D50

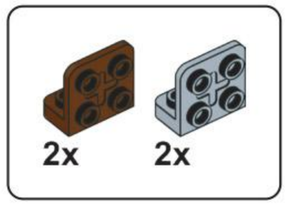

D51

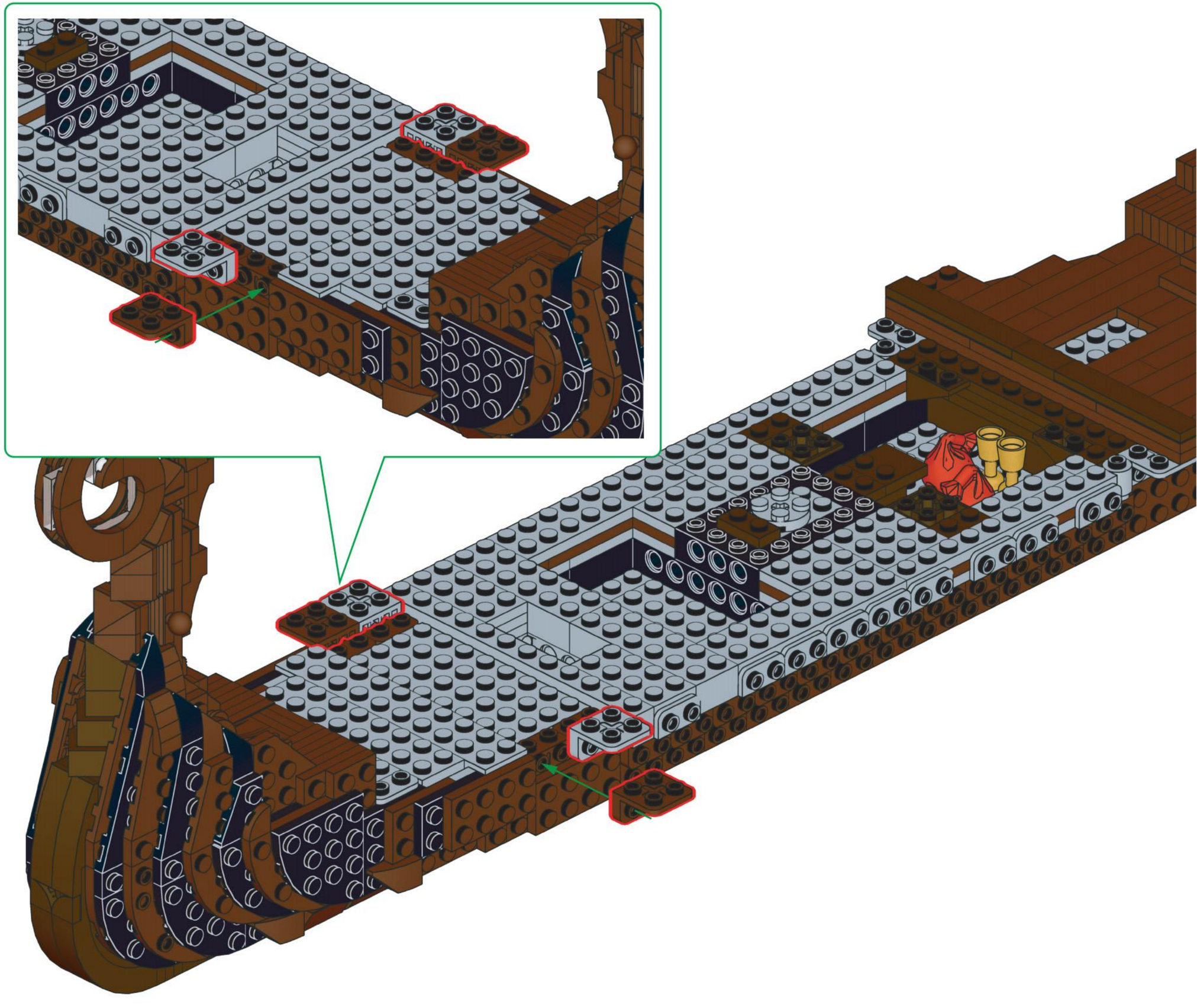

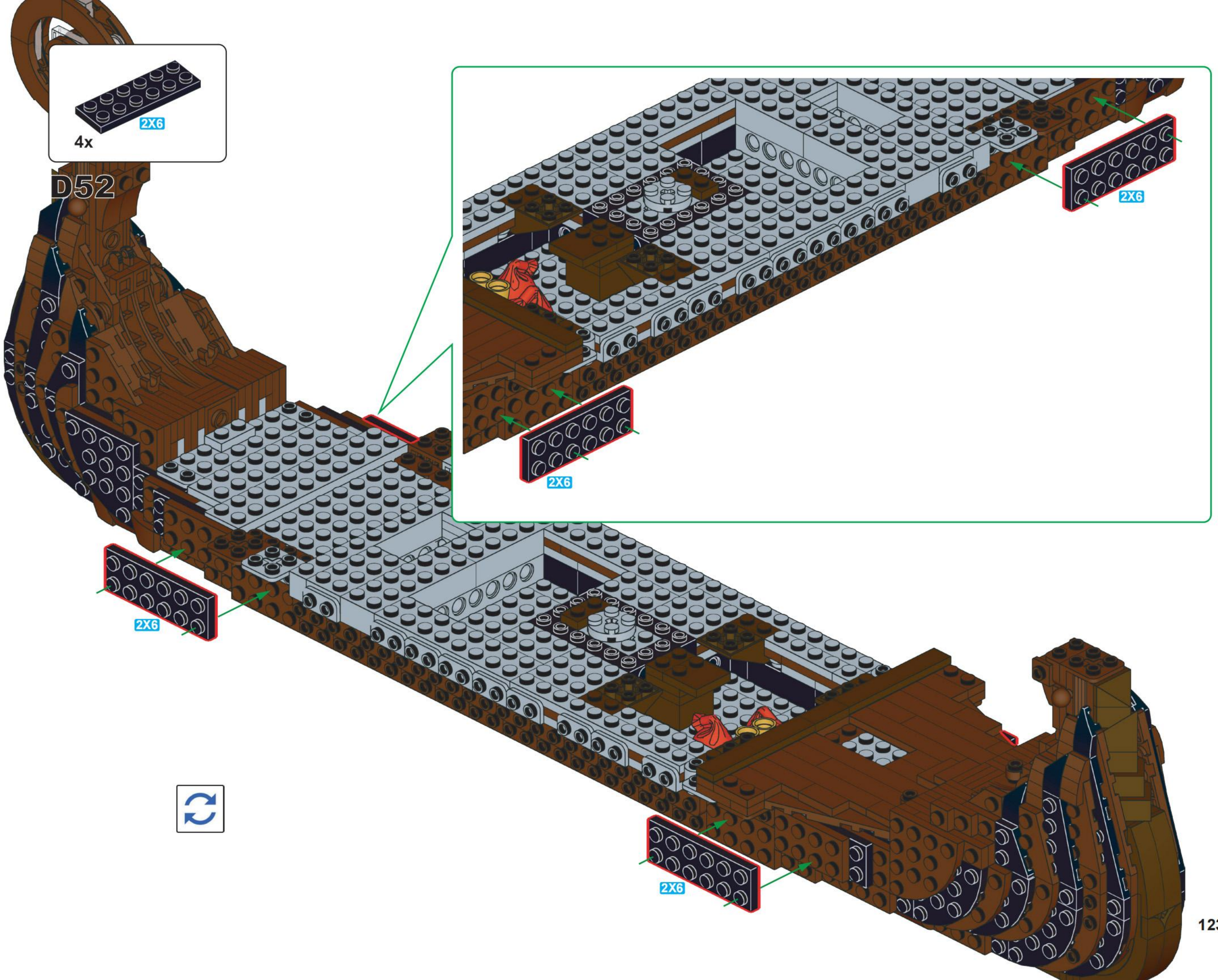
2X6
4x
D52
2X6
2X6
2X6
2X6

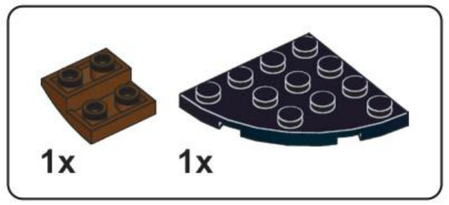

D53

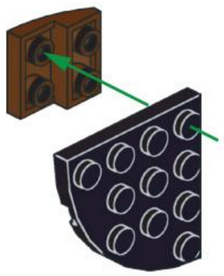

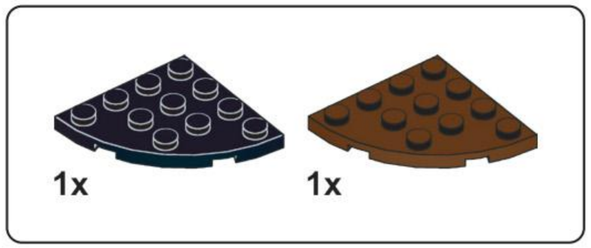

D54

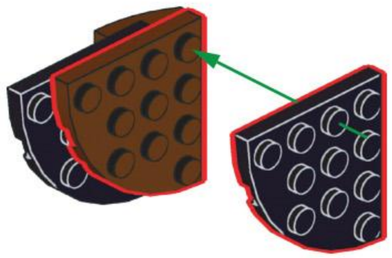

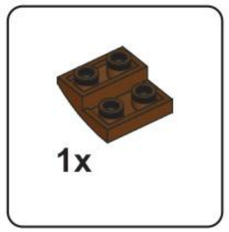

D55

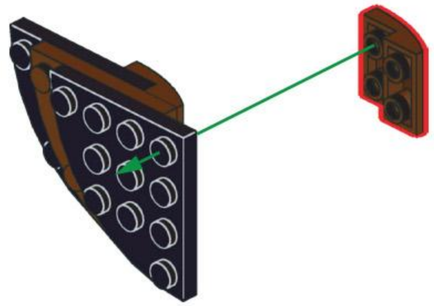

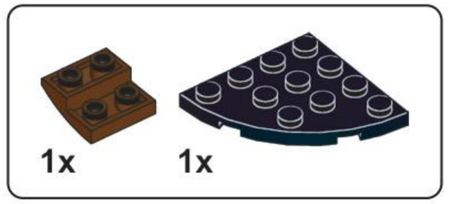

D56

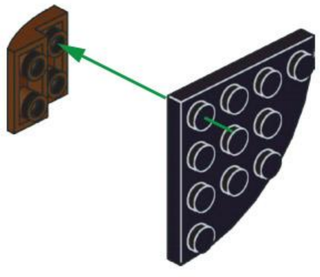

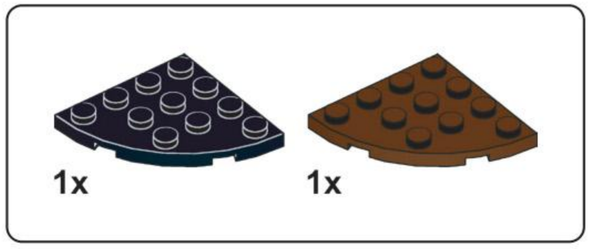

D57

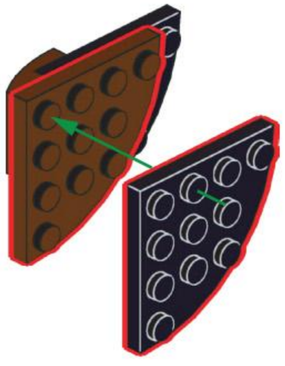

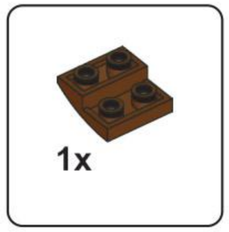

D58

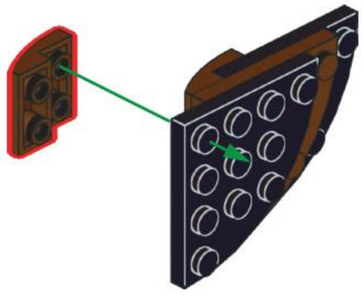

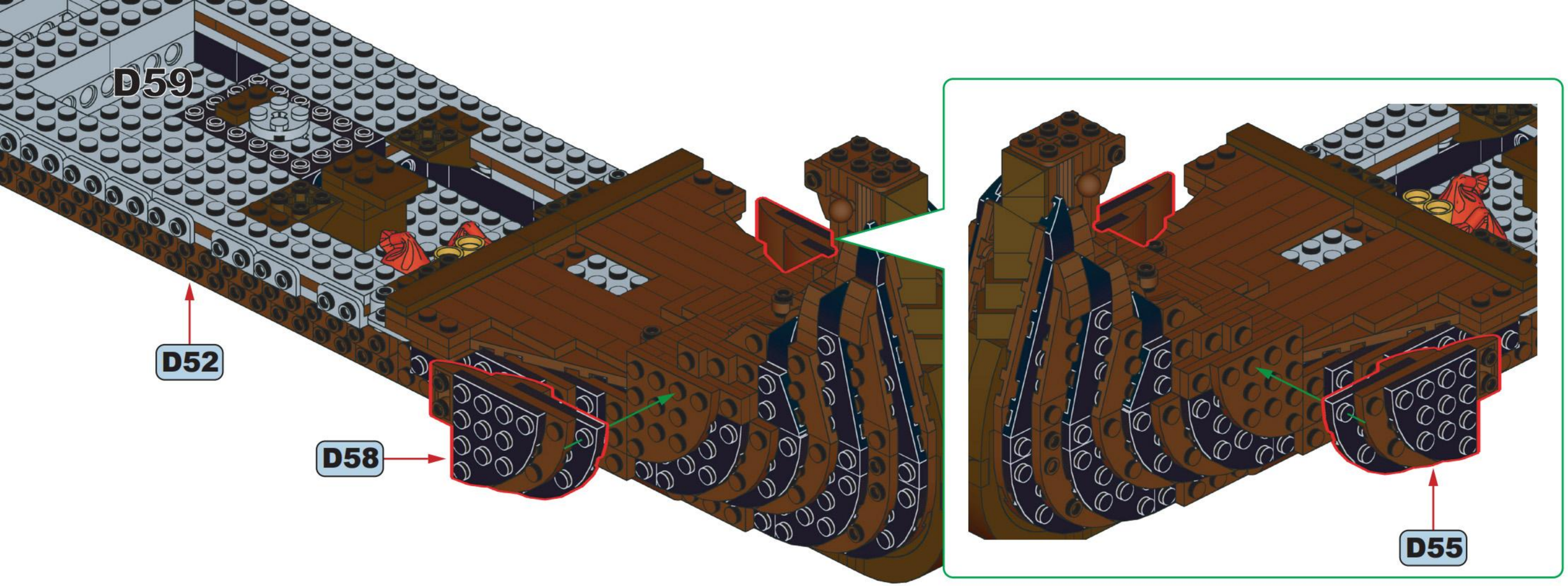
D59
D52
D58
D55

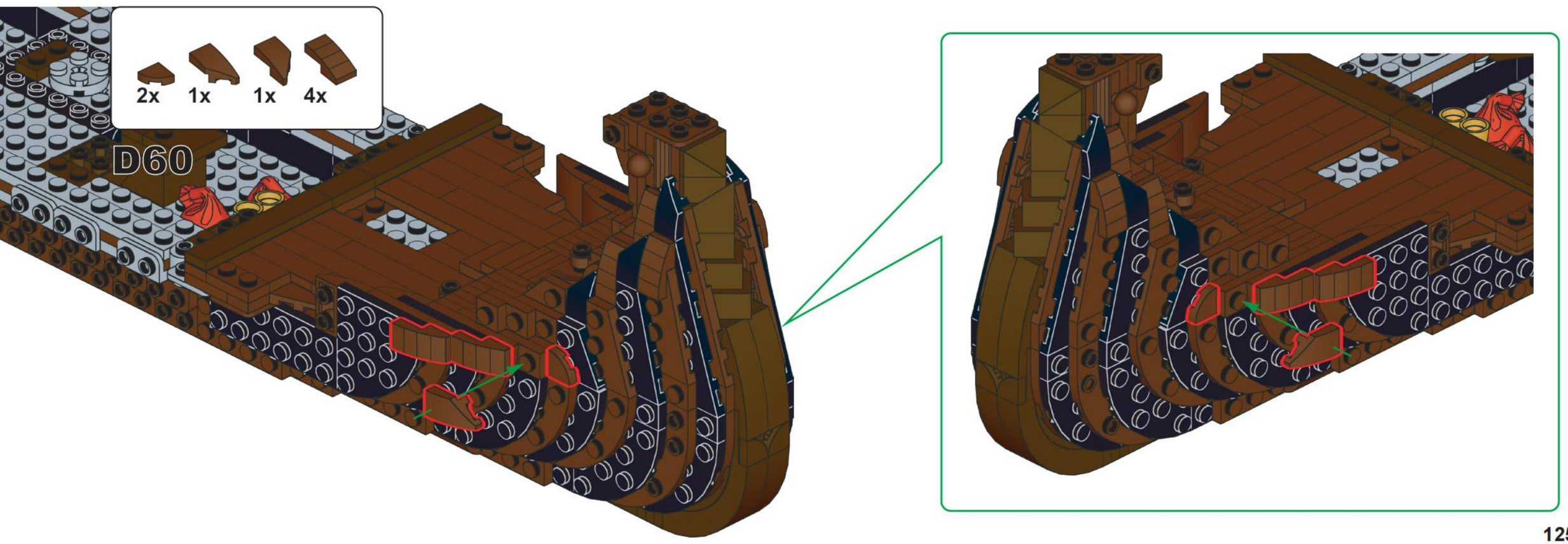
2x
1x
1x
4x
D60

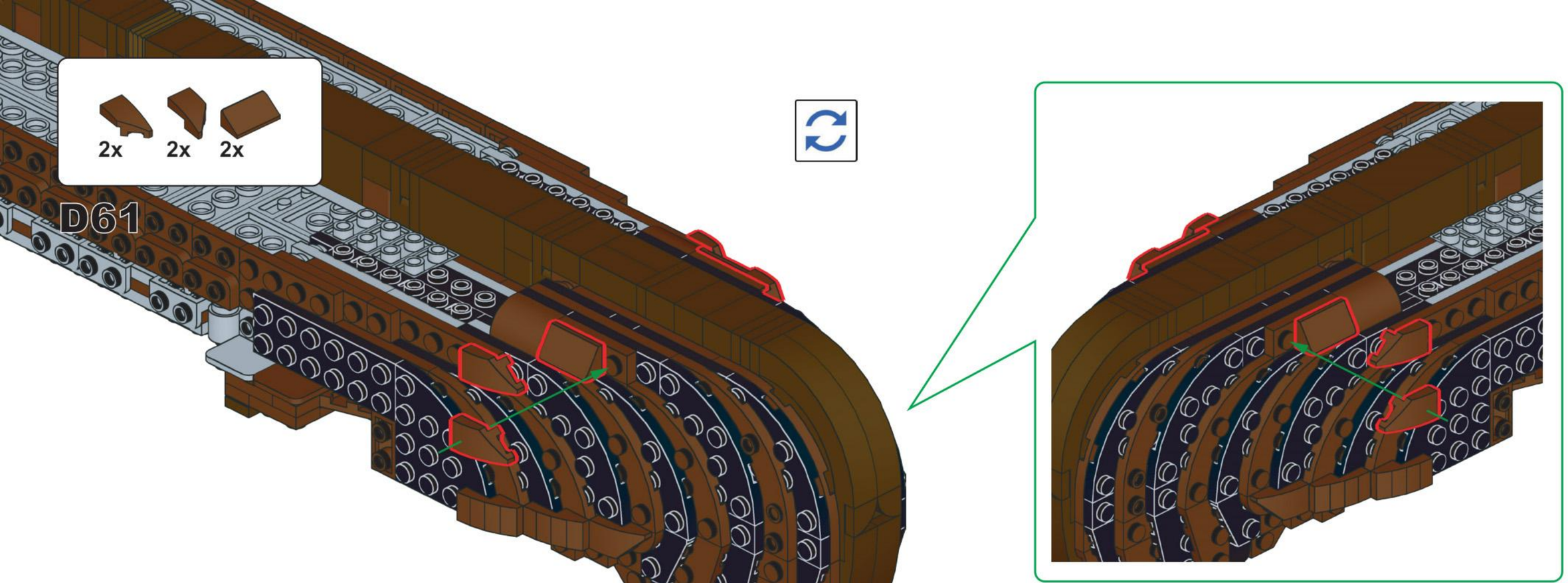
2x
2x
2x
D61

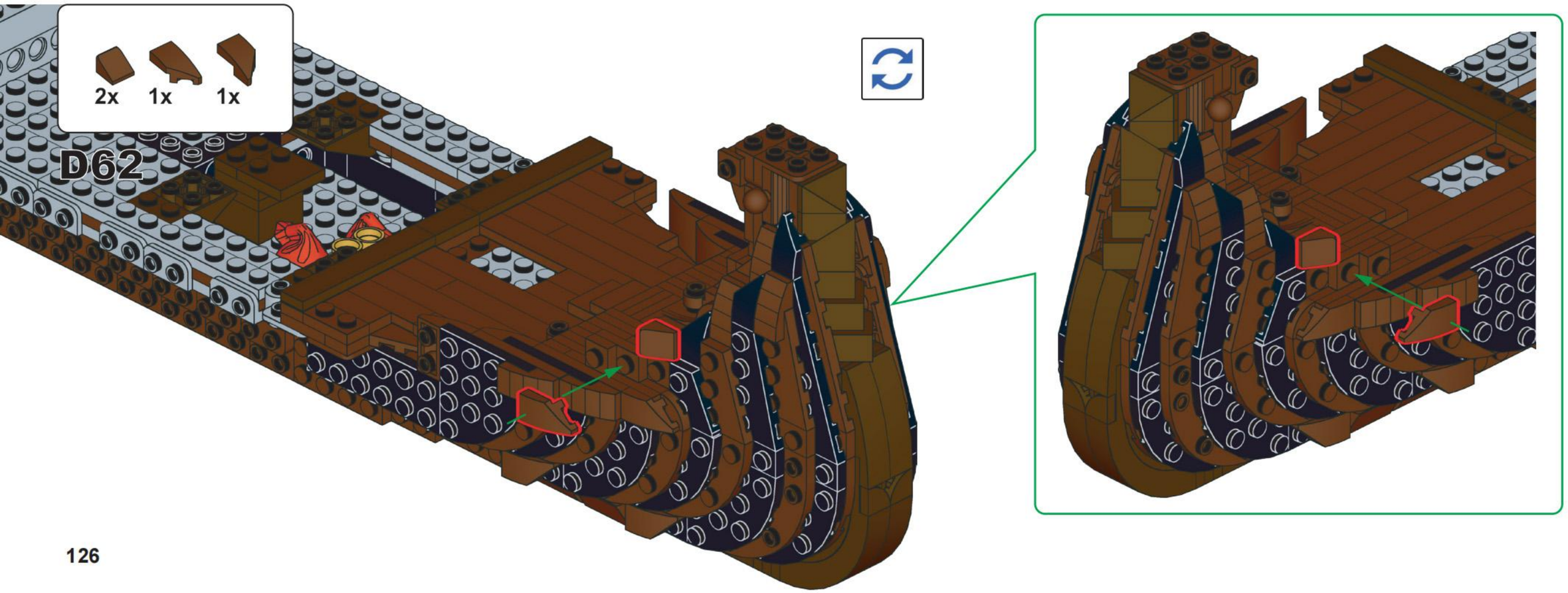
2x
1x
1x
D62

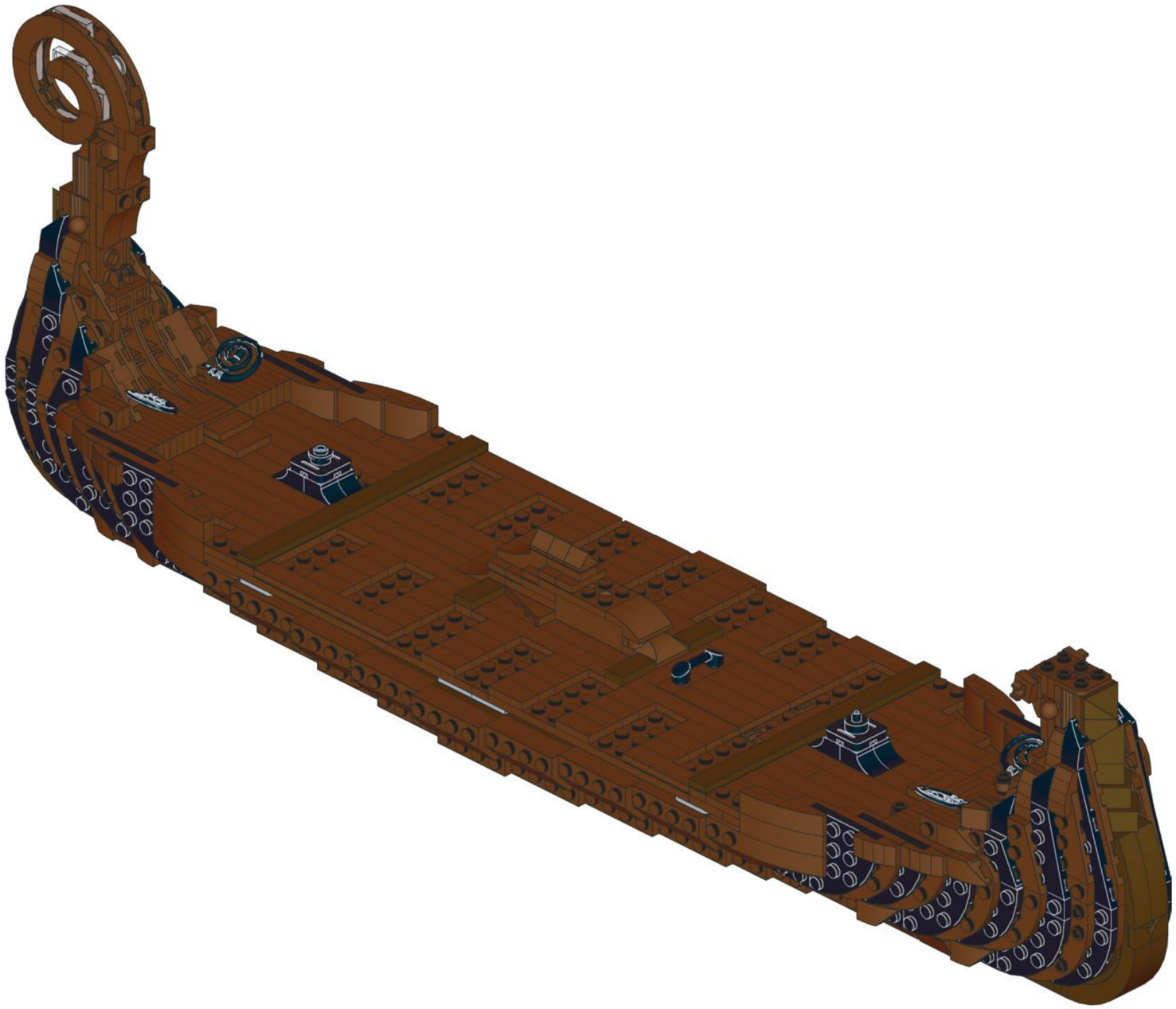

E

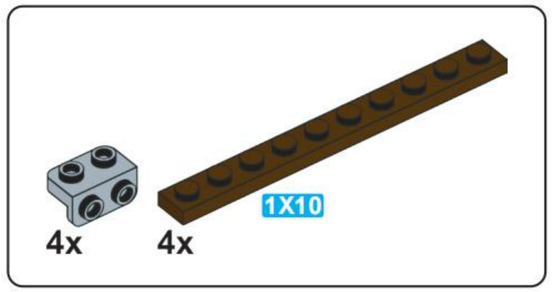
4x
4x
1X10

E1

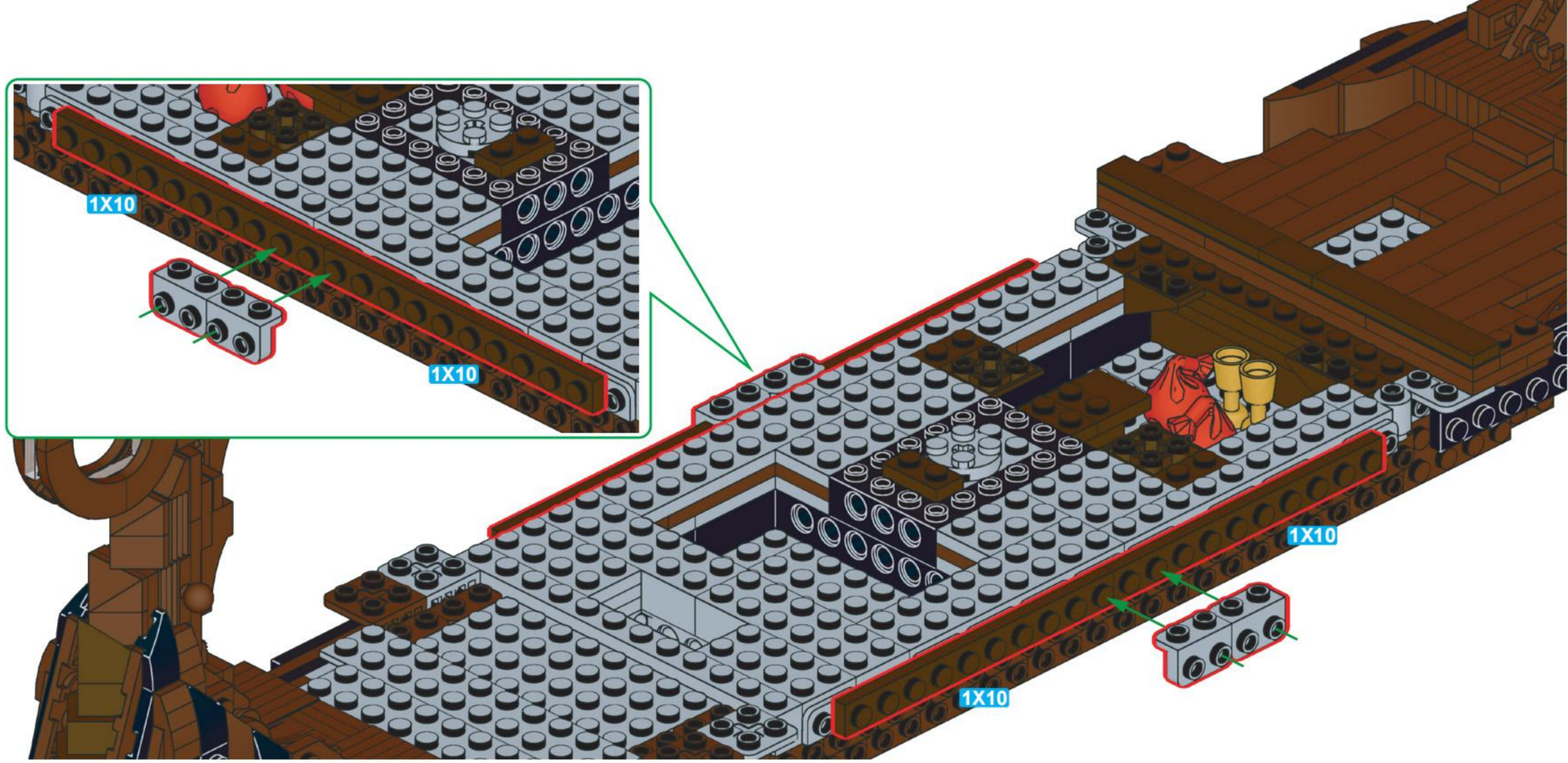
1X10
1X10
1X10
1X10

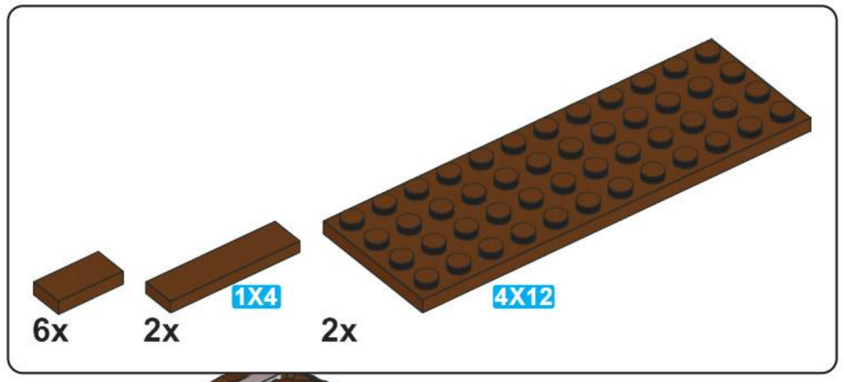
6x
2x
1X4
2x
4X12

E2

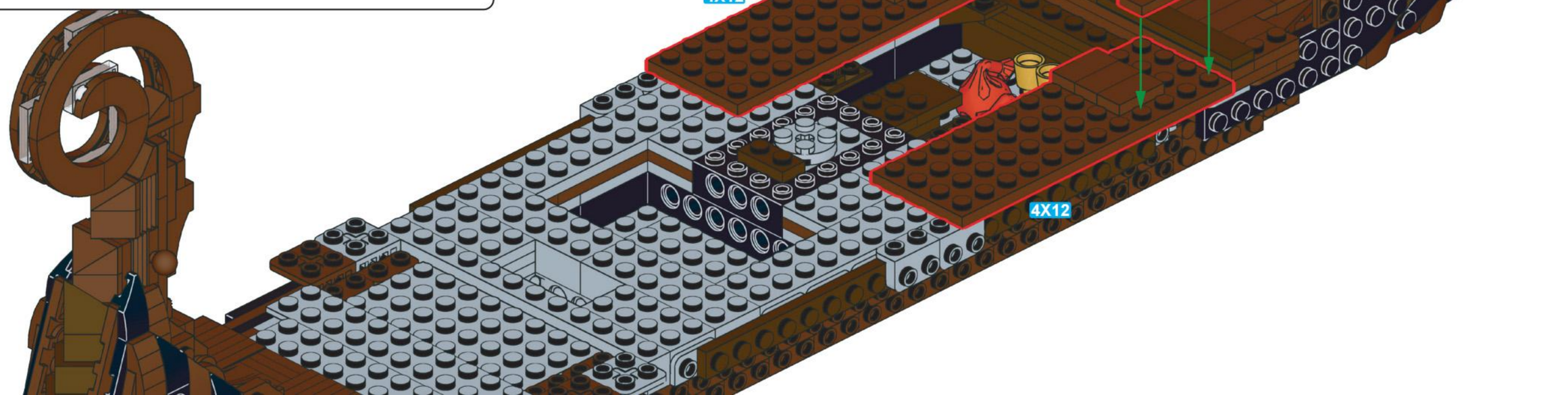
1X4
4X12
1X4
4X12

16x

E3

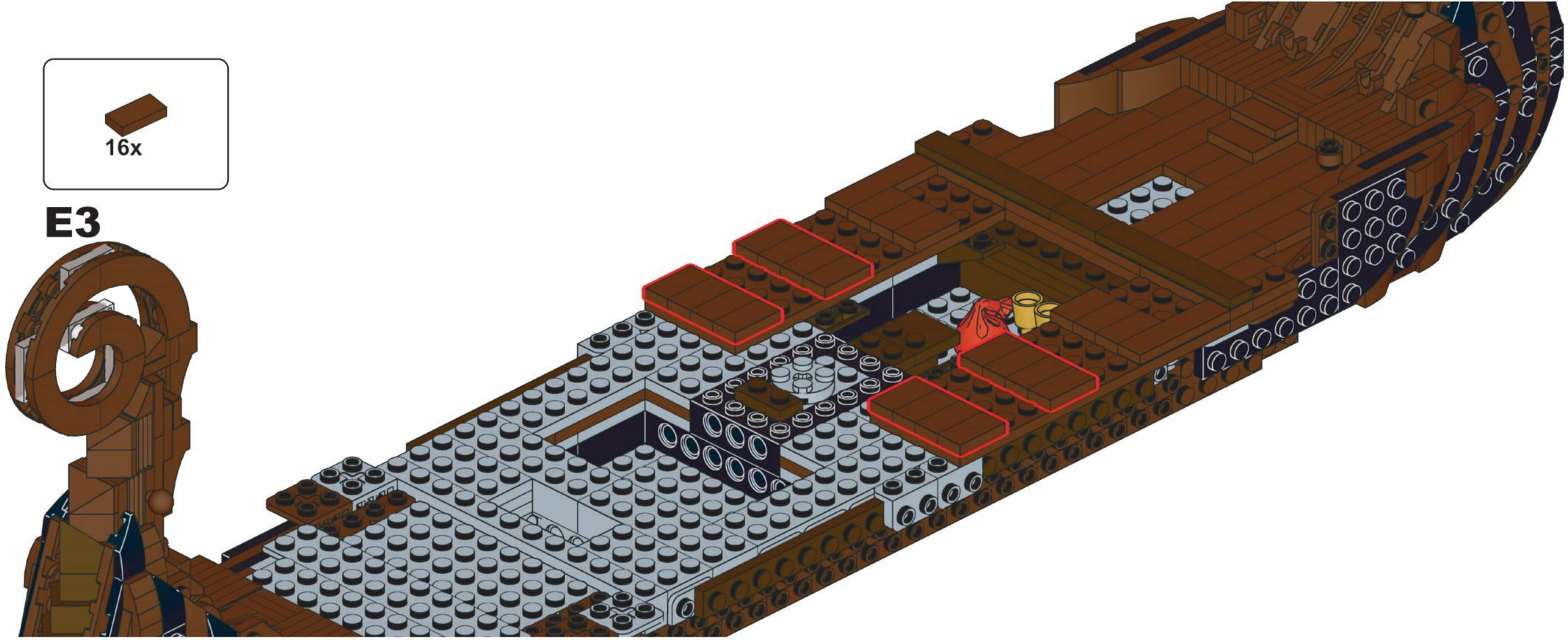

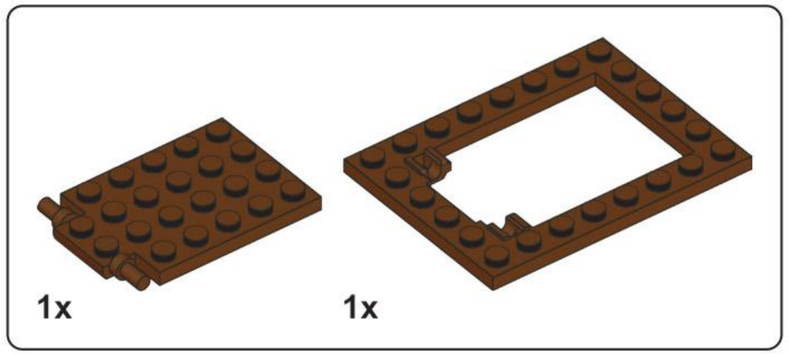
1x
1x

E4

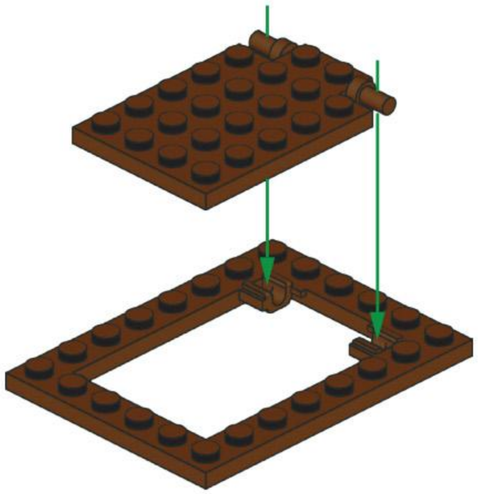

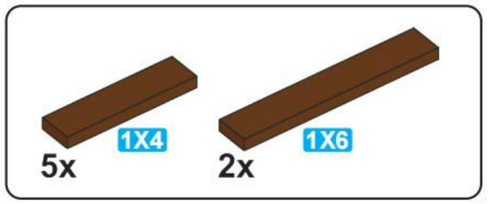
5x
1X4
2x
1X6

E5

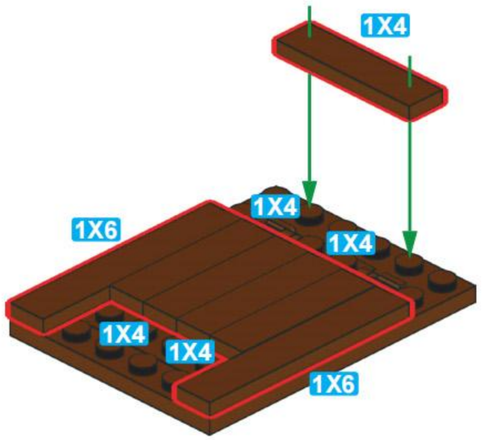
1X4
1X6
1X4
1X4
1X4
1X4
1X6

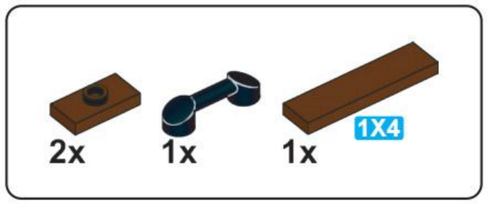
2x
1x
1x
1X4

E6

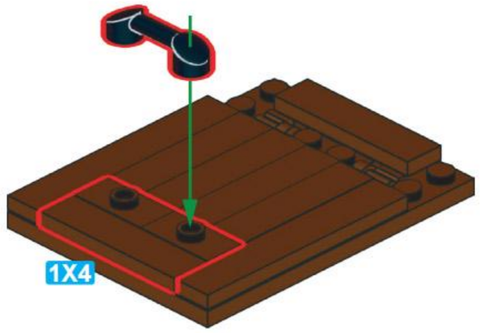
1X4

E7

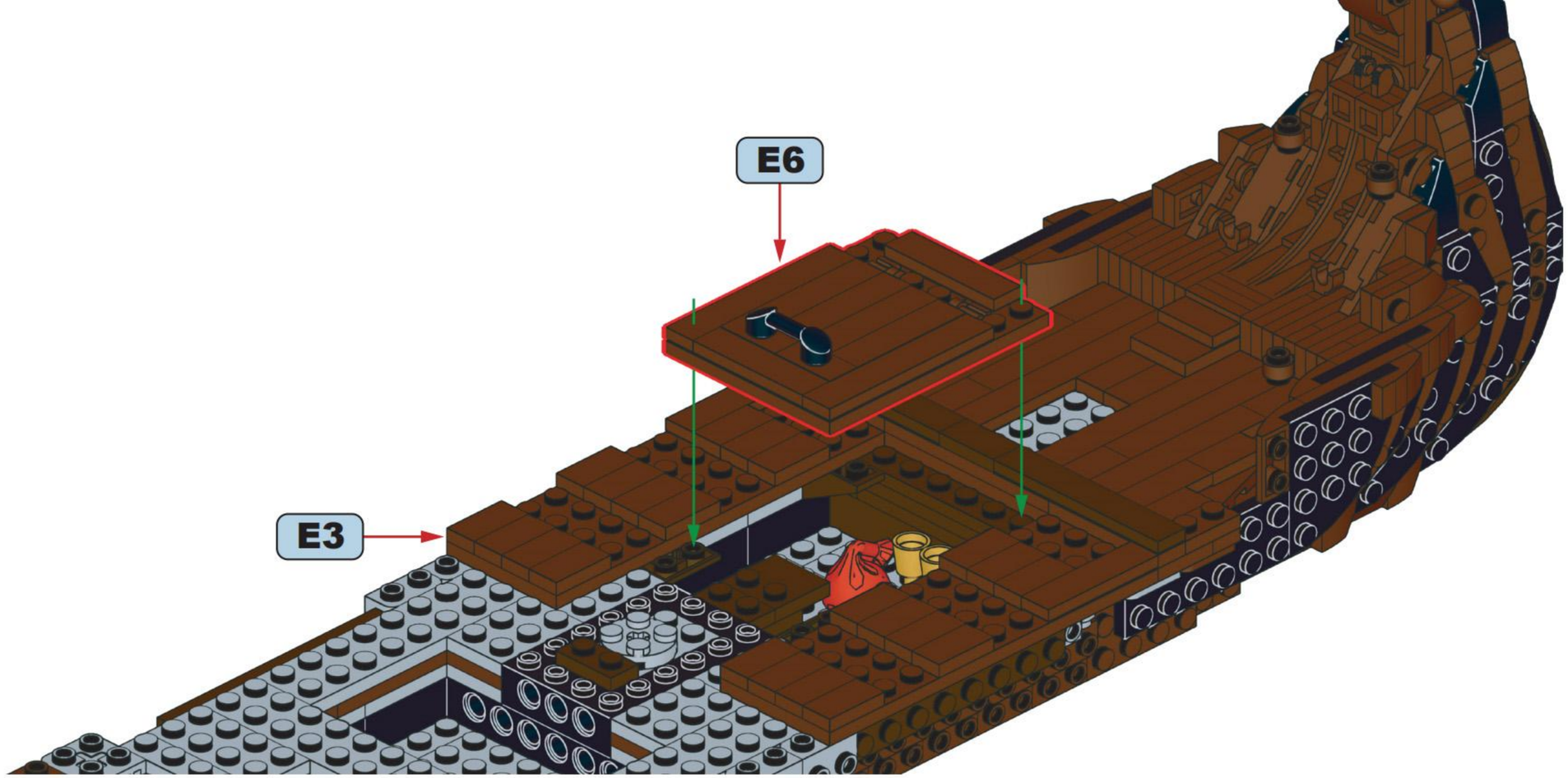

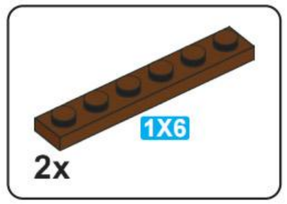

E8

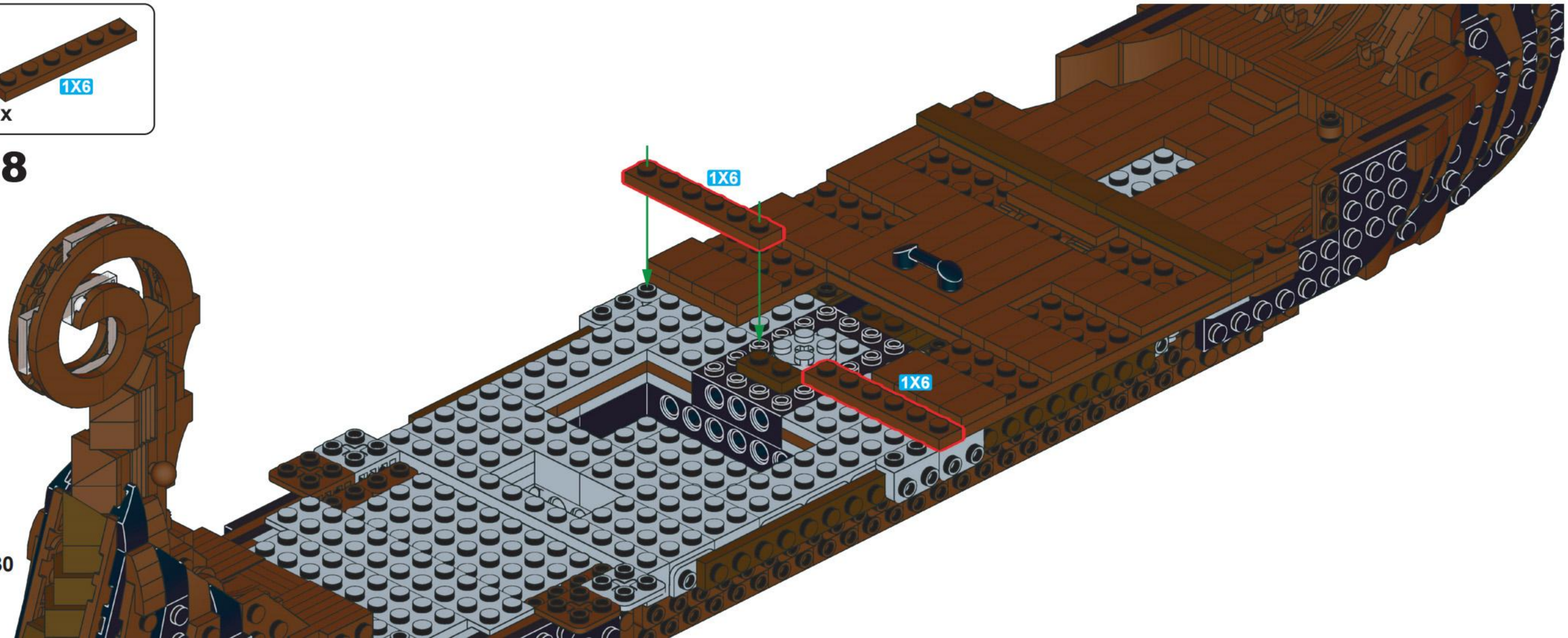

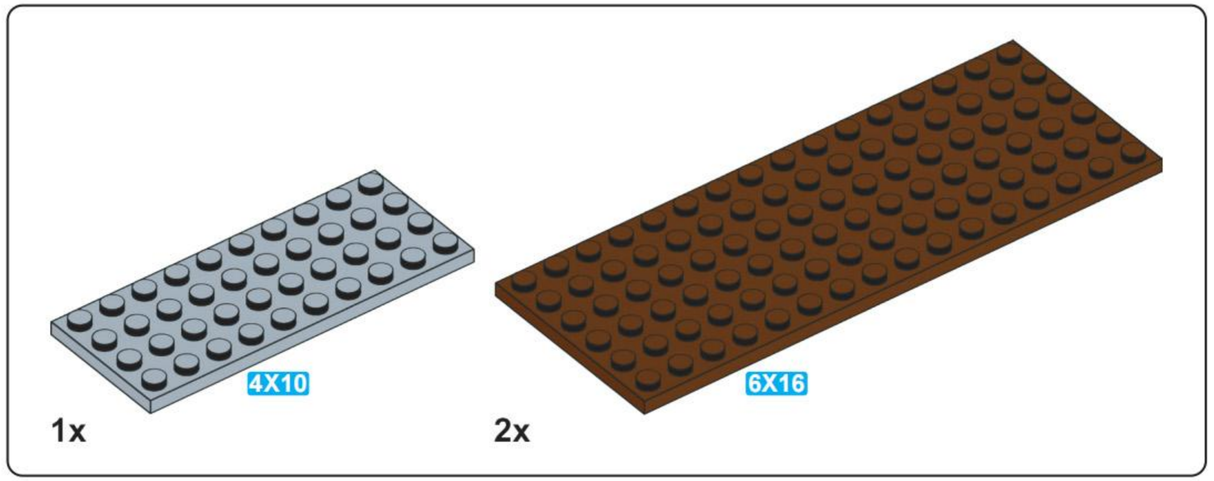

E9

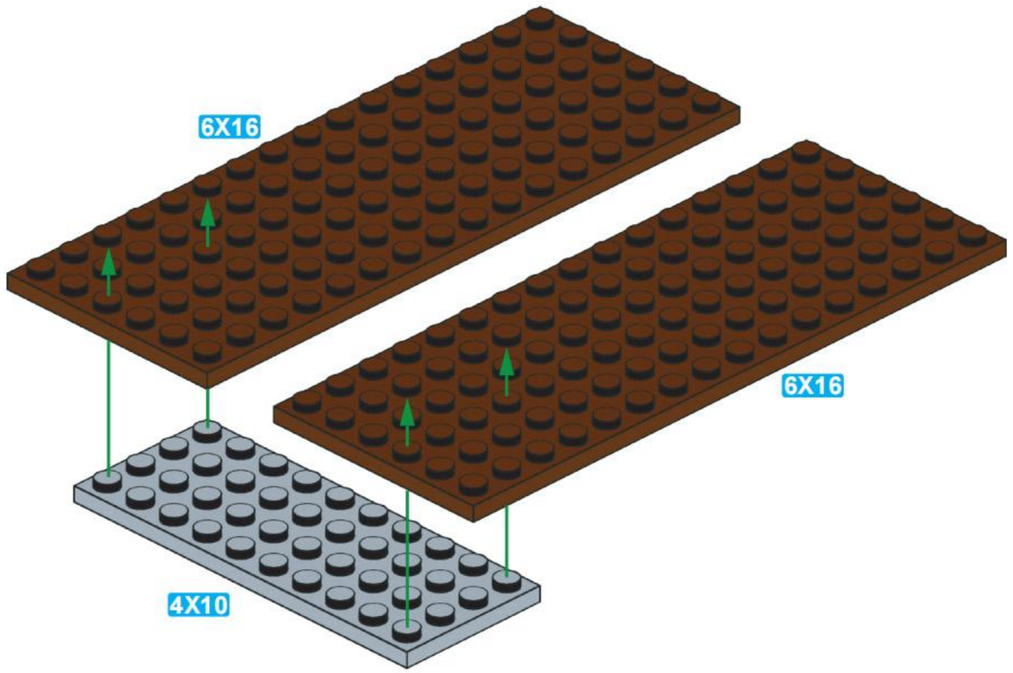

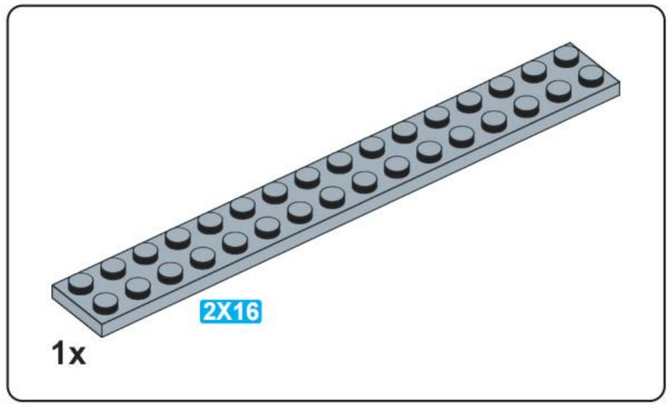

E10

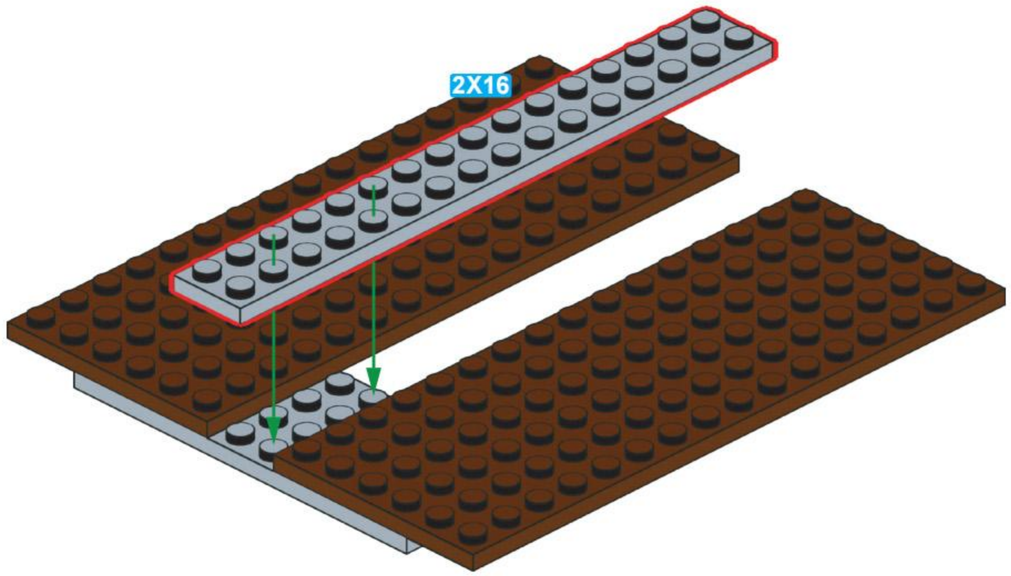

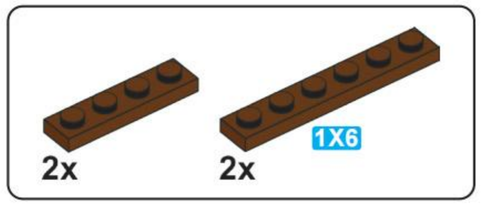

E11

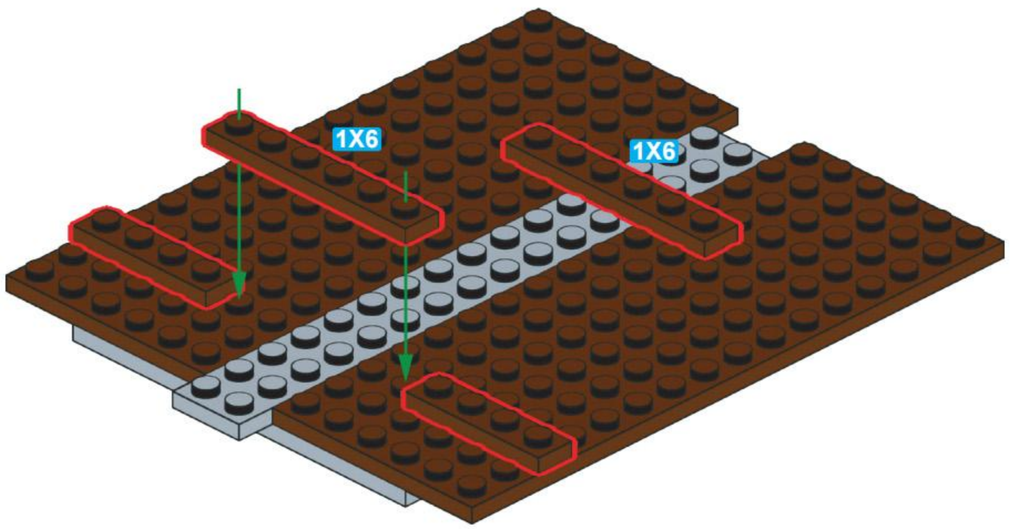

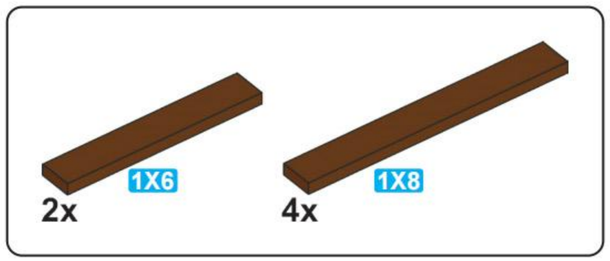

E12

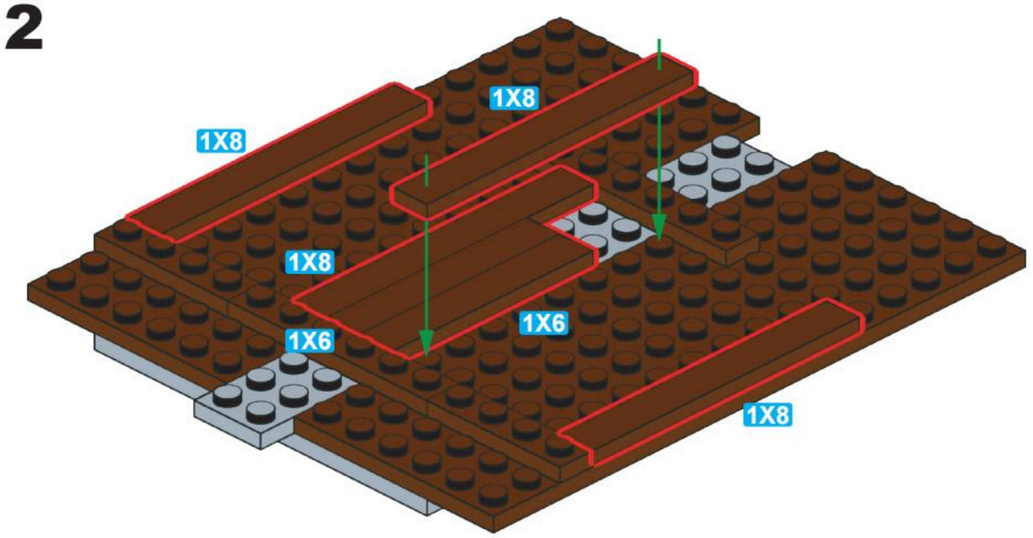

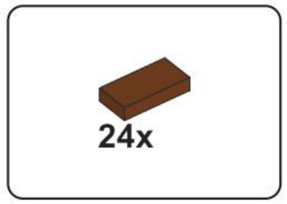

E13

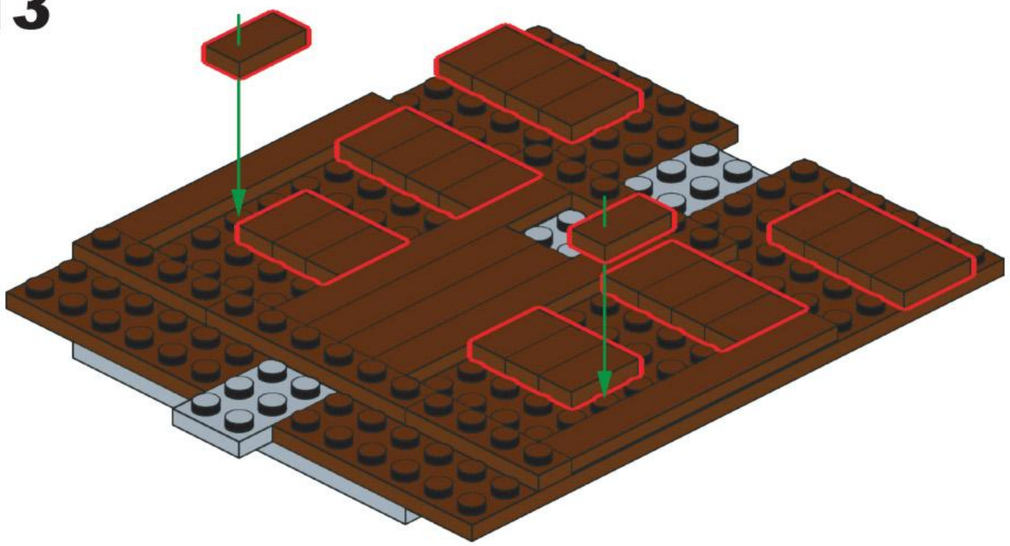

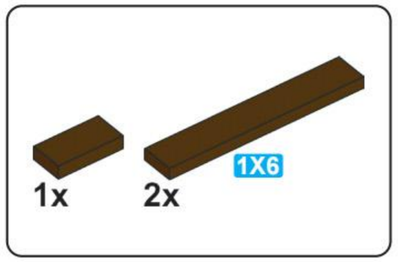

E14

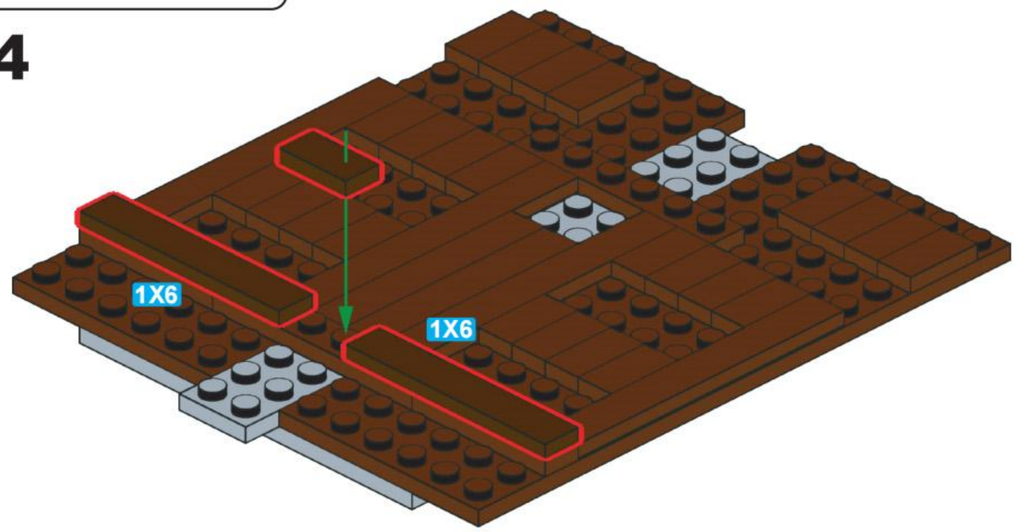

E15

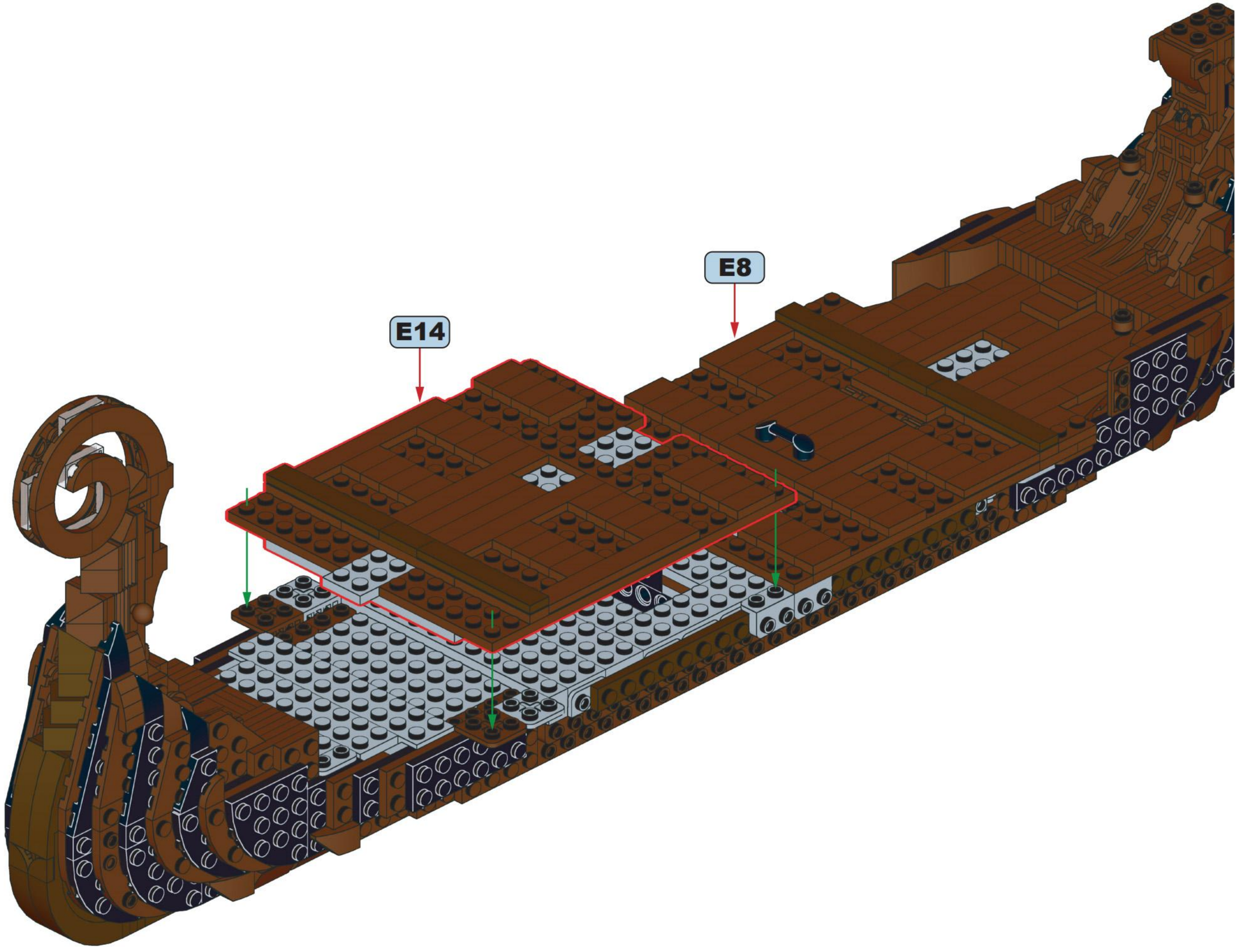

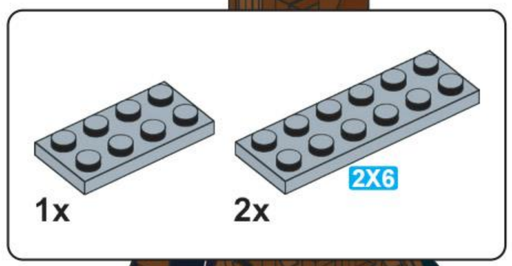

E16

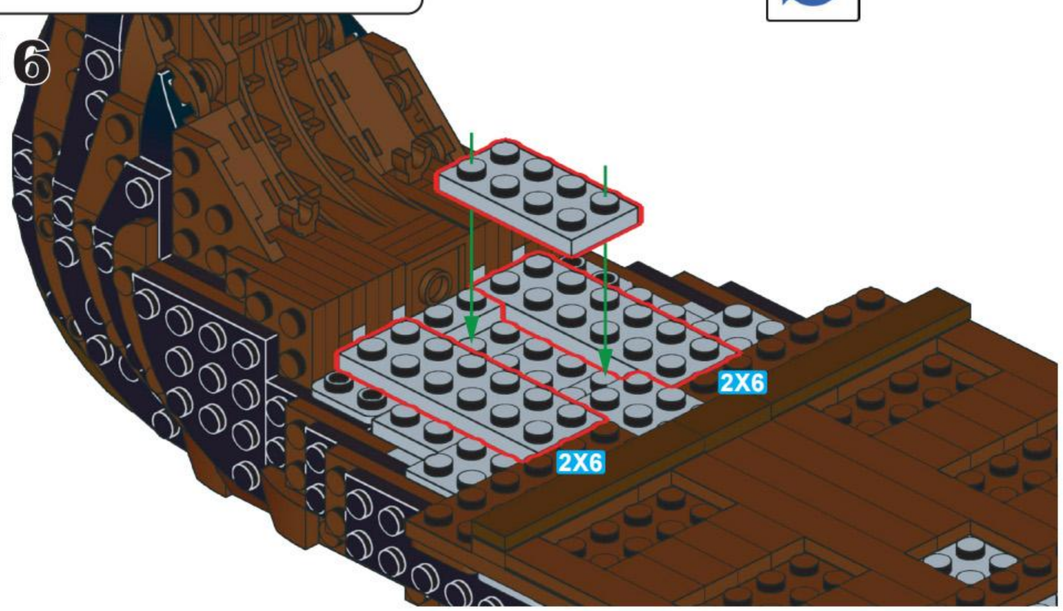

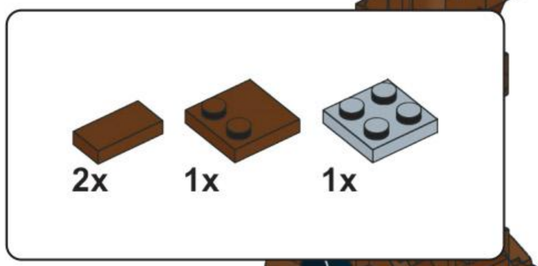

E17

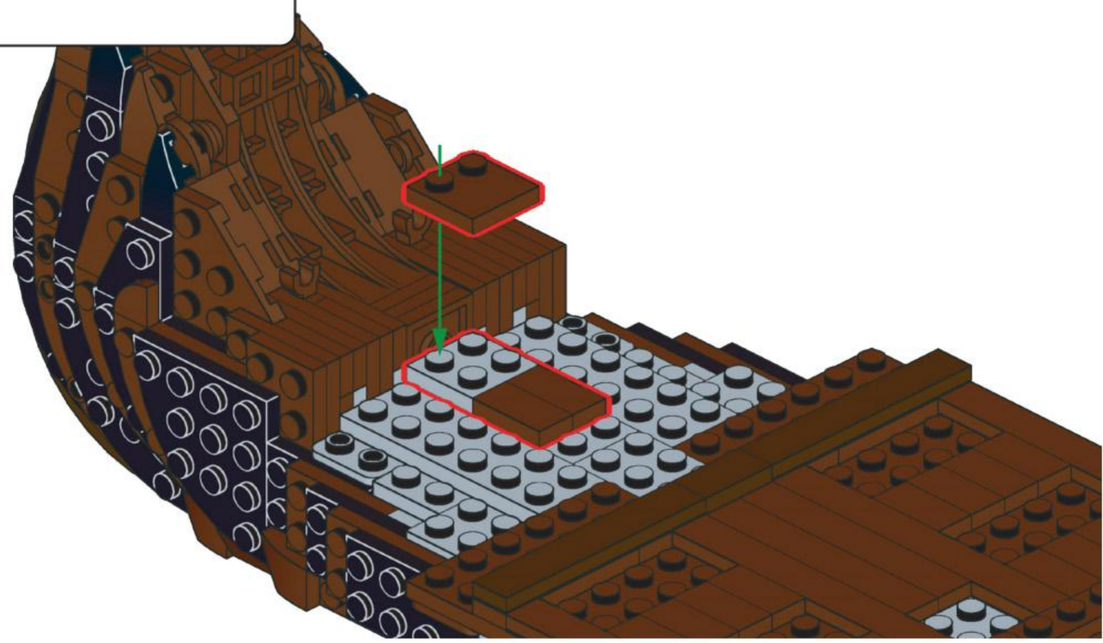

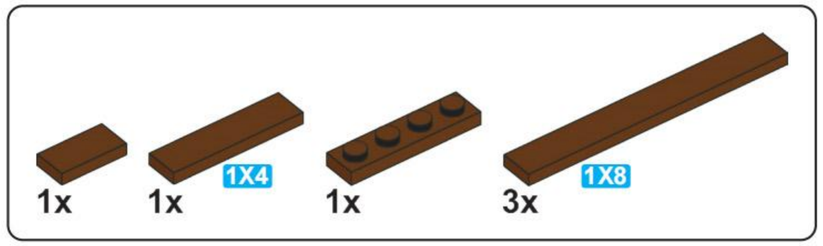

E18

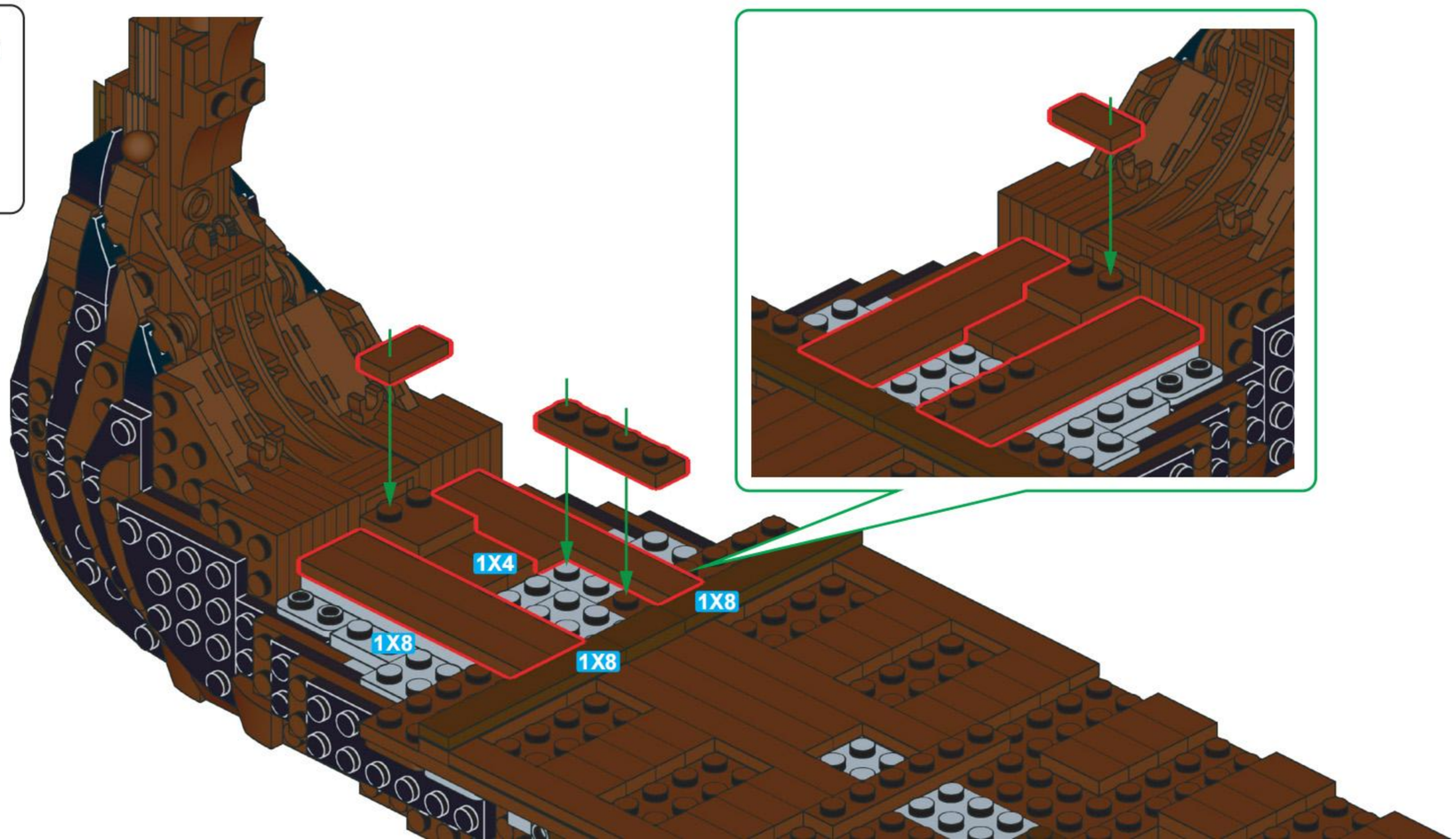

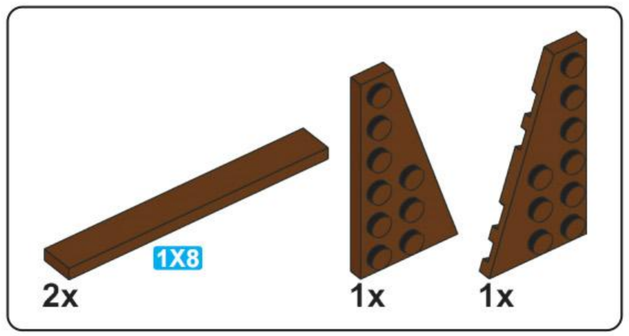
1X8
2x
1x
1x

E19

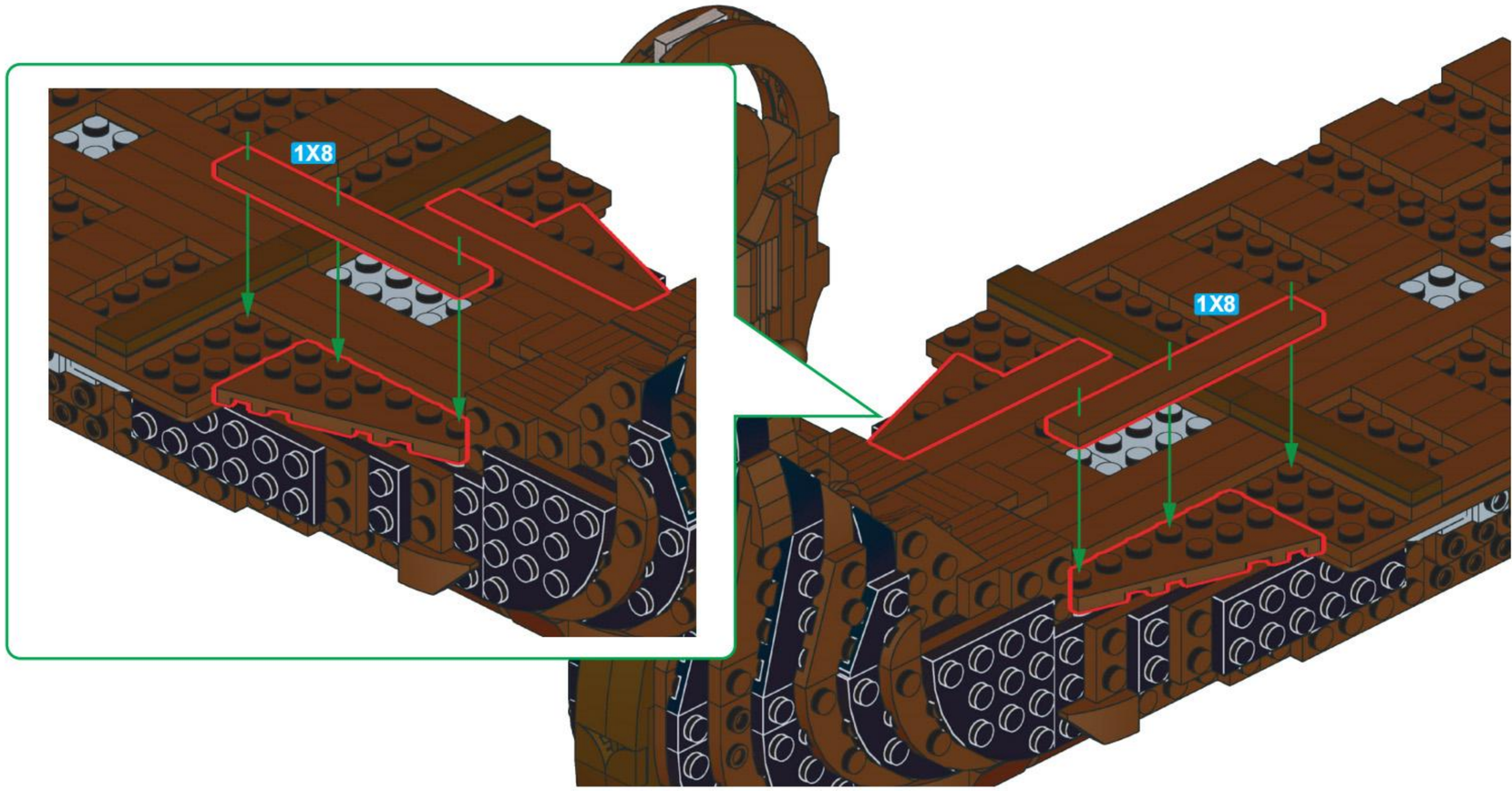
1X8
1X8

4x
2x
2x
1X3

E20

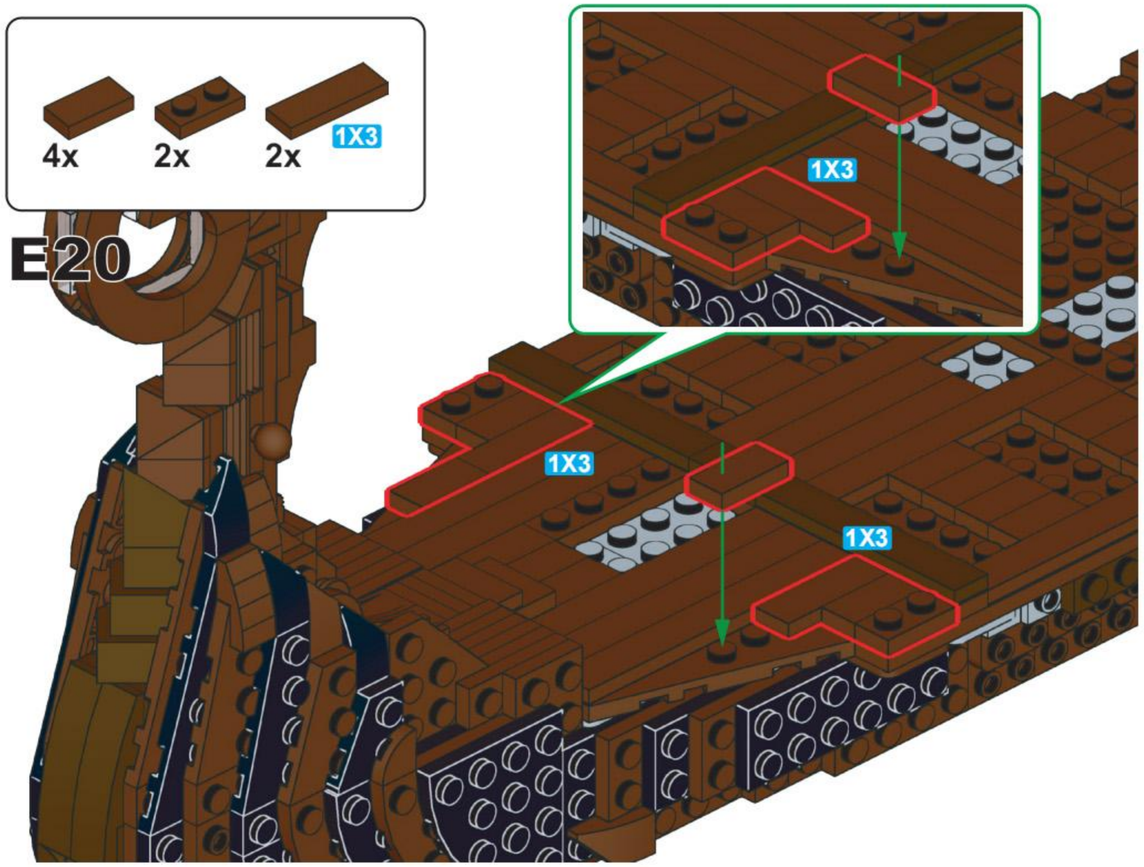
1X3
1X3
1X3

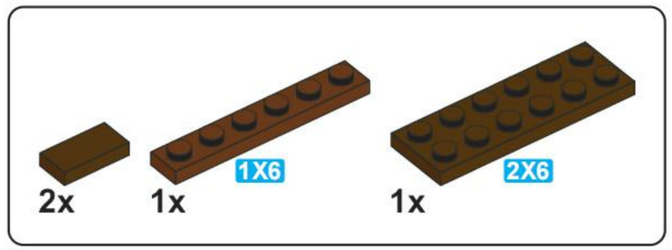
2x
1x
1X6
1x
2X6

E21

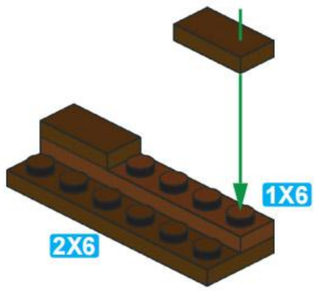
1X6
2X6

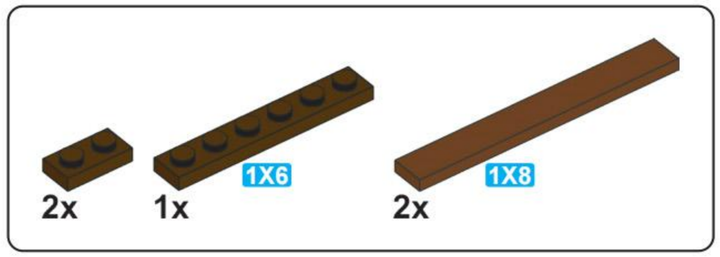

E22

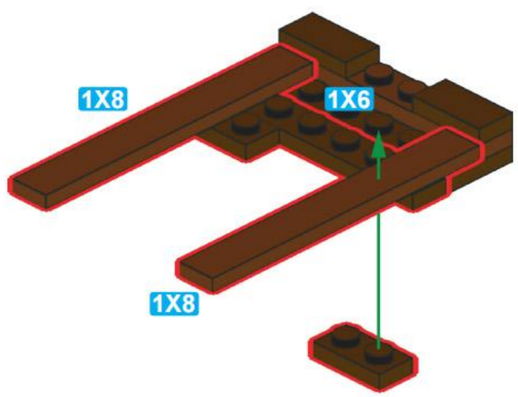

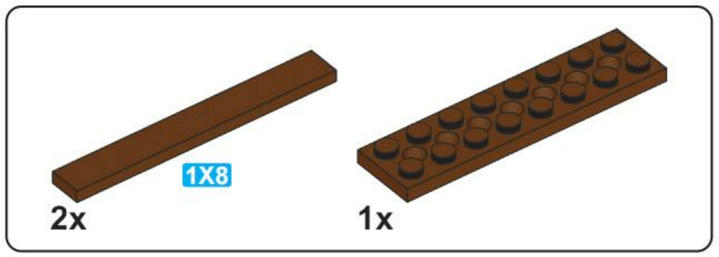

E23

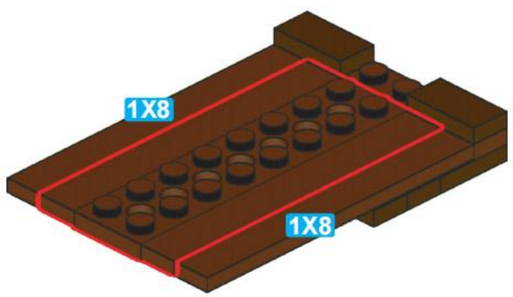

E24

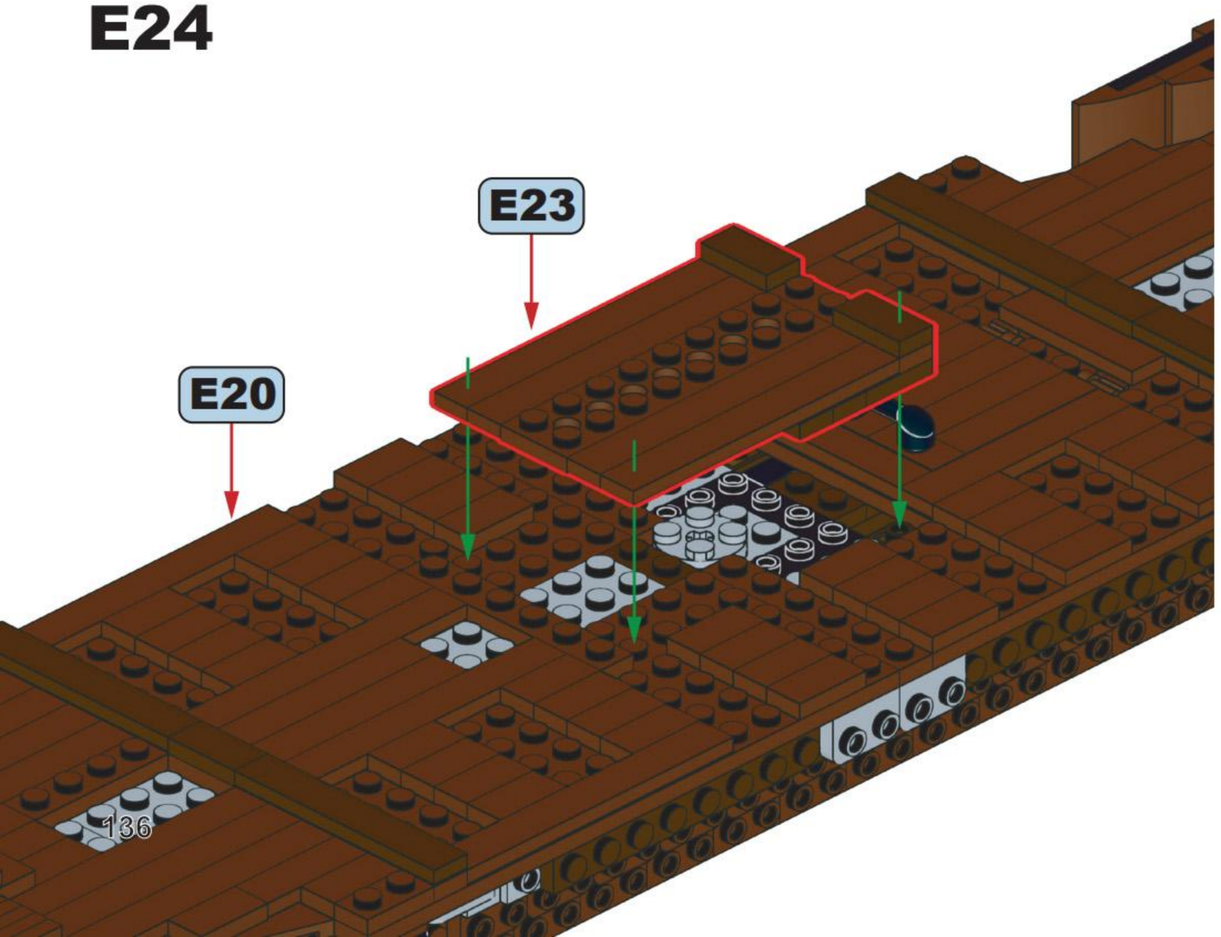

E25

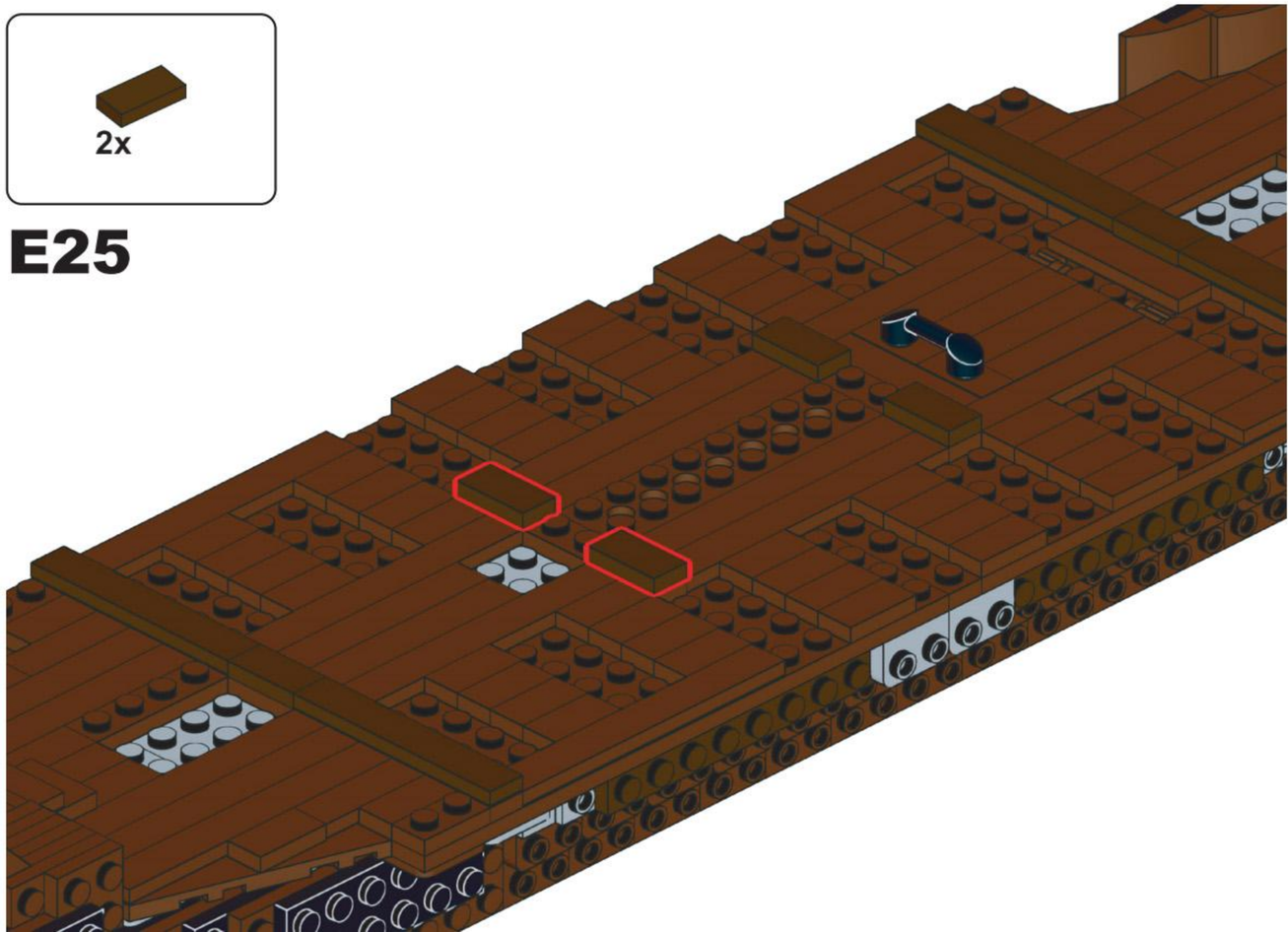

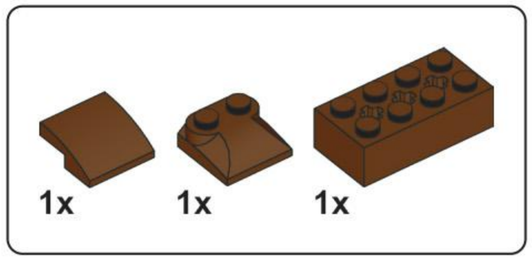

E26

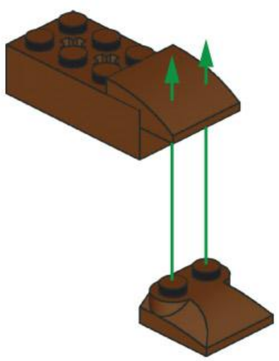

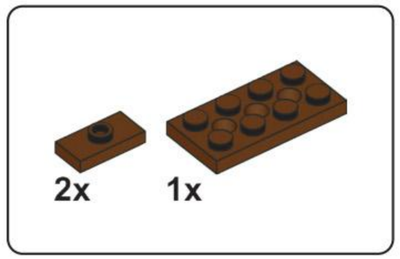

E27

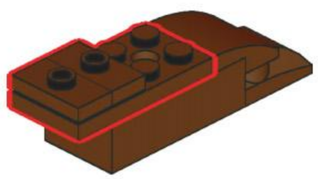

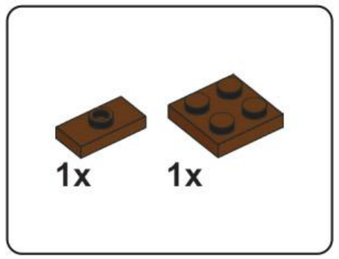

E28

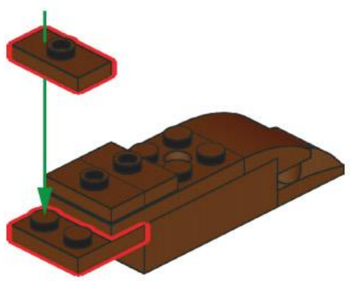

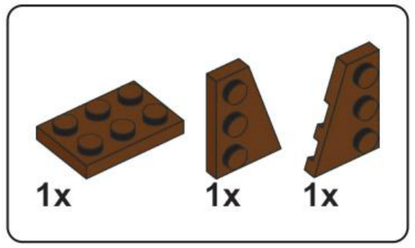

E29

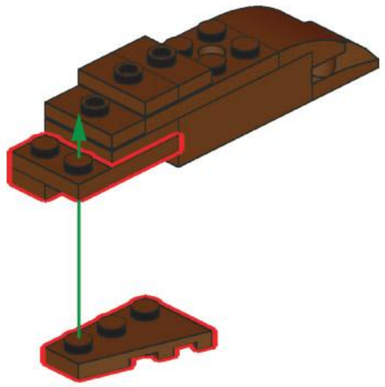

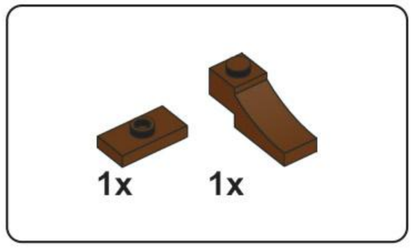

E30

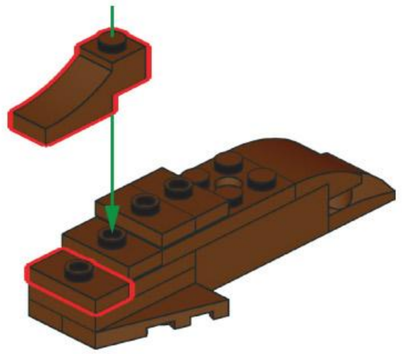

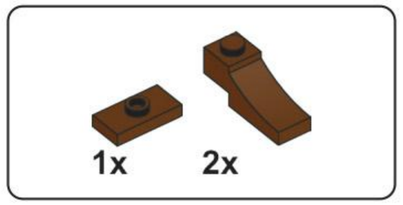

E31

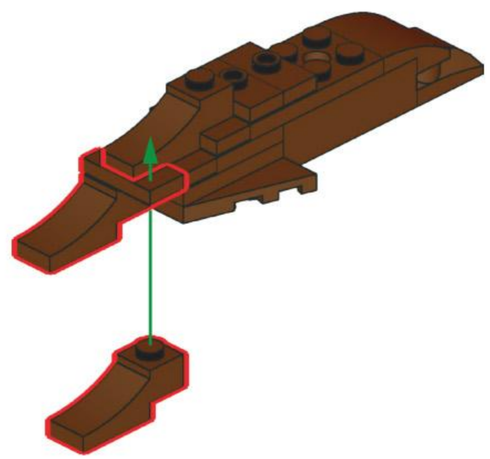

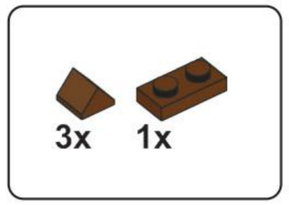

E32

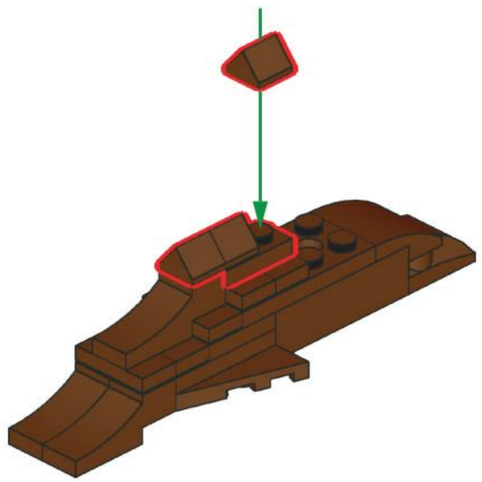

E33

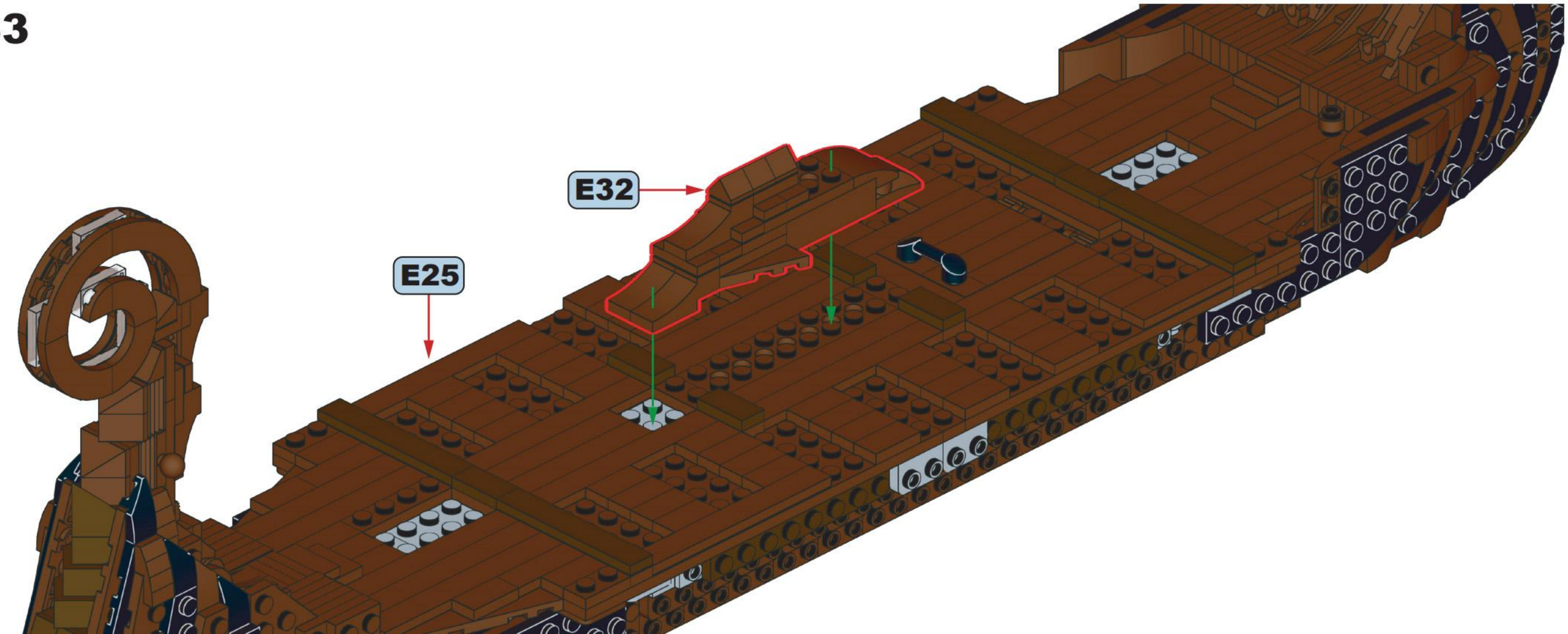

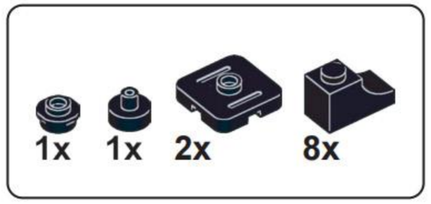

E34

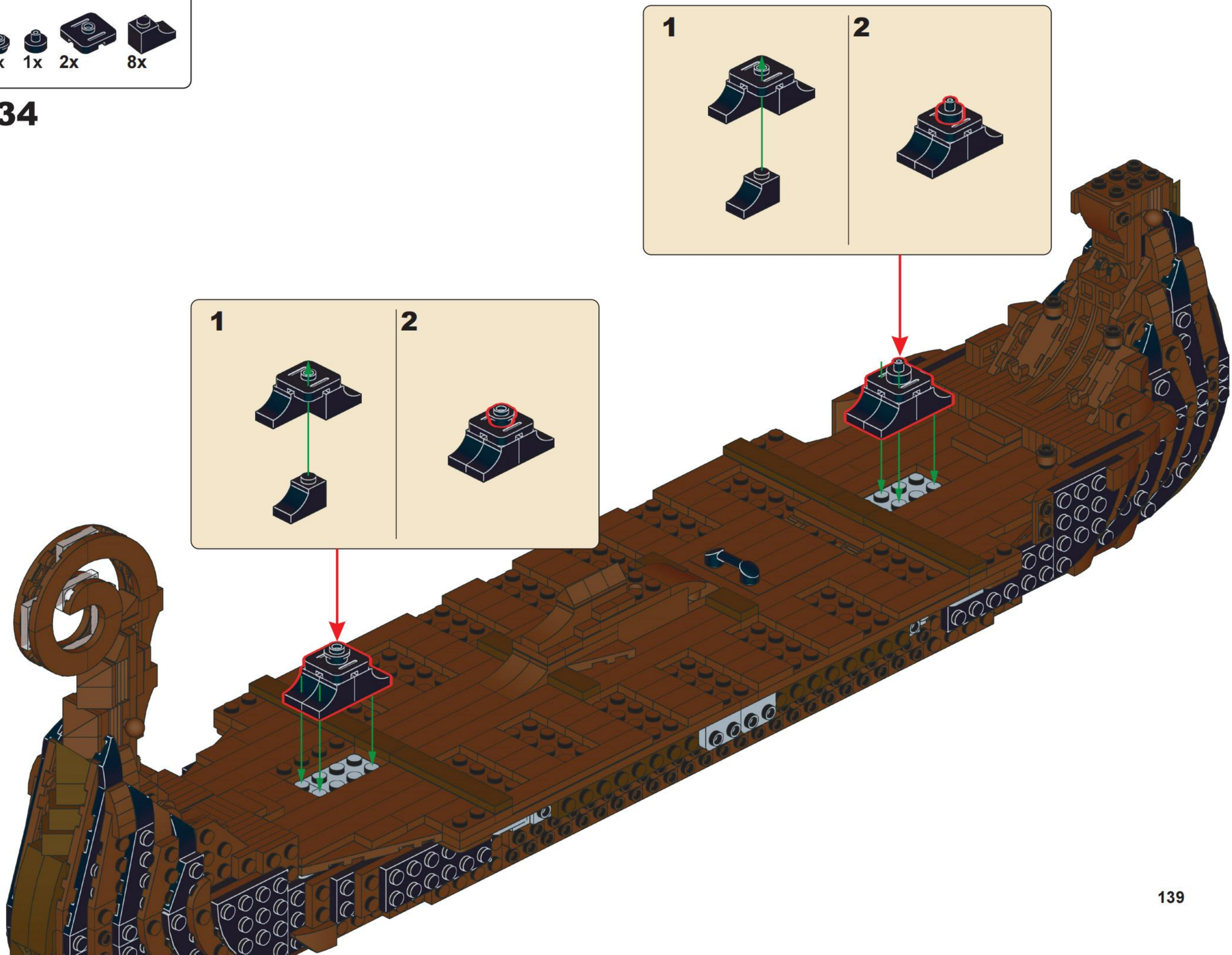

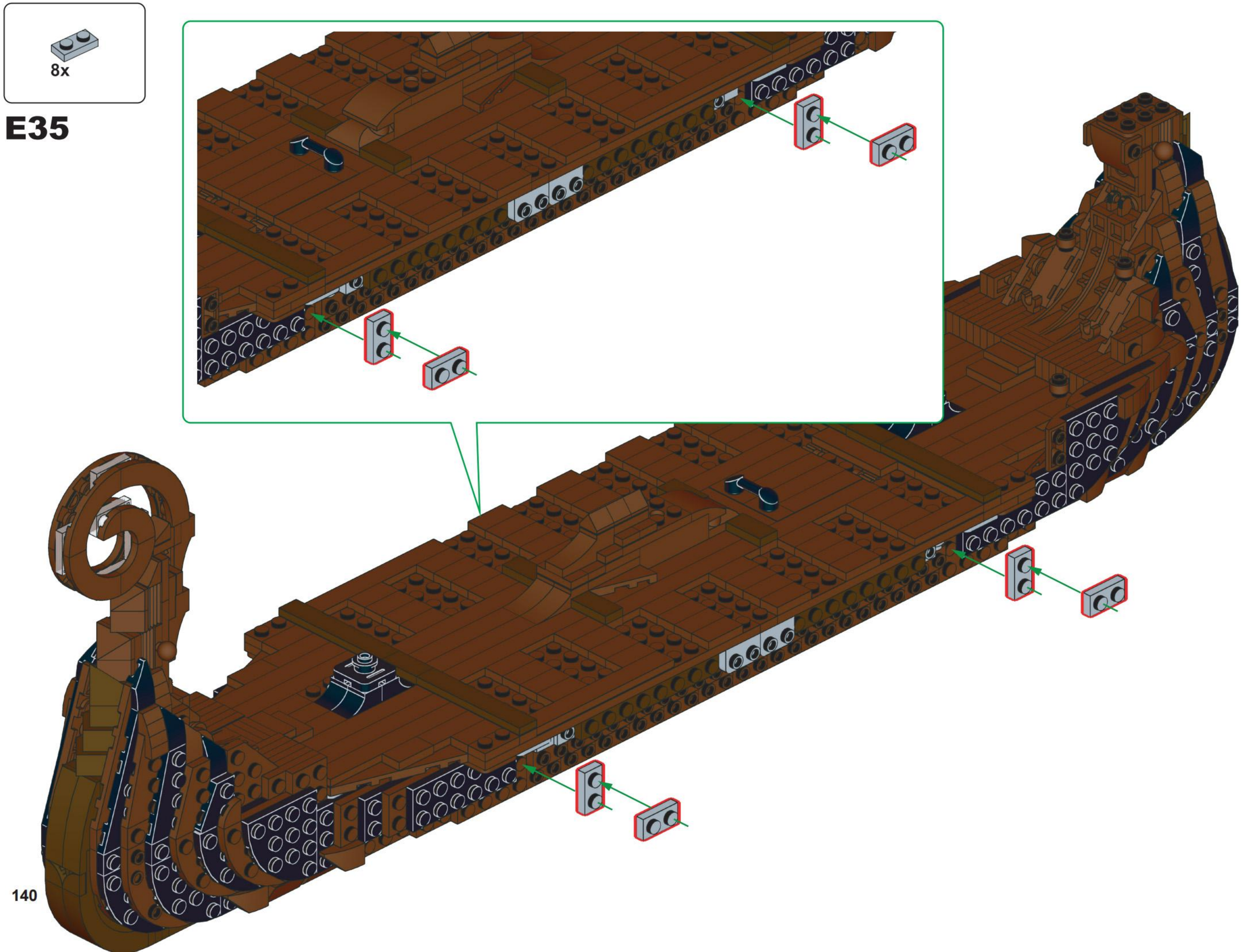
8x
E35

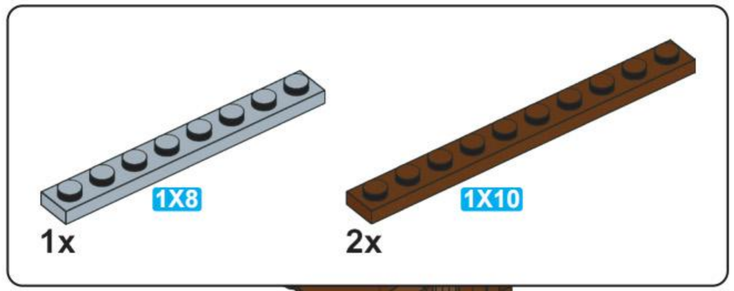

E36

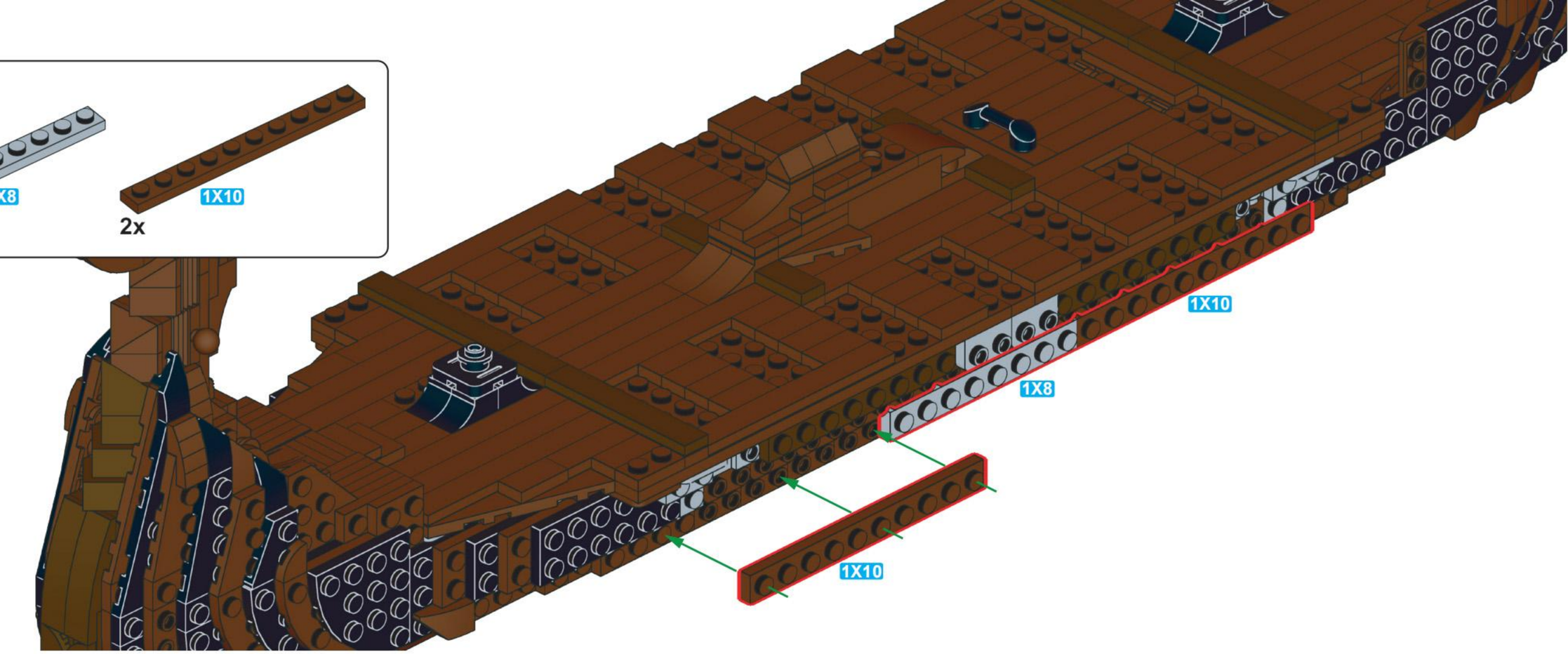

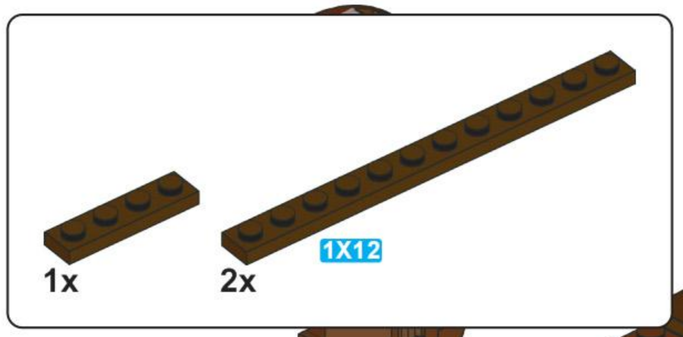

E37

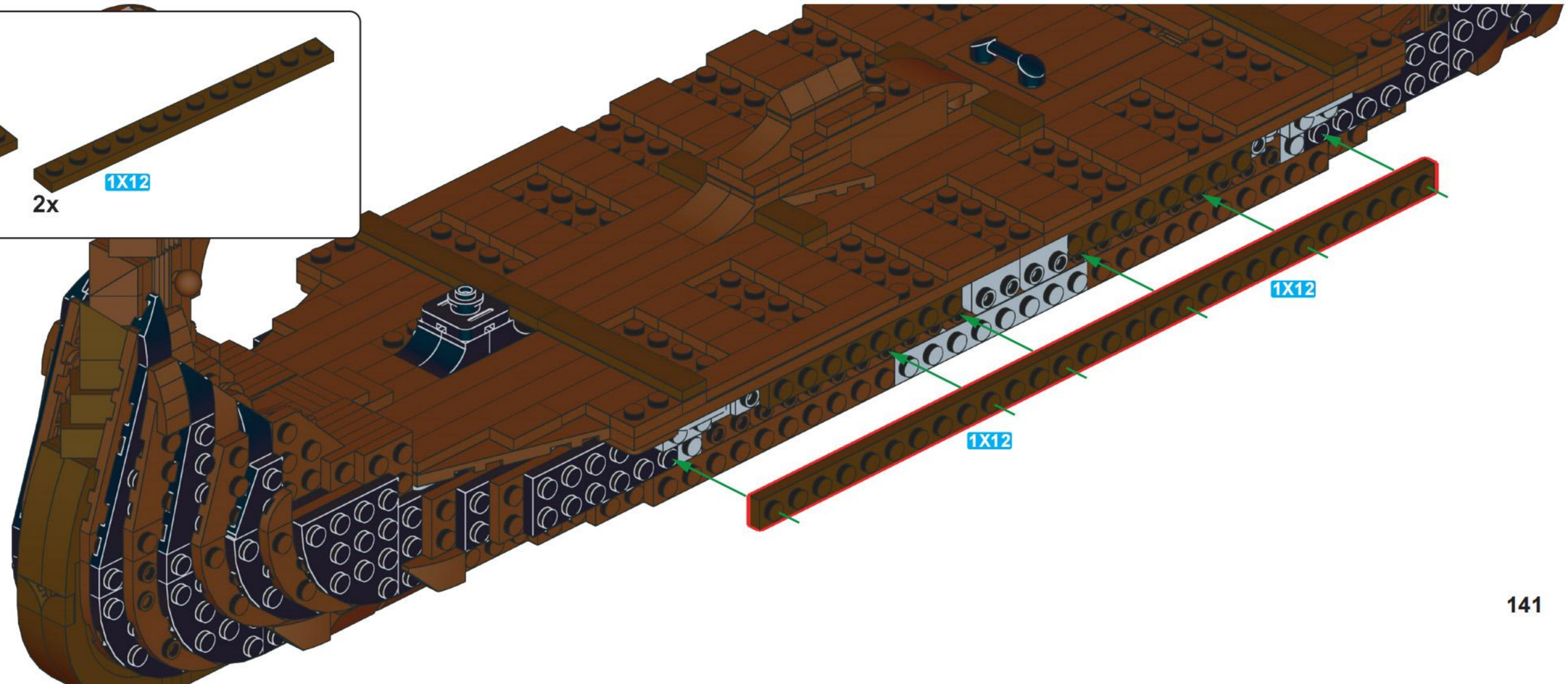

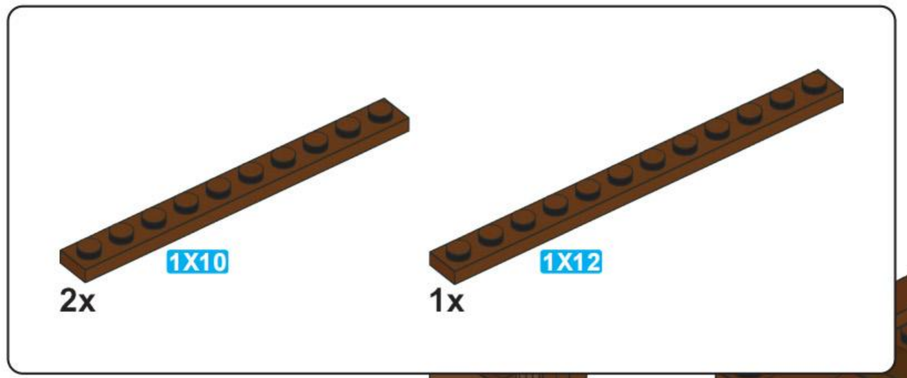

E38

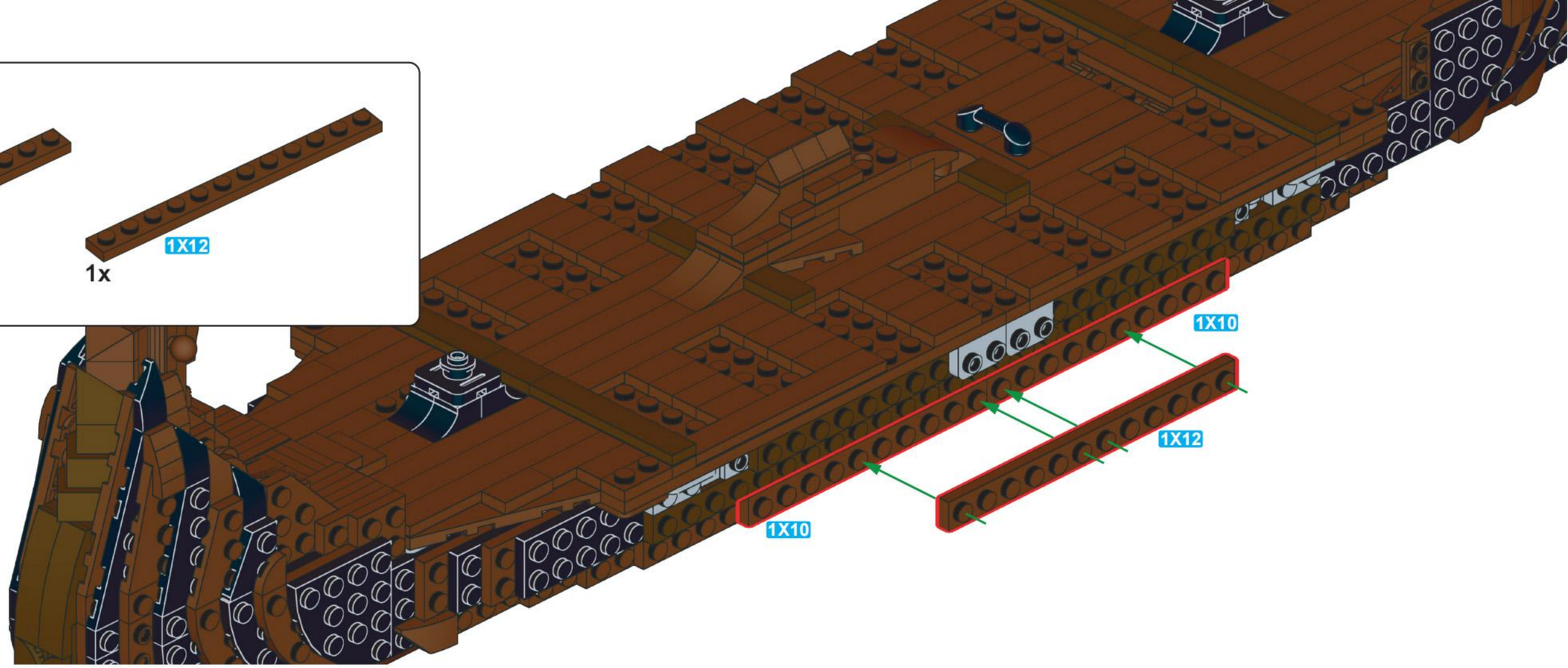

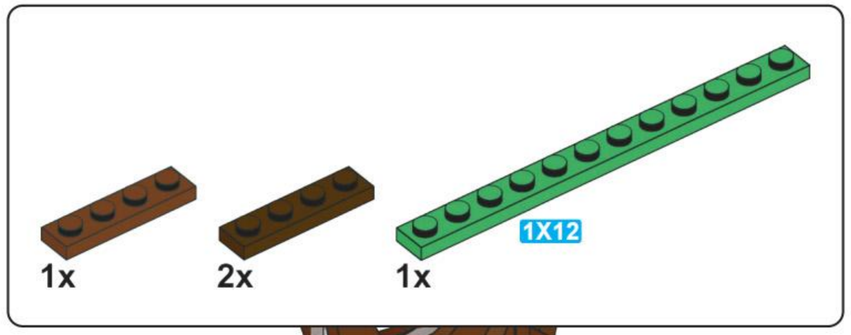

E39

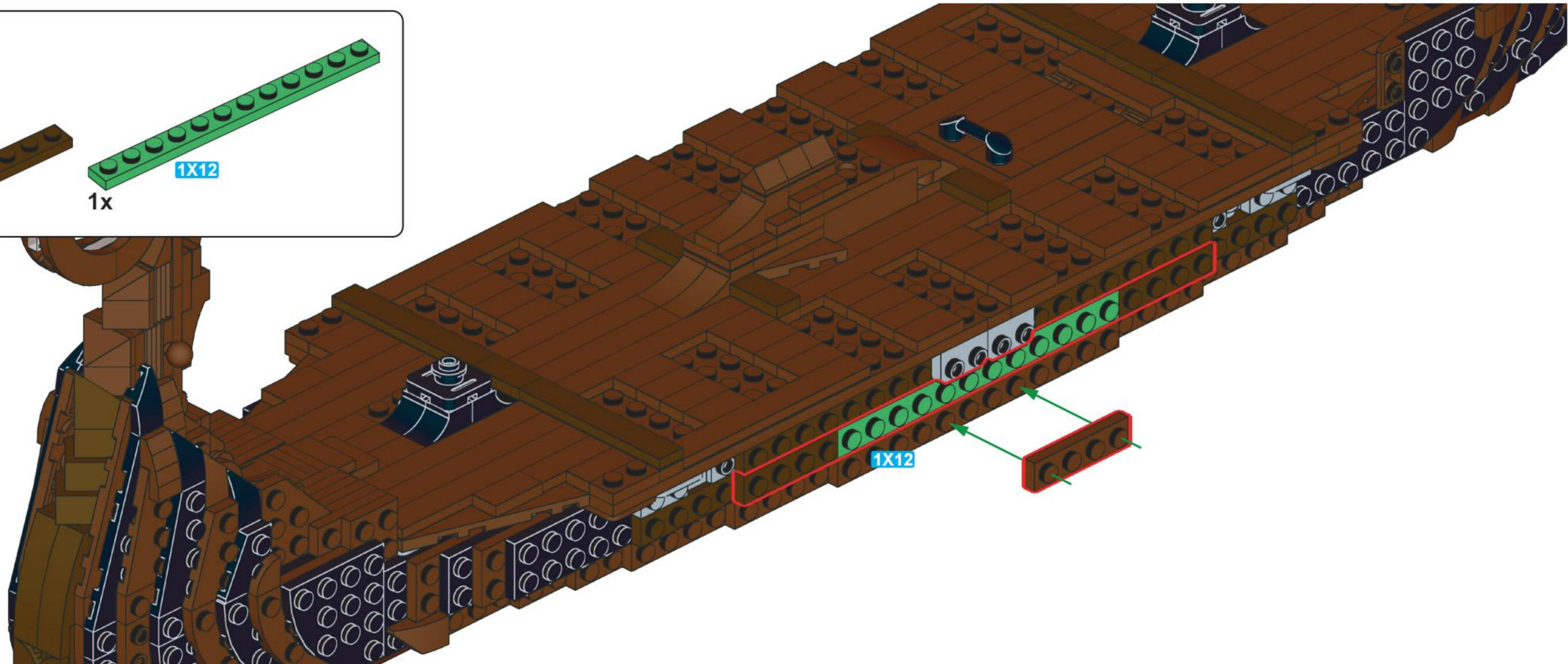

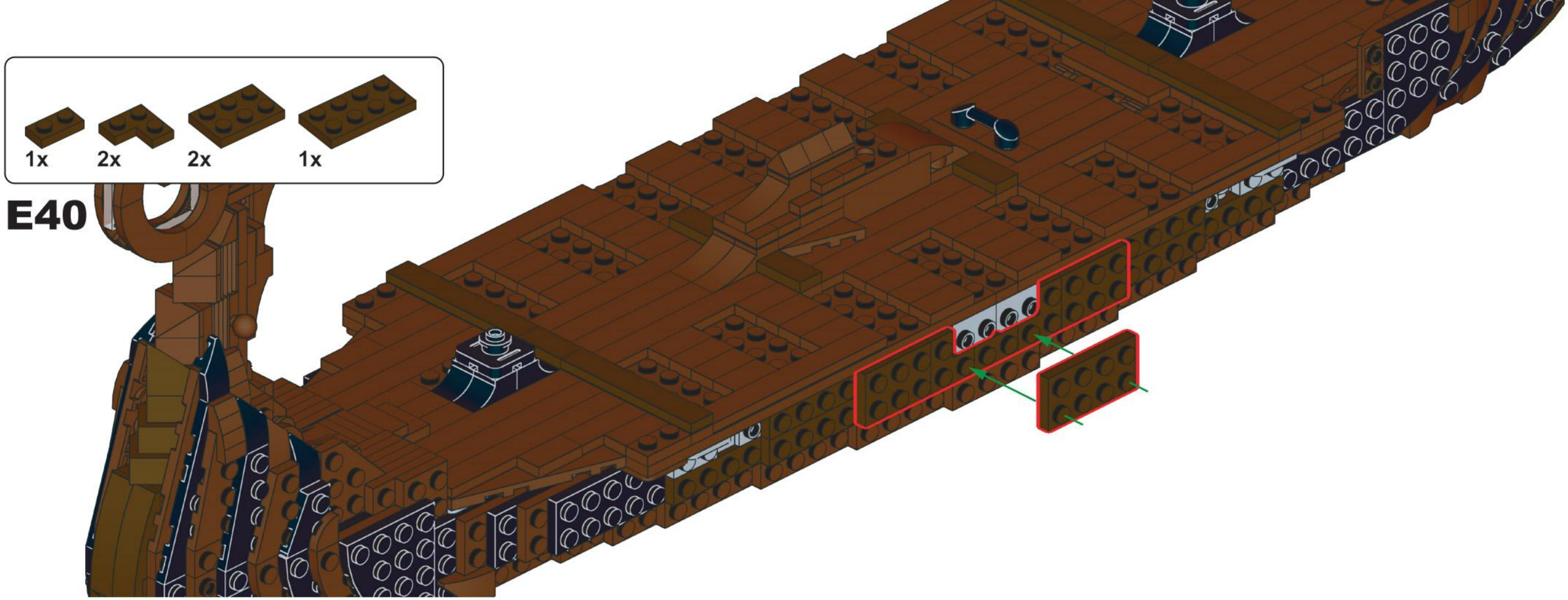
1x
2x
2x
1x
E40

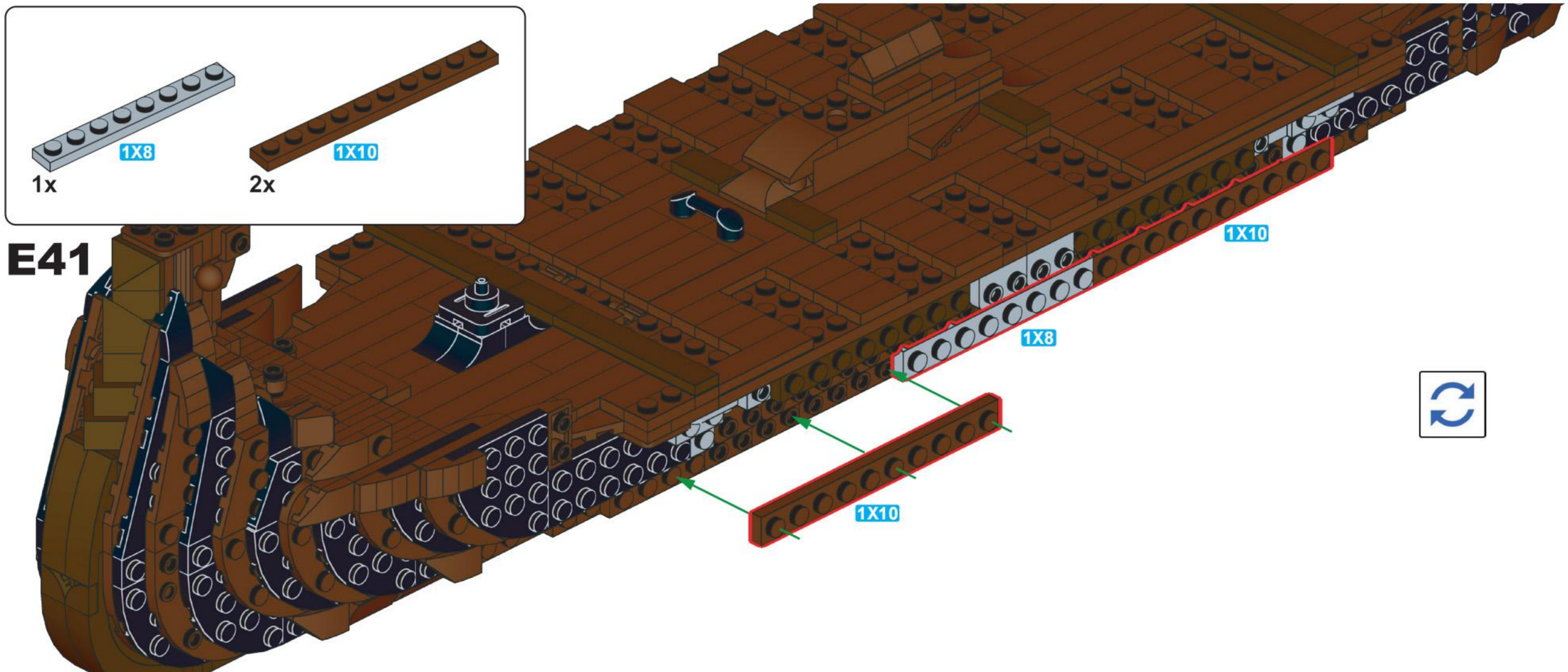
1X8
1x
1X10
2x
E41
1X10
1X8
1X10

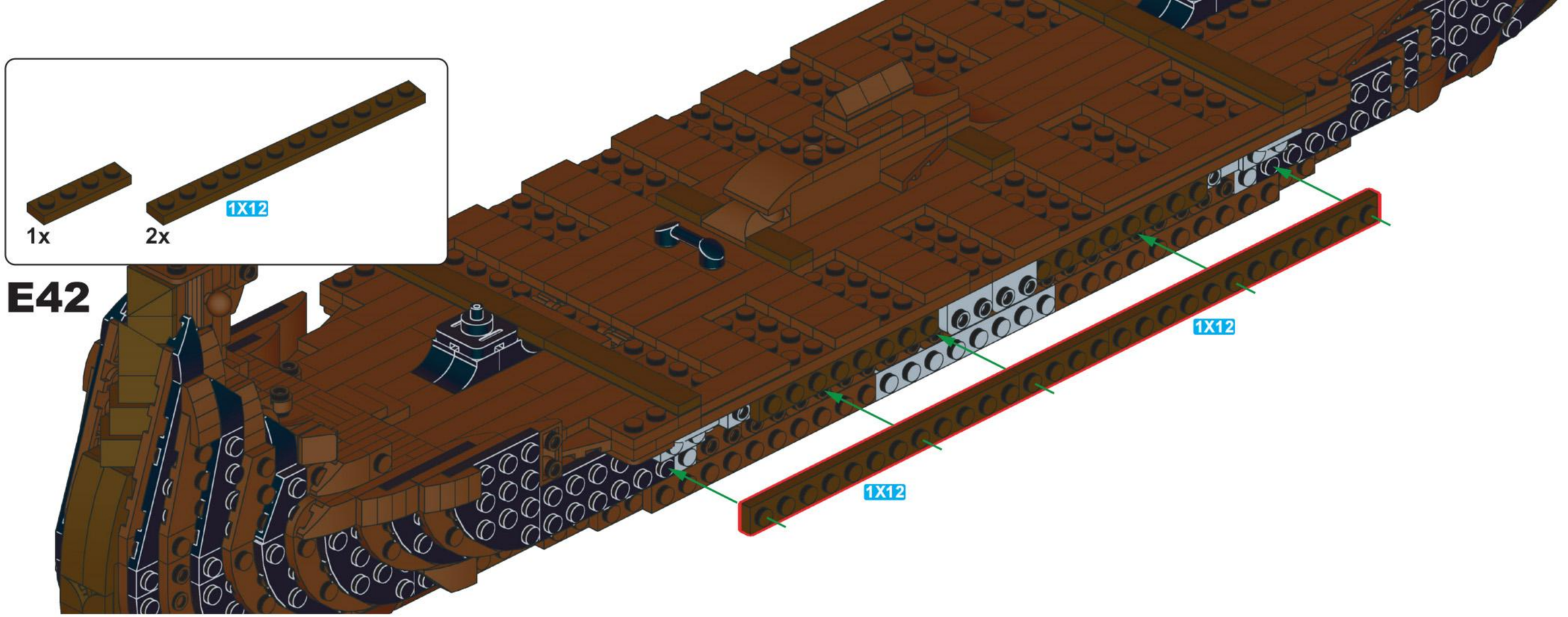
1x
2x
1X12
E42
1X12
1X12

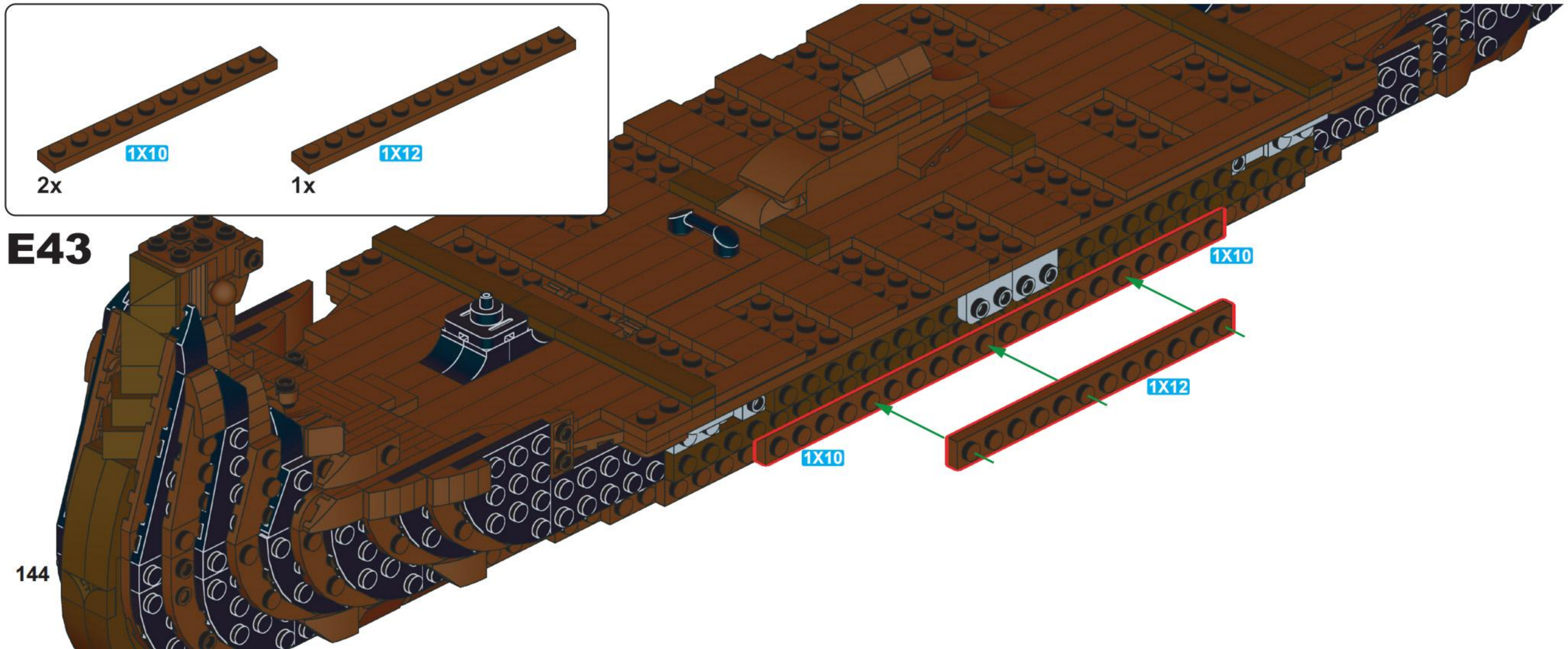
2x
1X10
1x
1X12
E43
1X10
1X12
1X10

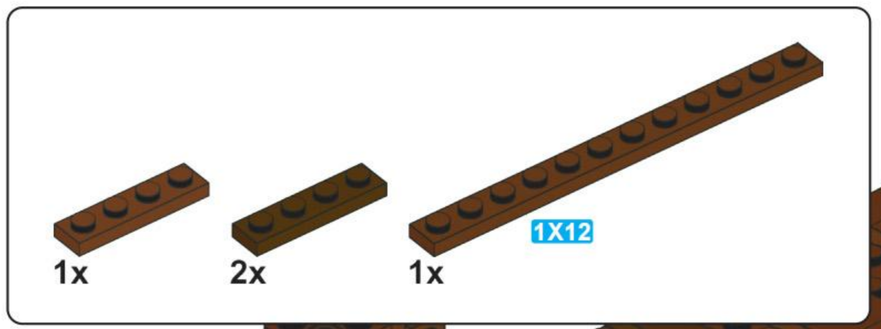

E44

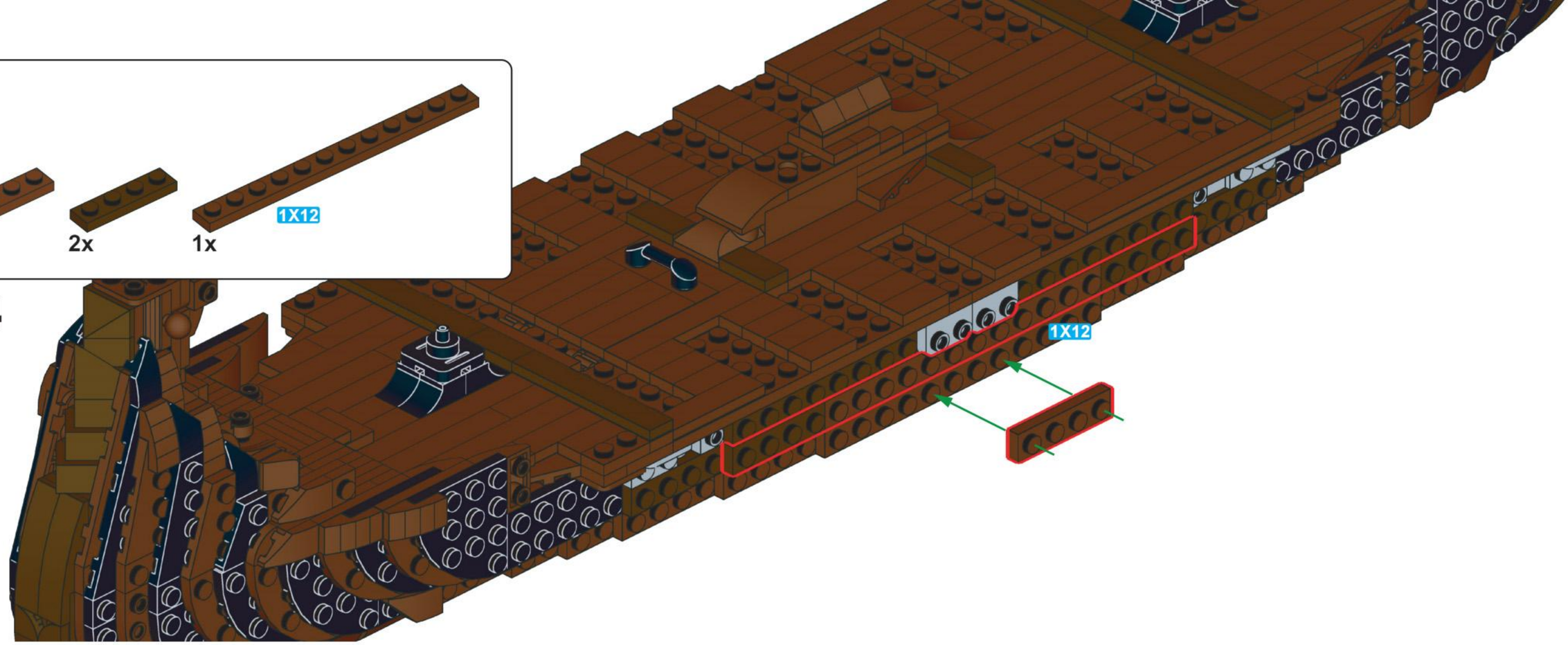

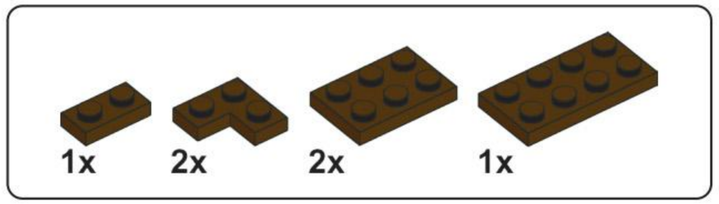

E45

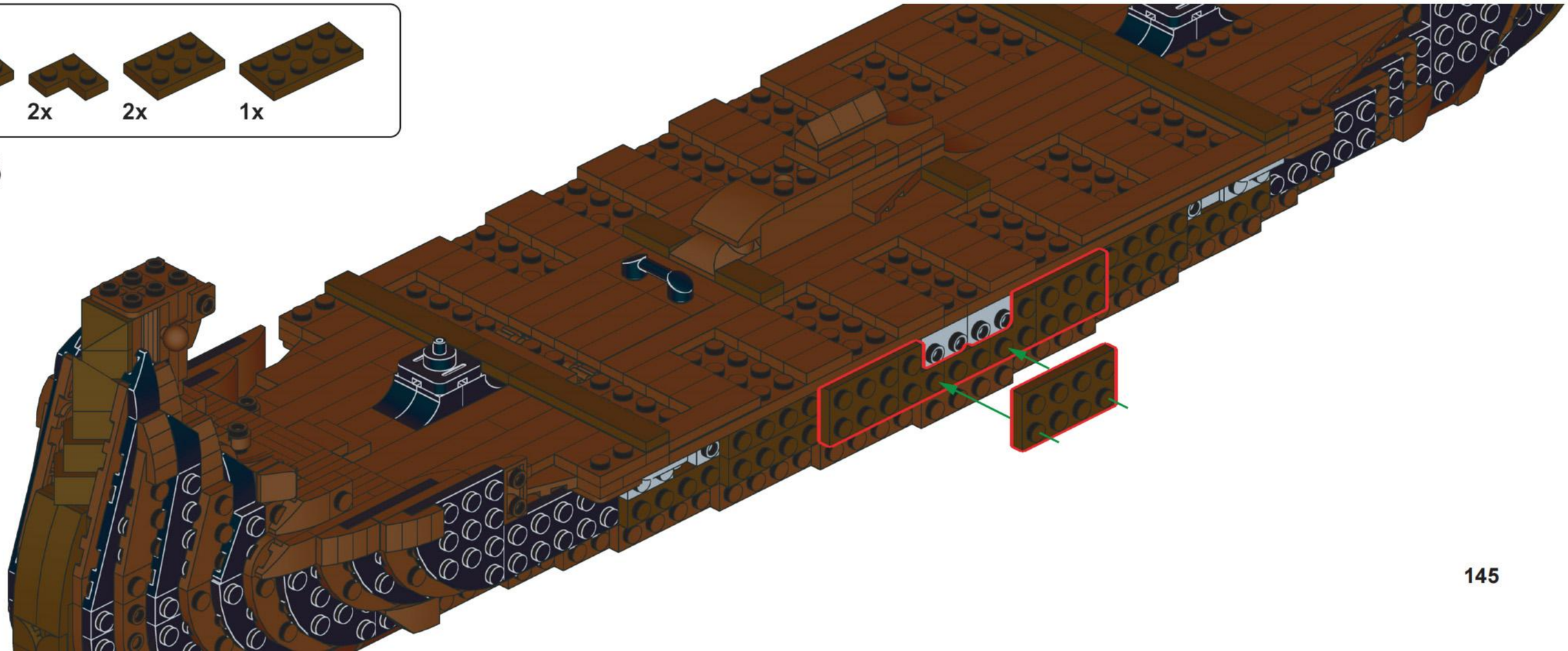

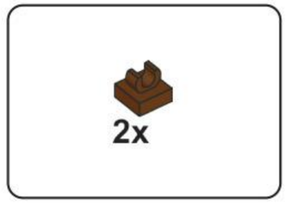

E46

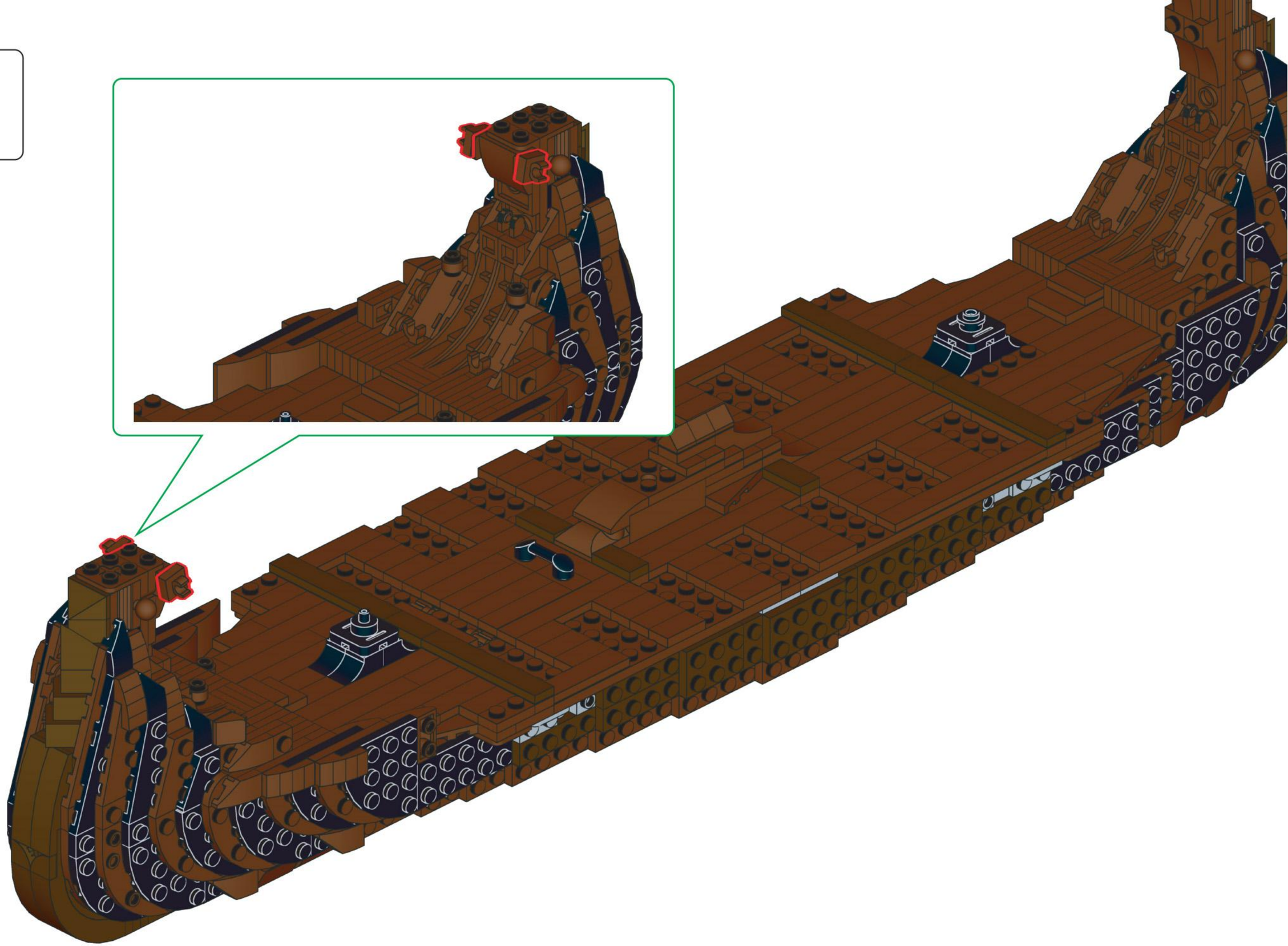

E47

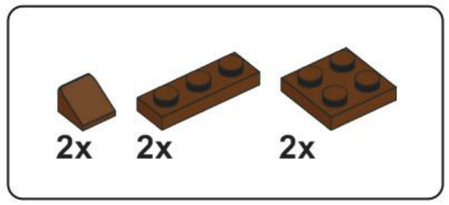

E48

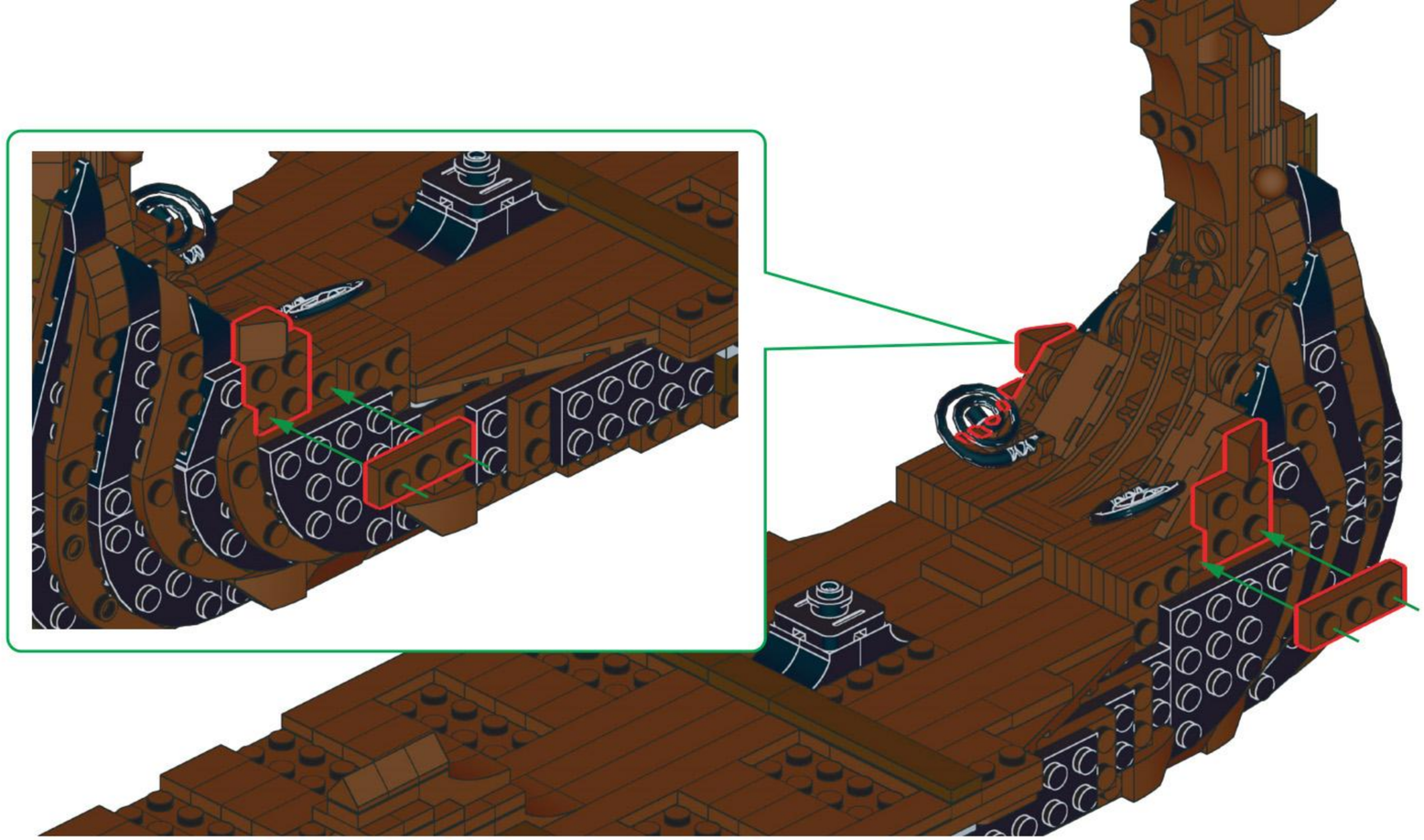

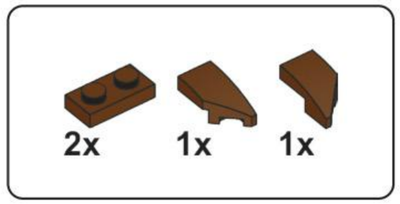

E49

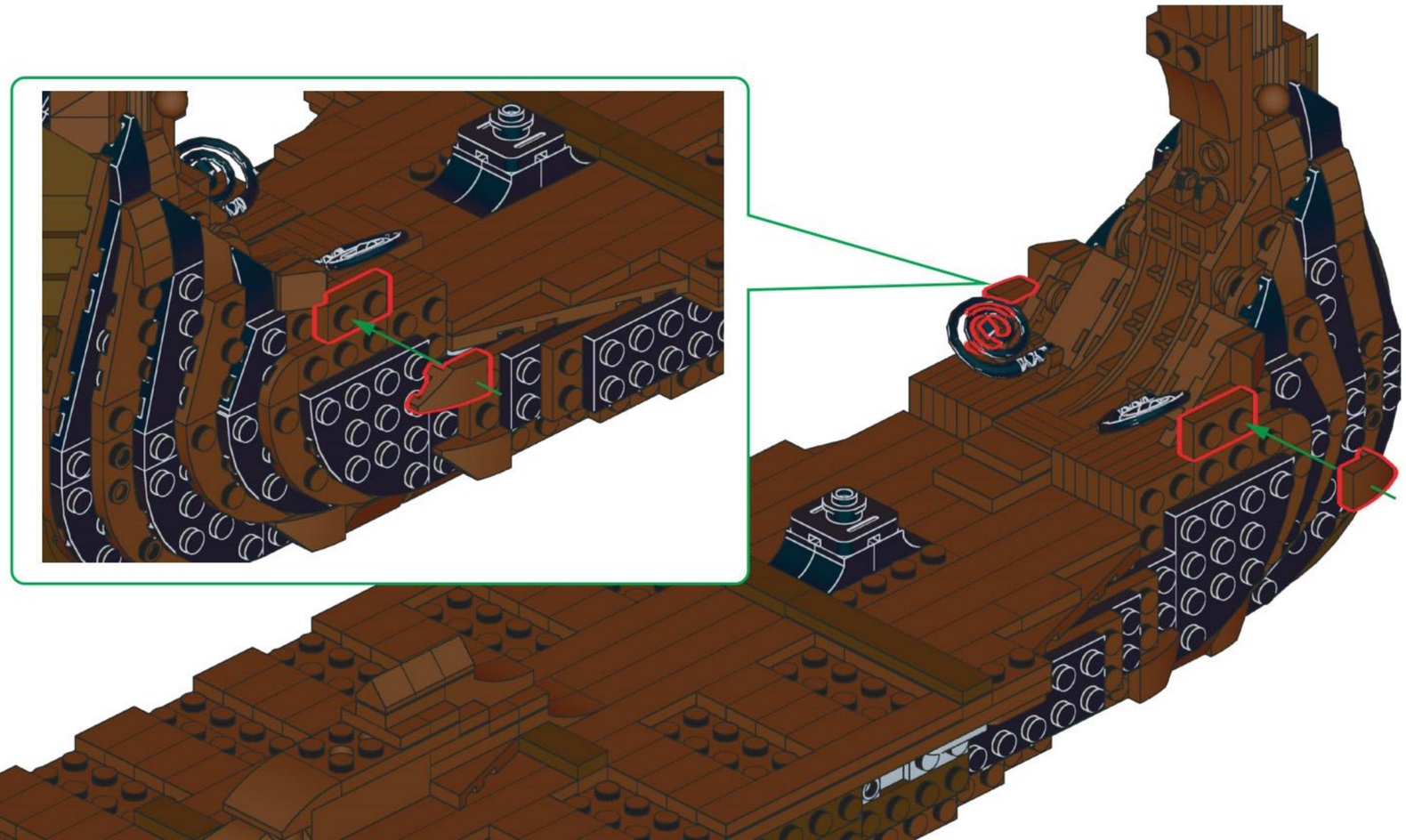

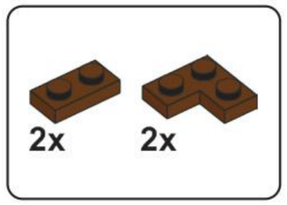

E50

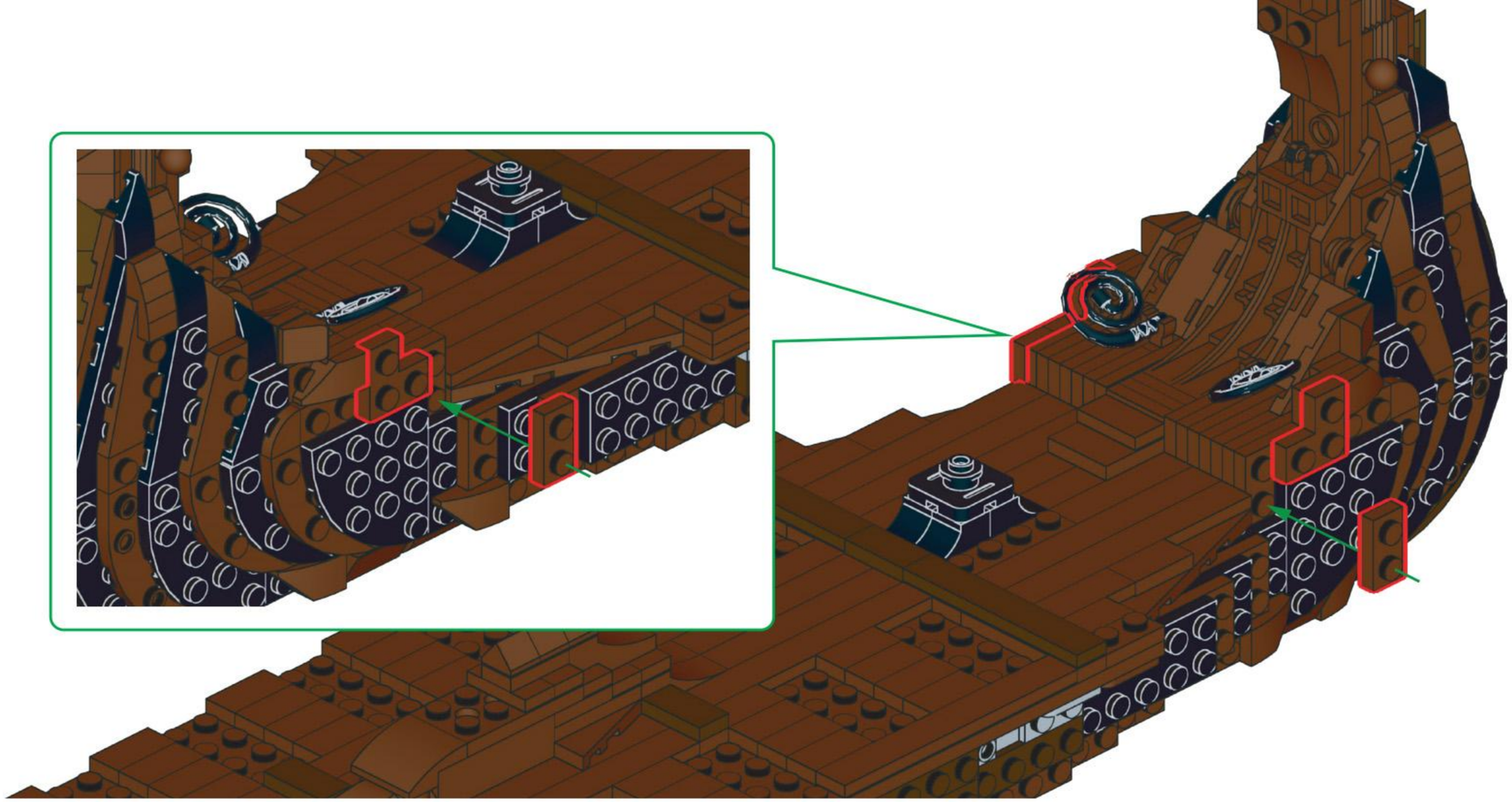

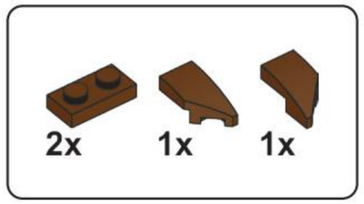

E51

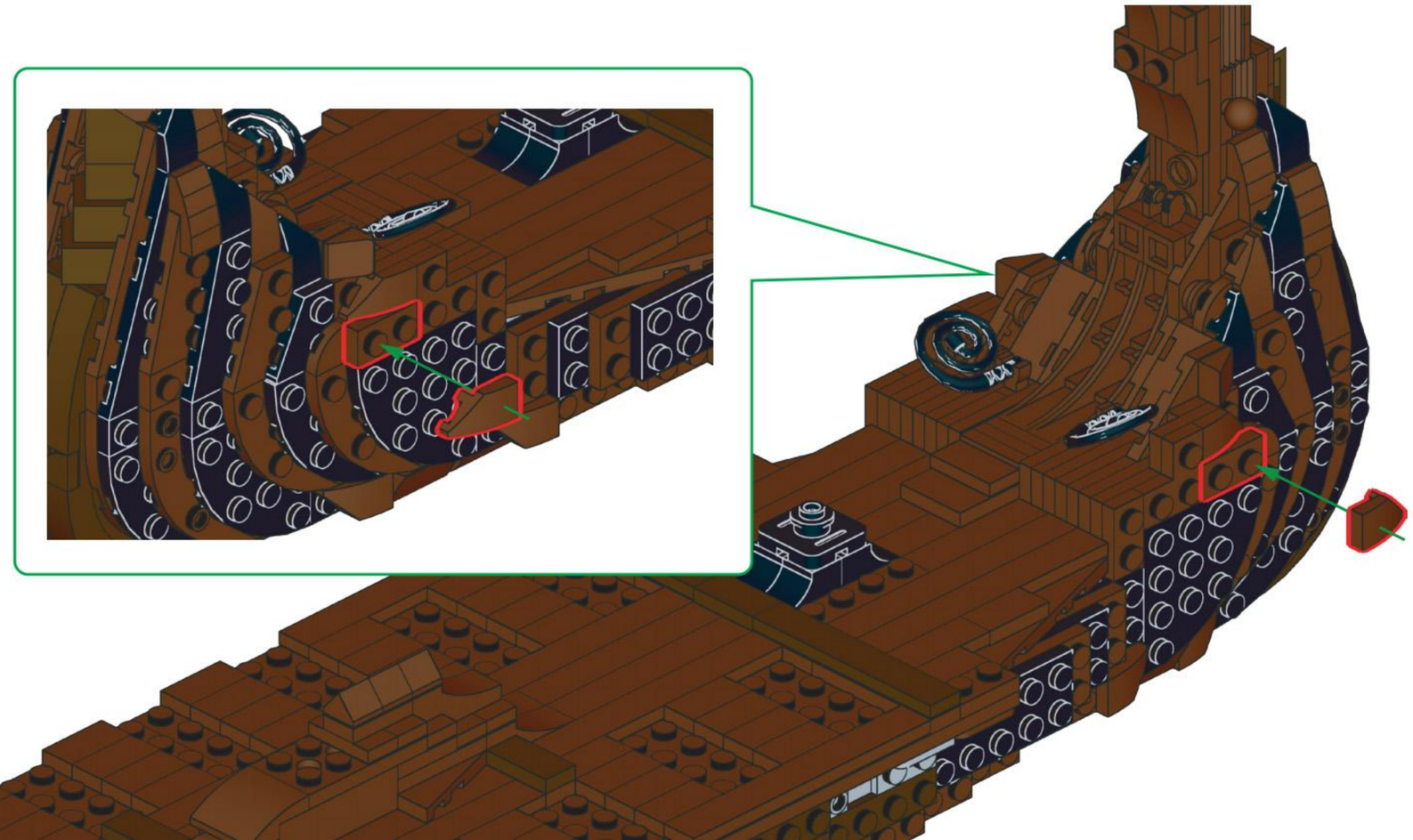

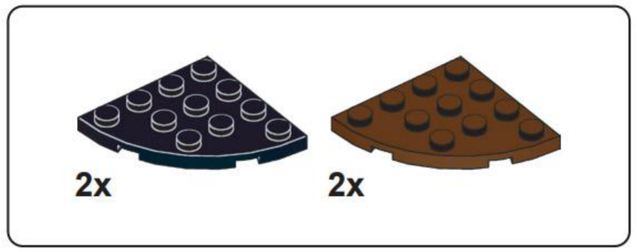

E52

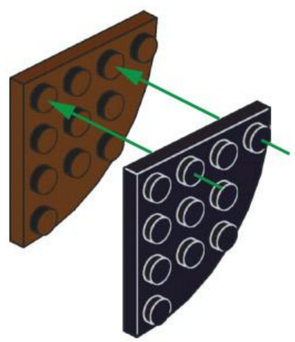

x2

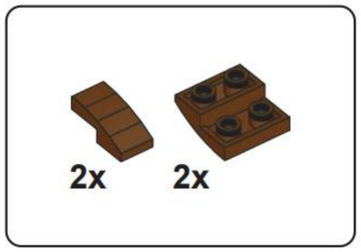

E53

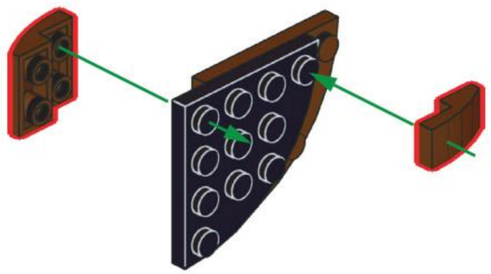

x2

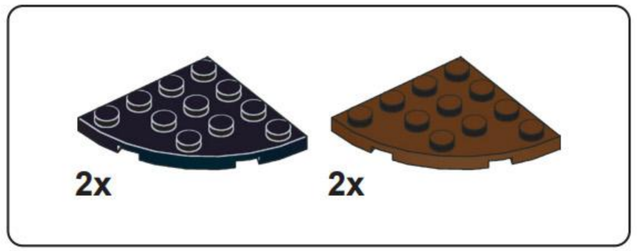

E54

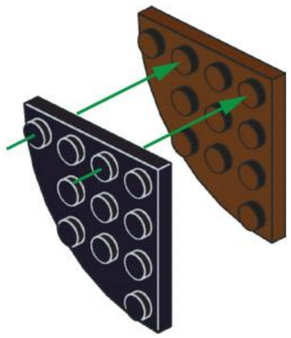

x2

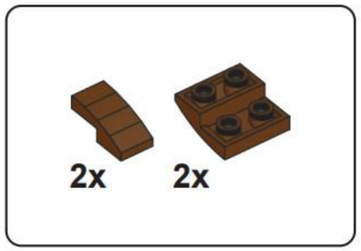

E55

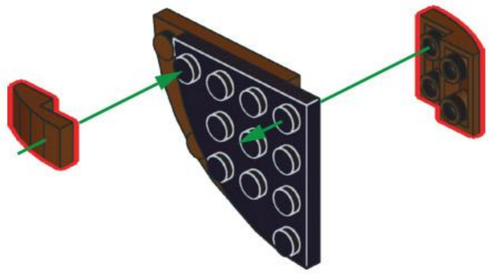

x2

E56

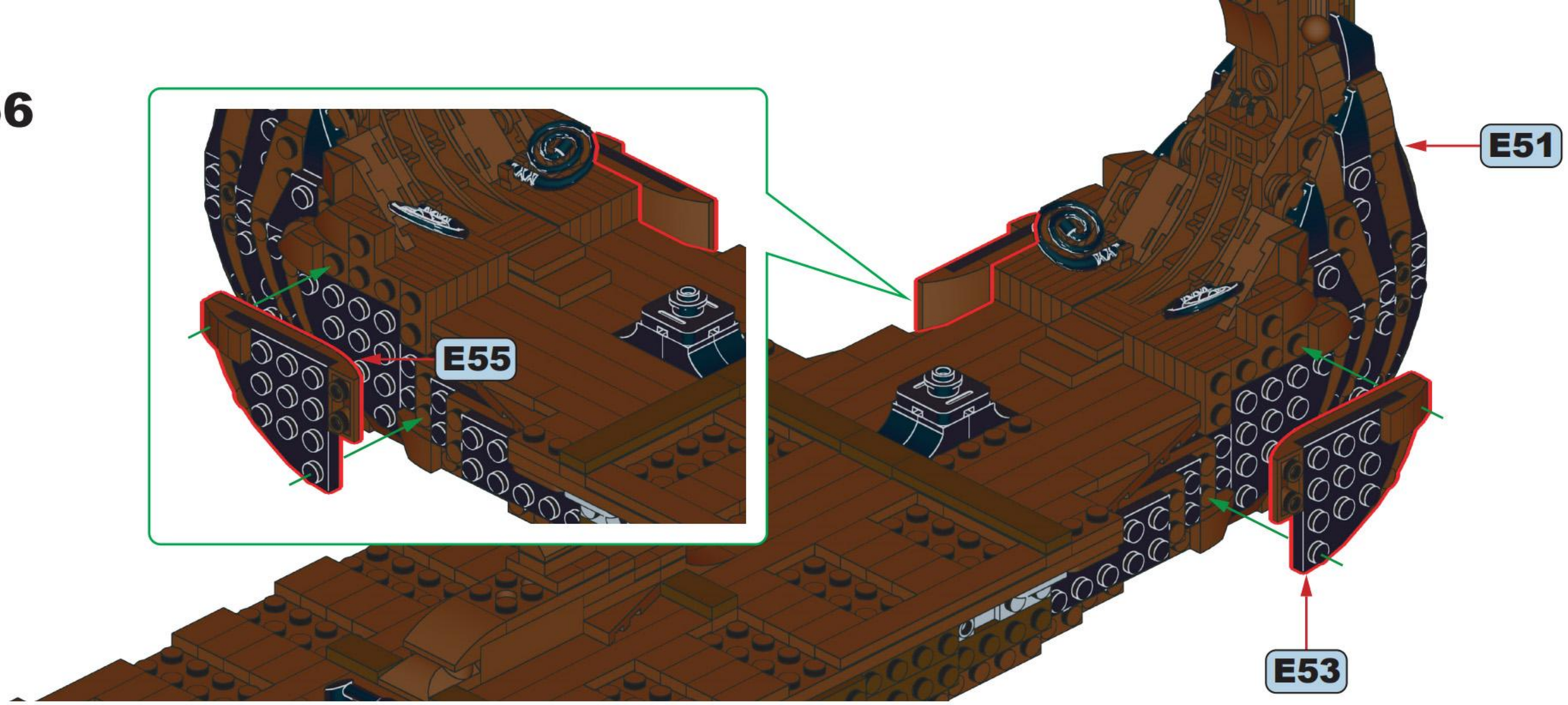

E57

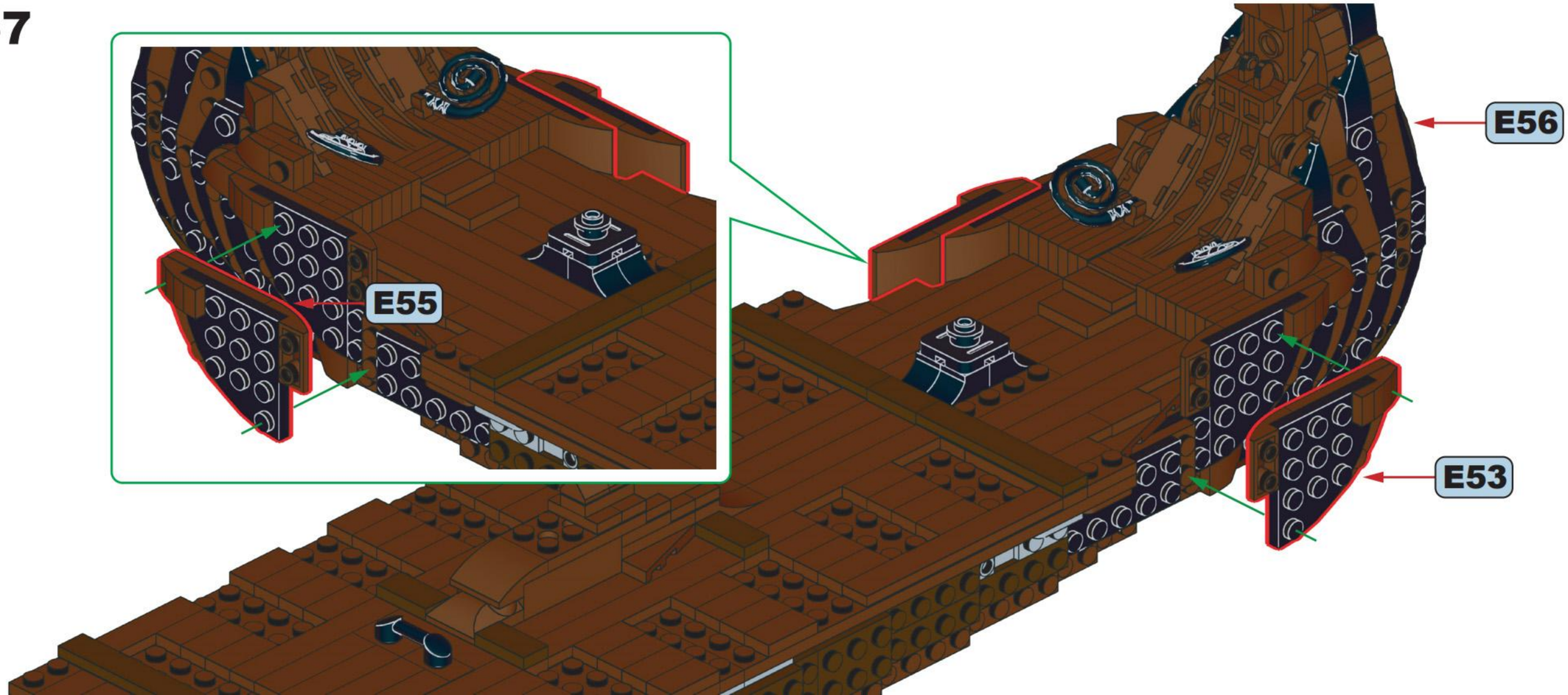

E58

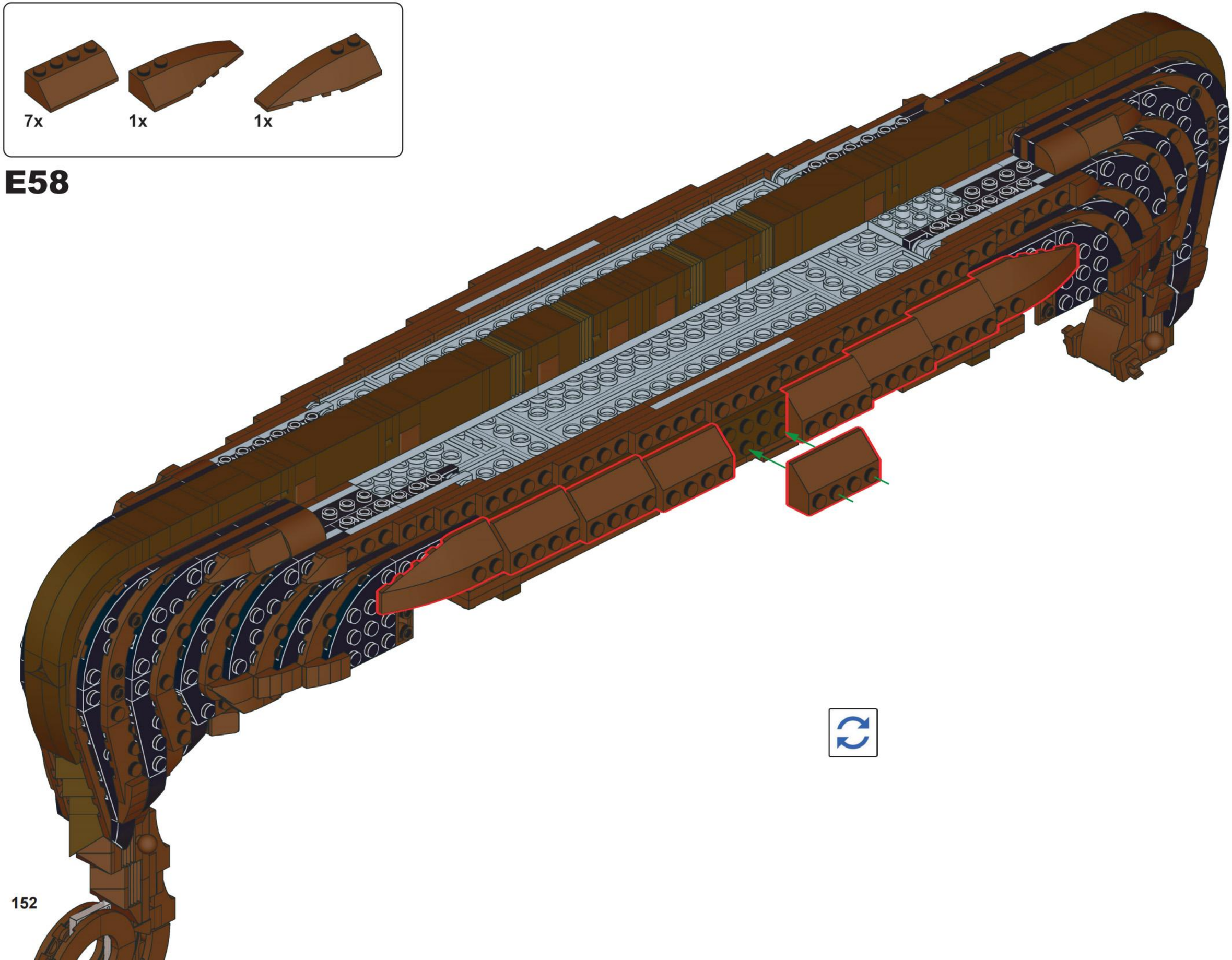

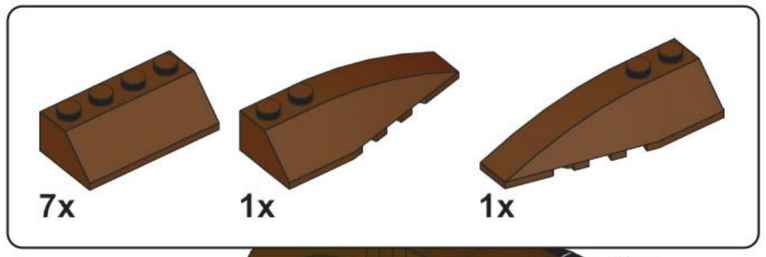

E59

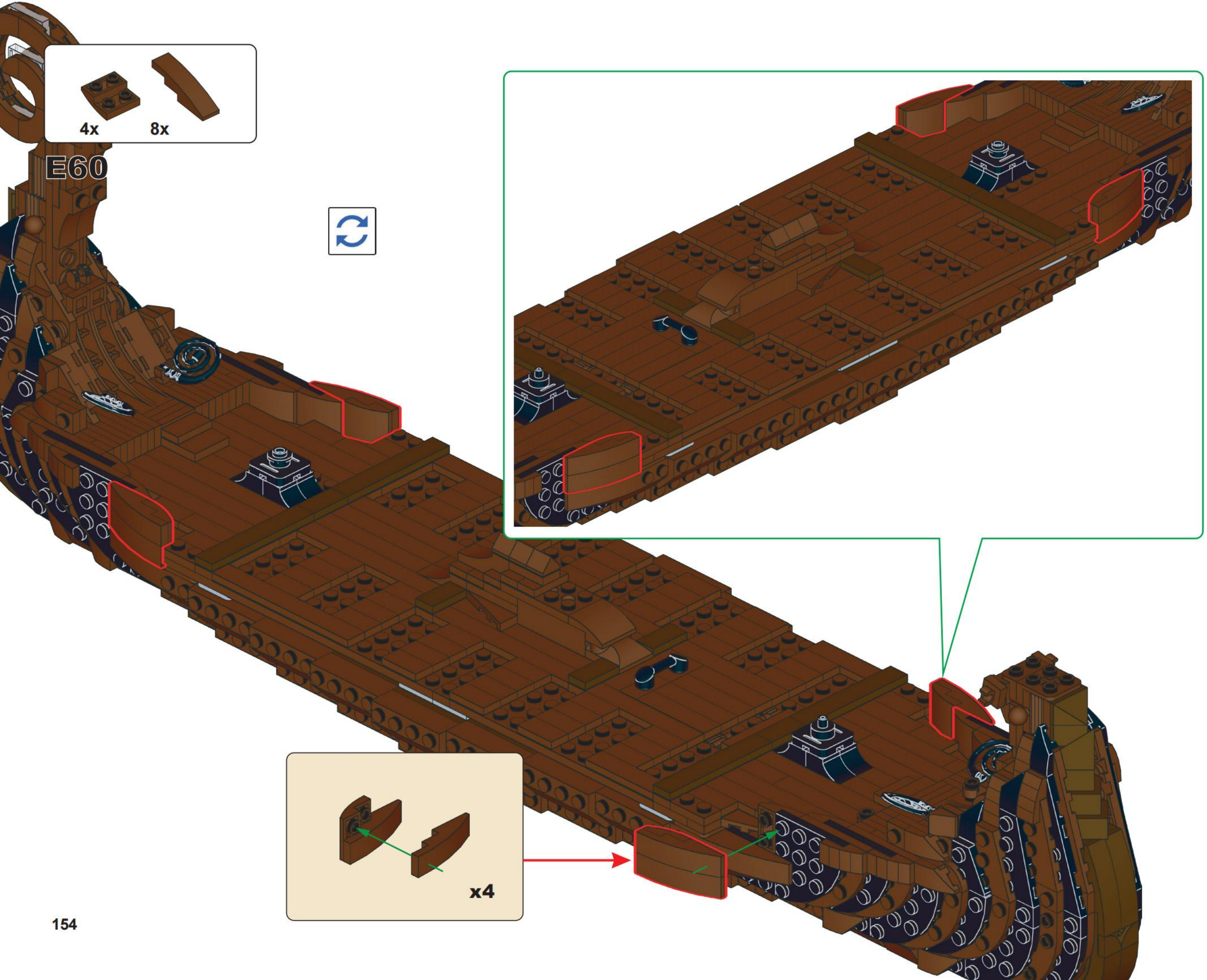
4x
8x
E60
x4

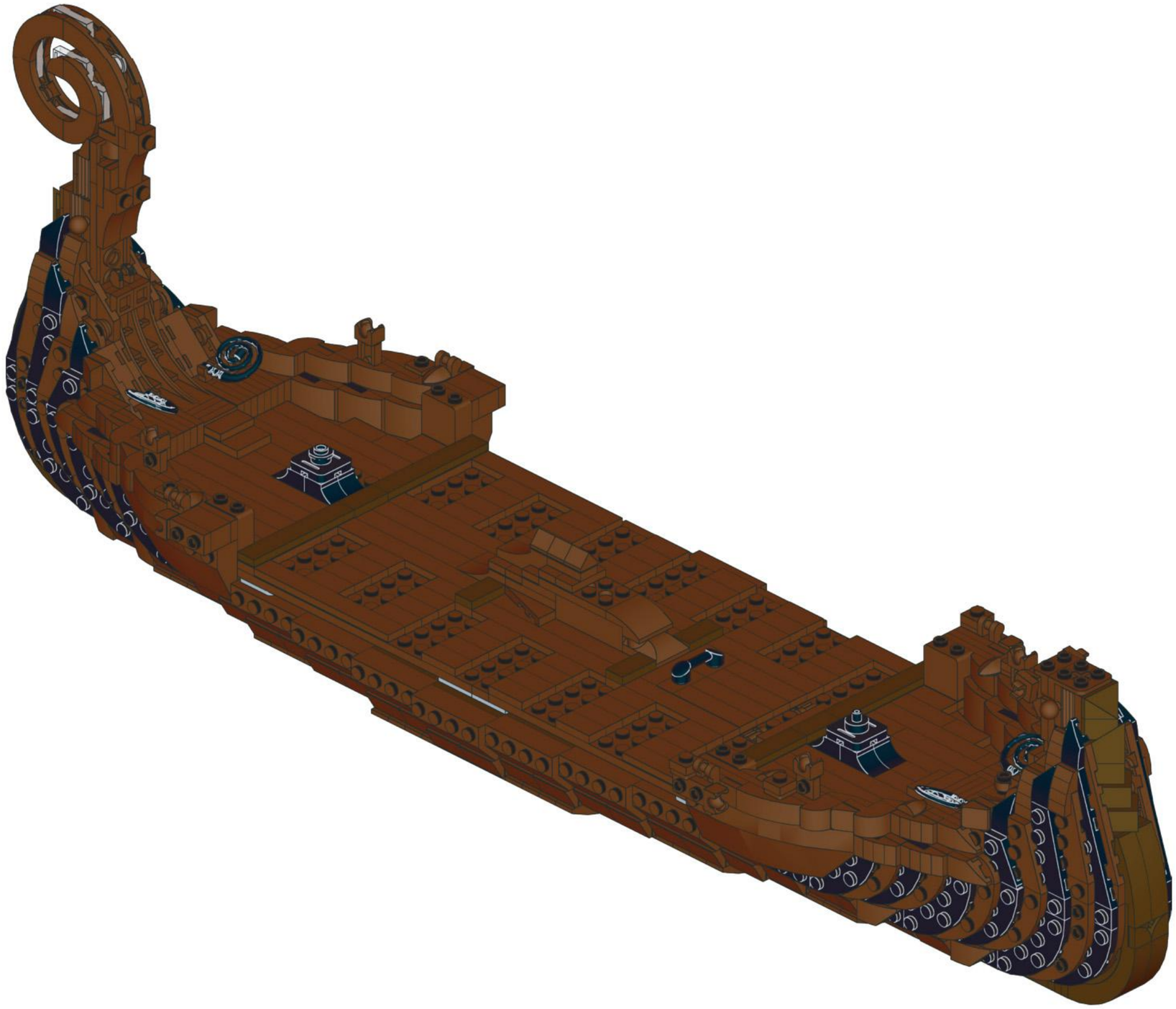

F

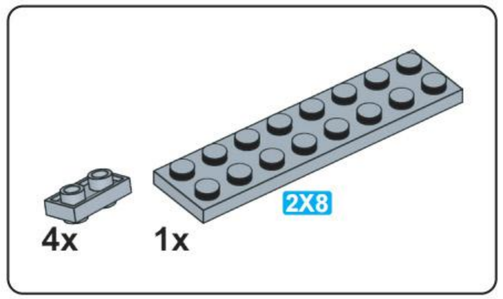

F1

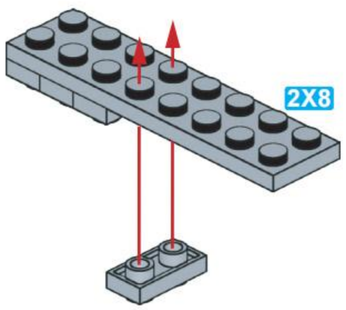

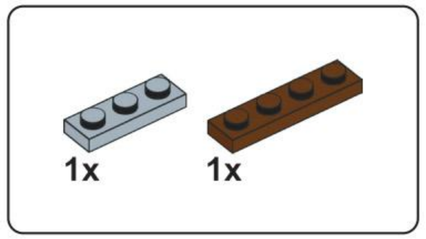

F2

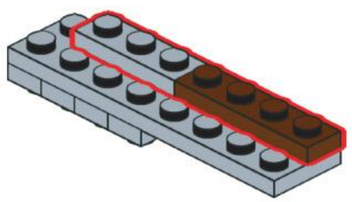

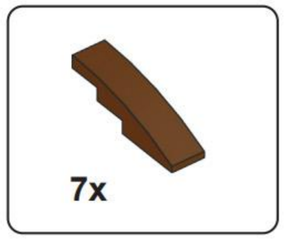

F3

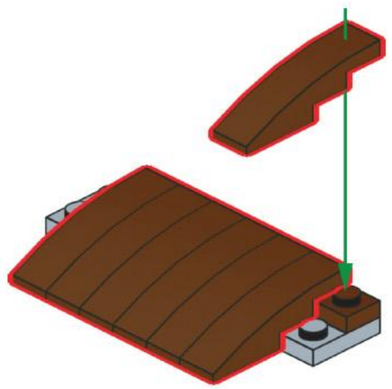

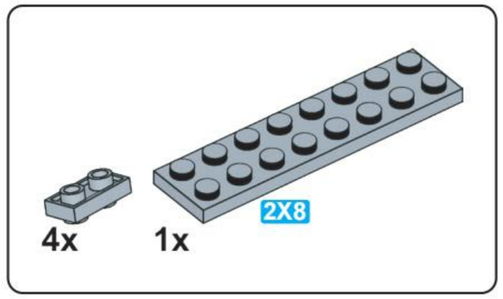

F4

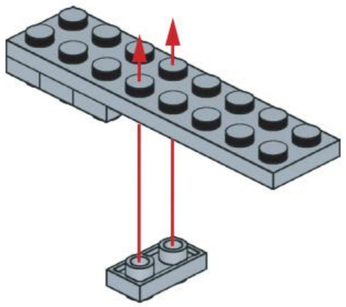

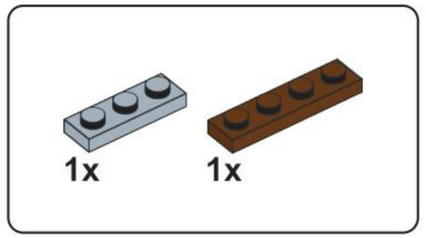

F5

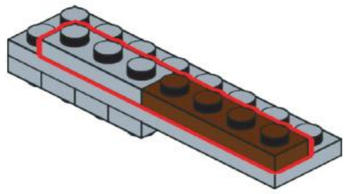

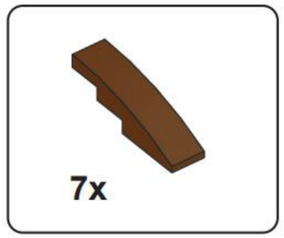

F6

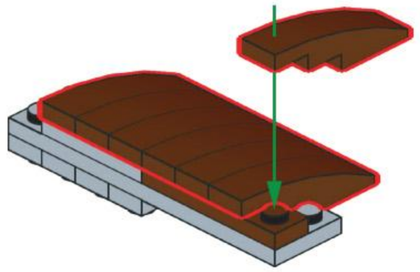

F7

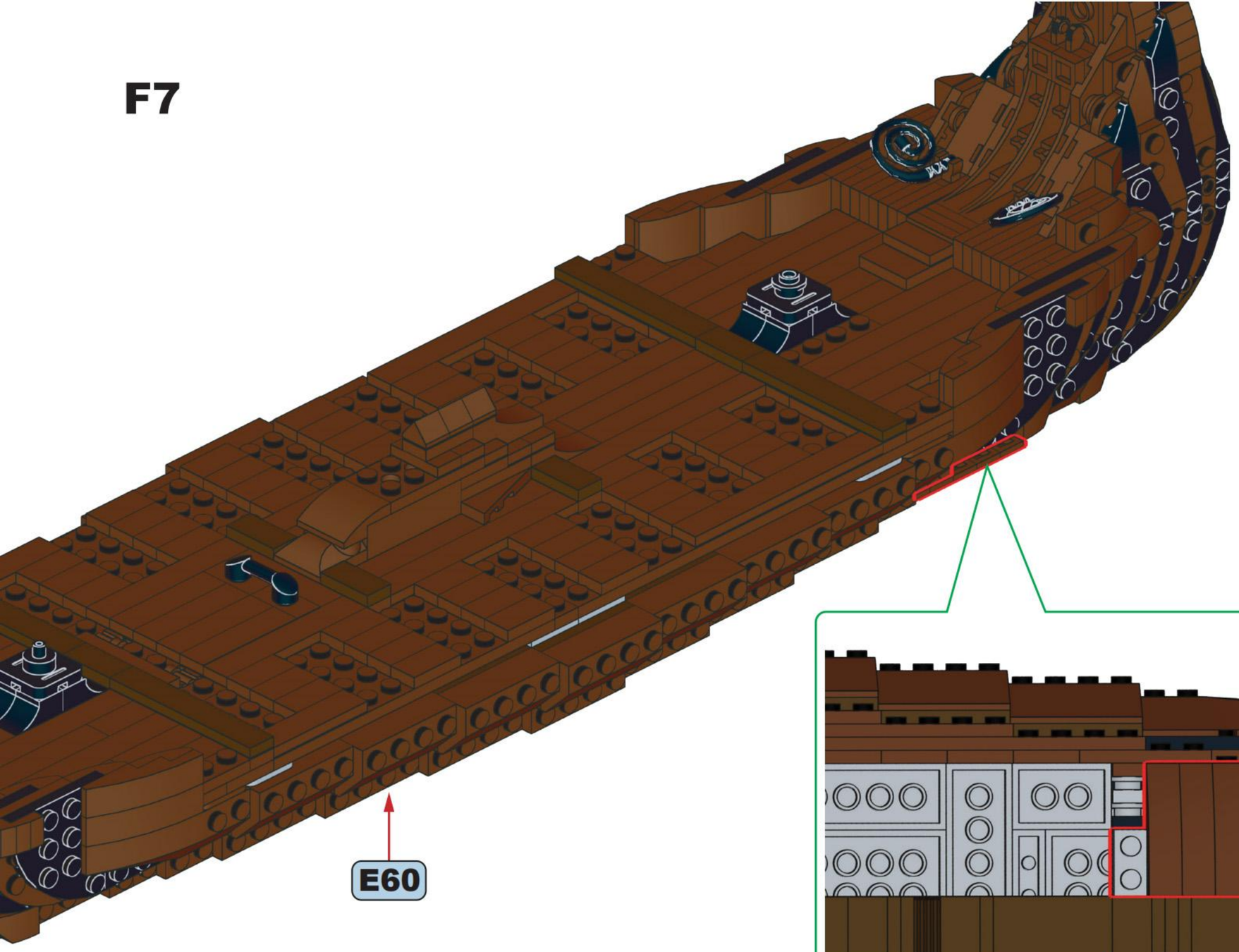

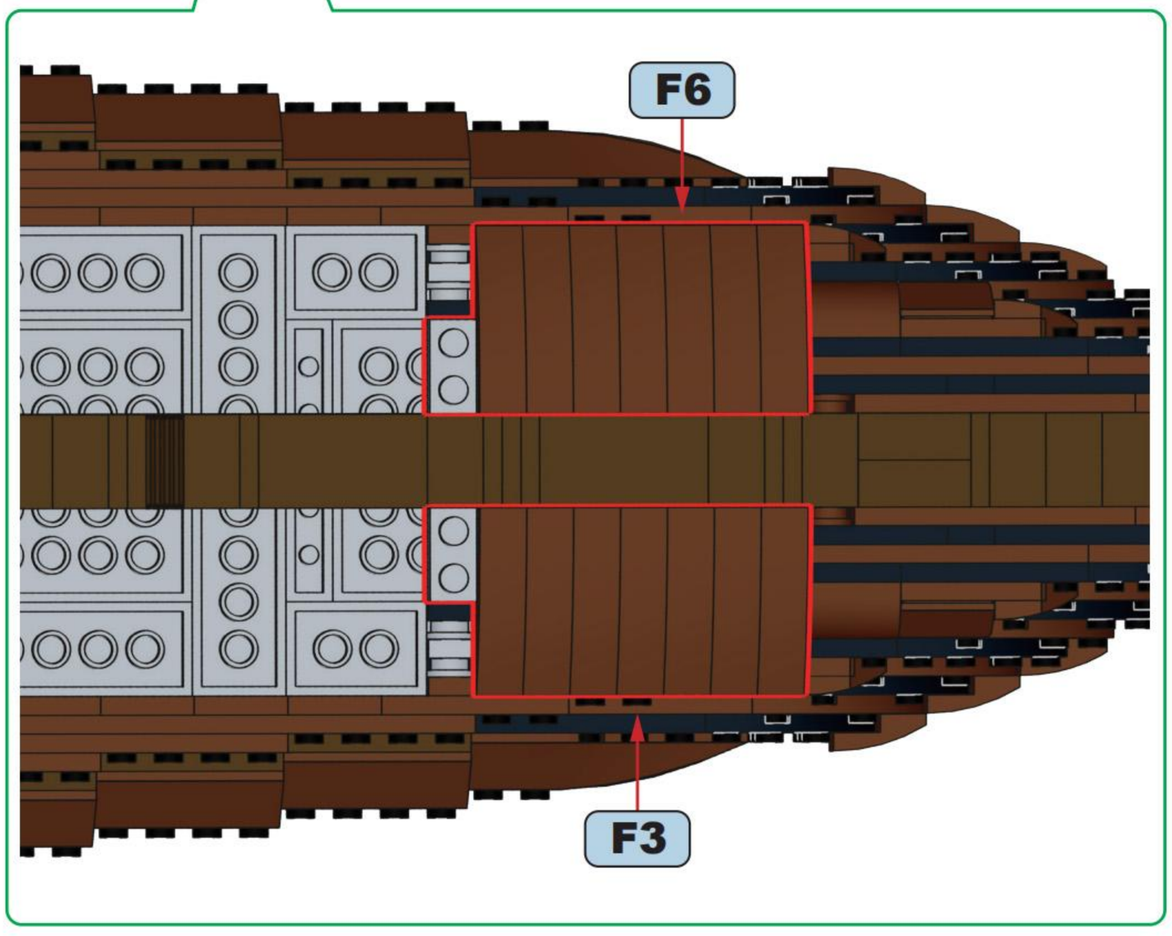

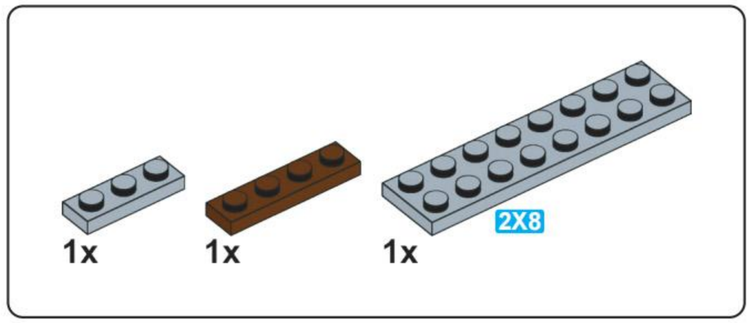

F8

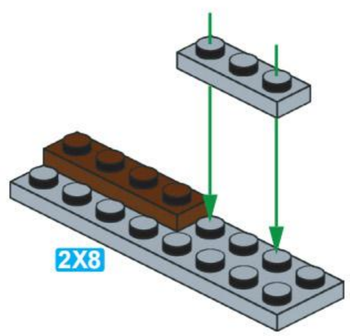

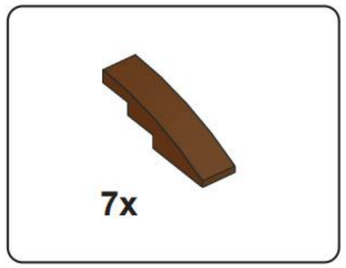

F9

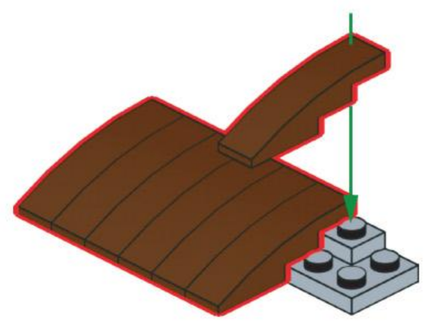

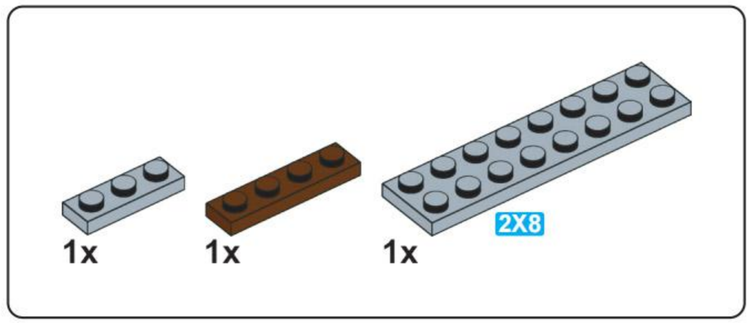

F10

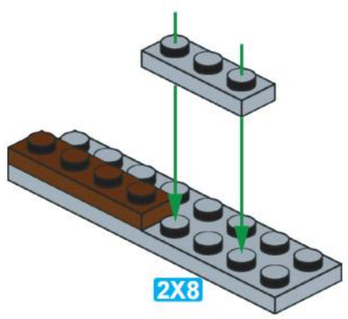

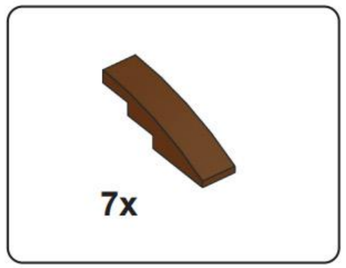

F11

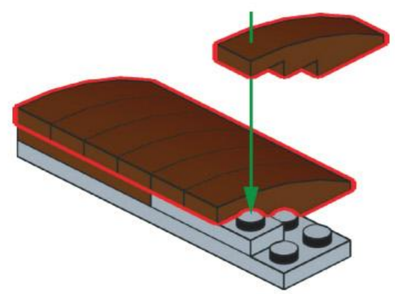

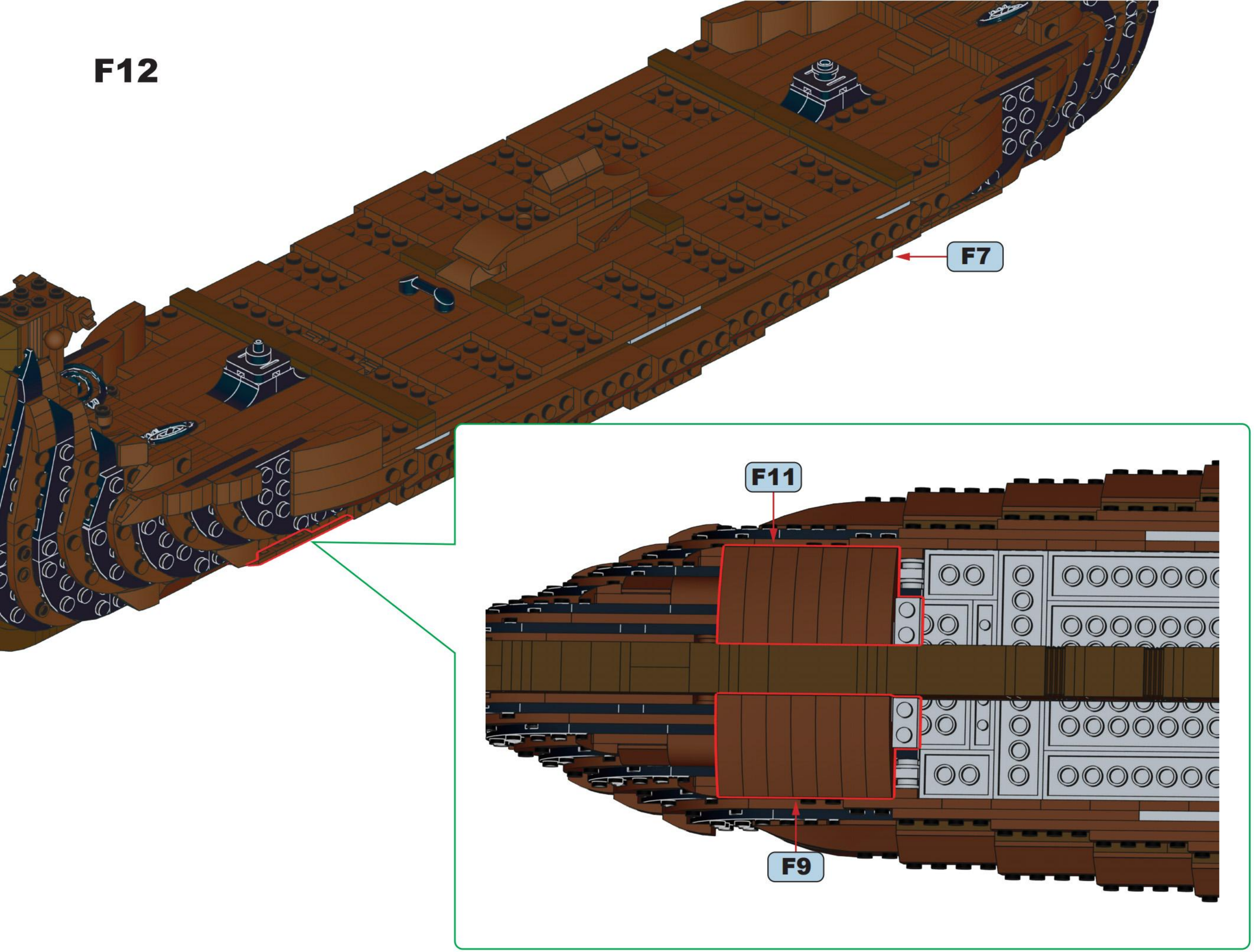
F12
F7
F11
F9

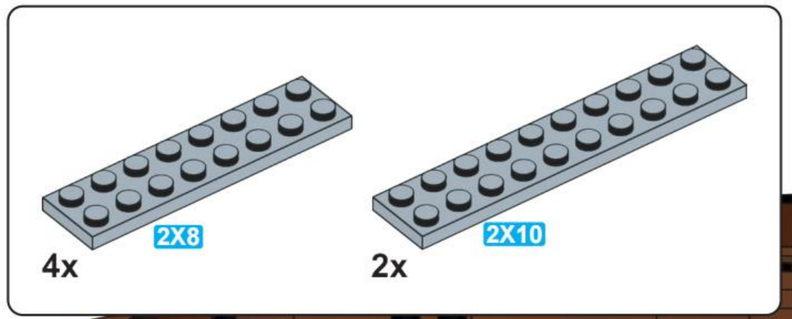
2X8
4x
2X10
2x

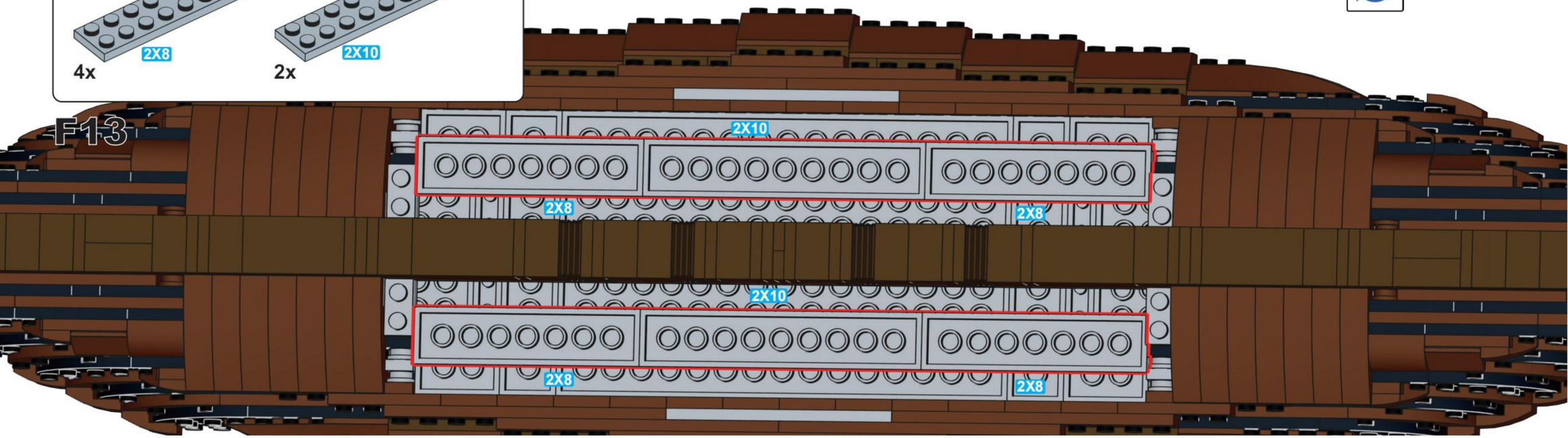
F13
2X10
2X8
2X8
2X10
2X8
2X8

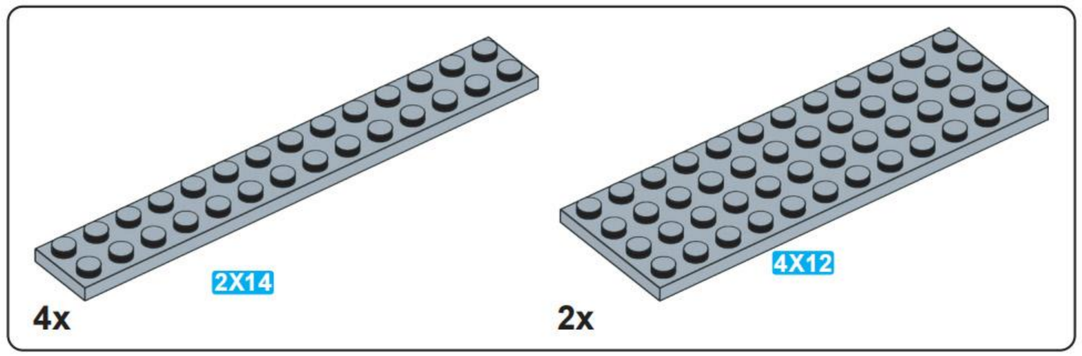
2X14
4x
4X12
2x

F14

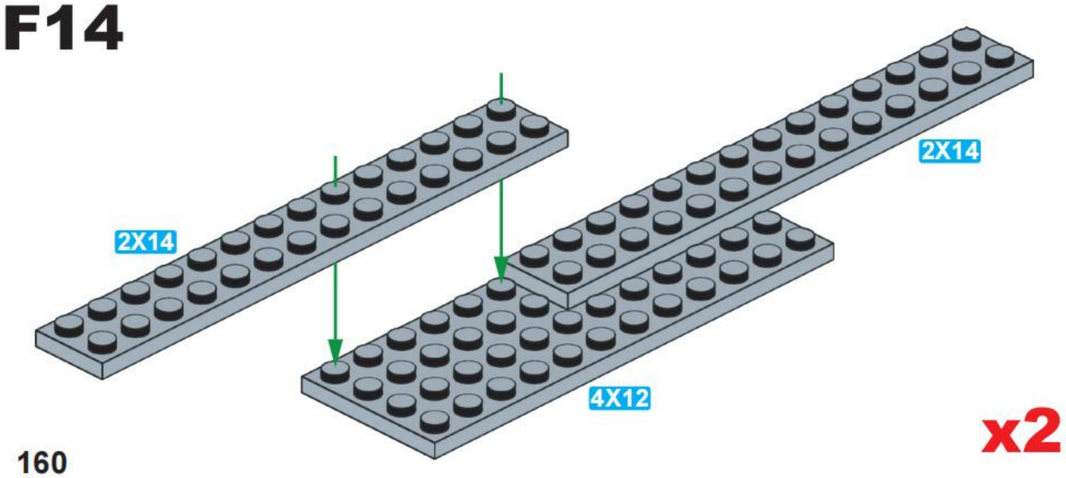
2X14
2X14
4X12

x2

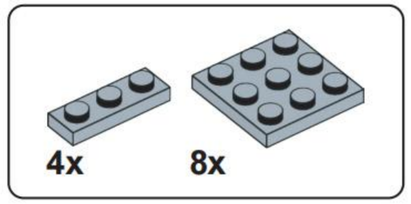
4x
8x

F15

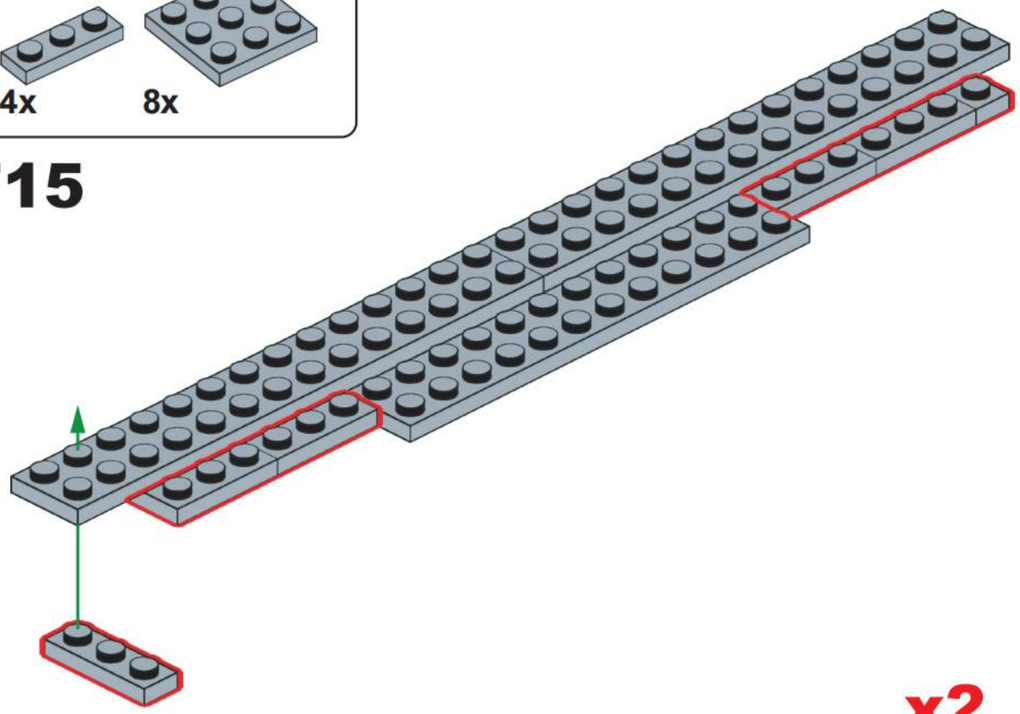

x2

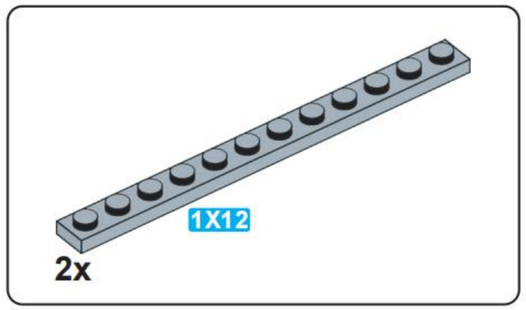

F16

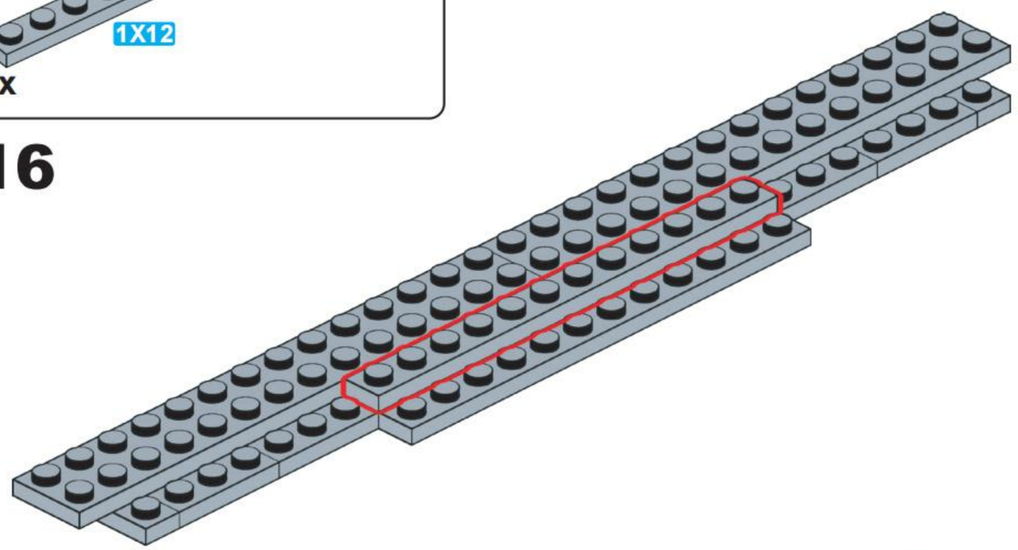

x2

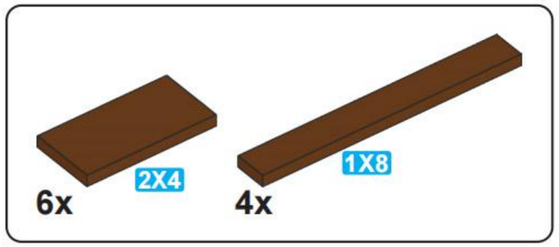

F17

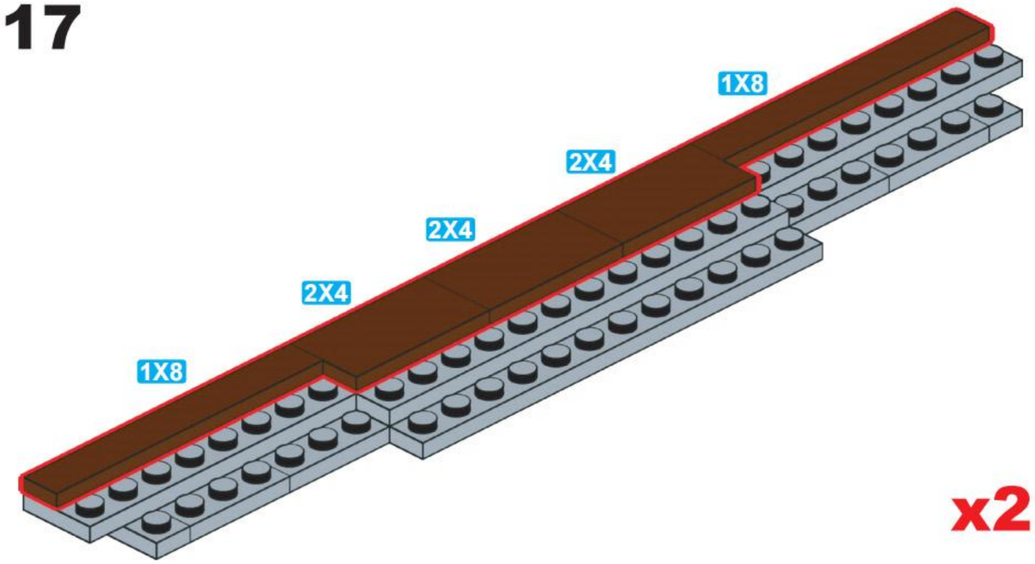

x2

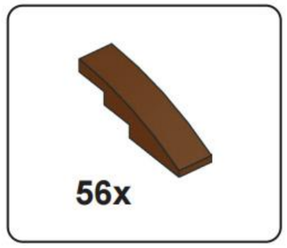

F18

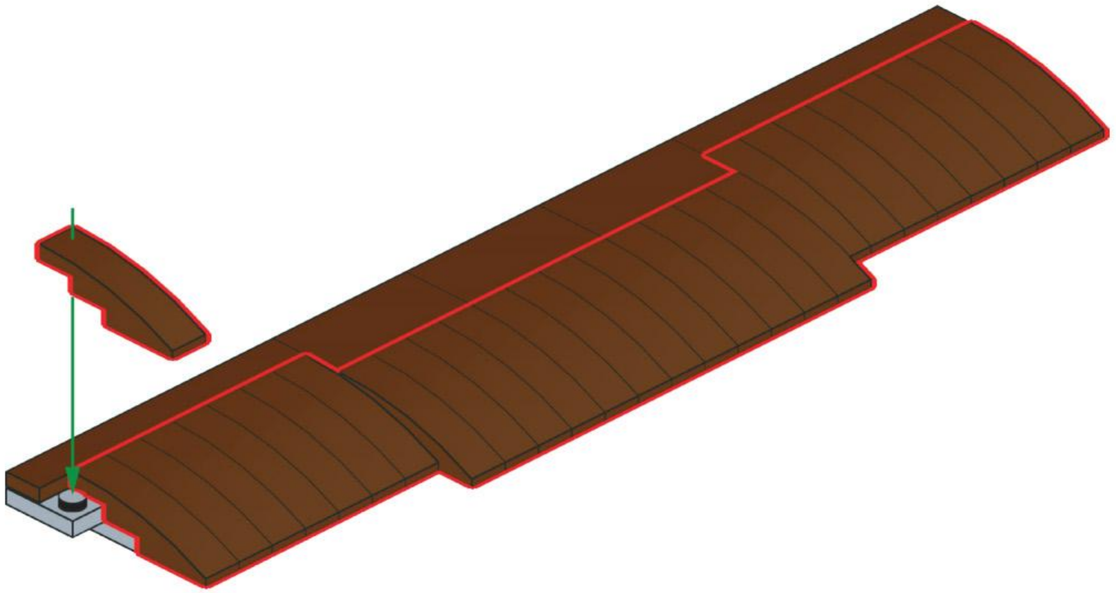

x2

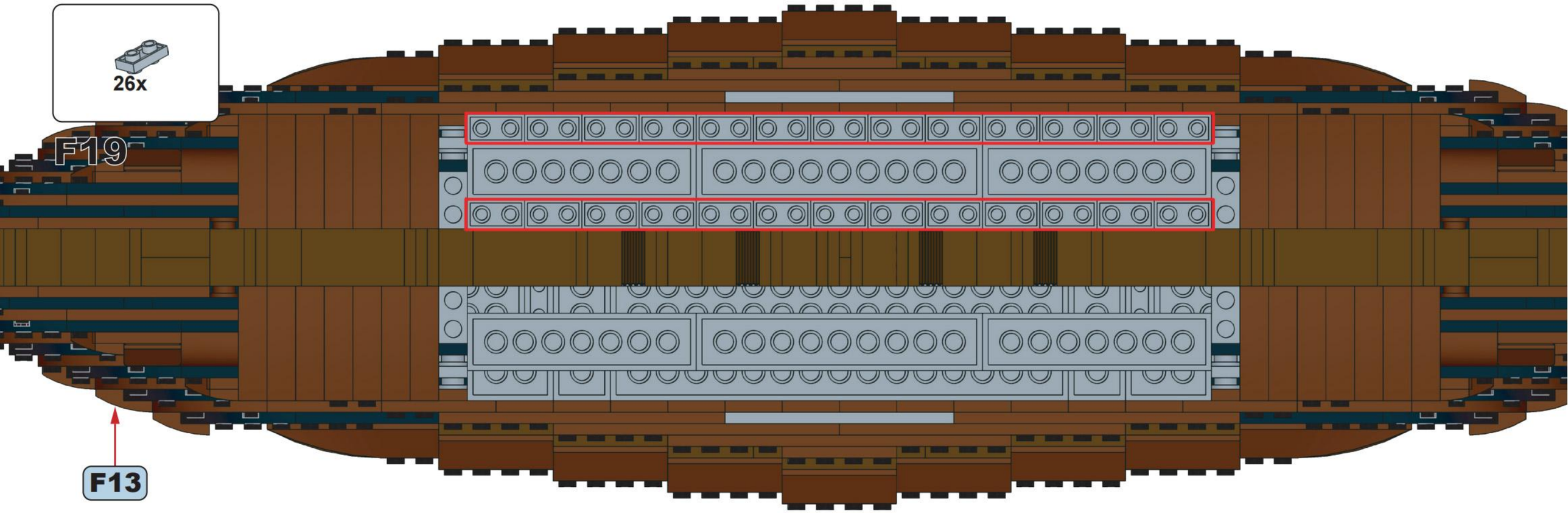
26x
F19
F13

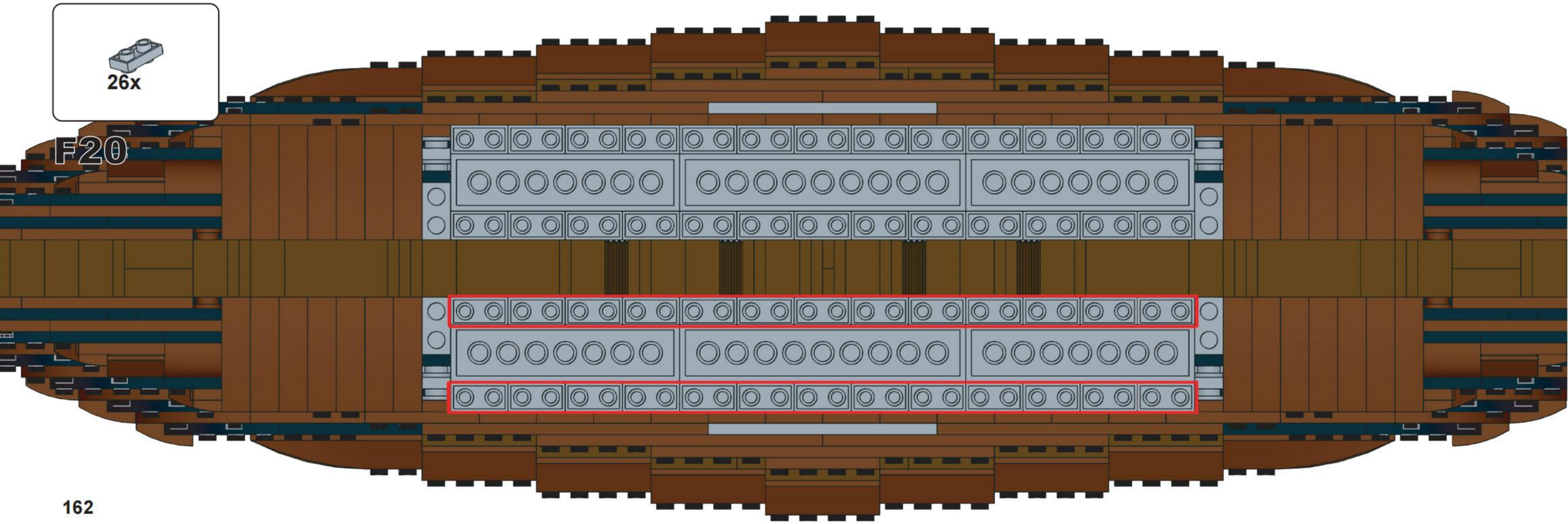
26x
F20

F21

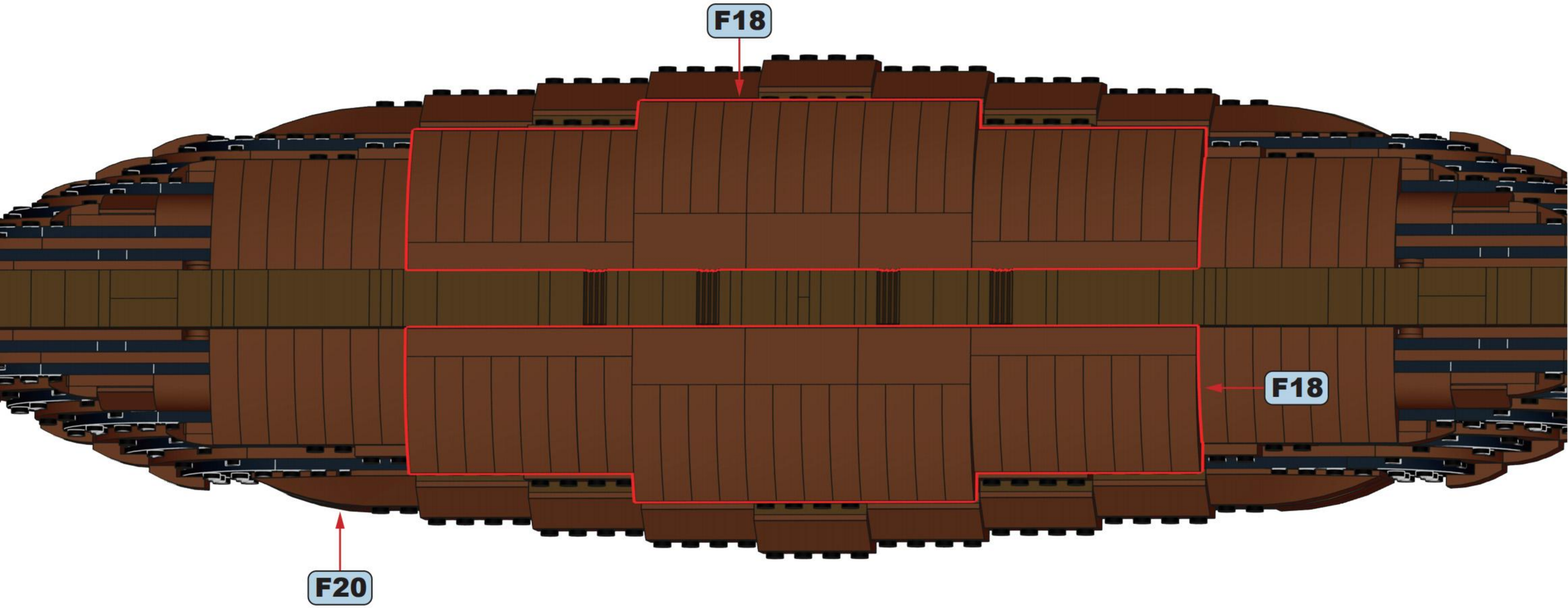

F22

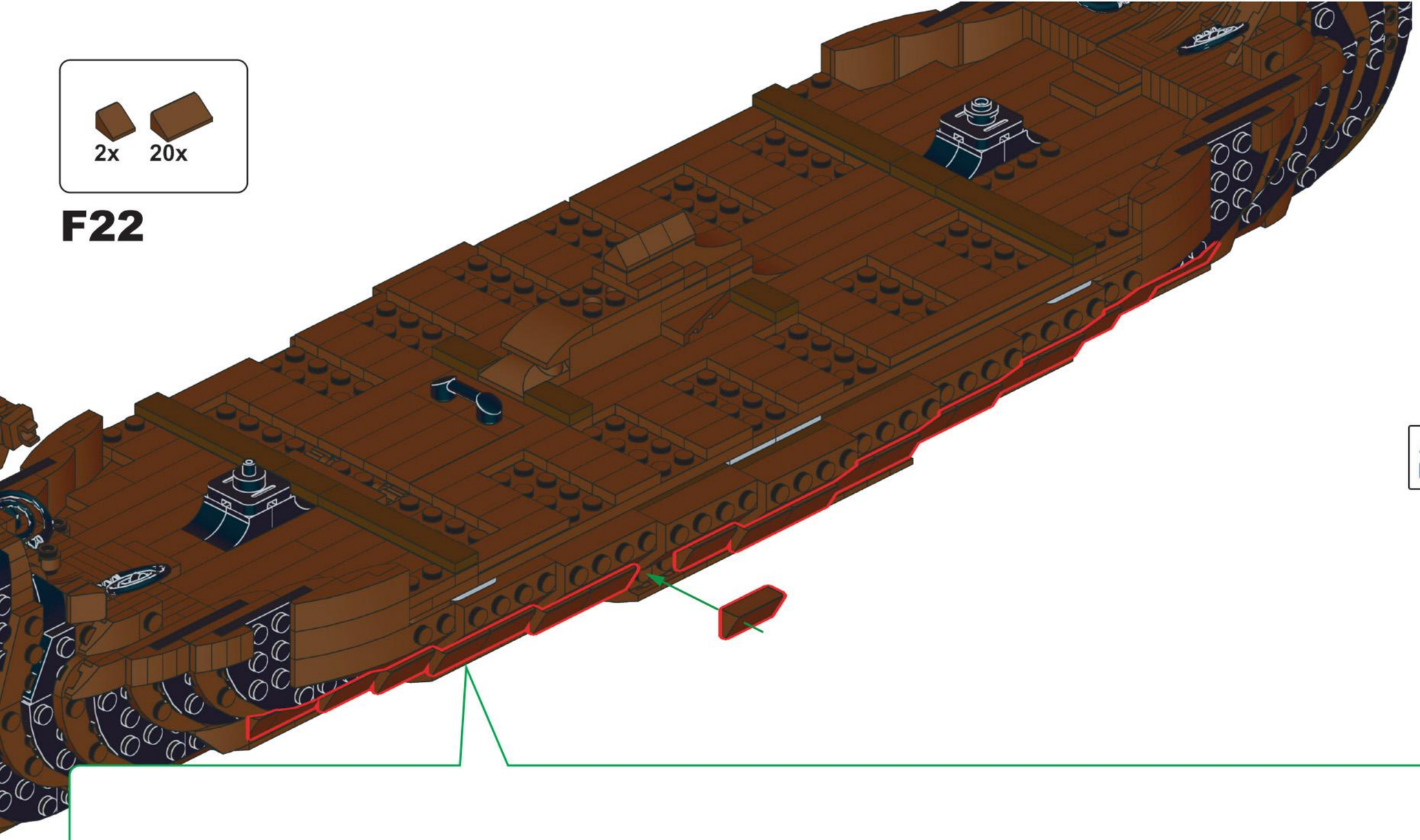

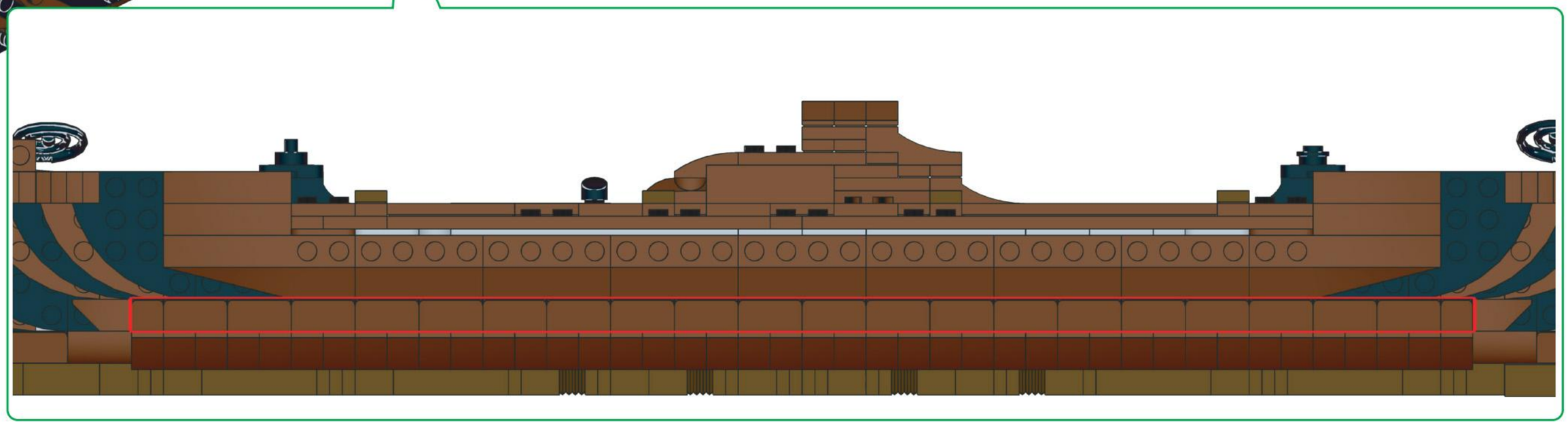

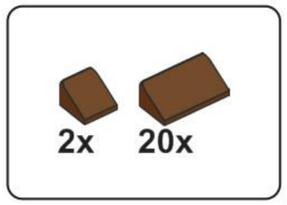

F23

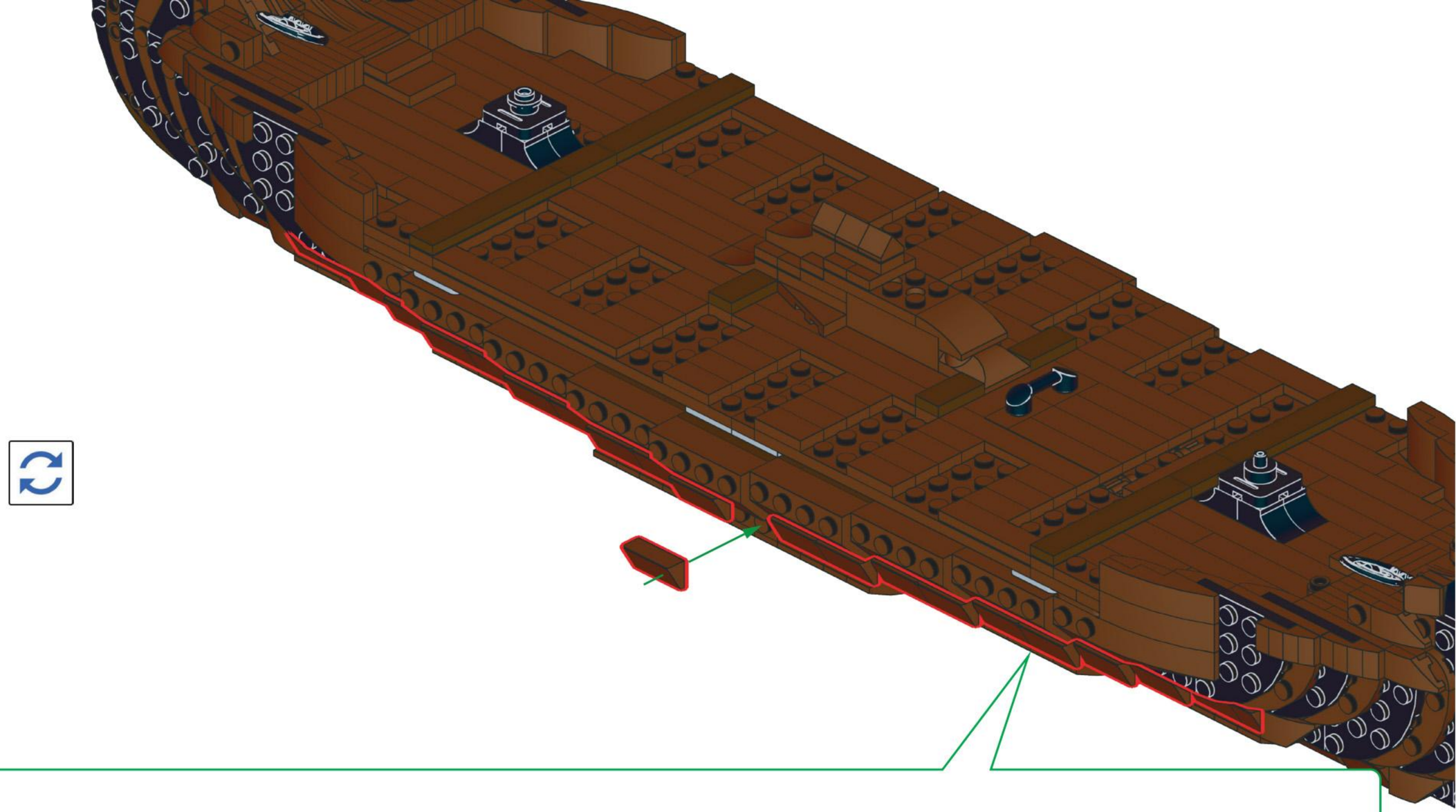

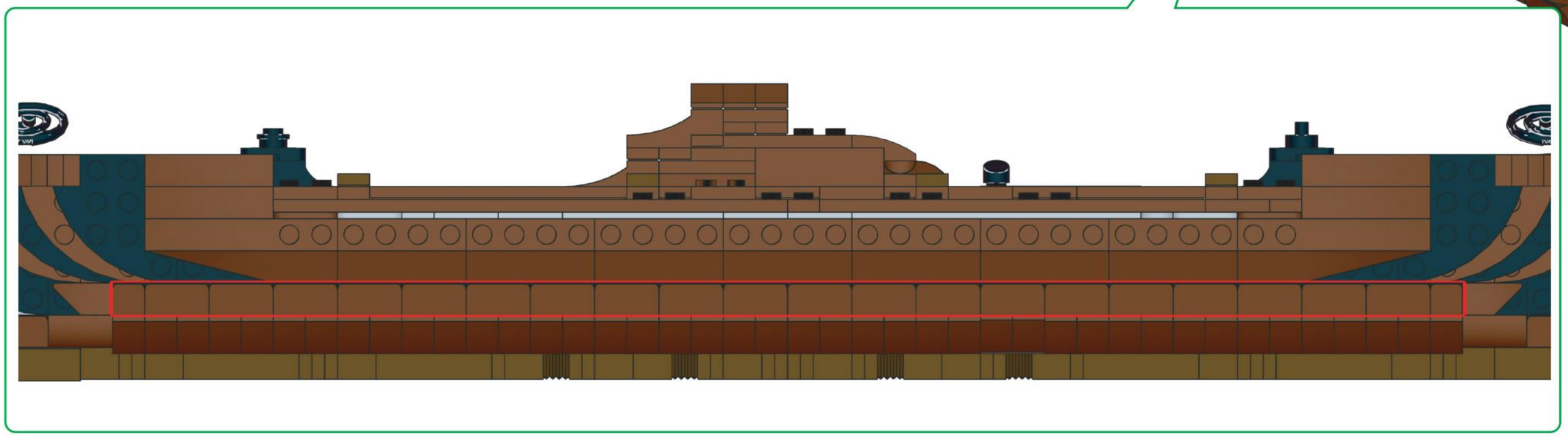

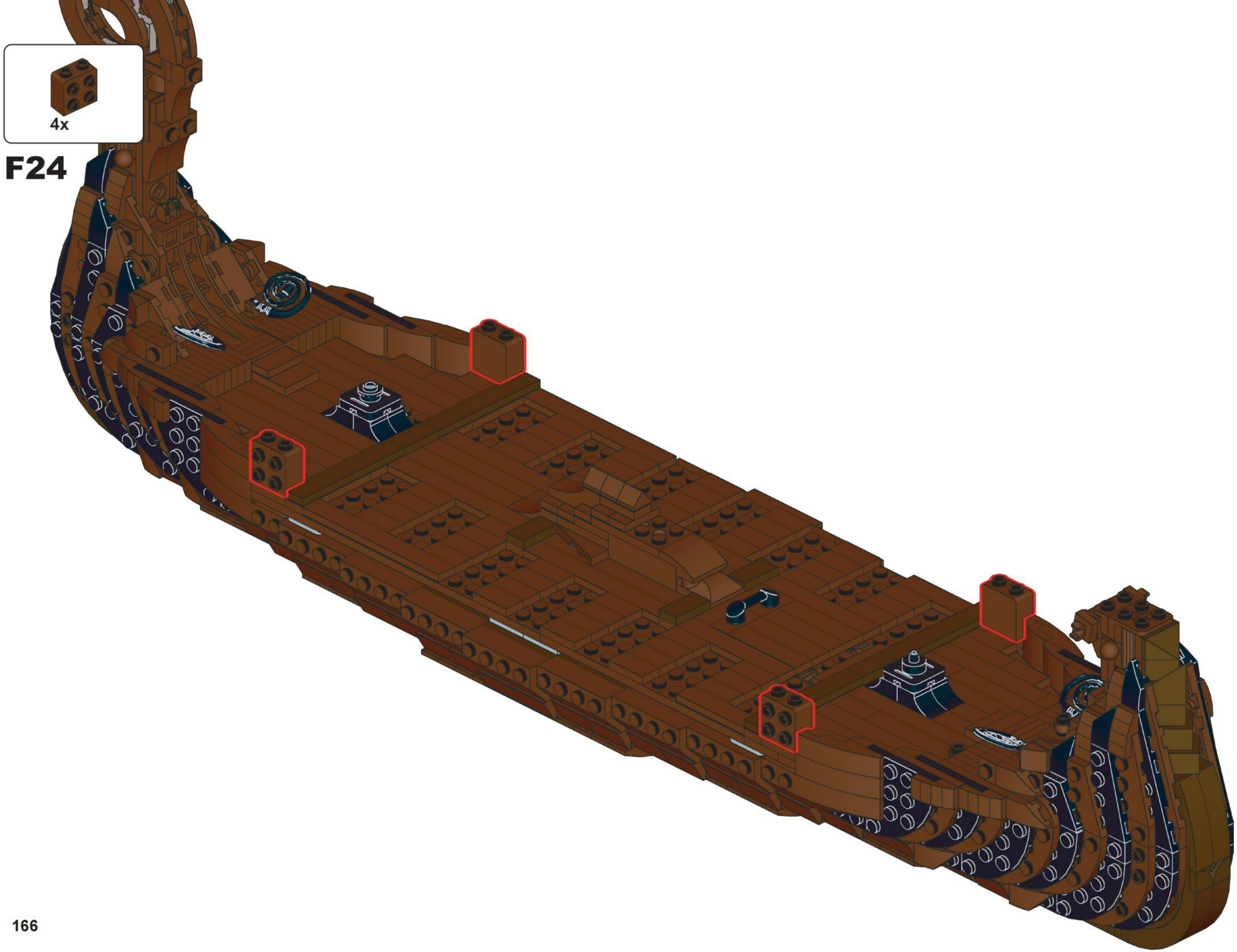
4x
F24

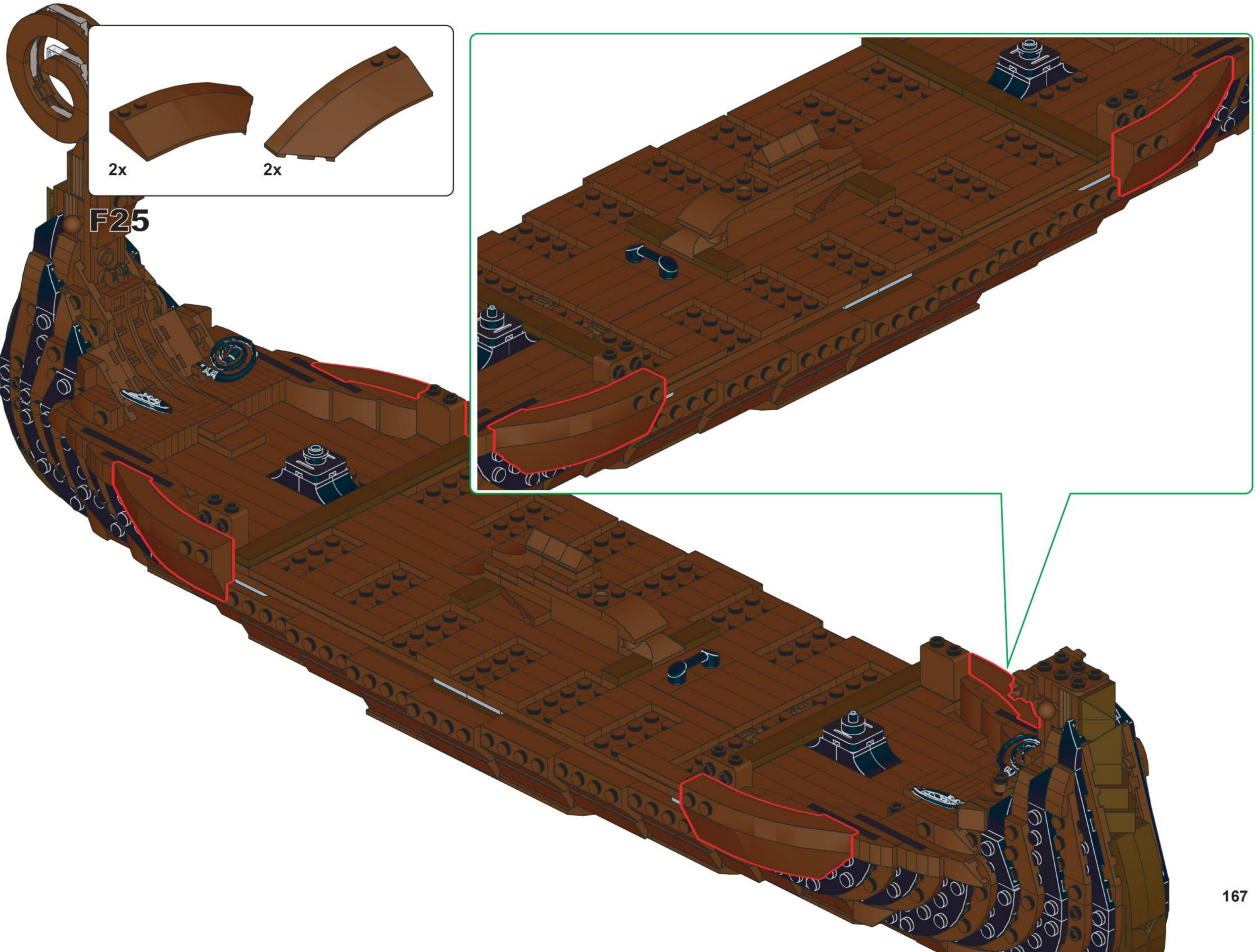
2x
2x
F25

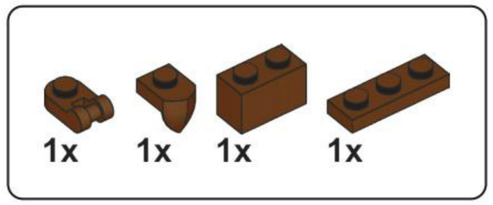

F26

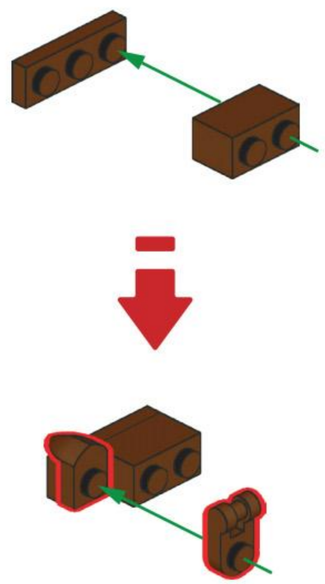

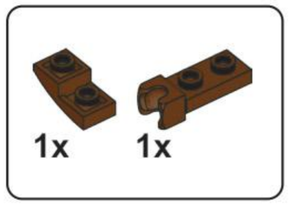

F27

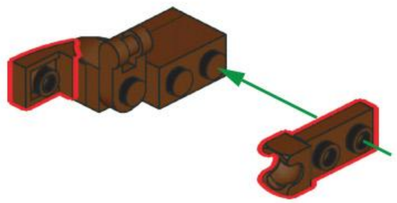

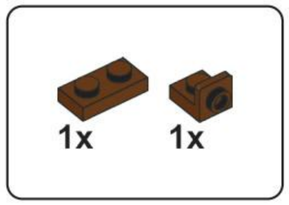

F28

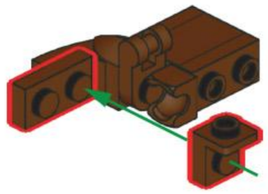

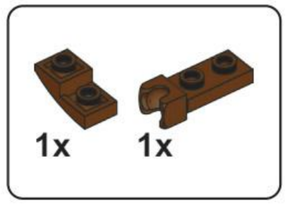

F29

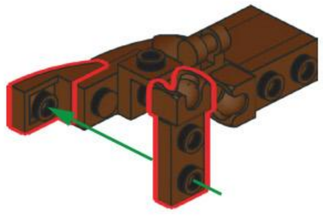

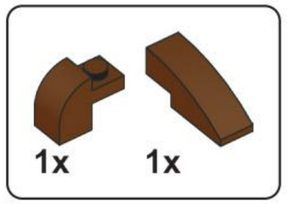

F30

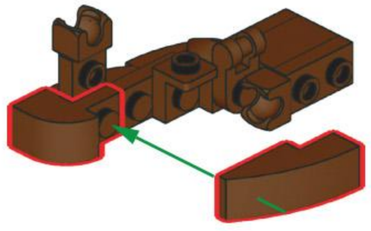

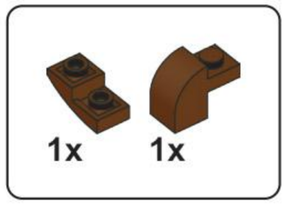

F31

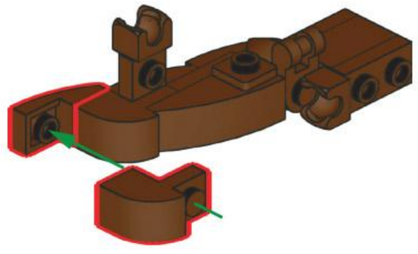

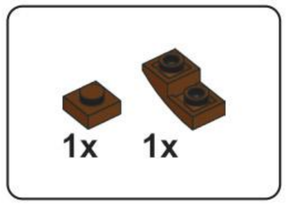

F32

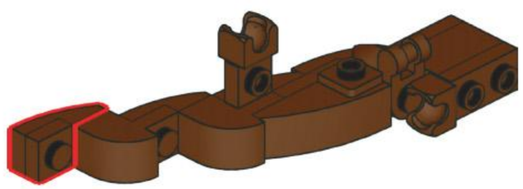

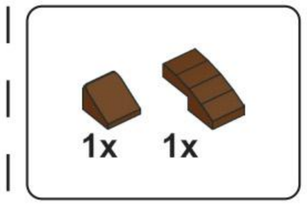

F33

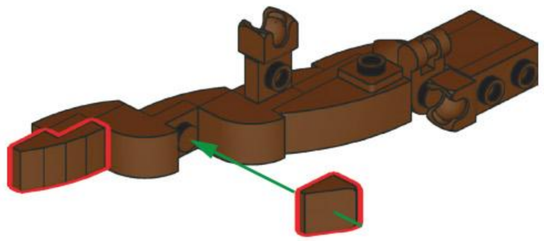

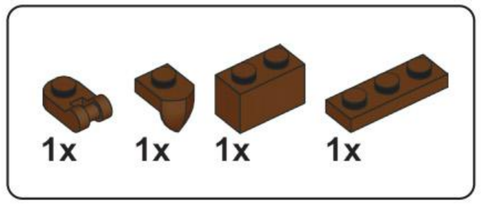

F34

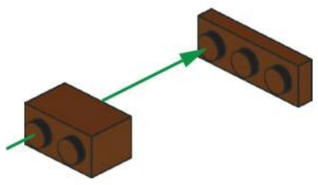

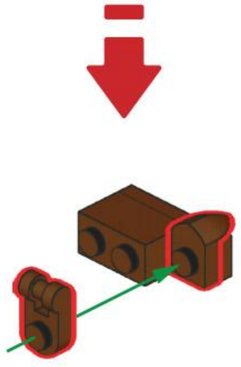

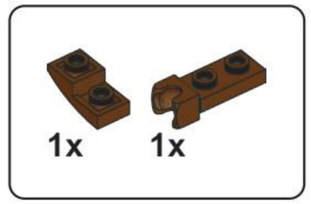

F35

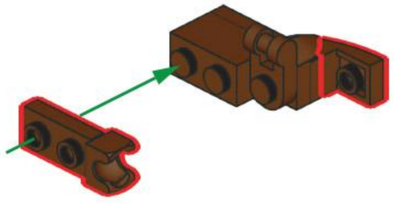

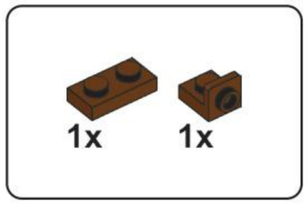

F36

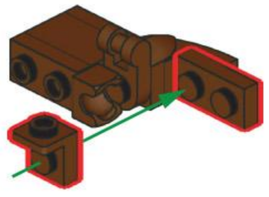

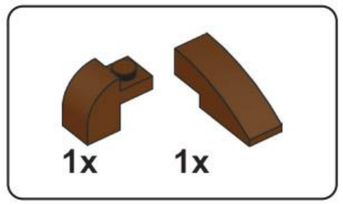

F37

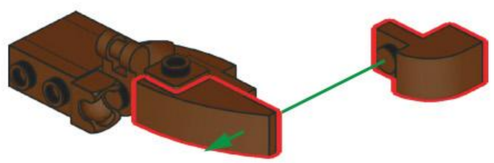

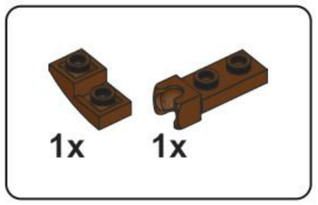

F38

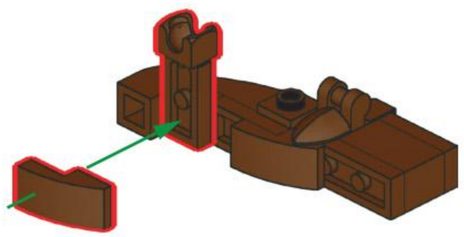

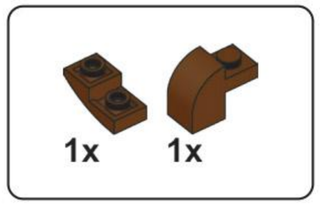

F39

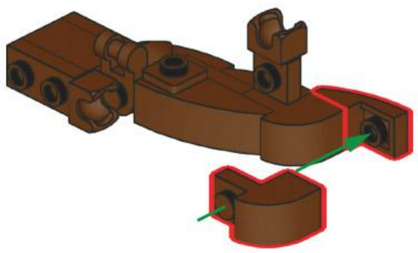

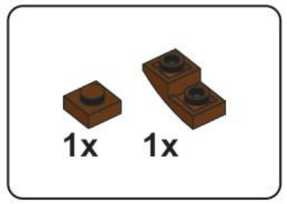

F40

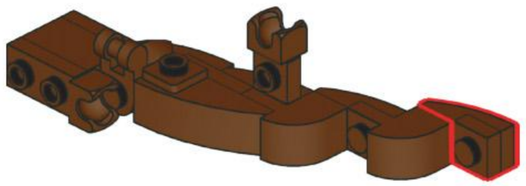

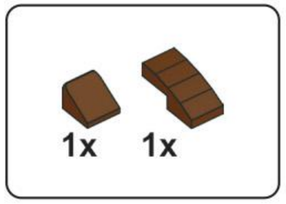

F41

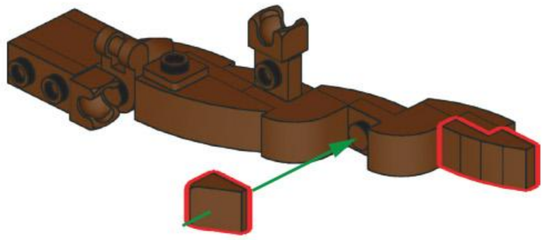

F42

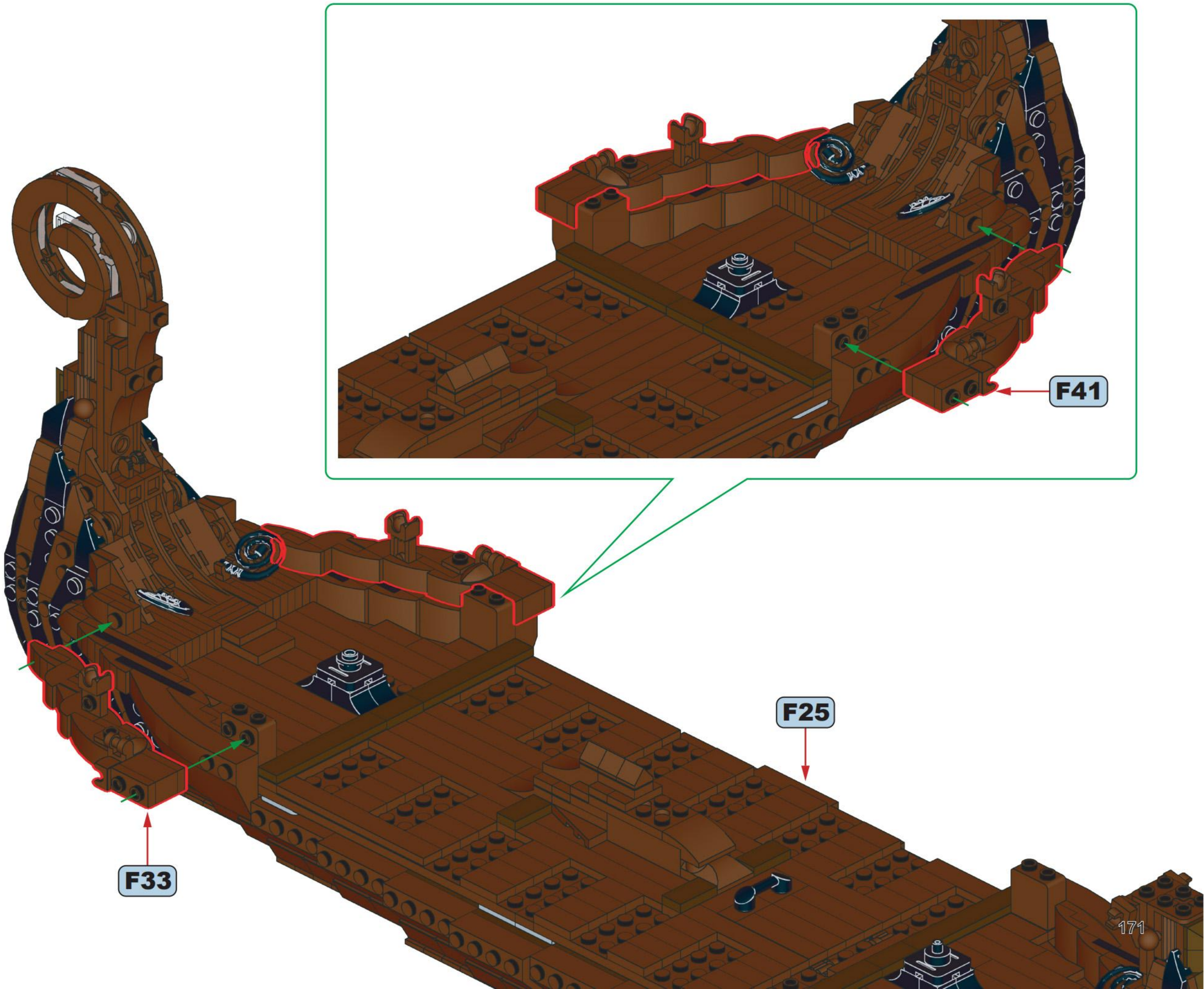

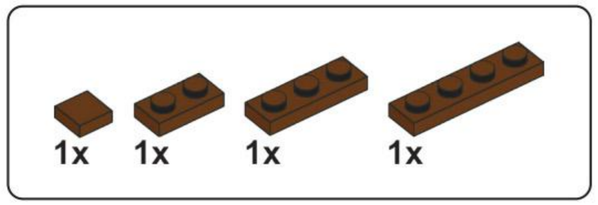

F43

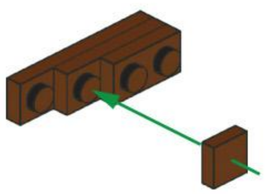

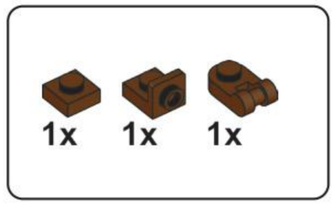

F44

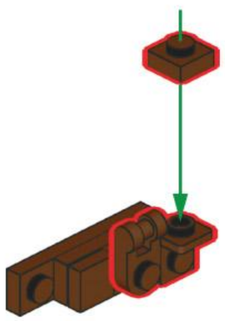

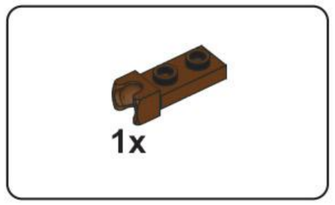

F45

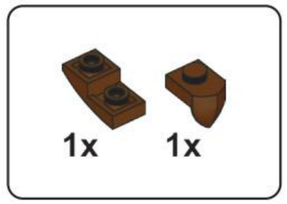

F46

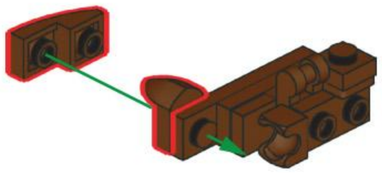

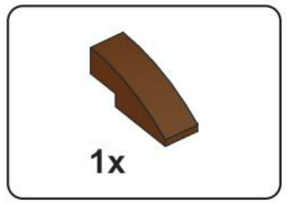

F47

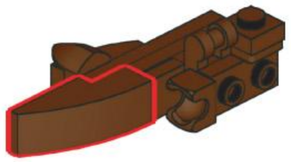

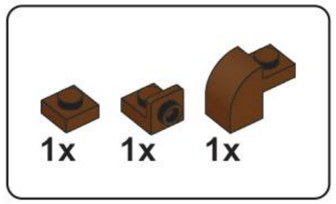

F48

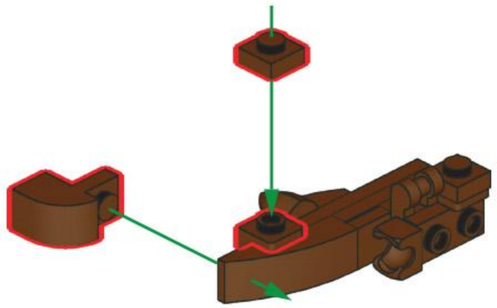

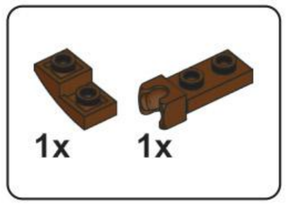

F49

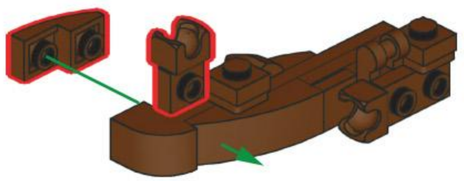

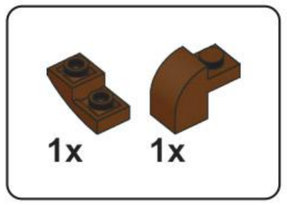

F50

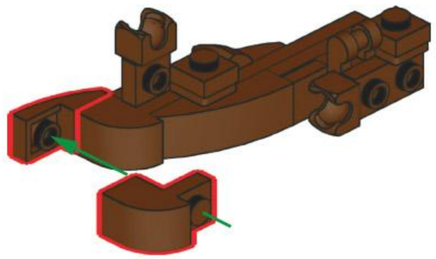

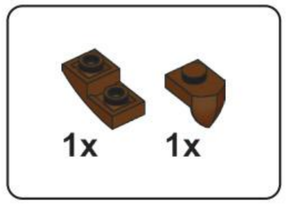

F51

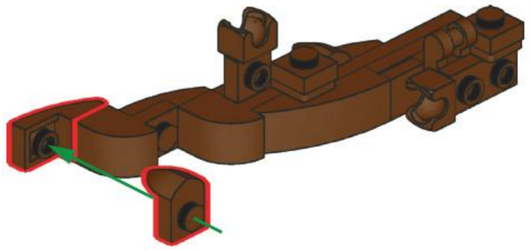

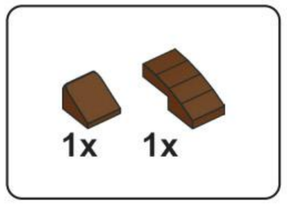

F52

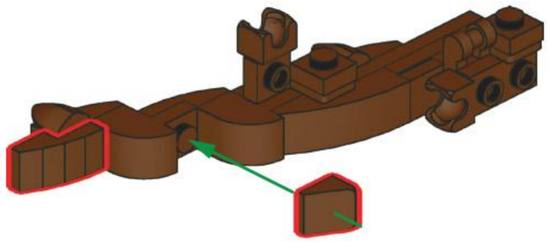

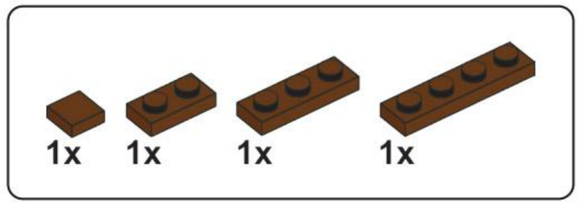

F53

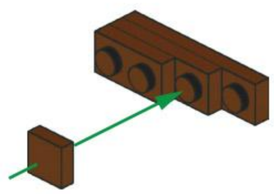

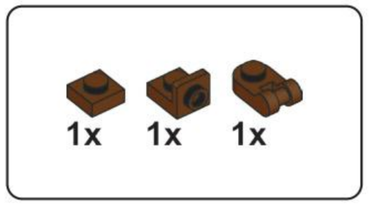

F54

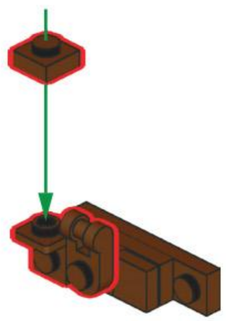

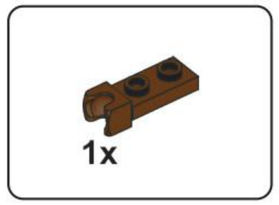

F55

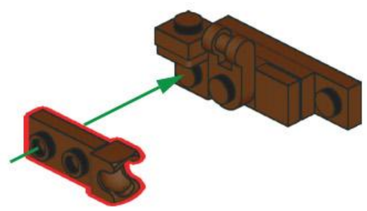

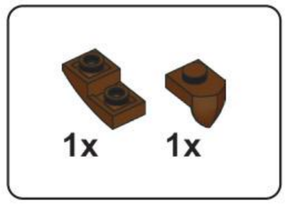

F56

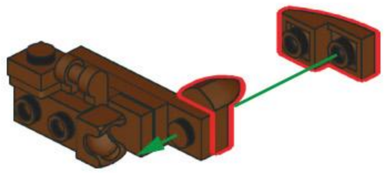

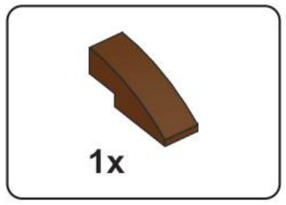

F57

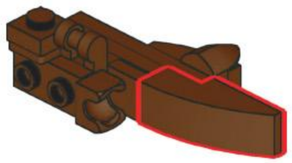

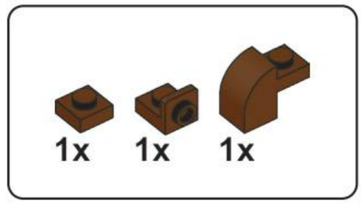

F58

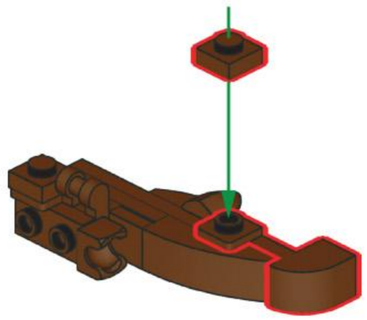

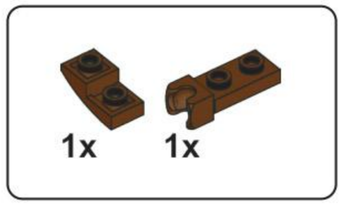

F59

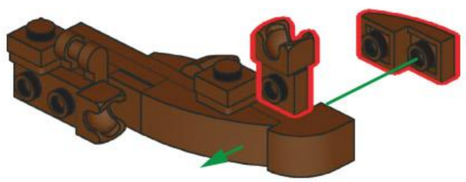

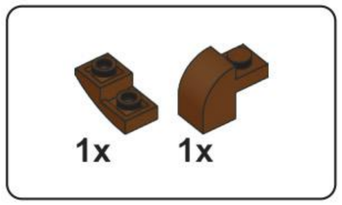

F60

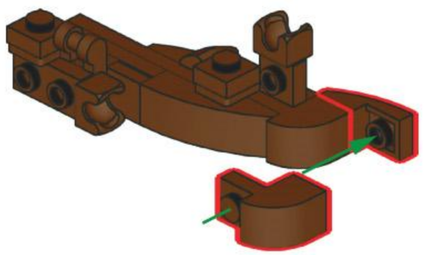

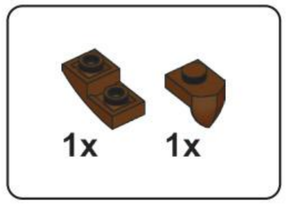

F61

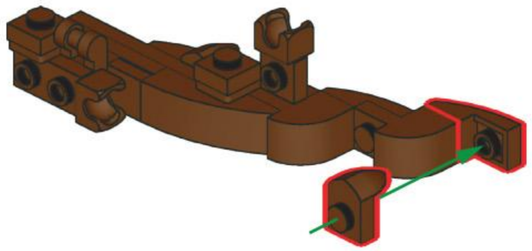

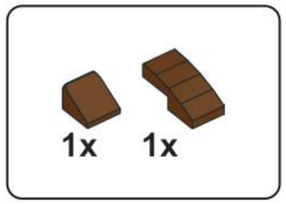

F62

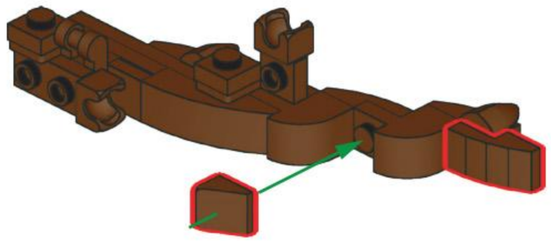

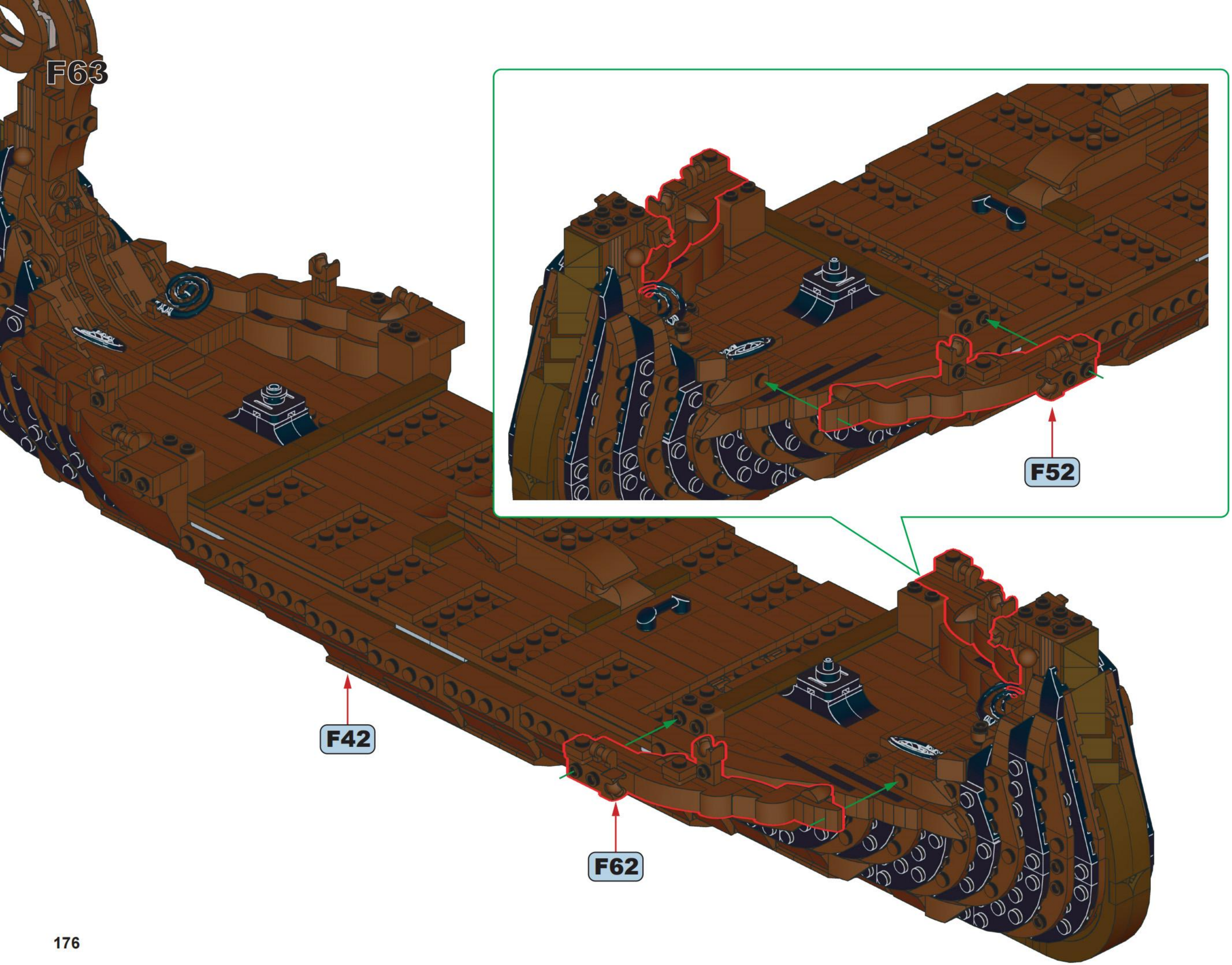
F63
F52
F42
F62

G

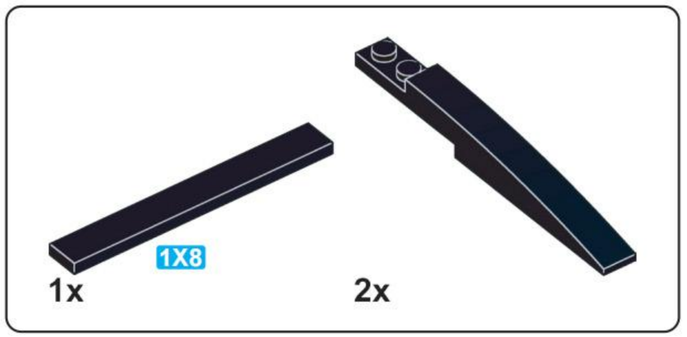

G1

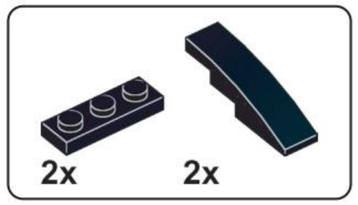

G2

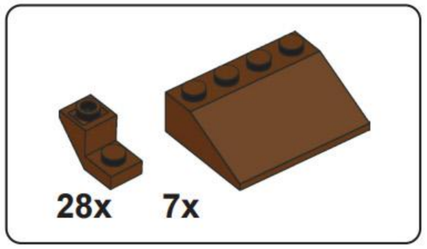

G3

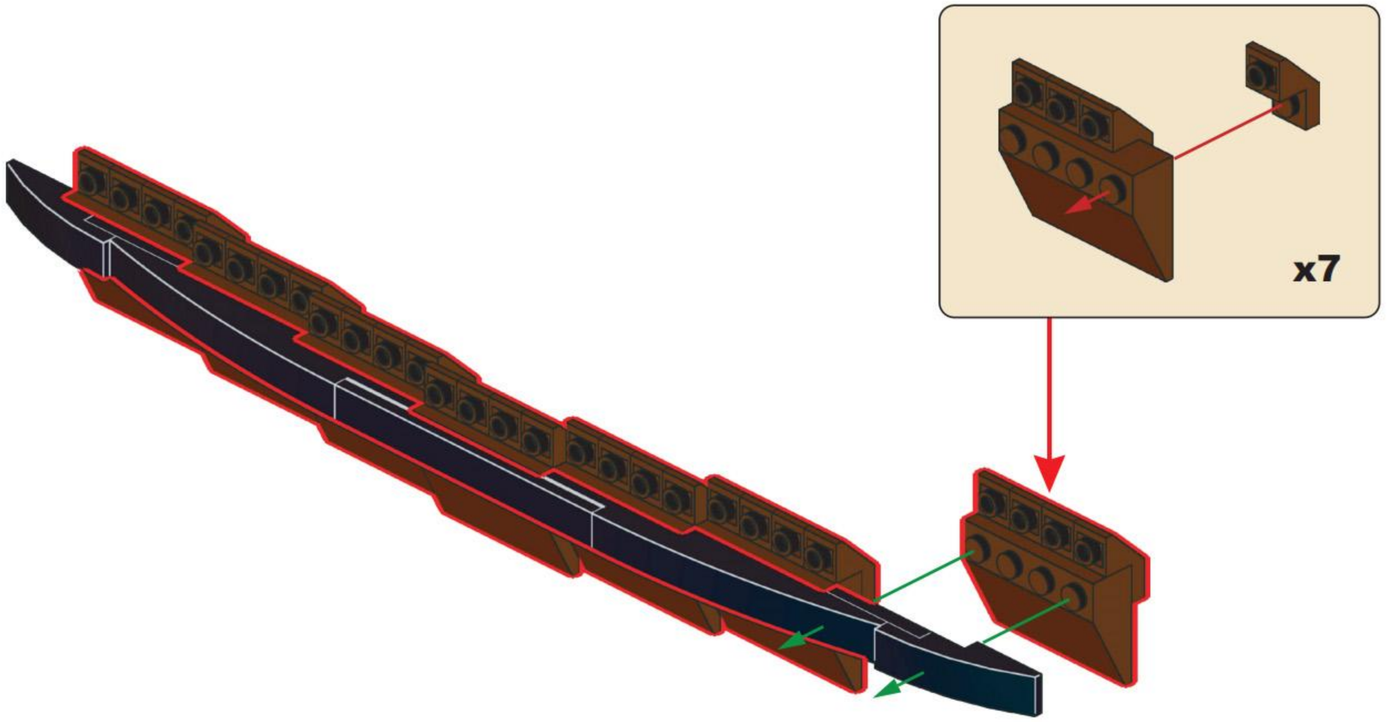

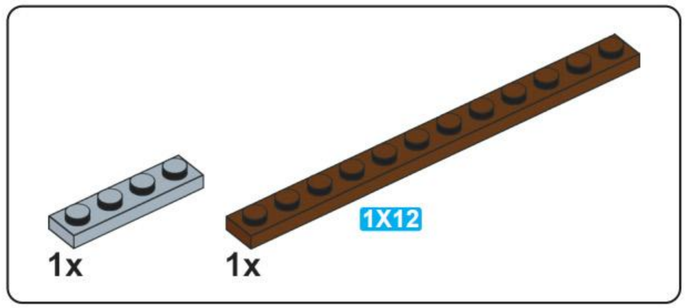

G4

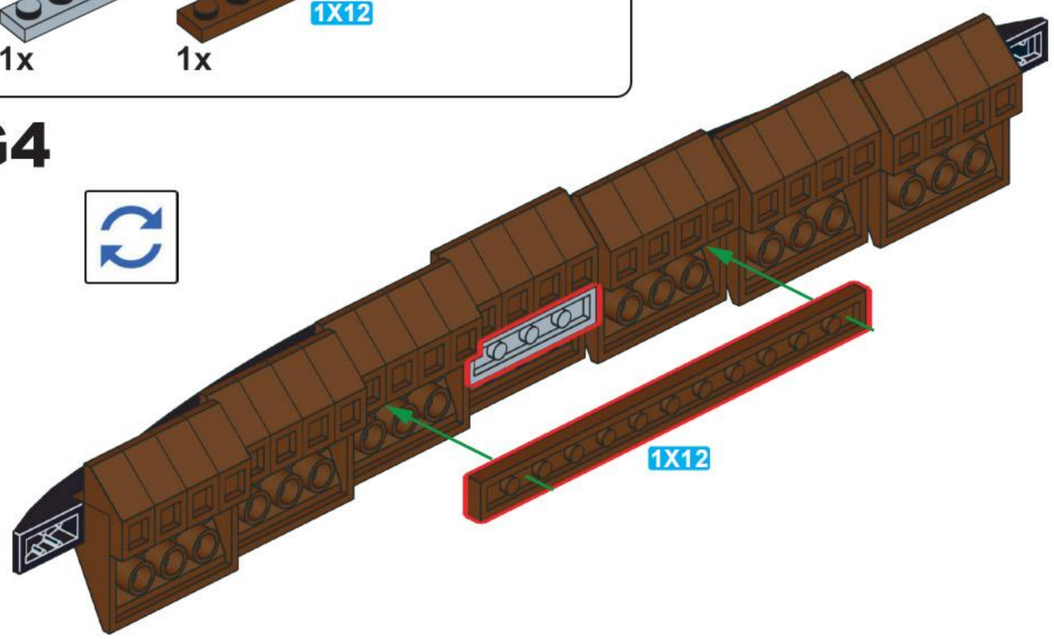

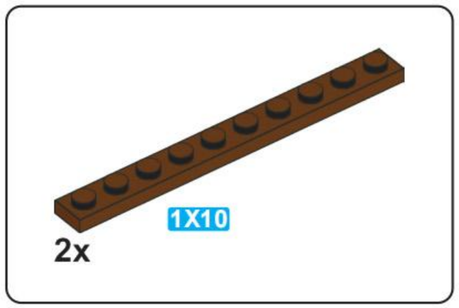

G5

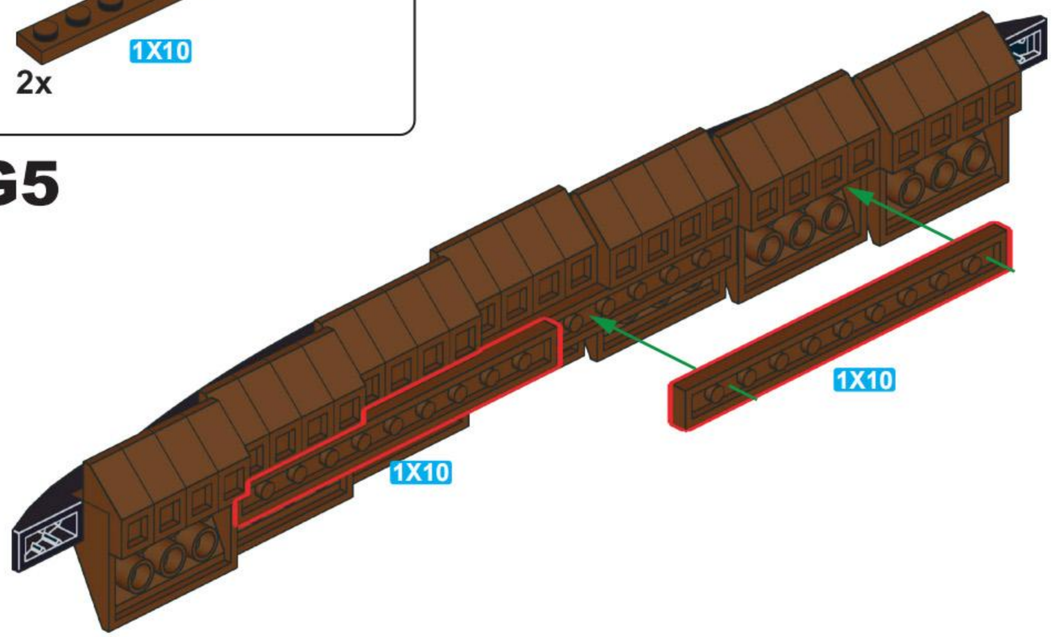

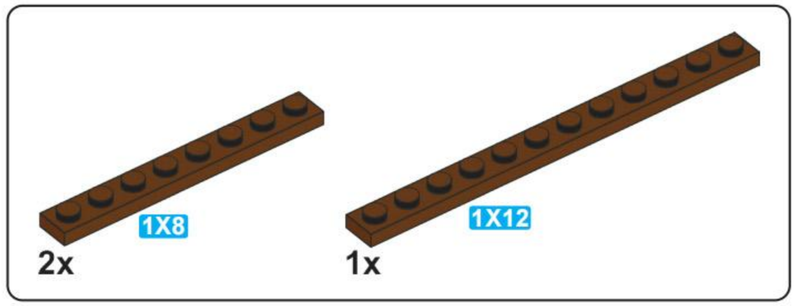

G6

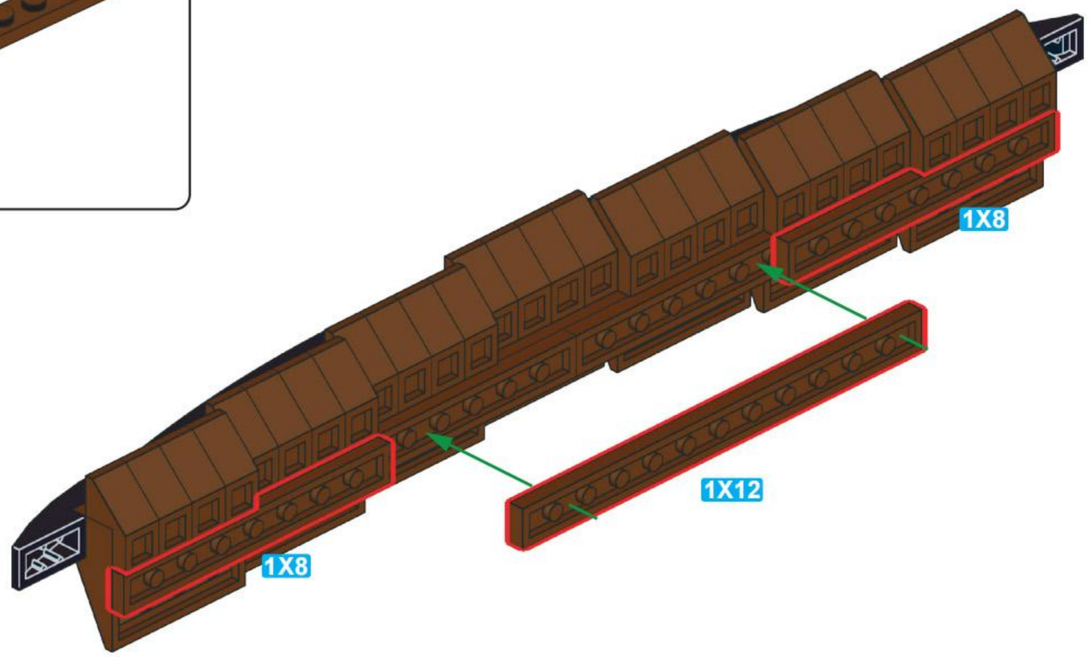

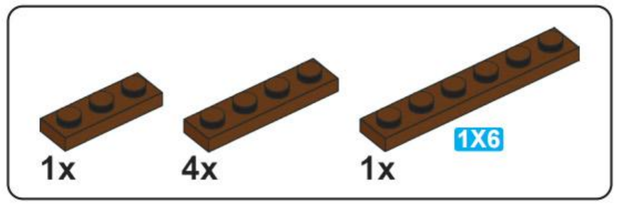

G7

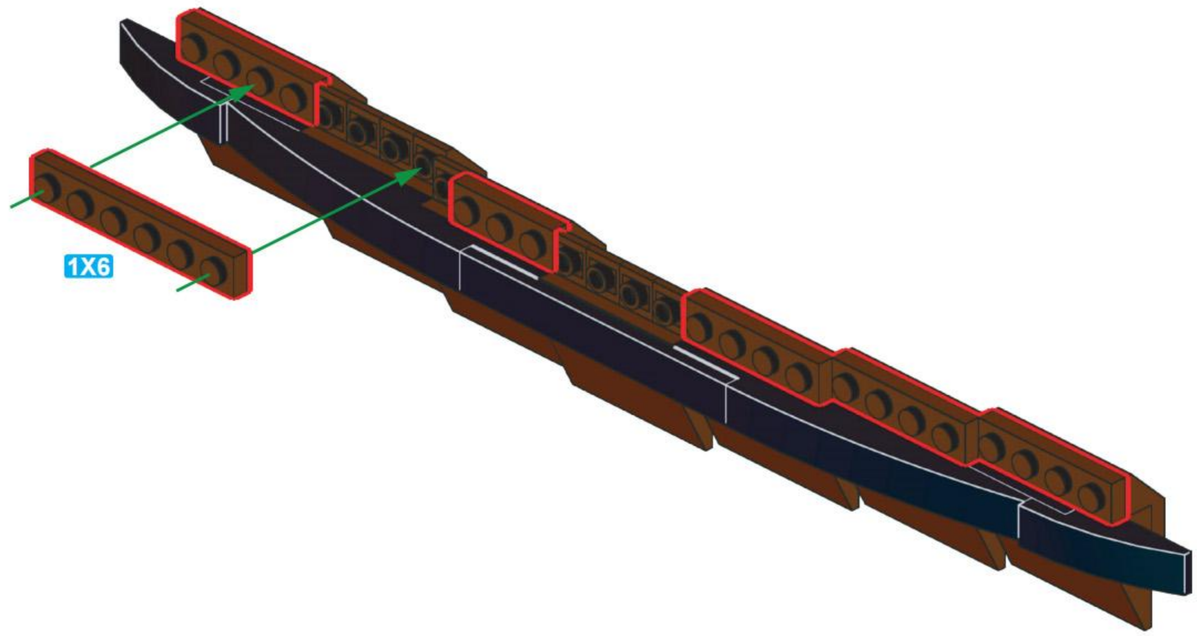

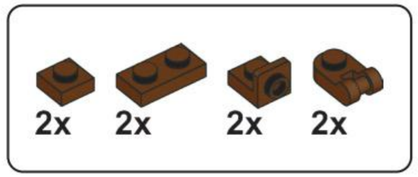

G8

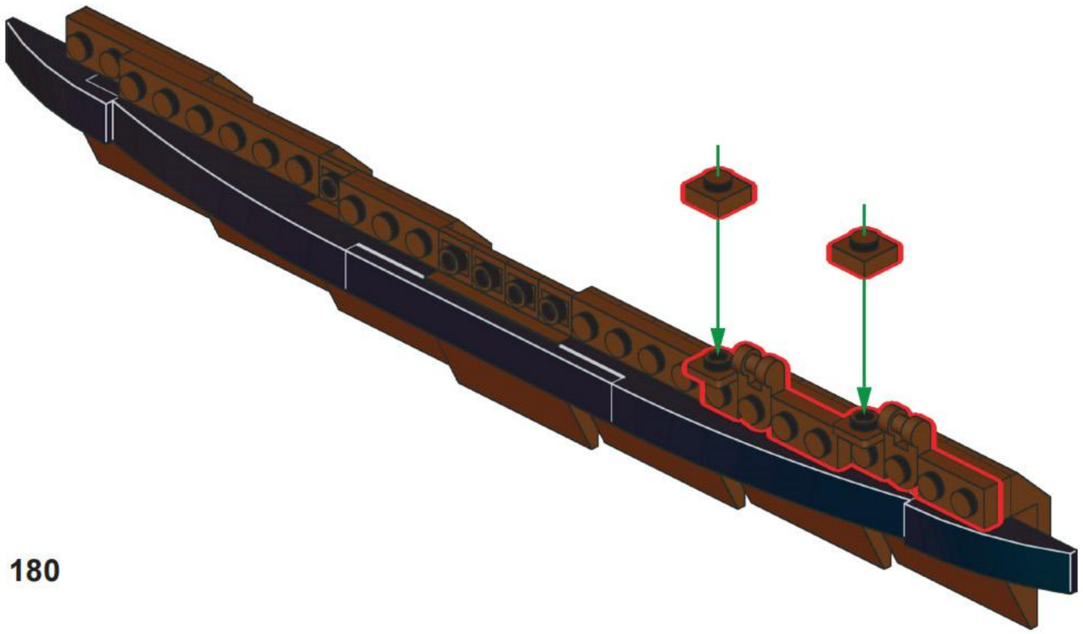

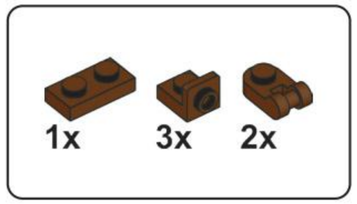

G9

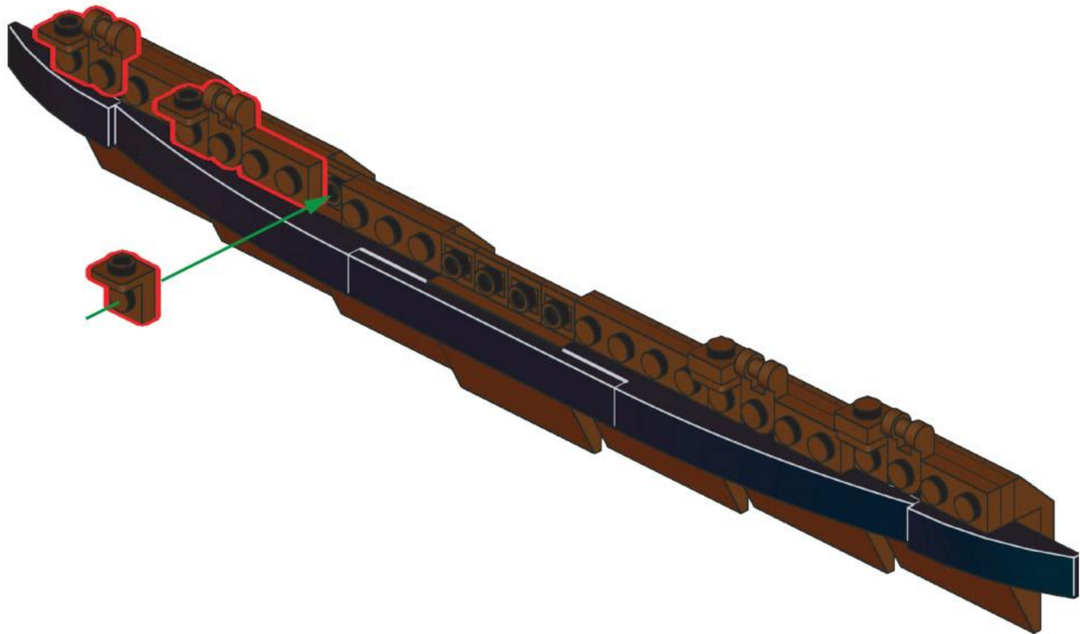

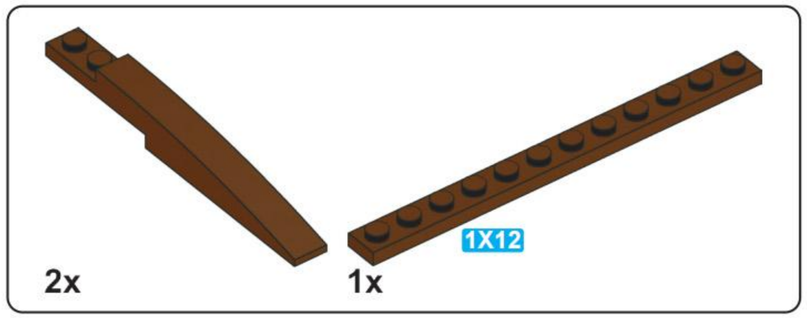

G10

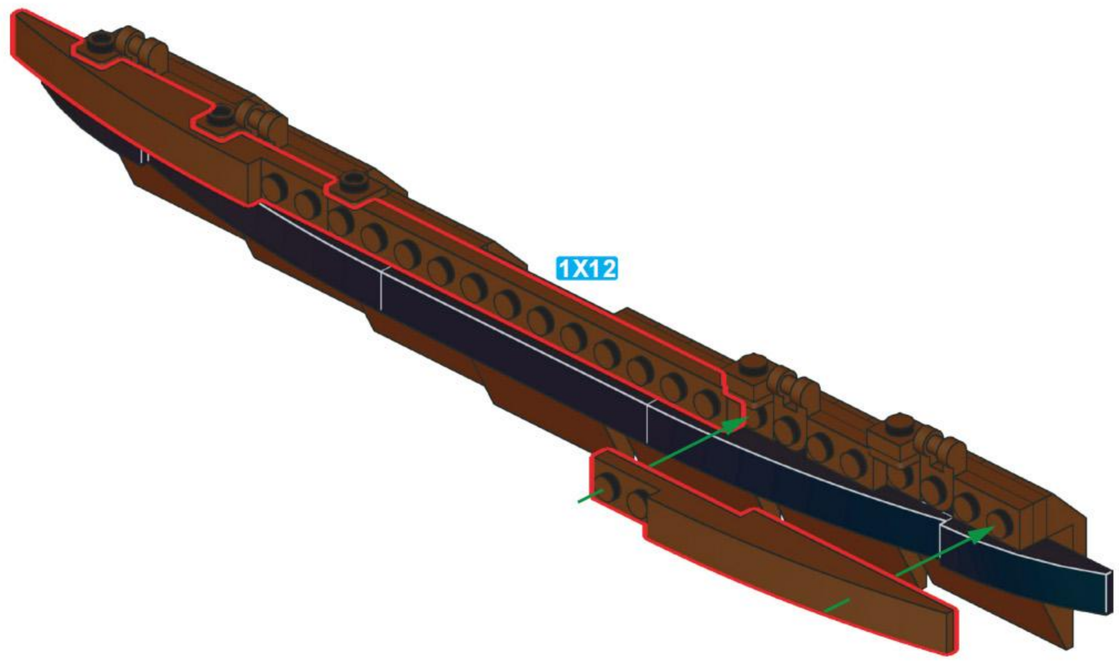

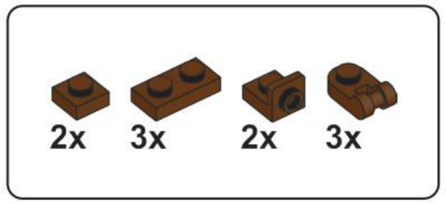

G11

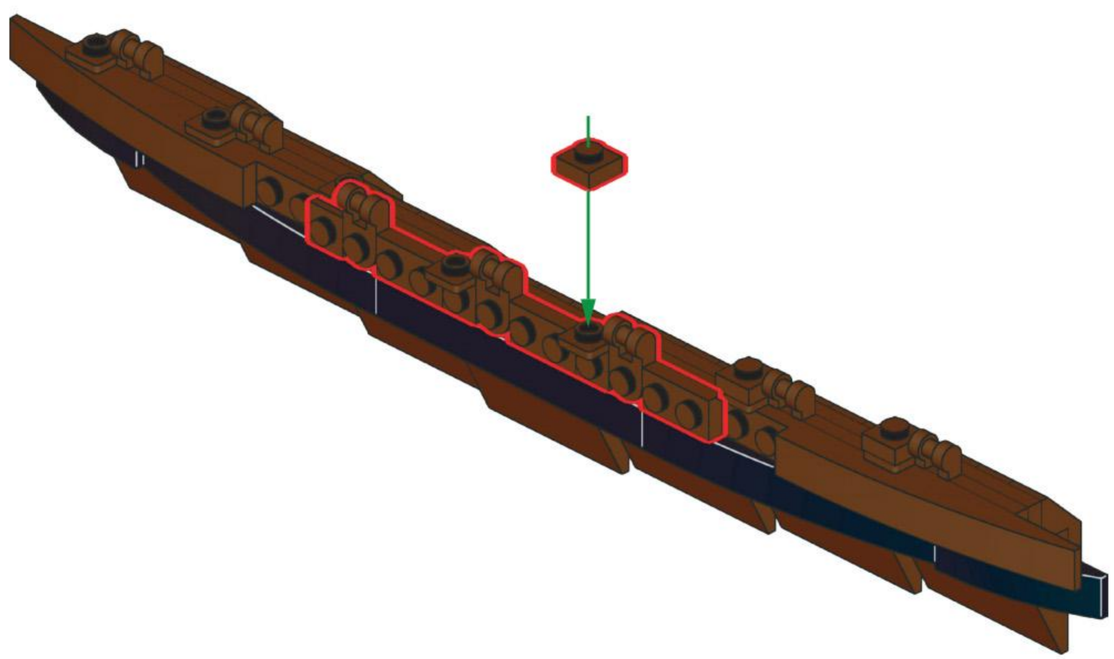

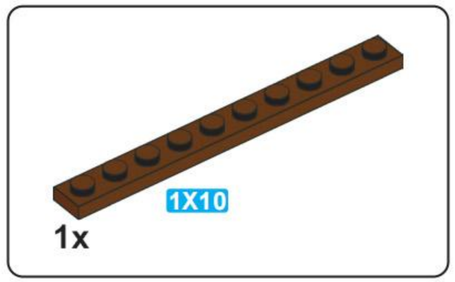

G12

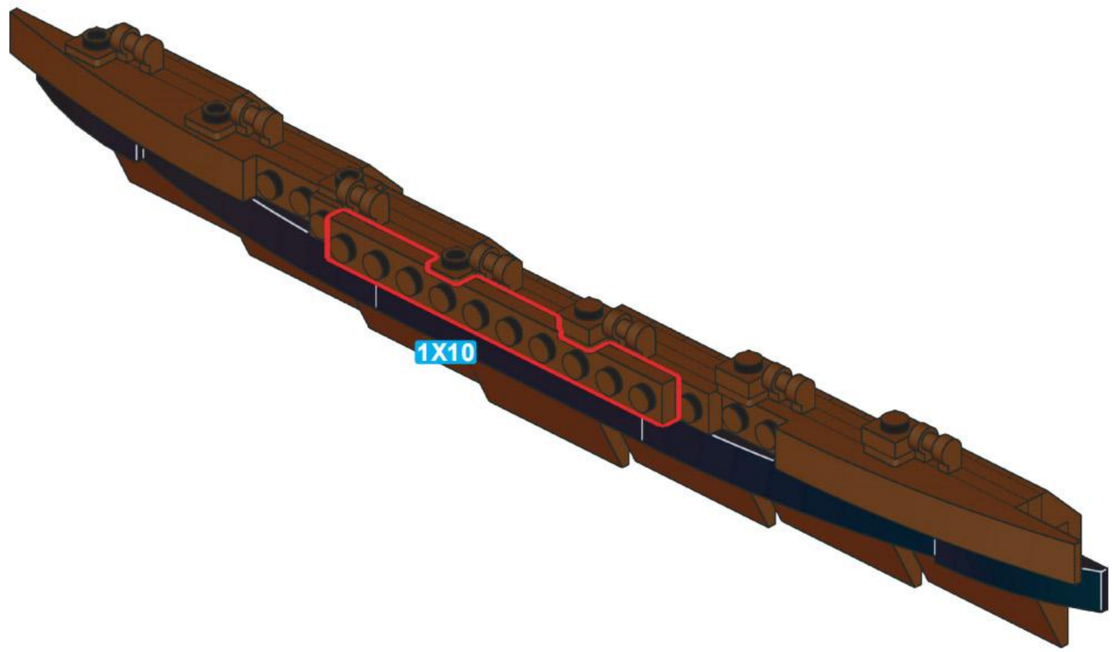

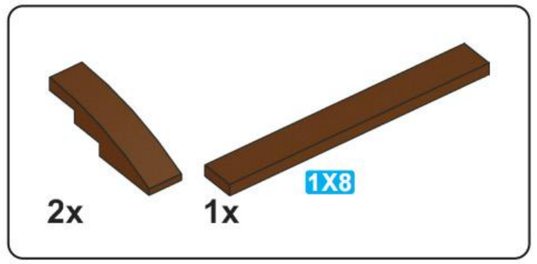

G13

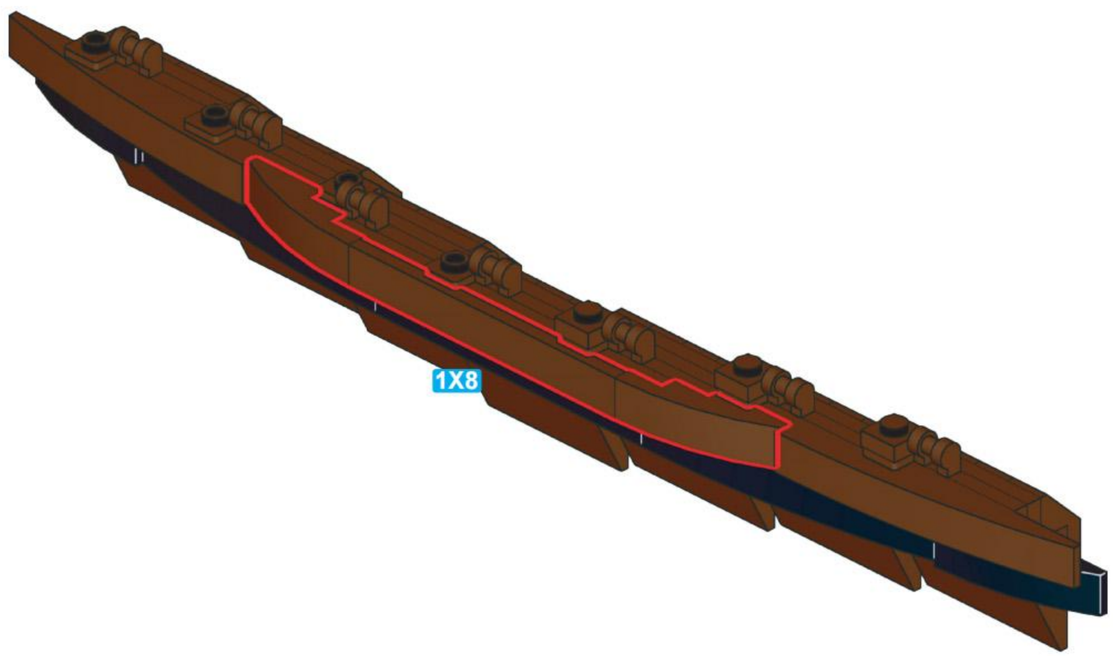

G14

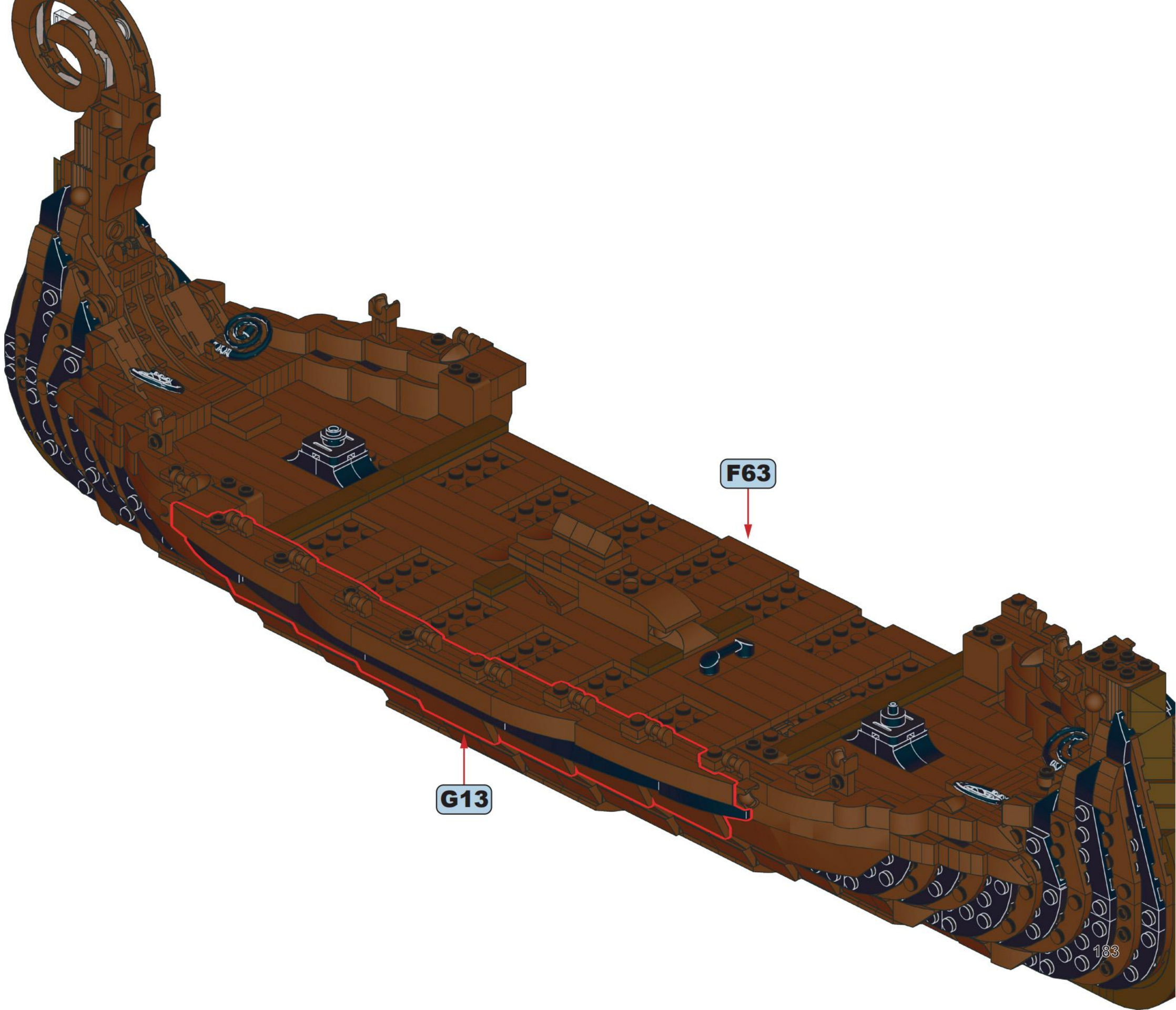

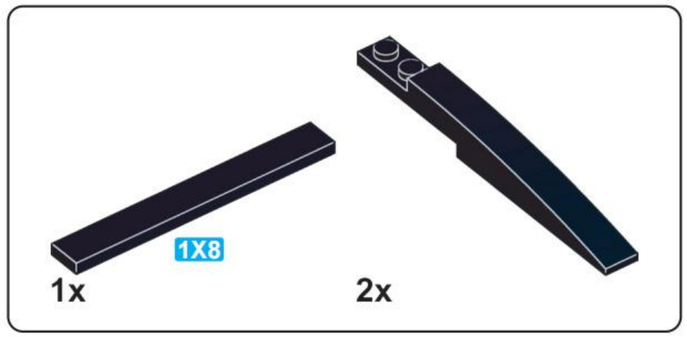

G15

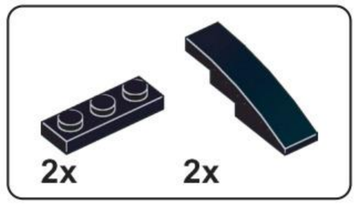

G16

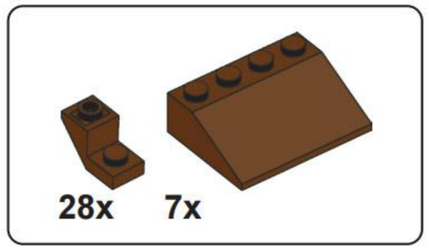

G17

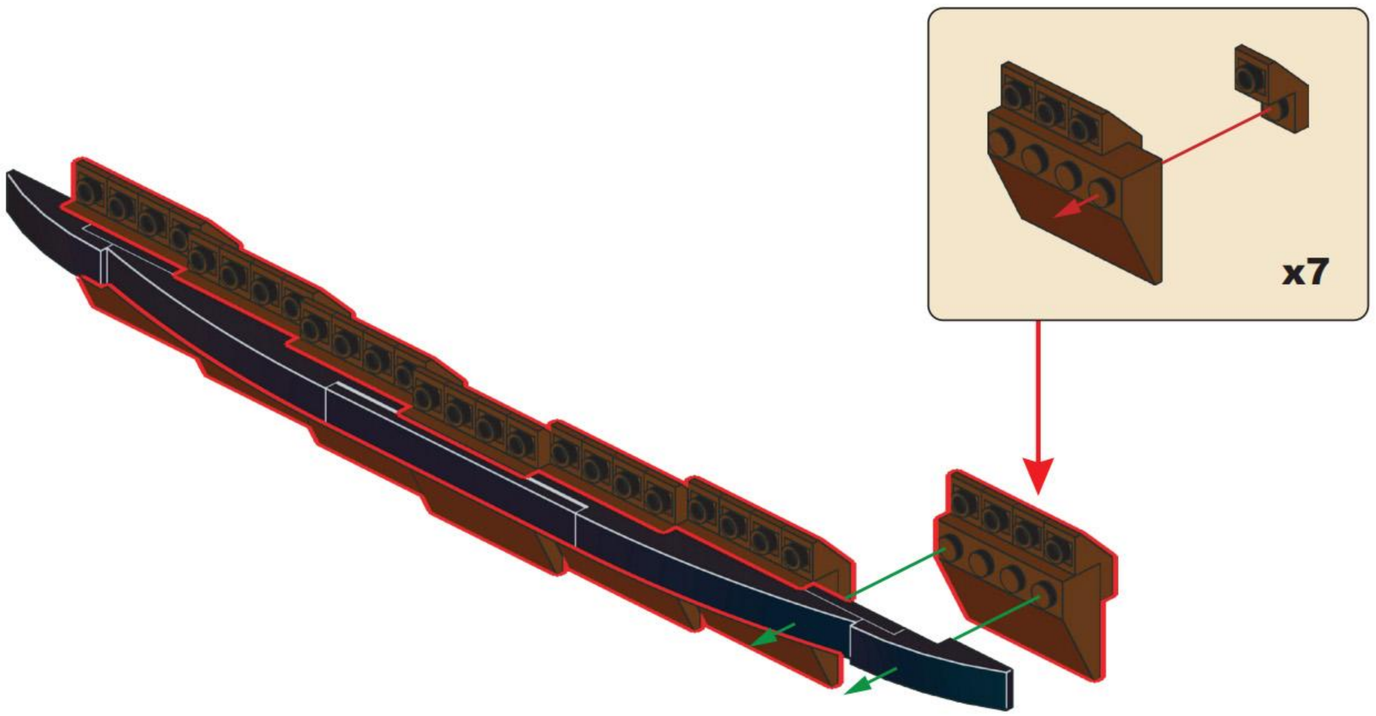

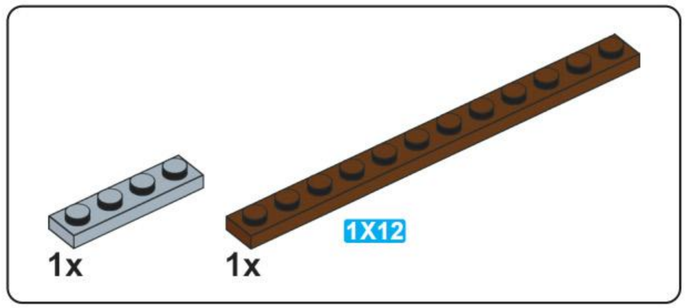

G18

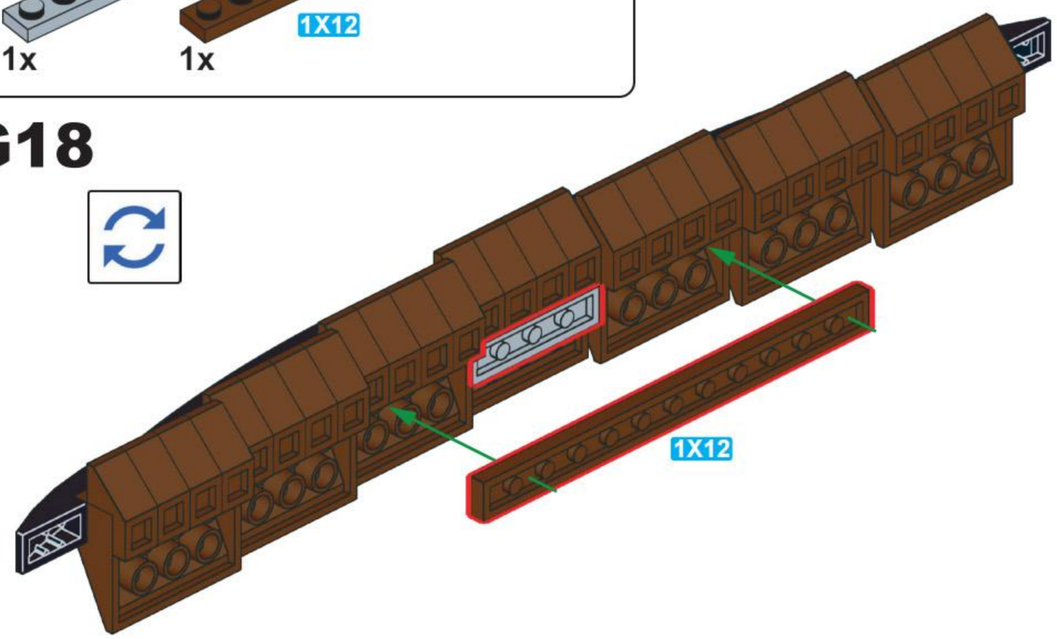

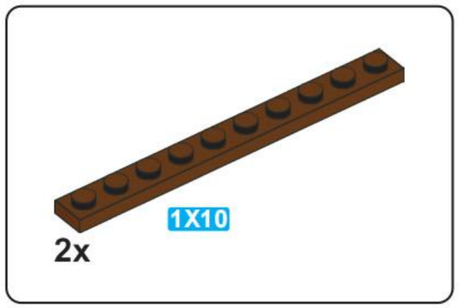

G19

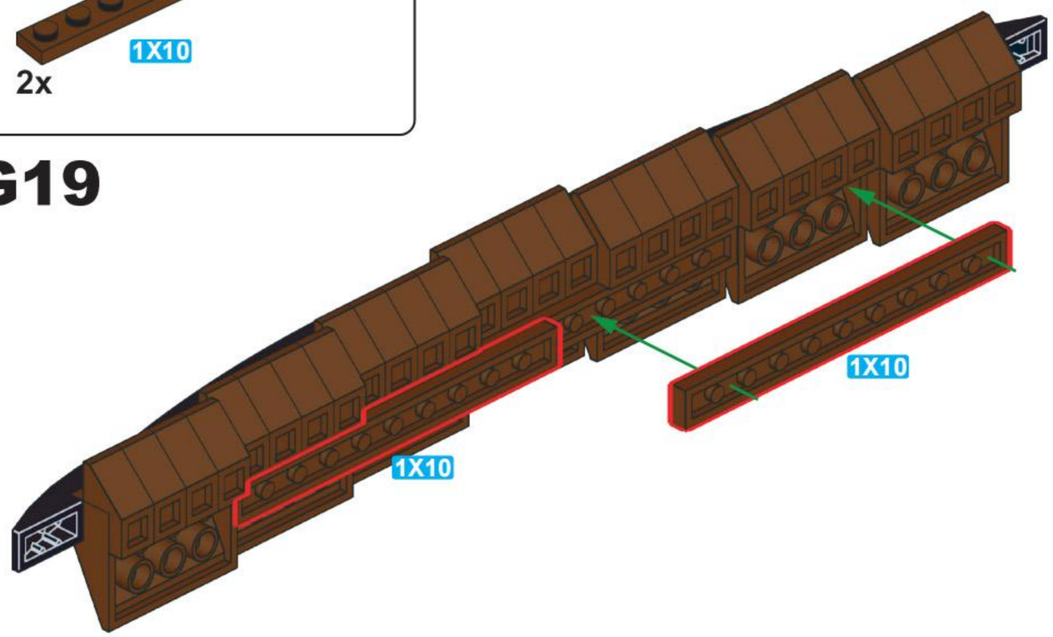

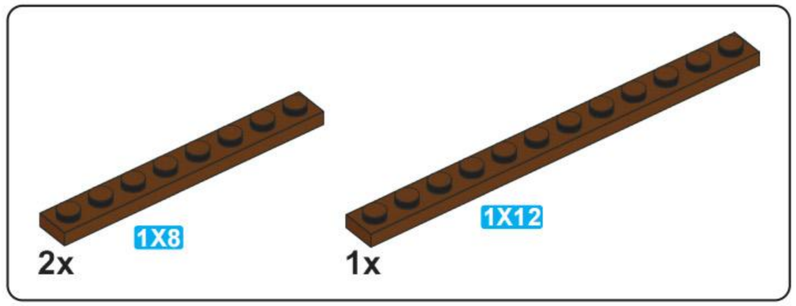

G20

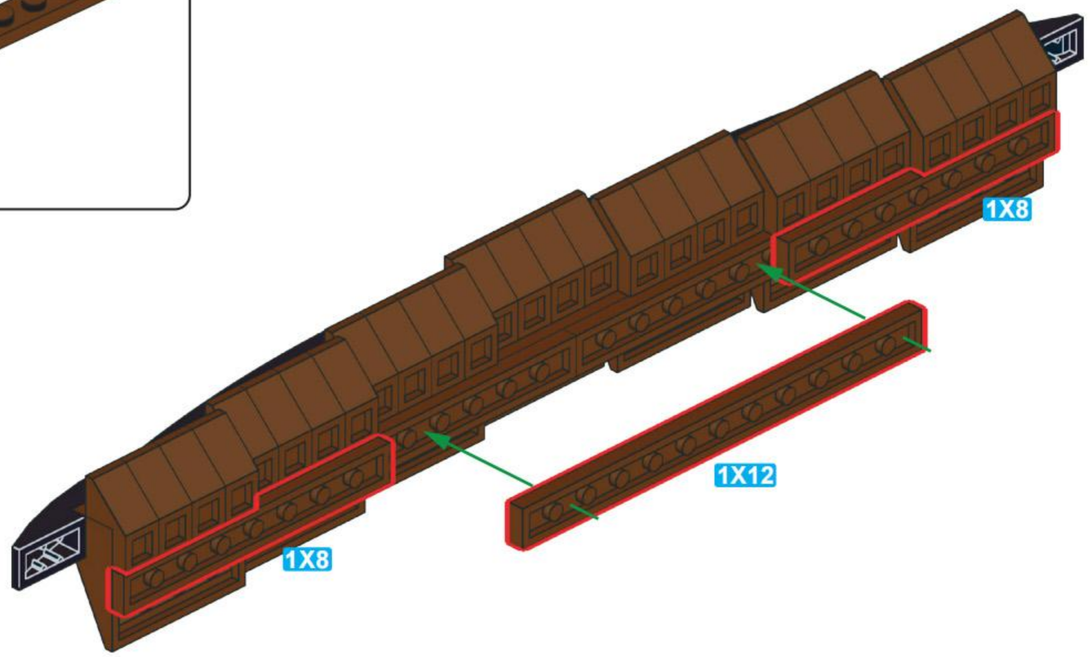

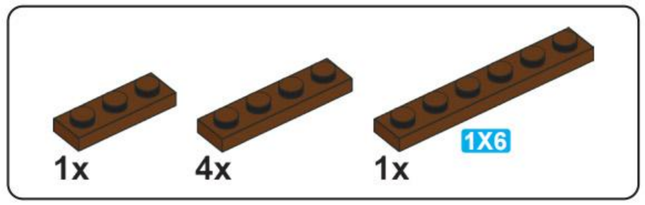

G21

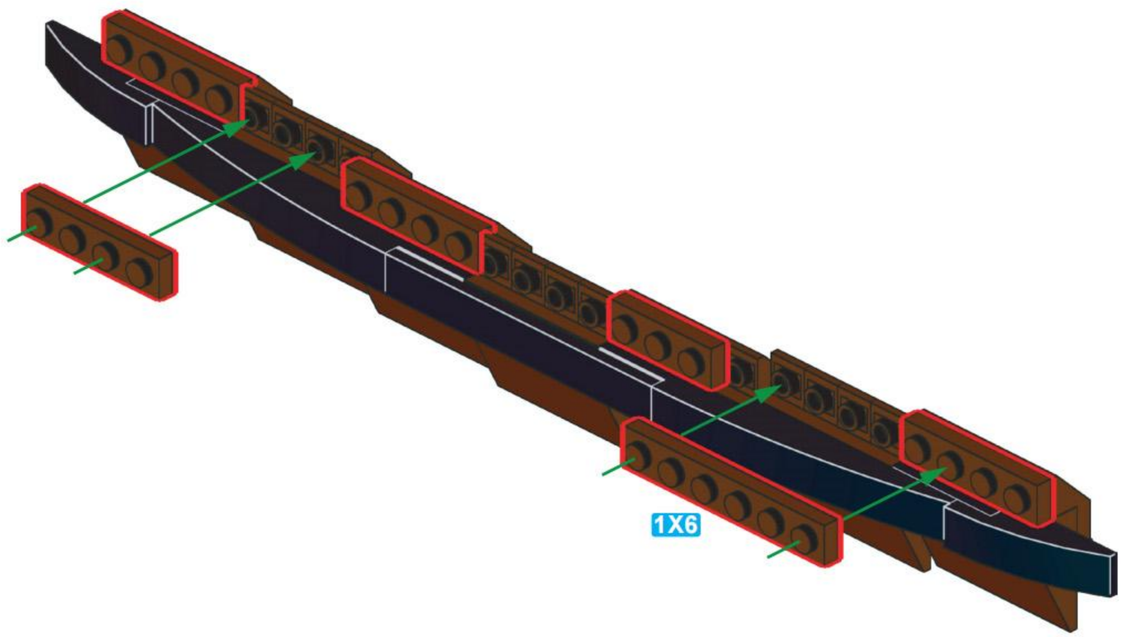

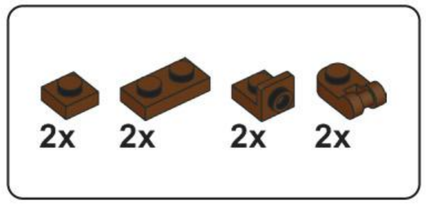

G22

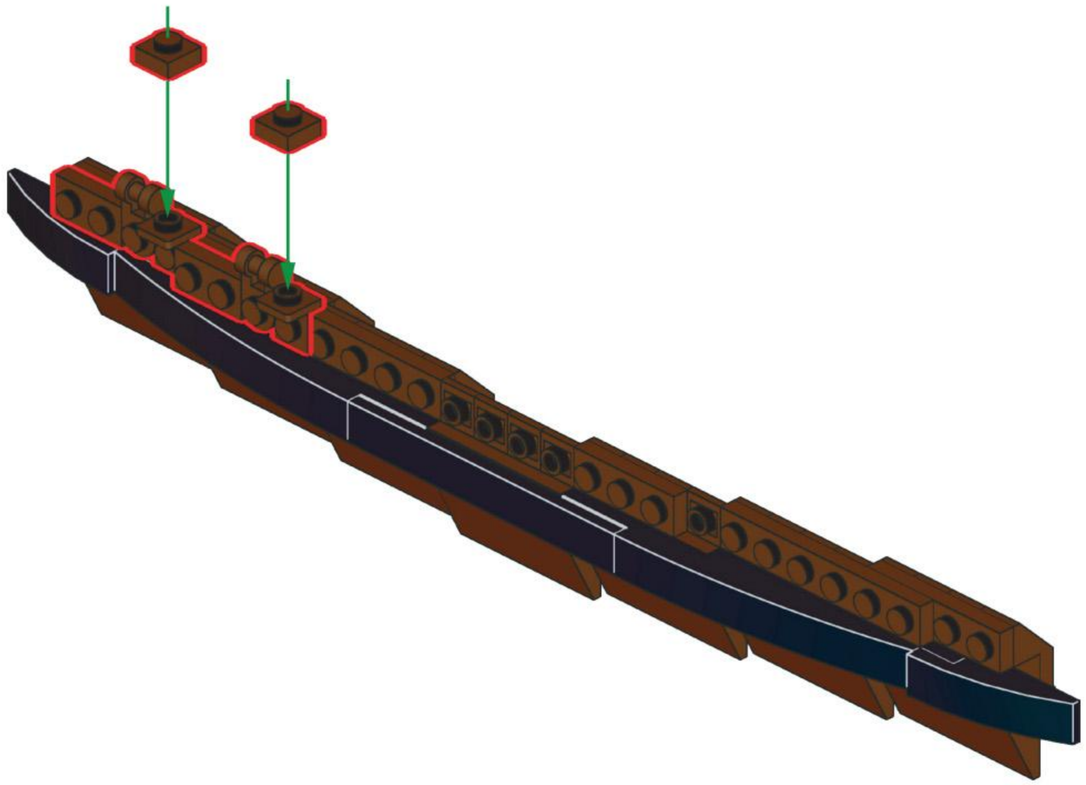

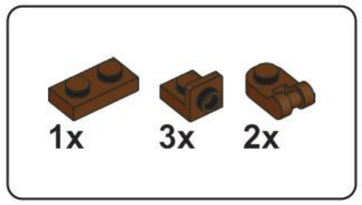

G23

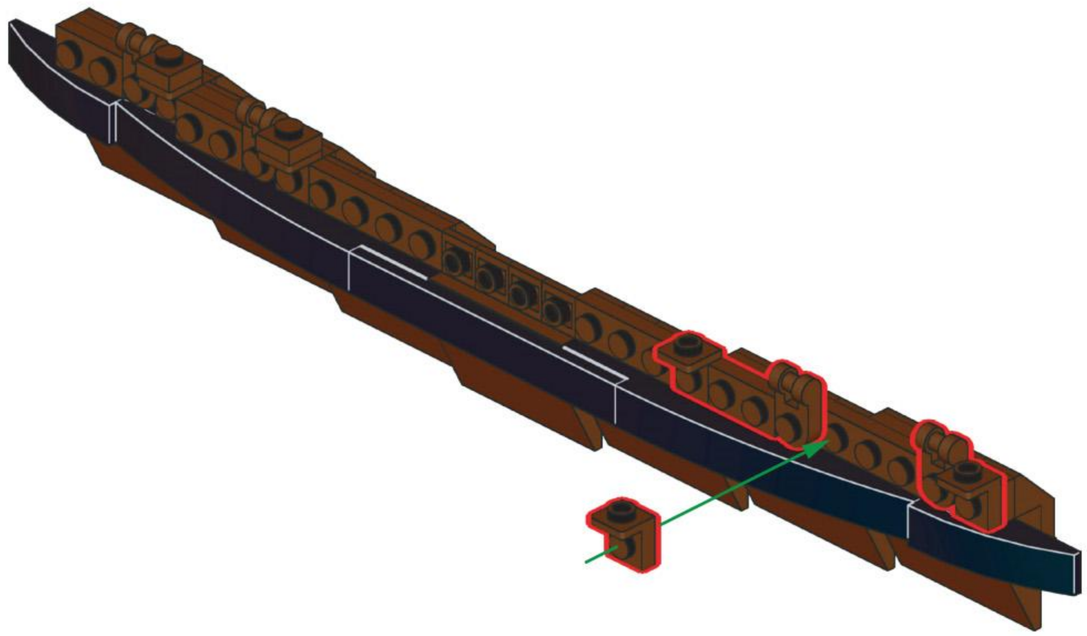

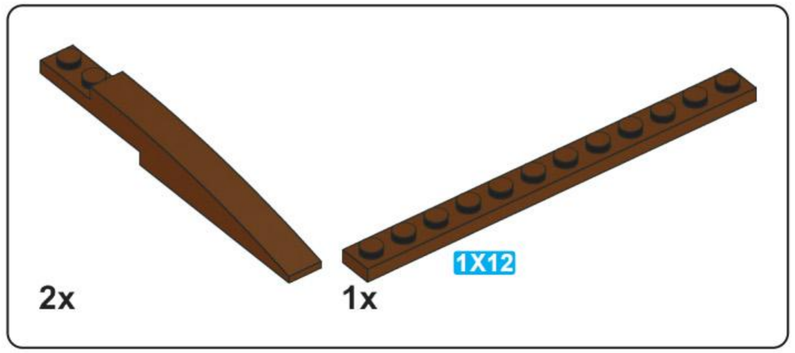

G24

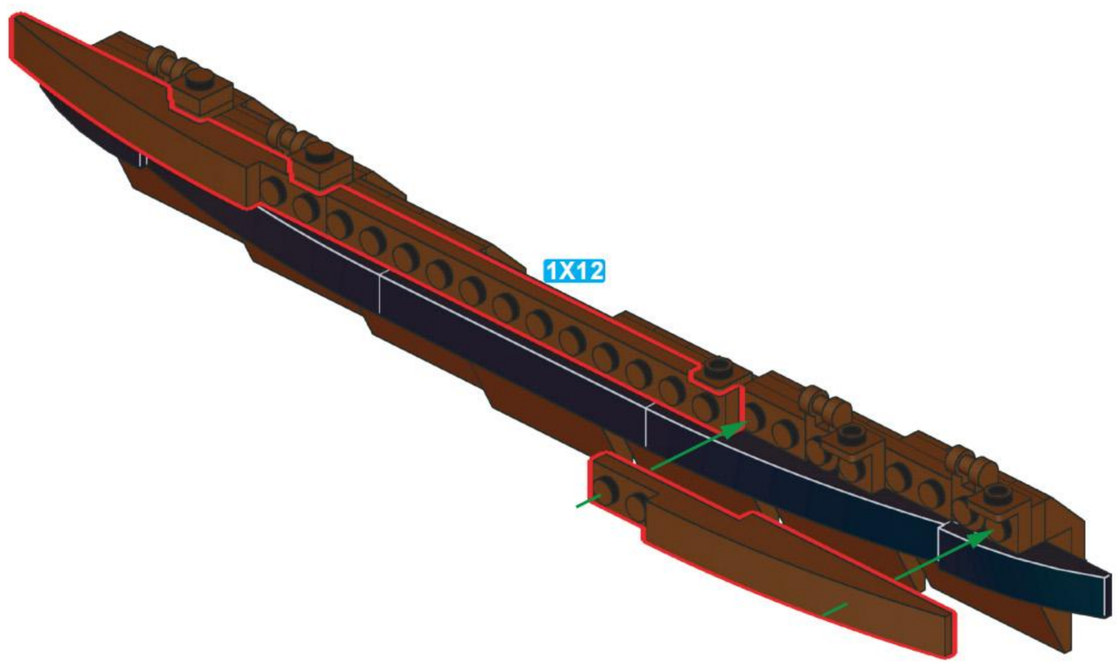

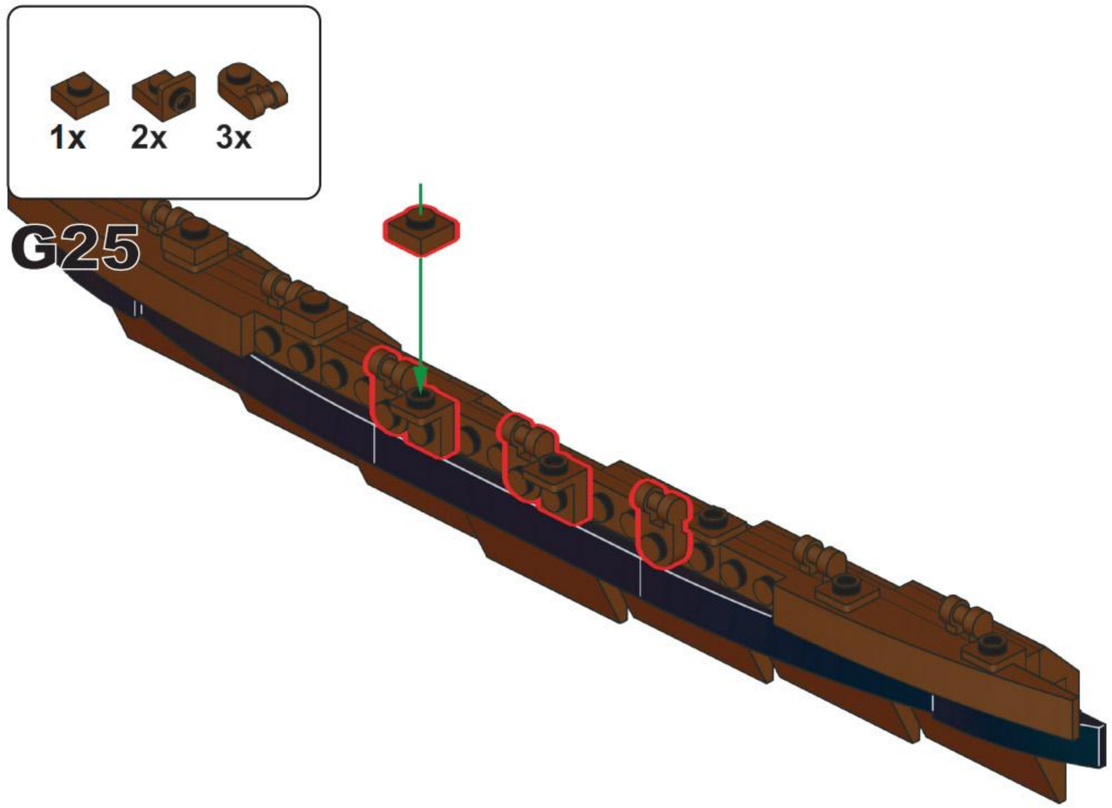
1x
2x
3x
G25

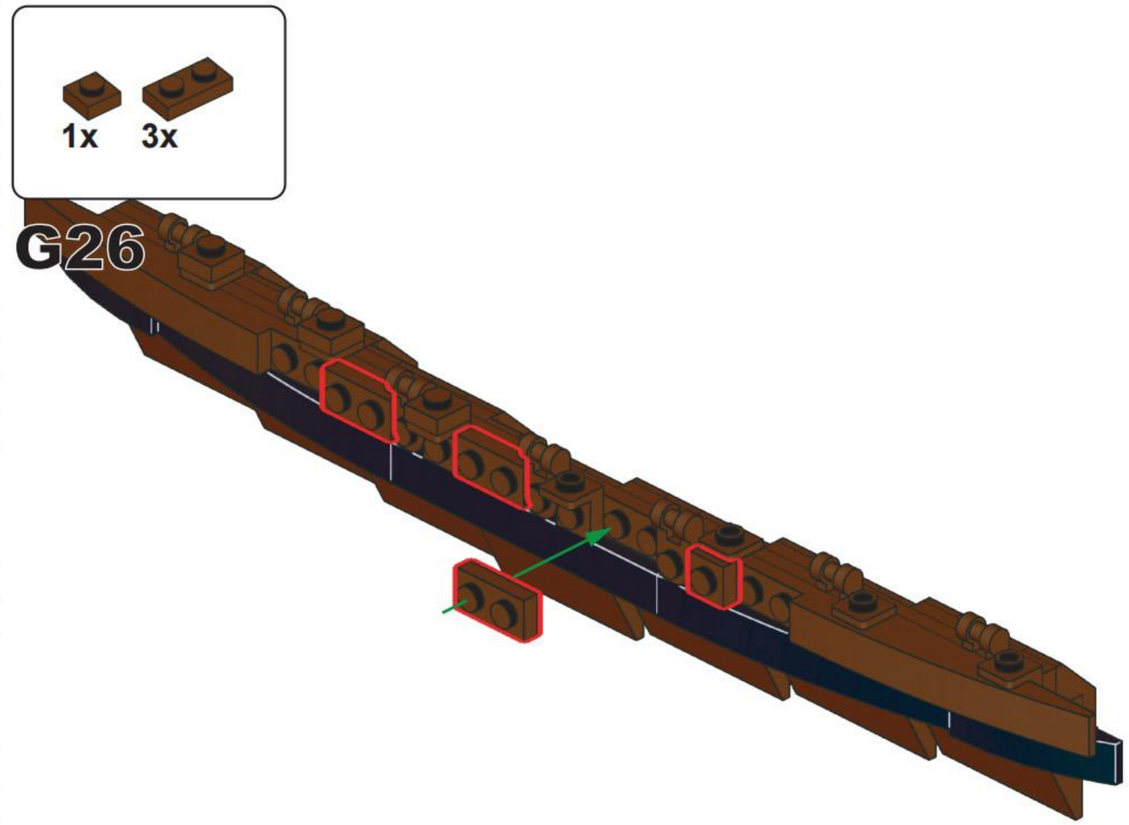
1x
3x
G26

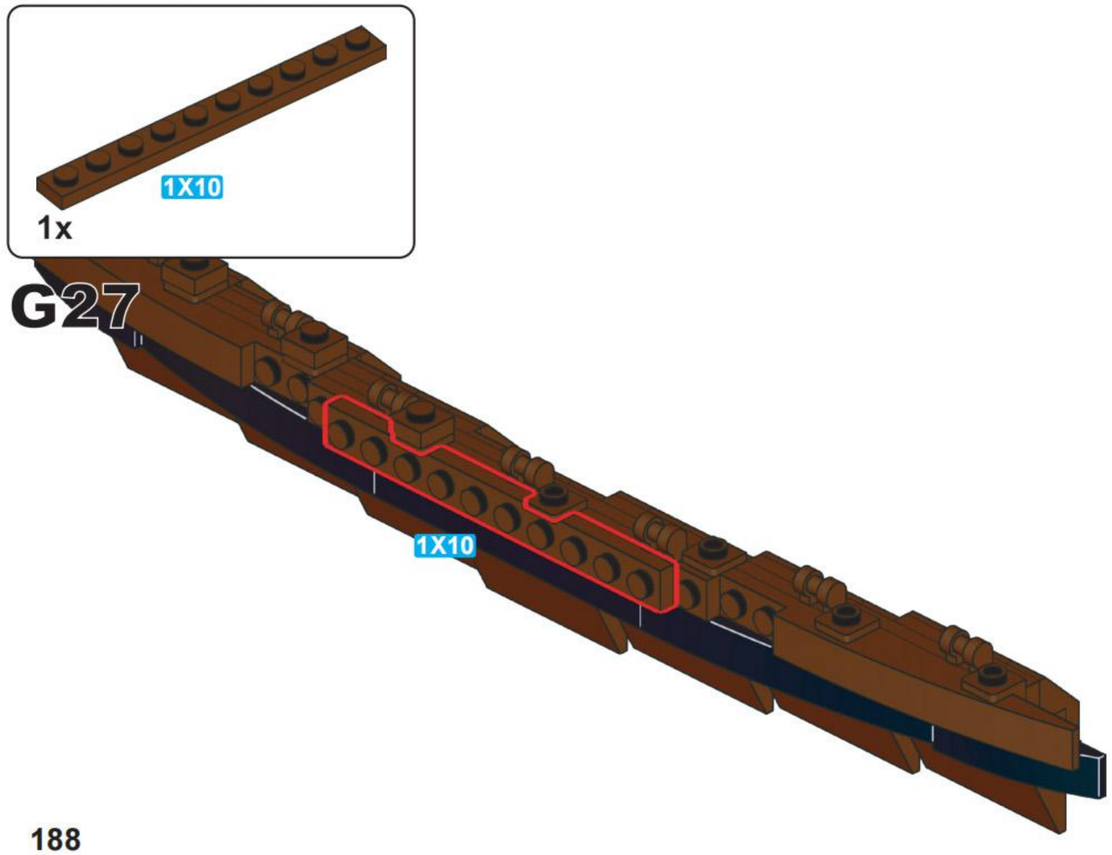
1X10
1x
G27
1X10

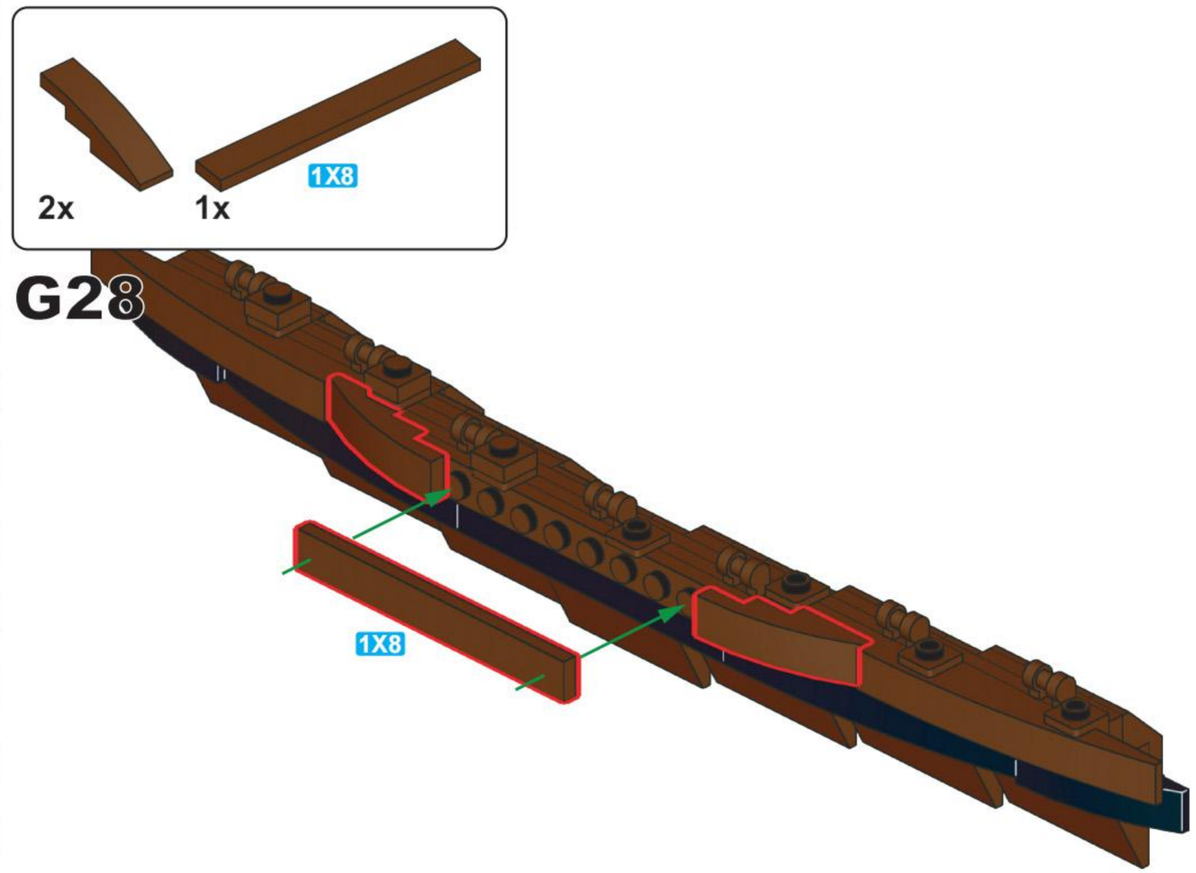
2x
1x
1X8
G28
1X8

G29

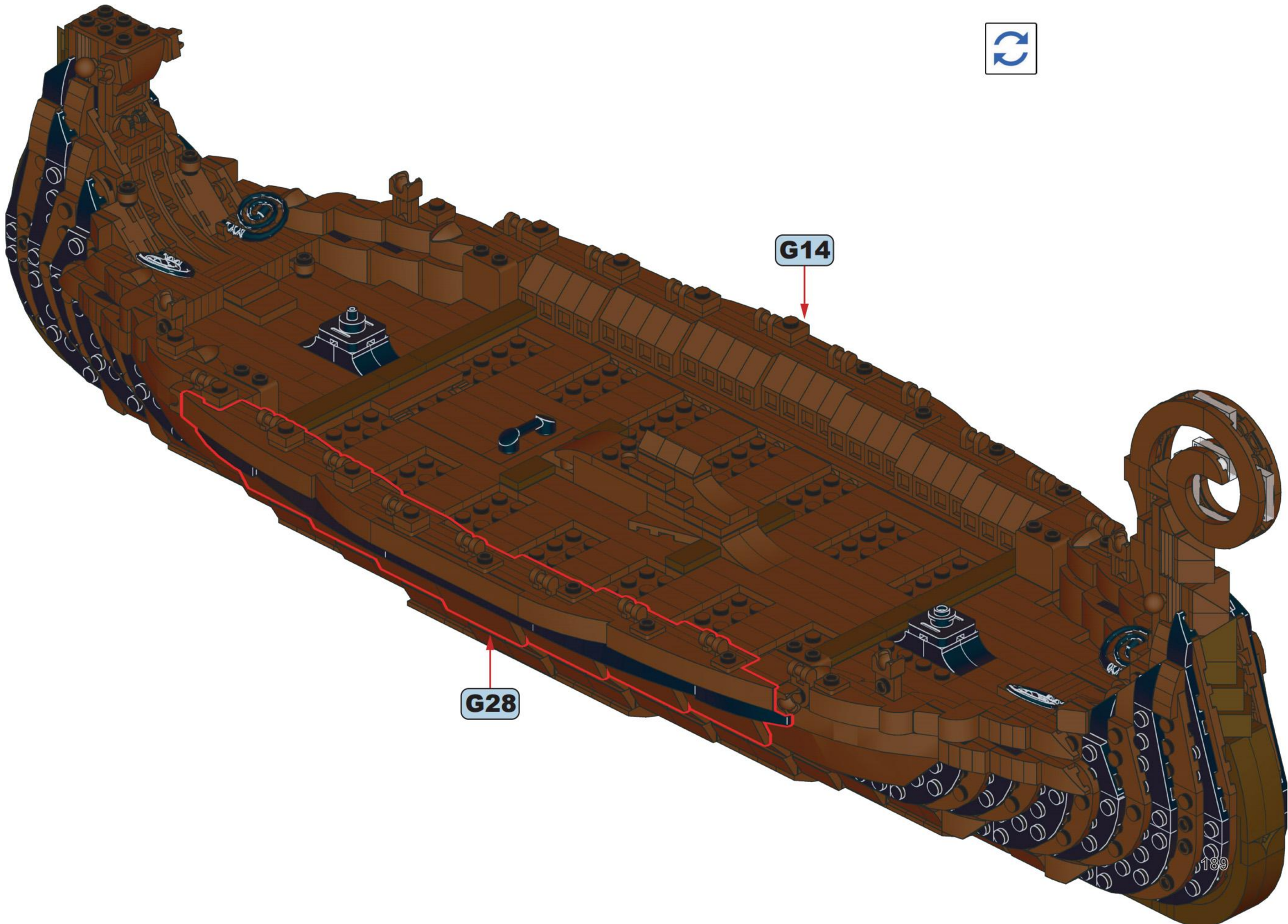

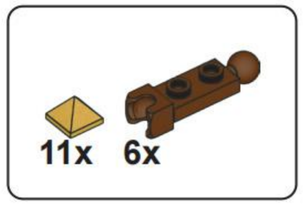

G30

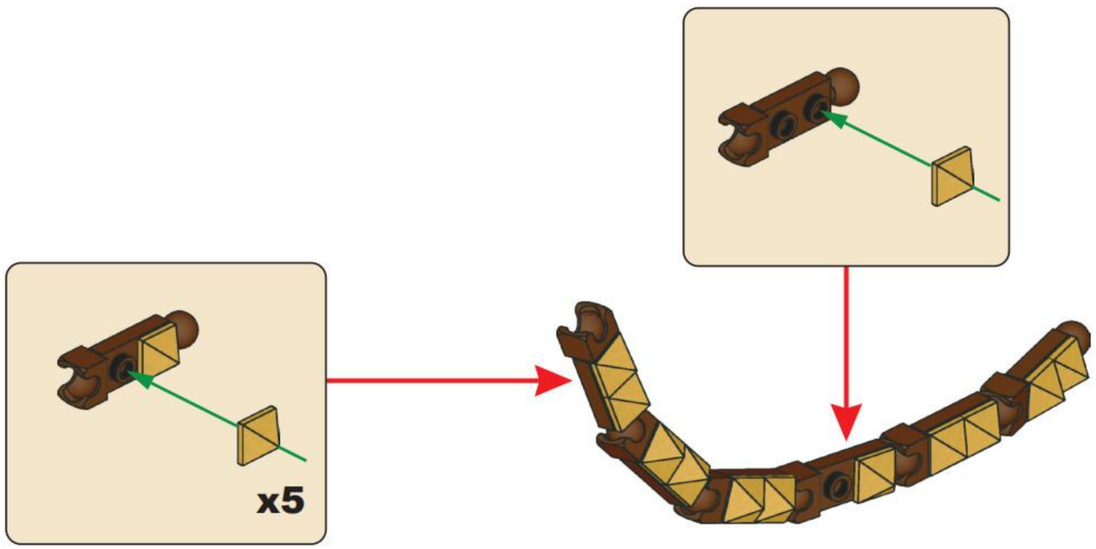

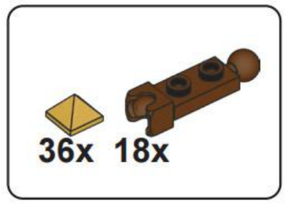

G31

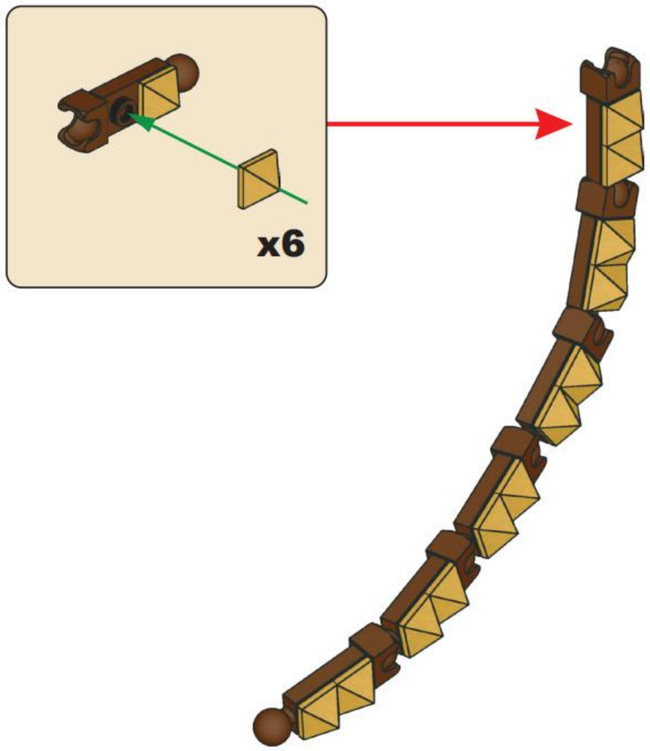

x3

G32

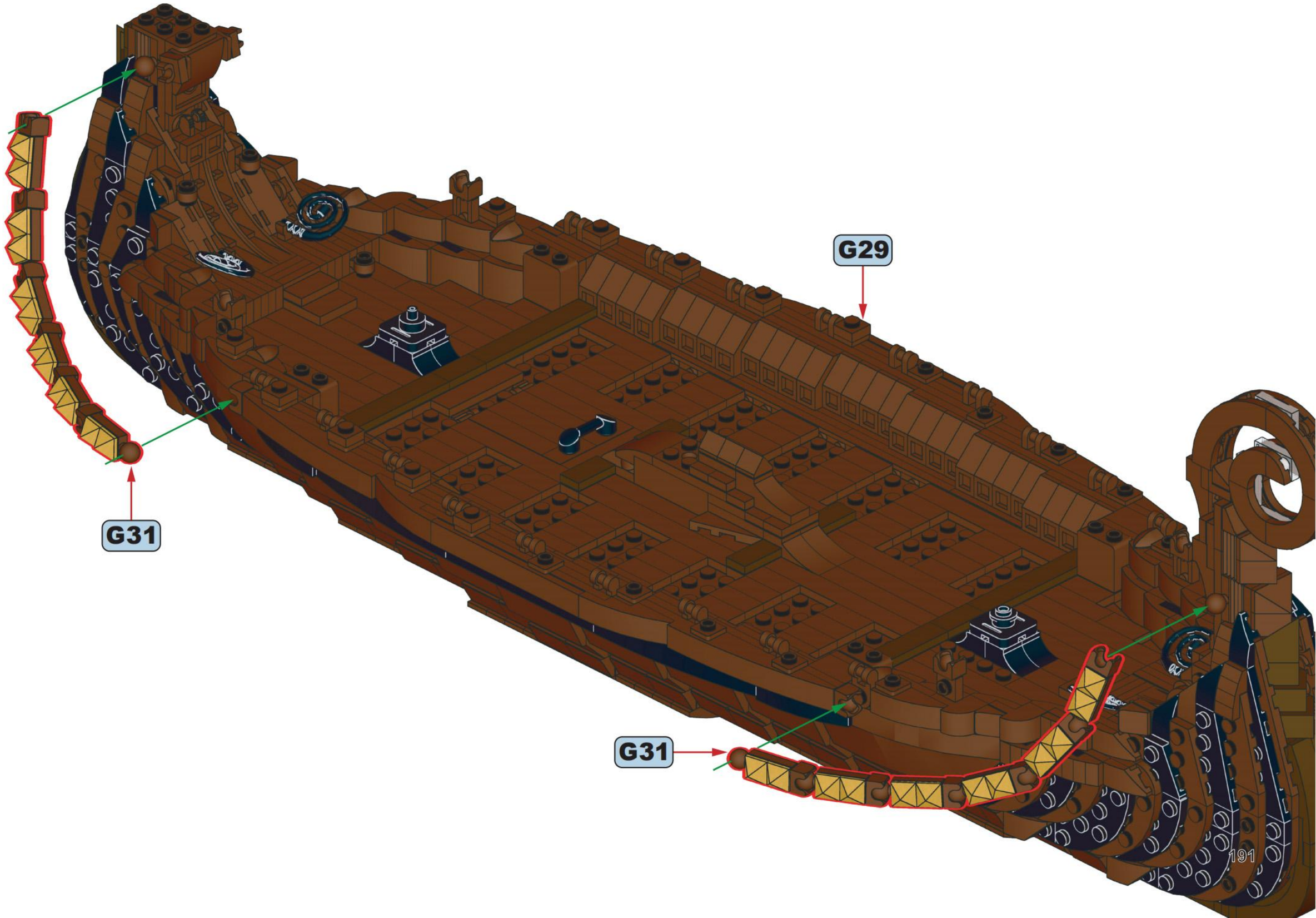

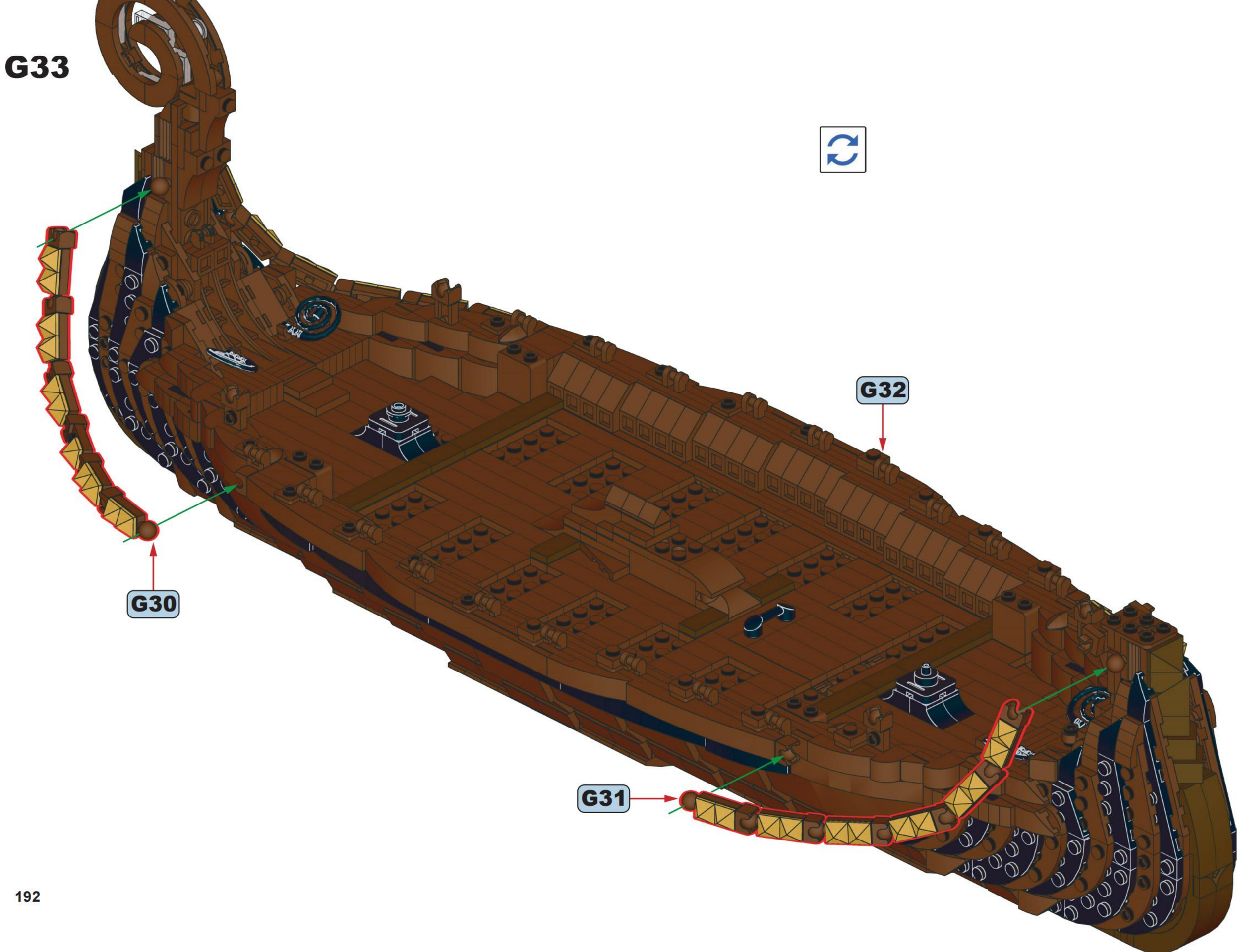
G33
G32
G30
G31

H

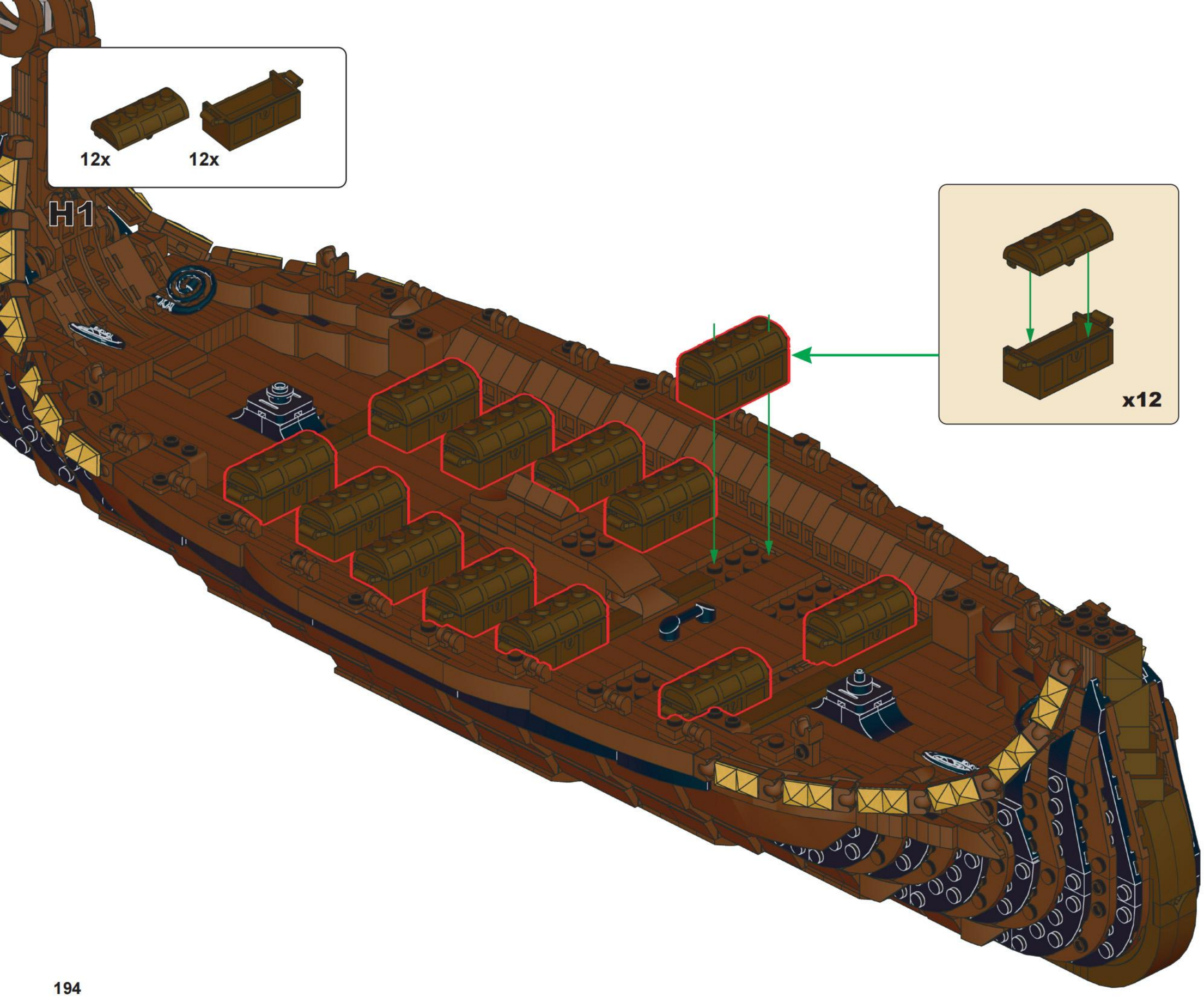
12x
12x
H1
x12

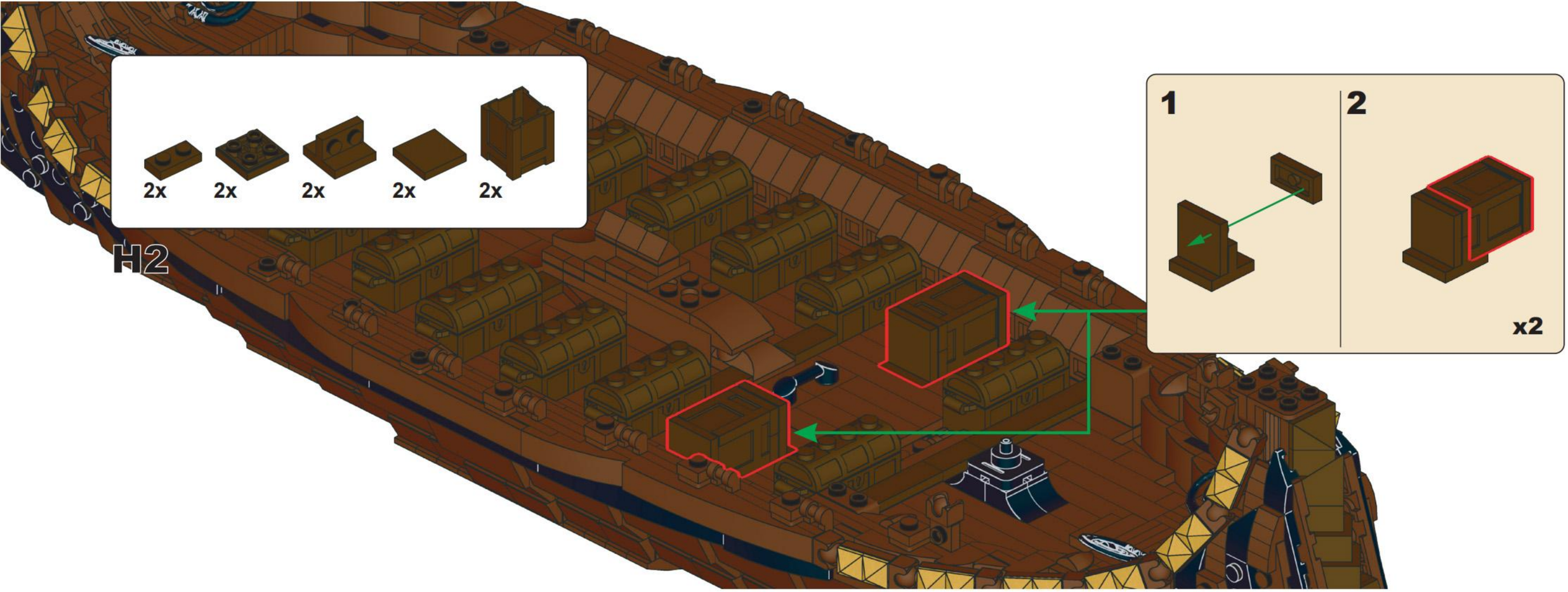

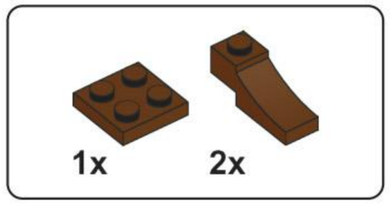

H3

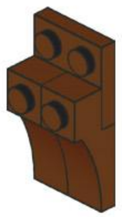

H4

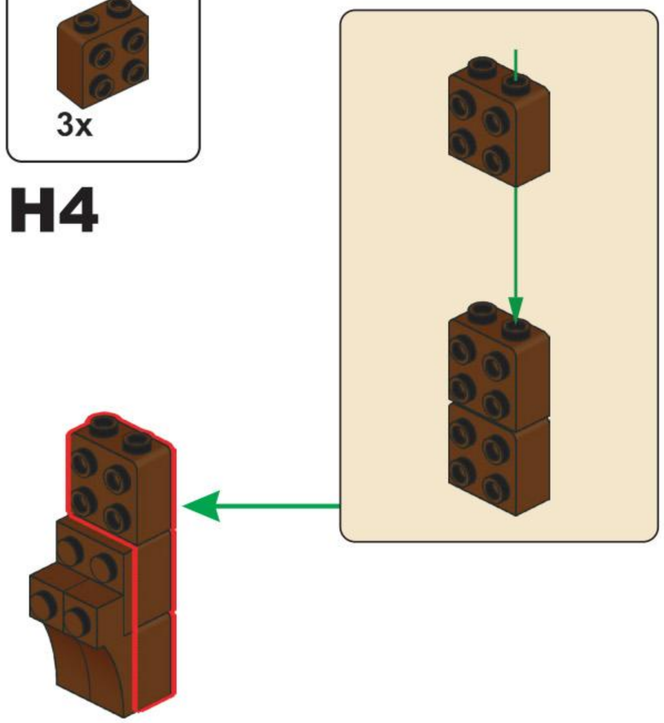

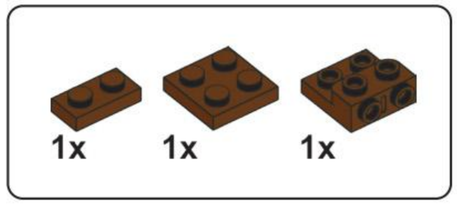

H5

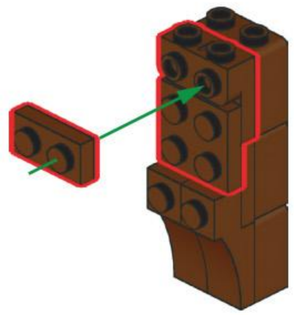

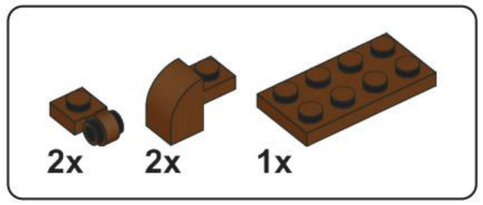

H6

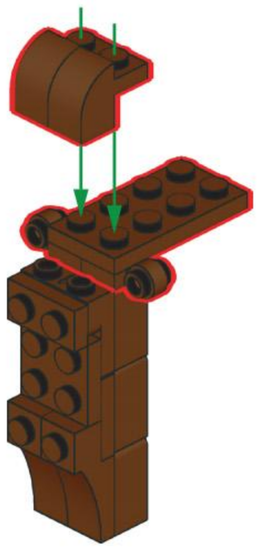

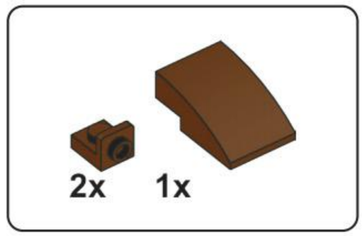

H7

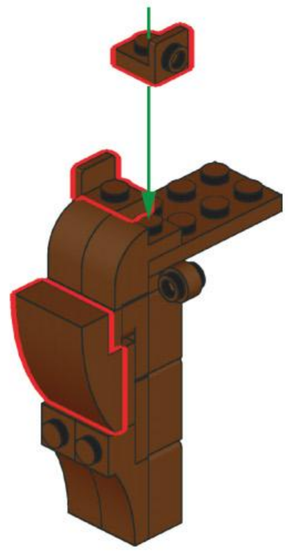

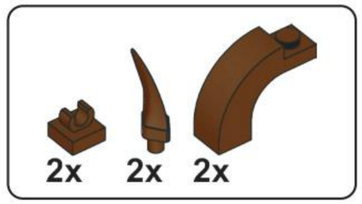

H8

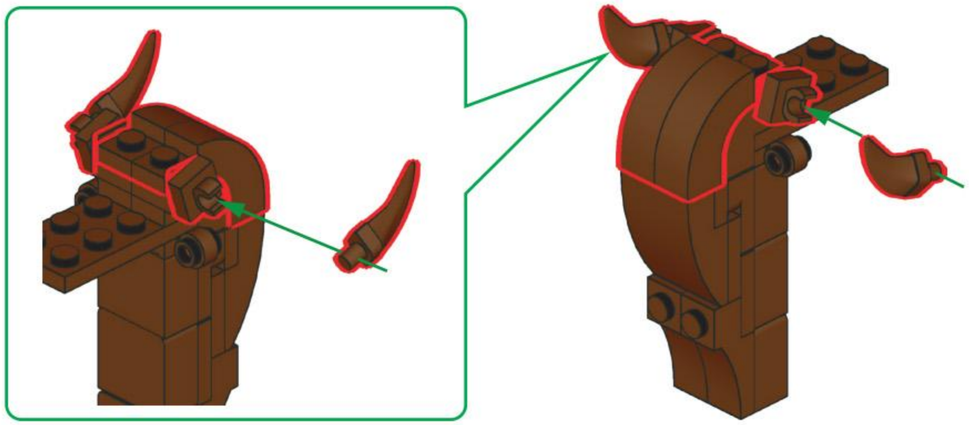

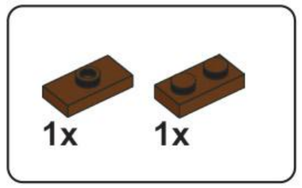

H9

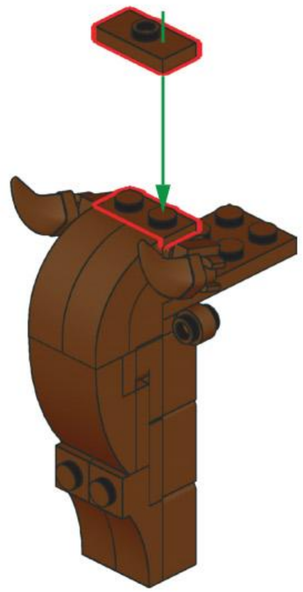

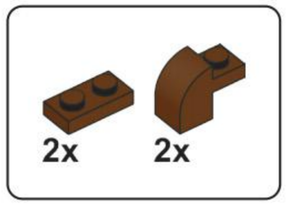

H10

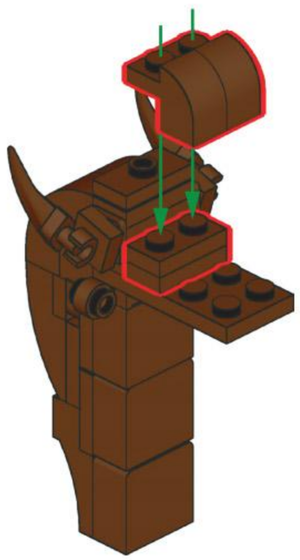

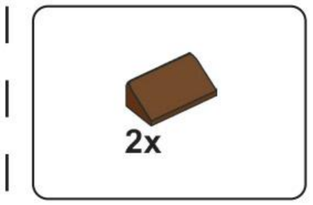

H11

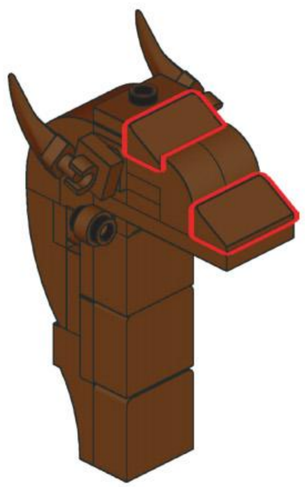

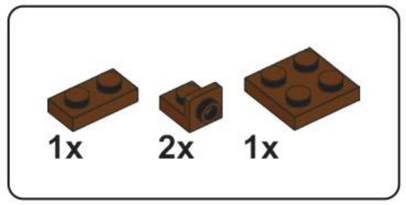

H12

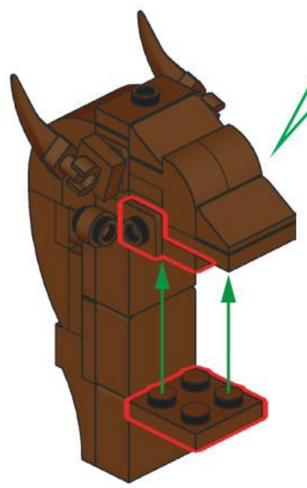

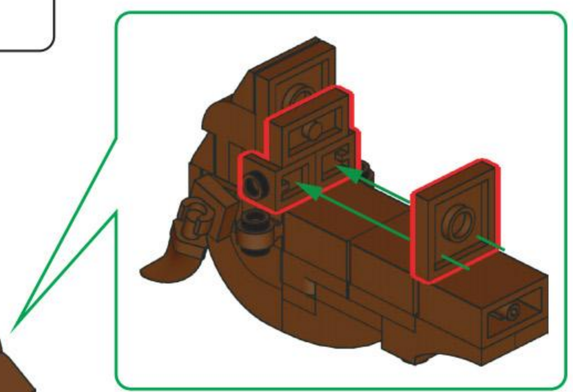

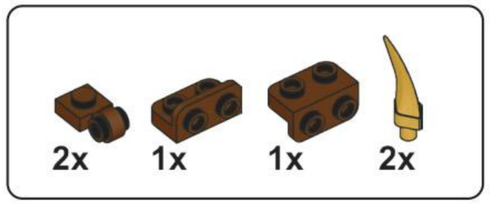

H13

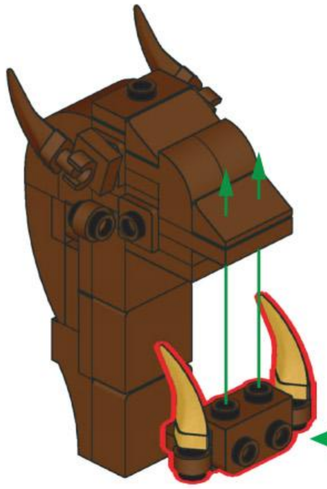

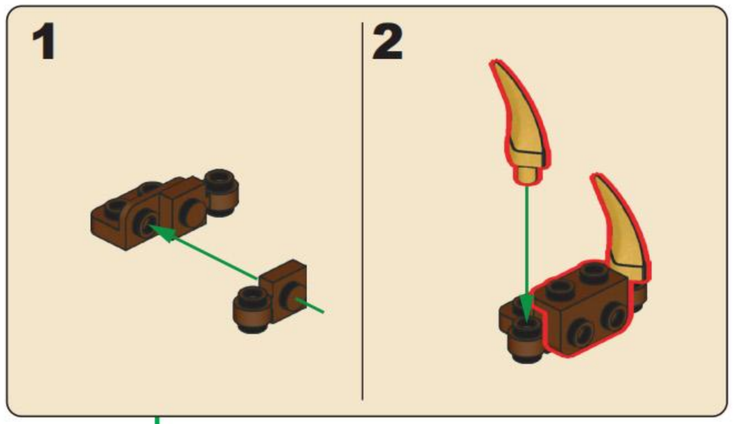

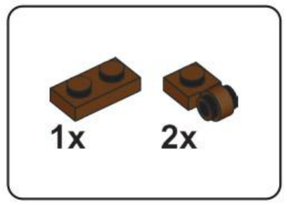

H14

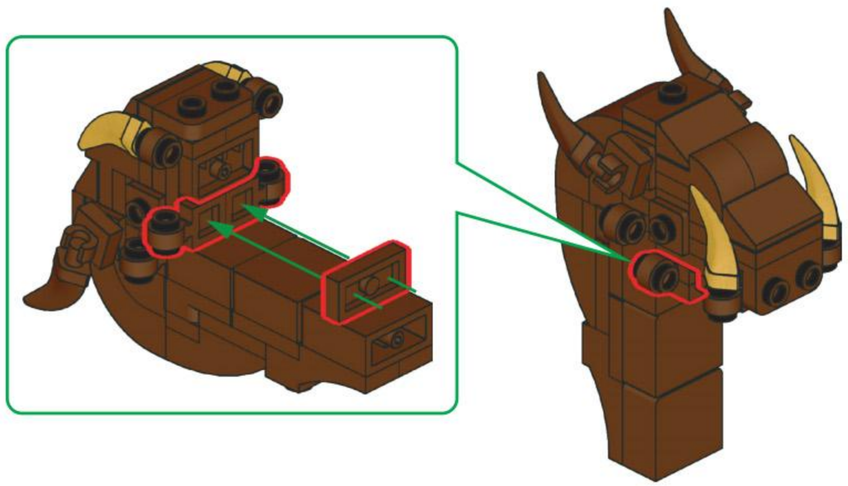

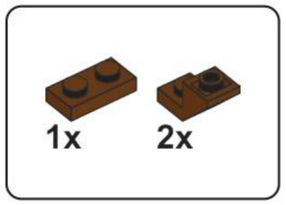

H15

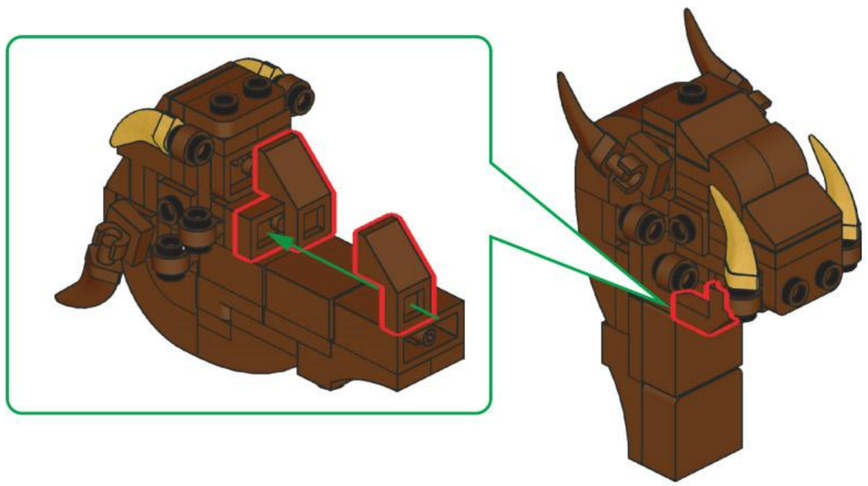

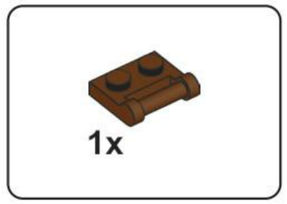

H16

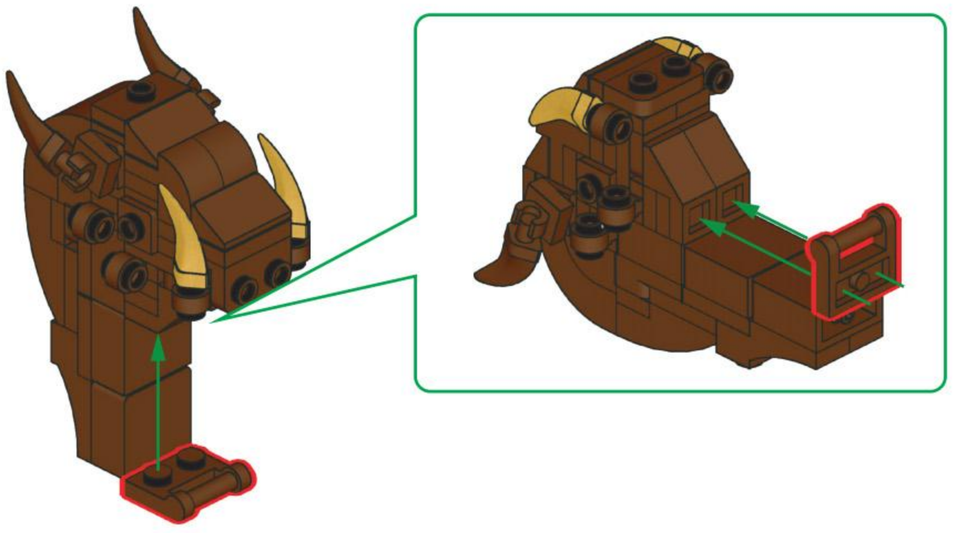

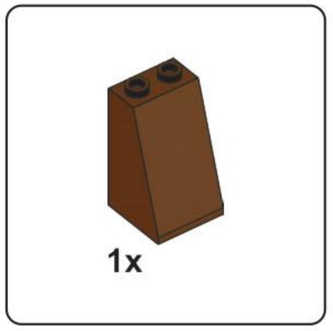

H17

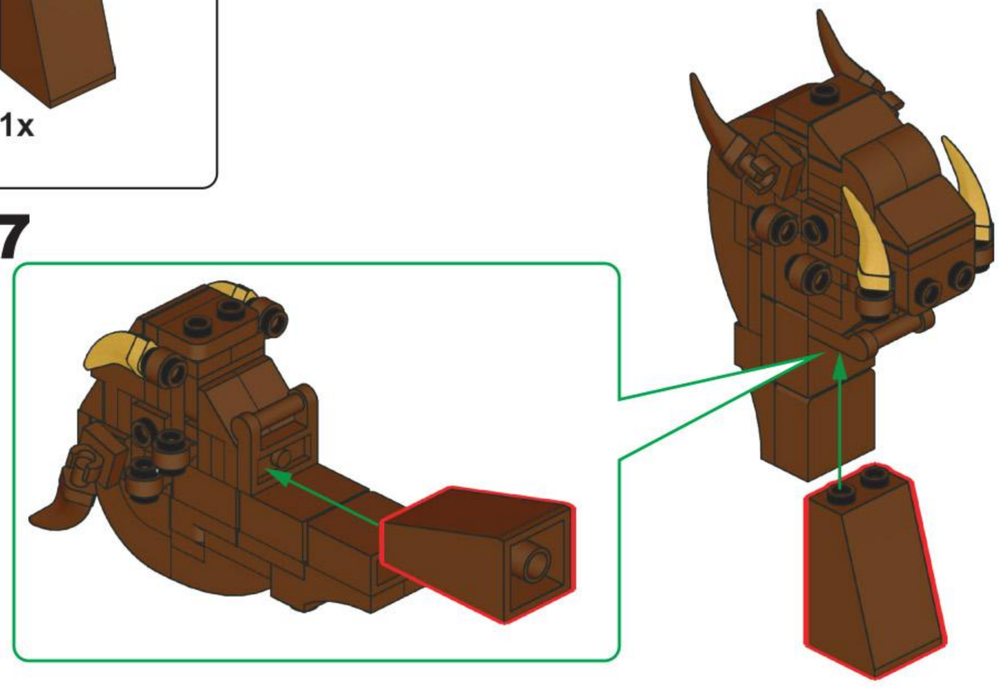

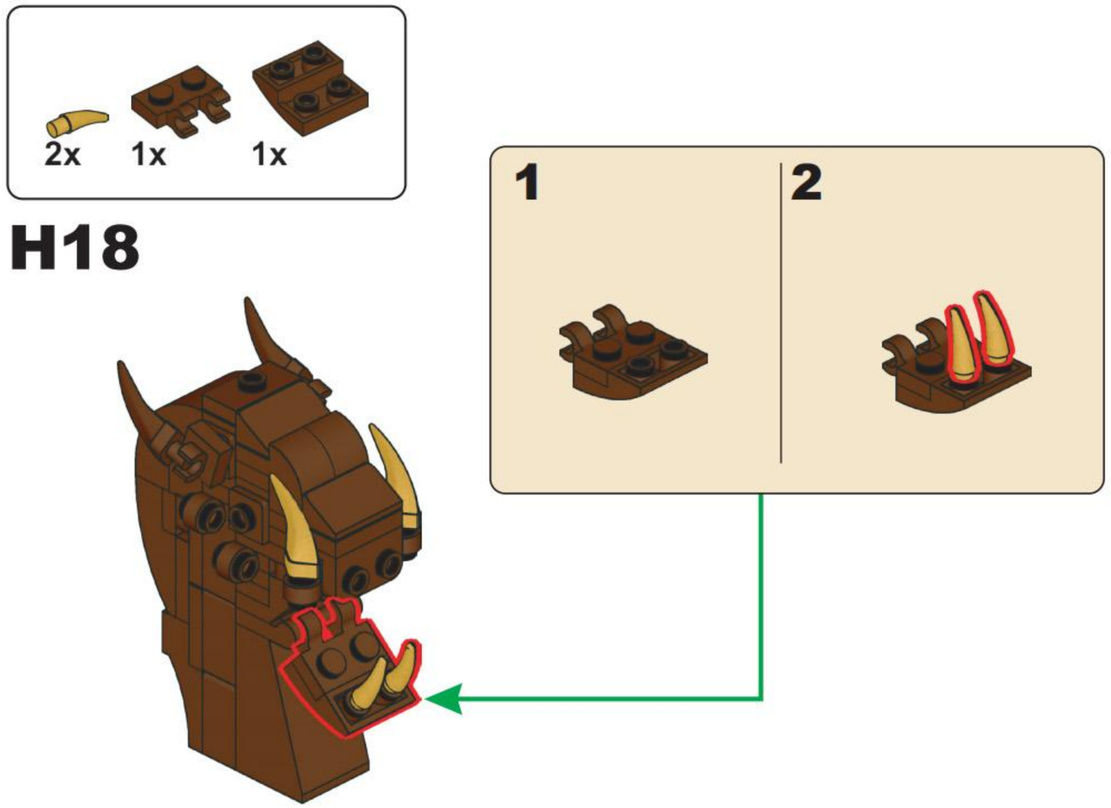

H18

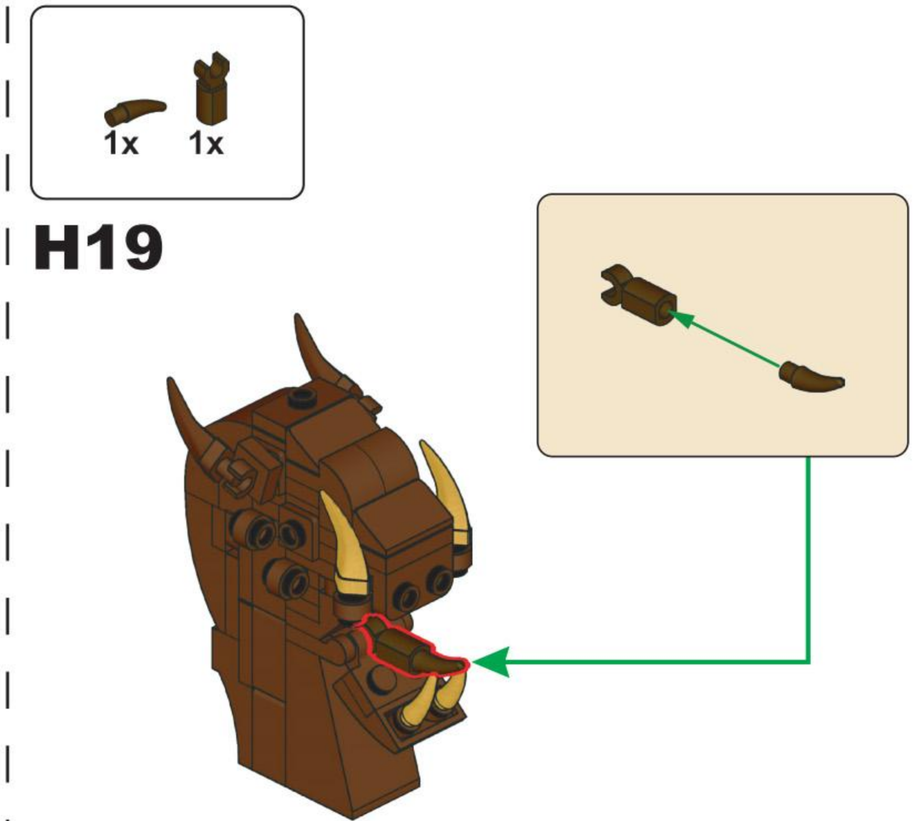

H19

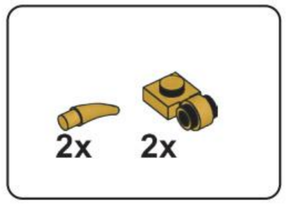

H20

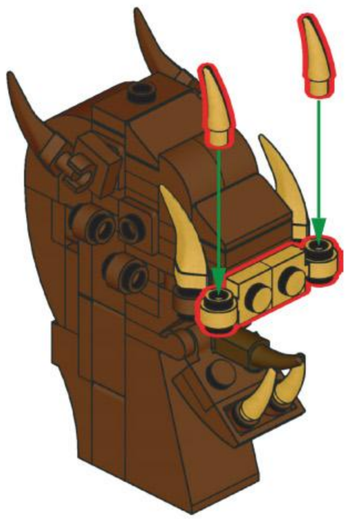

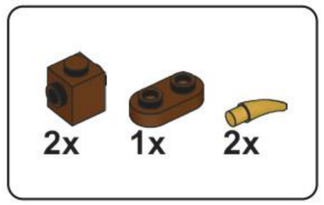

H21

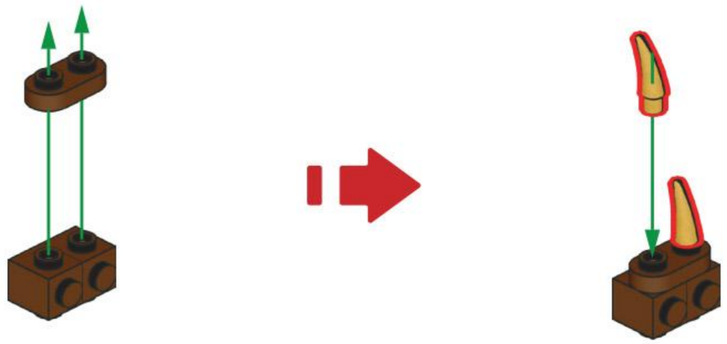

H22

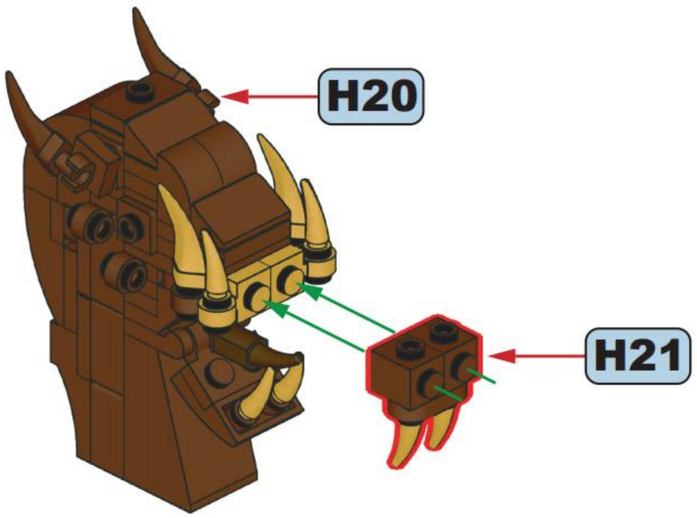

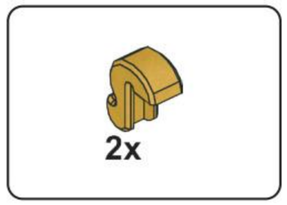

H23

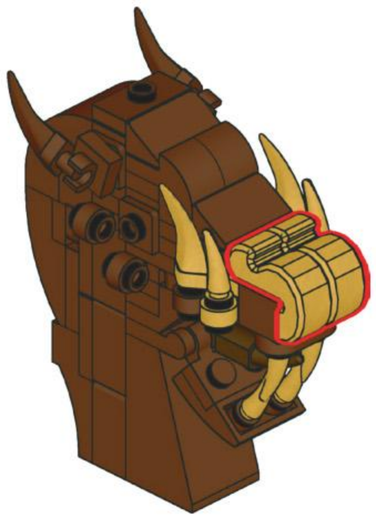

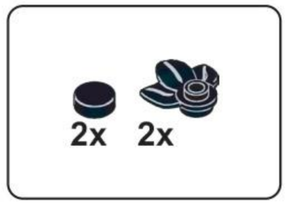

H24

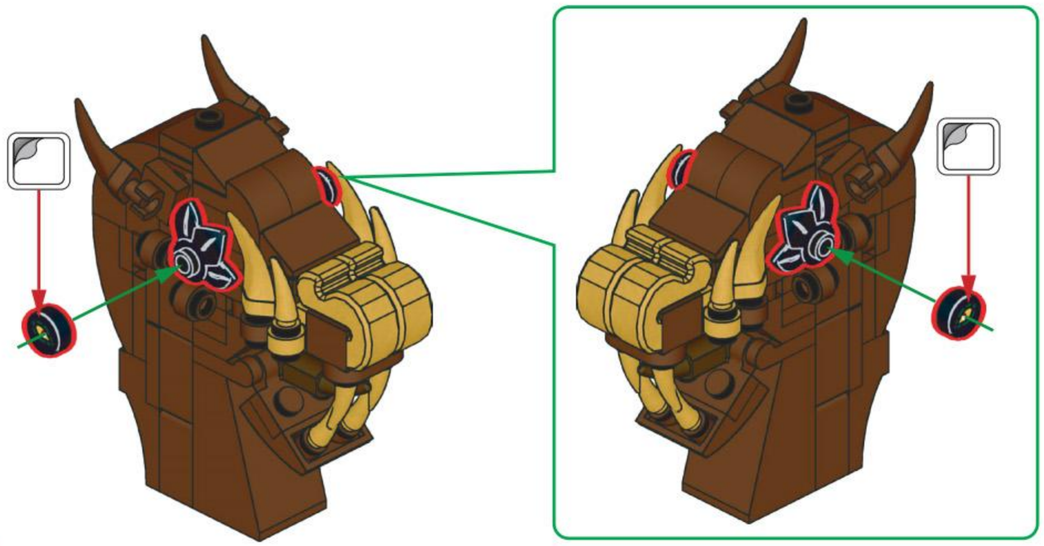

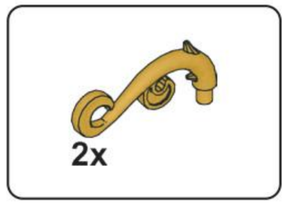

H25

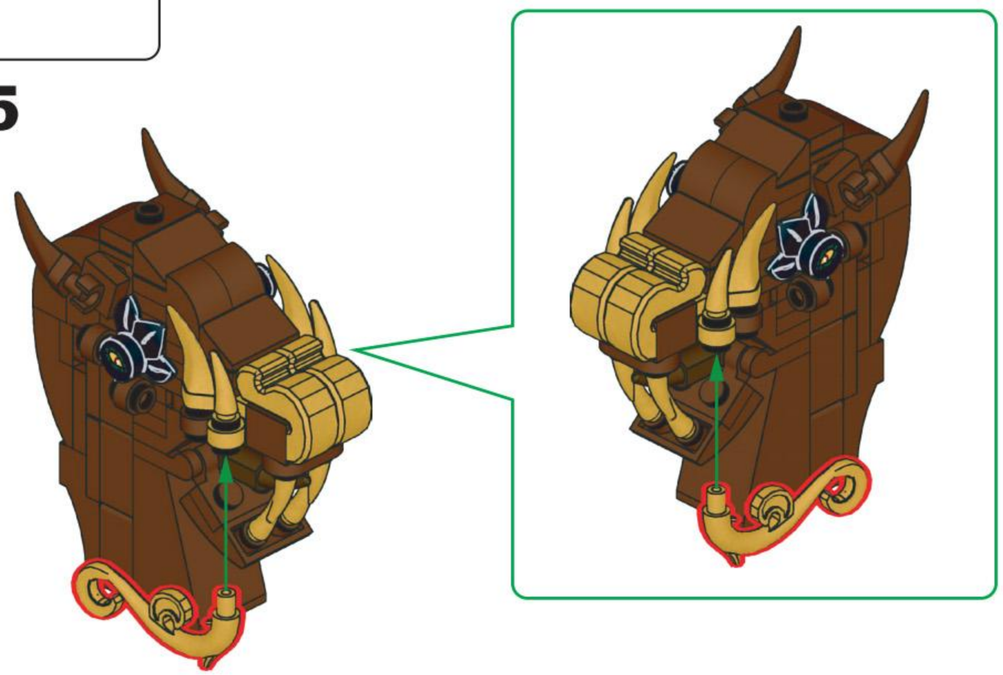

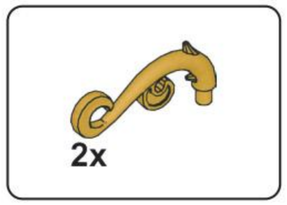

H26

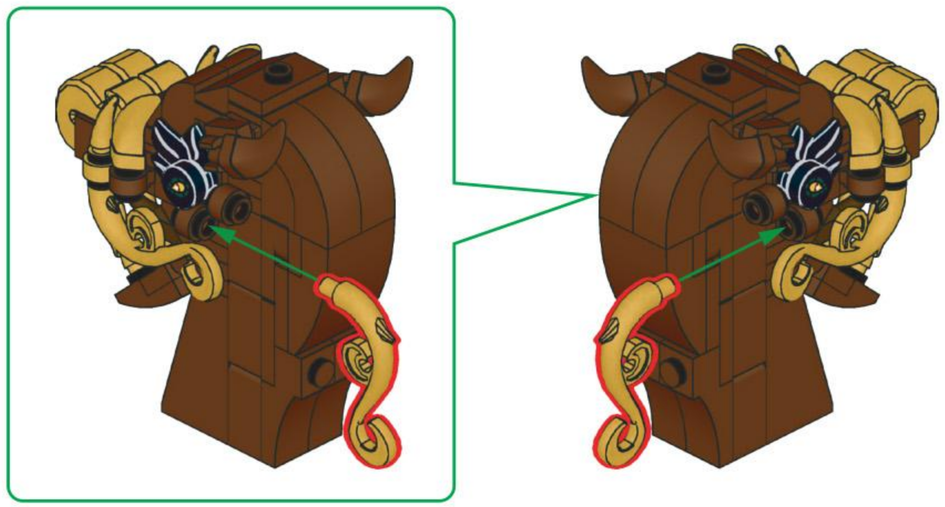

H27

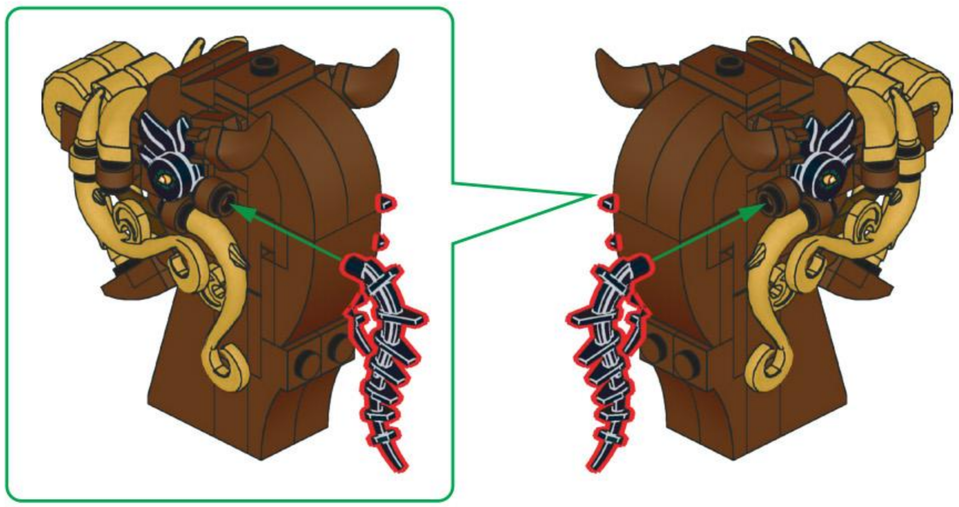

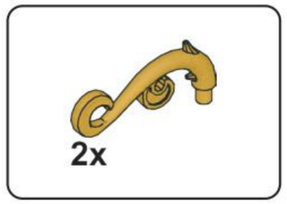

H28

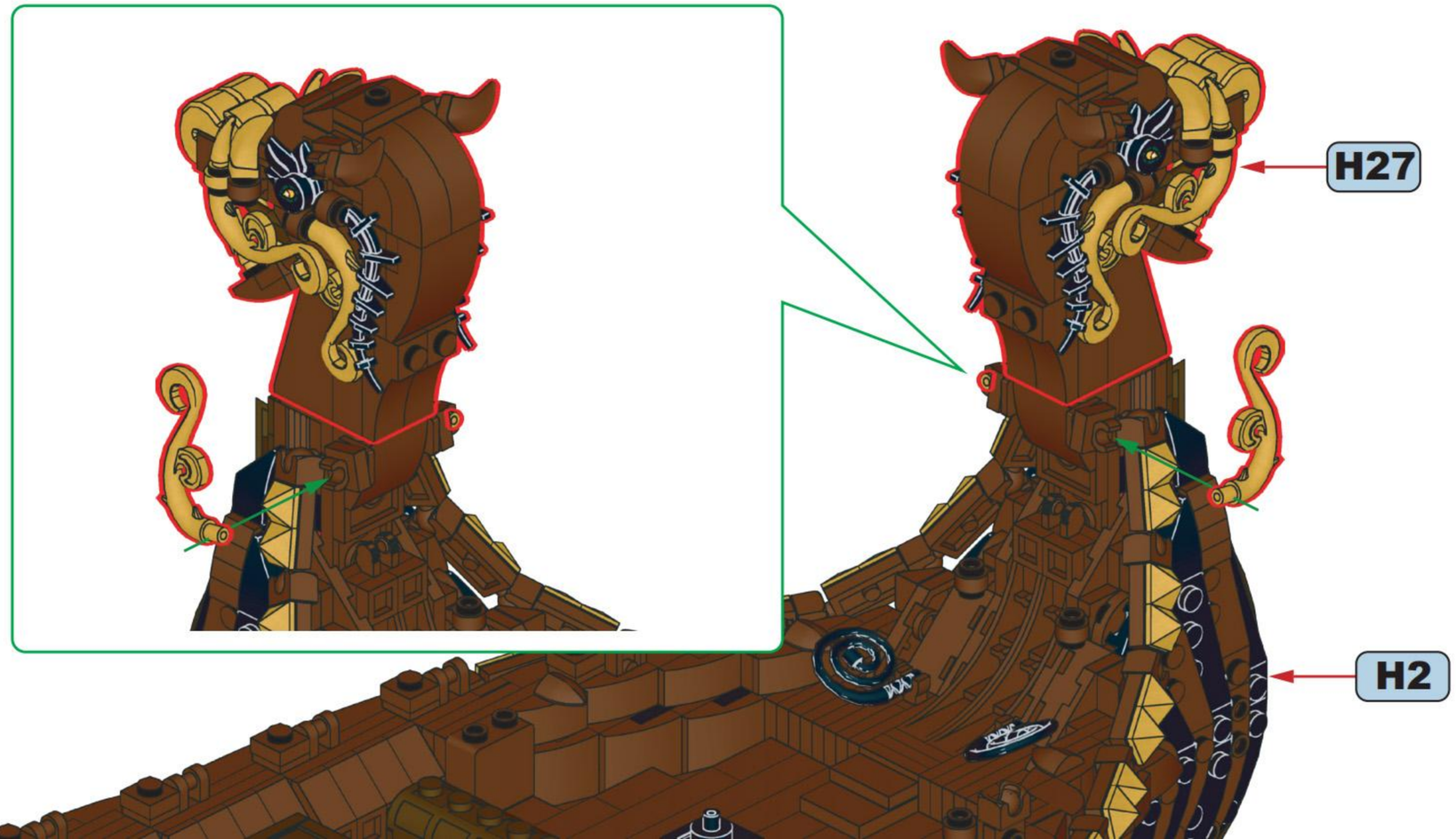

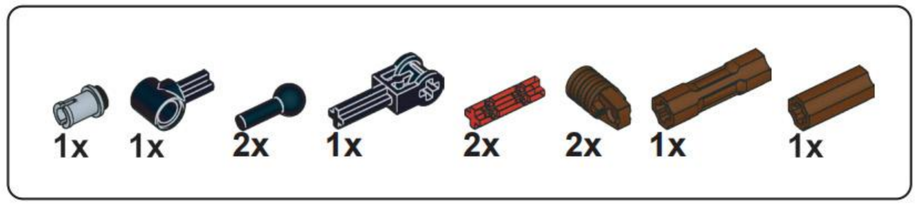

H29

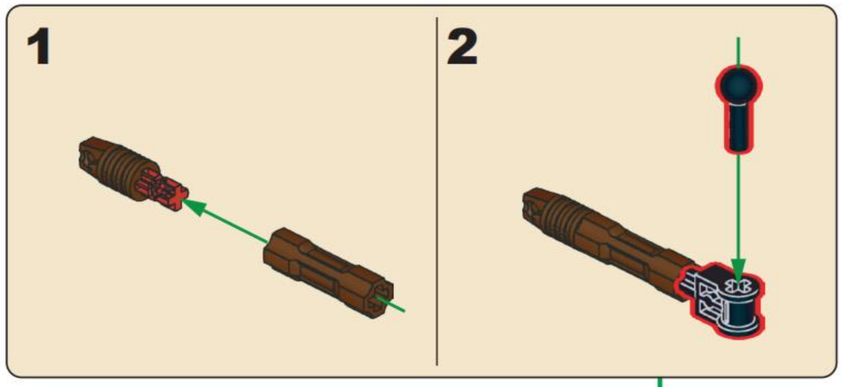

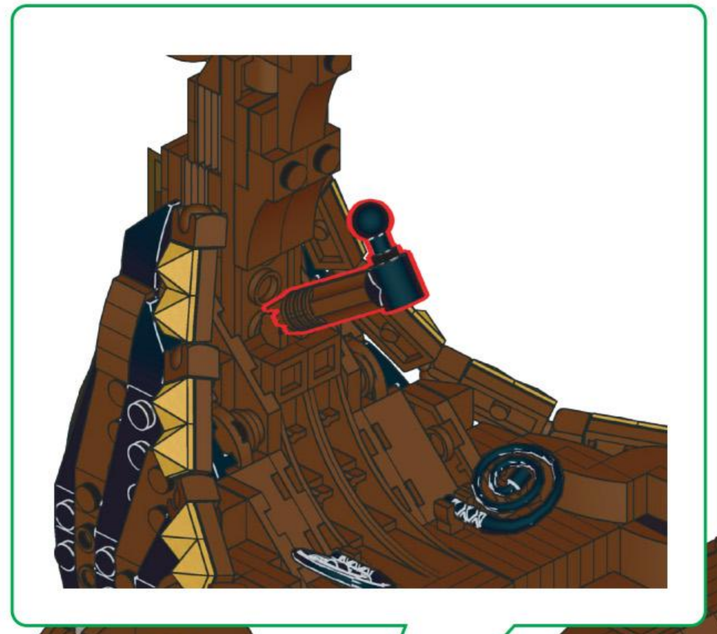

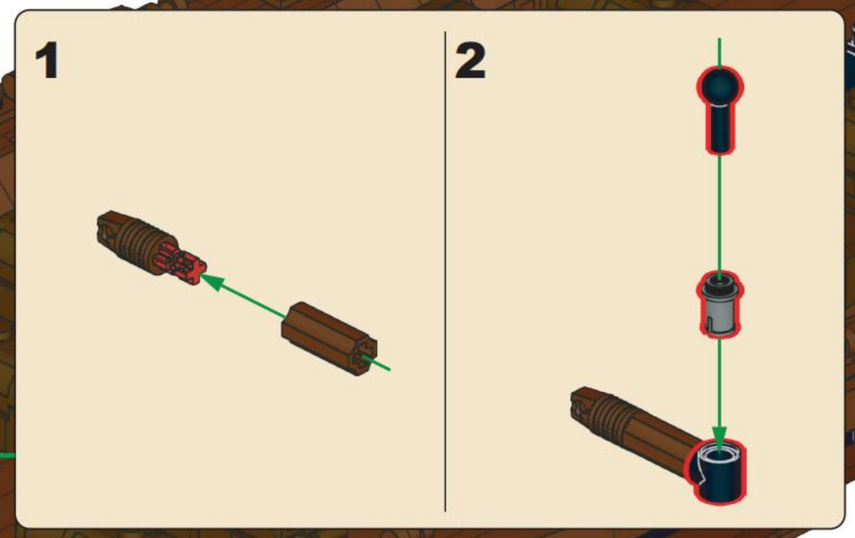

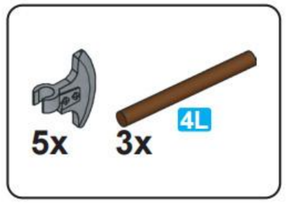

H30

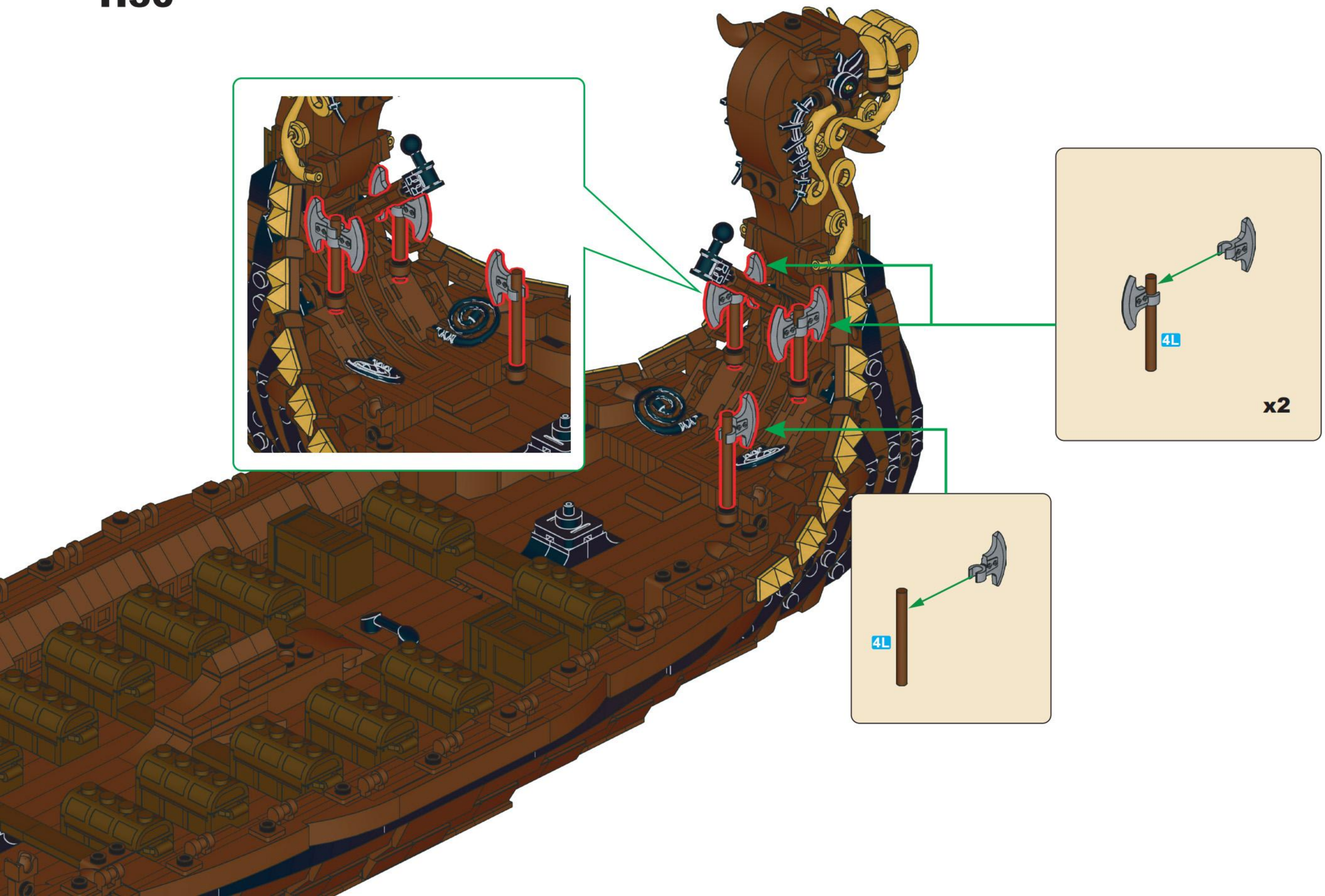

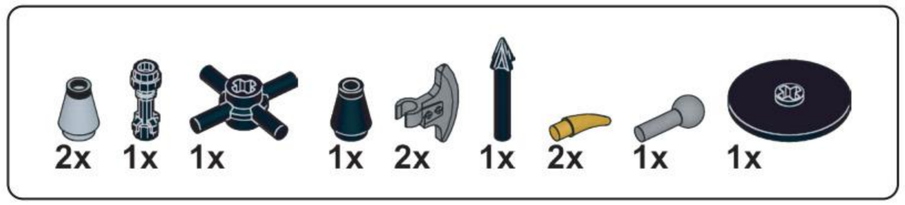

H31

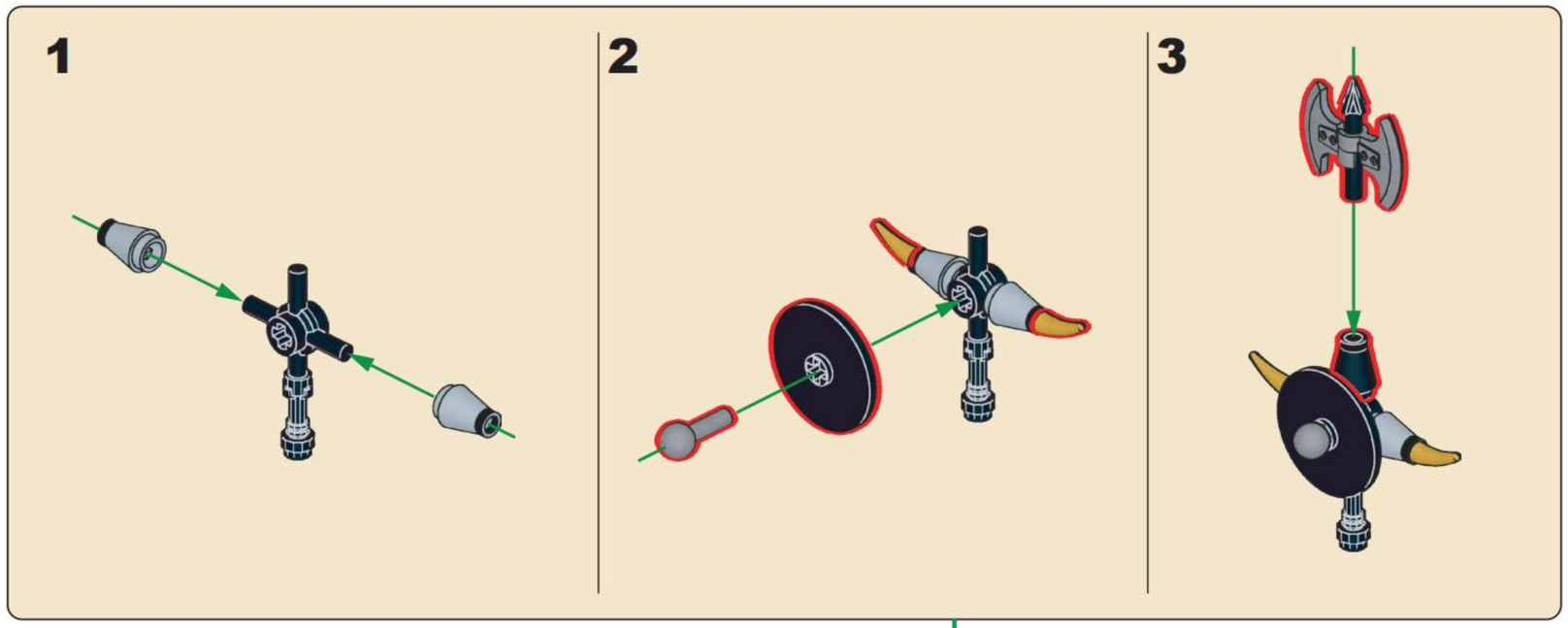

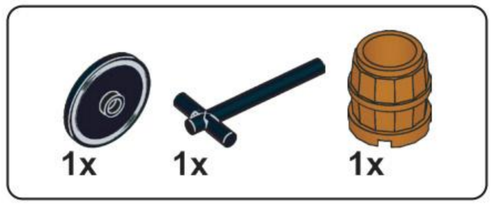

H32

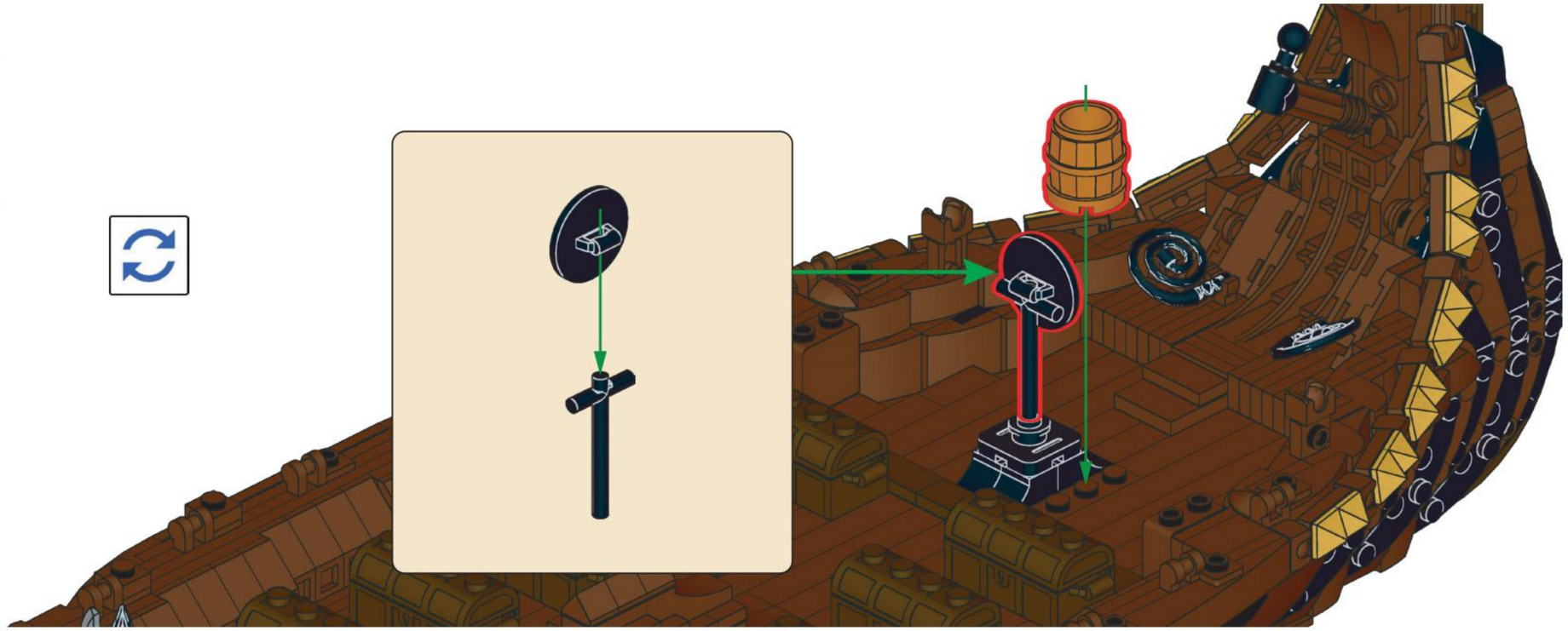

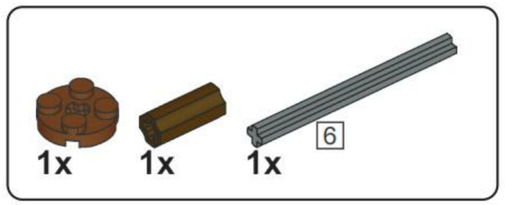

H33

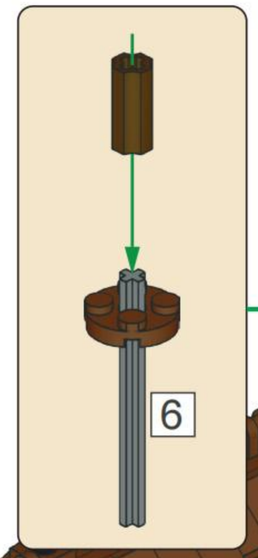

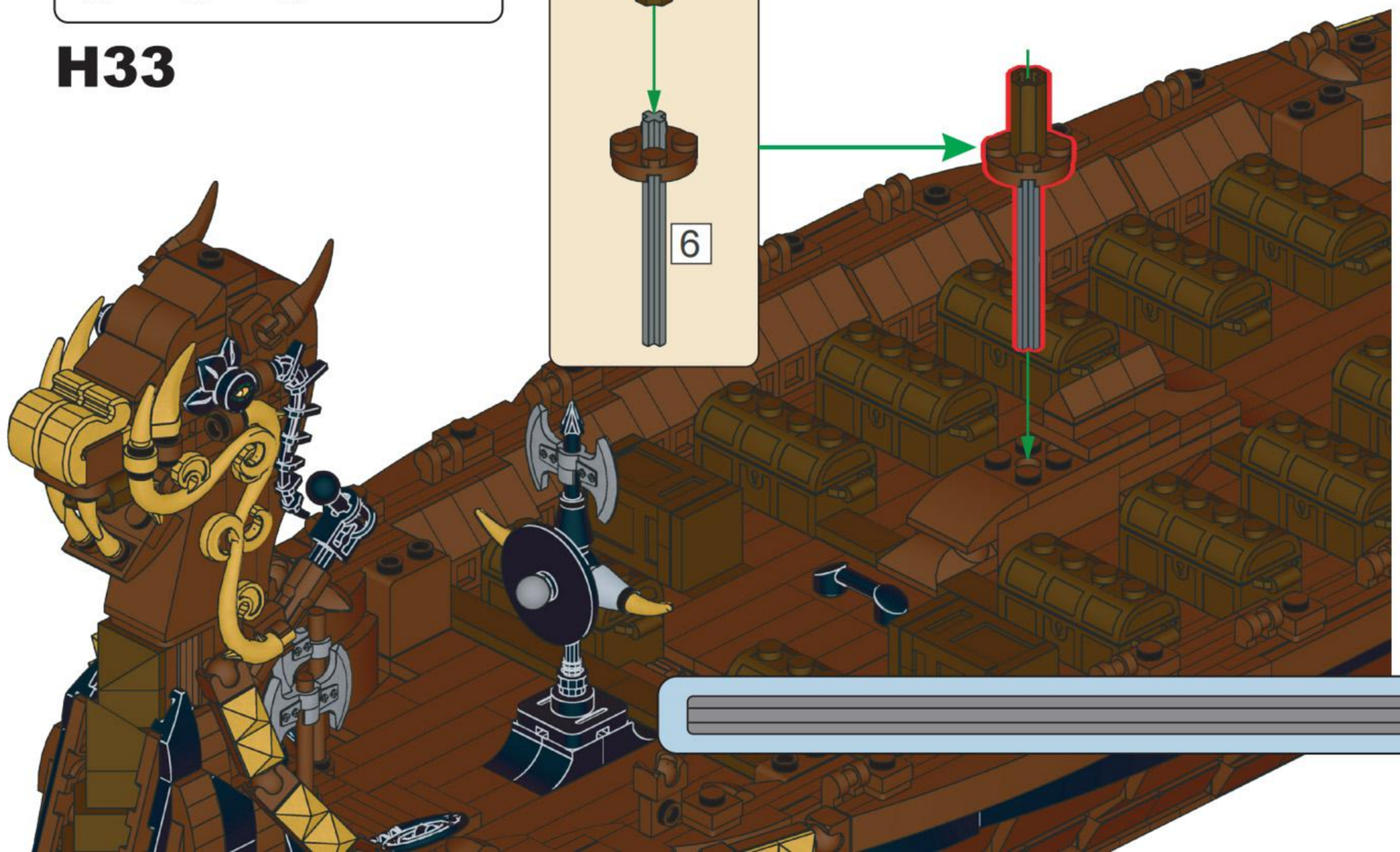

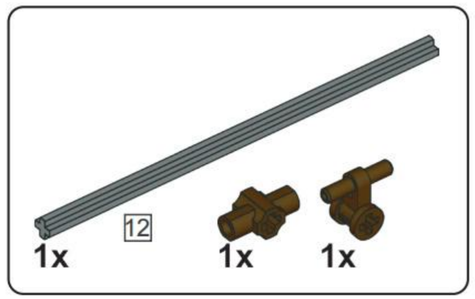

H34

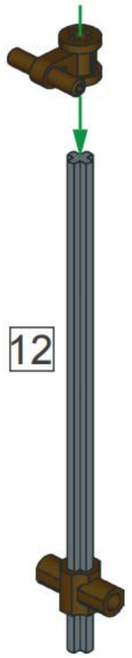

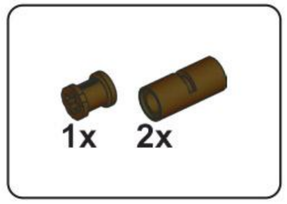

H35

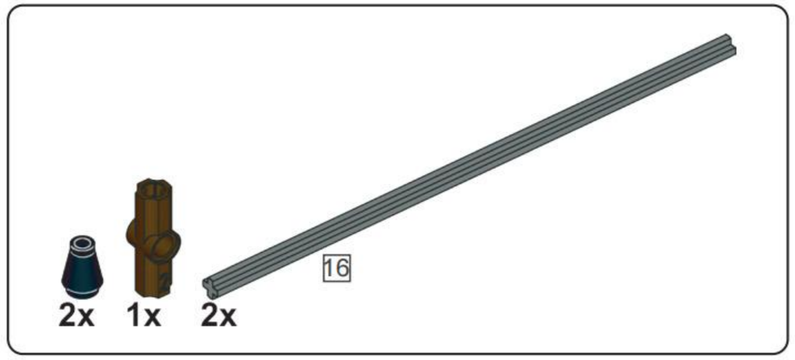

H36

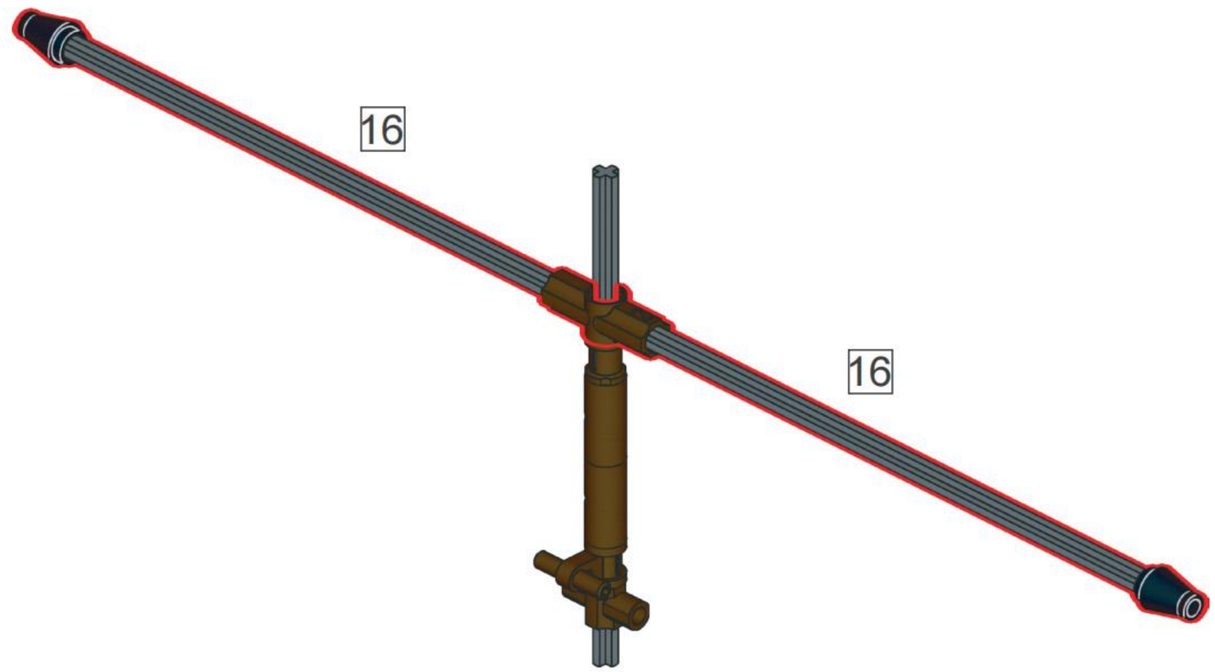

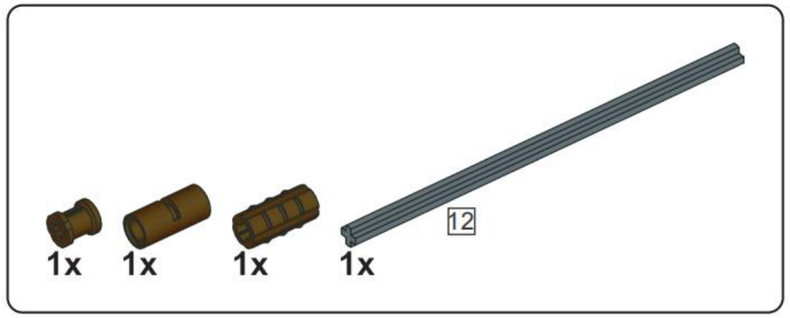

H37

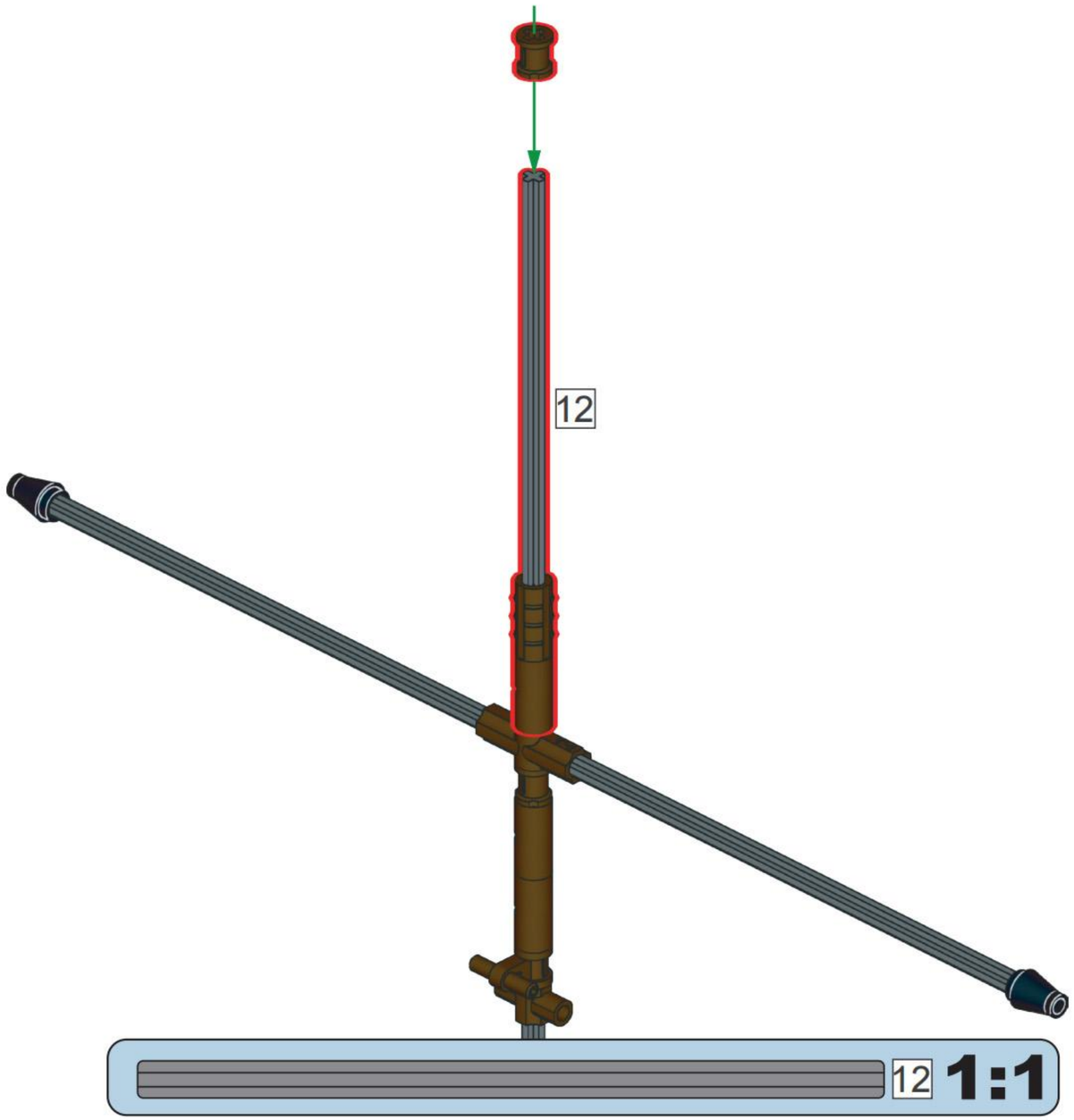

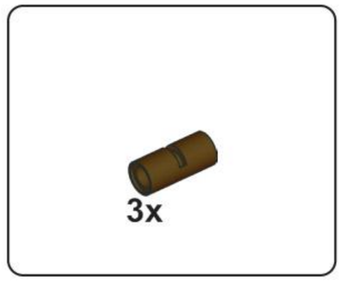

H38

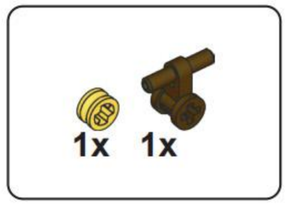

H39

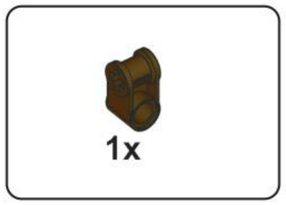

H40

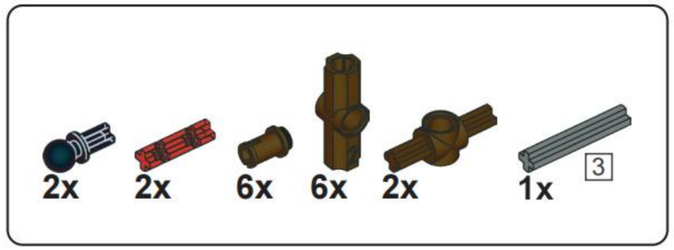

H41

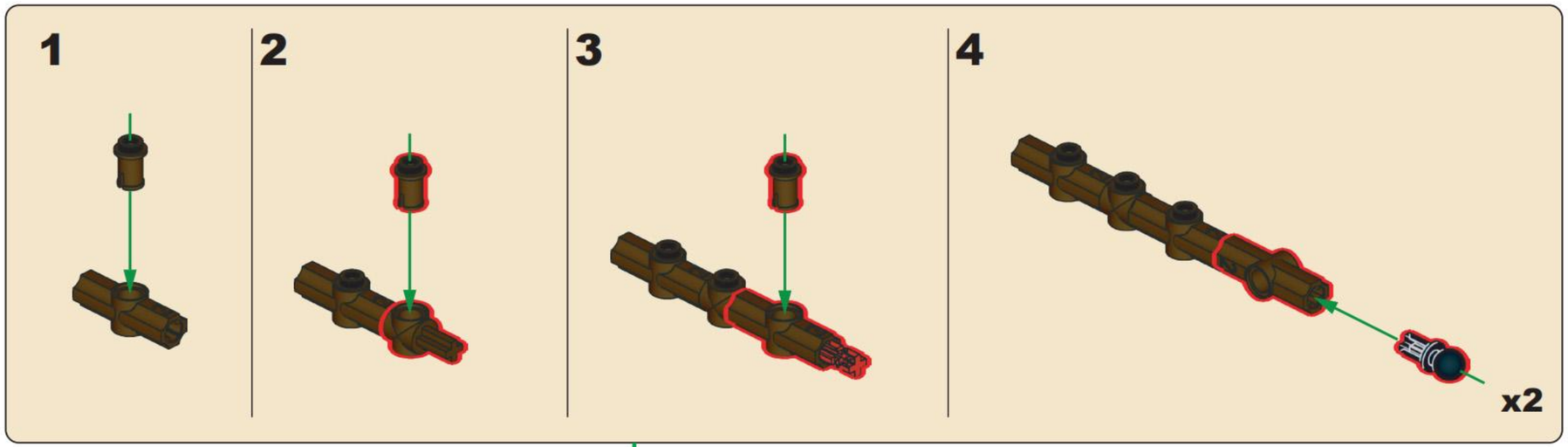

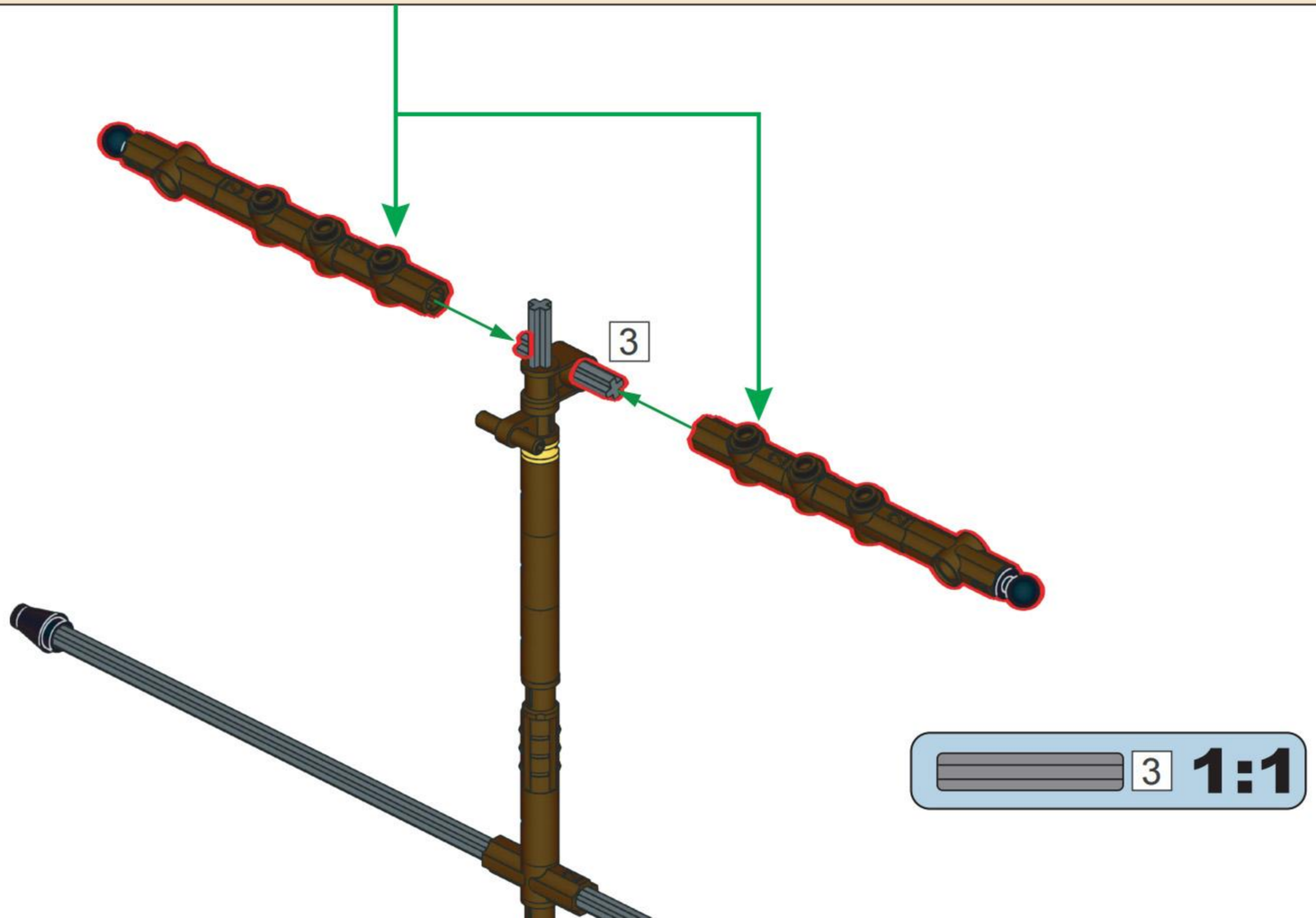

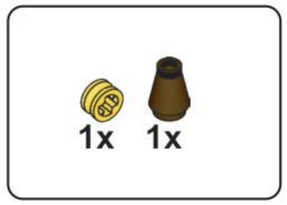

H42

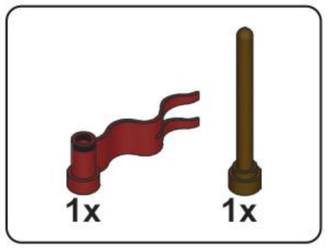

H43

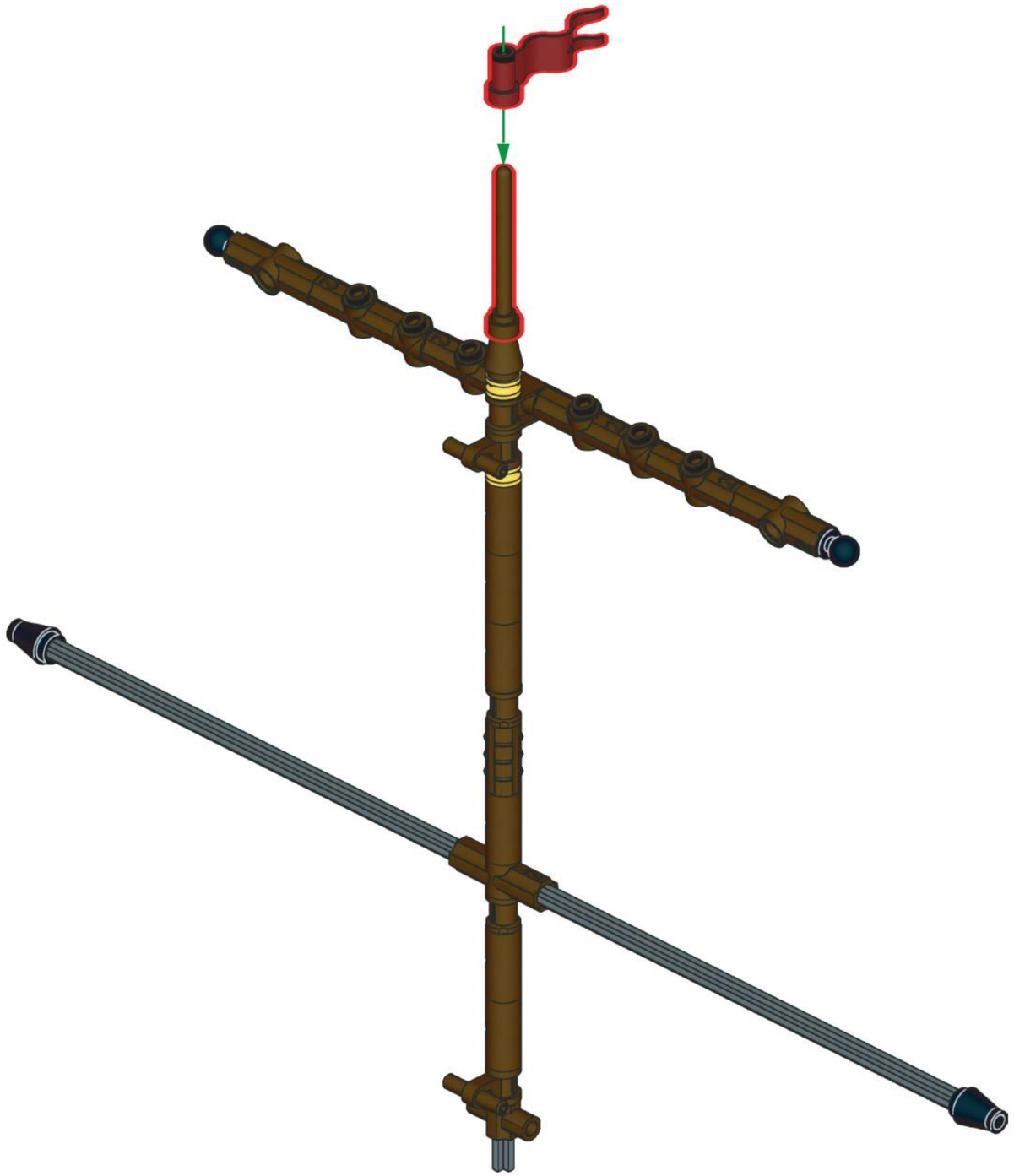

H44

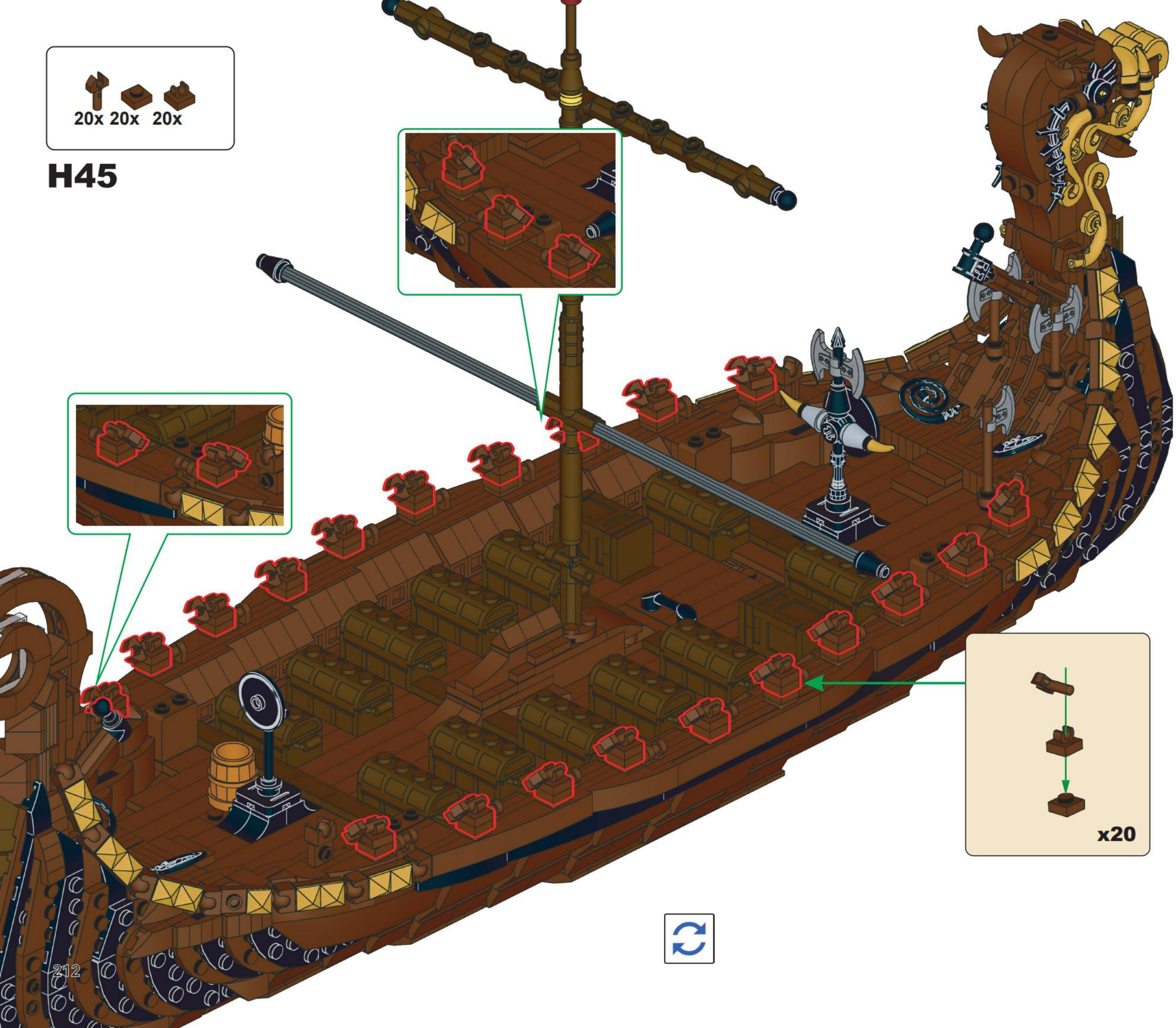
20x 20x 20x
H45
x20

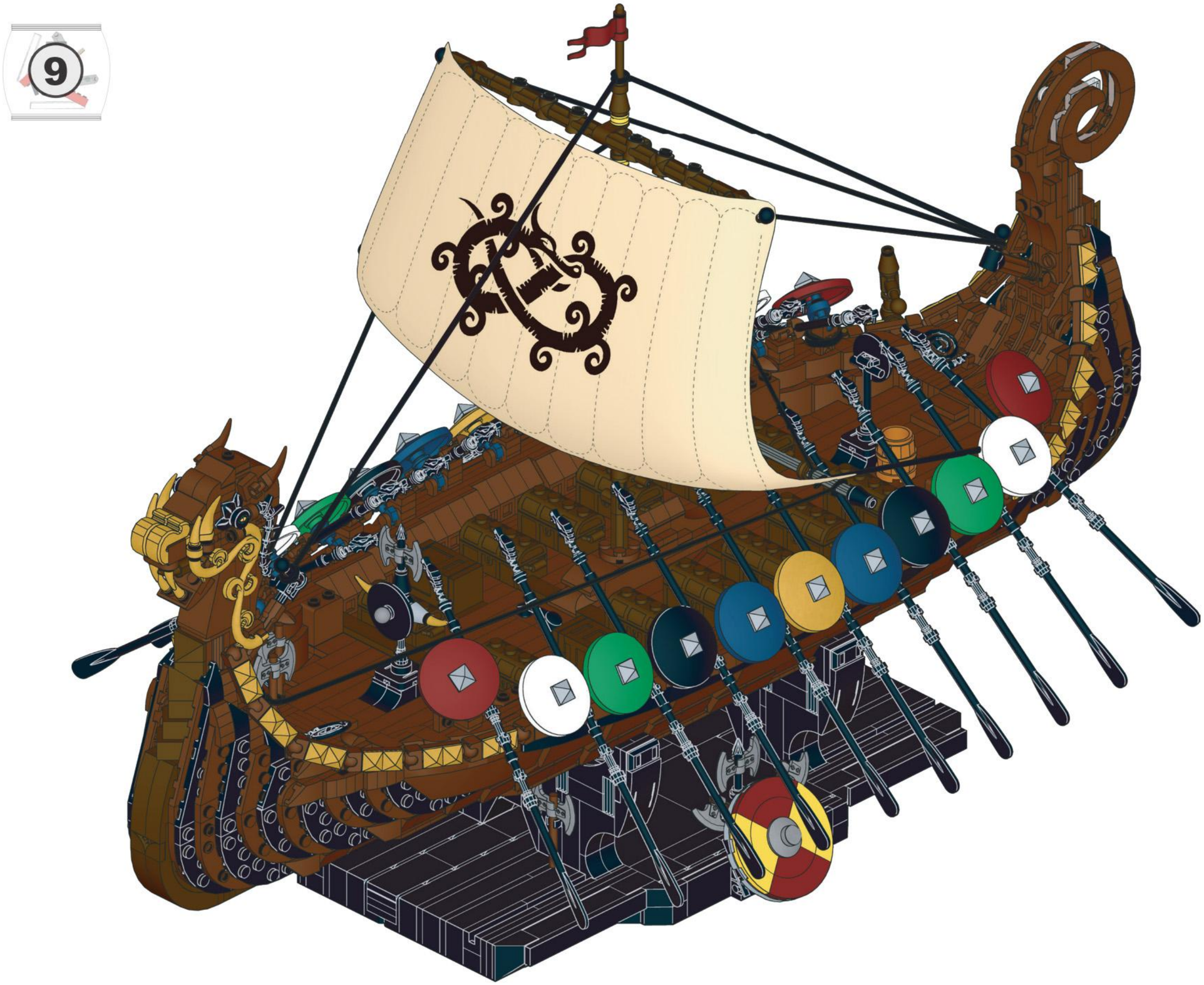
9

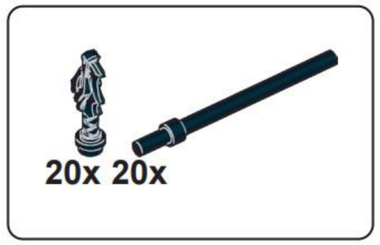

I1

x20

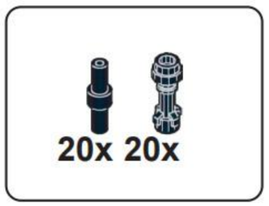

I2

x20

I3

x20

I4

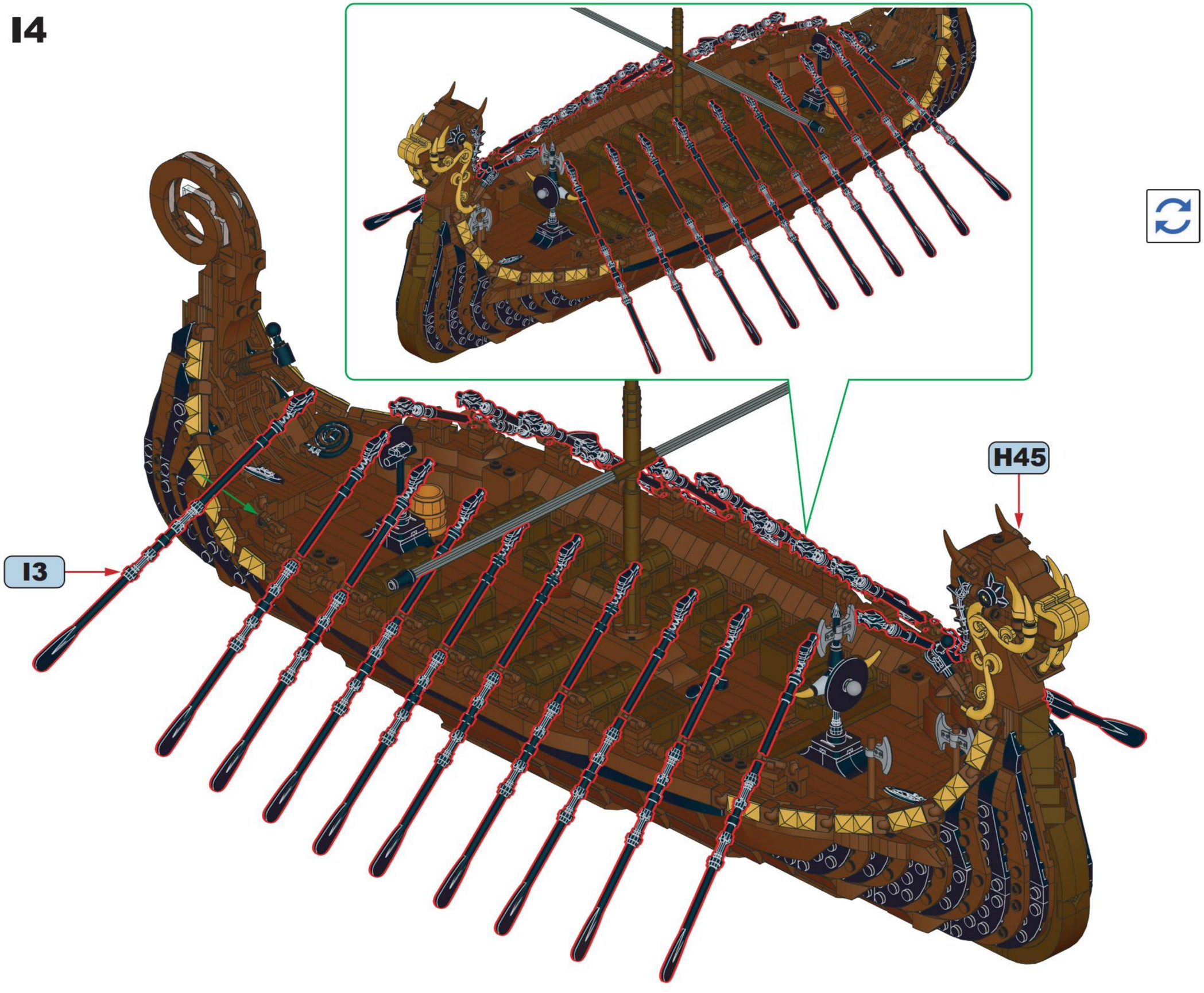

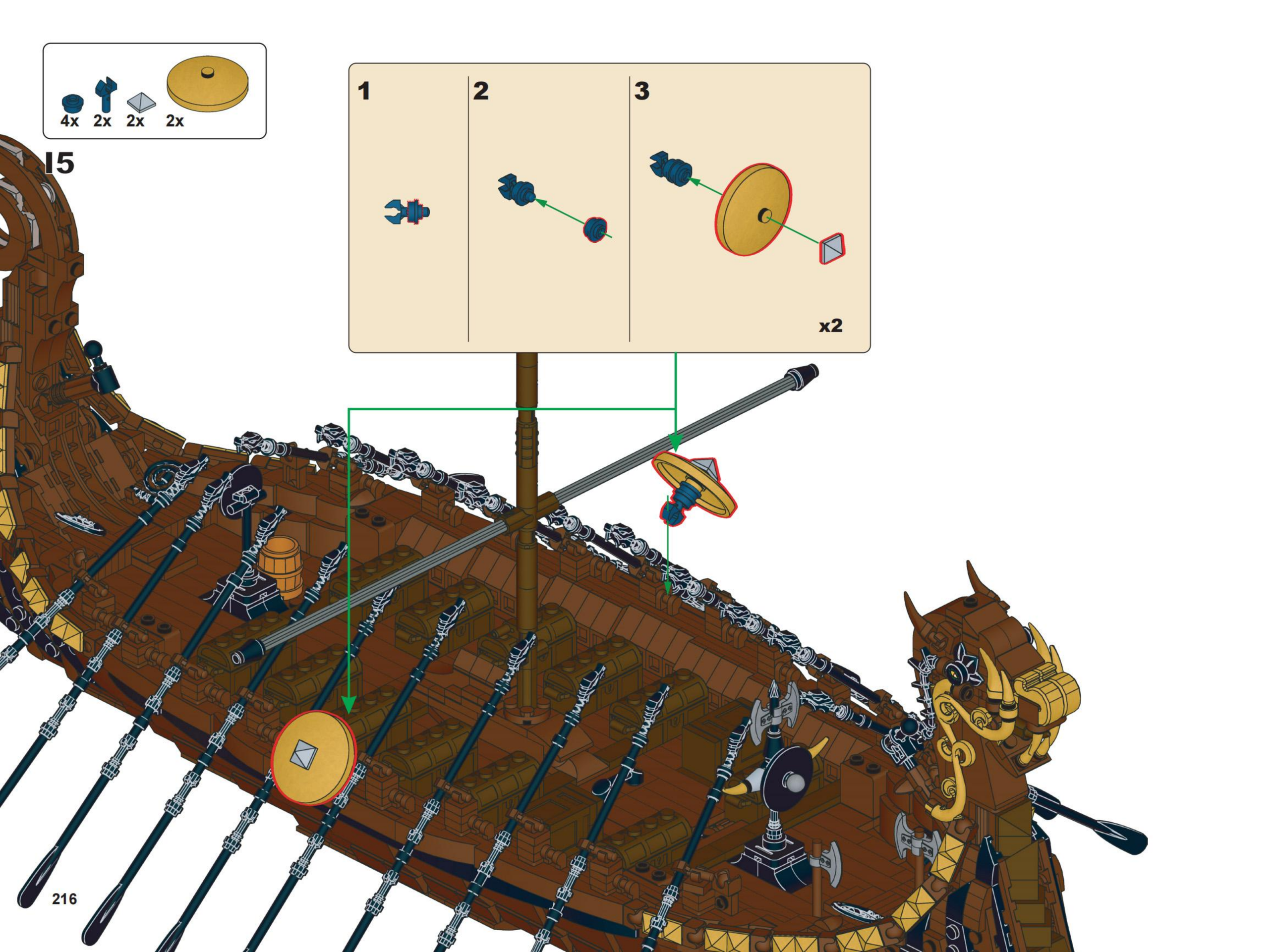
4x
2x
2x
2x
I5
1
2
3
x2

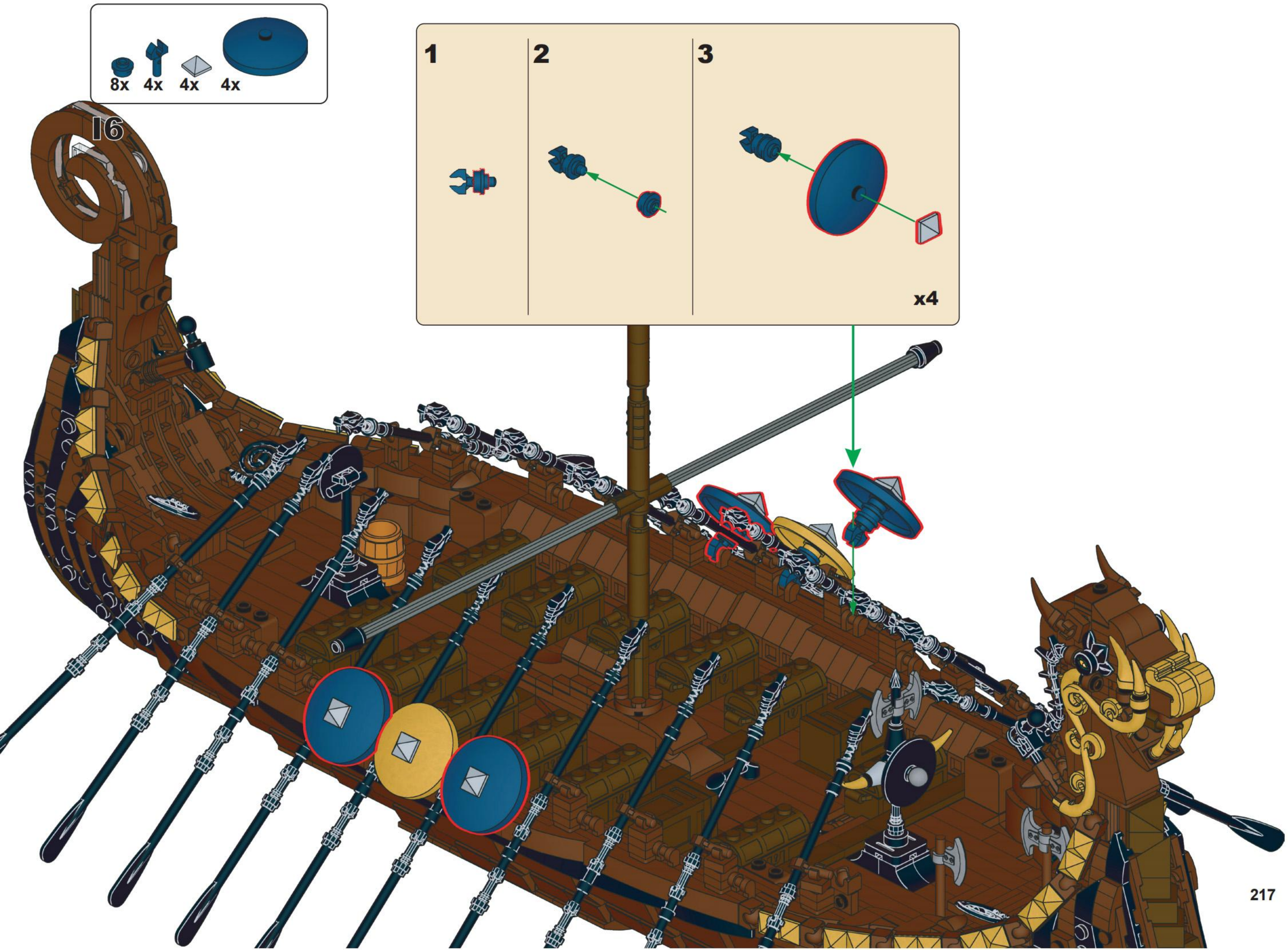
8x
4x
4x
4x
I6
1
2
3
x4

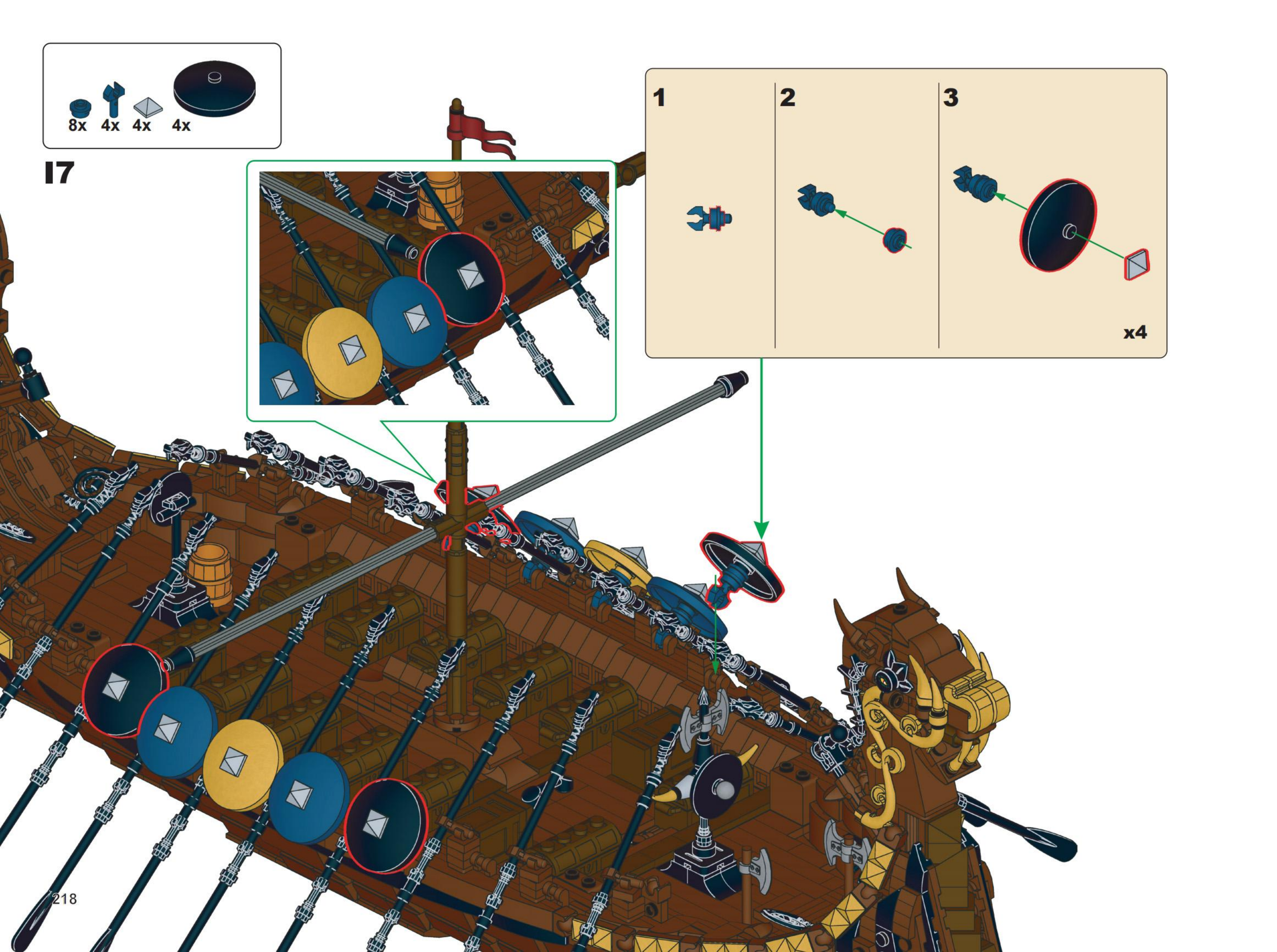
8x
4x
4x
4x
I7
1
2
3
x4
218

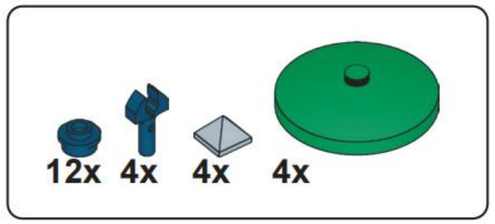

I8

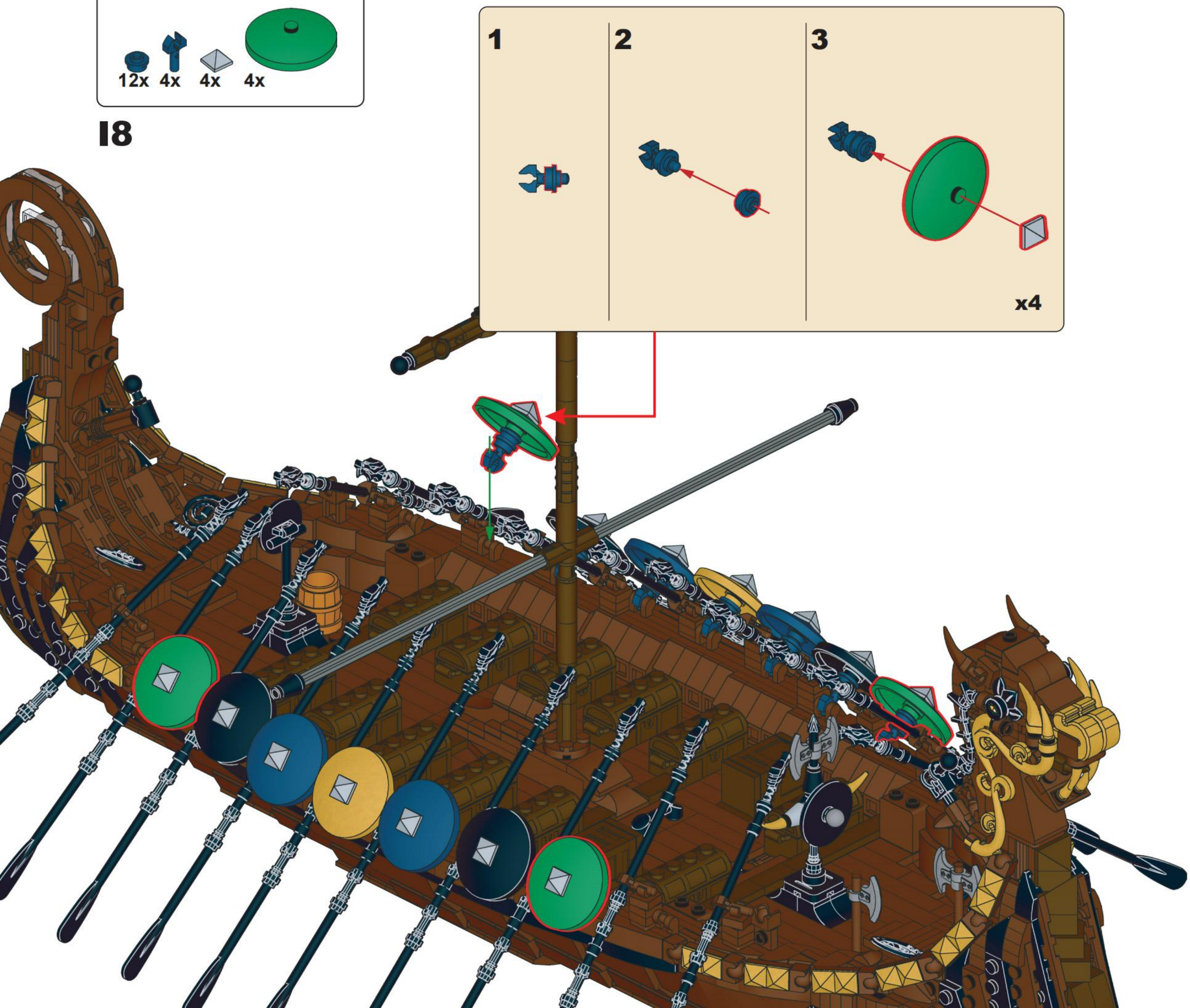

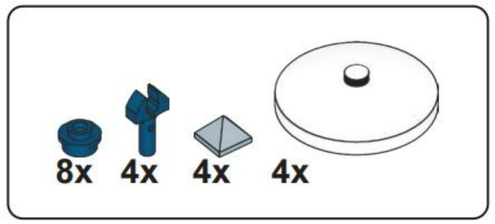

I9

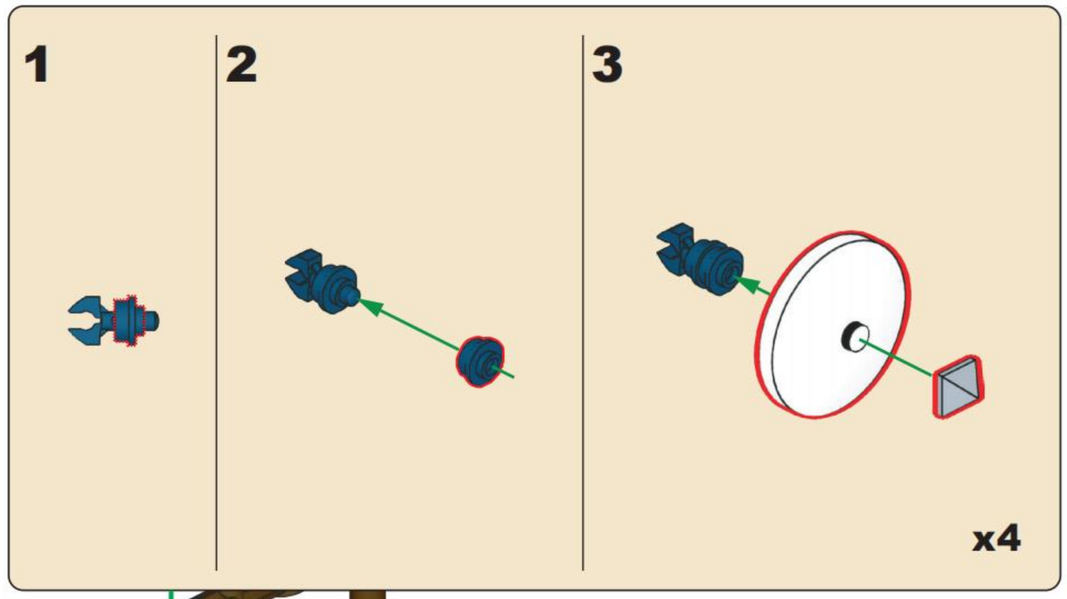

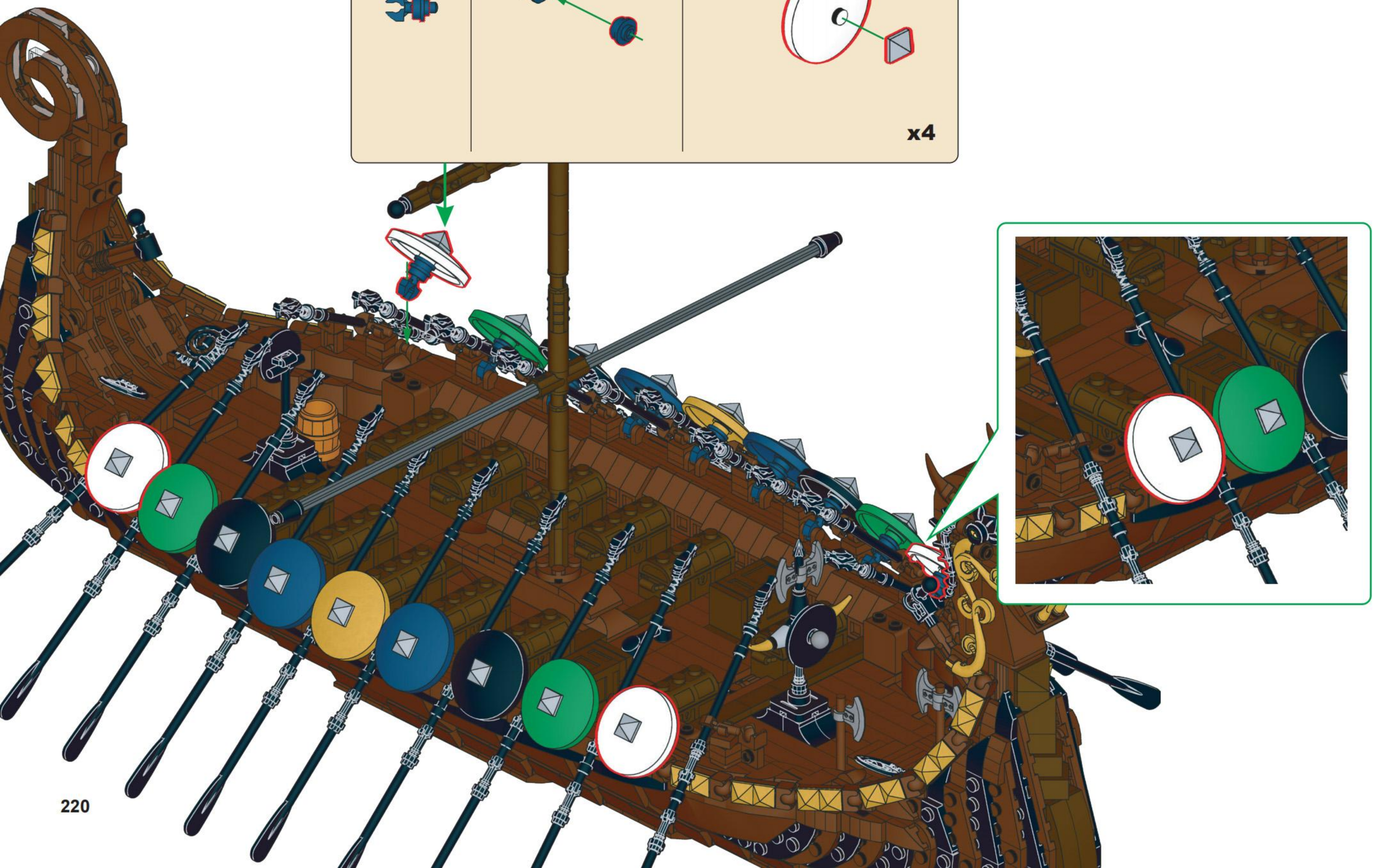

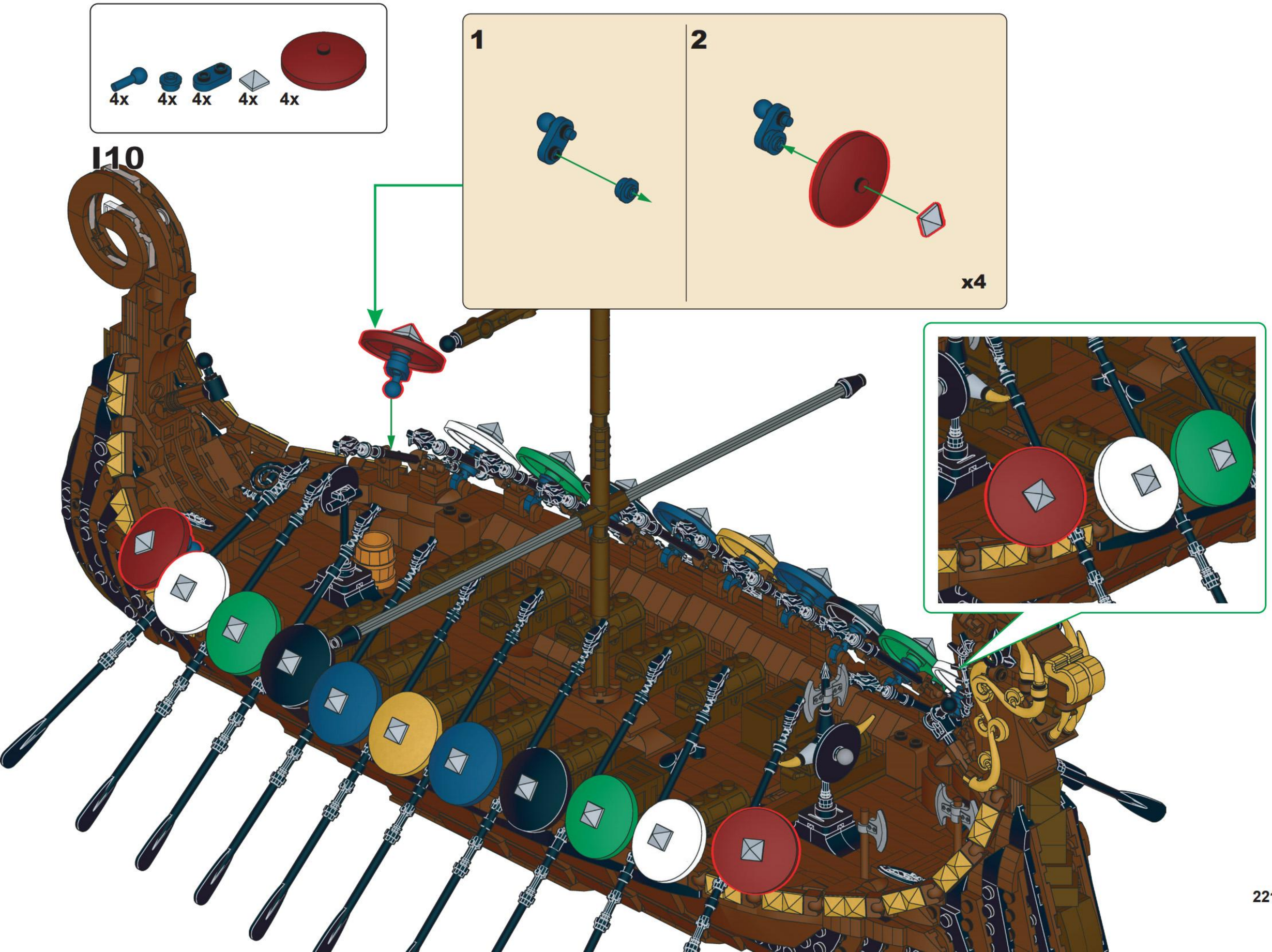
4x
4x
4x
4x
4x
I10
1
2
x4

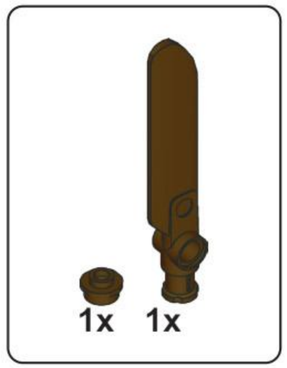

I11

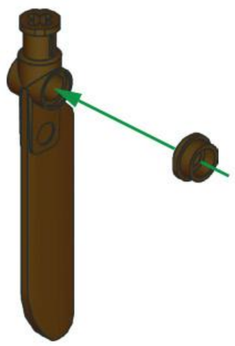

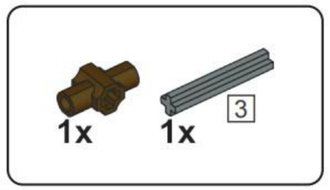

I12

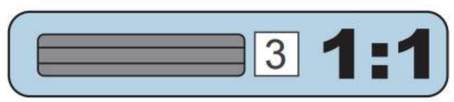

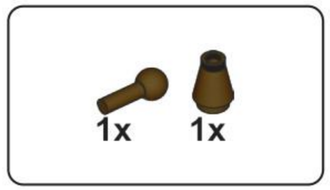

I13

I14

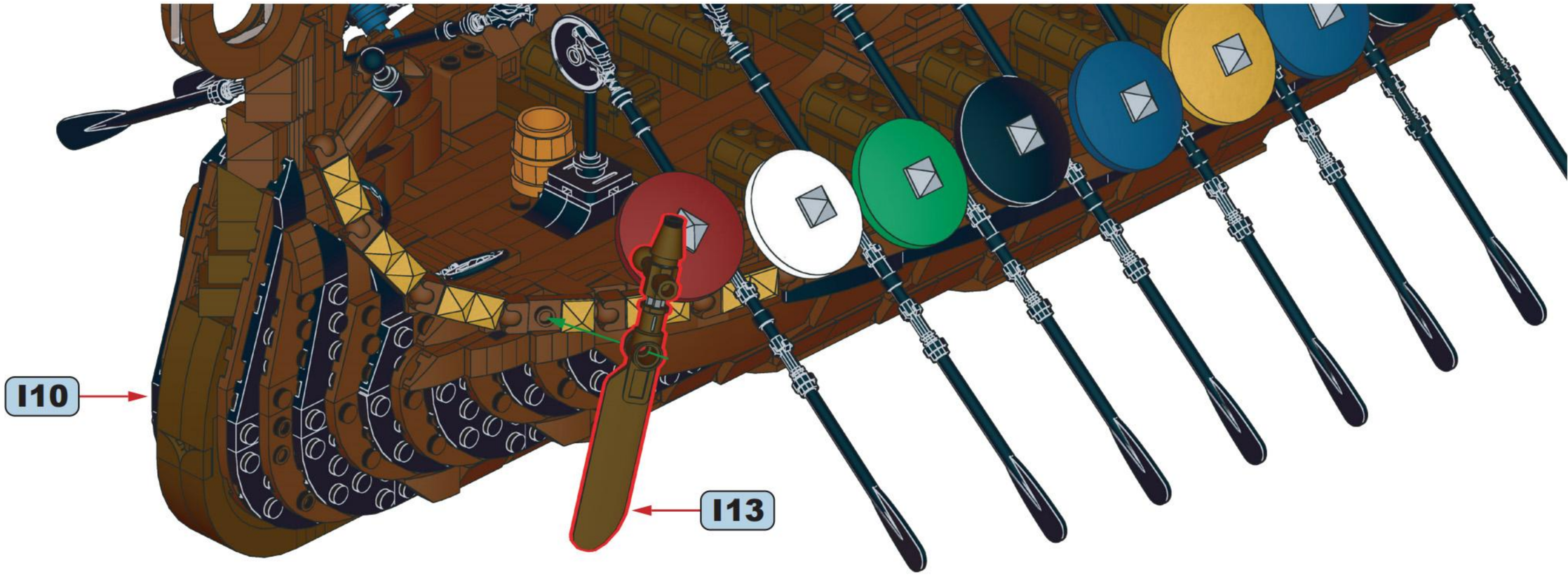

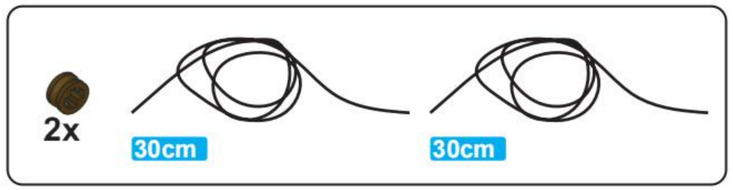

I15

30cm

30cm

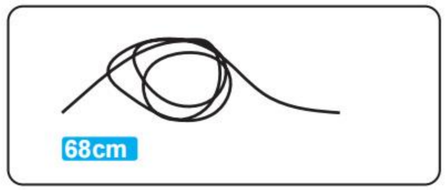

I16

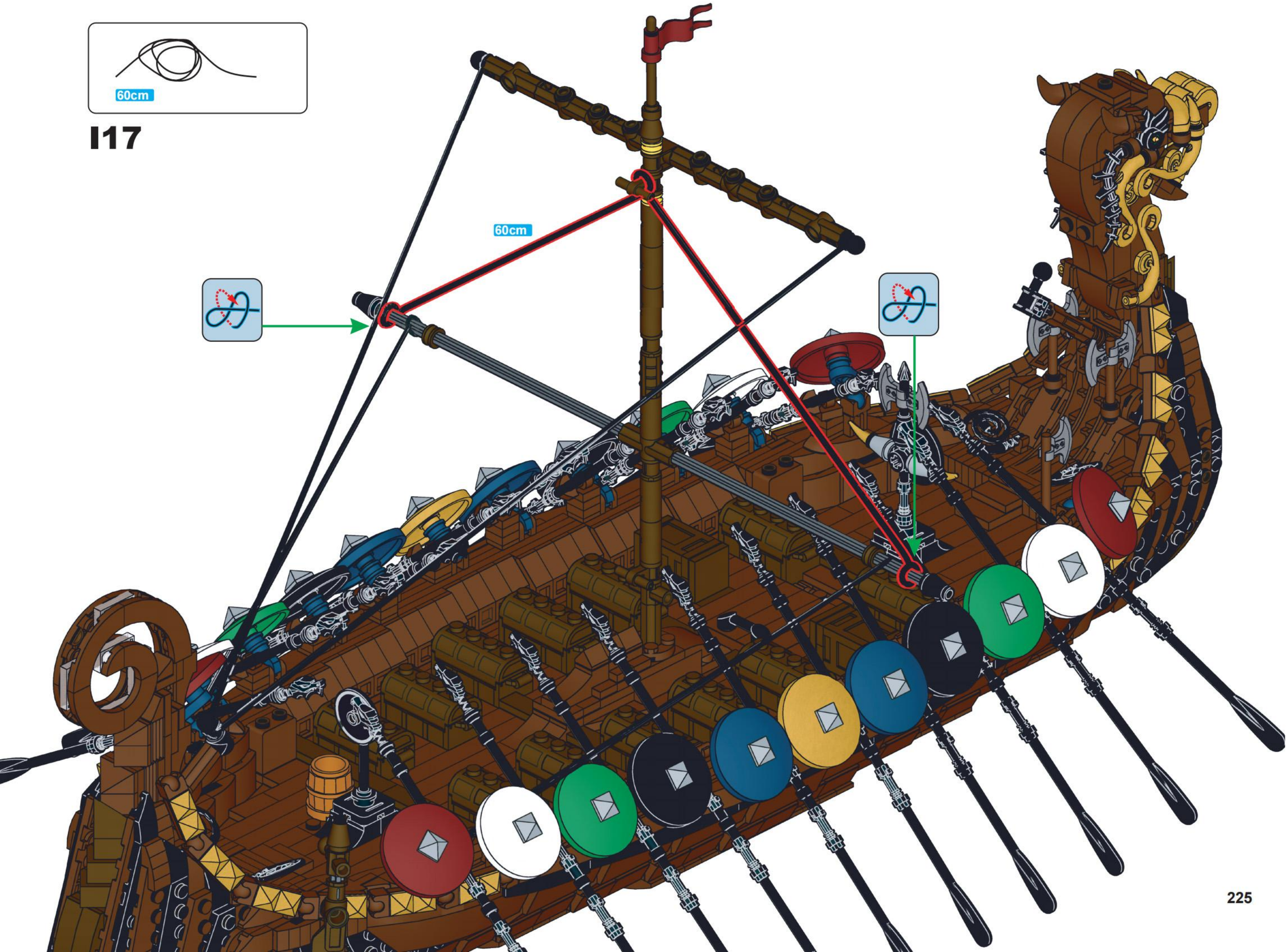
60cm
I17
60cm

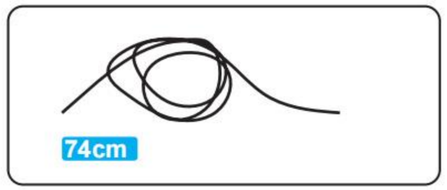

I18

74cm

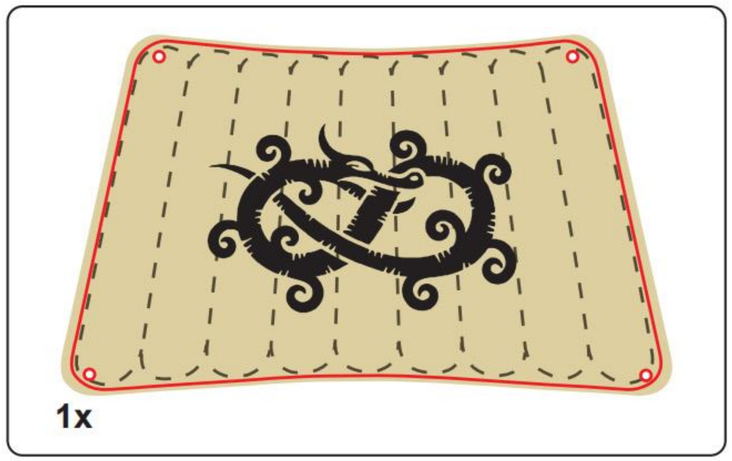

I19

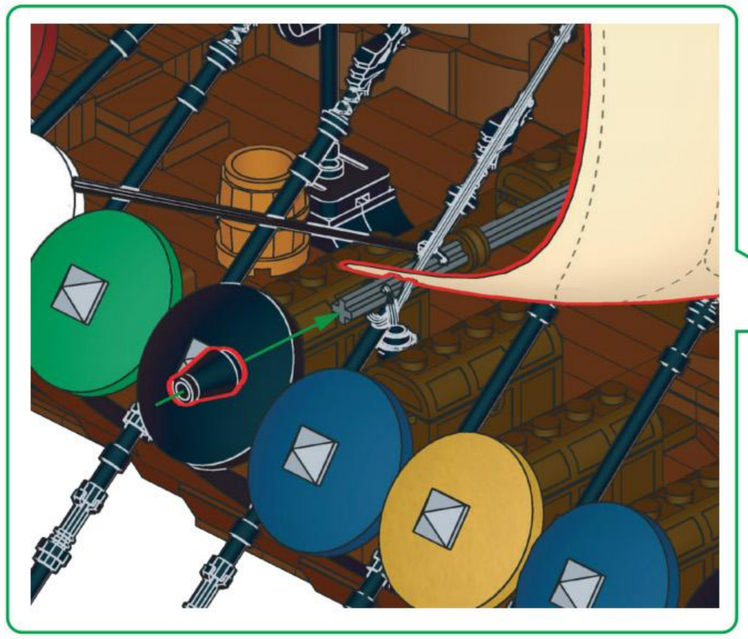

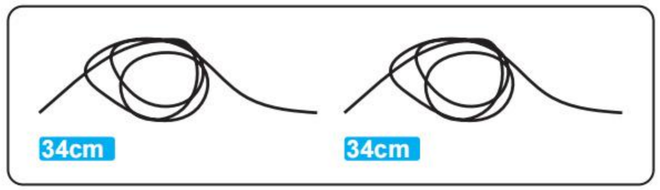

I20

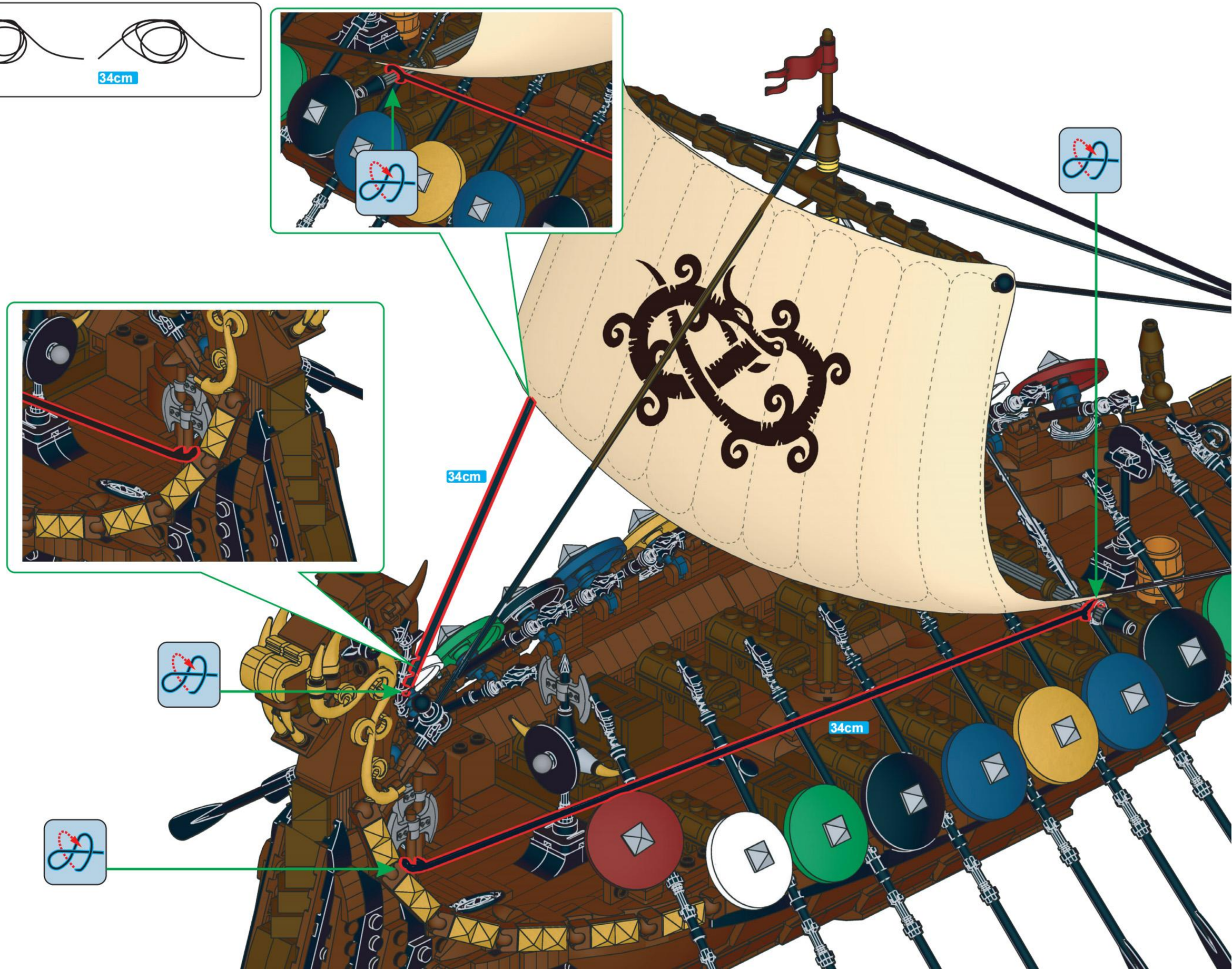

I21

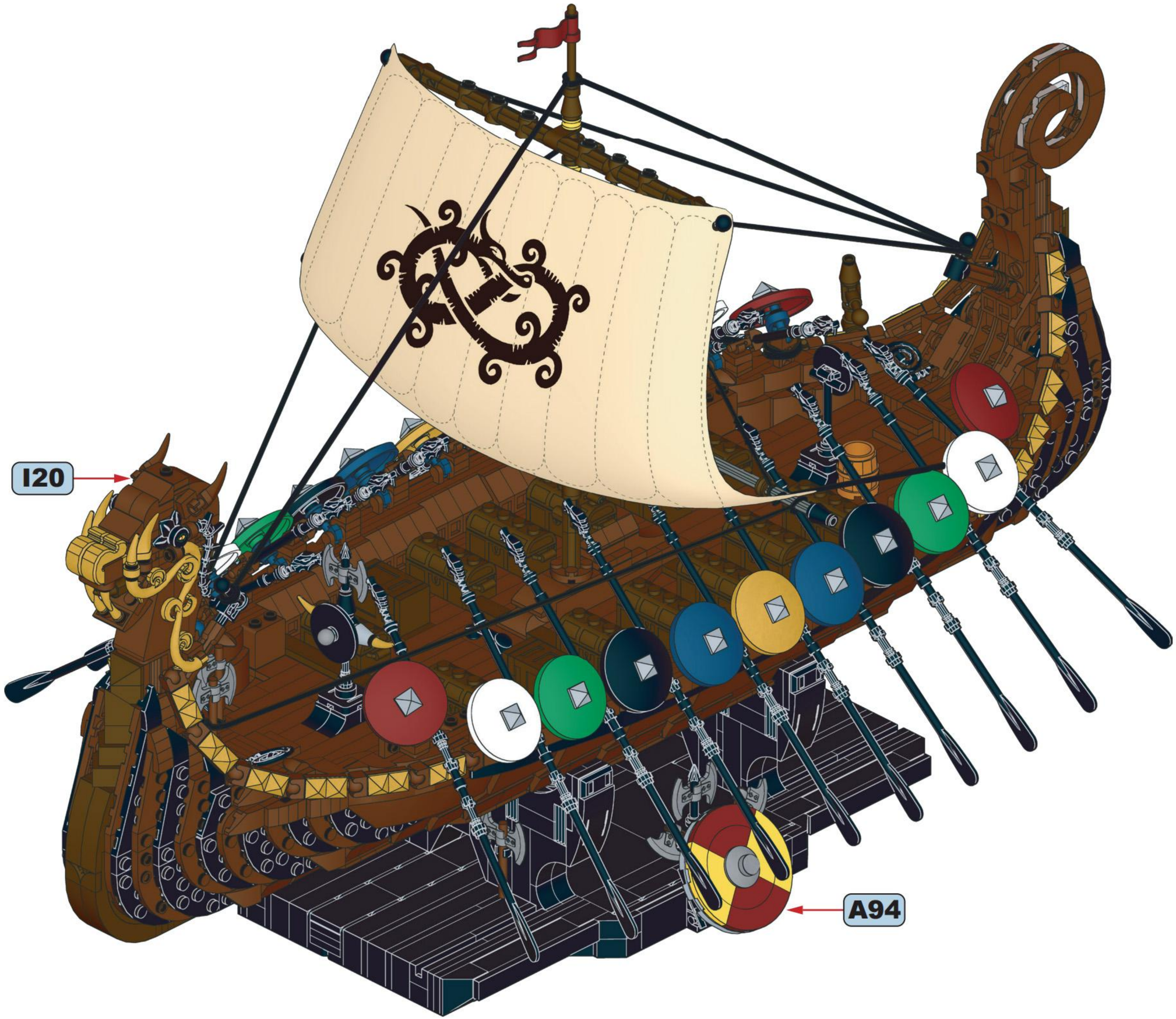

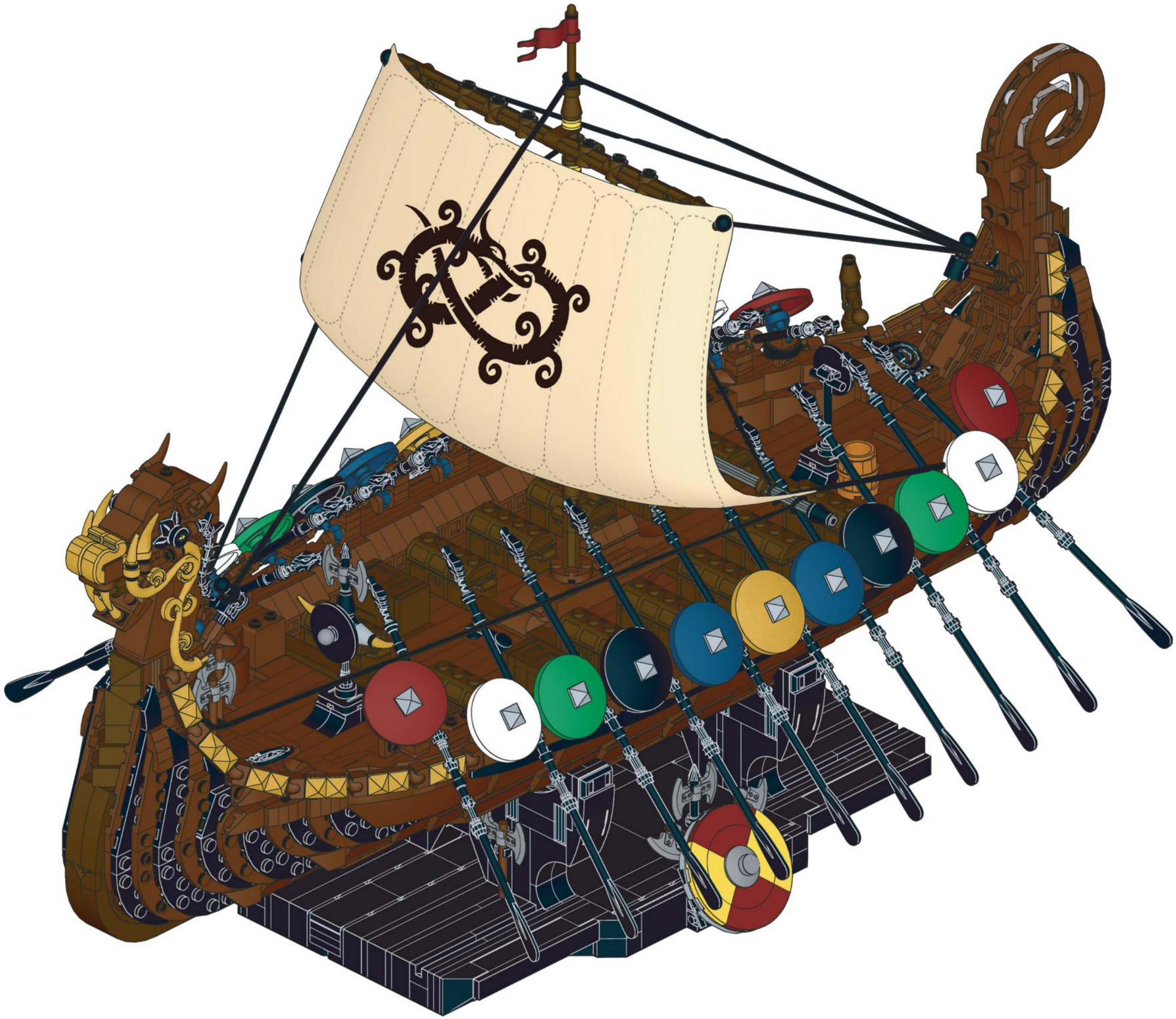

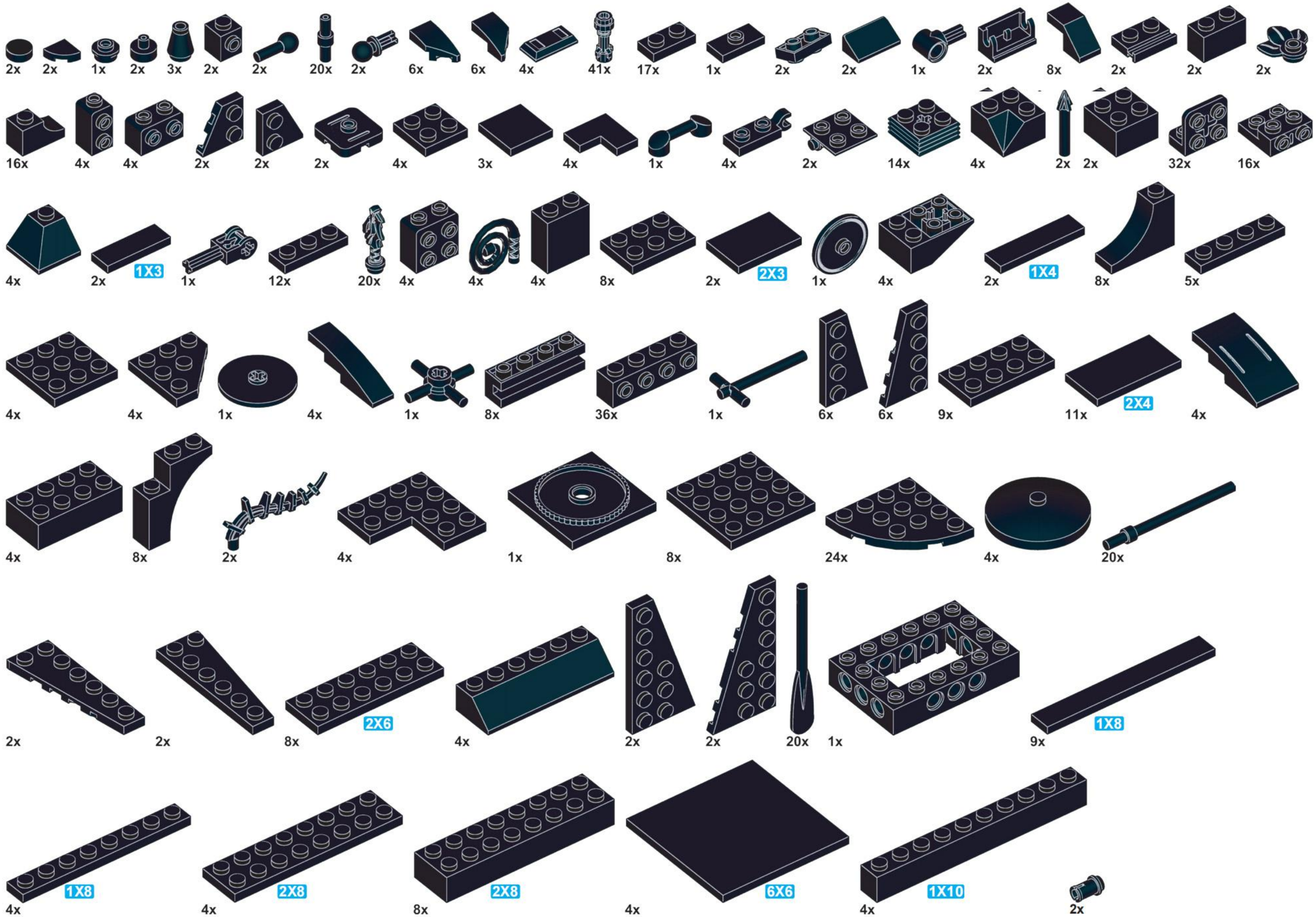
2x 2x 1x 2x 3x 2x 2x 20x 2x 6x 6x 4x 41x 17x 1x 2x 2x 1x 2x 8x 2x 2x 2x
16x 4x 4x 2x 2x 2x 4x 3x 4x 1x 4x 2x 14x 4x 2x 2x 32x 16x
4x 2x 1X3 1x 12x 20x 4x 4x 4x 8x 2x 2X3 1x 4x 2x 1X4 8x 5x
4x 4x 1x 4x 1x 8x 36x 1x 6x 6x 9x 11x 2X4 4x
4x 8x 2x 4x 1x 8x 24x 4x 20x
2x 2x 8x 2X6 4x 2x 2x 20x 1x 9x 1X8
4x 1X8 4x 2X8 8x 2X8 4x 6X6 4x 1X10 2x

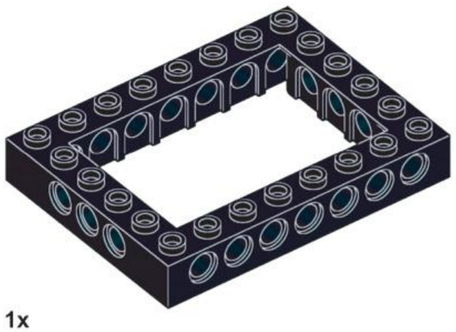
1x

4x

10x

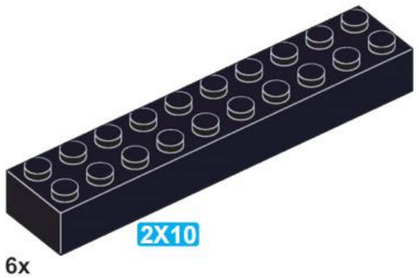

6x

14x

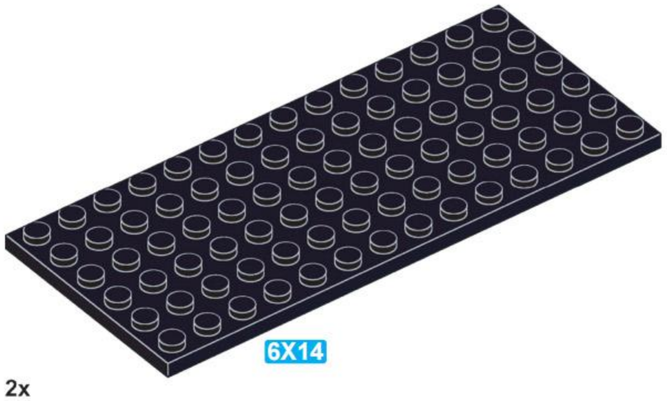

2x

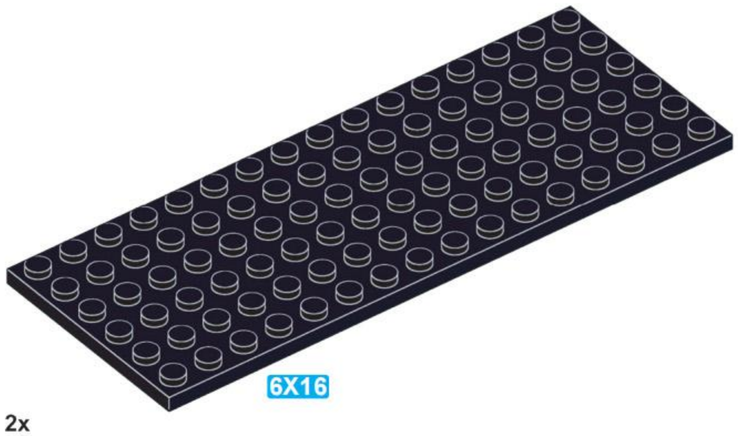

2x

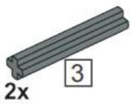

2x

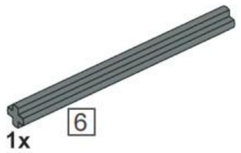

1x

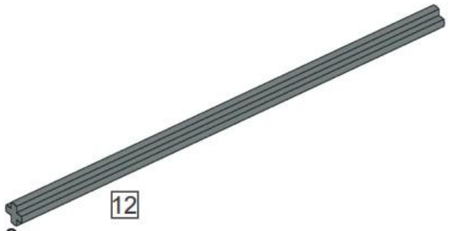

2x

2x

2x

14x

22x

2x

2x

4x

31x

68x

22x

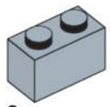
2x

4x

6x

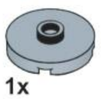
1x

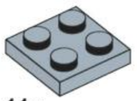
11x

1x

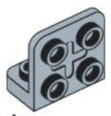
4x

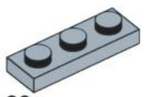
22x

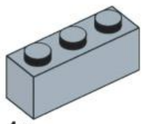
4x

18x

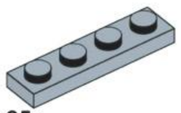
25x

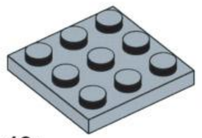
12x

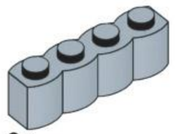
2x

11x

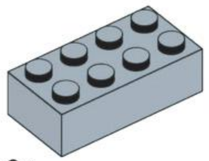
2x

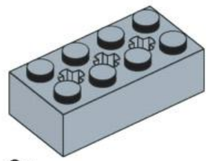
2x

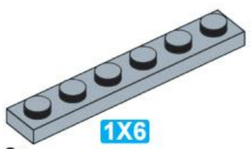

2x

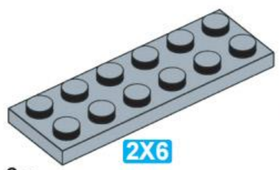

9x

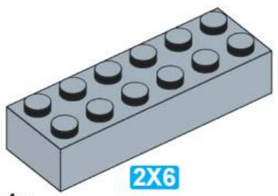

4x

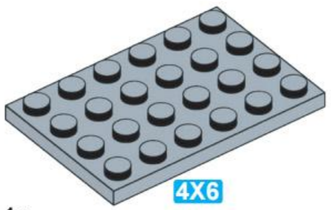

1x

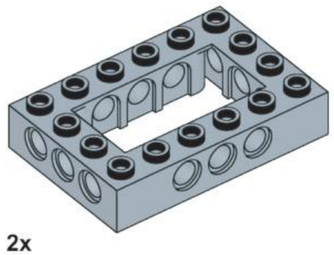
2x

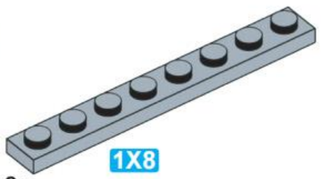

2x

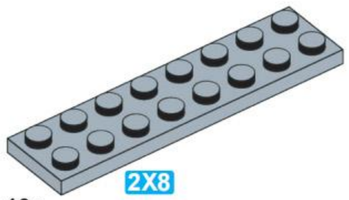

10x

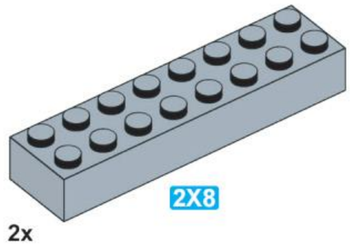

2x

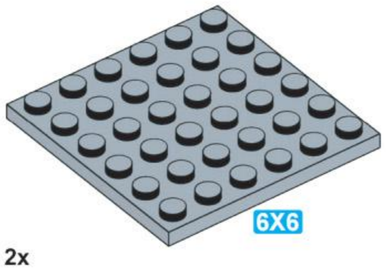

2x

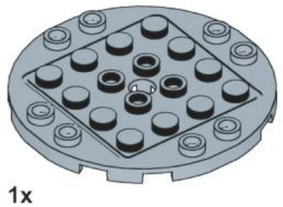
1x

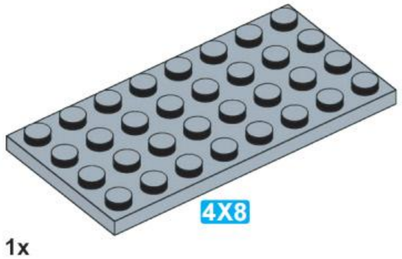

1x

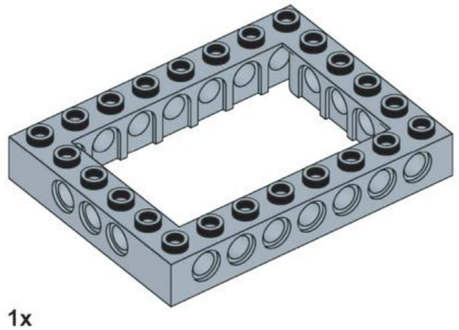
1x

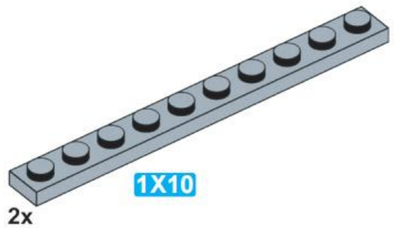

2x

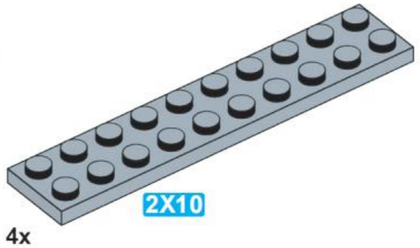

4x

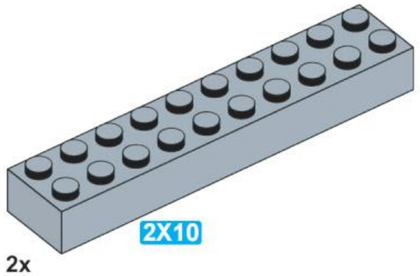

2x

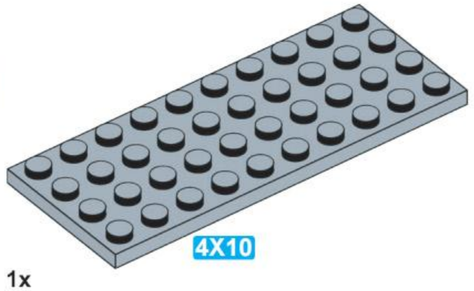

1x

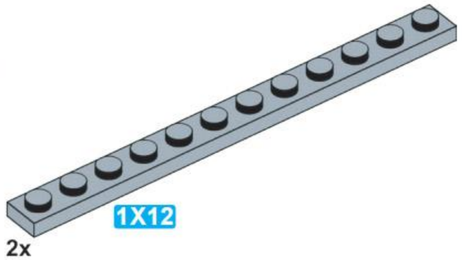

2x

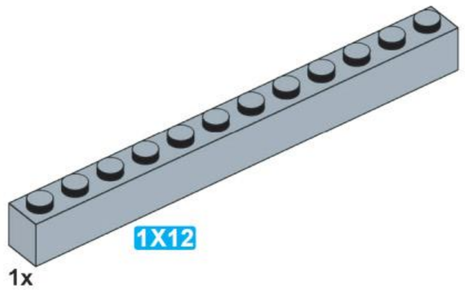

1x

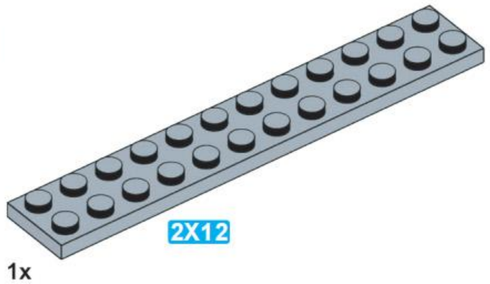

1x

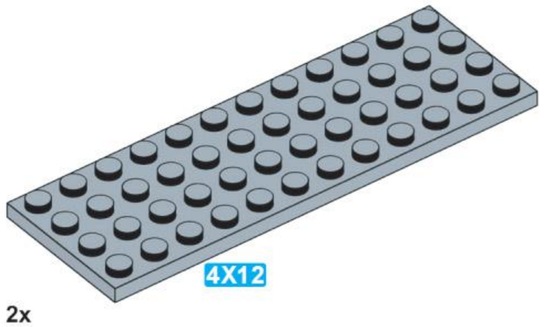

2x

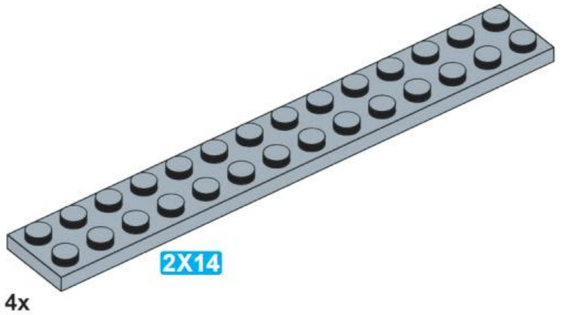

4x

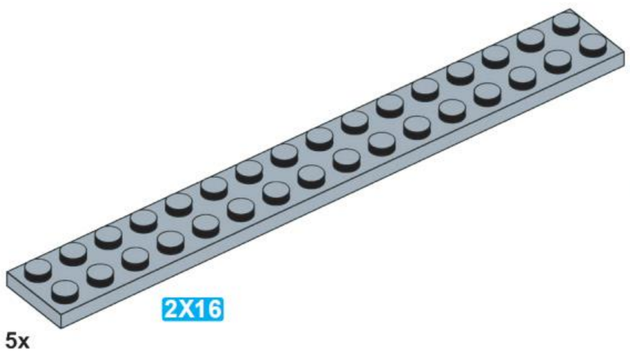

5x

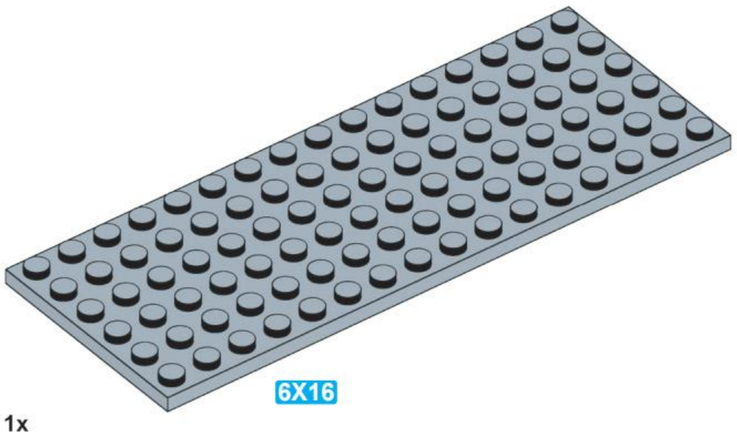

1x

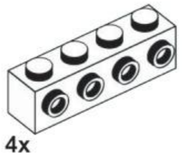
4x

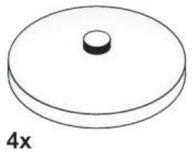
4x

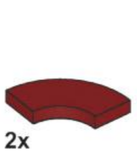
2x

2x

1x

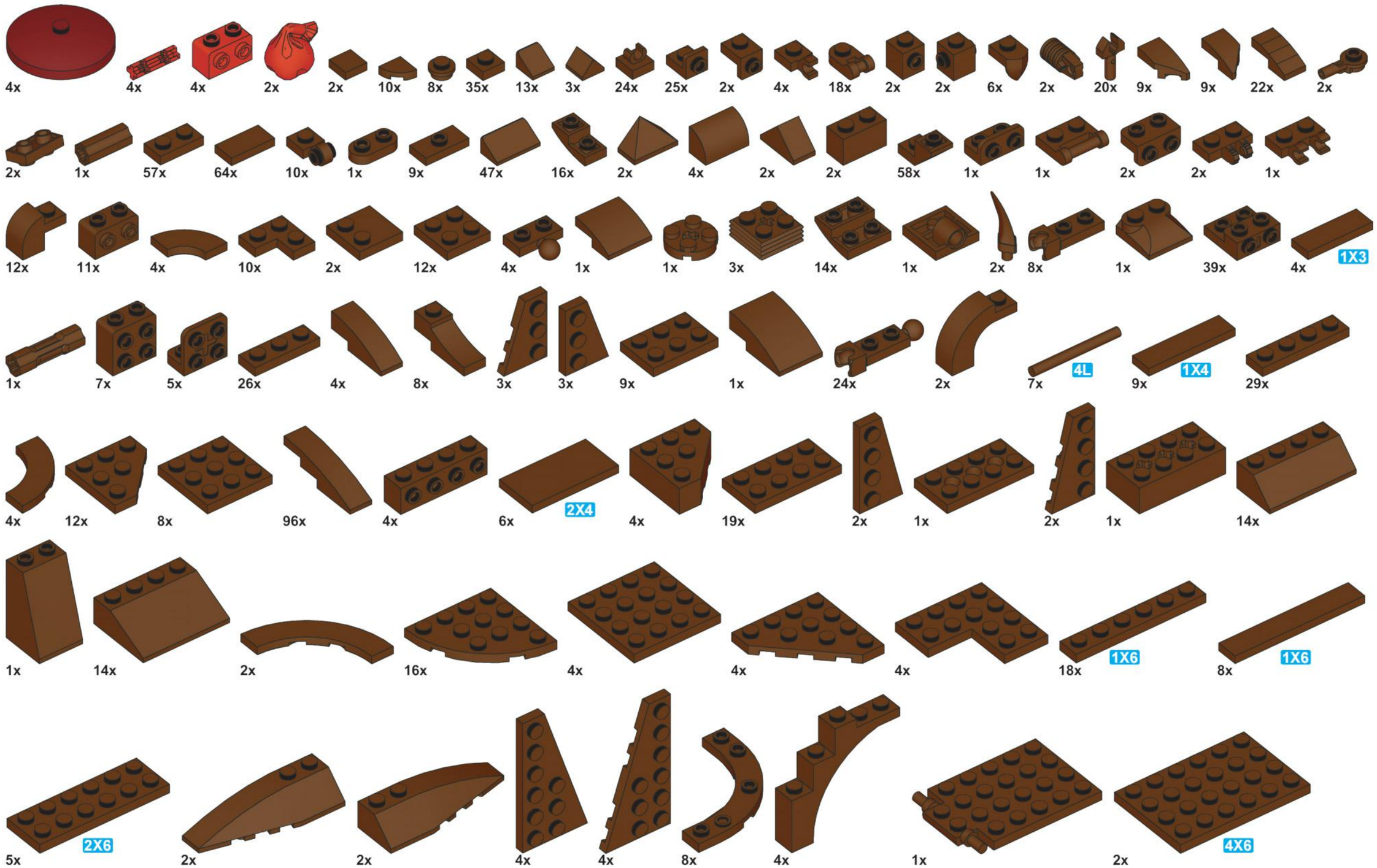
4x
4x
4x
2x
2x
10x
8x
35x
13x
3x
24x
25x
2x
4x
18x
2x
2x
6x
2x
20x
9x
9x
22x
2x
2x
1x
57x
64x
10x
1x
9x
47x
16x
2x
4x
2x
2x
58x
1x
1x
2x
2x
1x
12x
11x
4x
10x
2x
12x
4x
1x
1x
3x
14x
1x
2x
8x
1x
39x
4x
1X3
1x
7x
5x
26x
4x
8x
3x
3x
9x
1x
24x
2x
7x
4L
9x
1X4
29x
4x
12x
8x
96x
4x
6x
2X4
4x
19x
2x
1x
2x
1x
14x
1x
14x
2x
16x
4x
4x
4x
18x
1X6
8x
1X6
5x
2X6
2x
2x
4x
4x
8x
4x
1x
2x
4X6

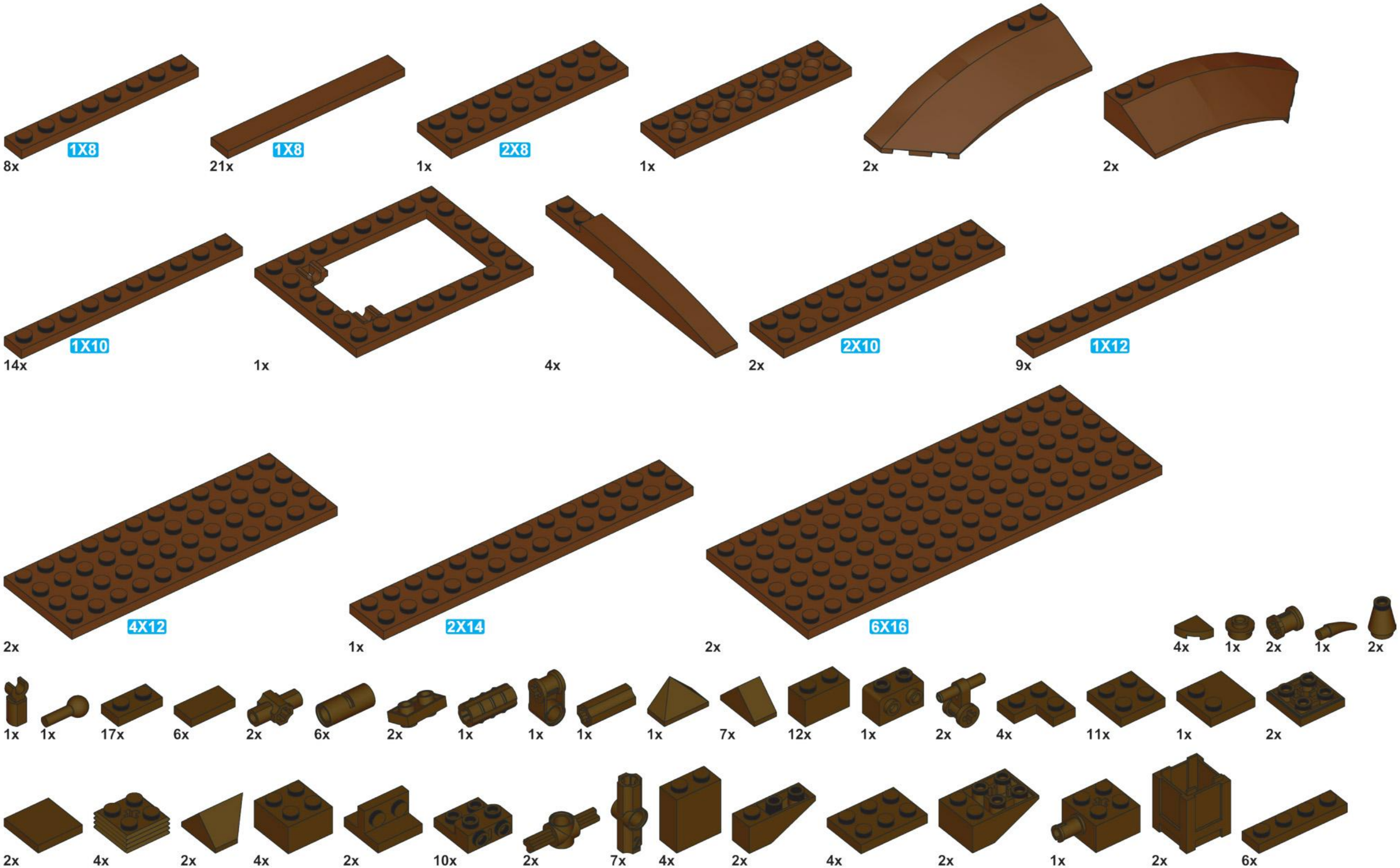
1X8
8x
1X8
21x
2X8
1x
1x
2x
2x
1X10
14x
1x
4x
2X10
2x
1X12
9x
4X12
2x
2X14
1x
6X16
2x
4x
1x
2x
1x
2x
1x
1x
17x
6x
2x
6x
2x
1x
1x
1x
1x
7x
12x
1x
2x
4x
11x
1x
2x
2x
4x
2x
4x
2x
10x
2x
7x
4x
2x
4x
2x
1x
2x
6x

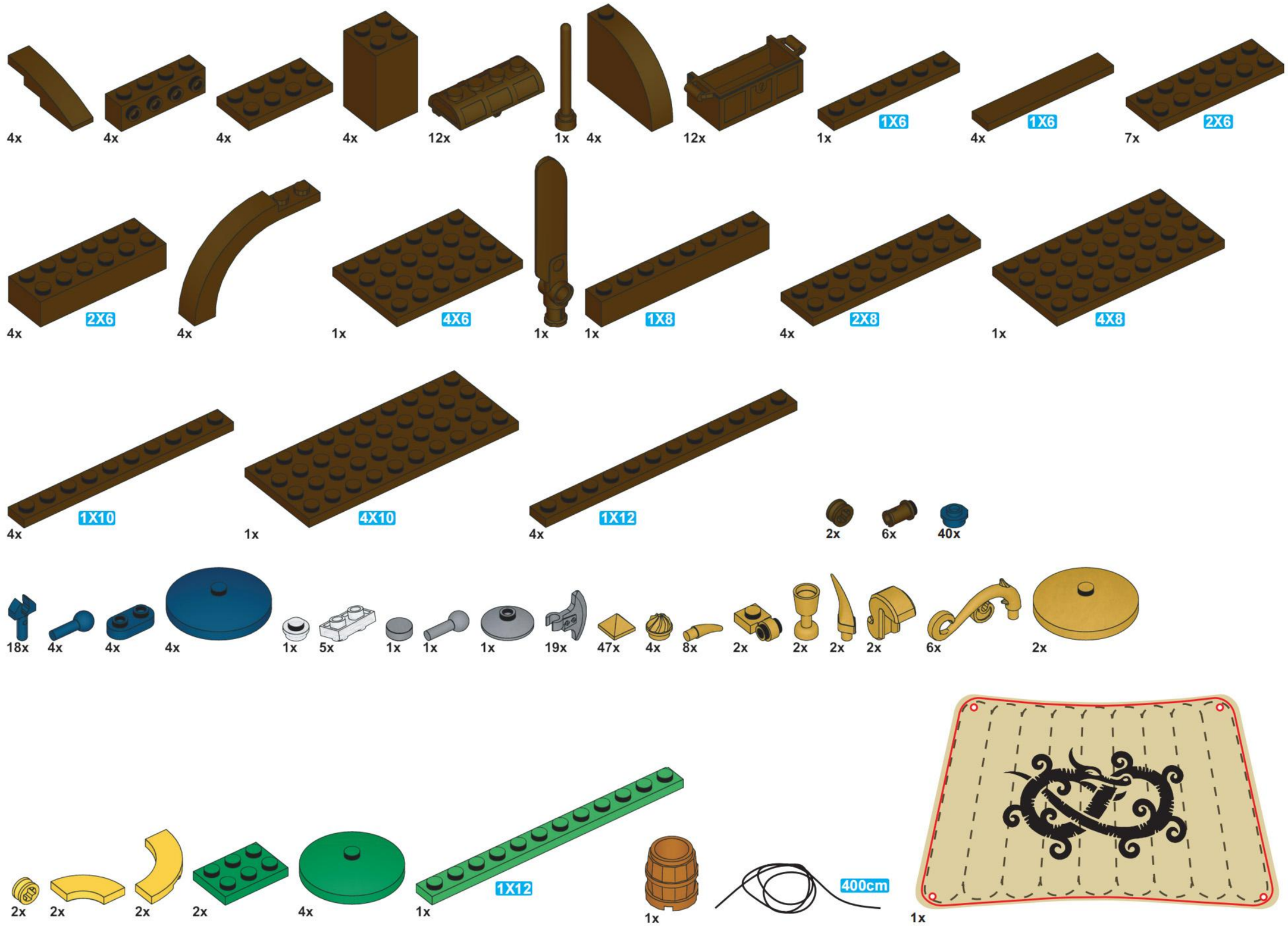
4x
4x
4x
4x
12x
1x
4x
12x
1x
1X6
4x
1X6
7x
2X6
4x
2X6
4x
1x
4X6
1x
1x
1X8
4x
2X8
1x
4X8
4x
1X10
1x
4X10
4x
1X12
2x
6x
40x
18x
4x
4x
4x
1x
5x
1x
1x
1x
19x
47x
4x
8x
2x
2x
2x
2x
6x
2x
2x
2x
2x
2x
4x
1x
1X12
1x
400cm
1x

Reobrix

NO.66101

PENTEKONTER