Reobrix

NO.66049

Revenge Sailing ship

REVENGE
CLASS BATTLESHIP

B

12

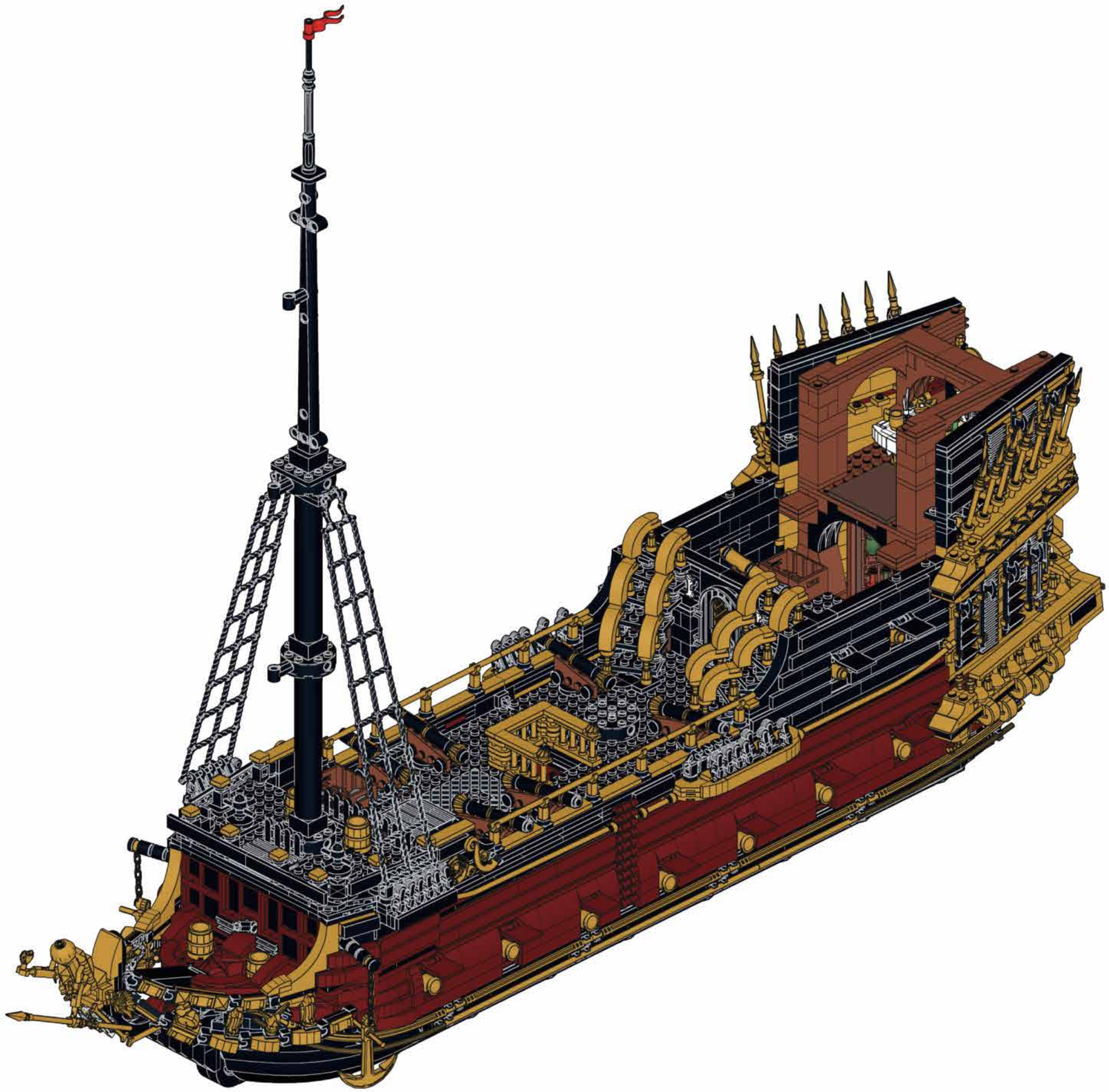

L

L1

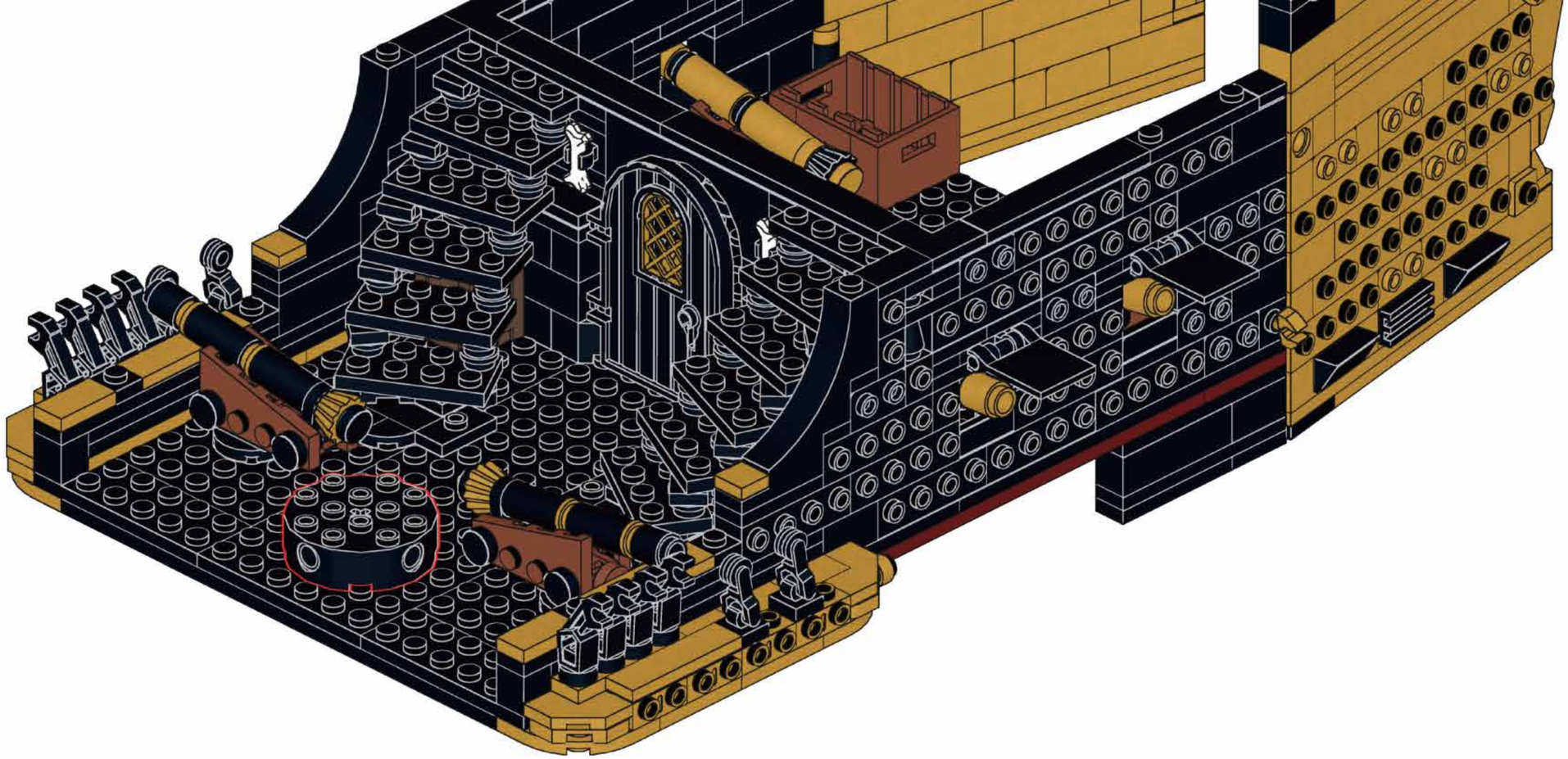

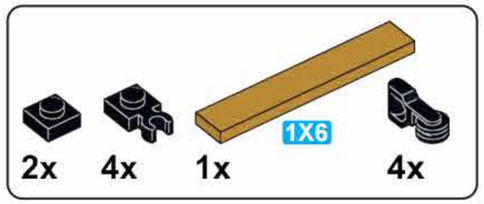

L2

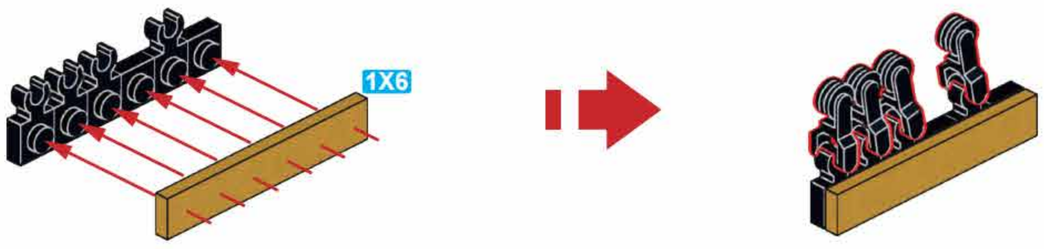

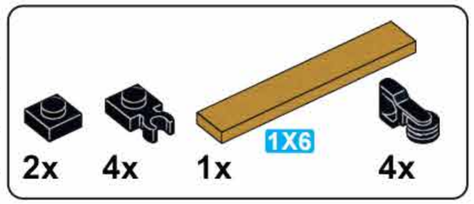

L3

1X6

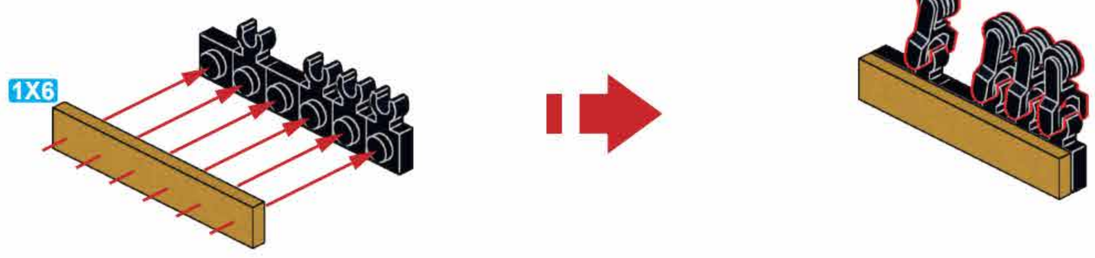

L4

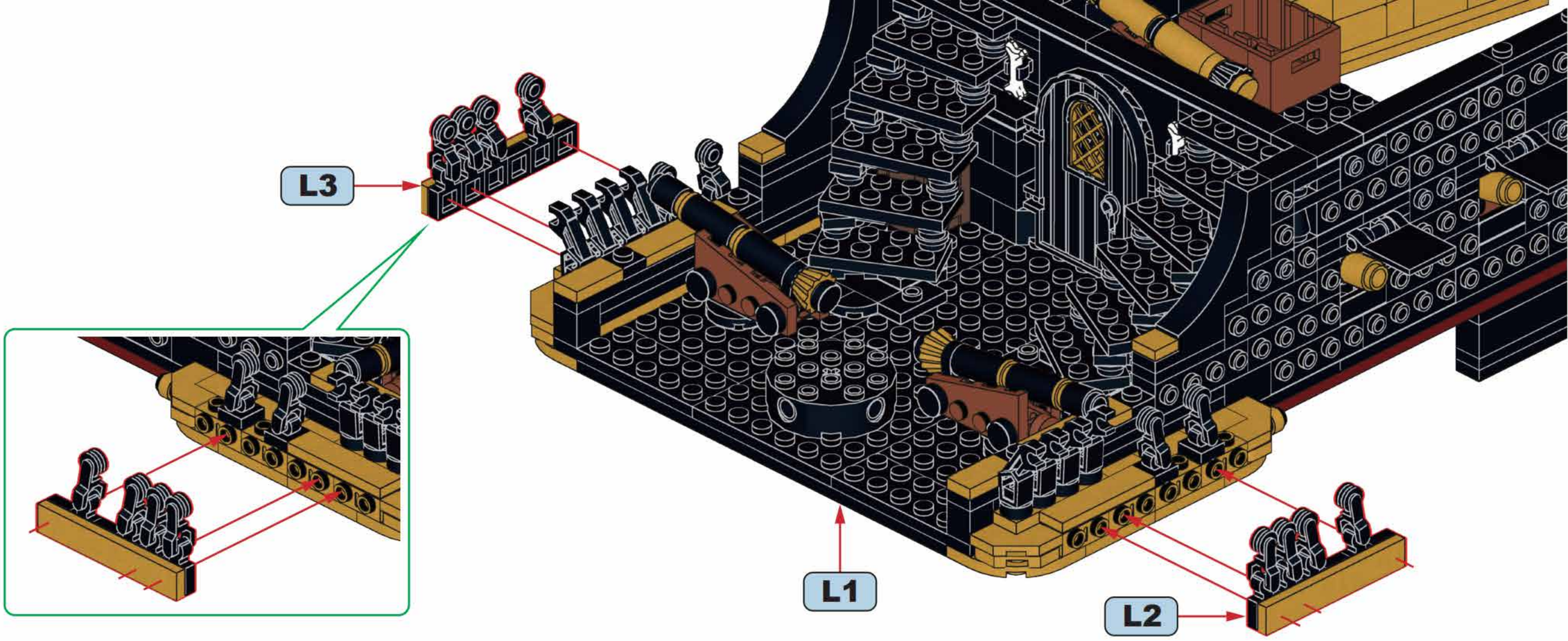

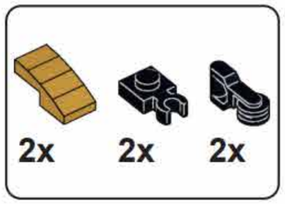

L5

x2

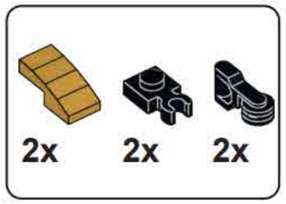

L6

x2

L7

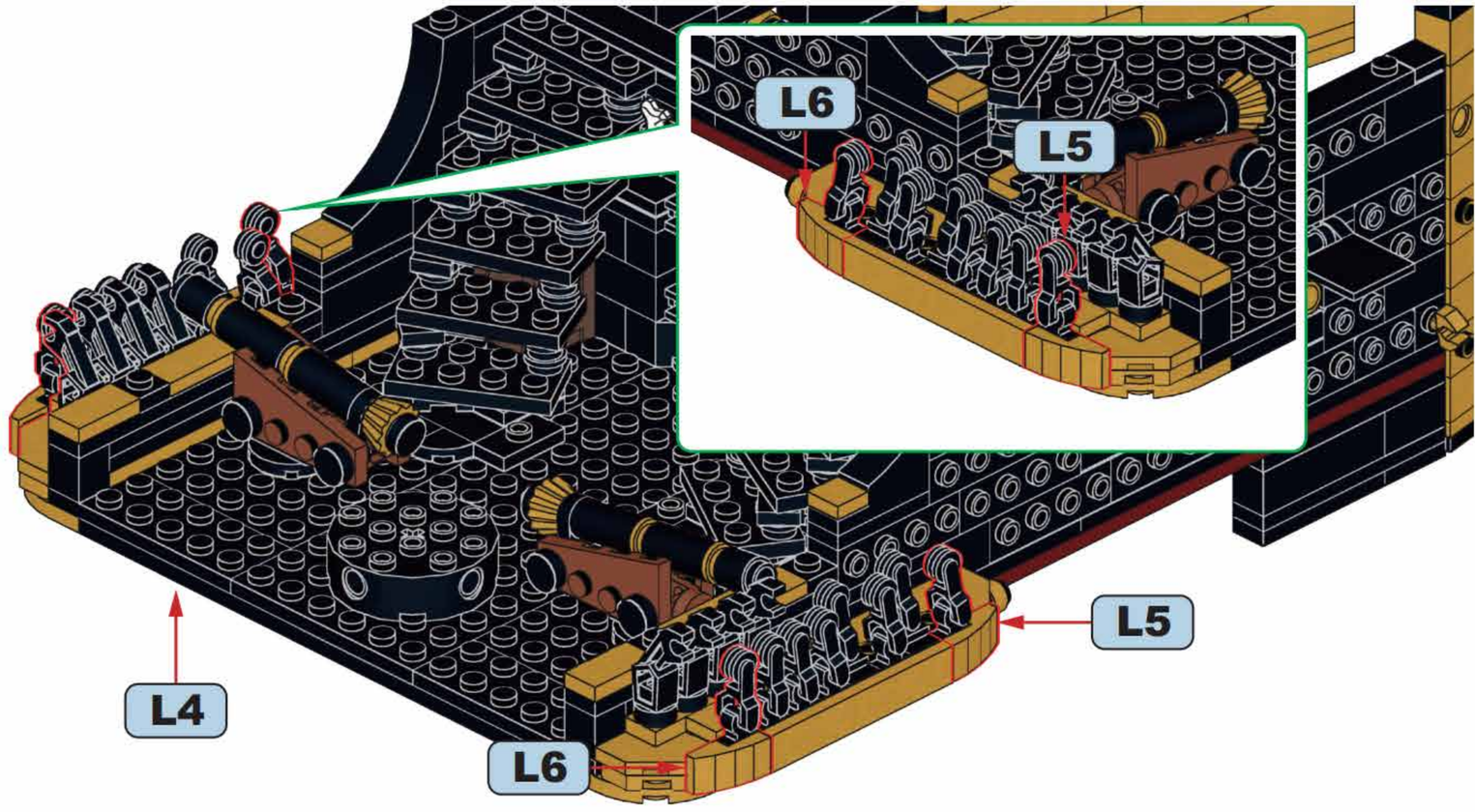

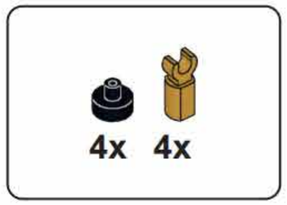

L8

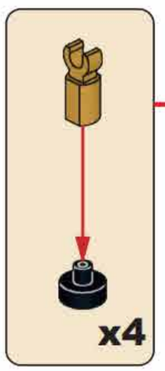

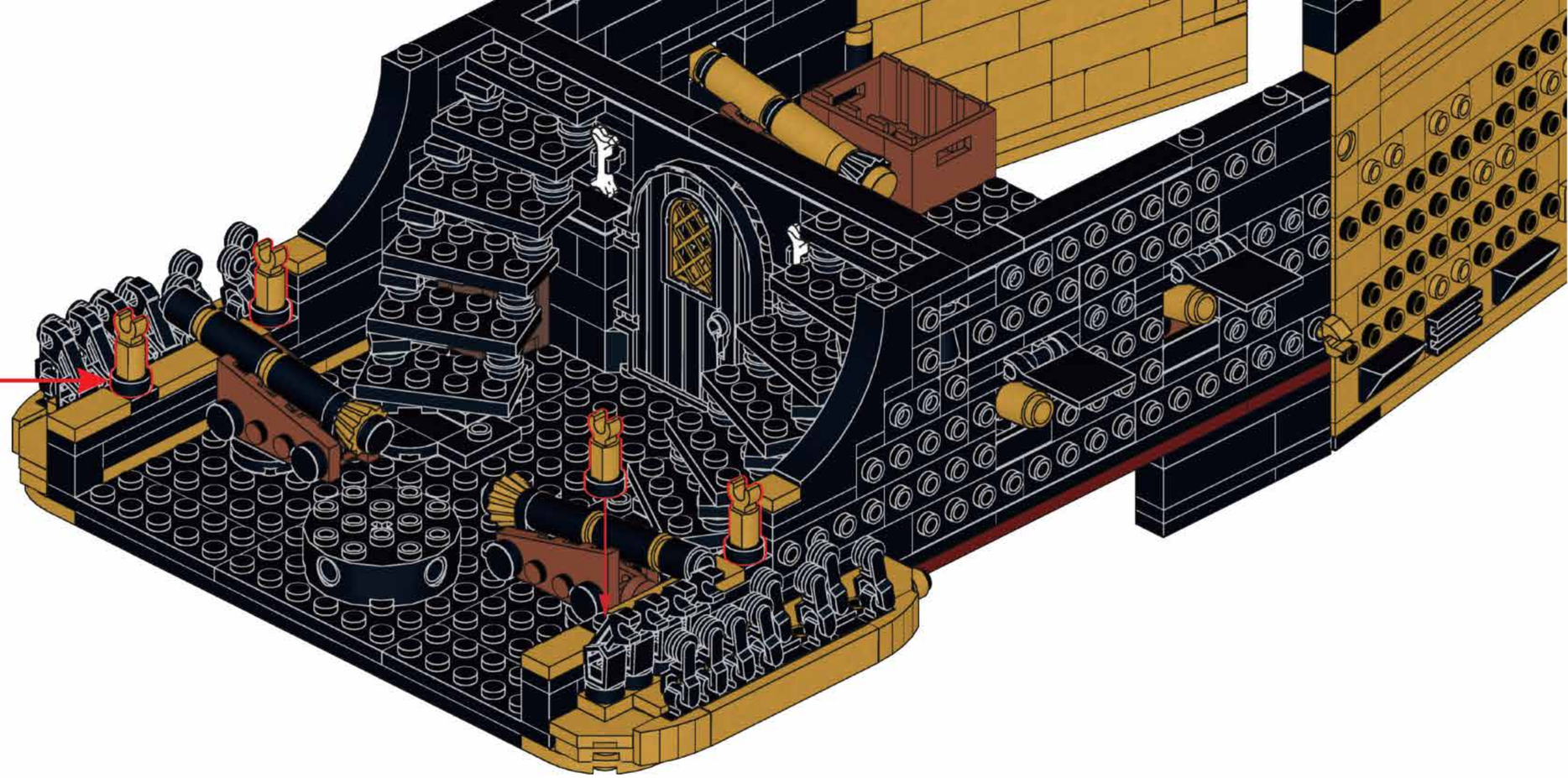

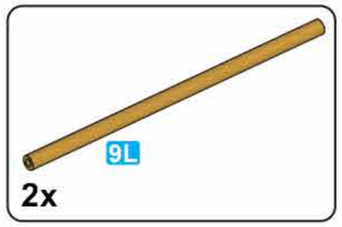

L9

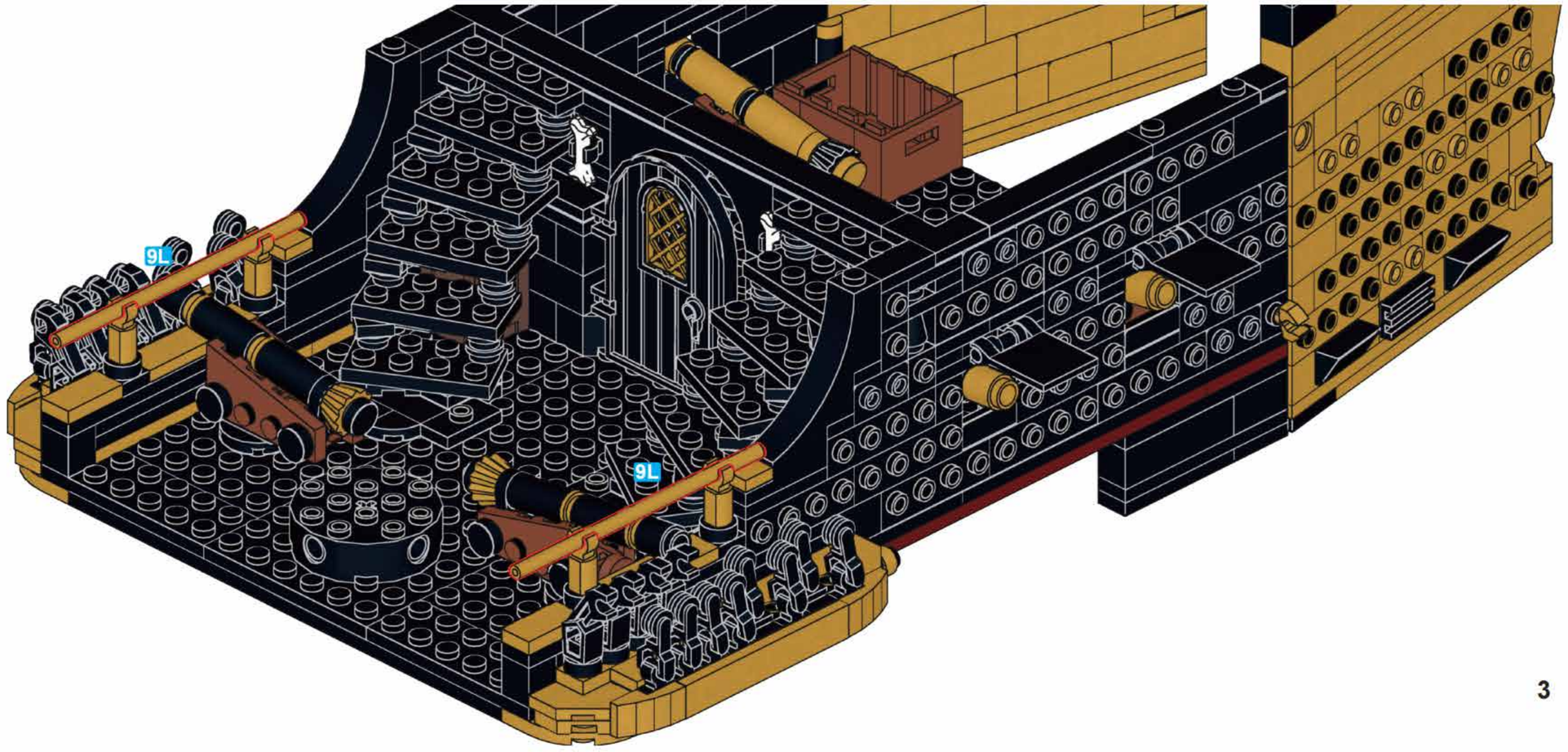

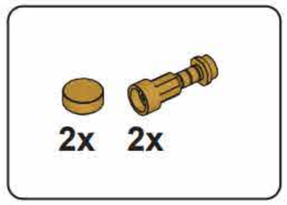

L10

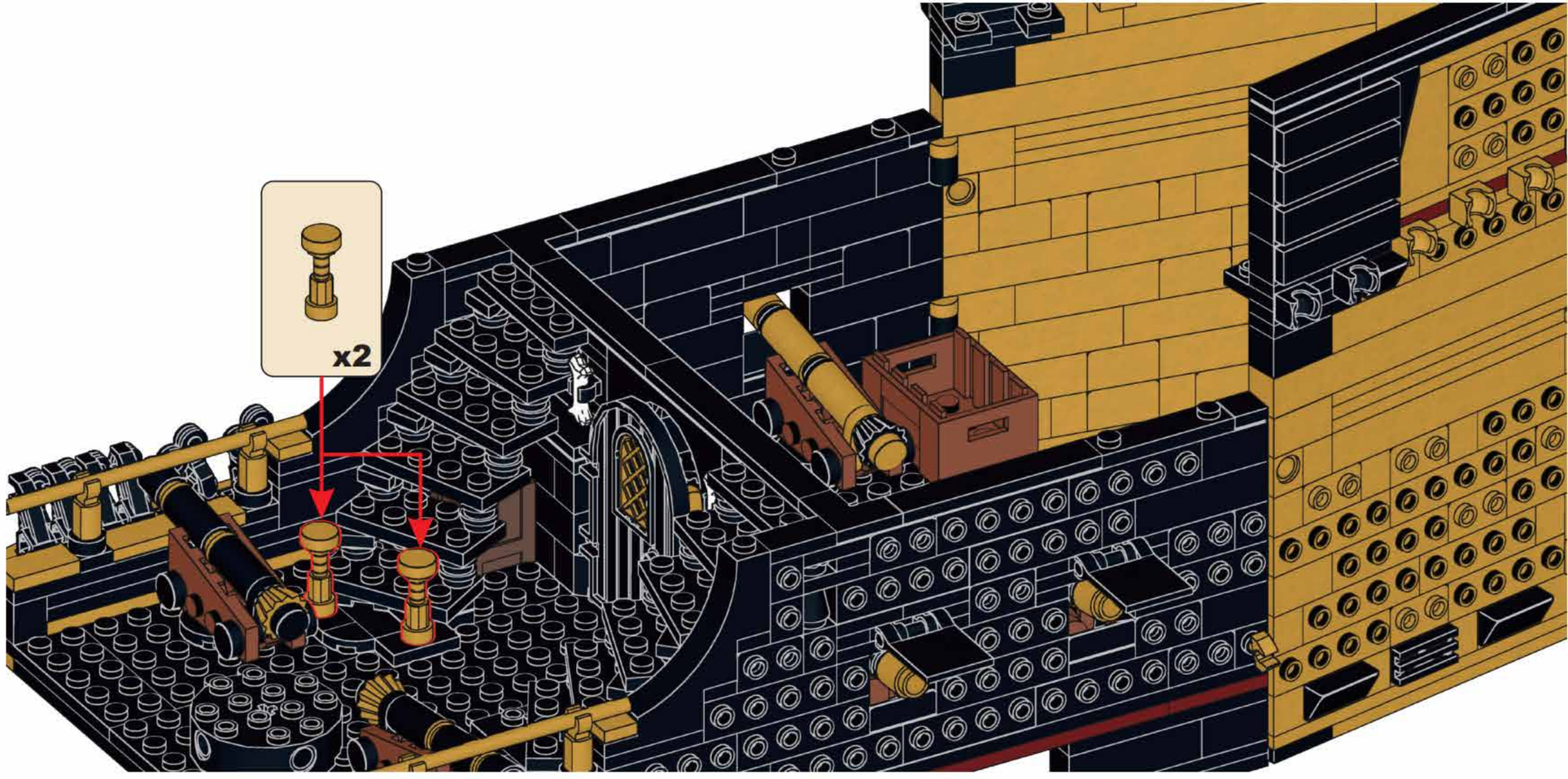

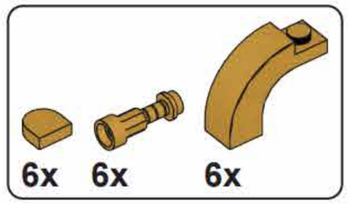

L11

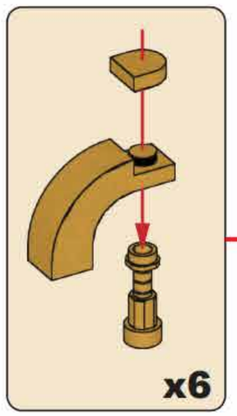

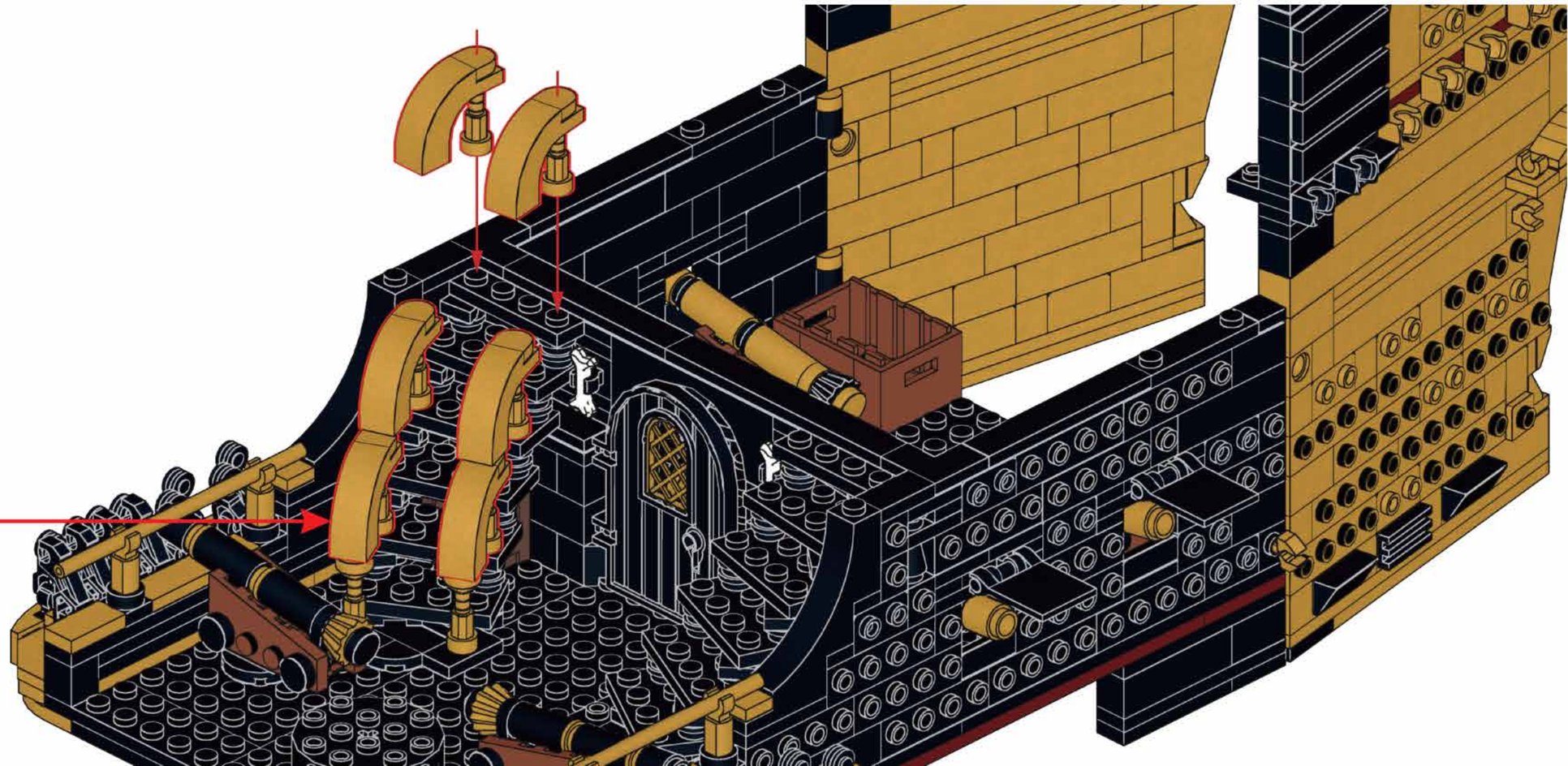

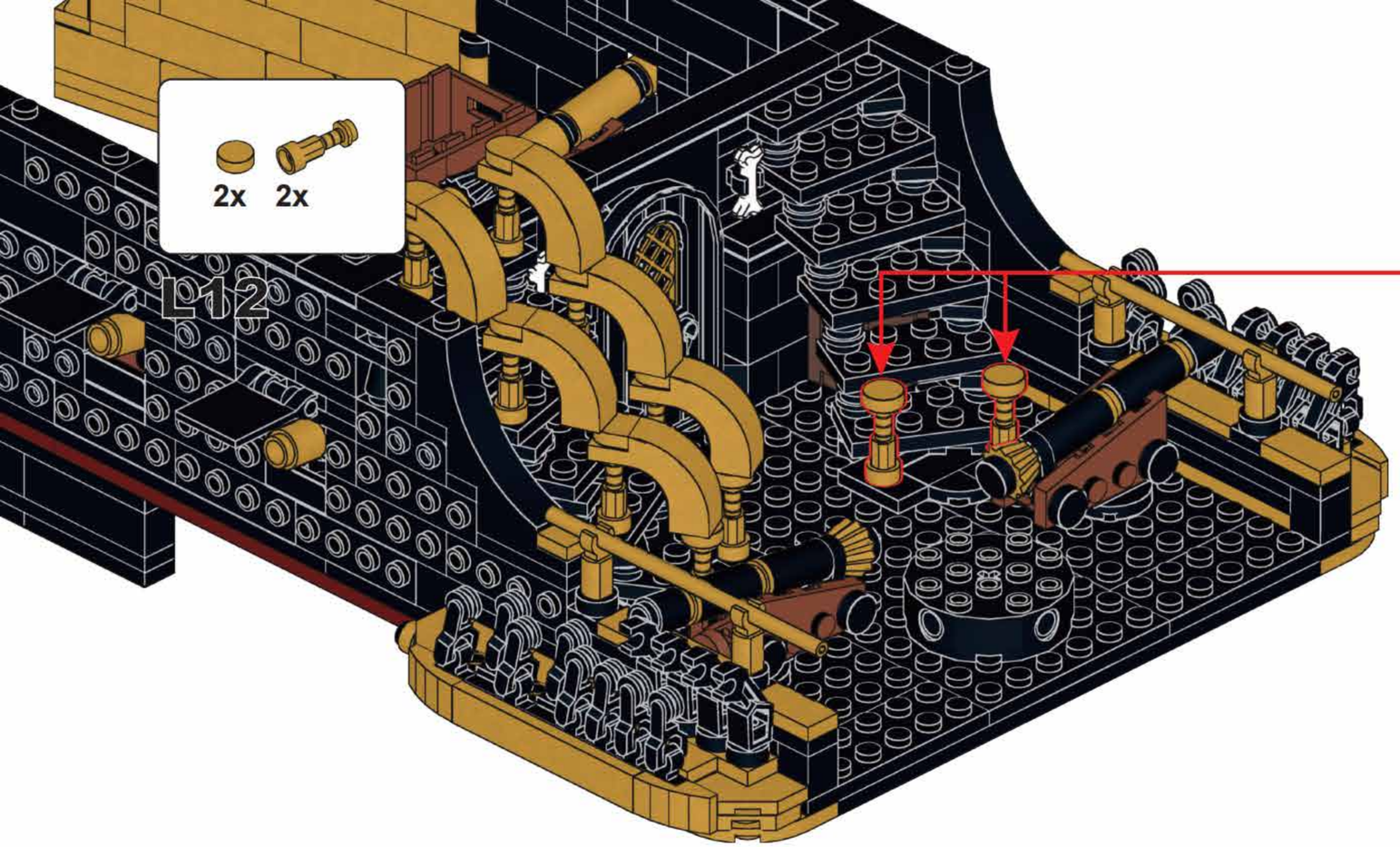
2x
2x
L12

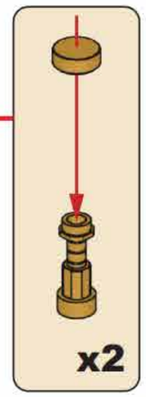
x2

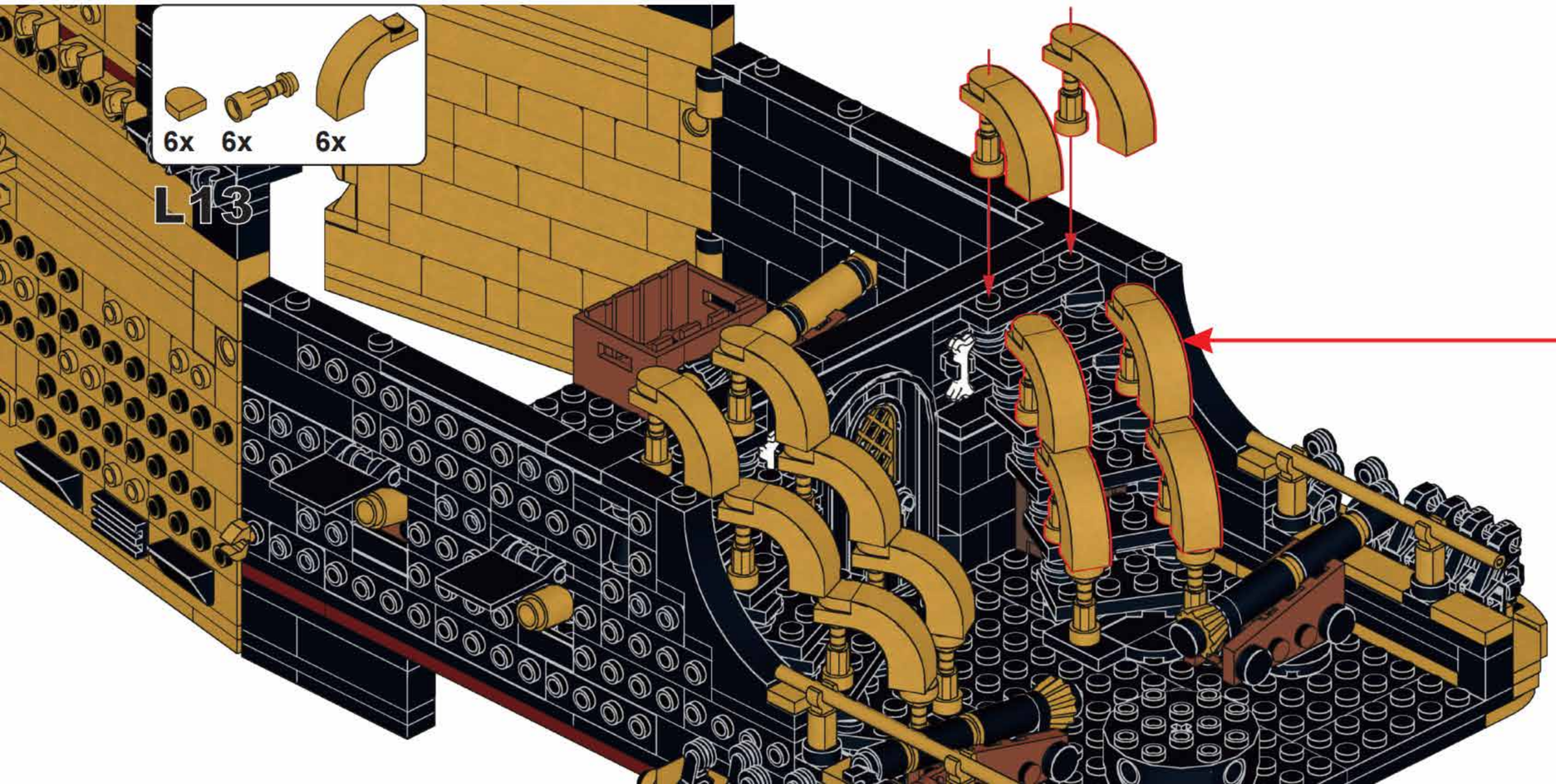
6x
6x
6x
L13

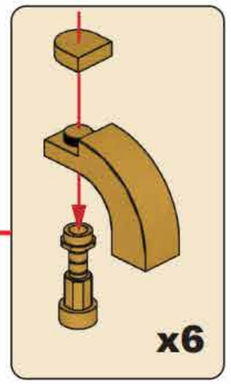
x6

16x

L14

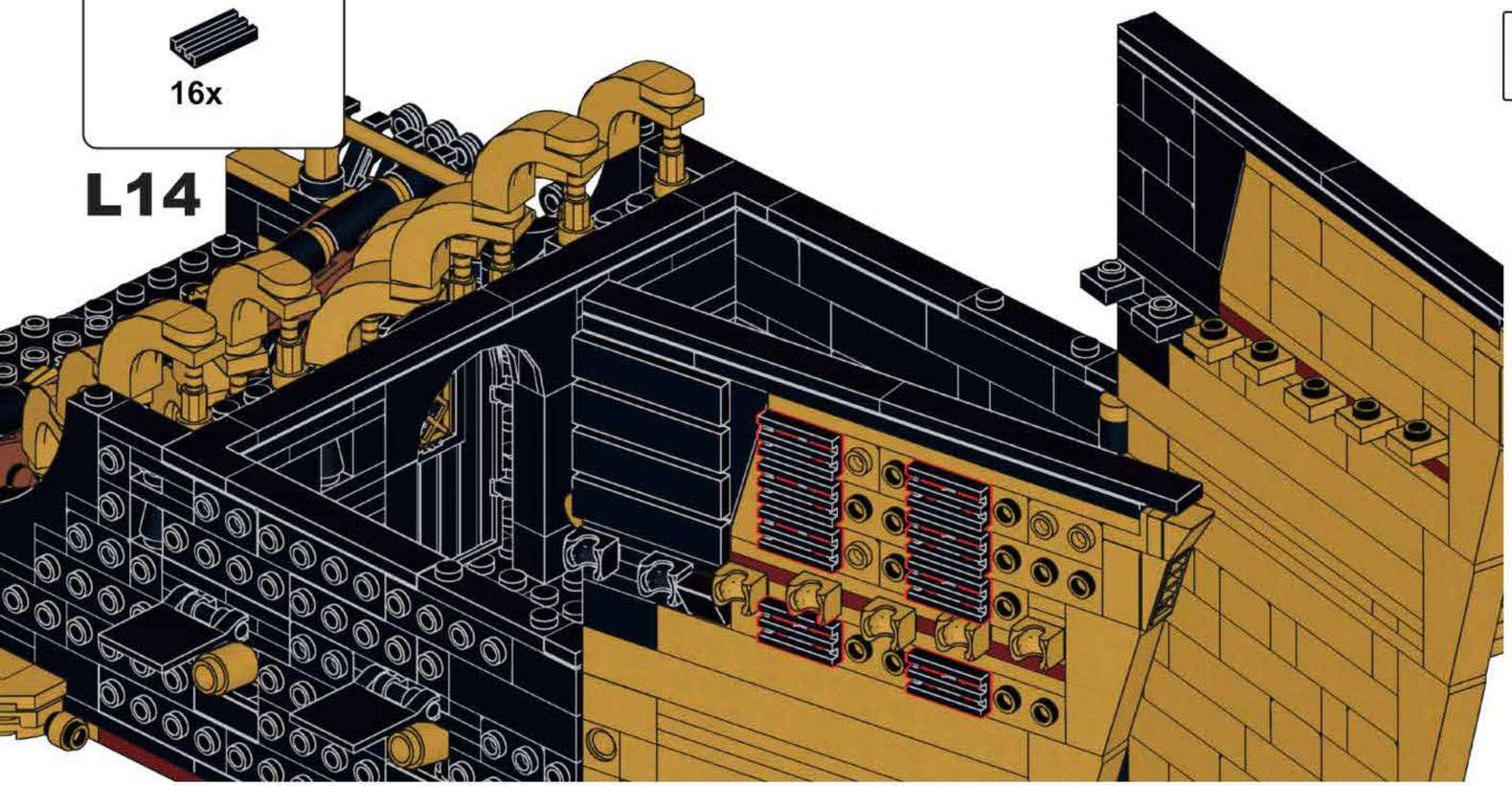

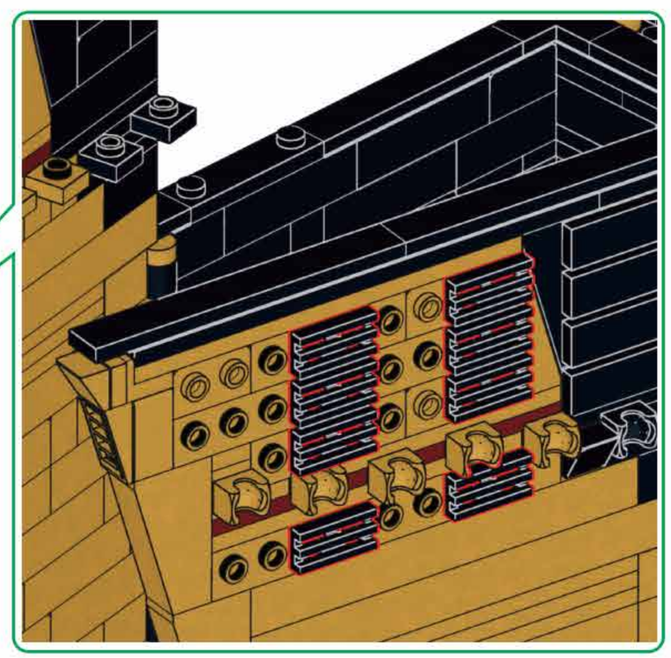

6x 8x 6x 2x 2x

L15

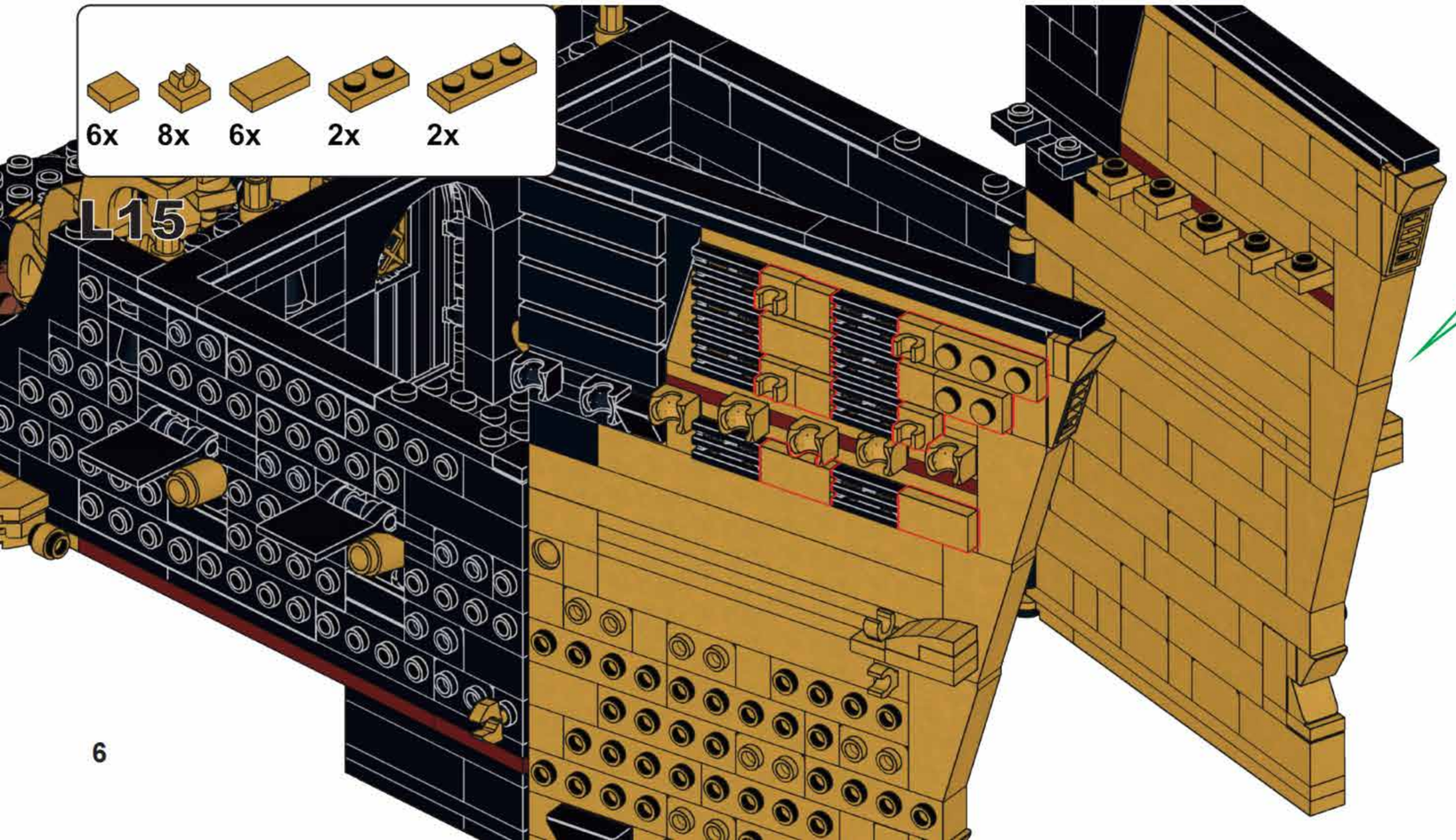

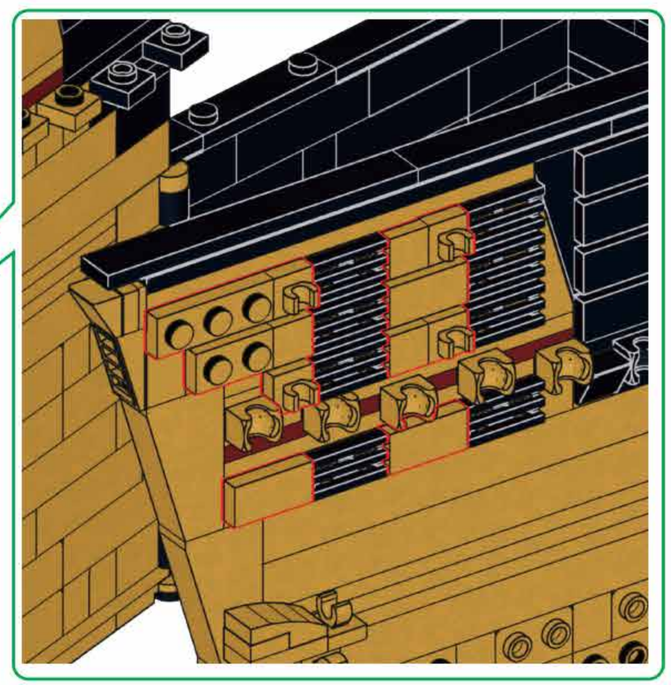

8x 20x

L 16

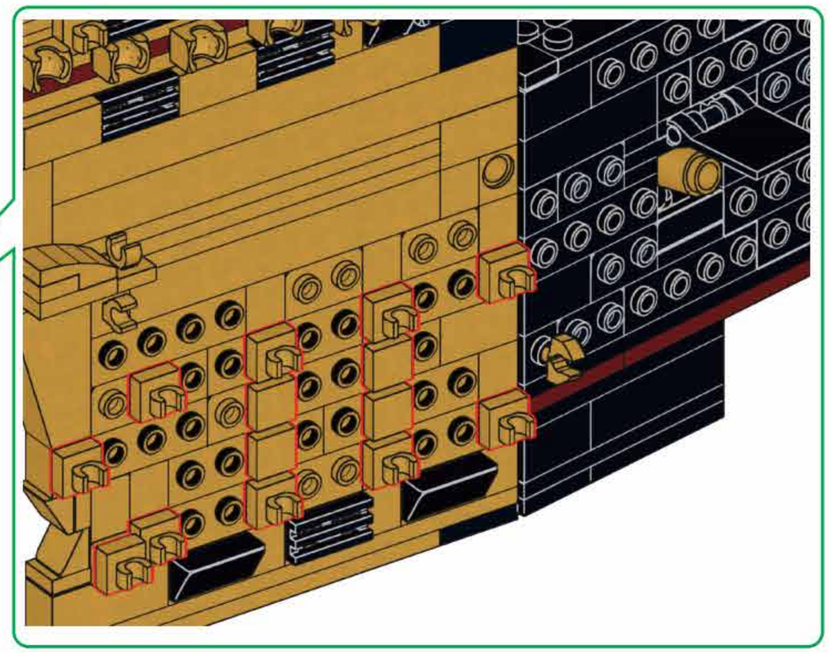

2x 2x 2x 2x

L 17

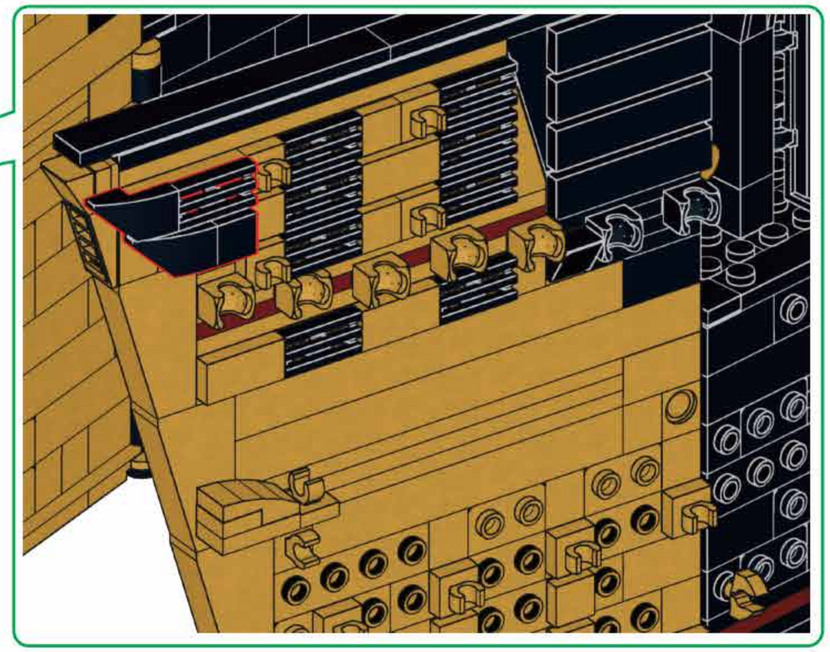

2x
2x
1X3
2x
1X4
6x
1X8

L18

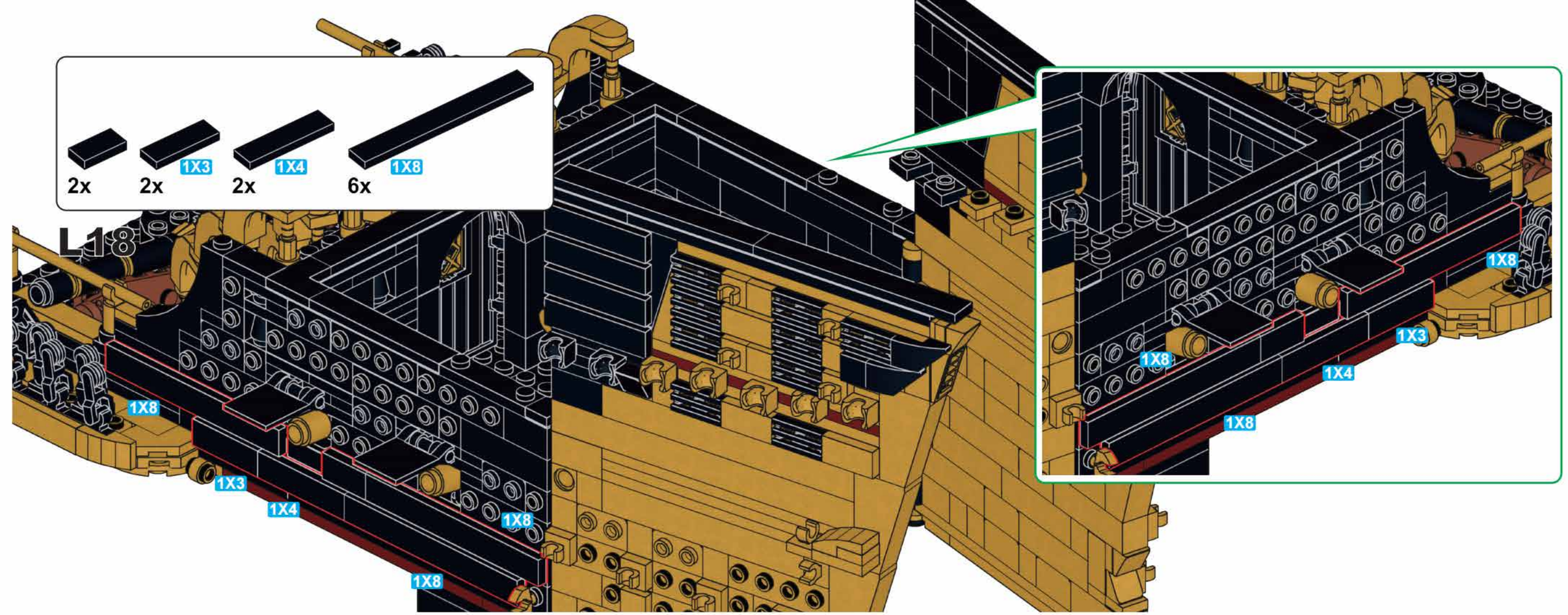
1X8
1X3
1X4
1X8
1X8
1X8
1X3
1X4
1X8

2x
2x
1X3
8x
1X4
2x
1X6

L19

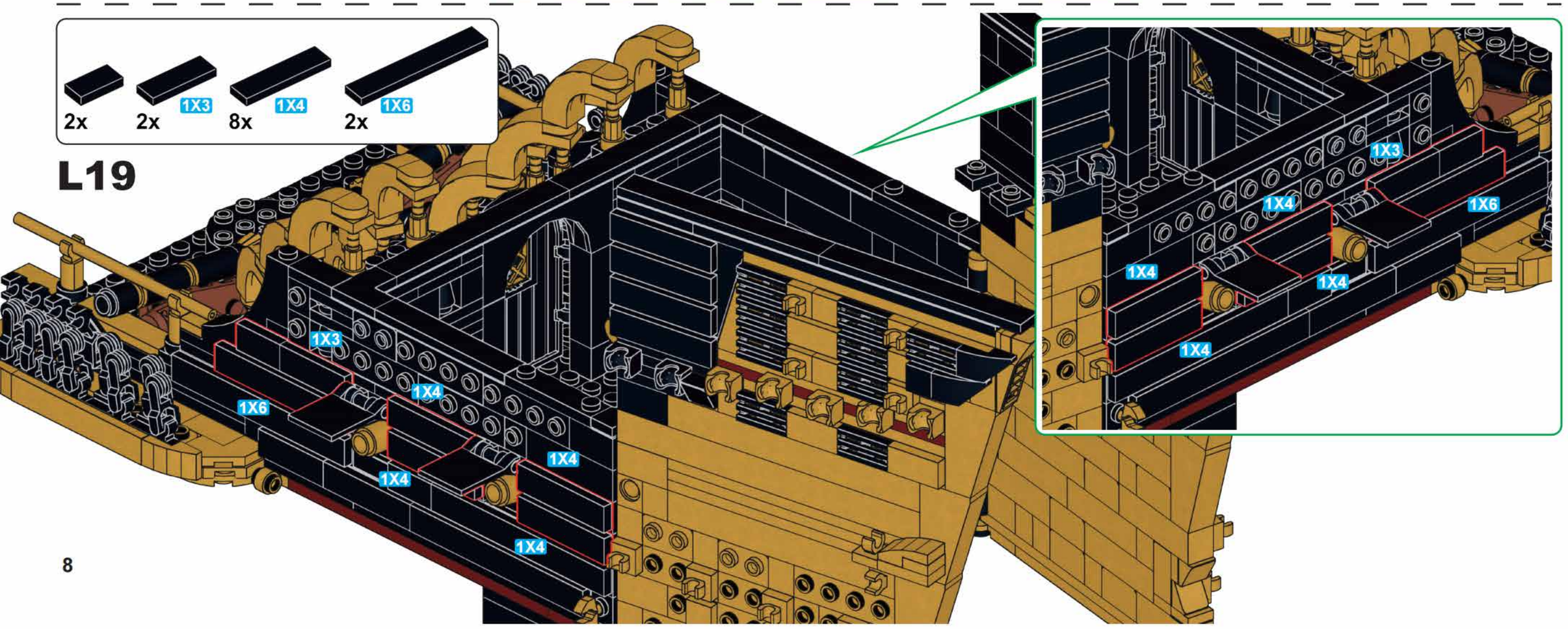
1X3
1X6
1X4
1X4
1X4
1X4
1X3
1X4
1X6
1X4
1X4

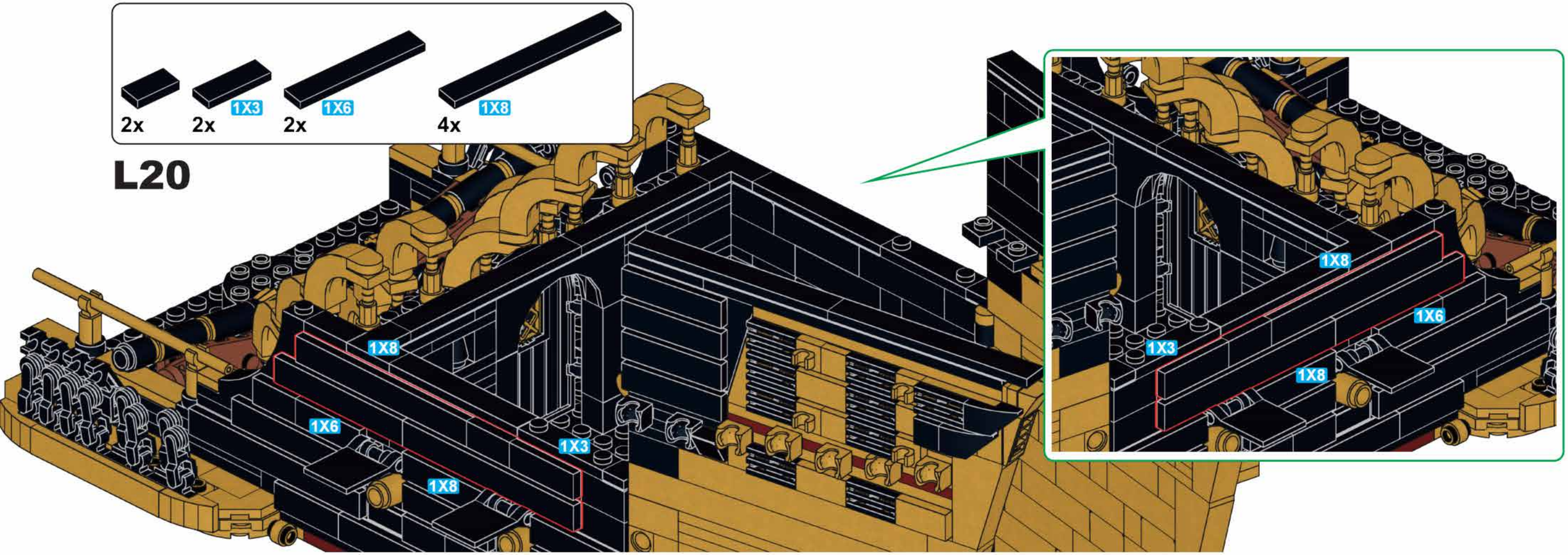
2x
2x
1X3
2x
1X6
4x
1X8
L20
1X8
1X6
1X3
1X8
1X8
1X6
1X3
1X8

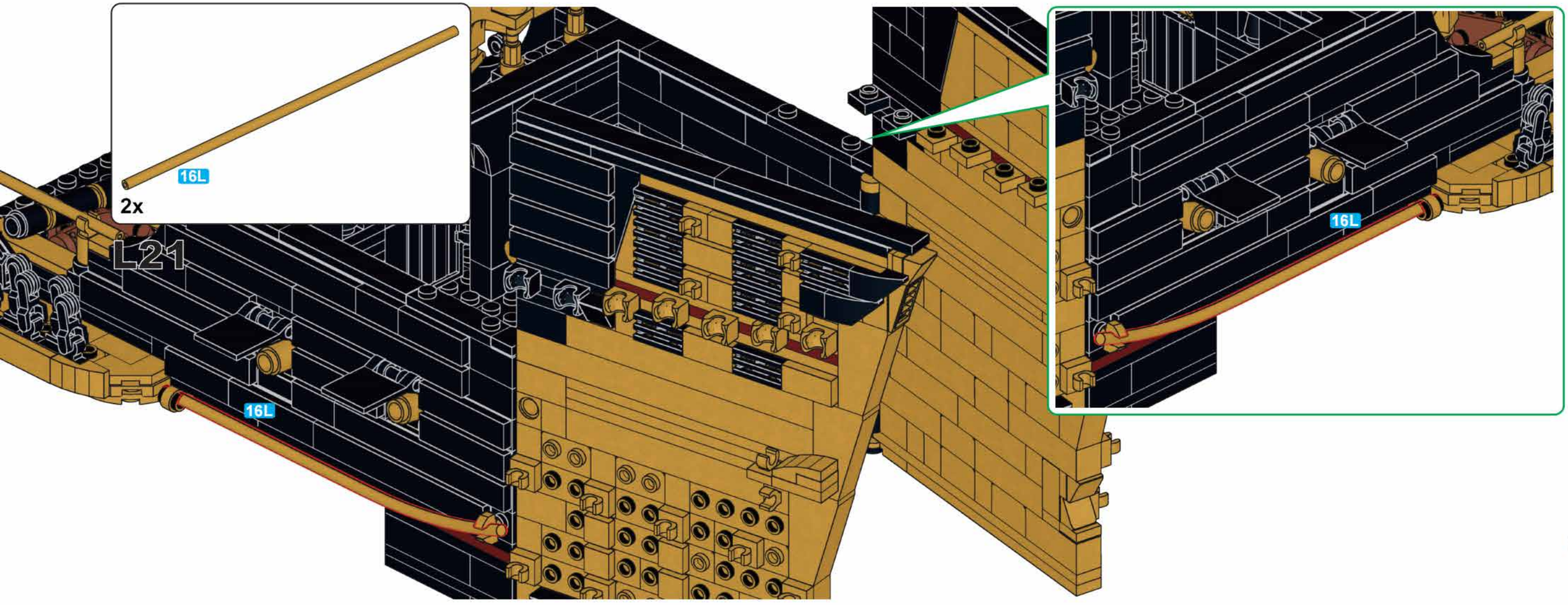
16L
2x
L21
16L
16L

L22

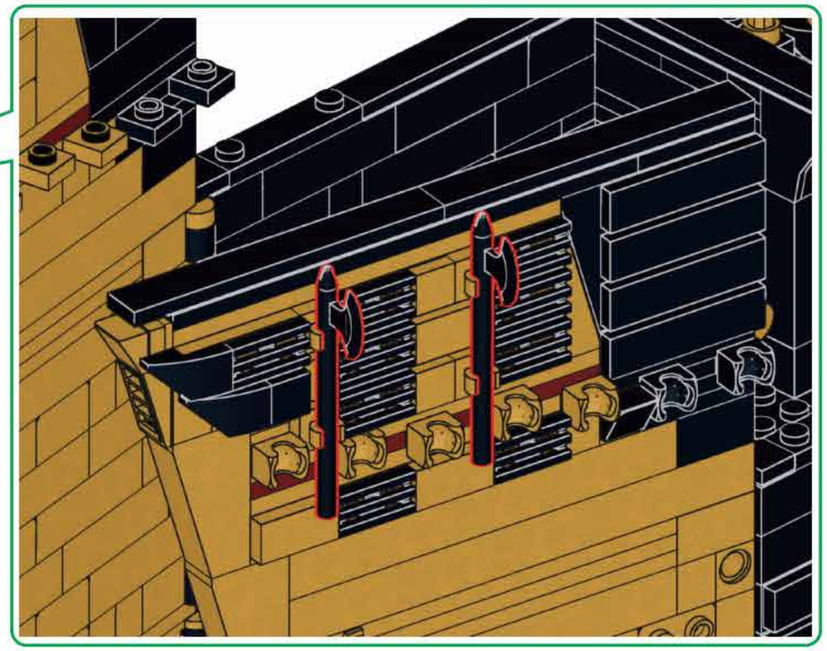

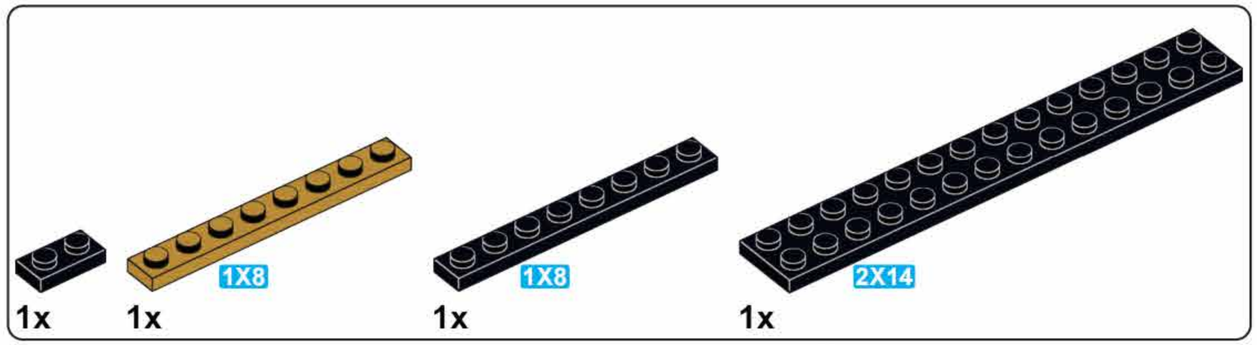

L23

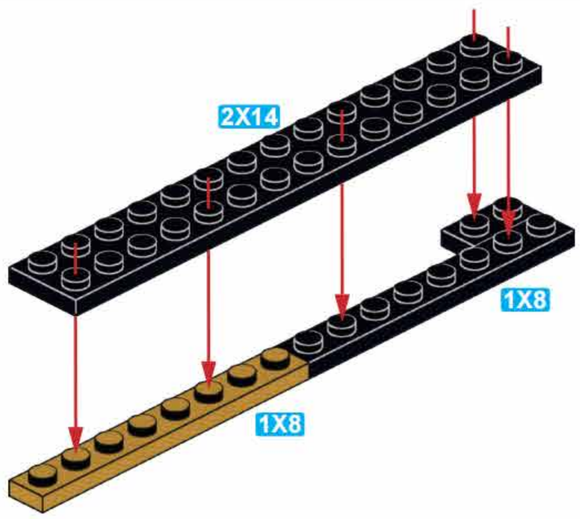

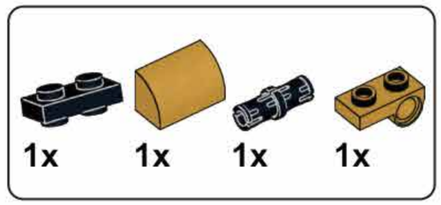

L24

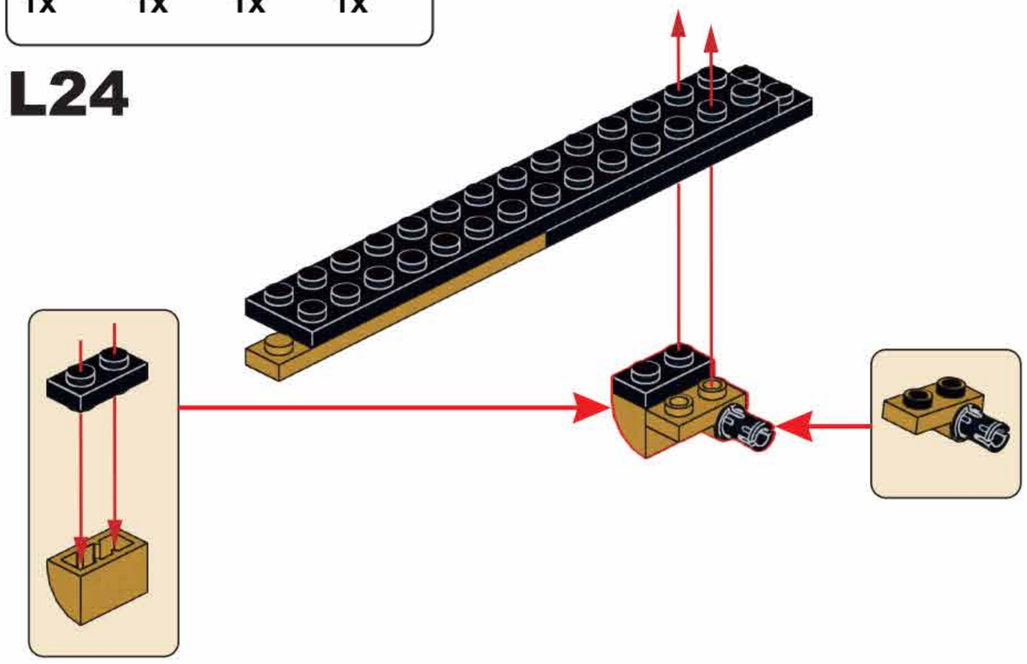

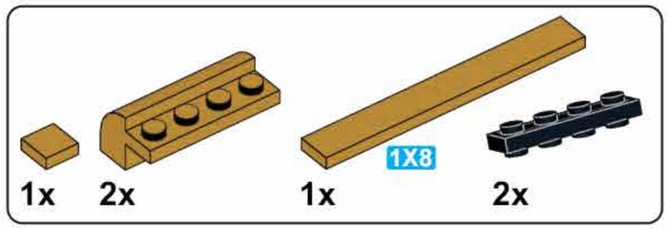

L25

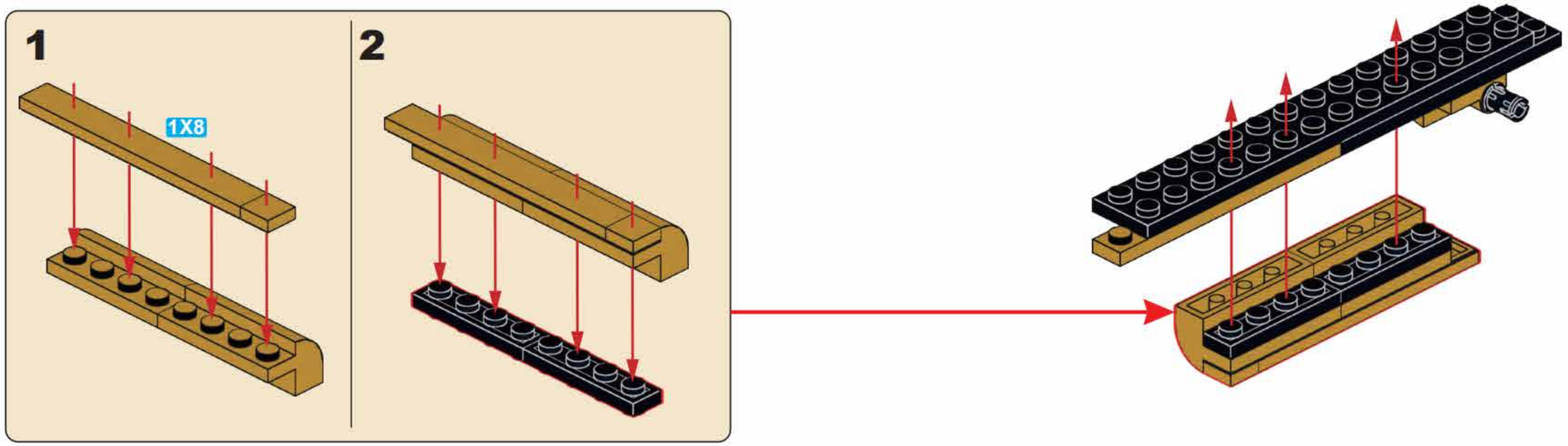

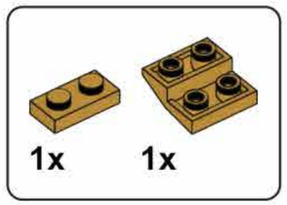

L26

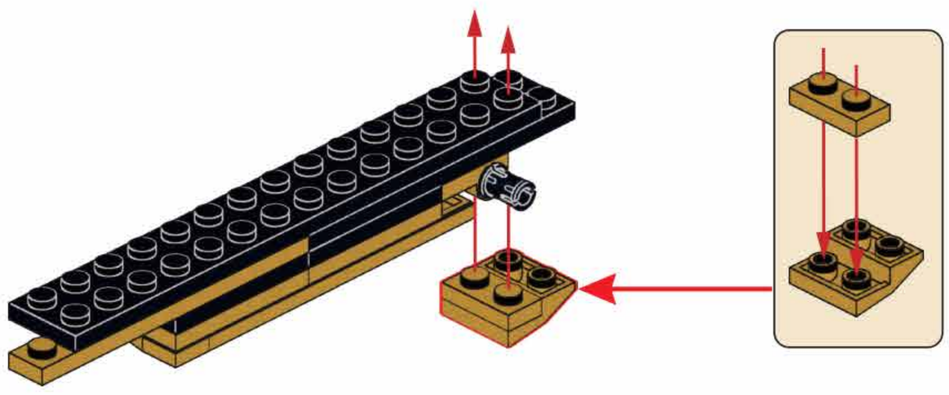

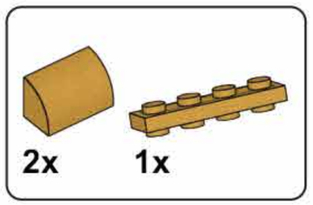

L27

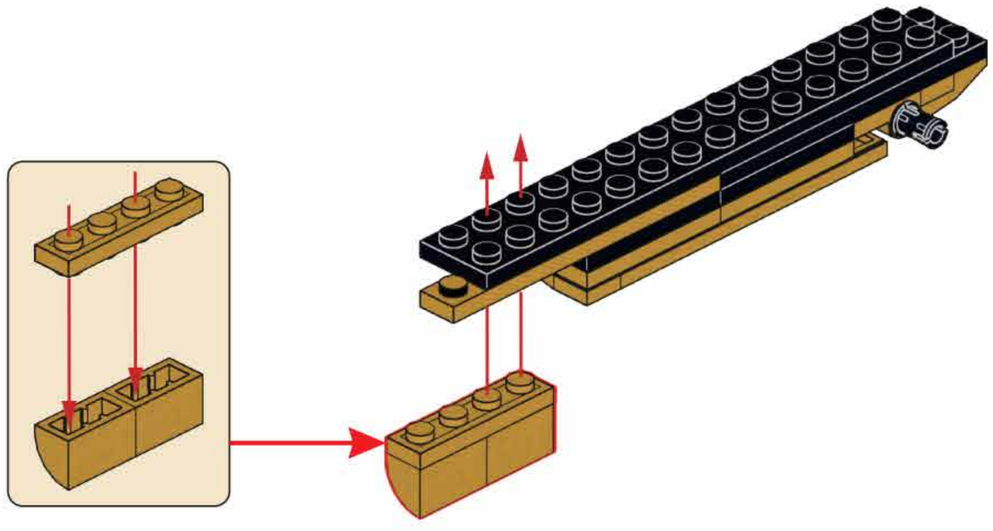

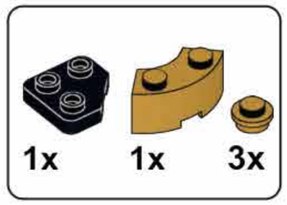

L28

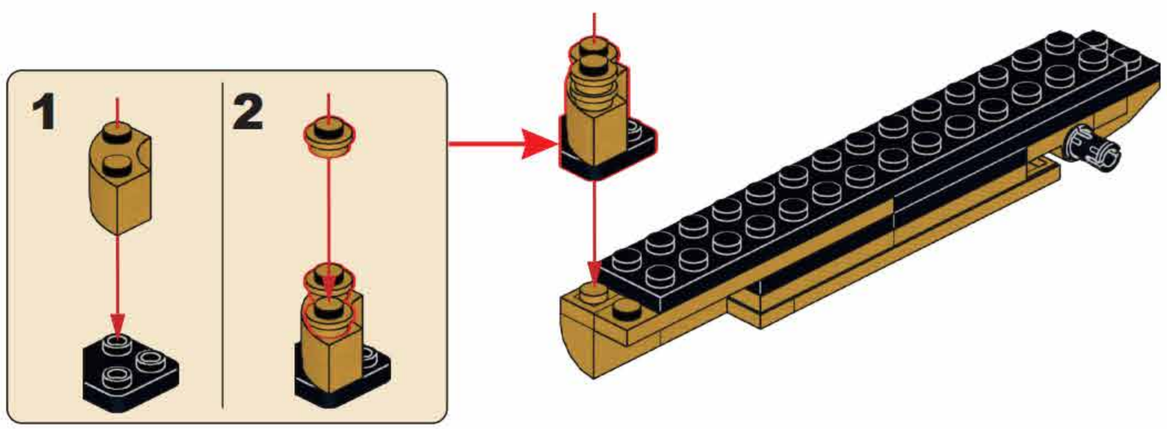

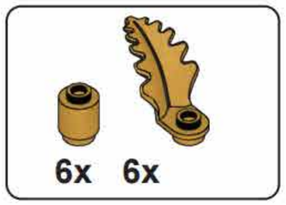

L29

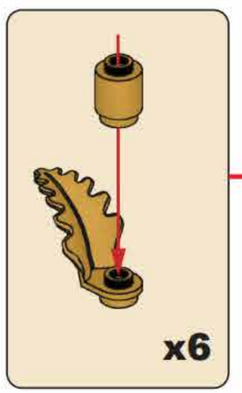

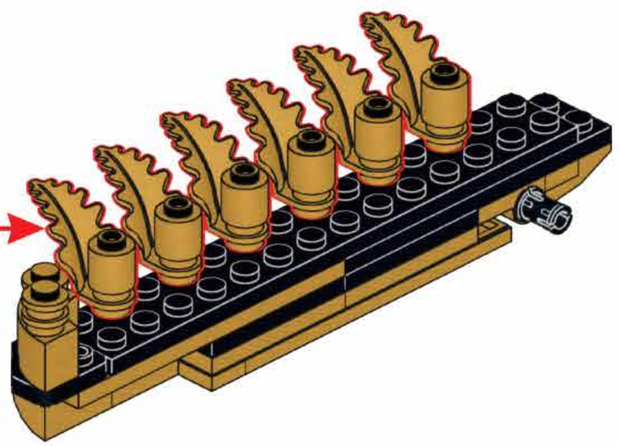

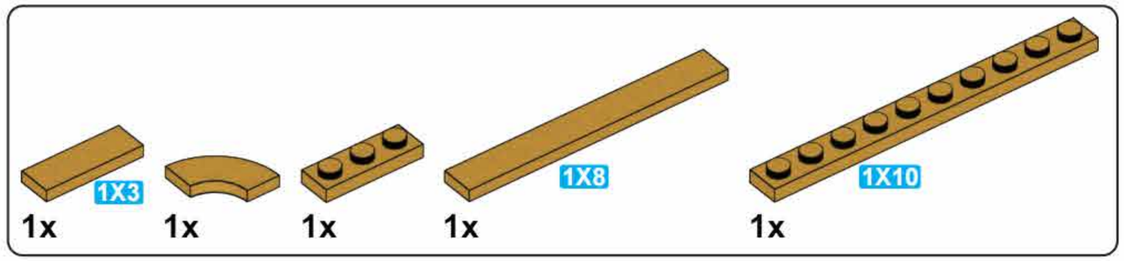

L30

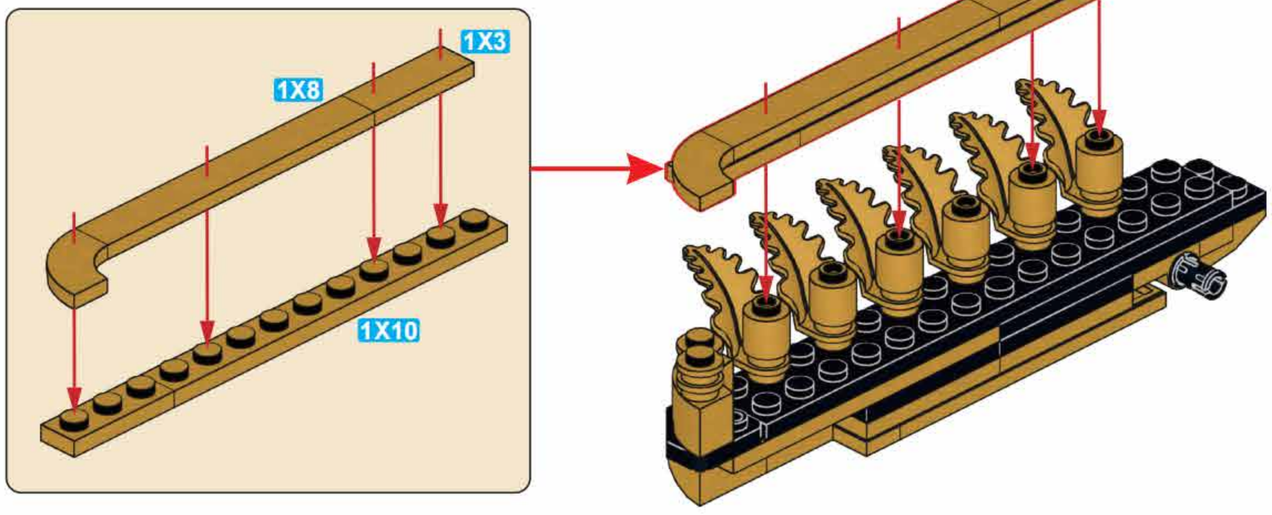

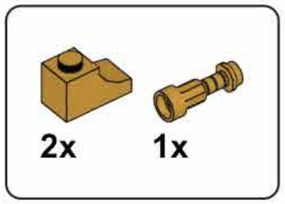

L31

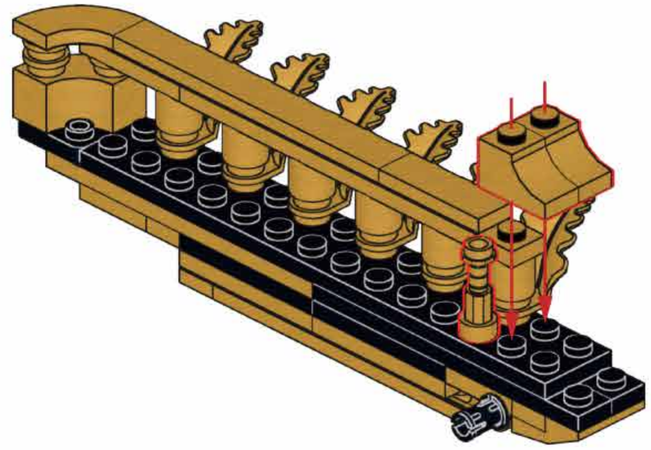

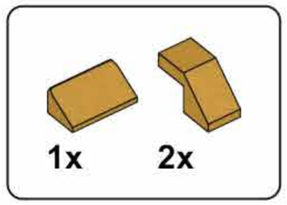

L32

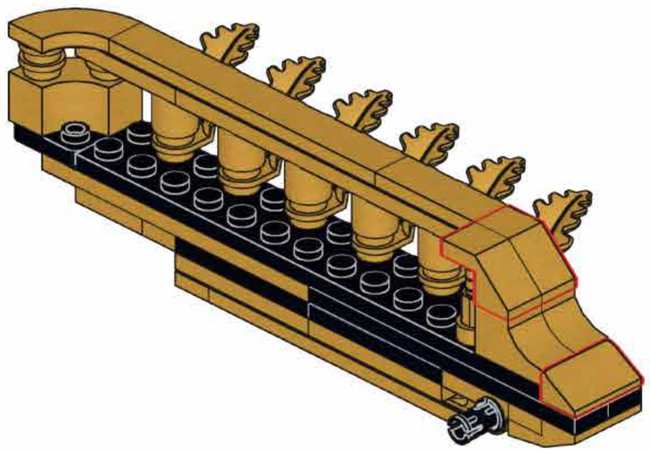

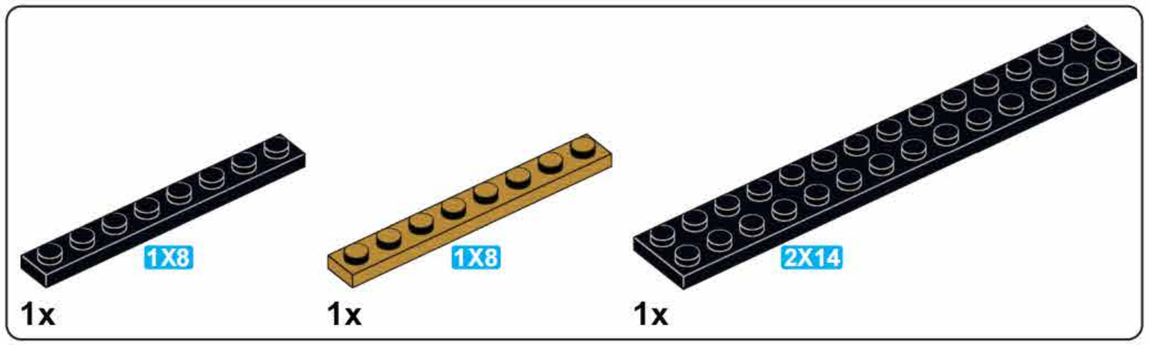

L33

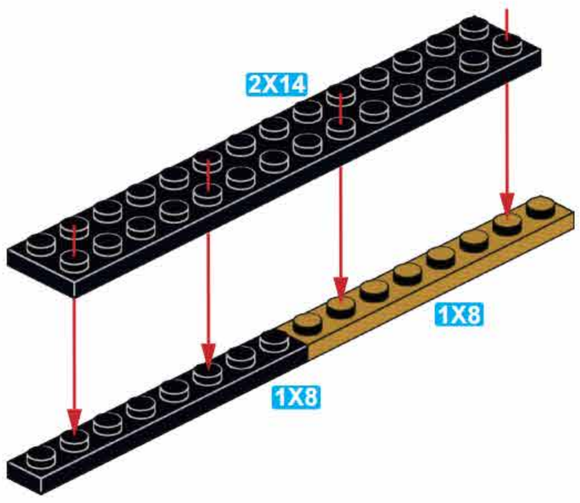

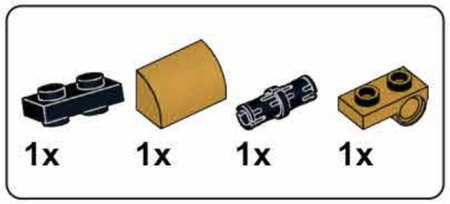

L34

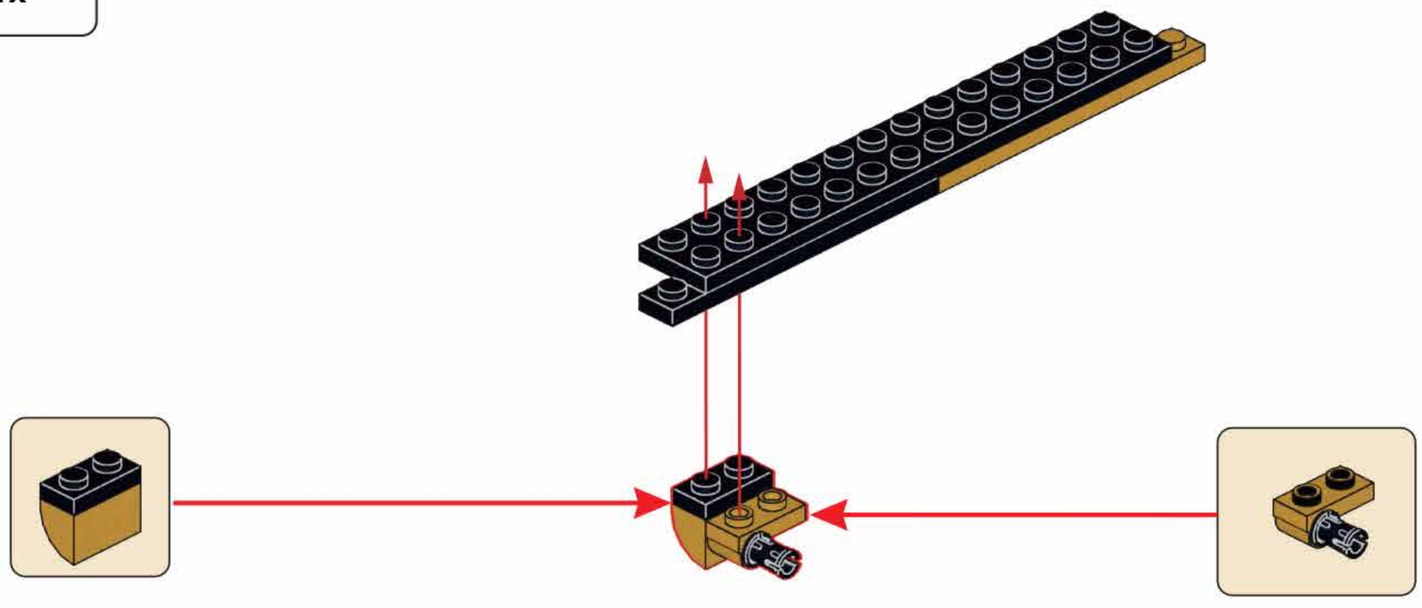

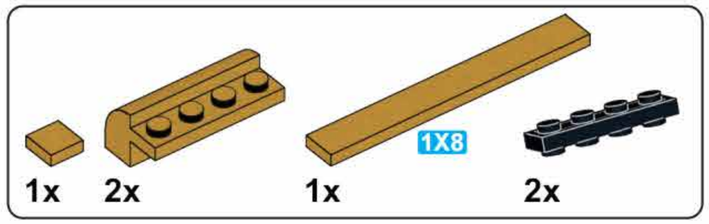

L35

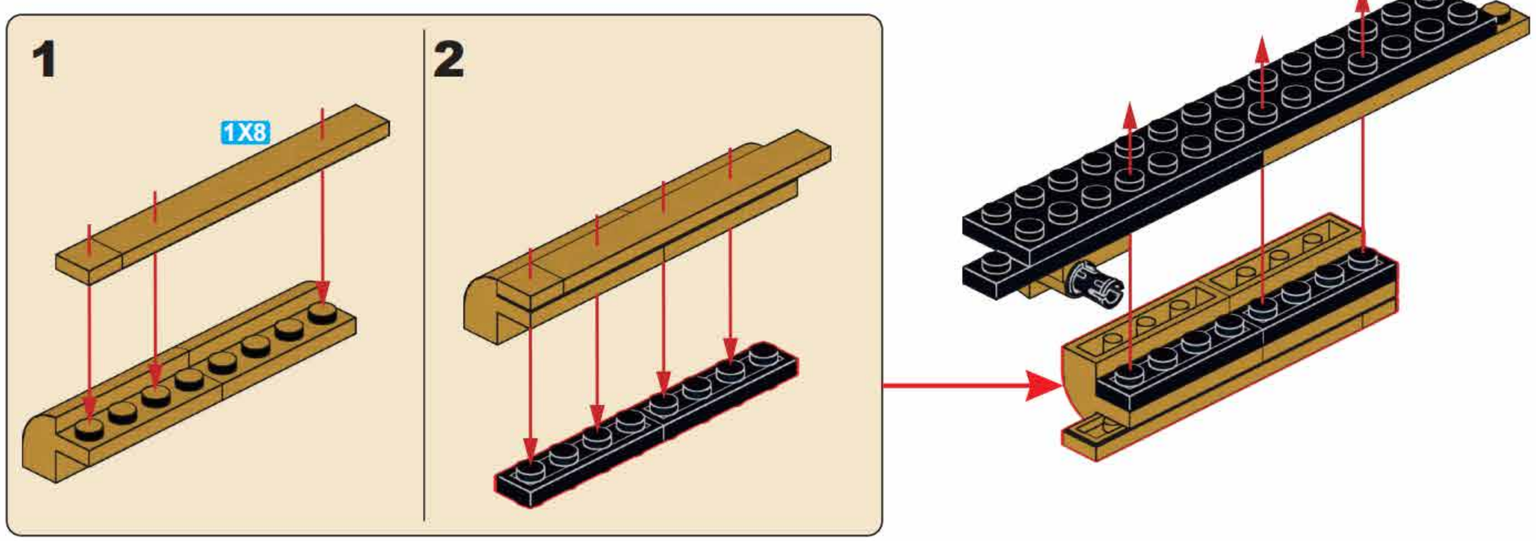

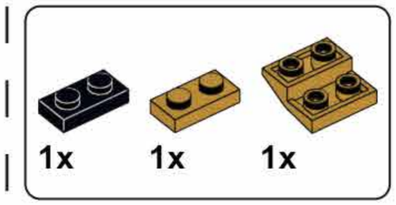

L36

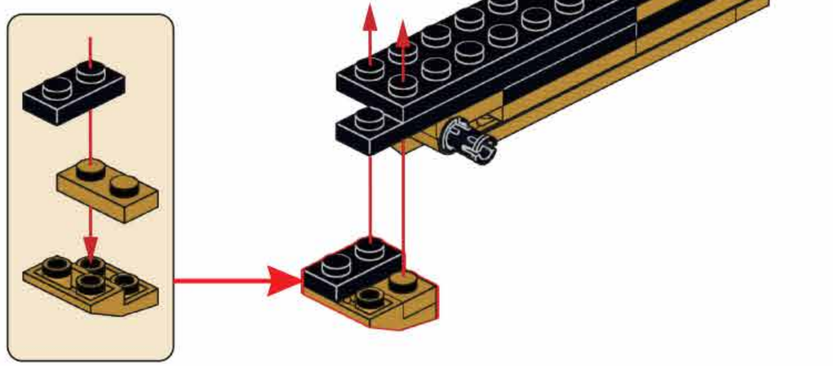

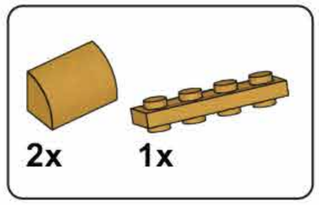

L37

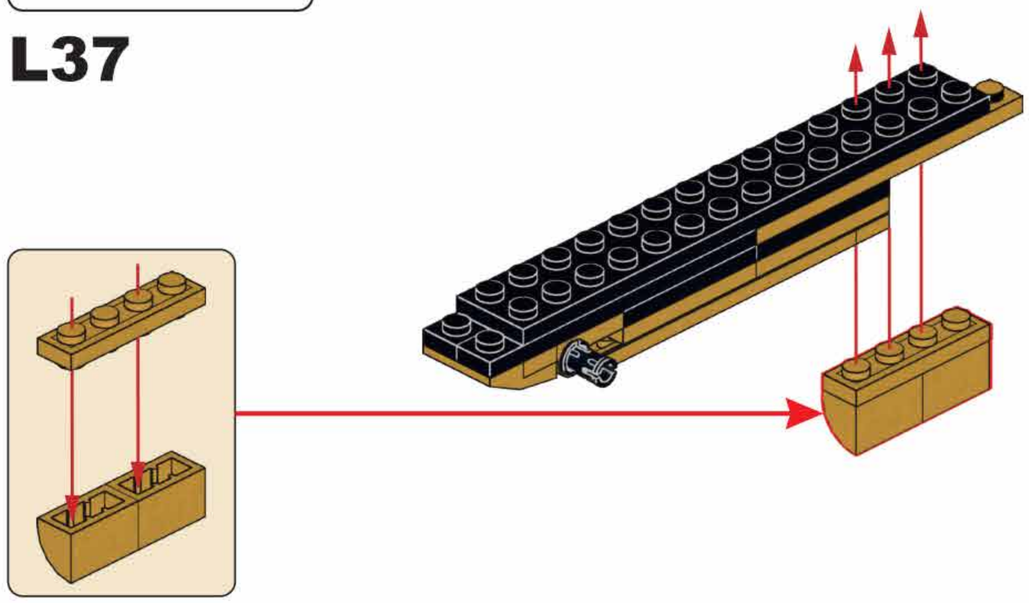

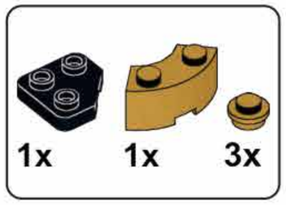

L38

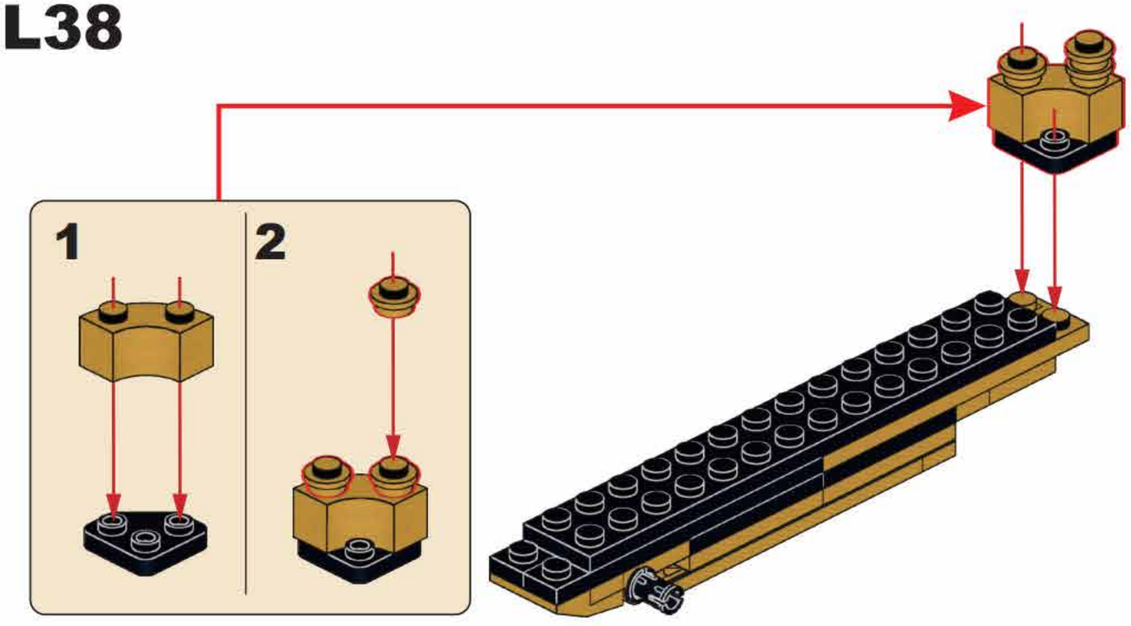

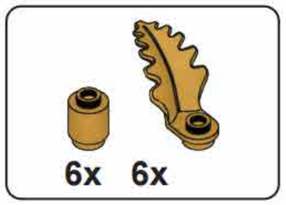

L39

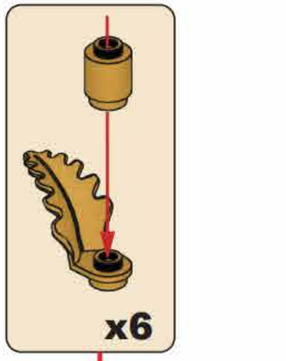

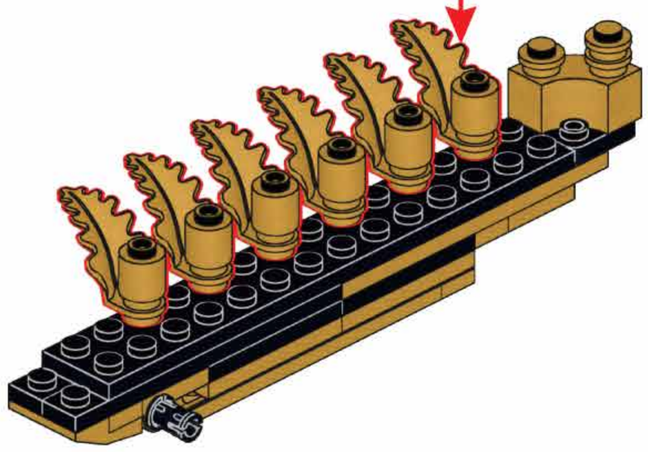

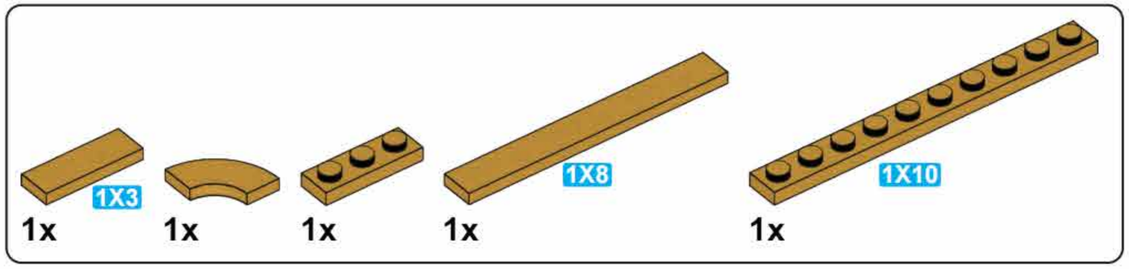

L40

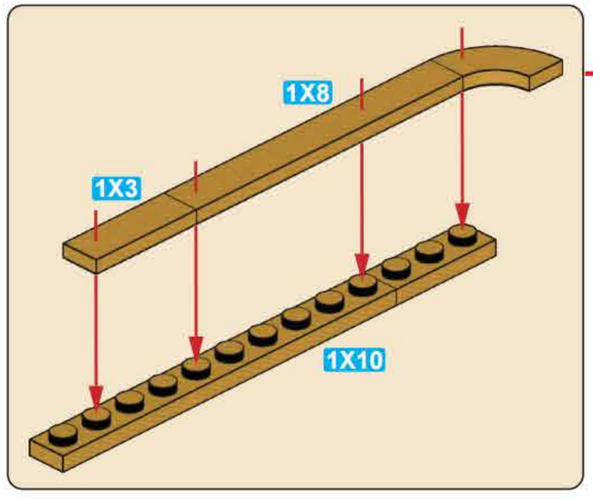

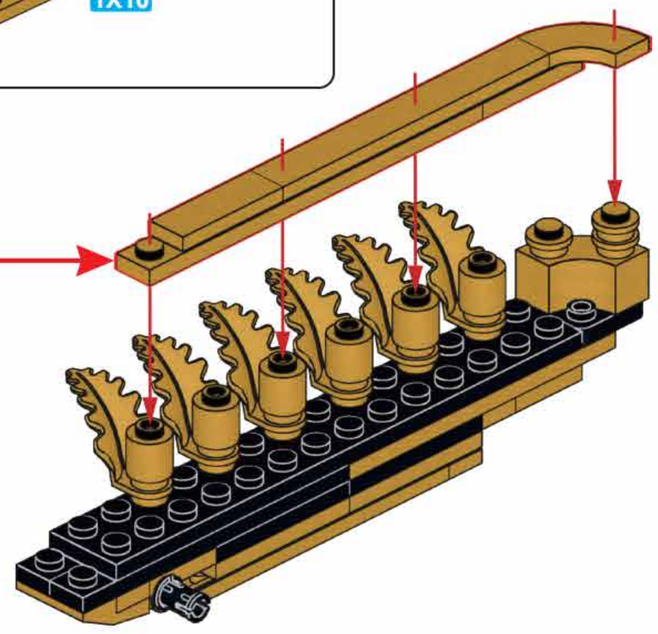

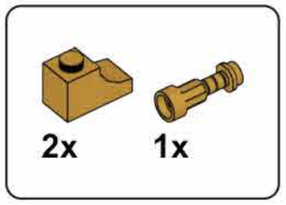

L41

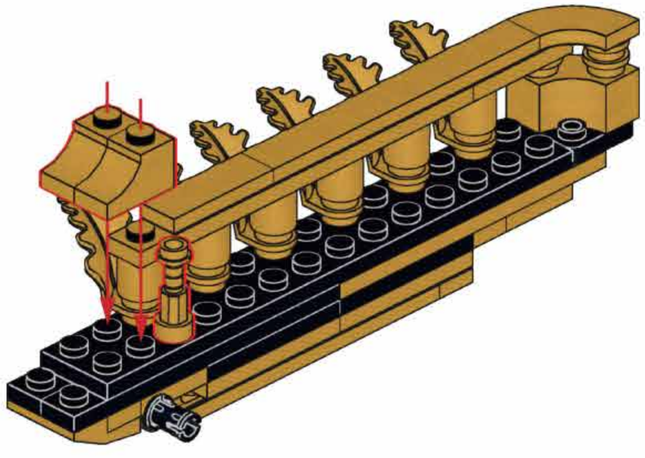

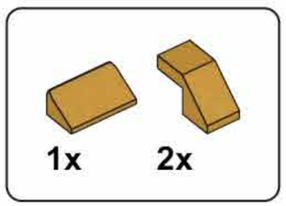

L42

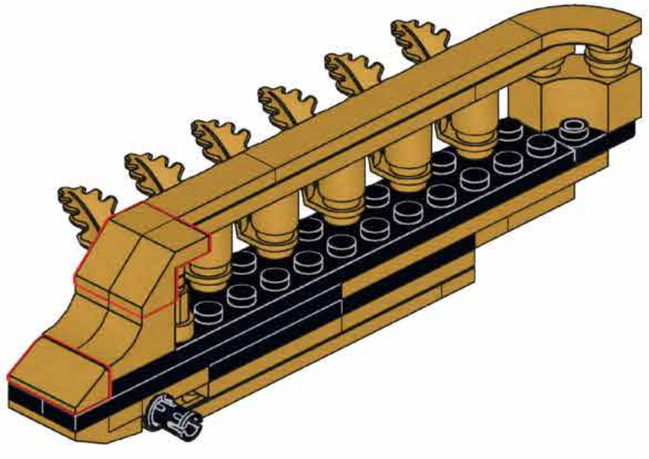

L43

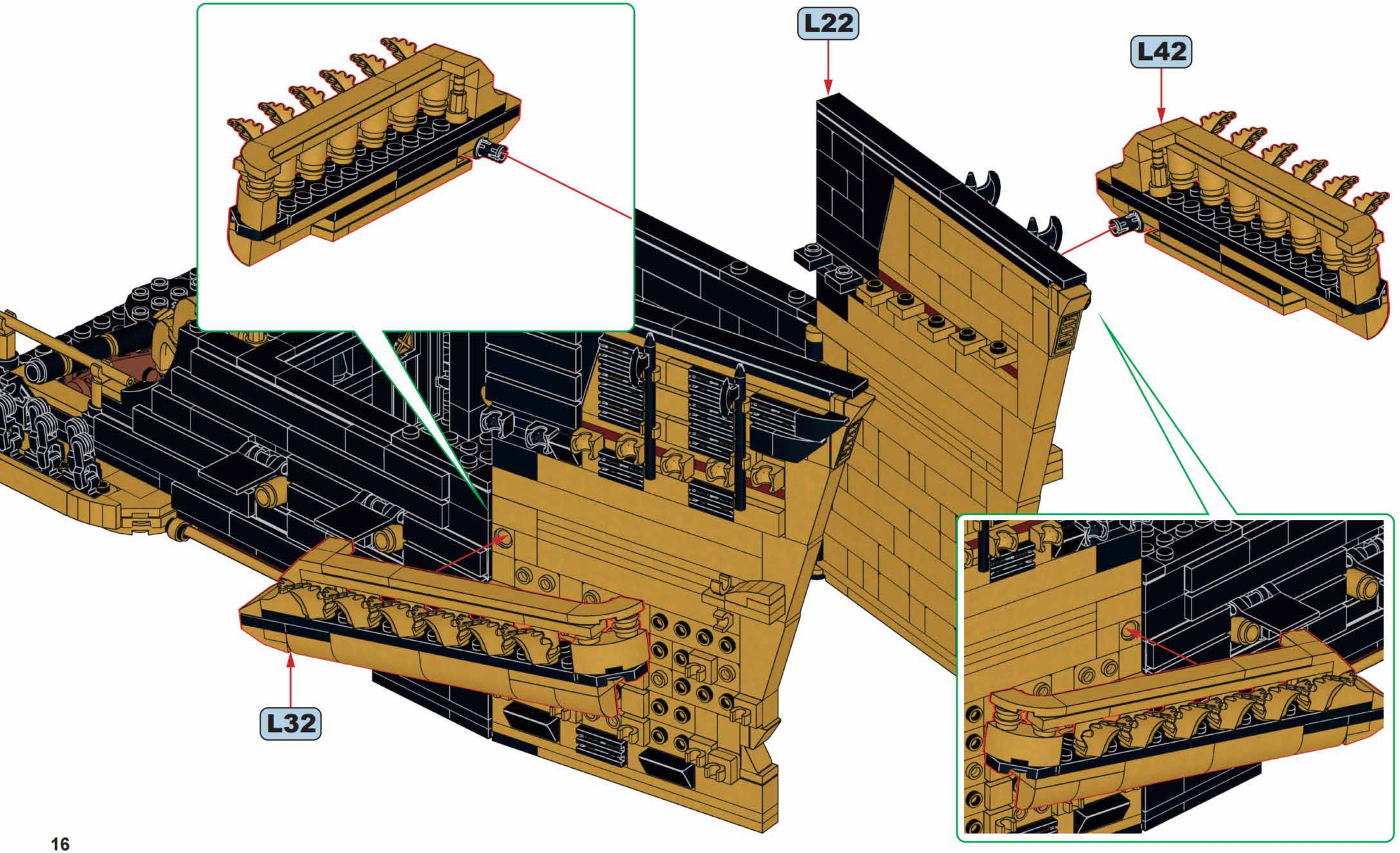

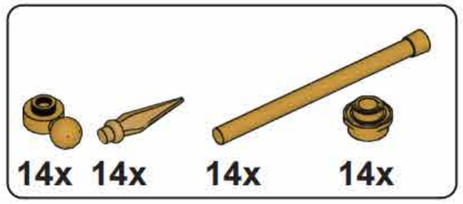

L44

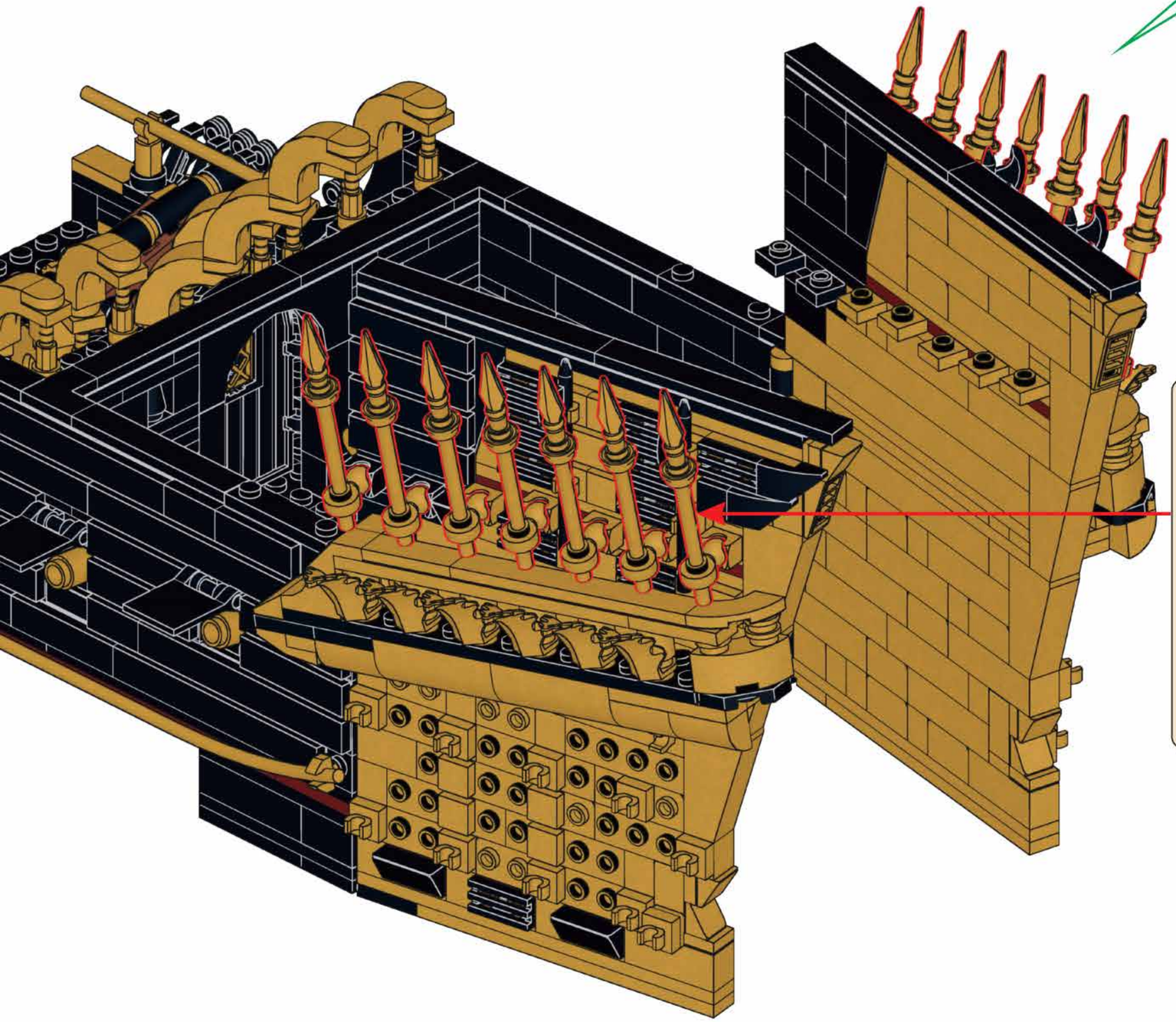

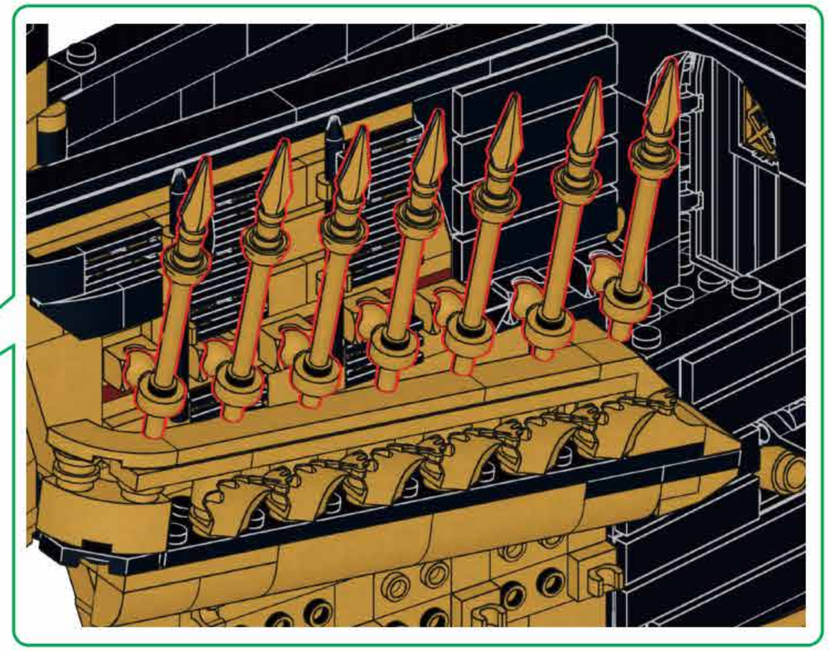

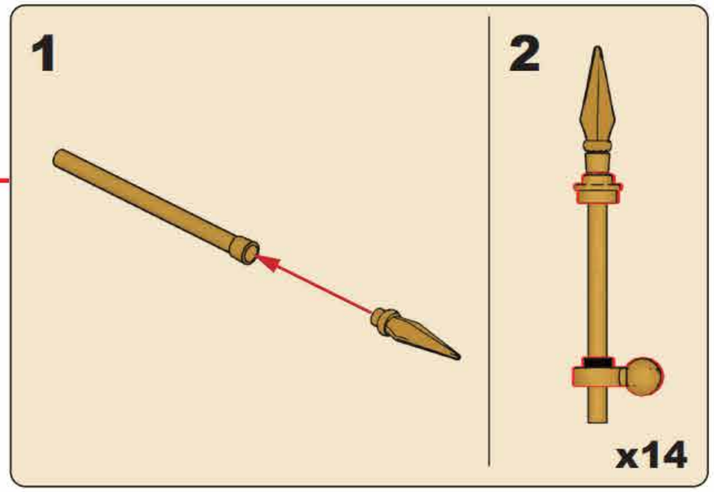

20x

L45

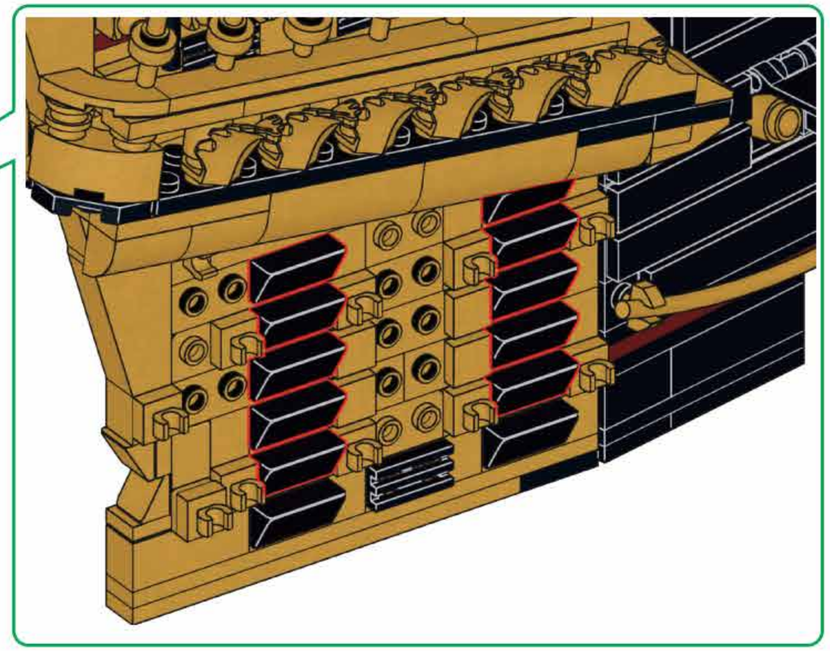

16x

L46

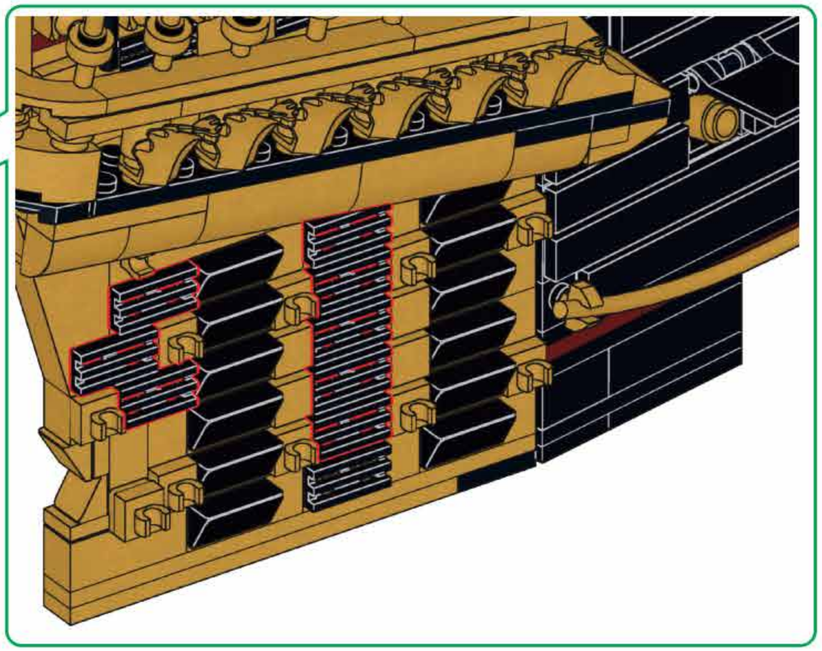

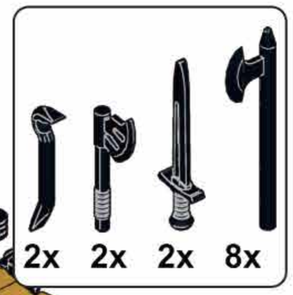

L47

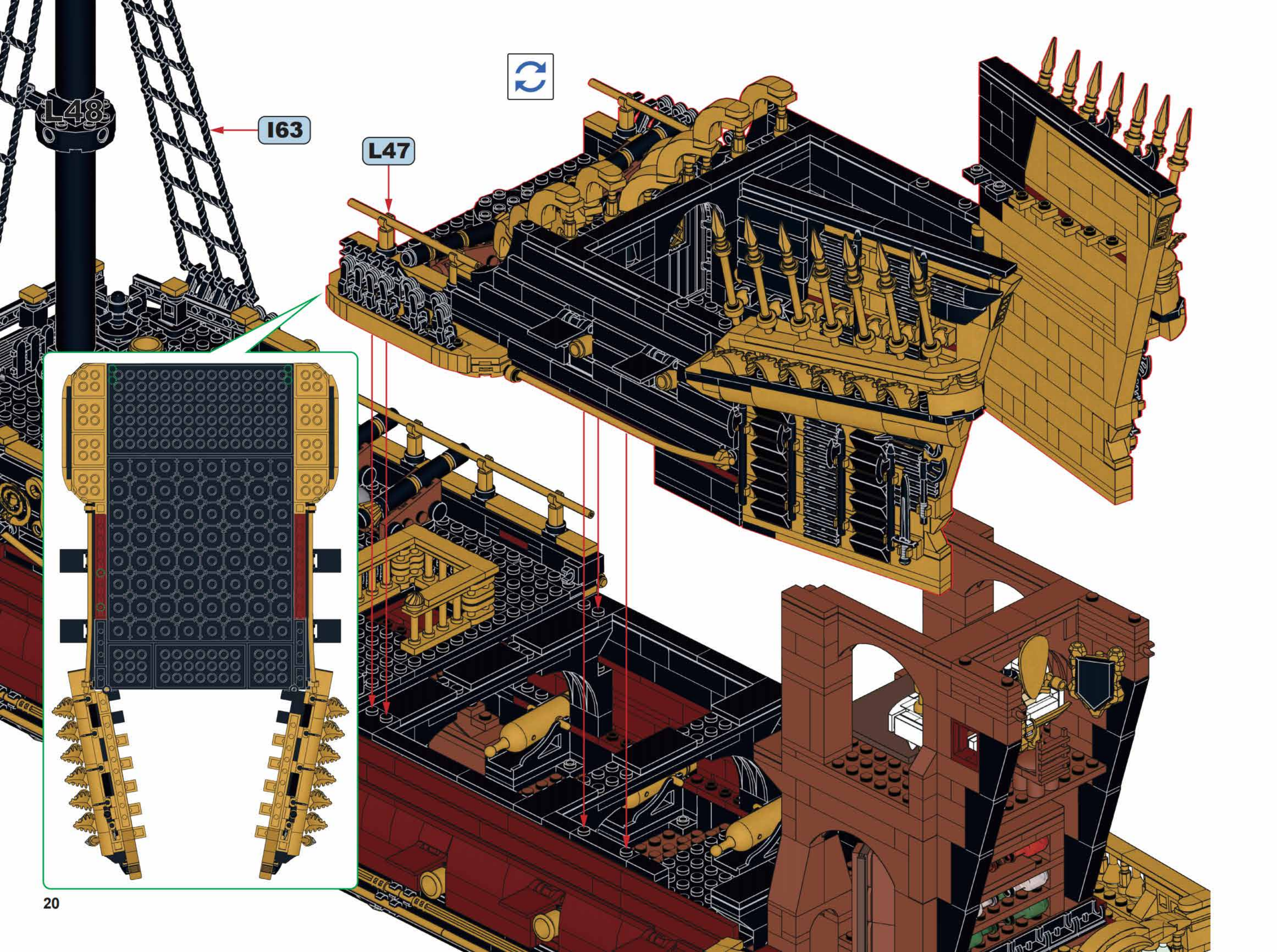
L48
I63
L47

13

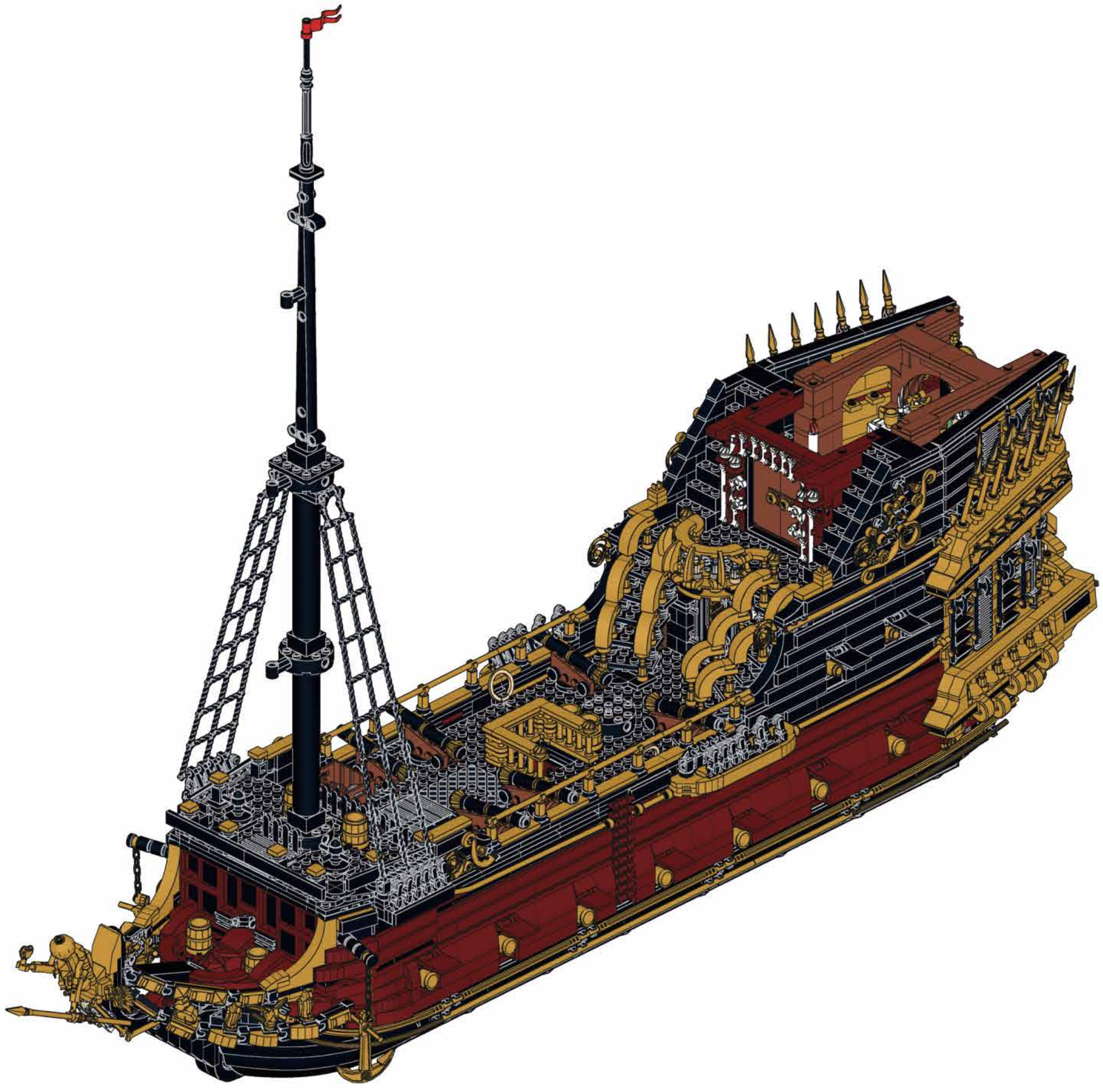

M

2x

M1

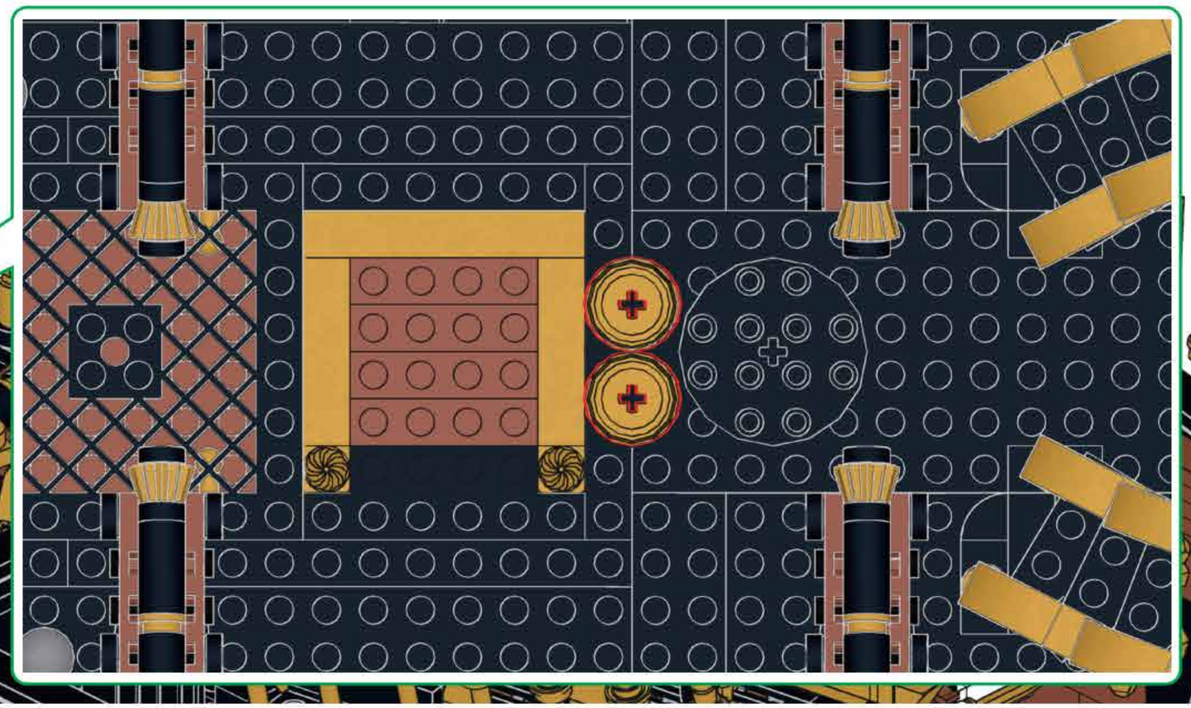

2x

M2

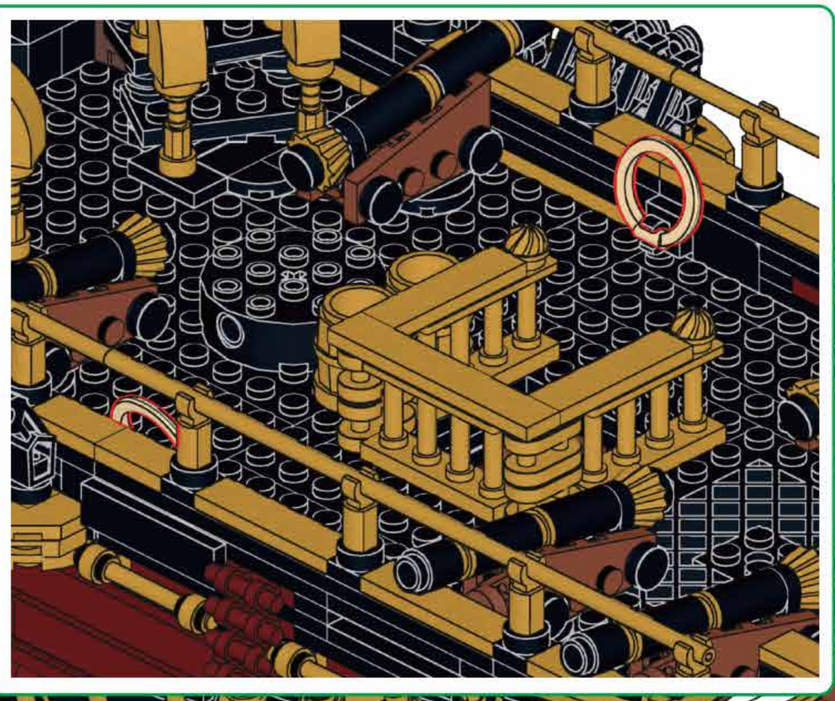

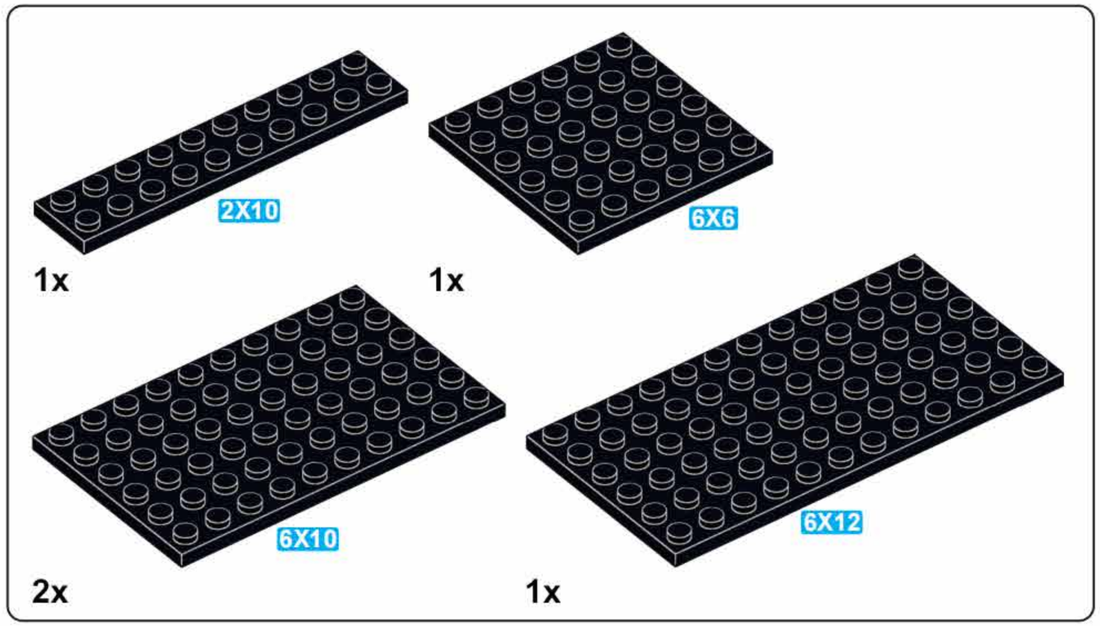
2X10
1x
6X6
1x
6X10
2x
6X12
1x

M3

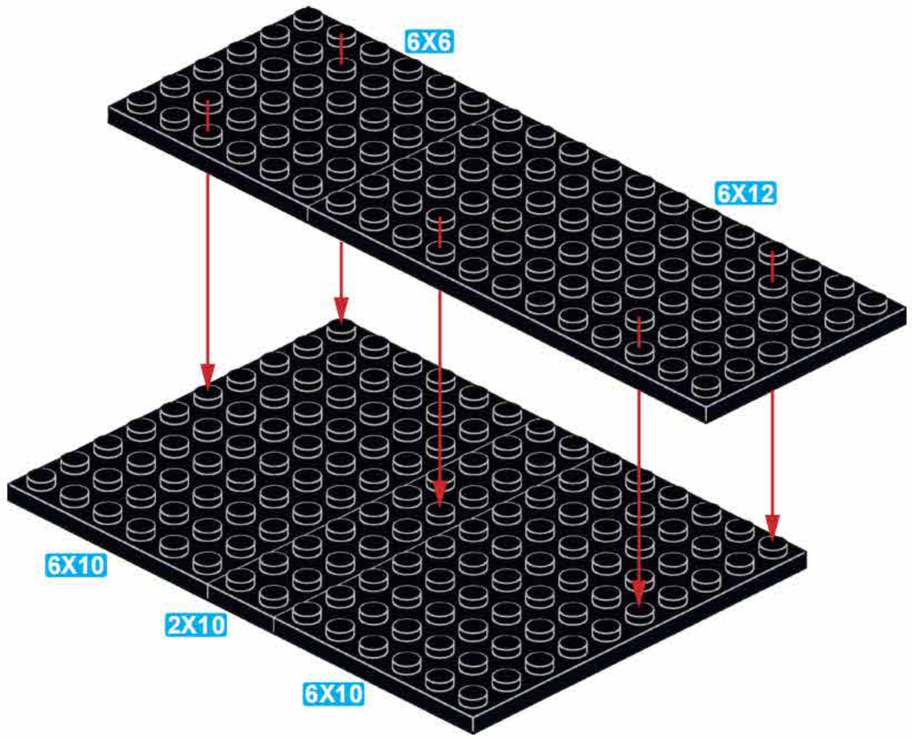
6X6
6X12
6X10
2X10
6X10

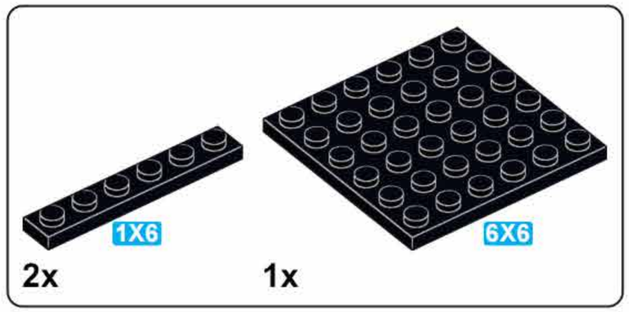
1X6
2x
6X6
1x

M4

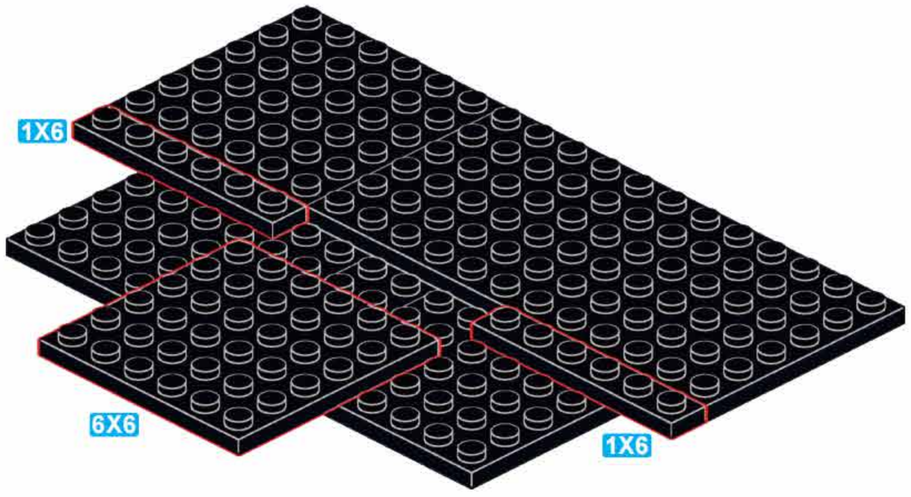
1X6
6X6
1X6

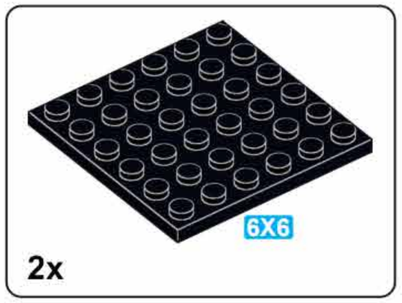
6X6
2x

M5

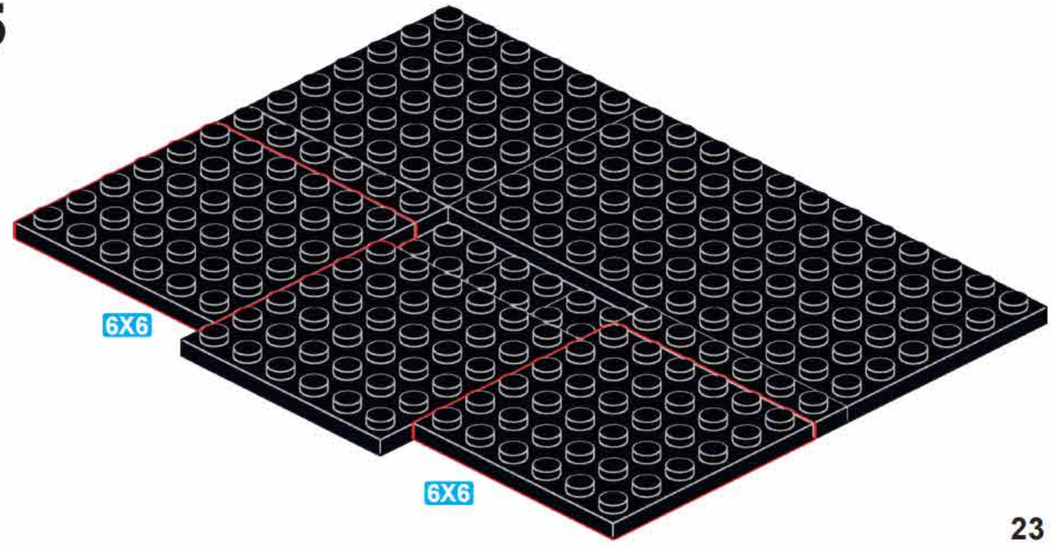
6X6
6X6

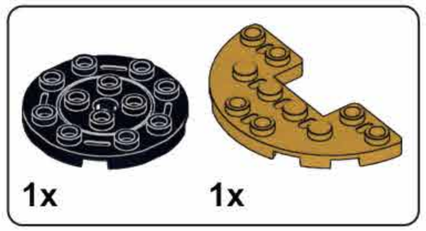

M6

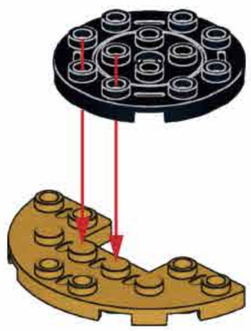

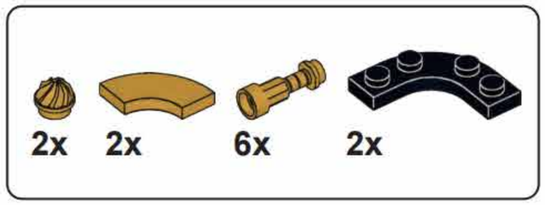

M7

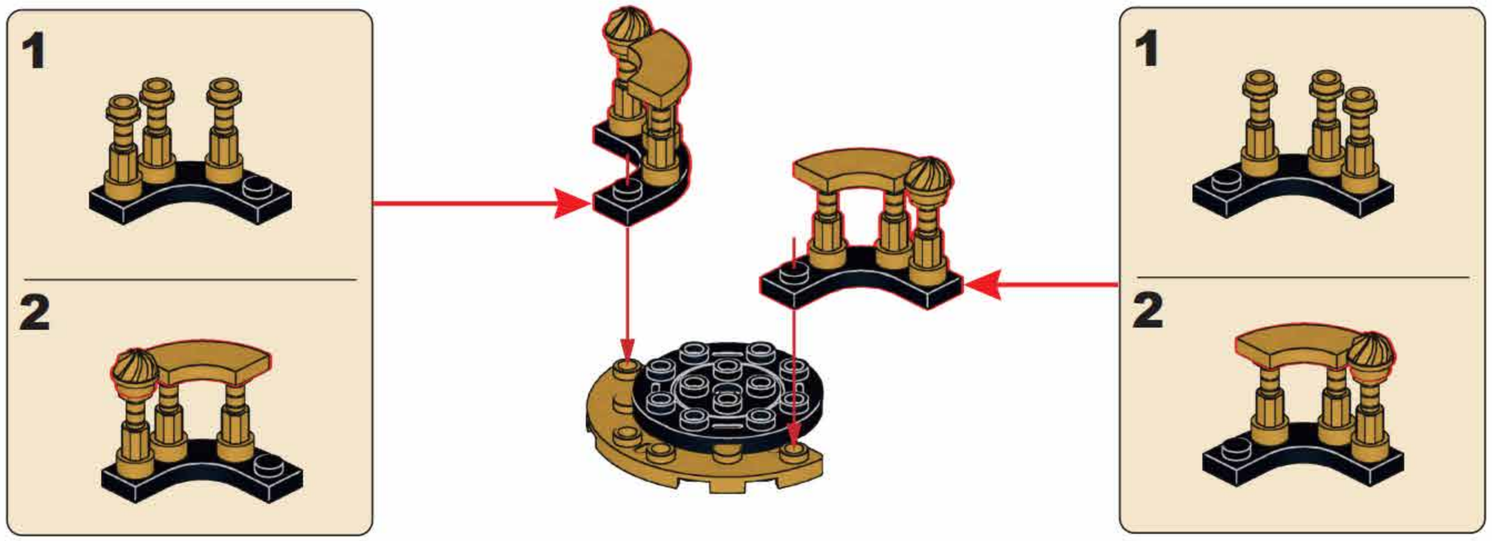

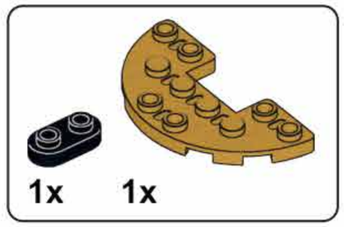

M8

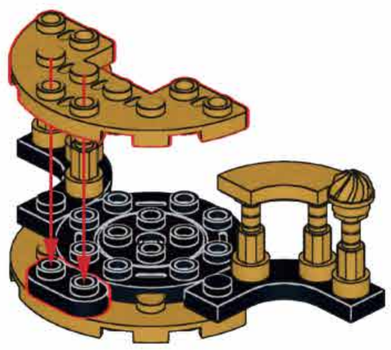

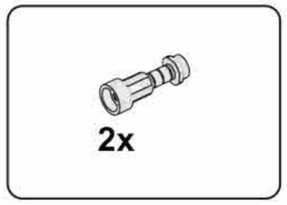

M9

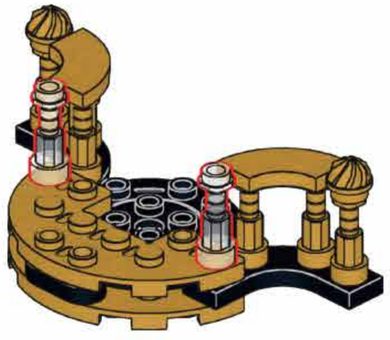

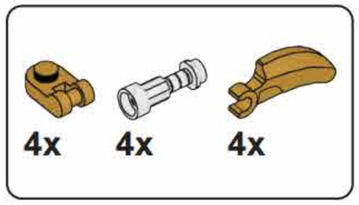

M10

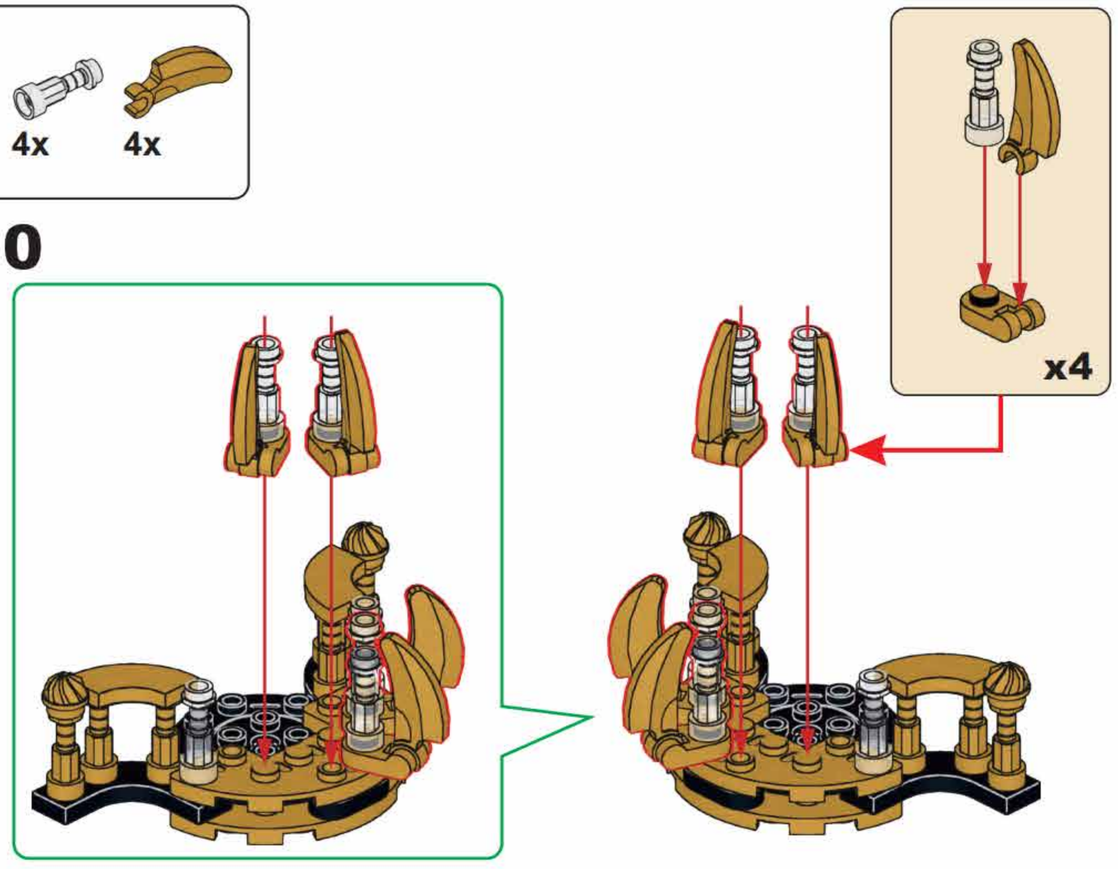

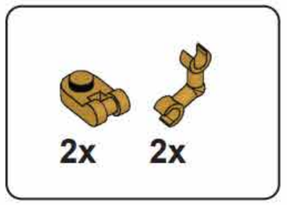

M11

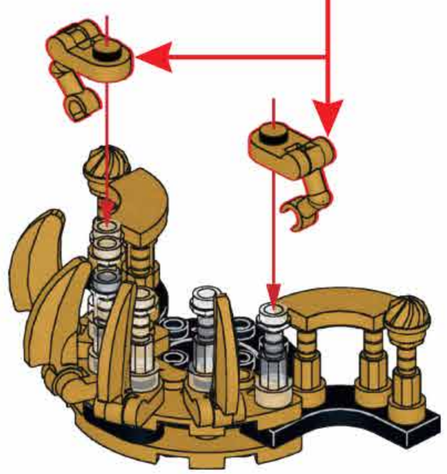

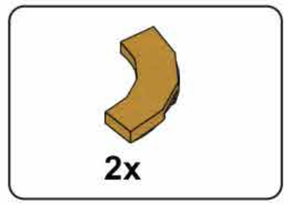

M12

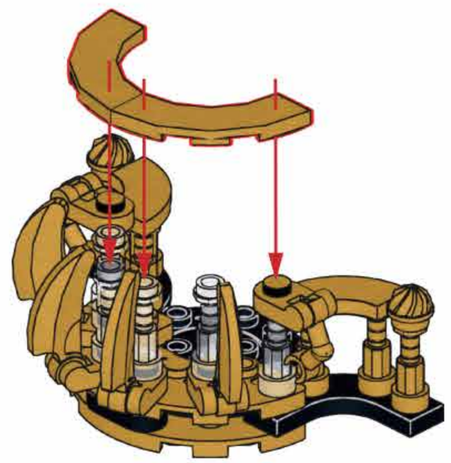

M13

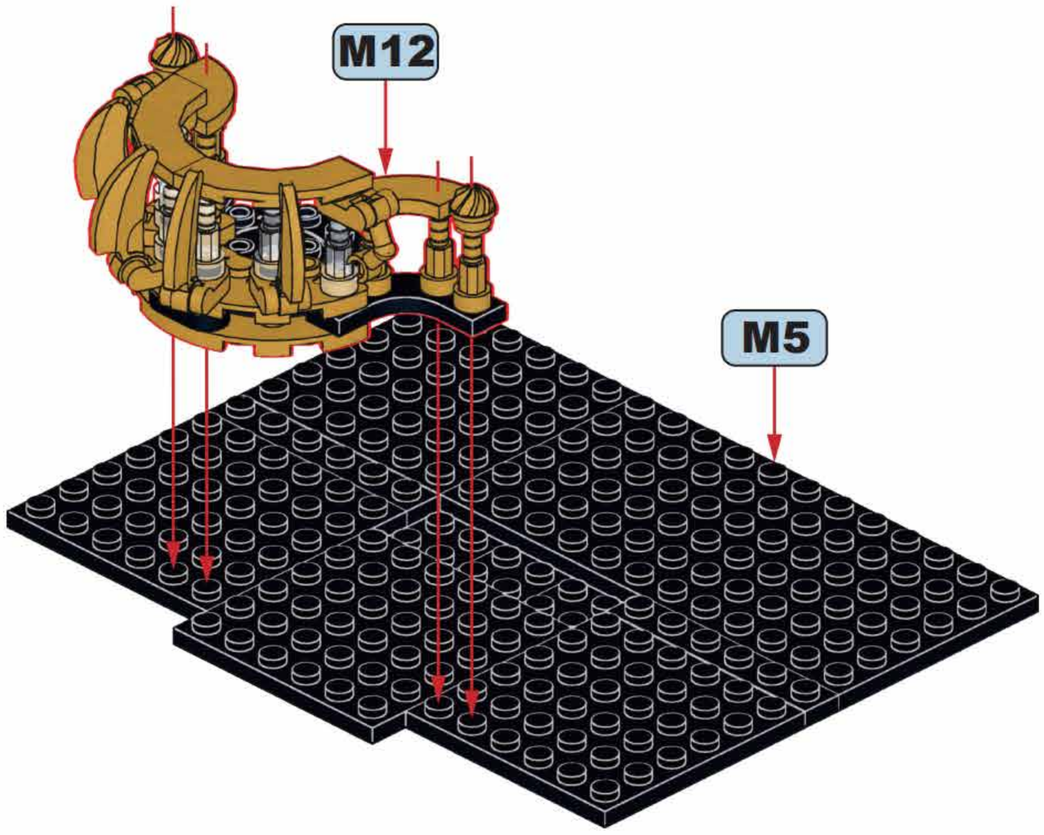

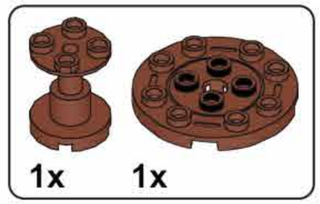

M14

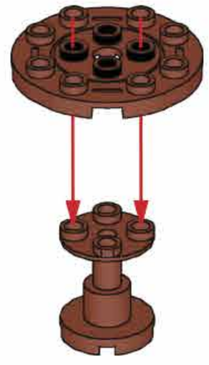

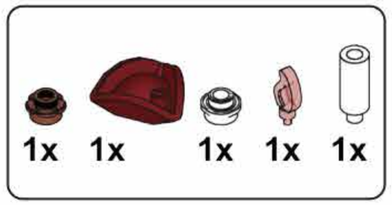

M15

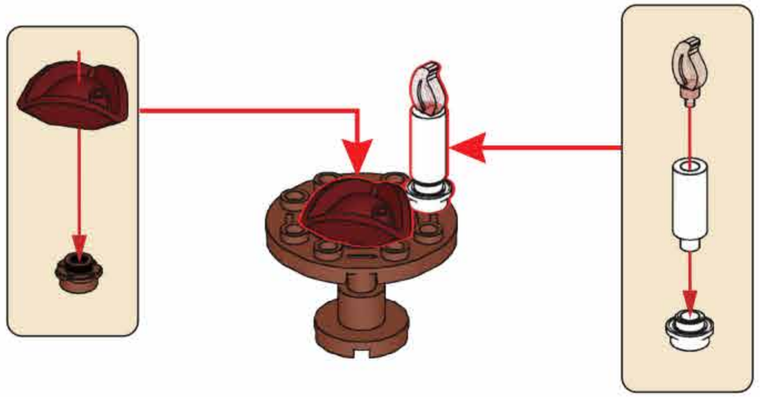

M16

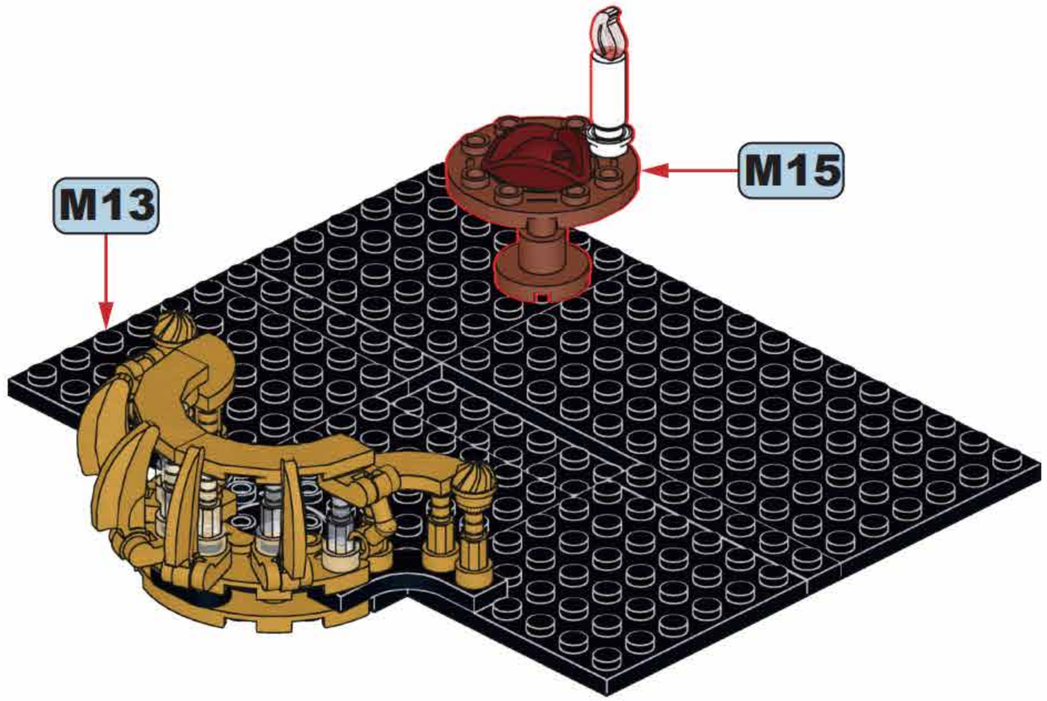

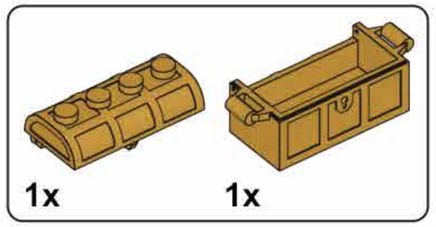

M17

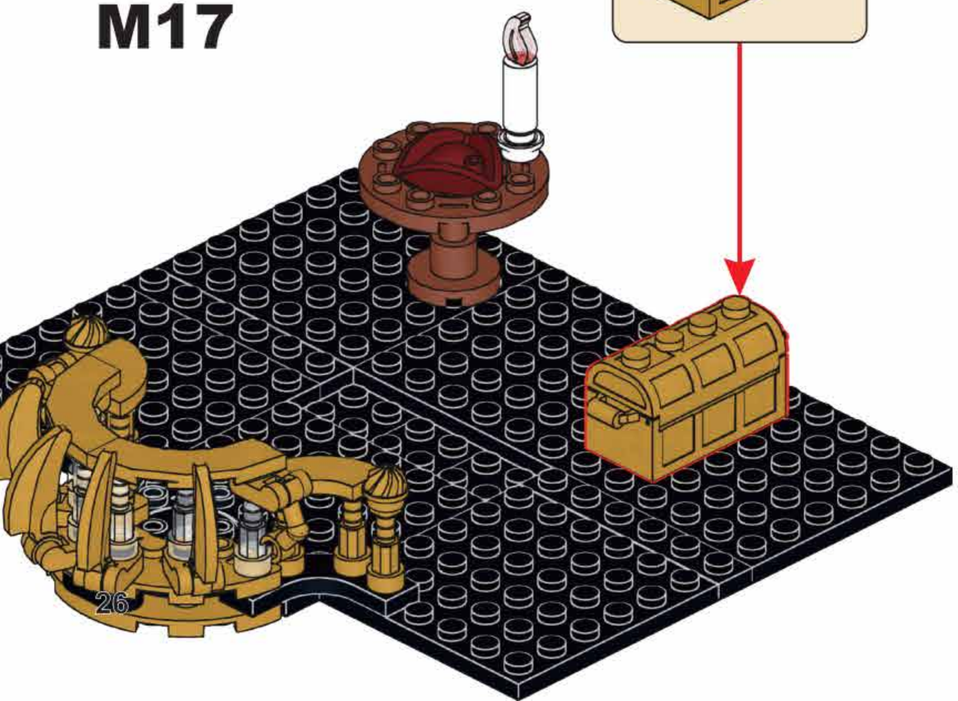

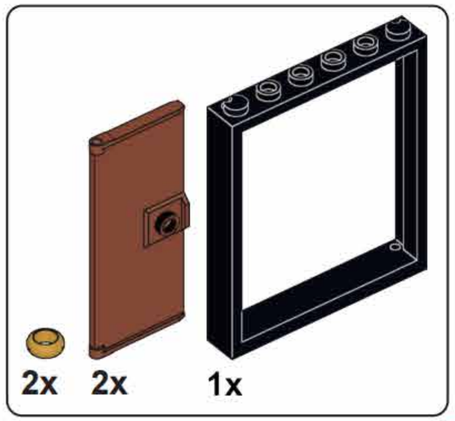

M18

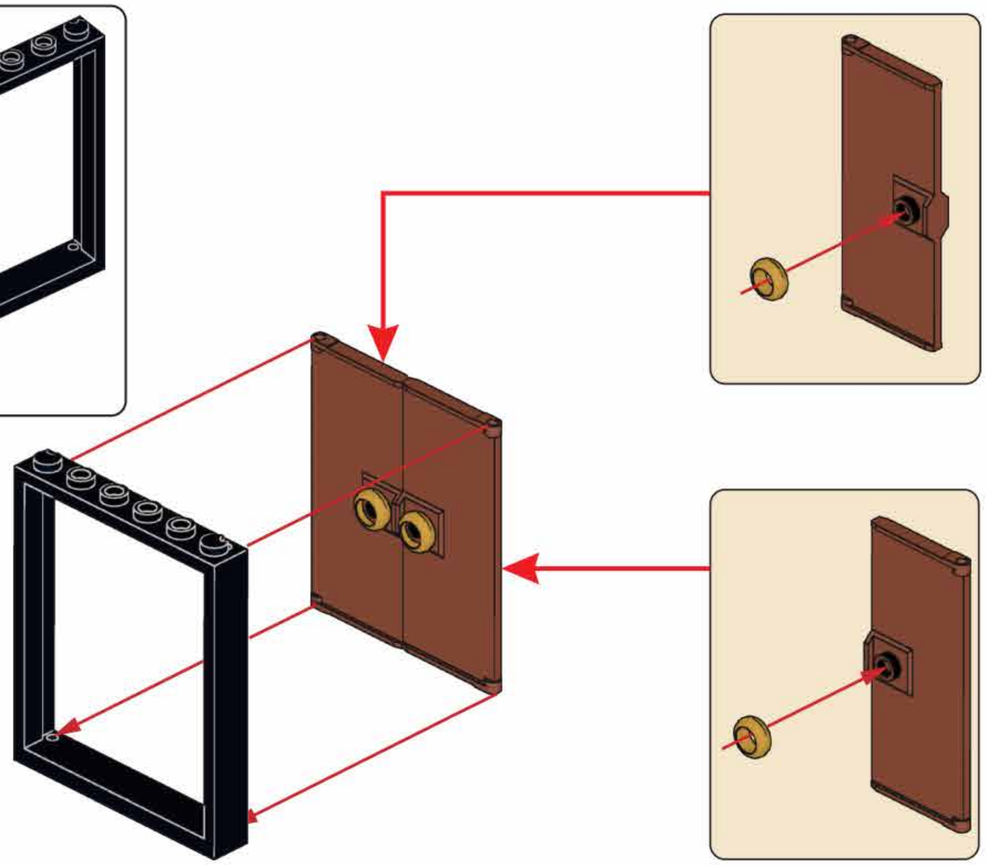

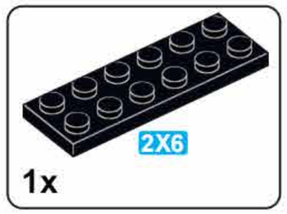

M19

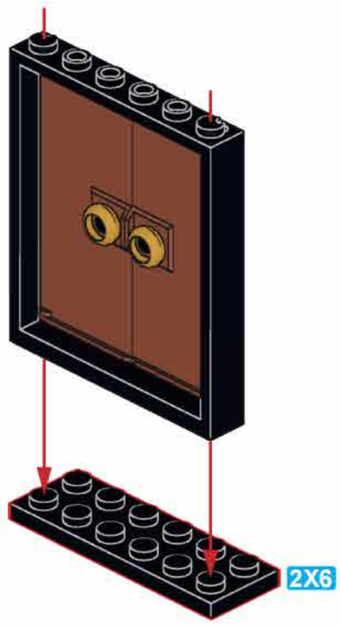

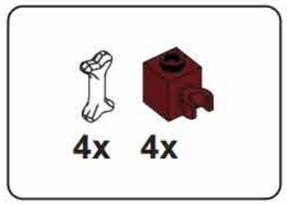

M20

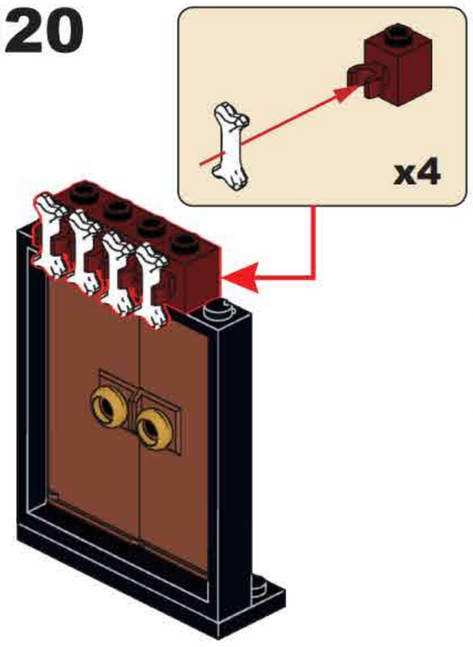

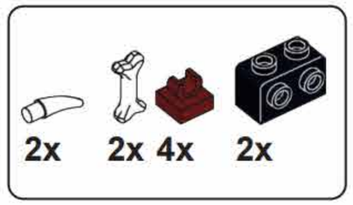

M21

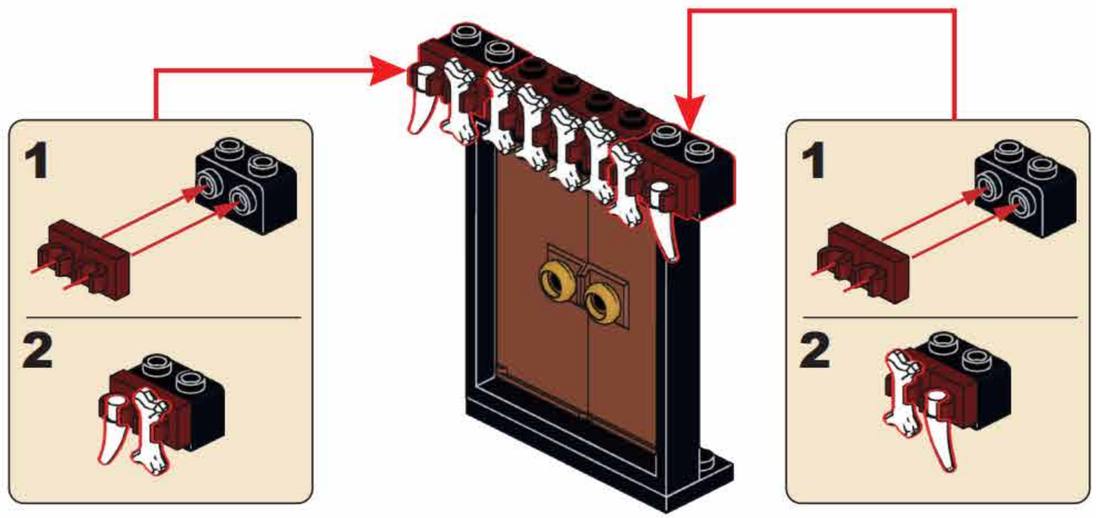

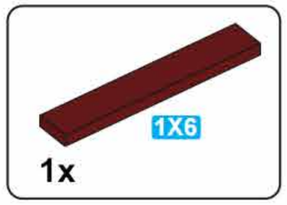

M22

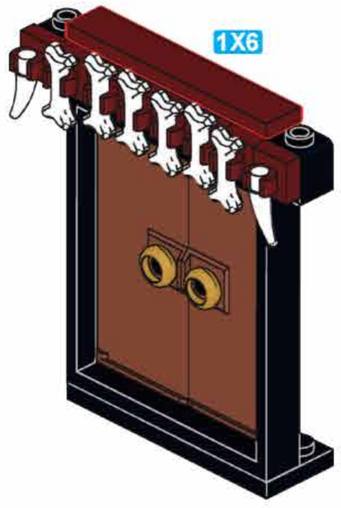

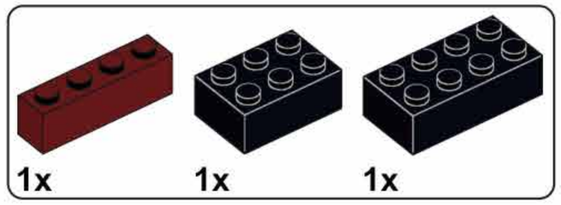

M23

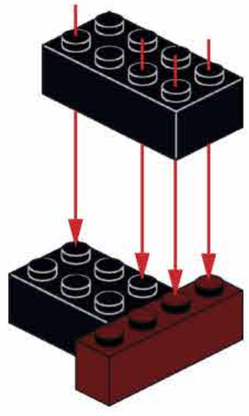

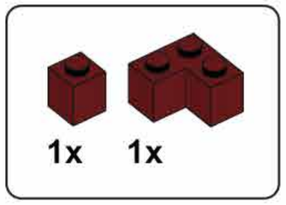

M24

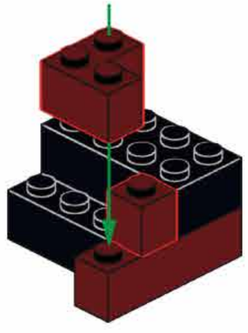

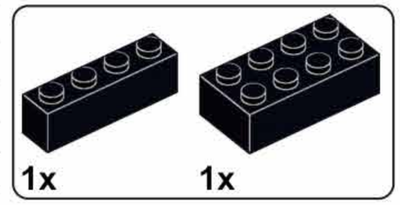

M25

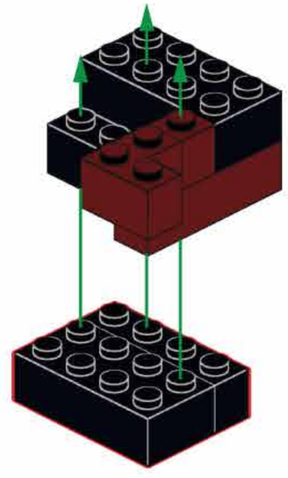

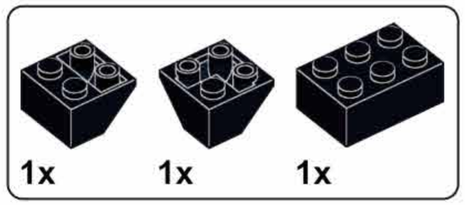

M26

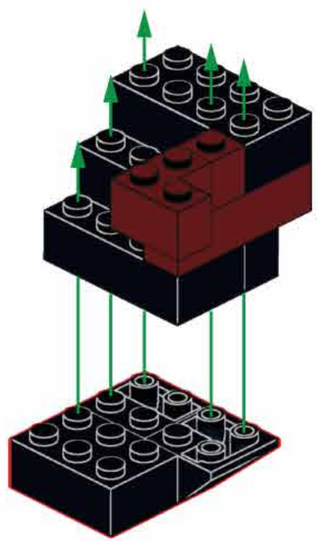

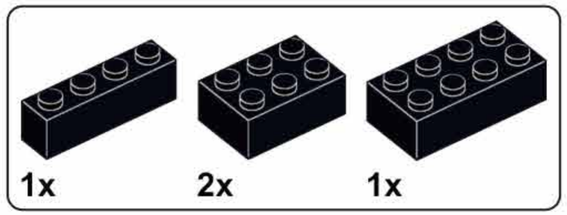

M27

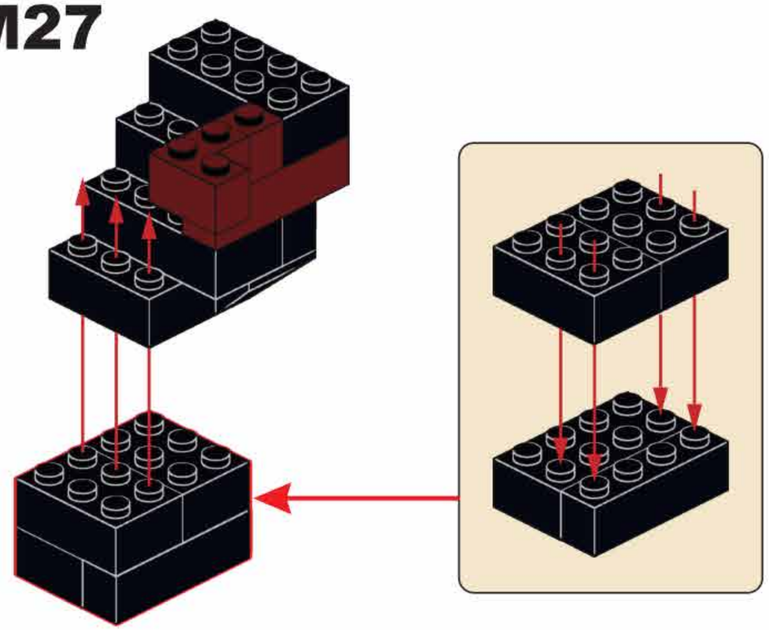

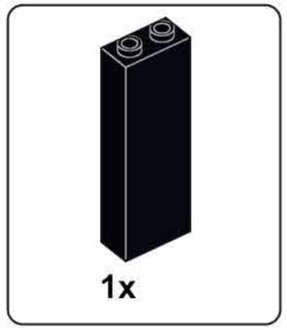

M28

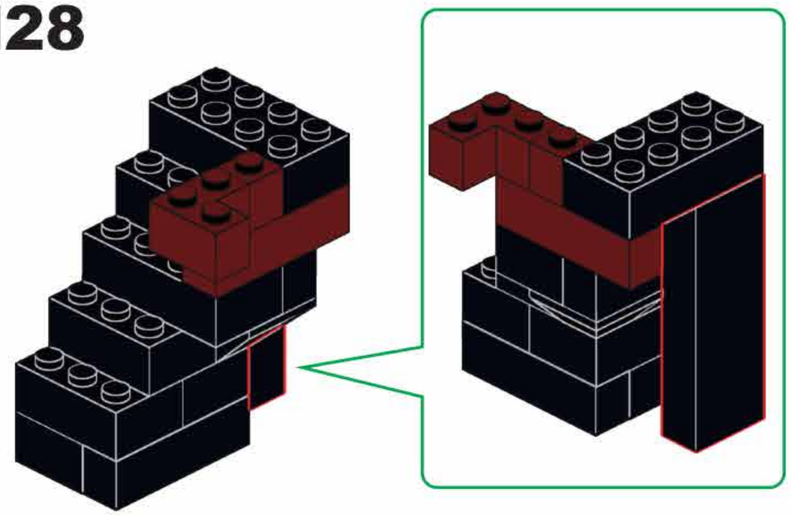

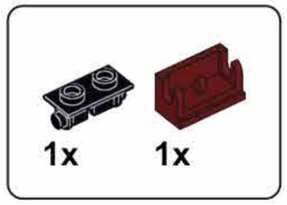

M29

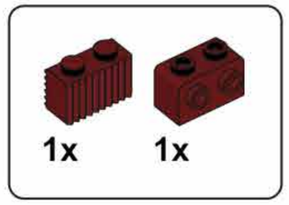

M30

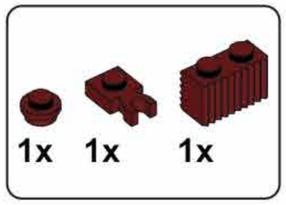

M31

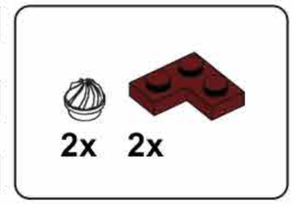

M32

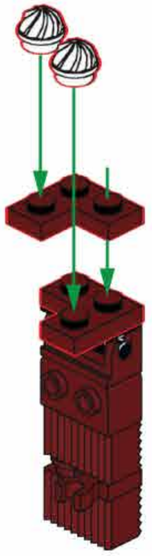

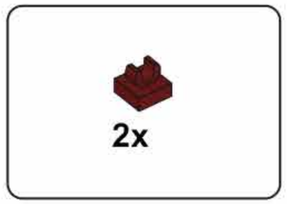

M33

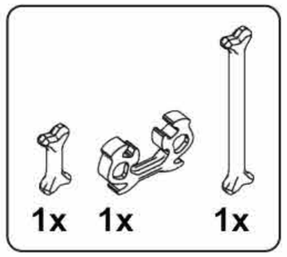

M34

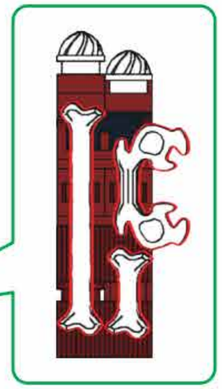

M35

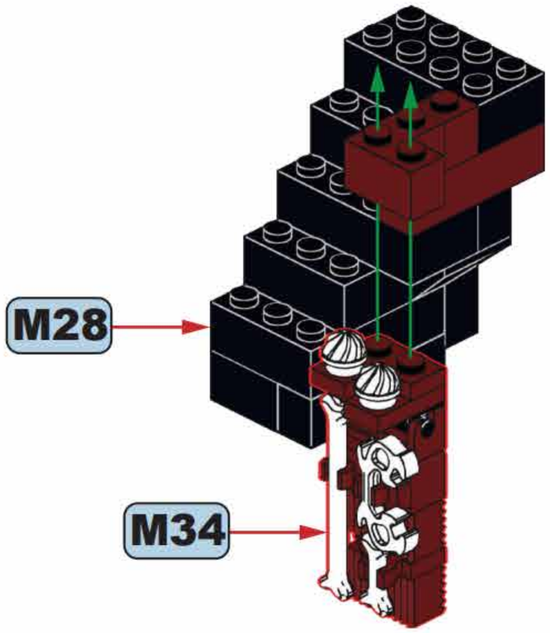

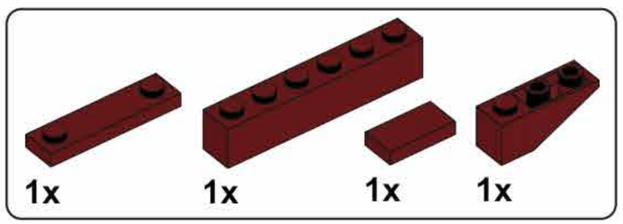

M36

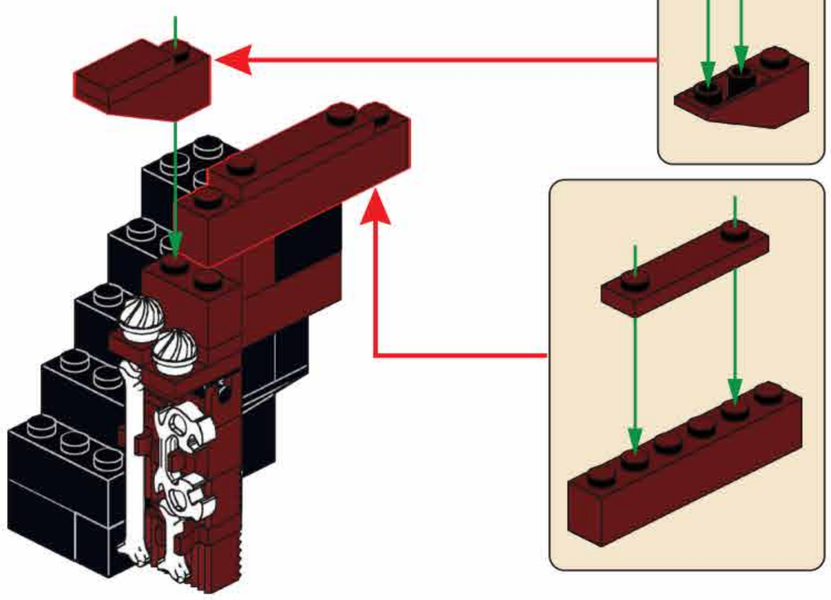

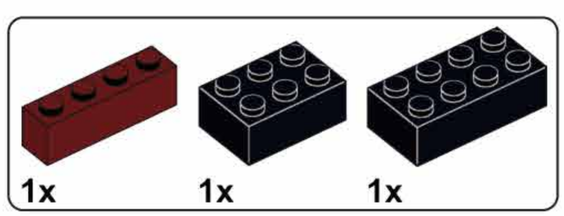

M37

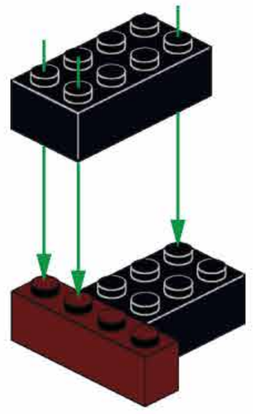

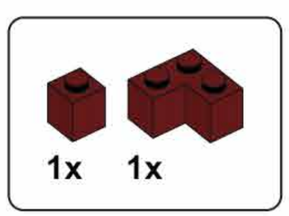

M38

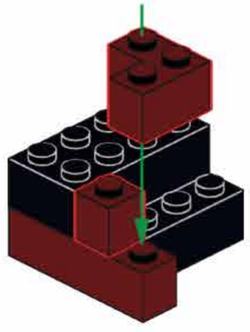

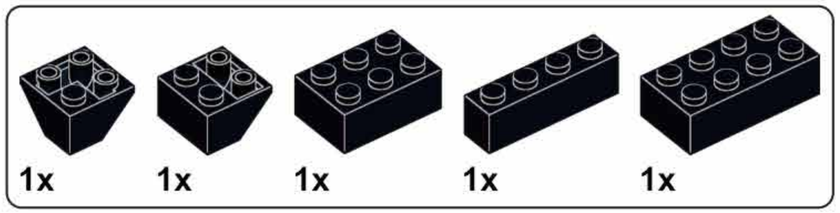

M39

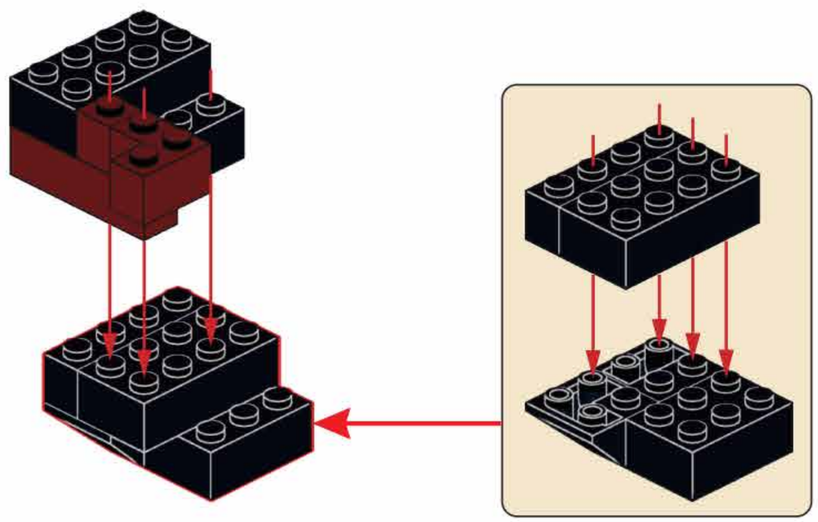

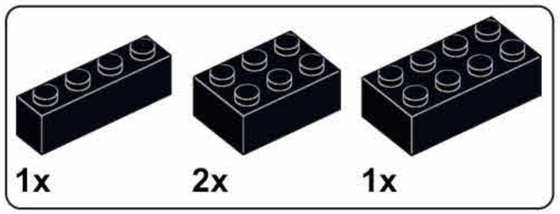

M40

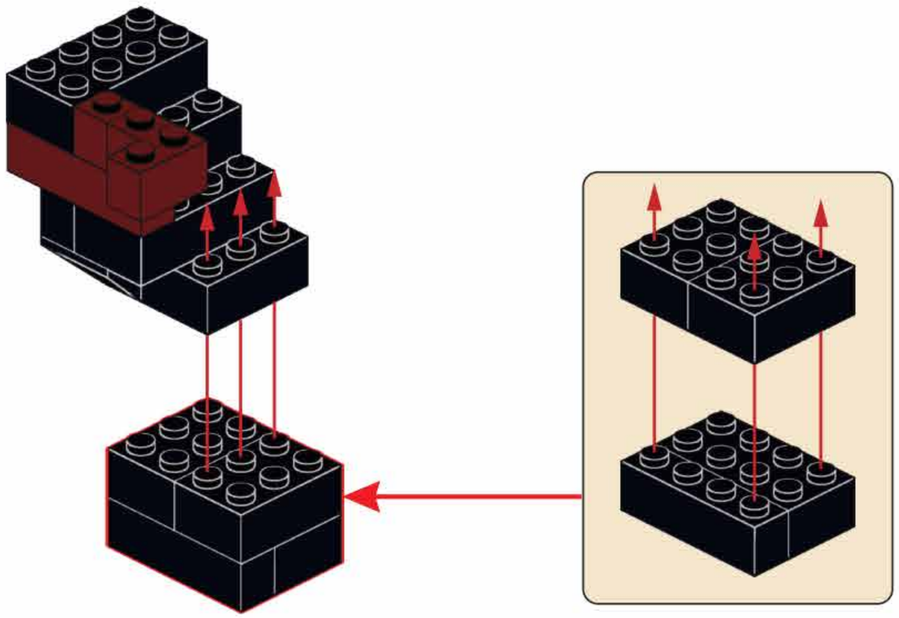

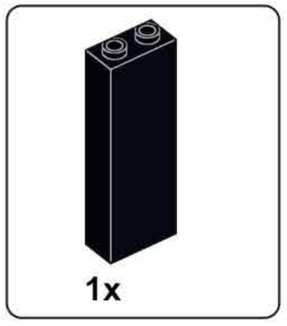

M41

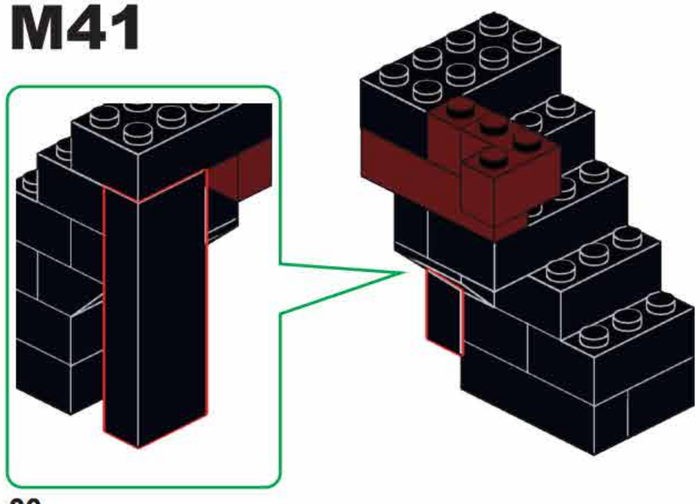

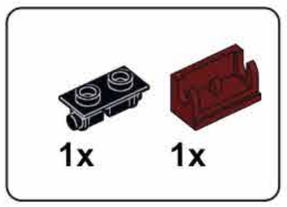

M42

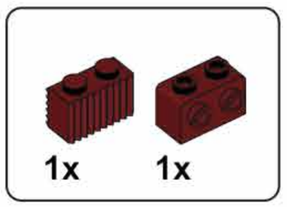

M43

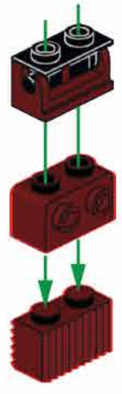

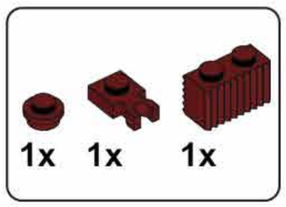

M44

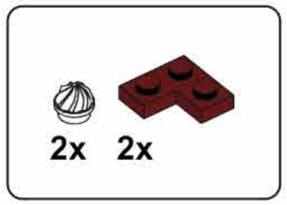

M45

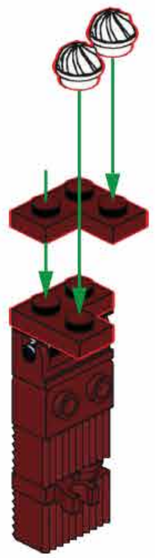

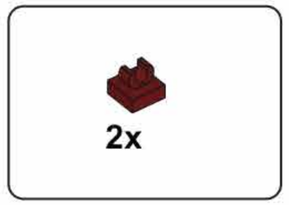

M46

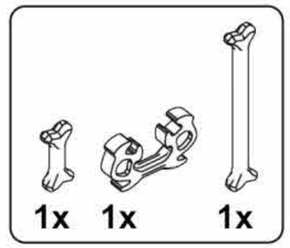

M47

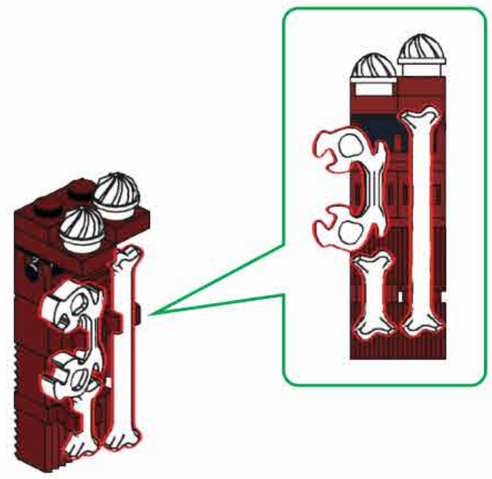

M48

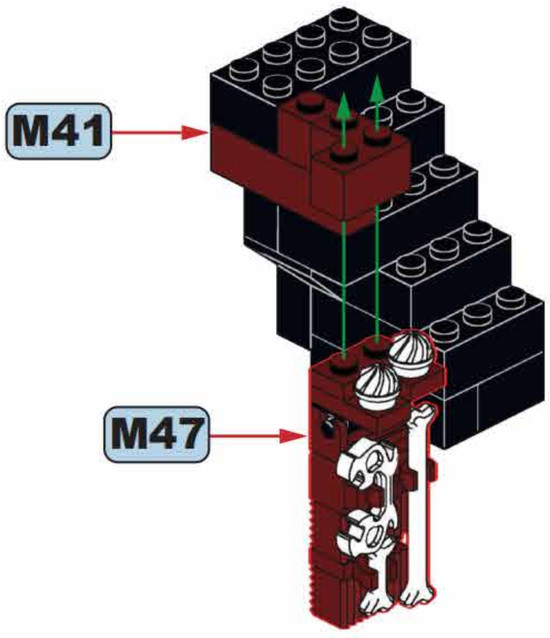

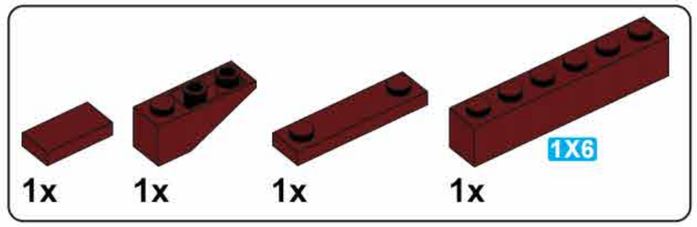

M49

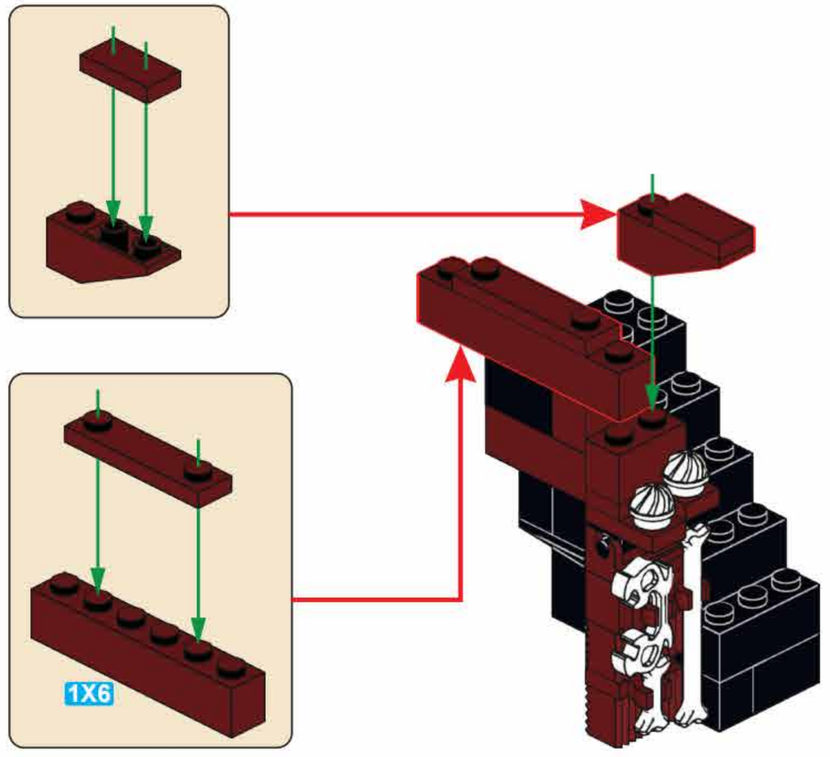

M50

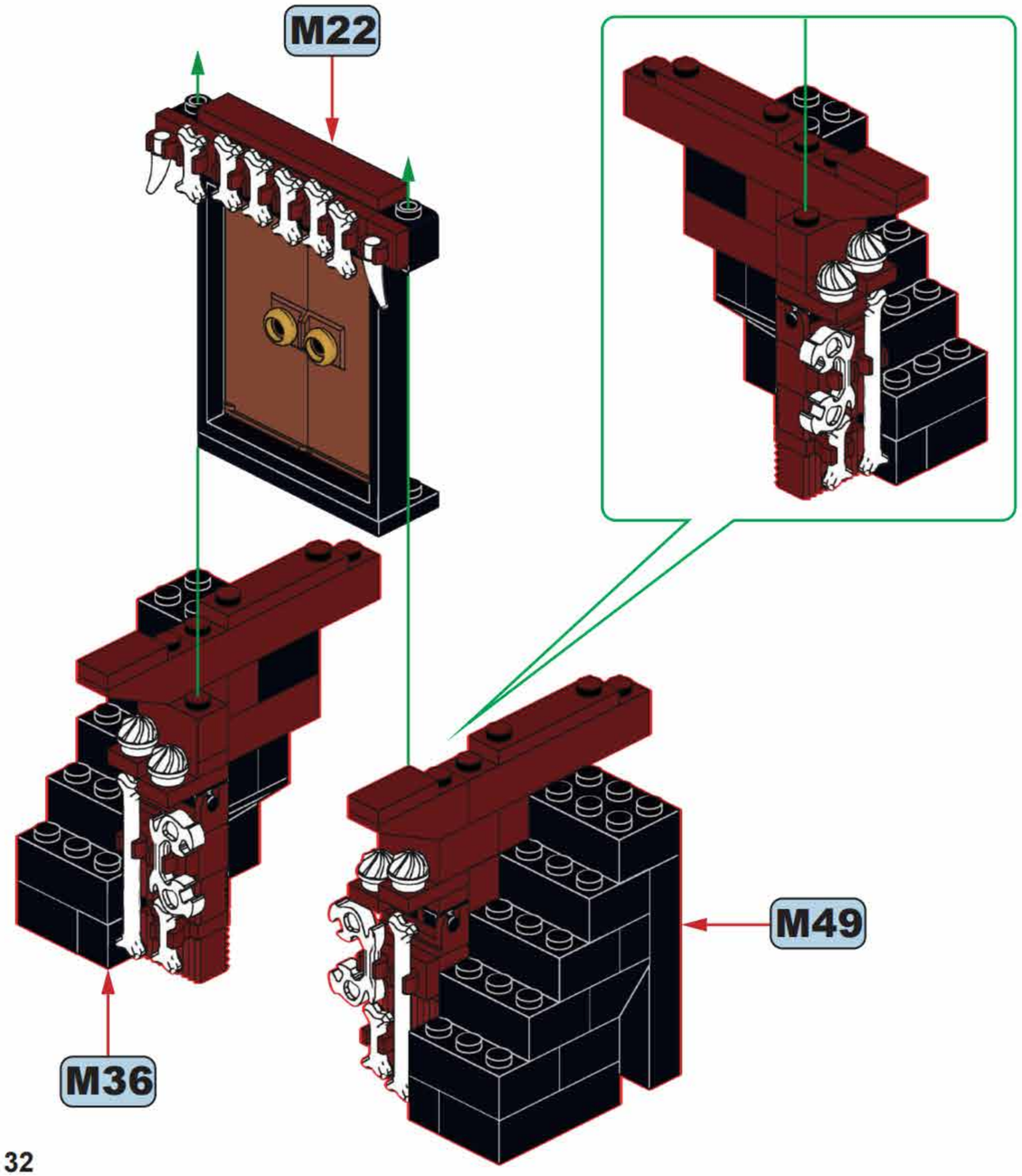

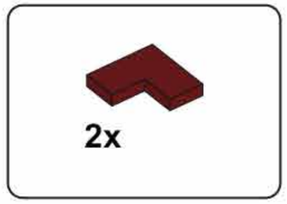

M51

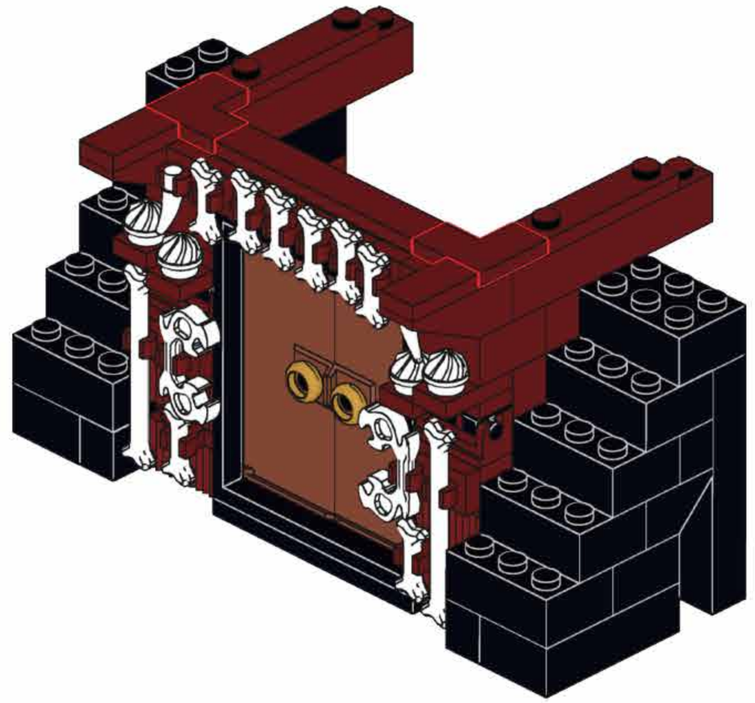

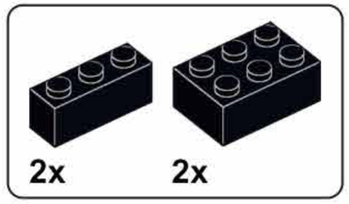

M52

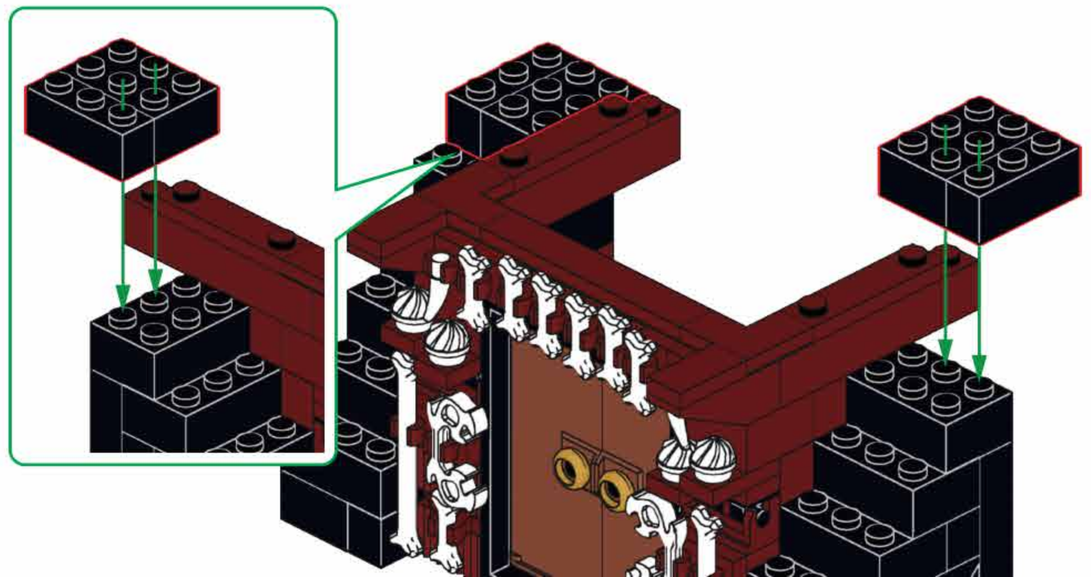

M53

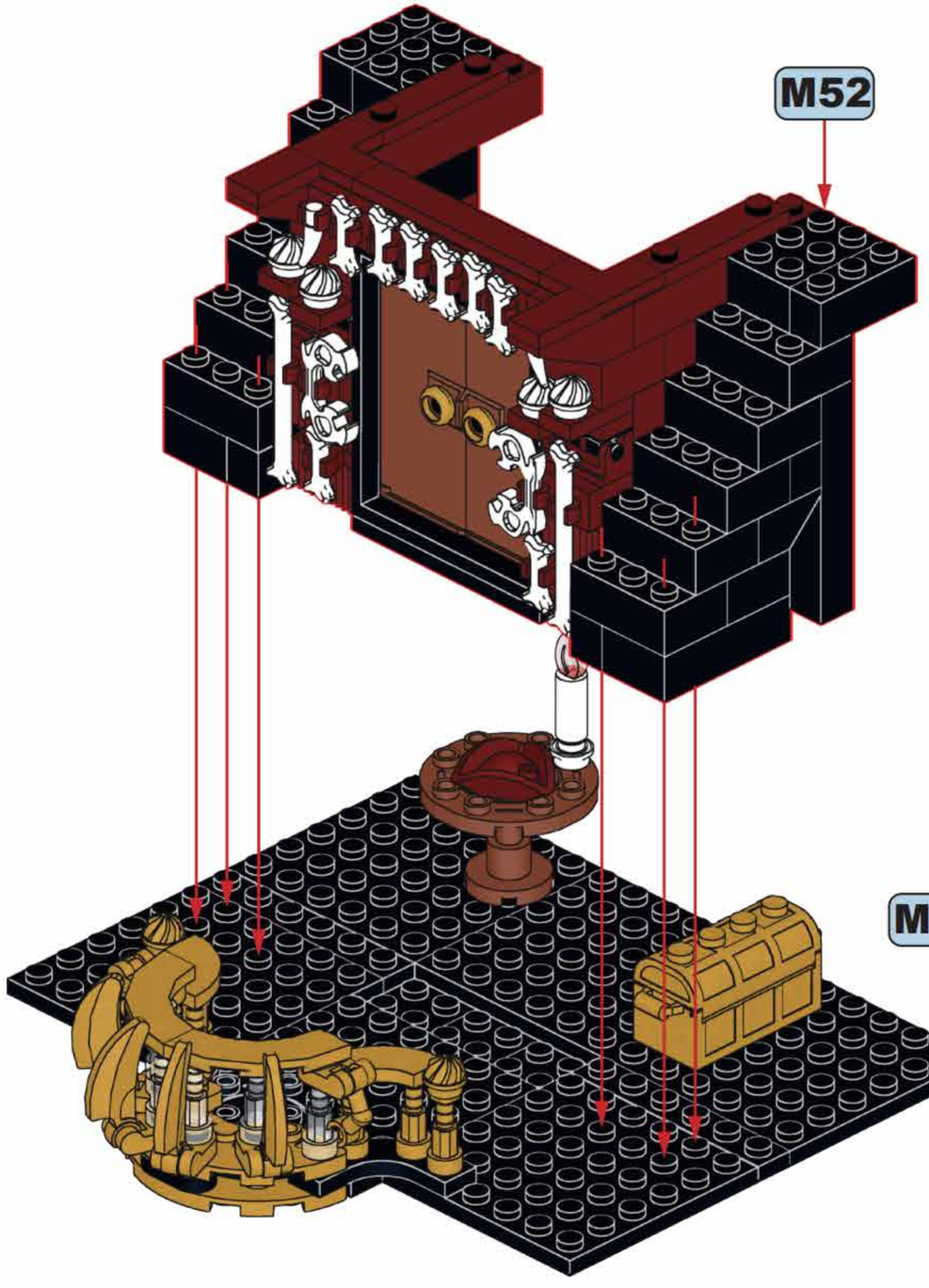

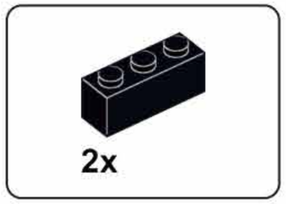

M54

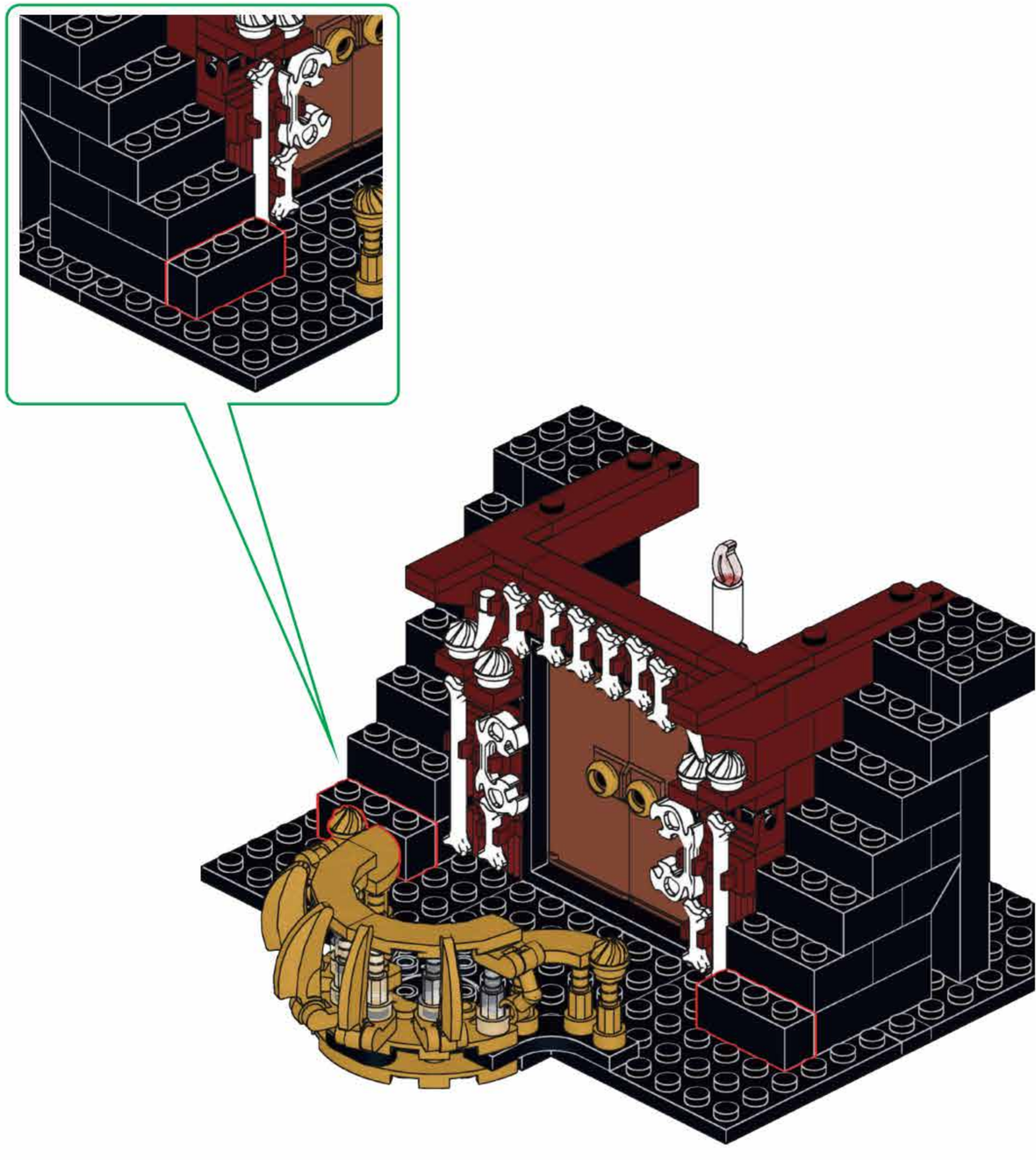

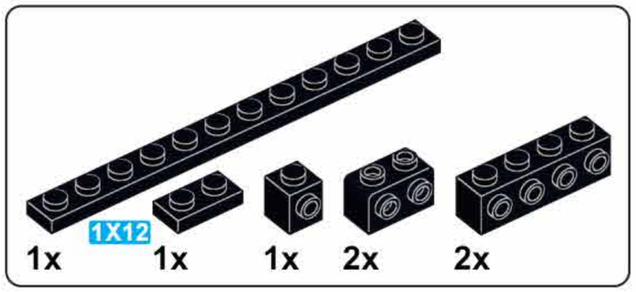

M55

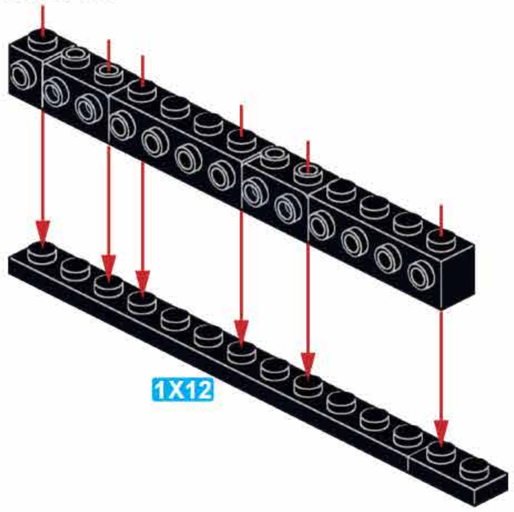

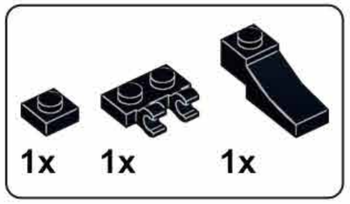

M56

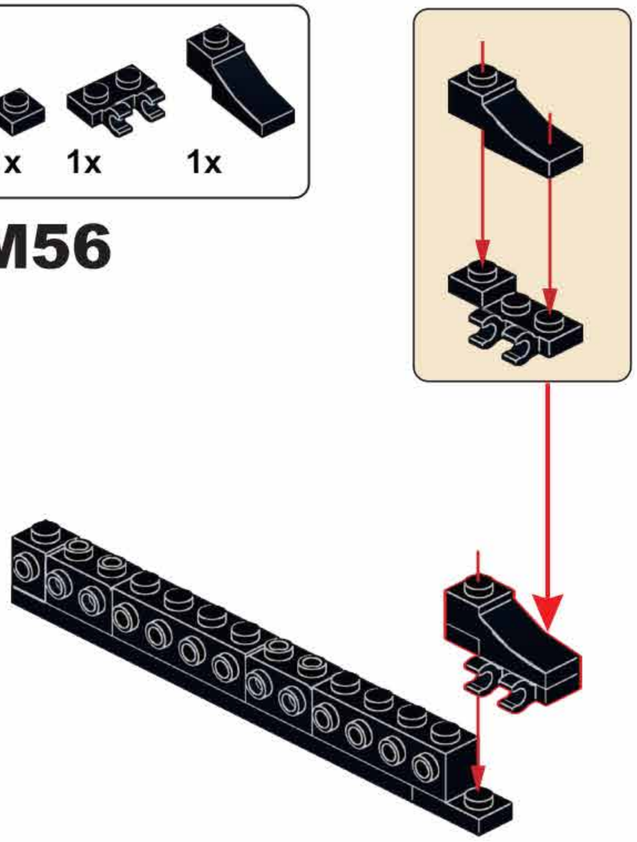

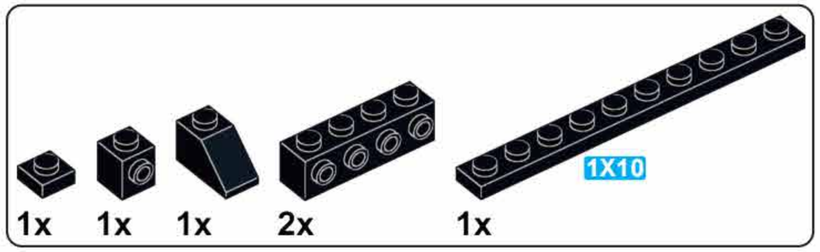

M57

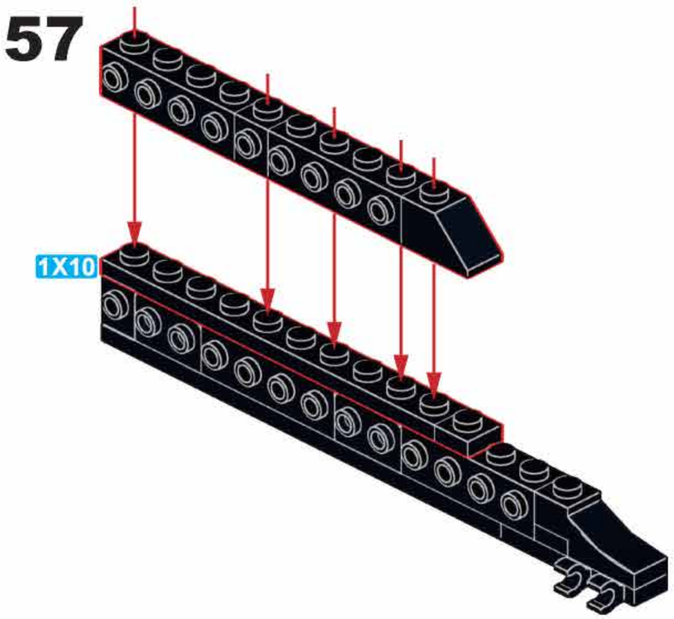

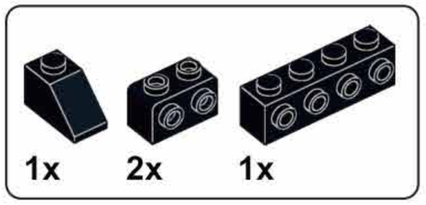

M58

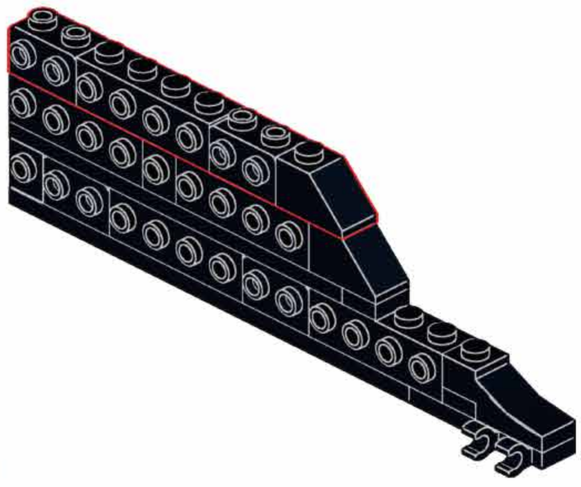

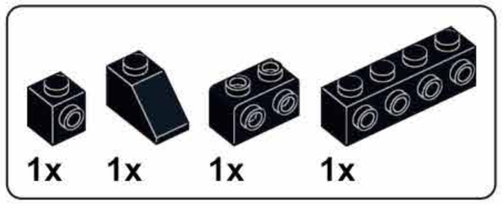

M59

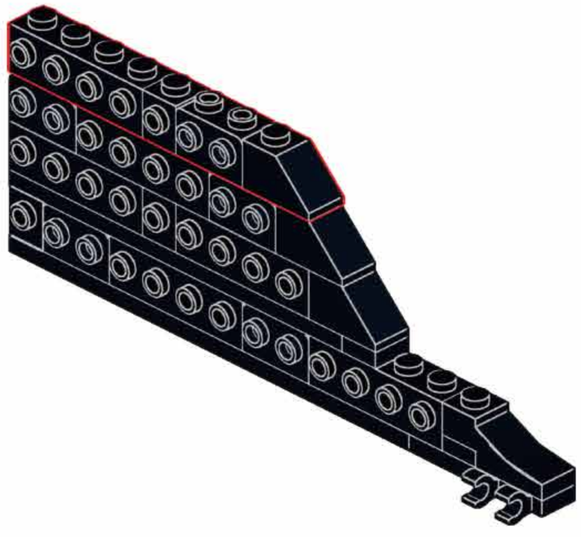

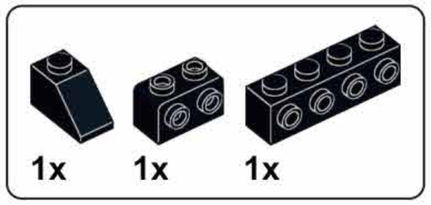

M60

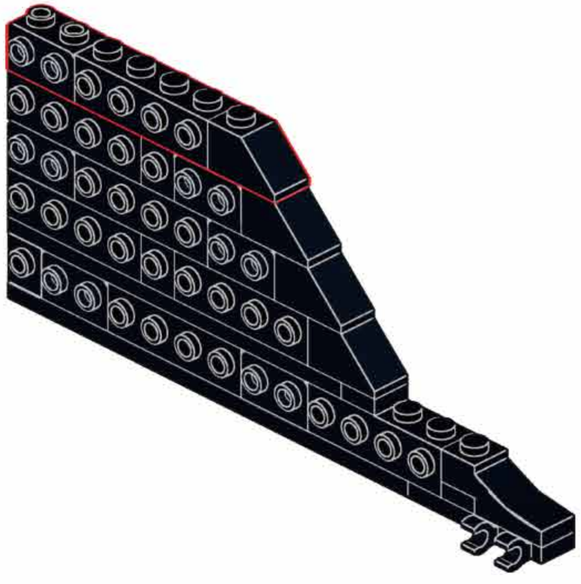

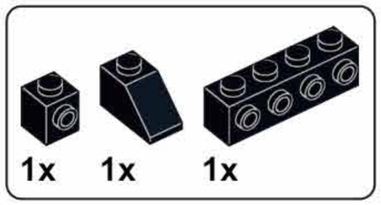

M61

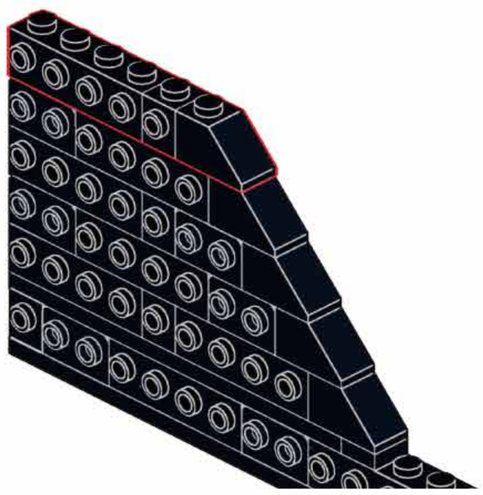

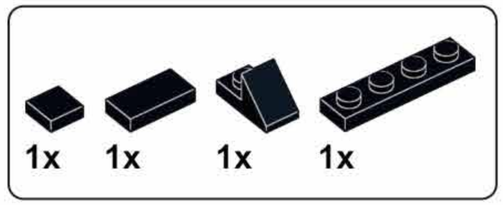

M62

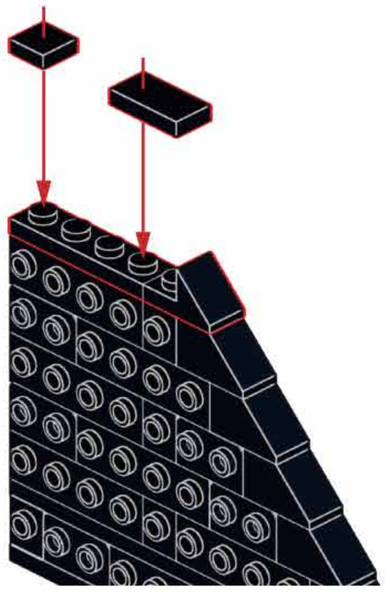

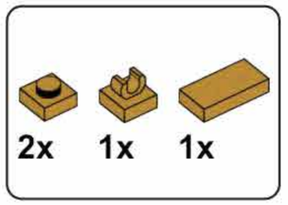

M63

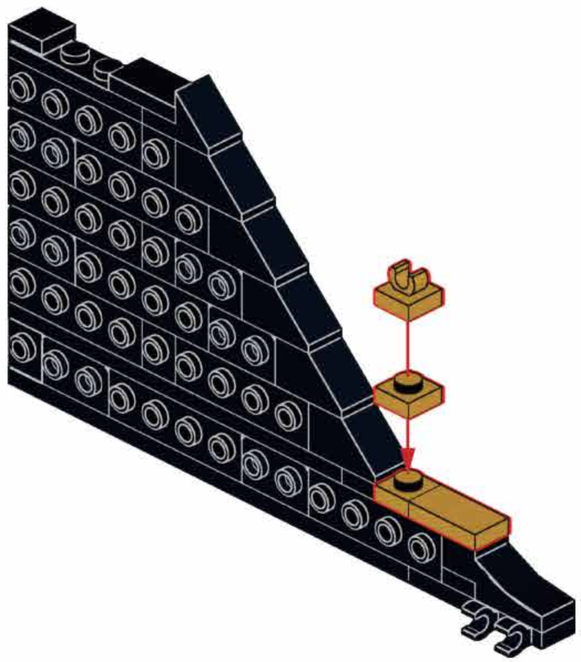

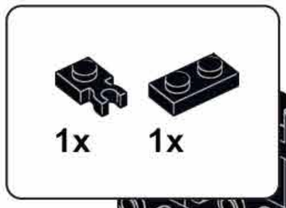

M64

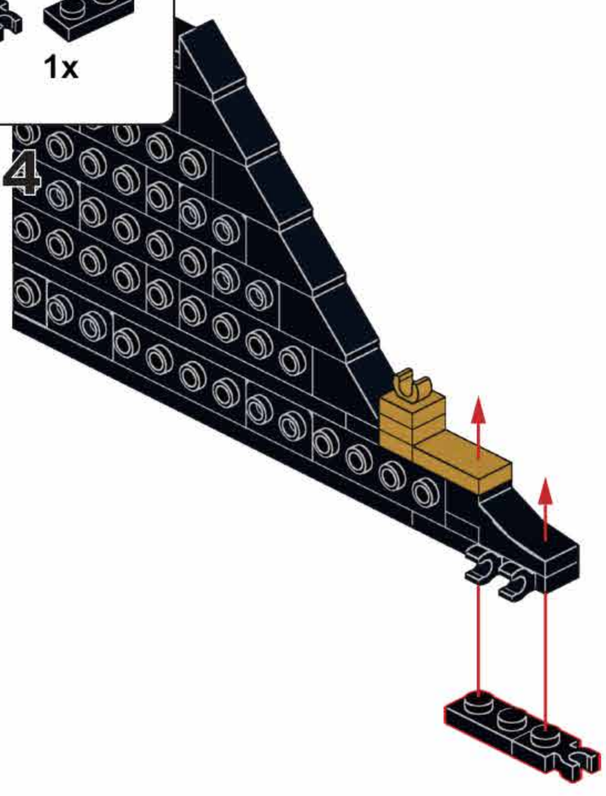

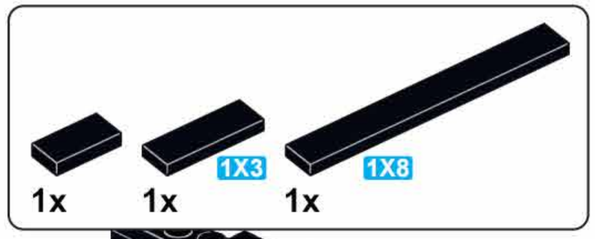

M65

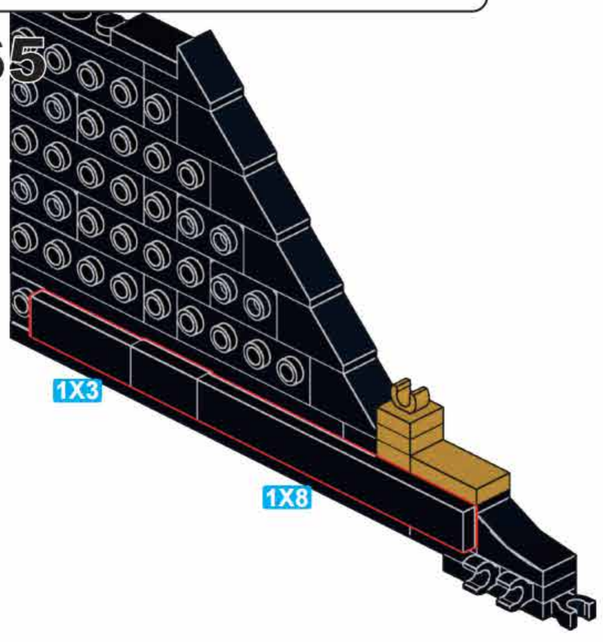

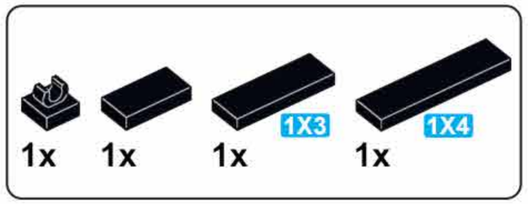

M66

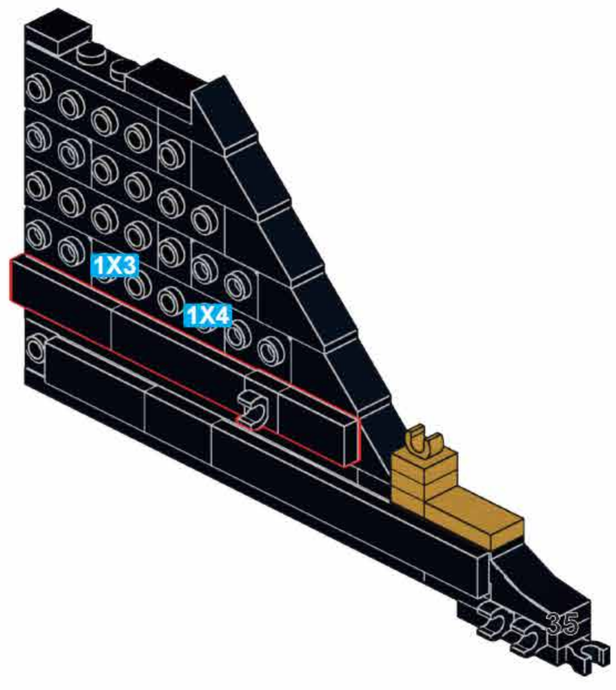

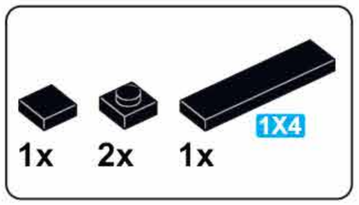

M67

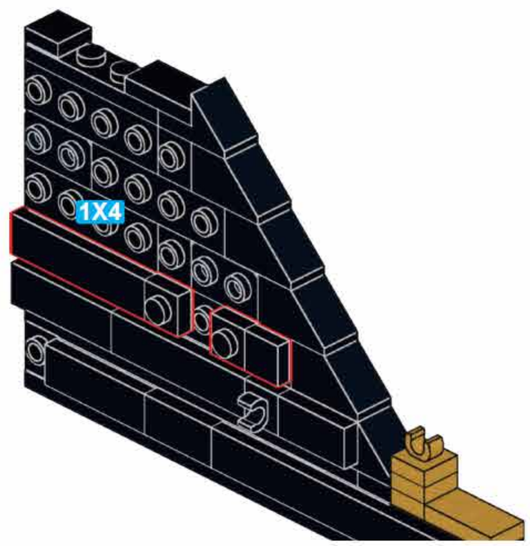

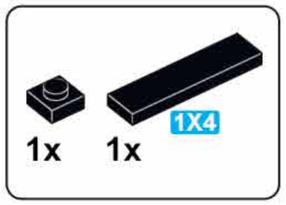

M68

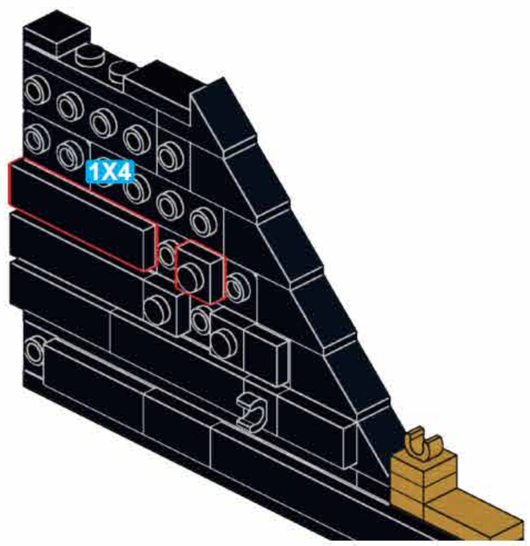

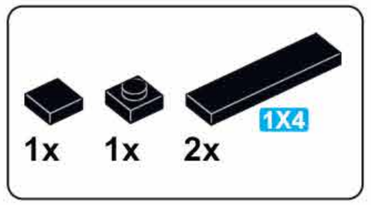

M69

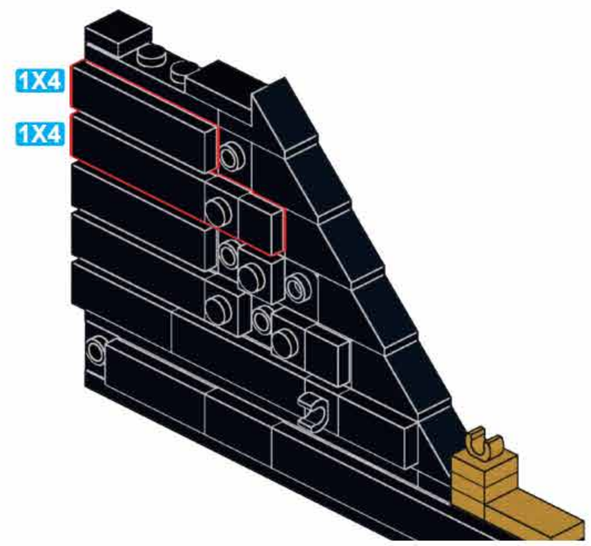

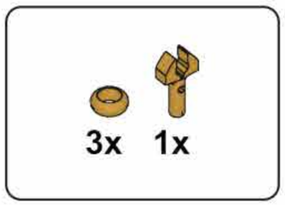

M70

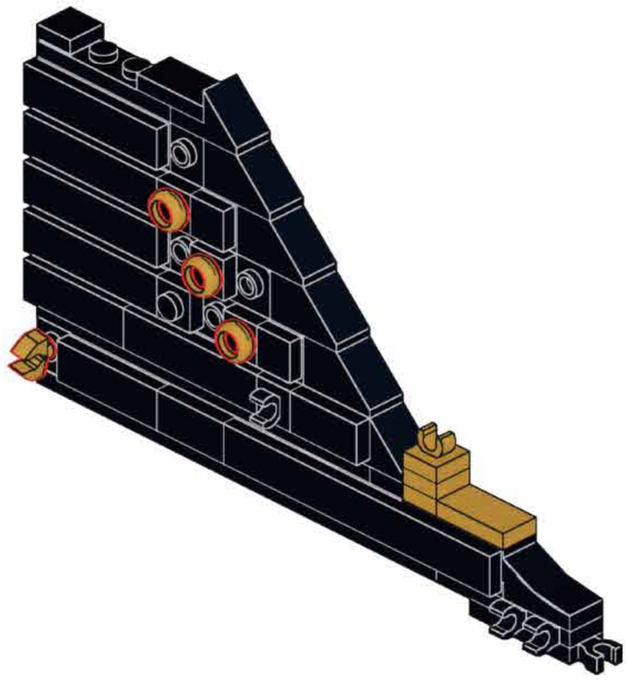

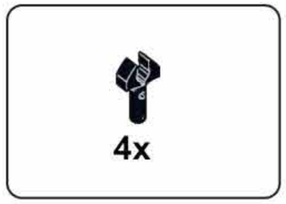

M71

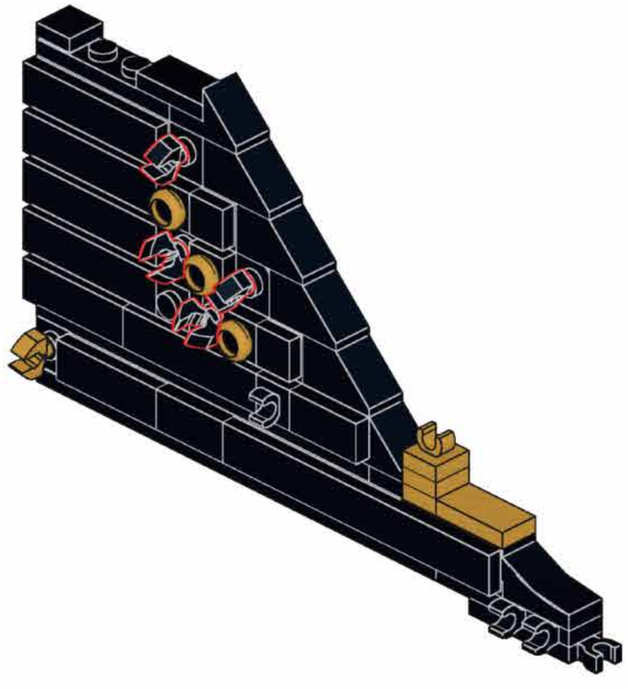

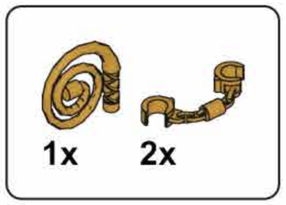

M72

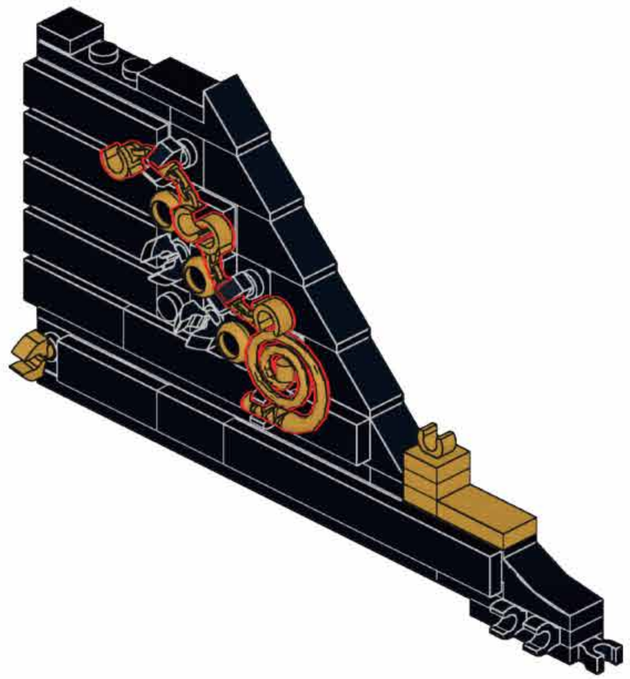

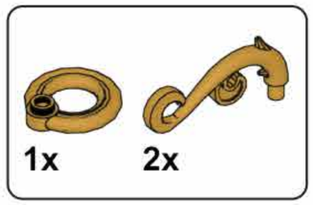

M73

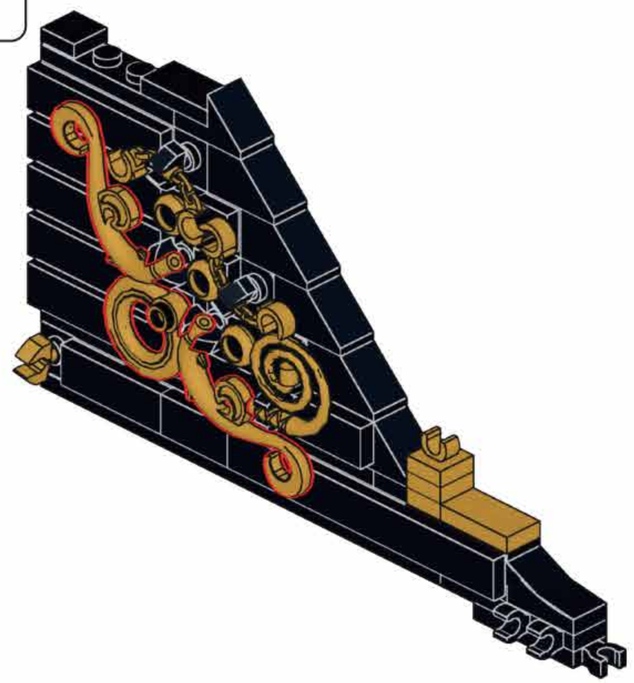

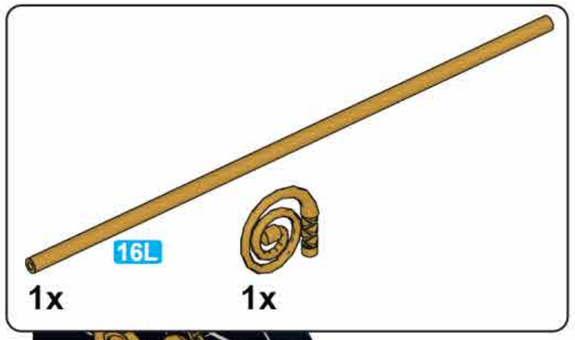

M74

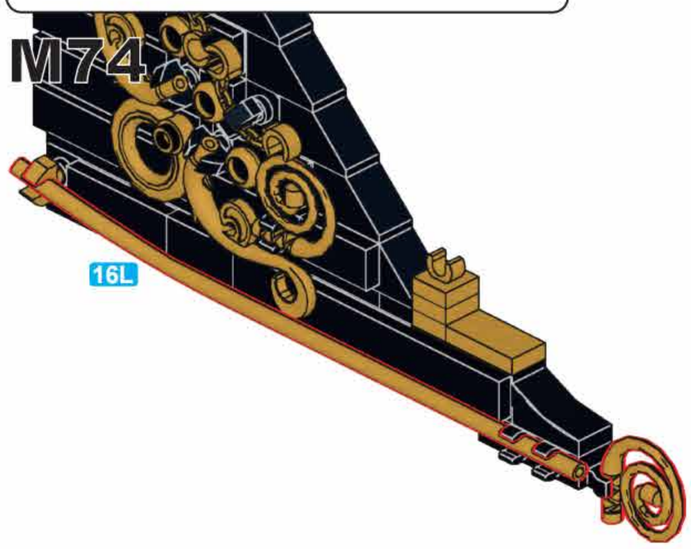

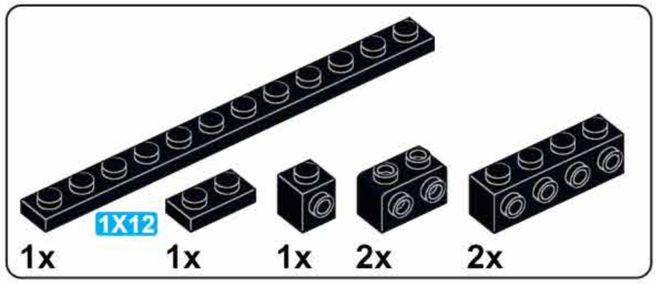

M75

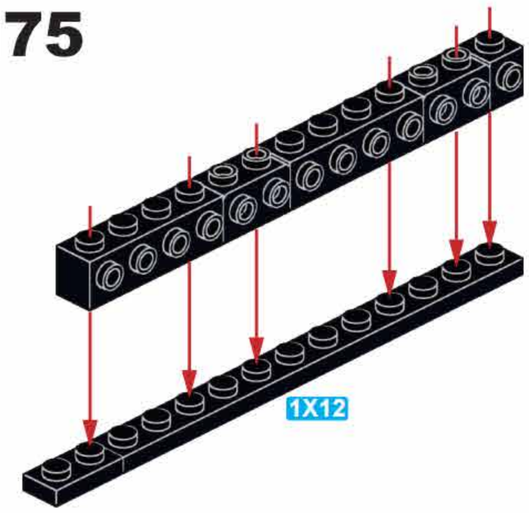

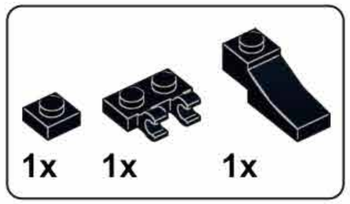

M76

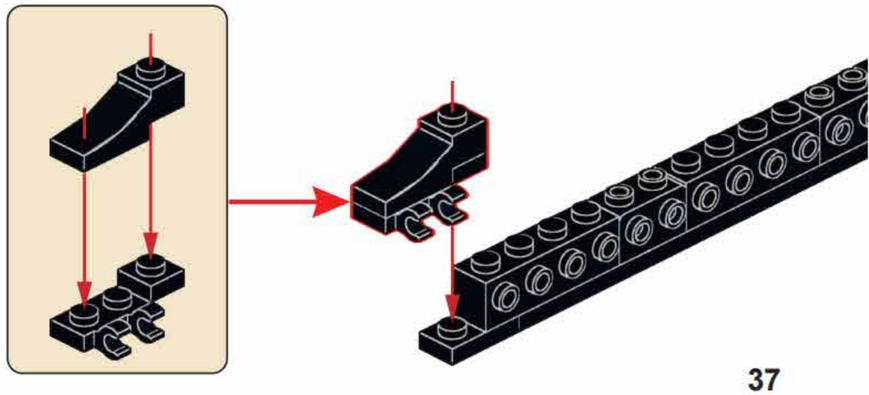

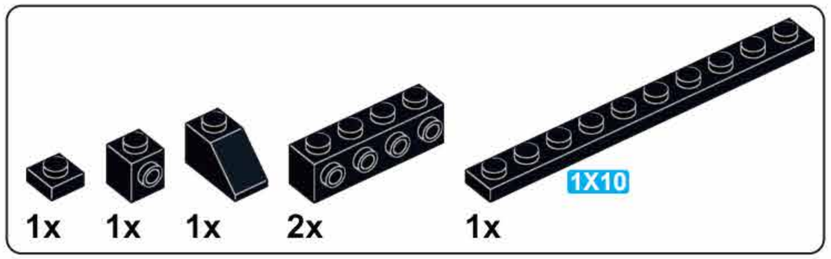

M77

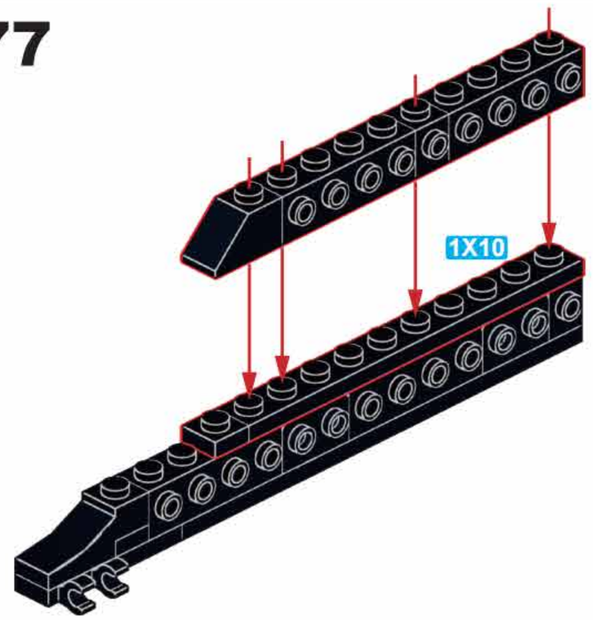

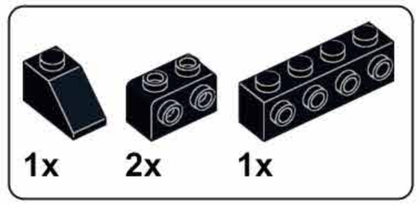

M78

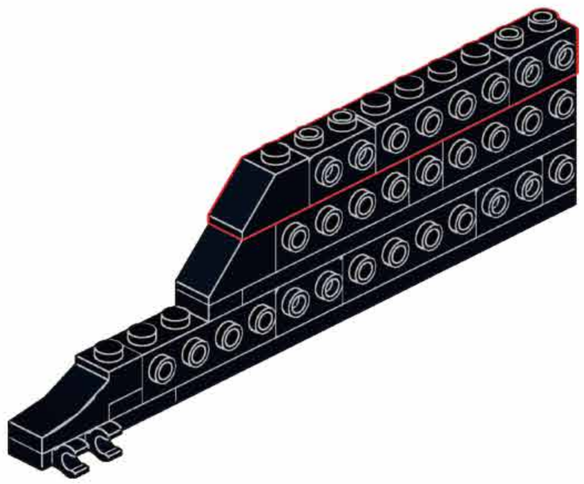

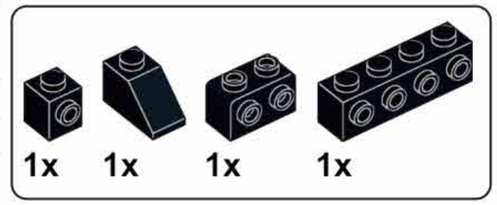

M79

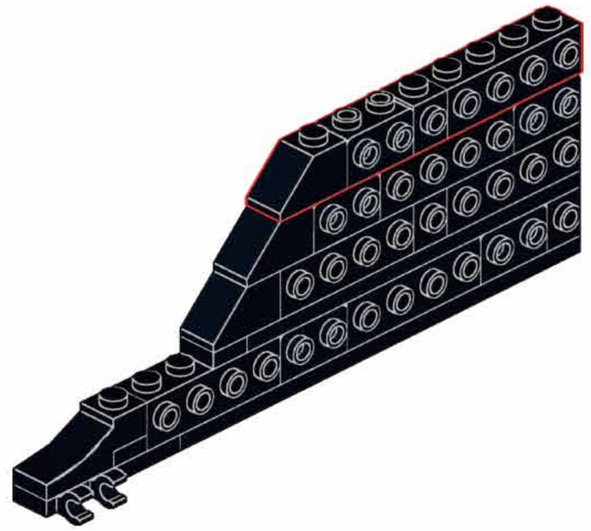

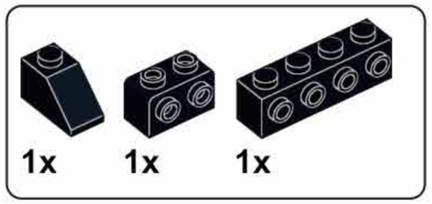

M80

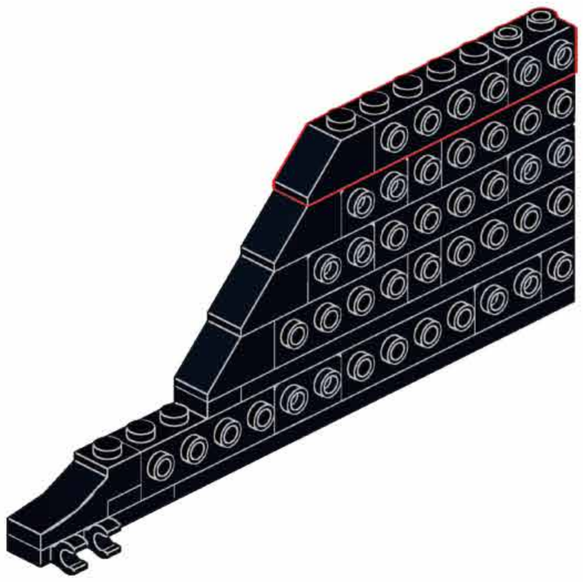

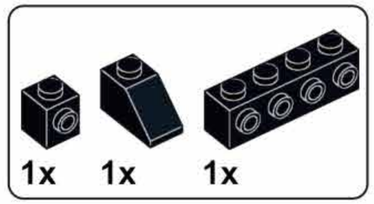

M81

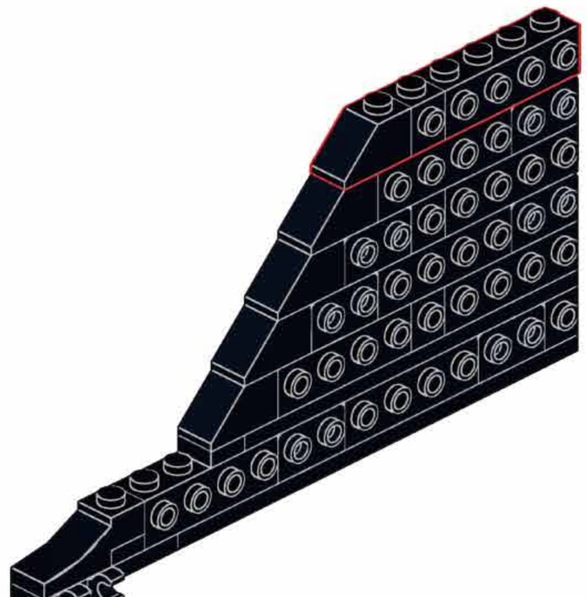

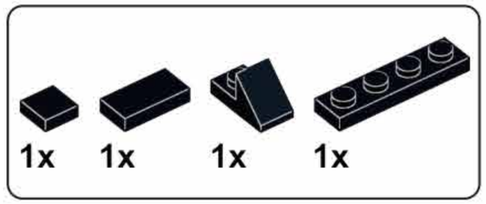

M82

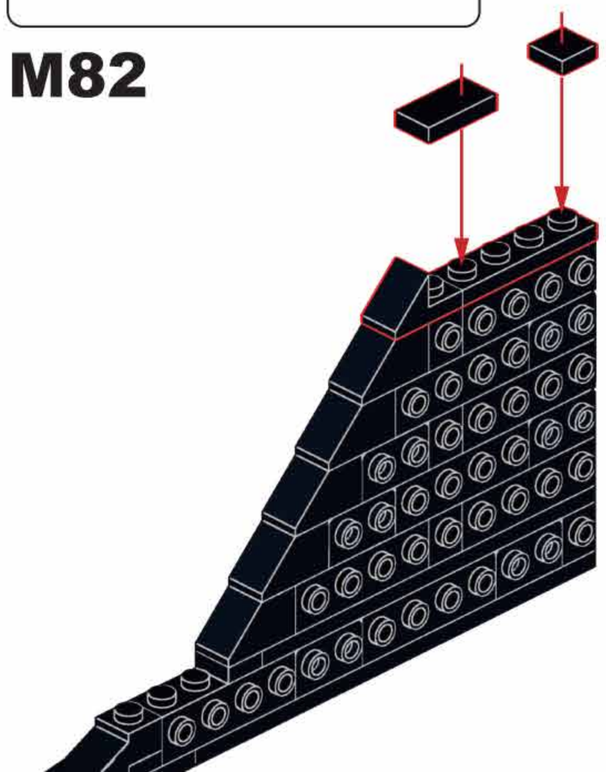

M83

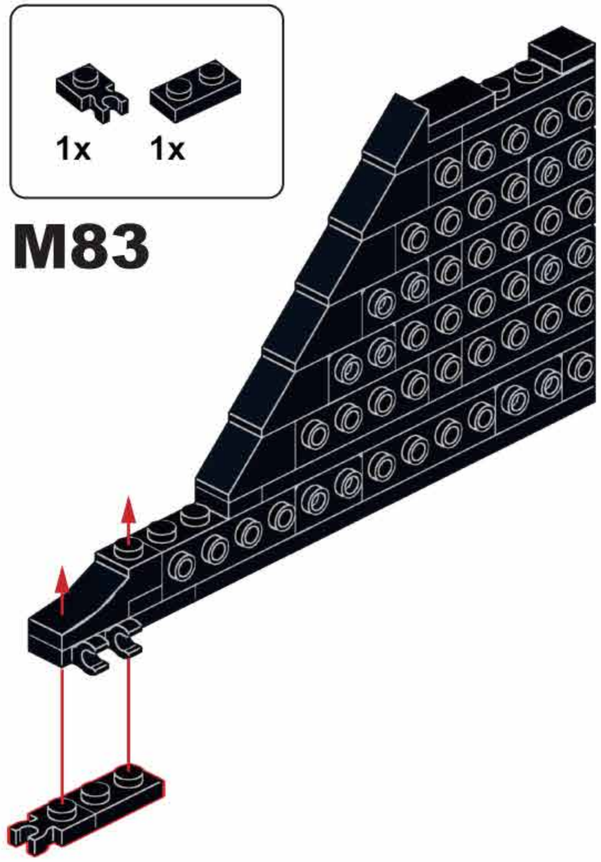

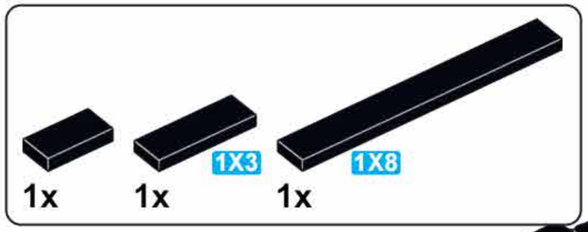

M84

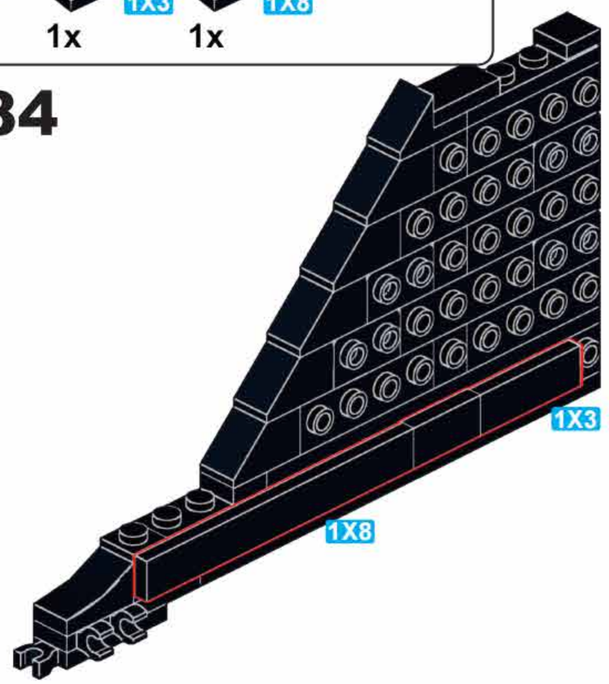

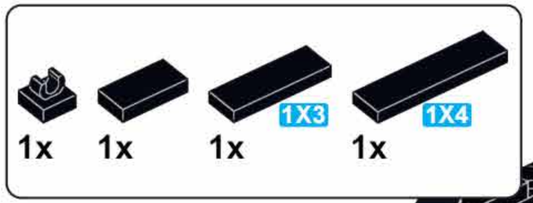

M85

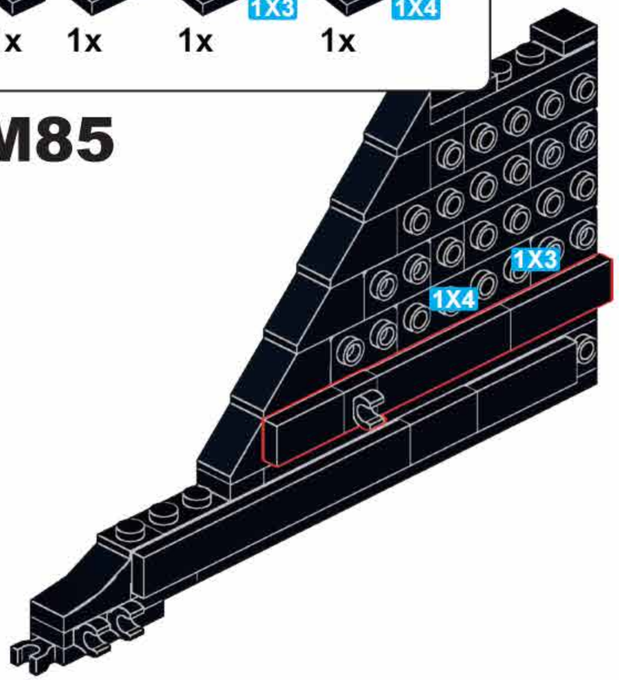

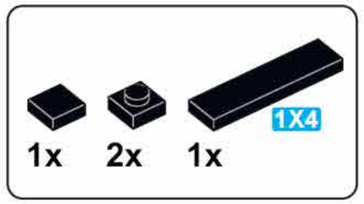

M86

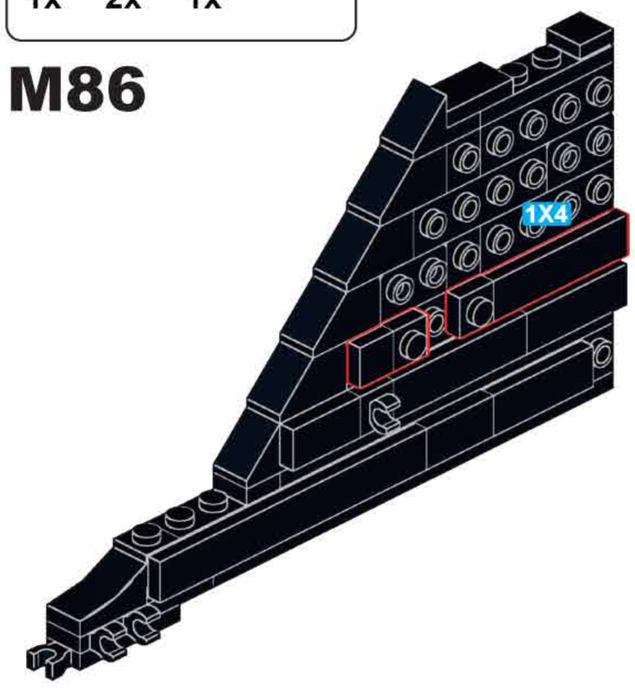

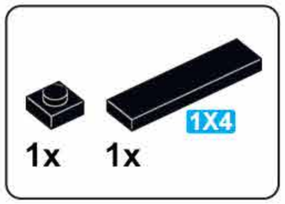

M87

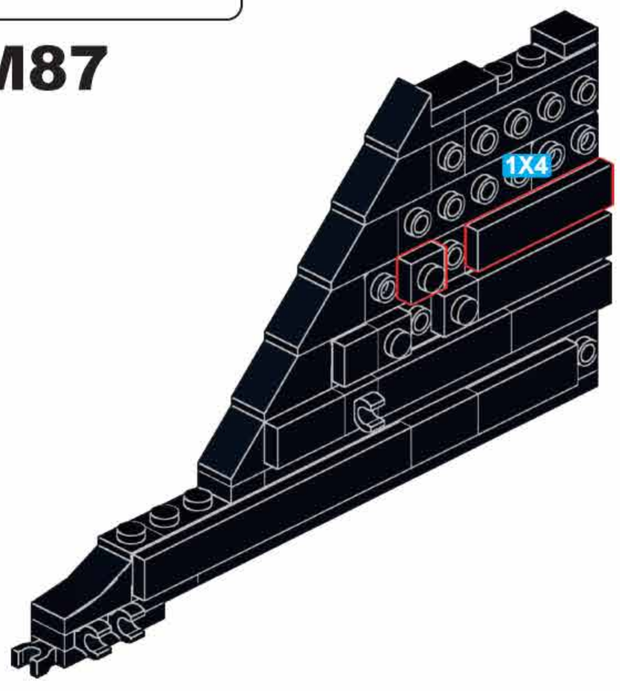

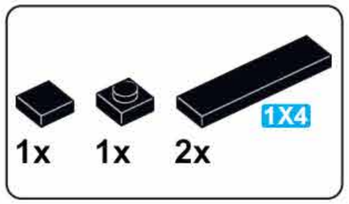

M88

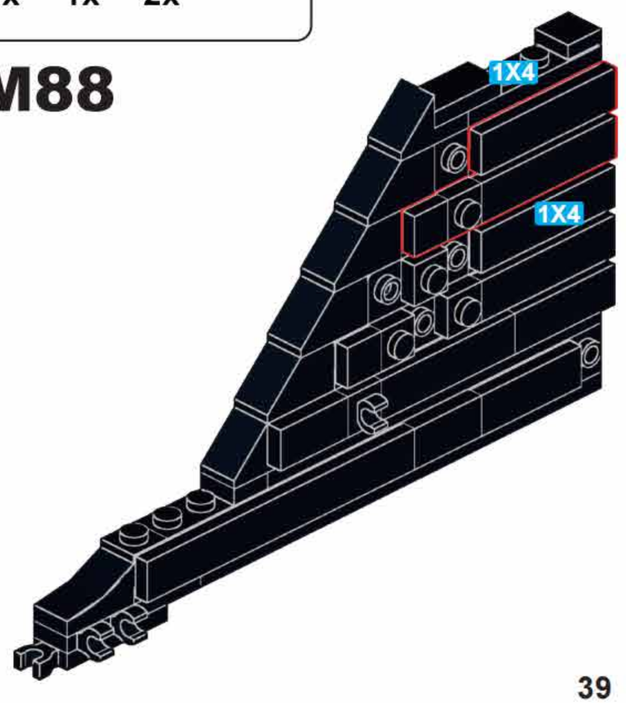

2x 1x 1x

M89

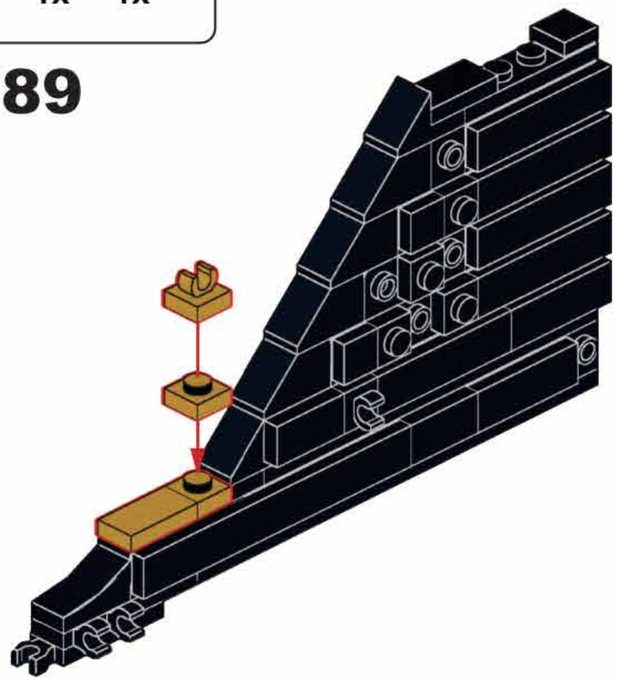

3x 1x

M90

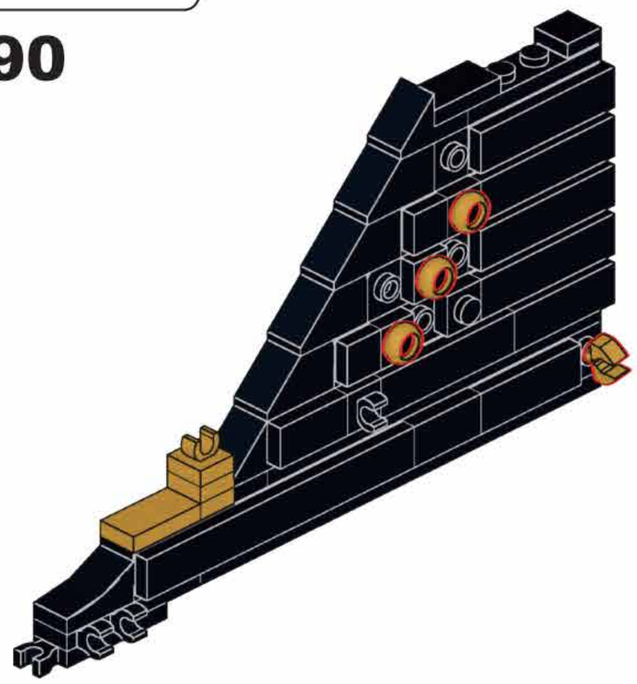

4x

M91

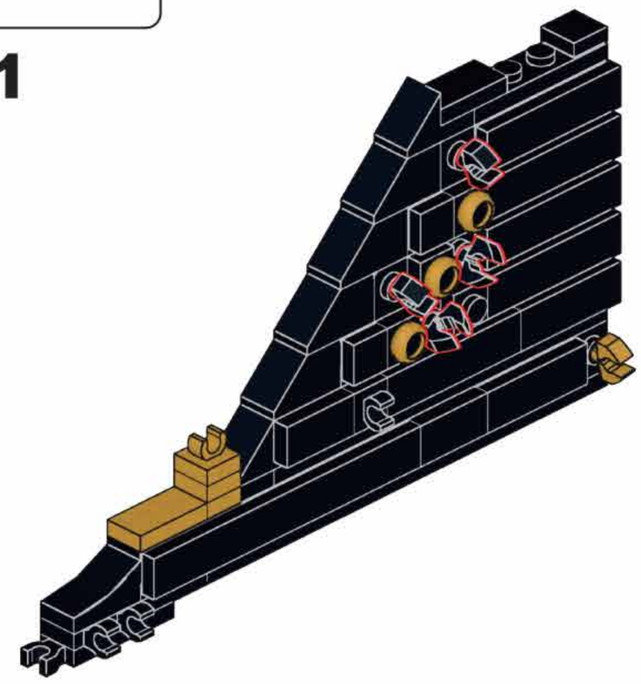

1x 2x

M92

1x 2x

M93

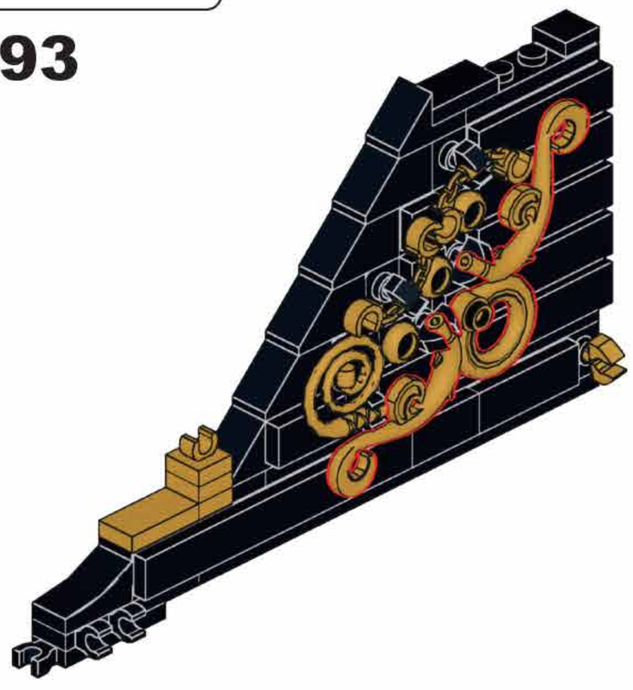

16L

1x 1x

M94

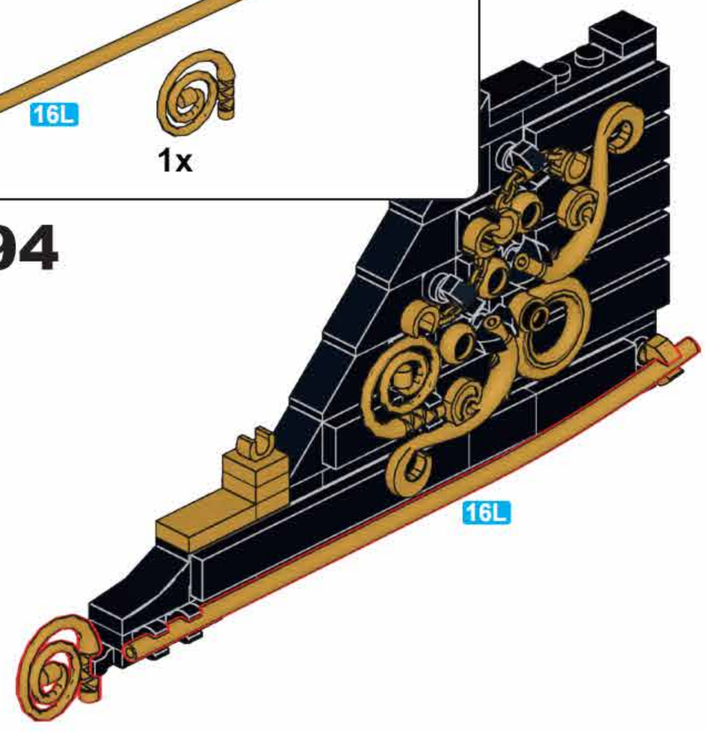

M95

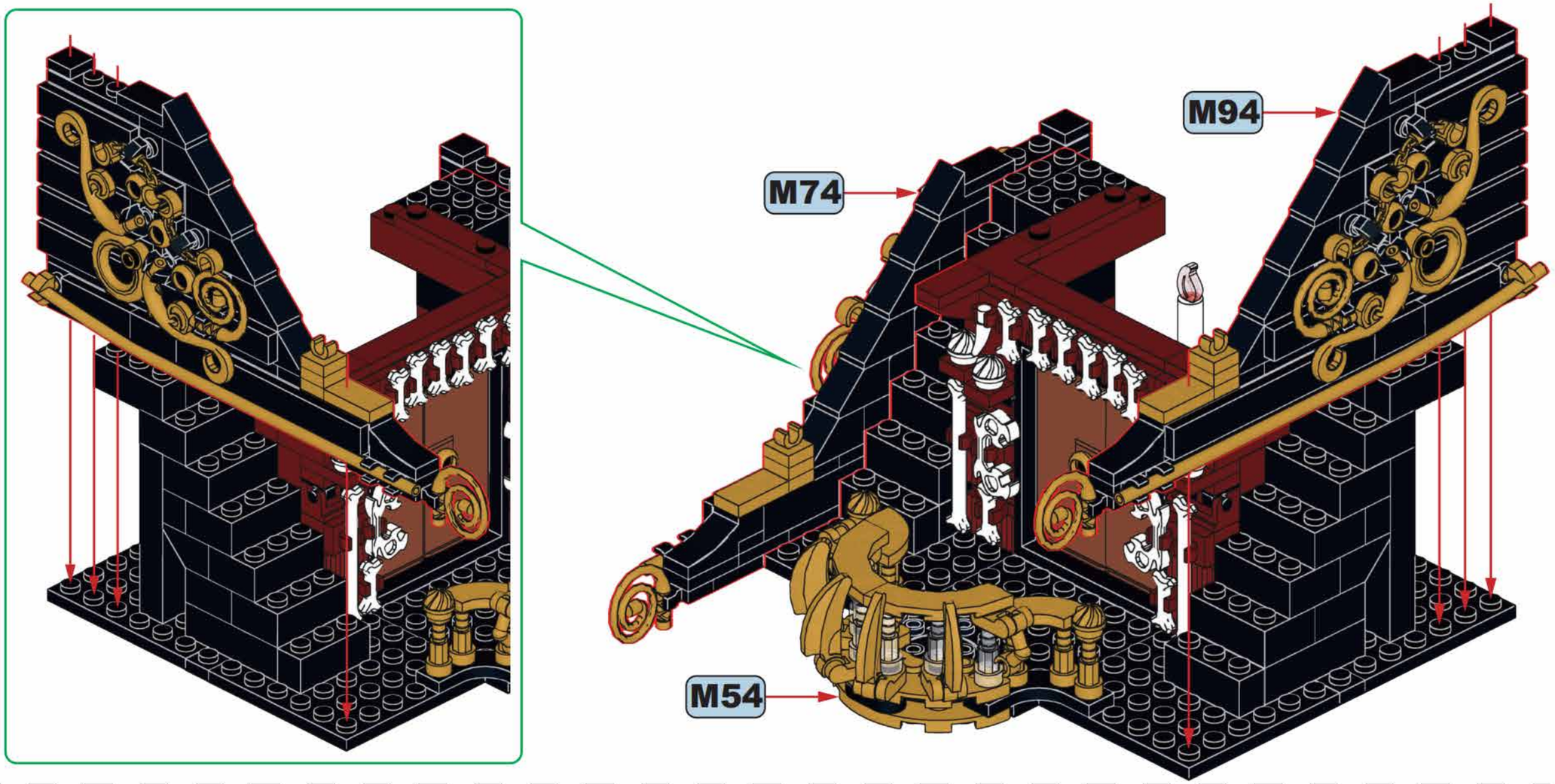

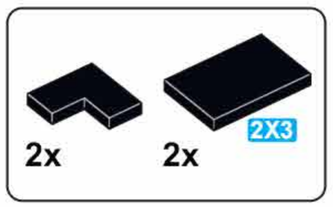

M96

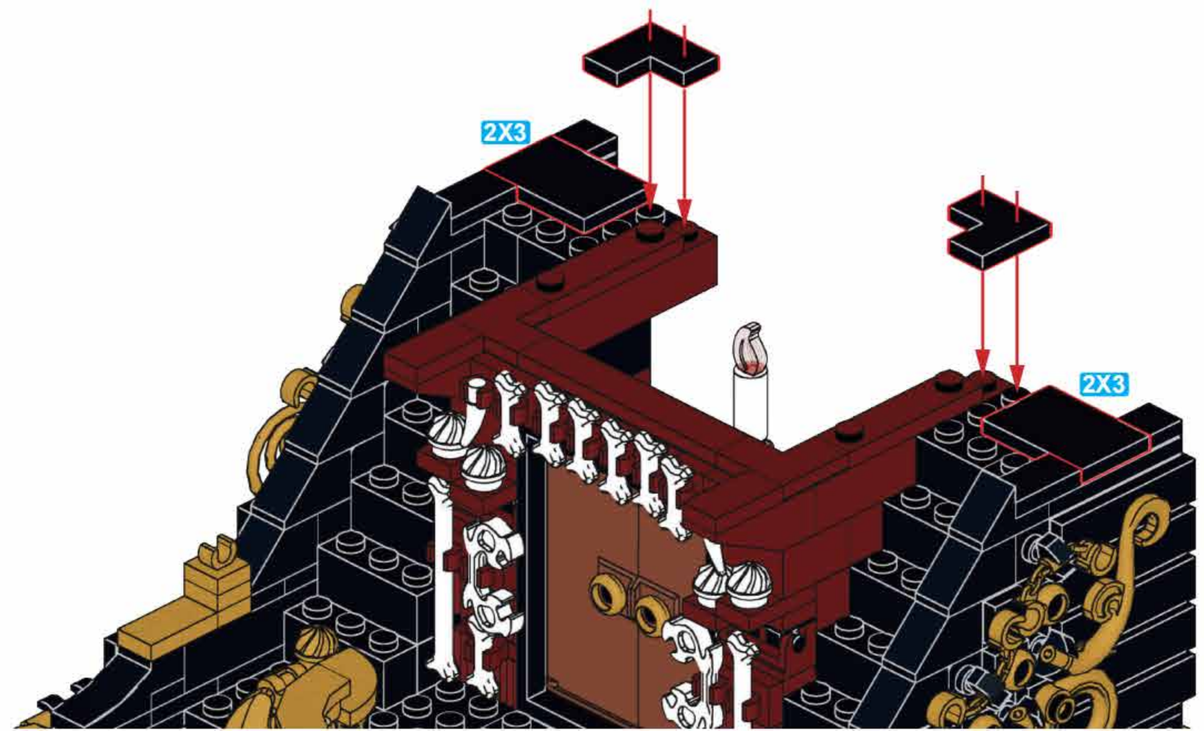

M97

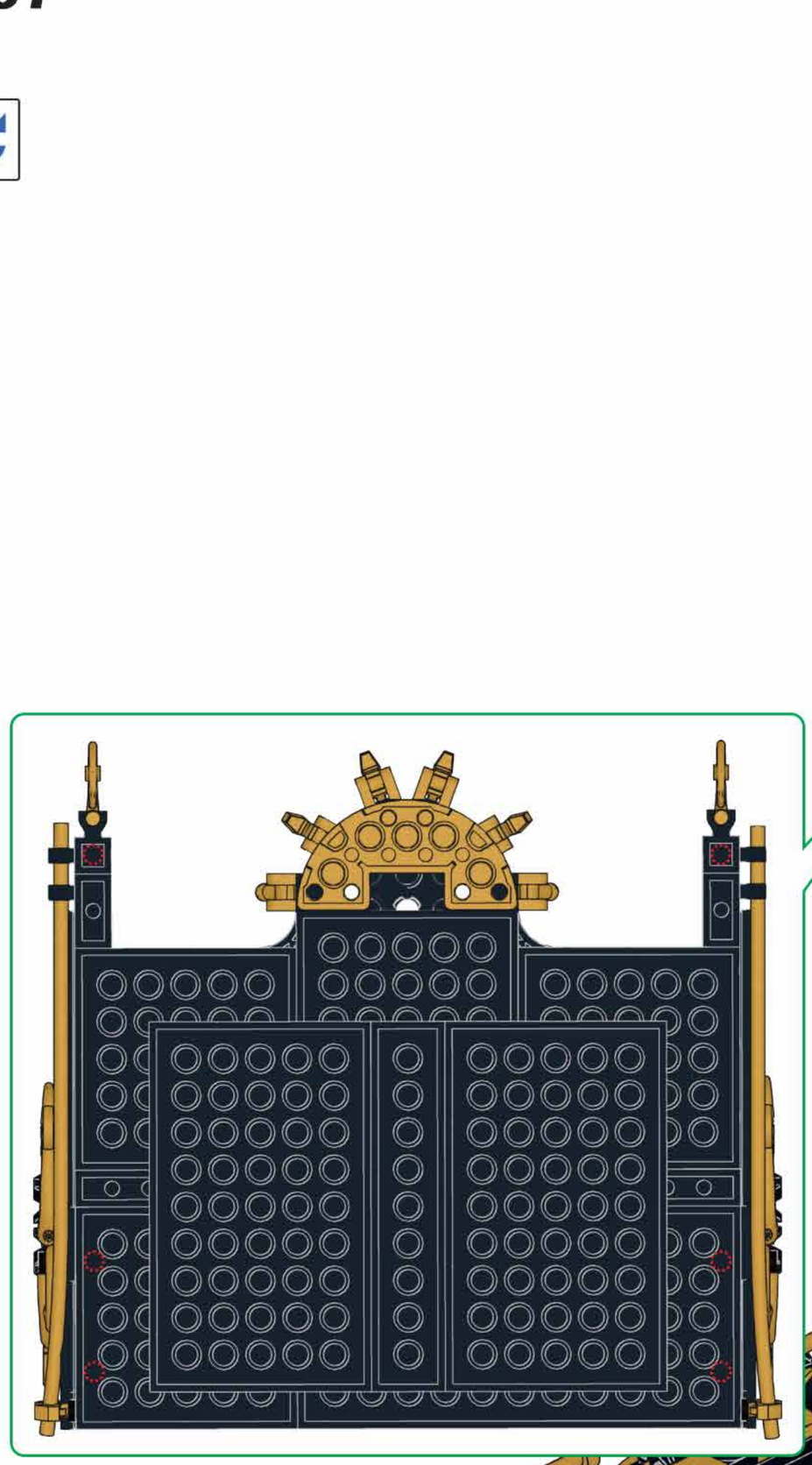

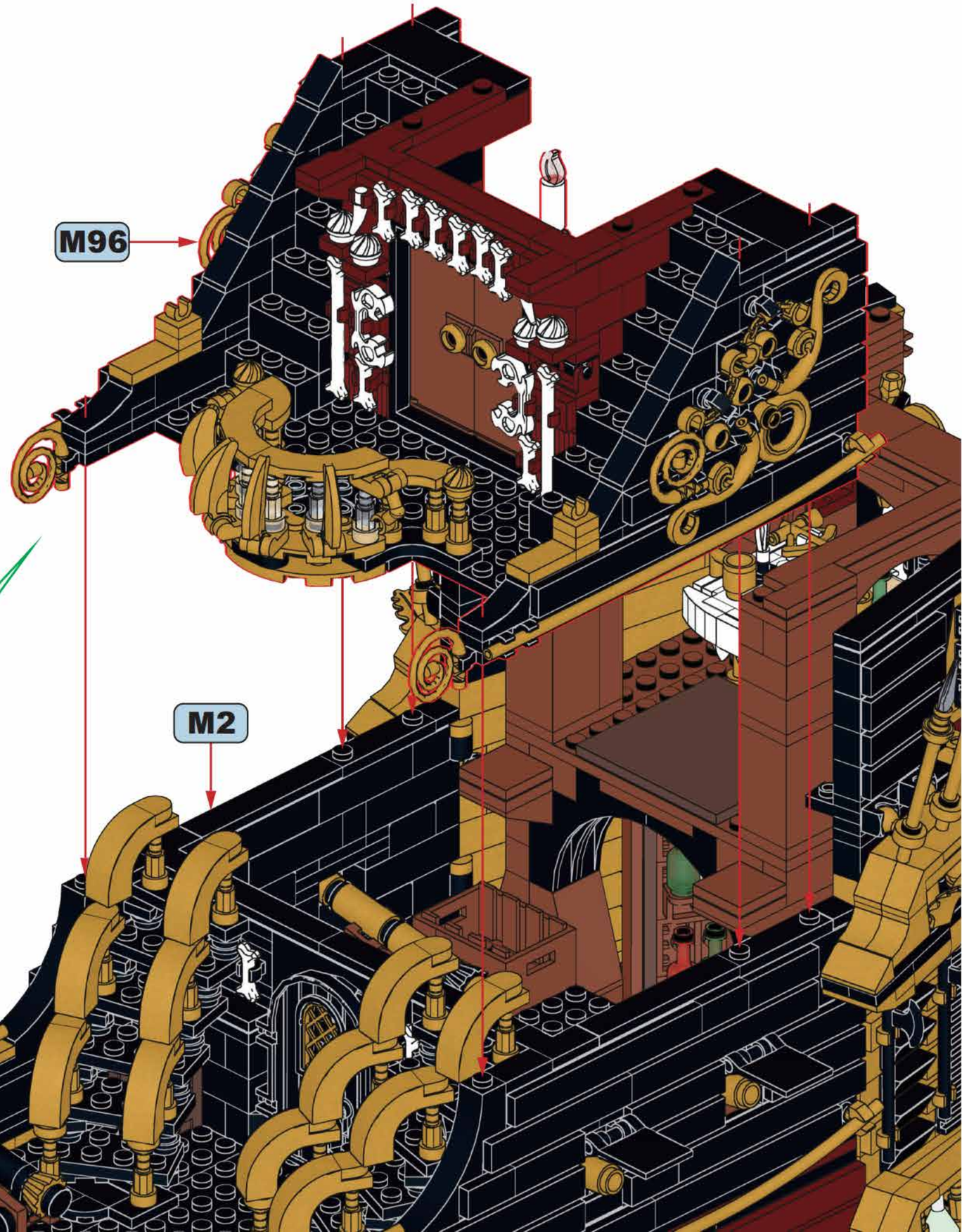

14

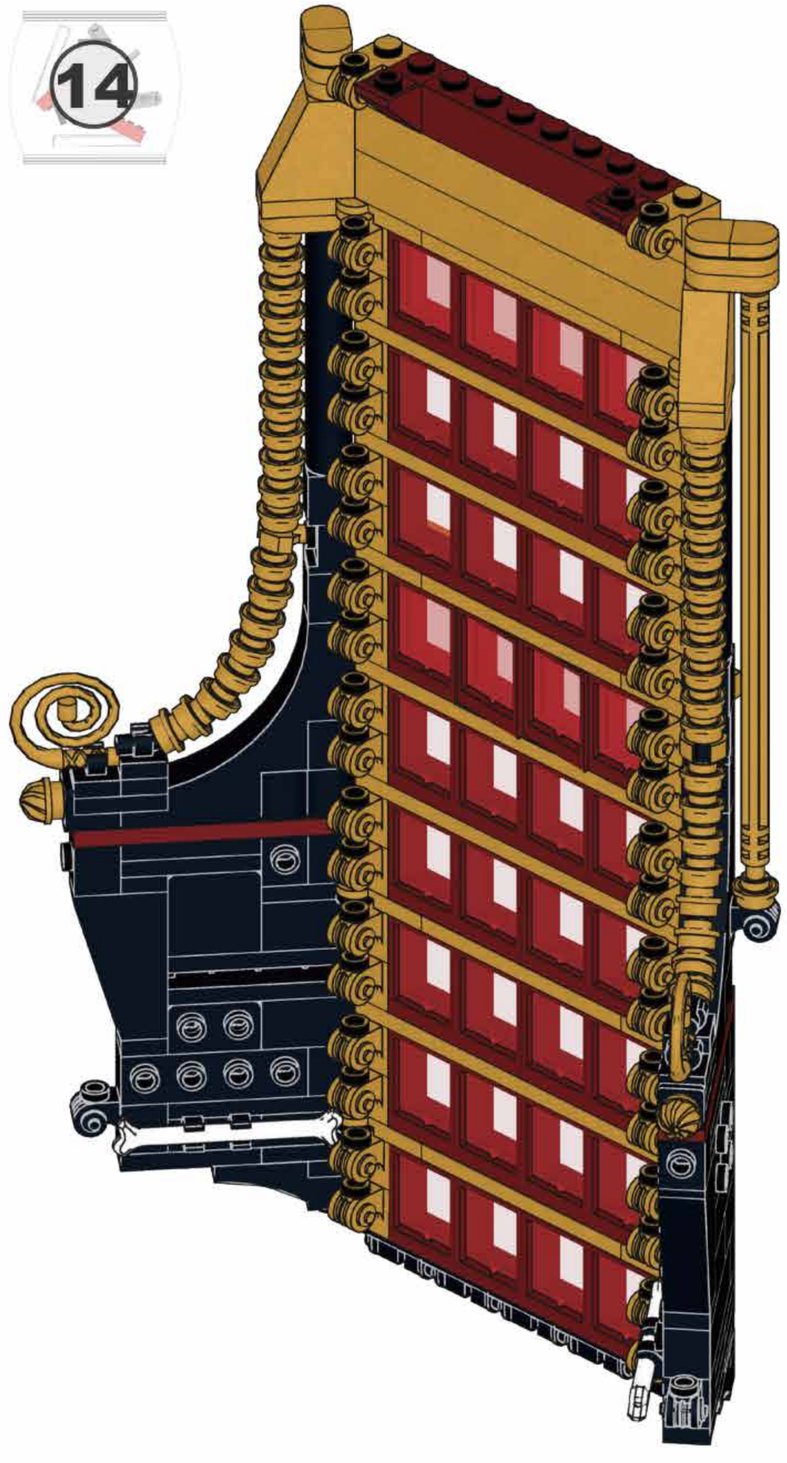

N

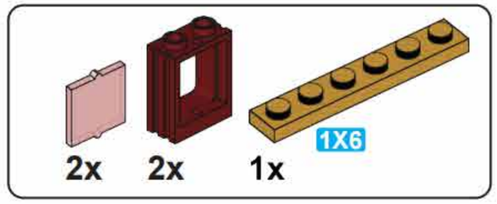

N1

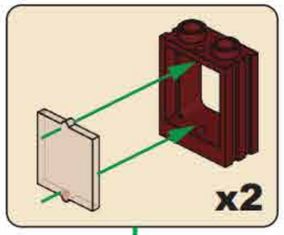

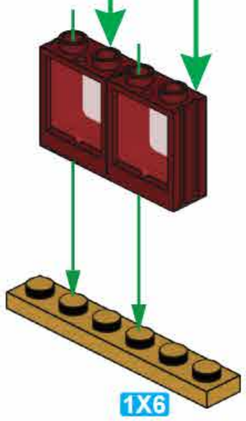

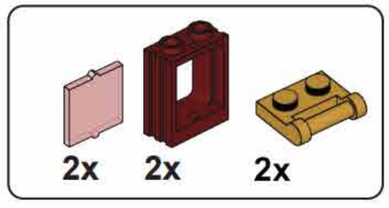

N2

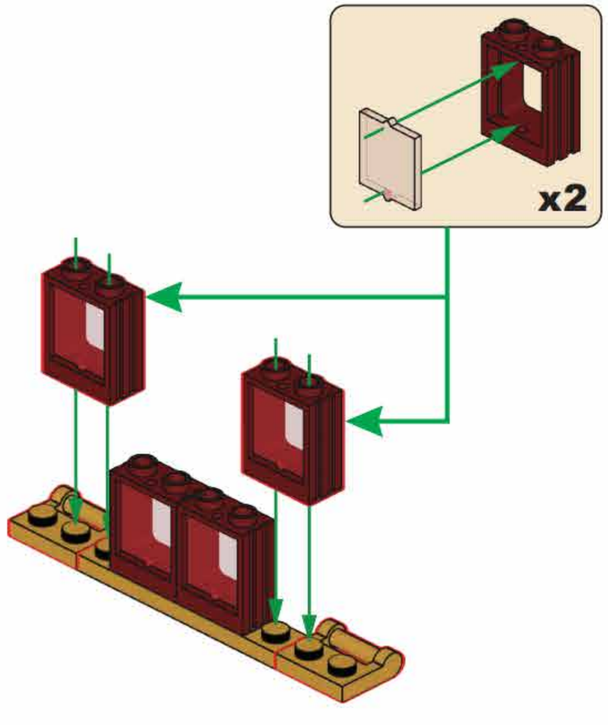

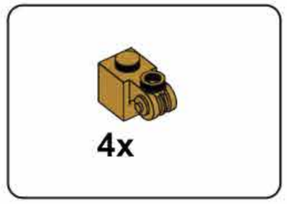

N3

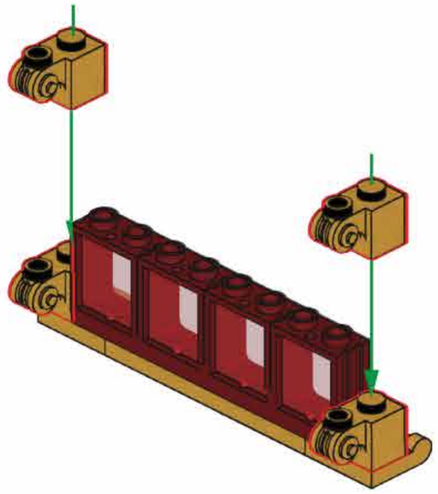

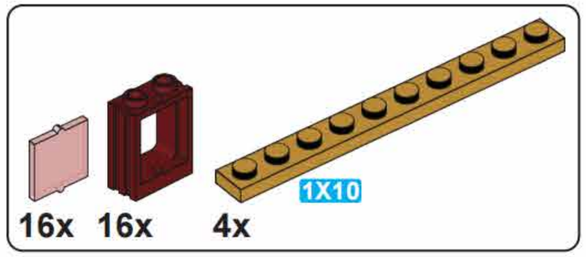

N4

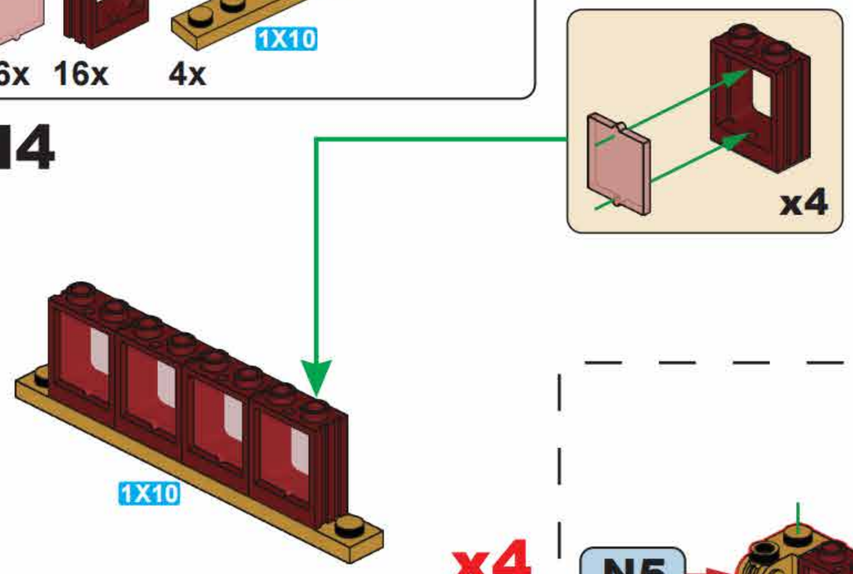

x4

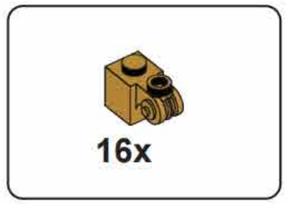

N5

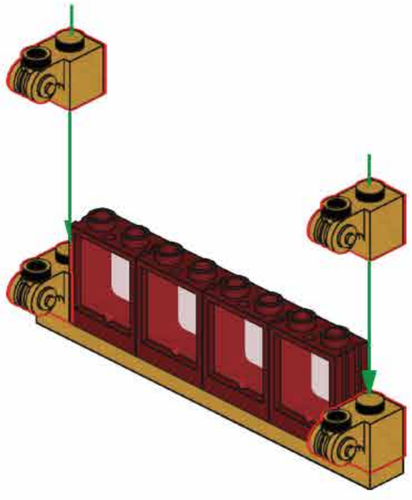

x4

N6

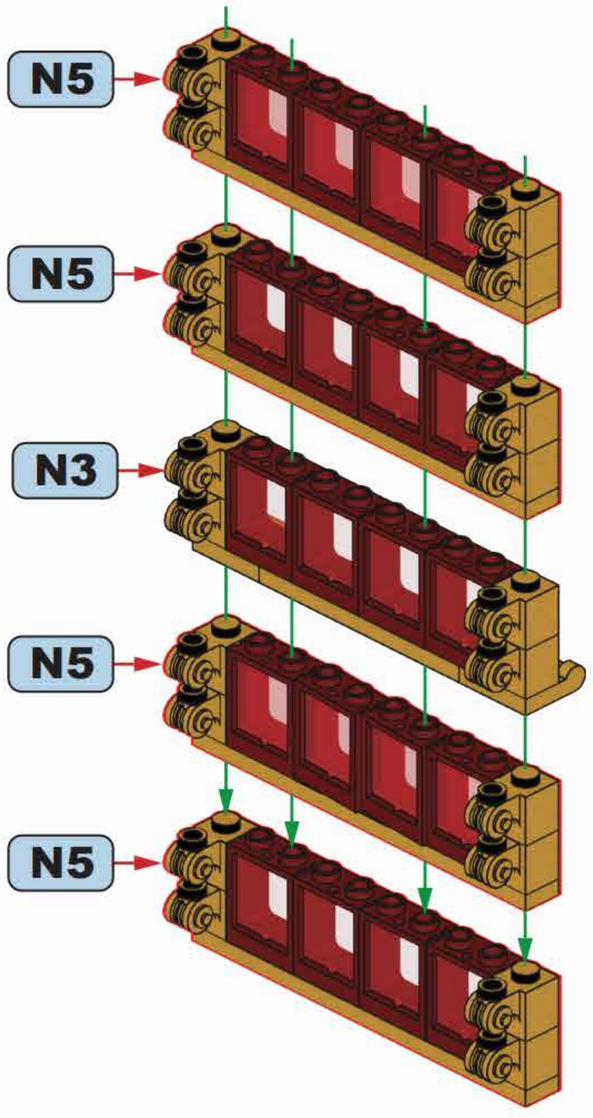

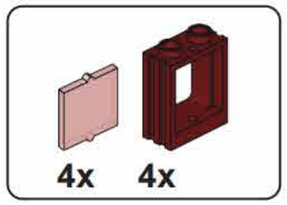

N7

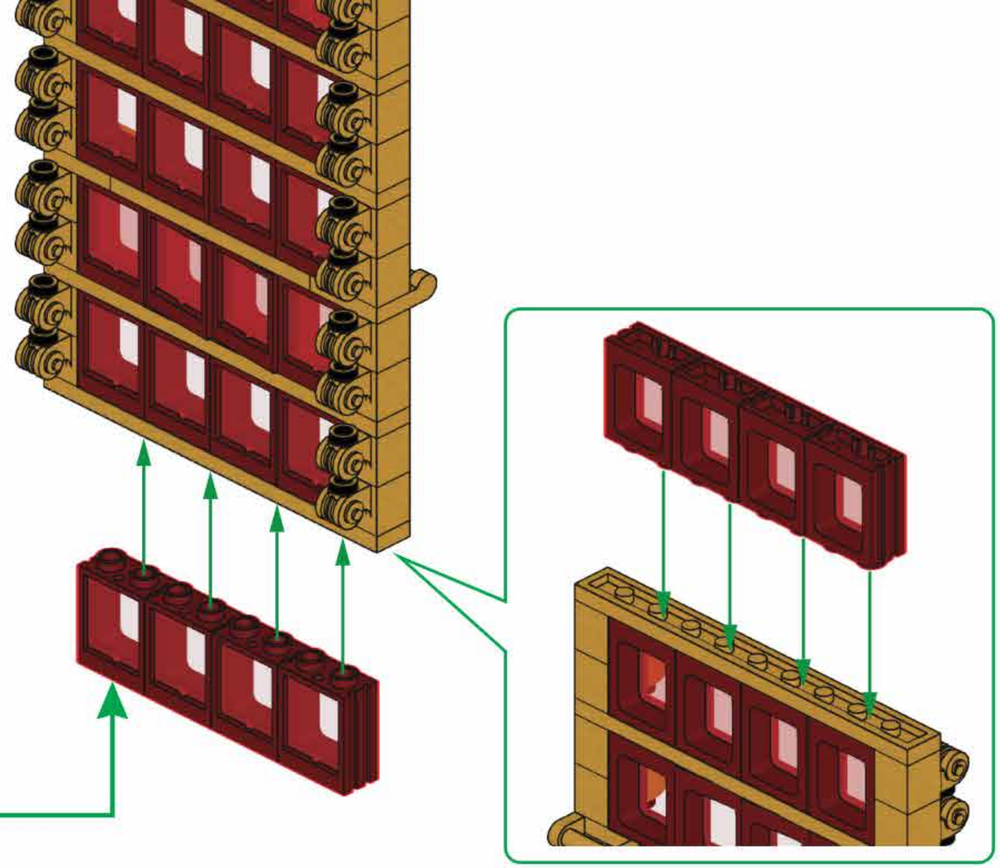

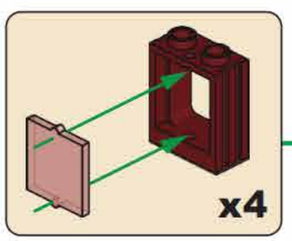

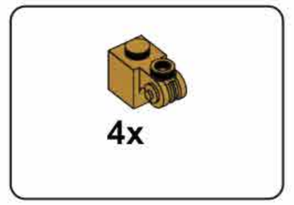

N8

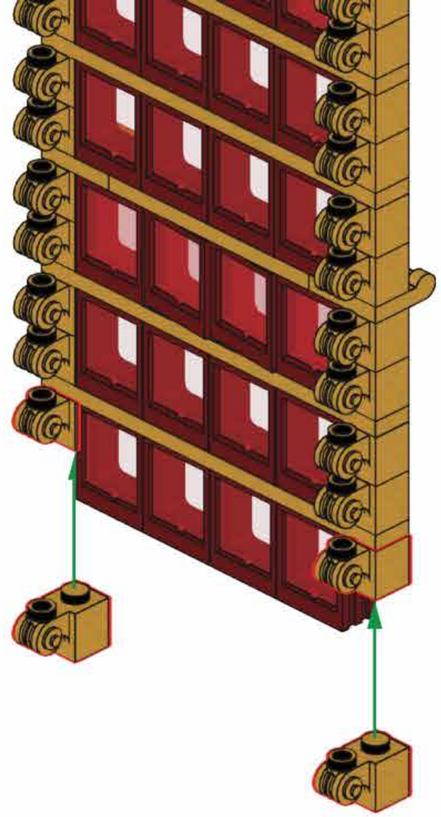

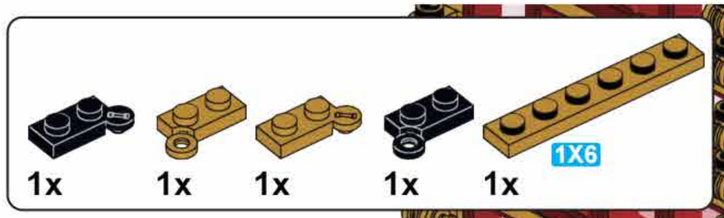

N9

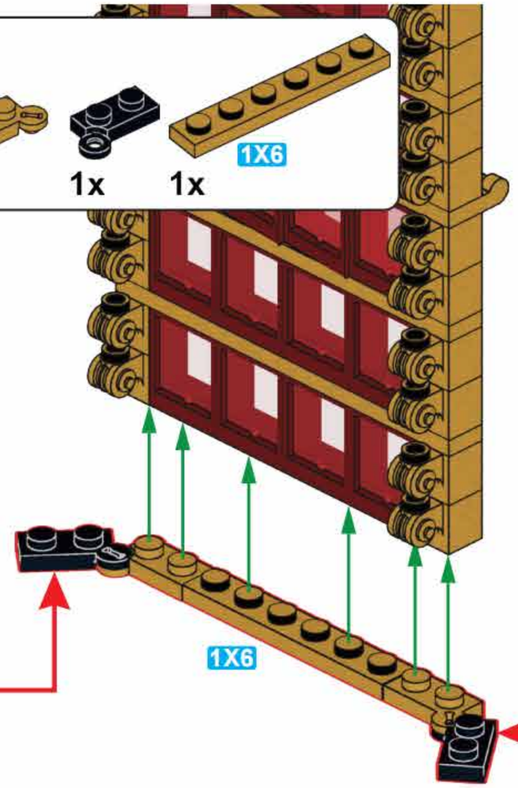

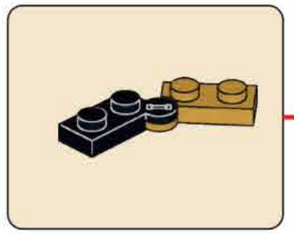

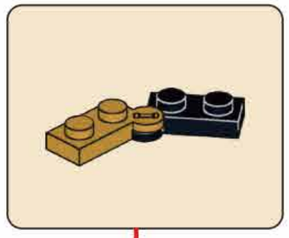

N10

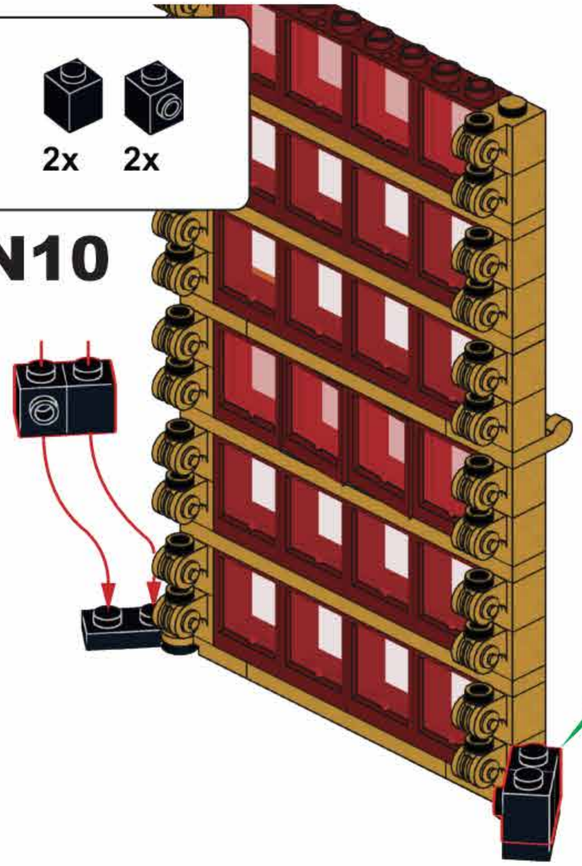

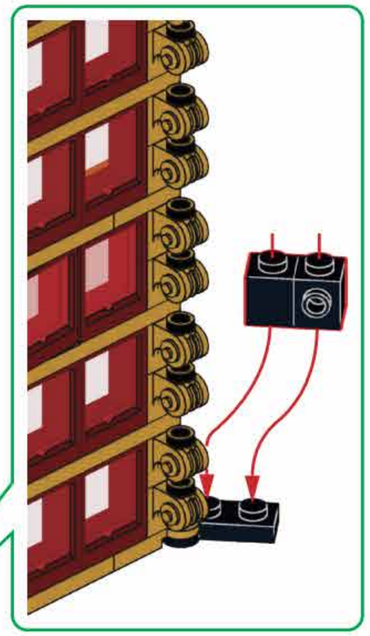

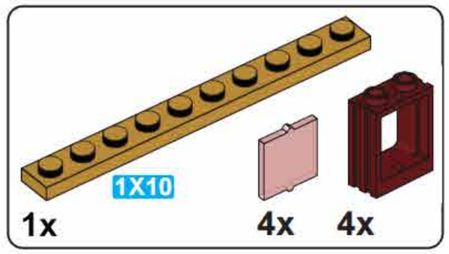

N11

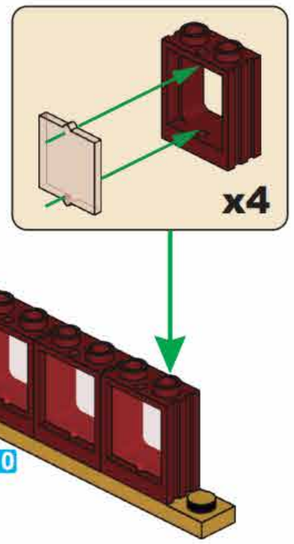

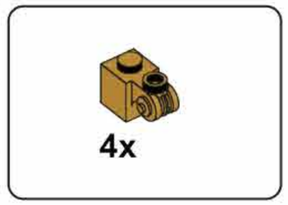

N12

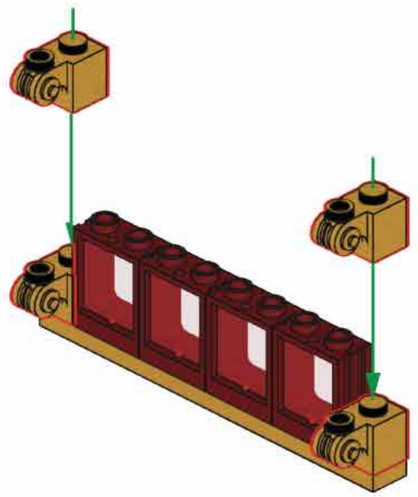

N13

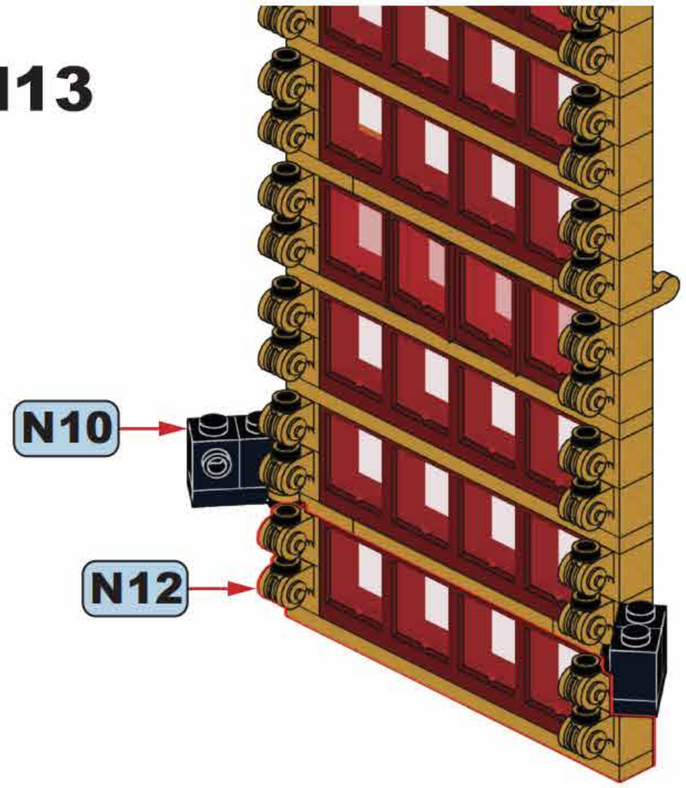

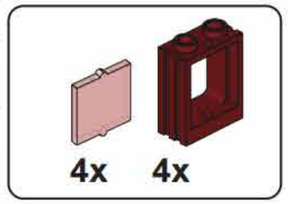

N14

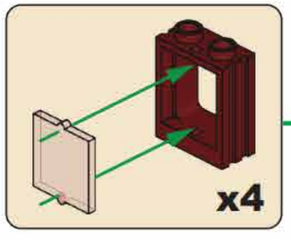

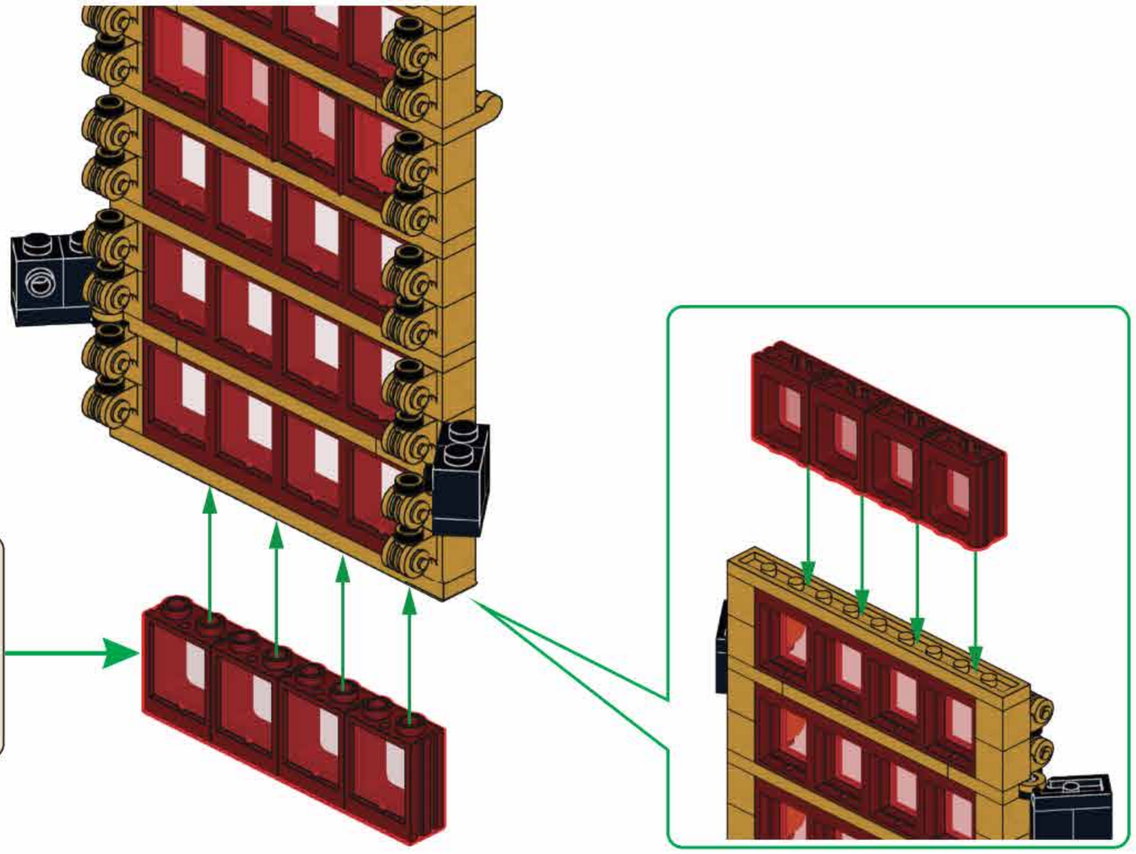

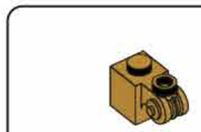

N15

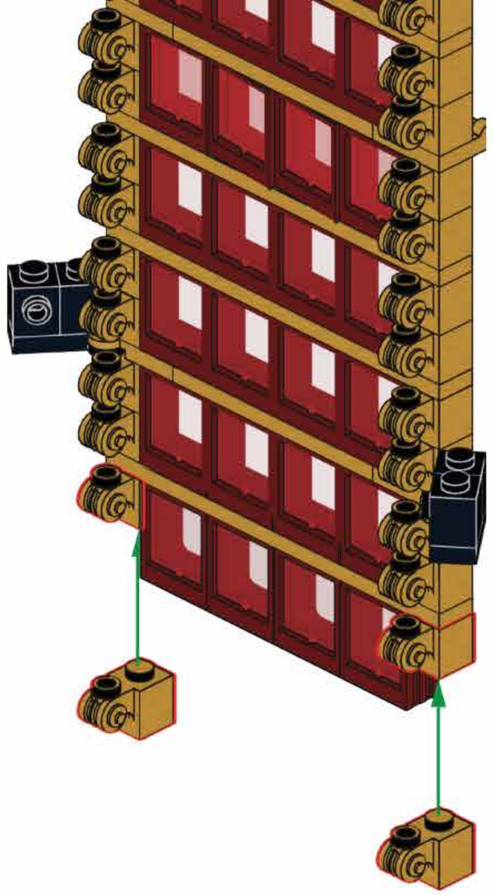

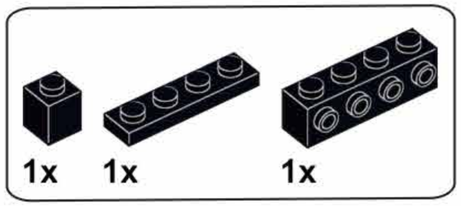

N16

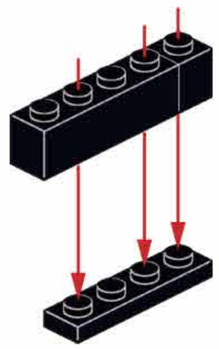

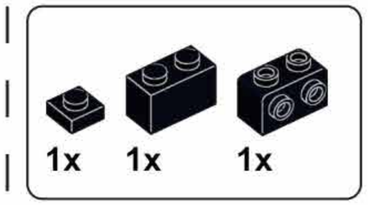

N17

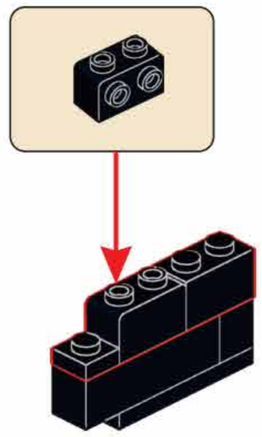

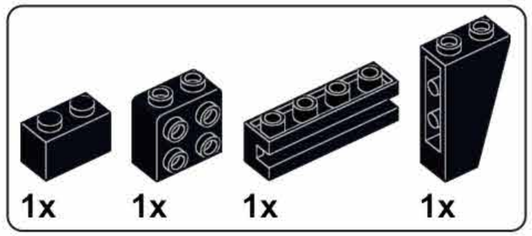

N18

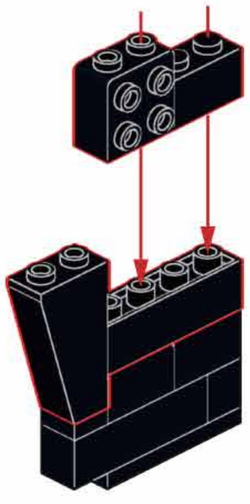

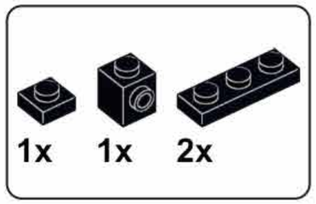

N19

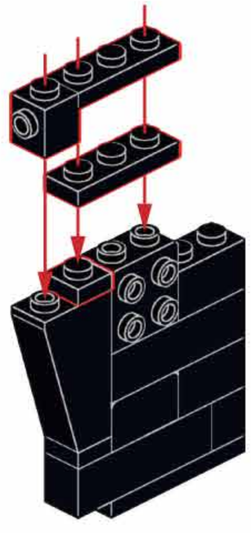

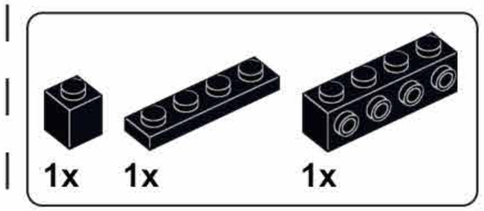

N20

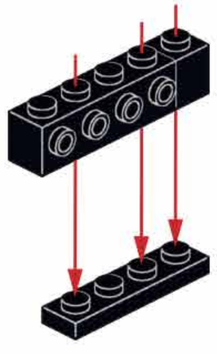

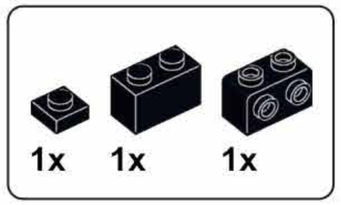

N21

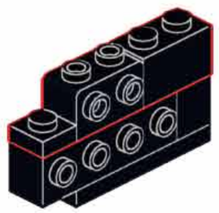

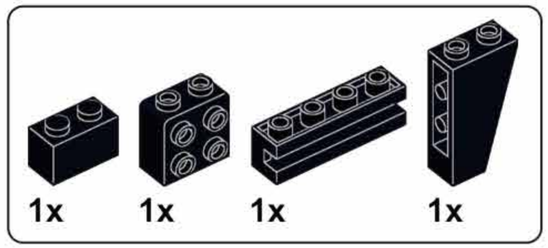

N22

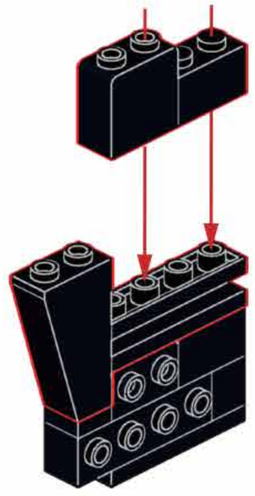

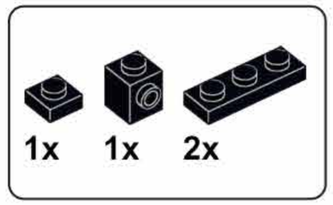

N23

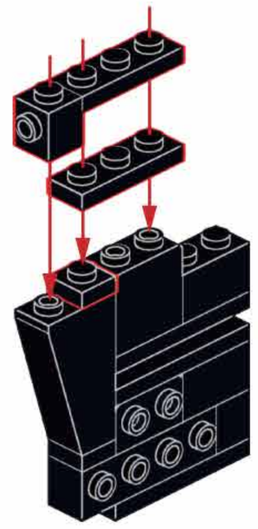

N24

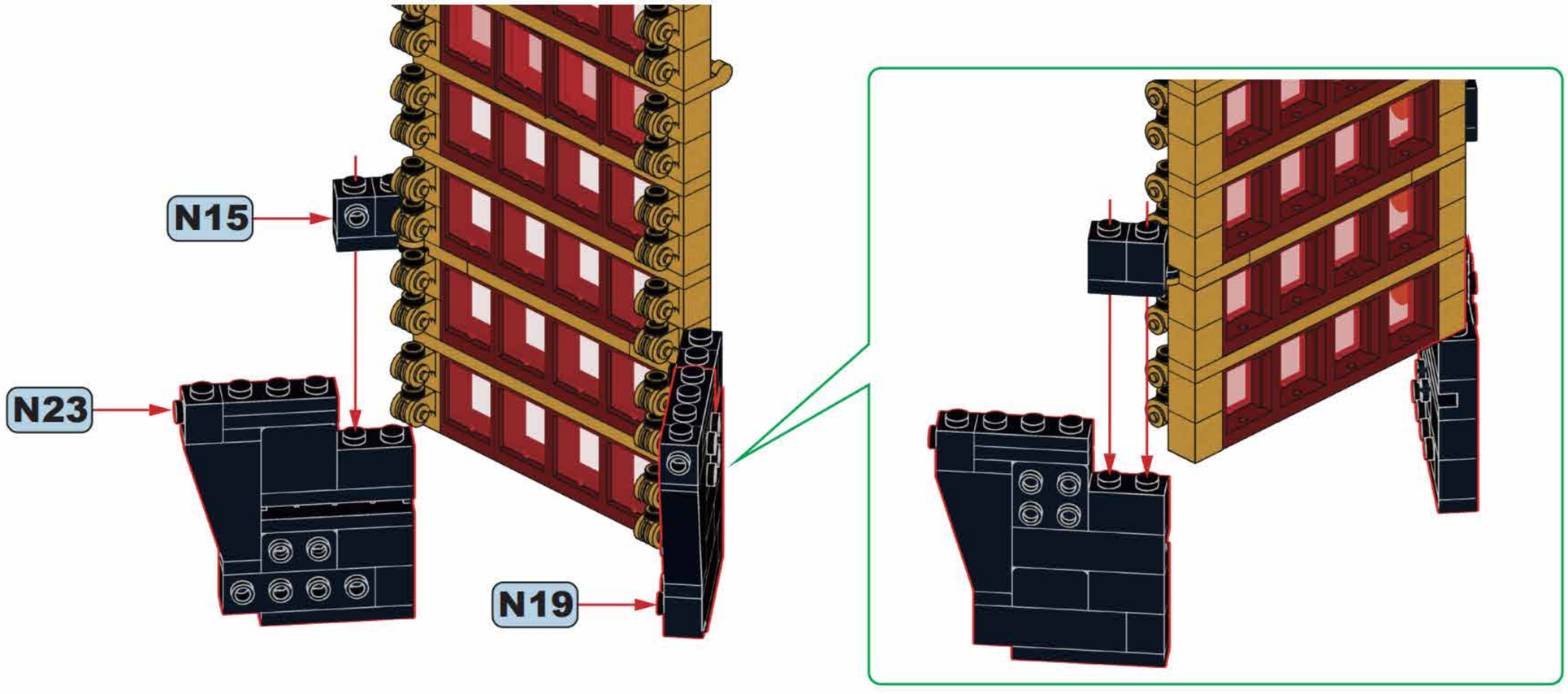

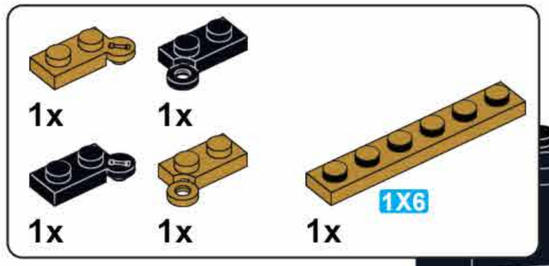

N25

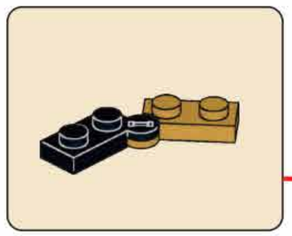

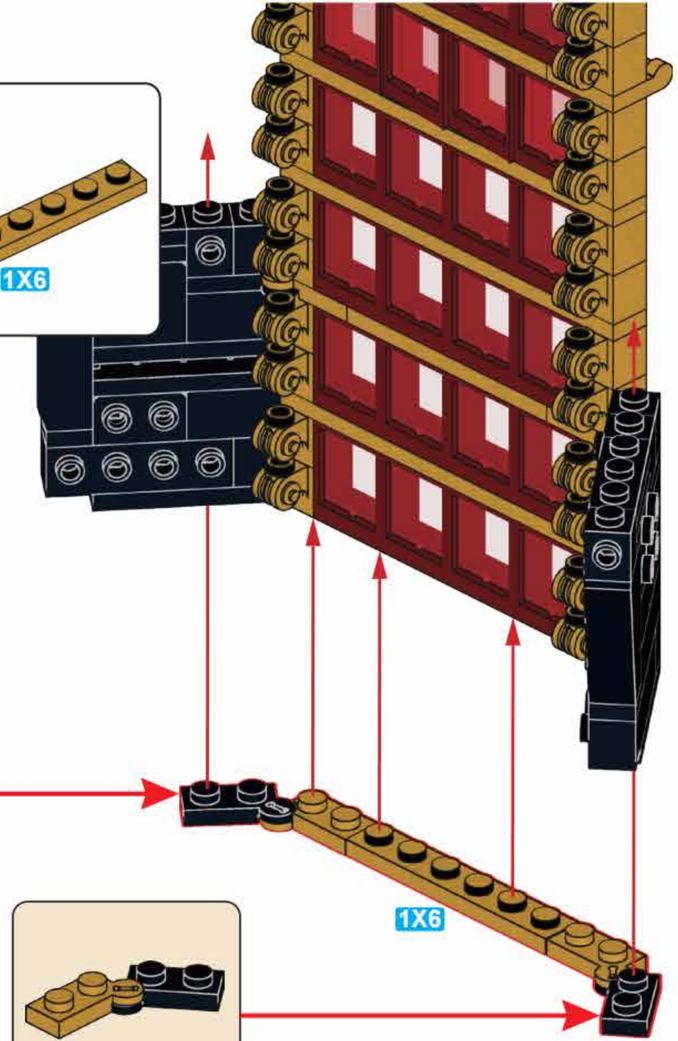

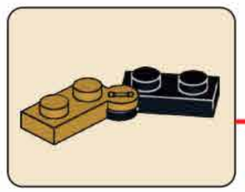

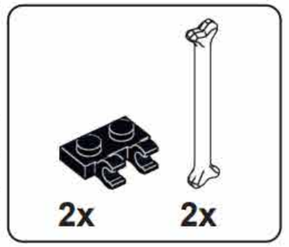

N26

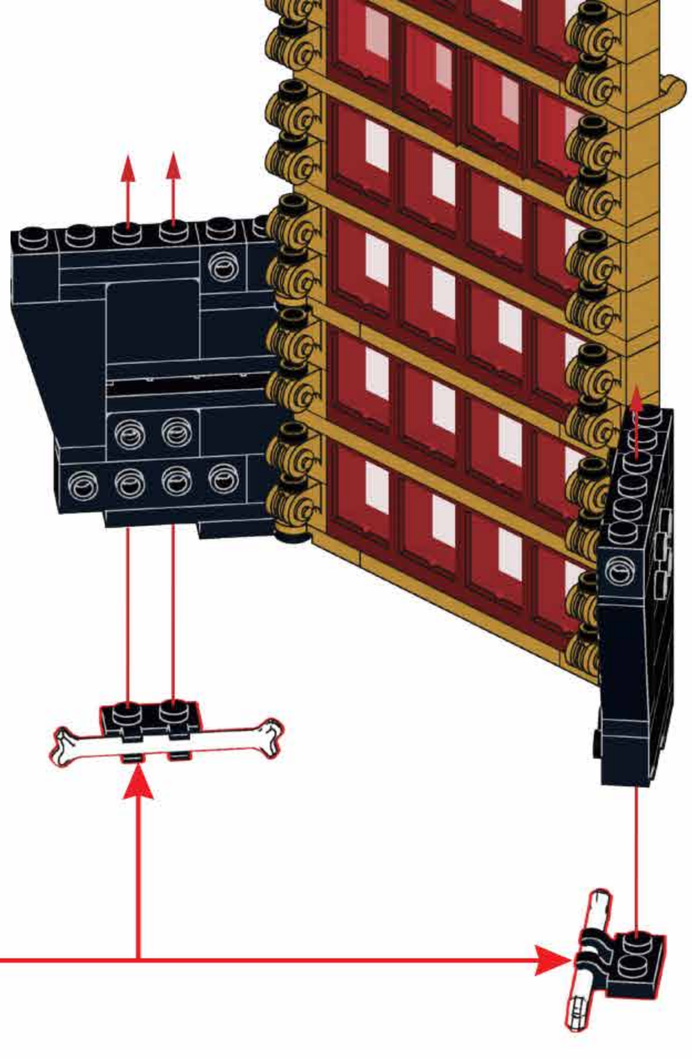

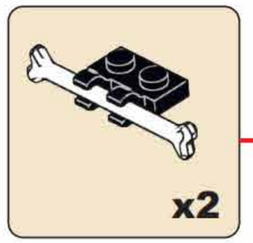

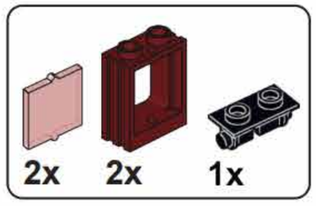

N27

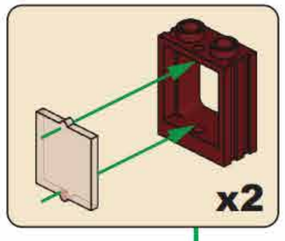

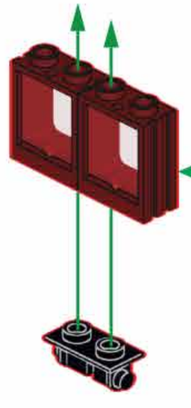

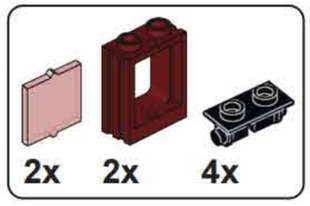

N28

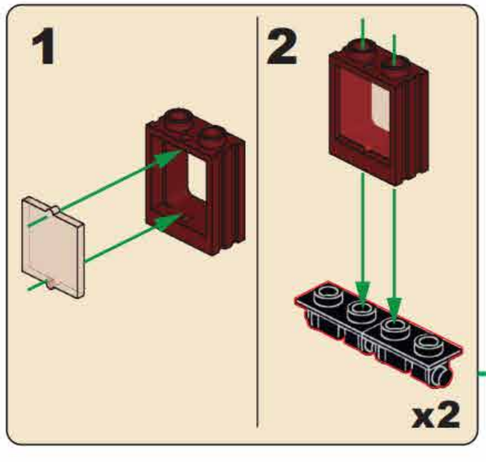

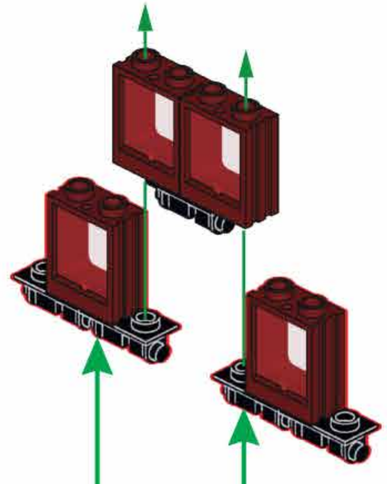

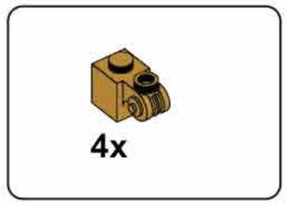

N29

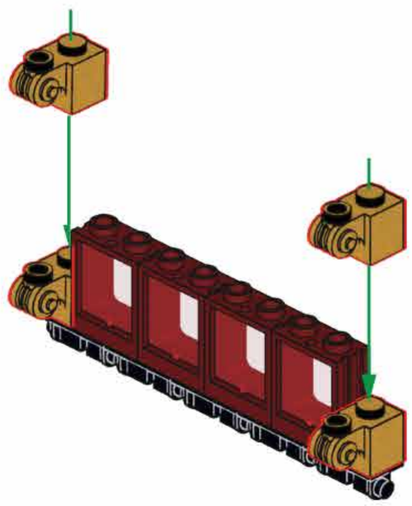

N30

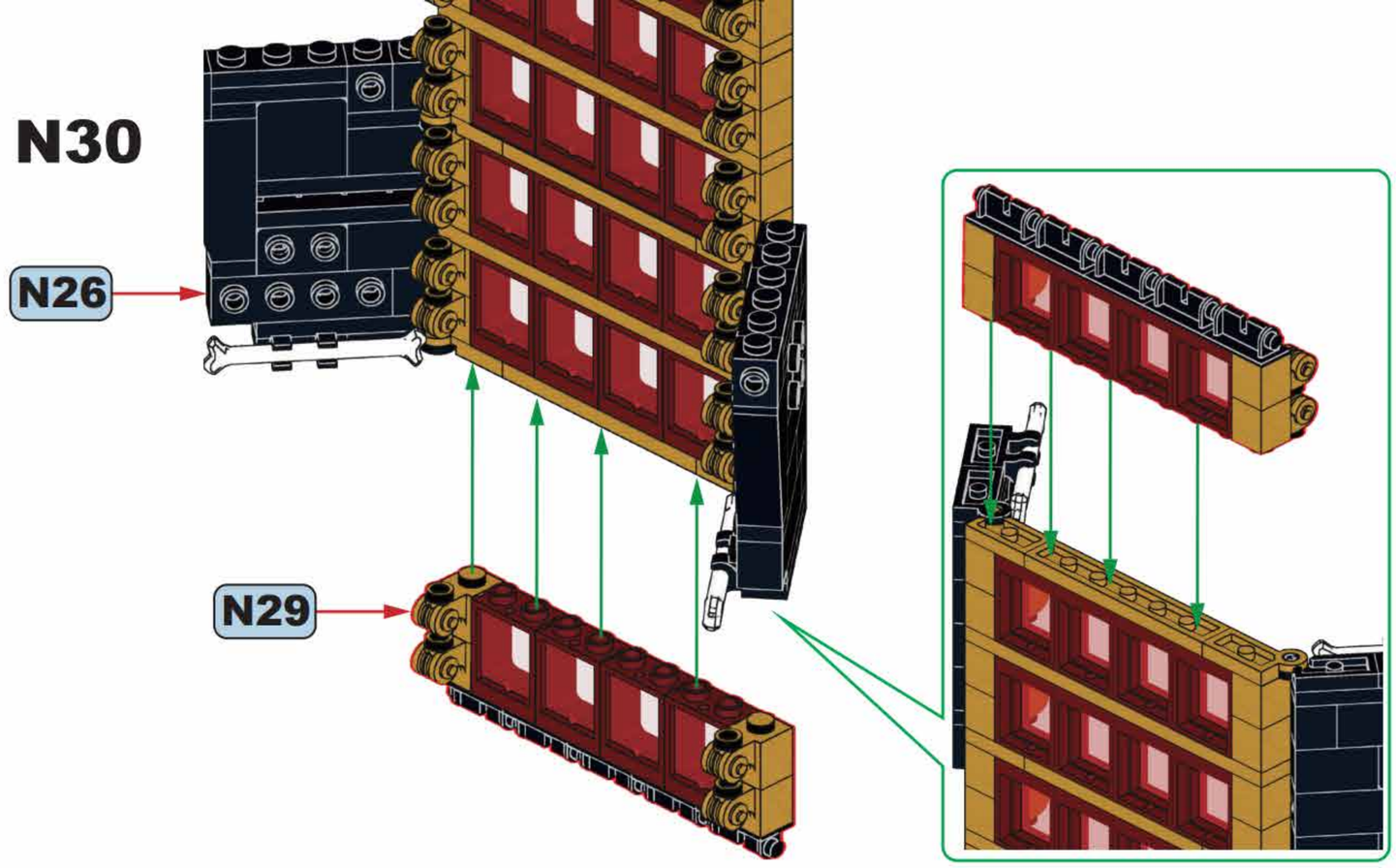

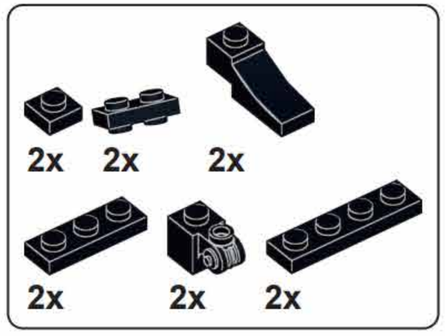

N31

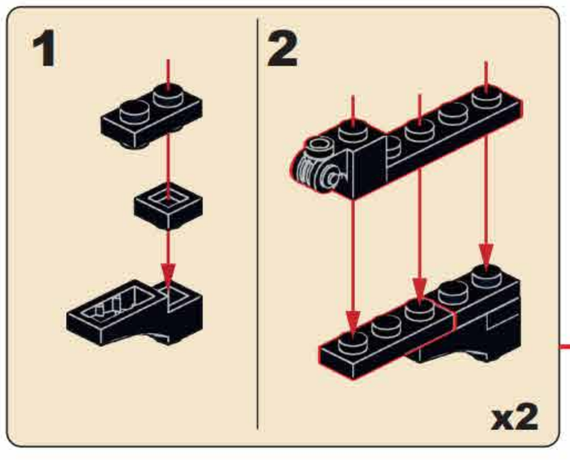

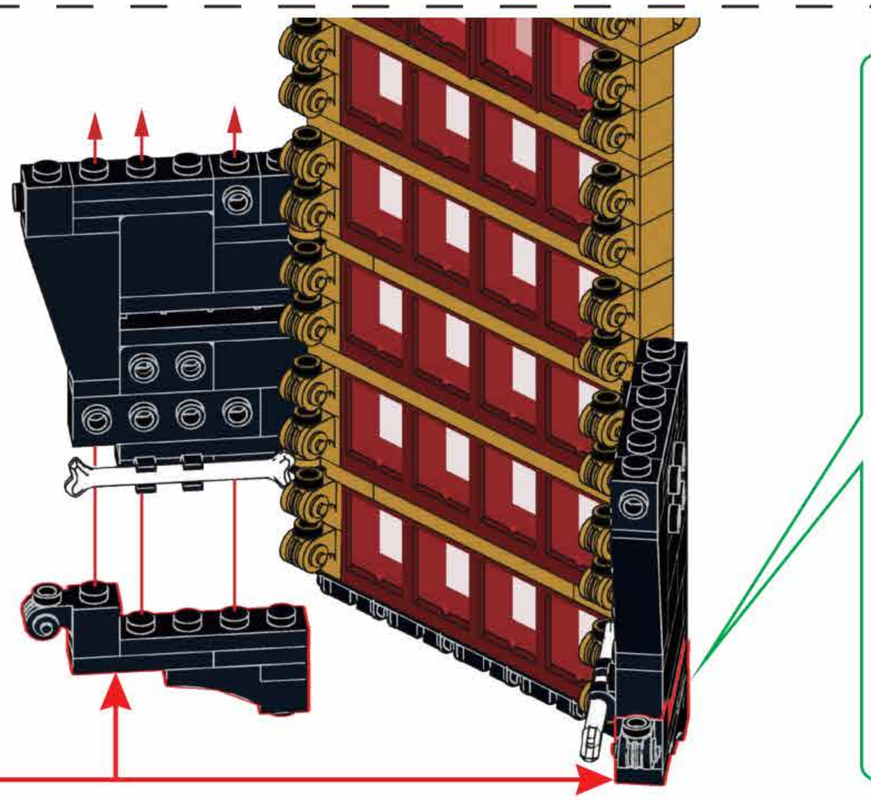

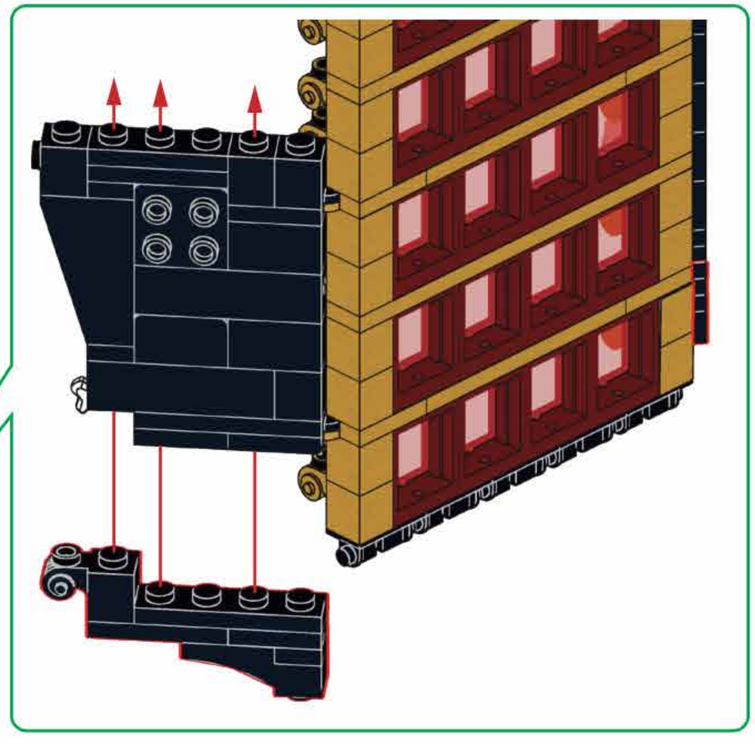

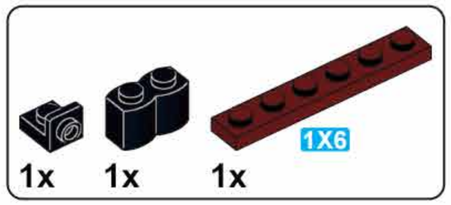

N32

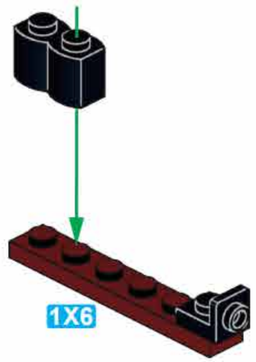

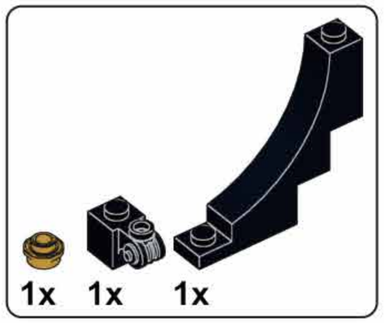

N33

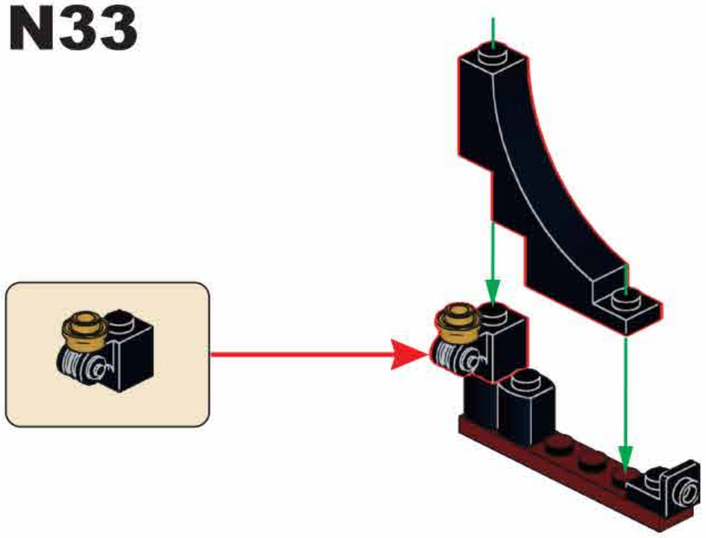

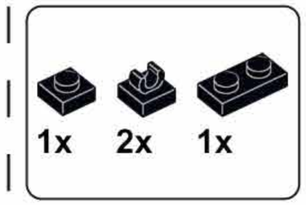

N34

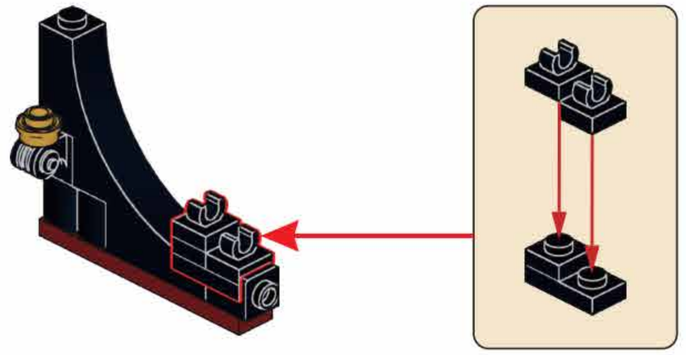

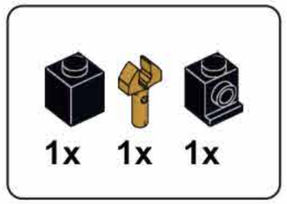

N35

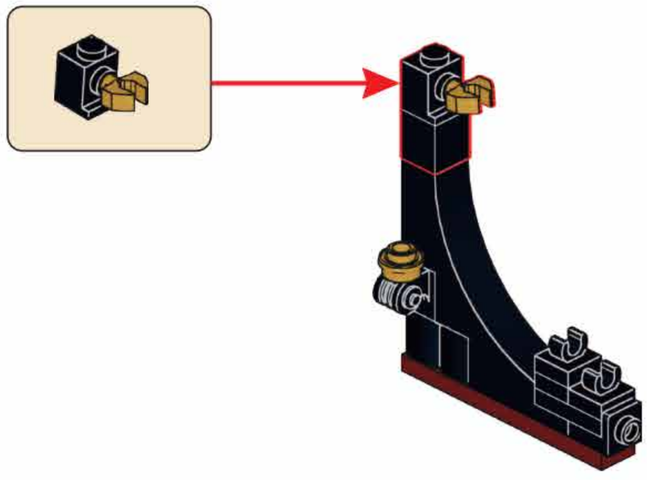

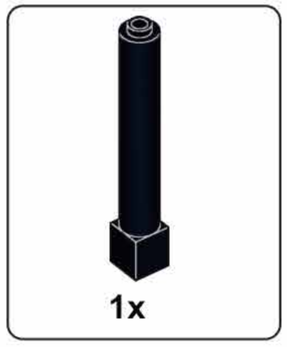

N36

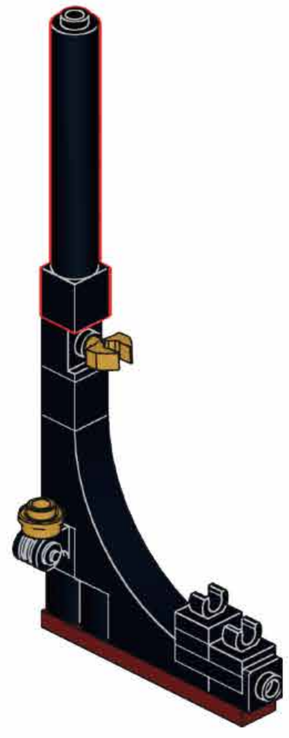

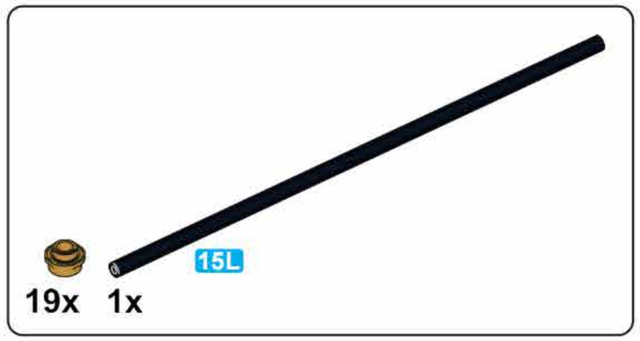

N37

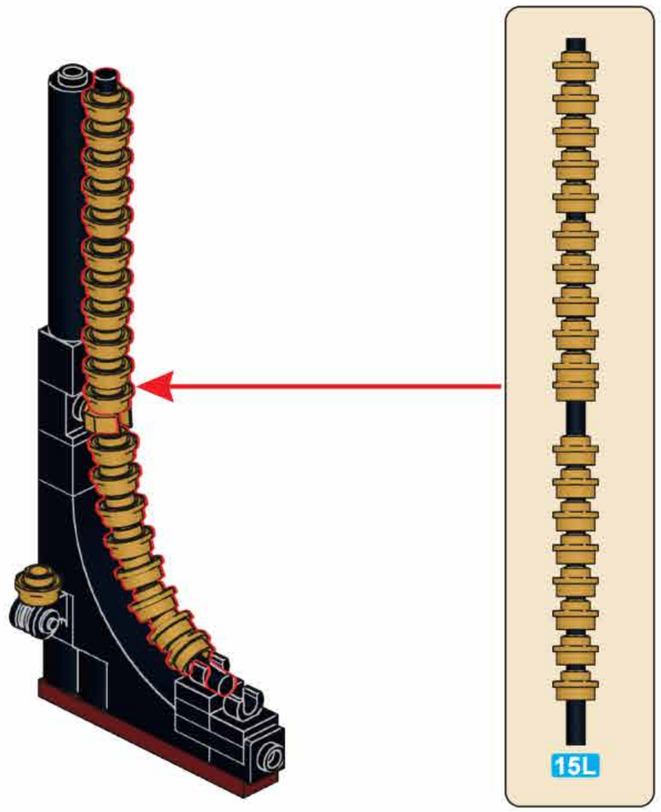

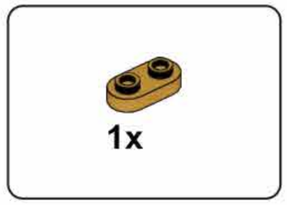

N38

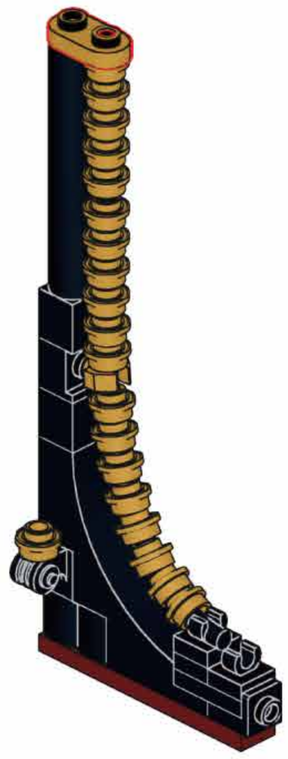

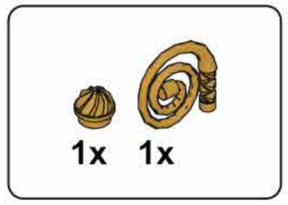

N39

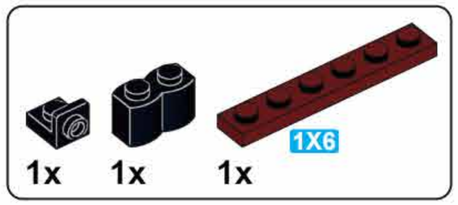

N40

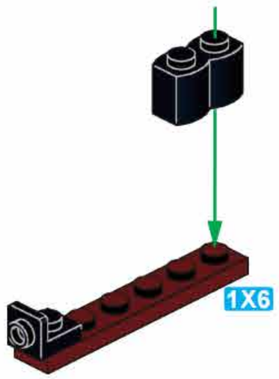

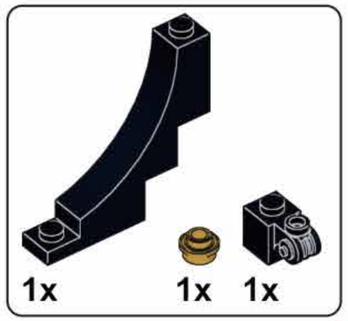

N41

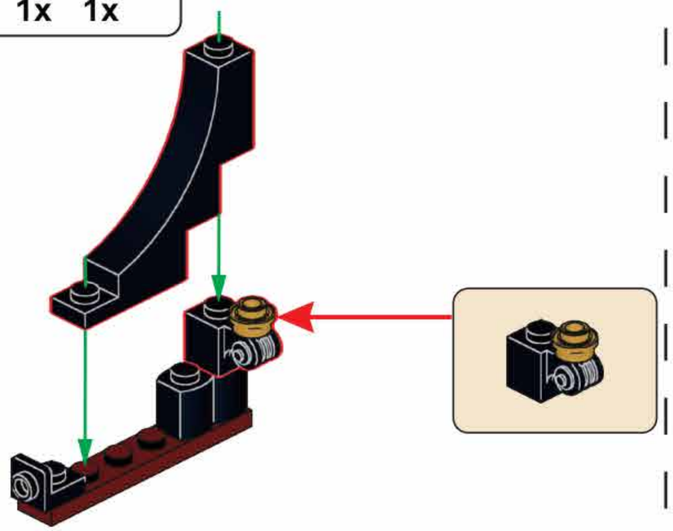

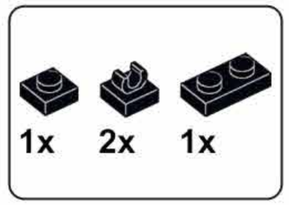

N42

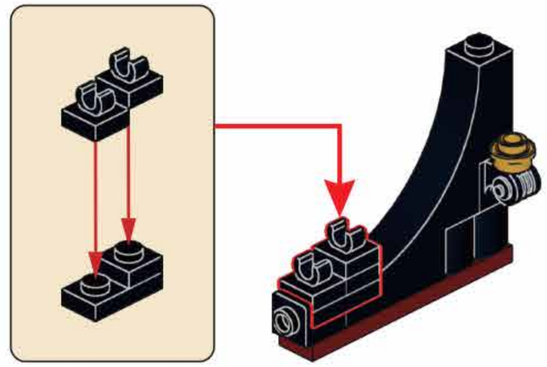

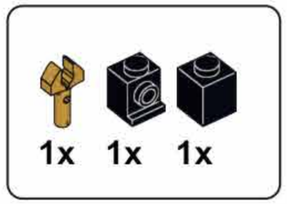

N43

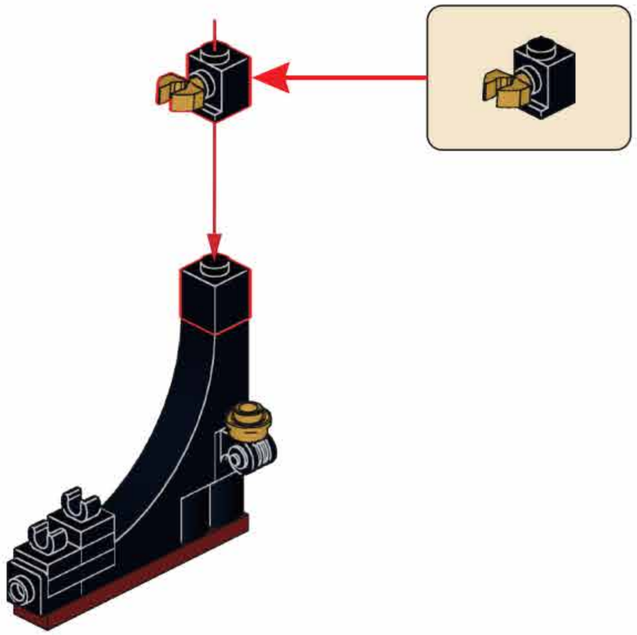

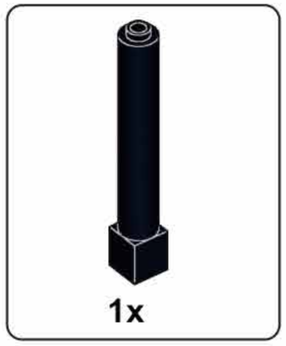

N44

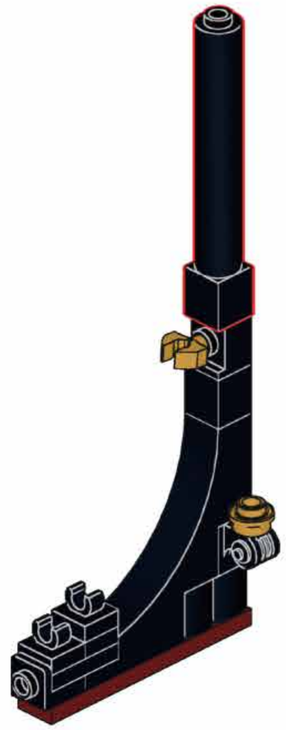

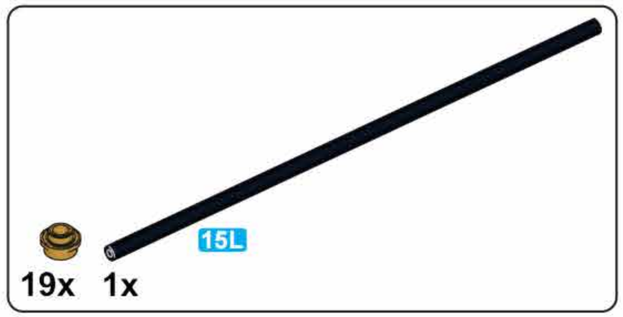

N45

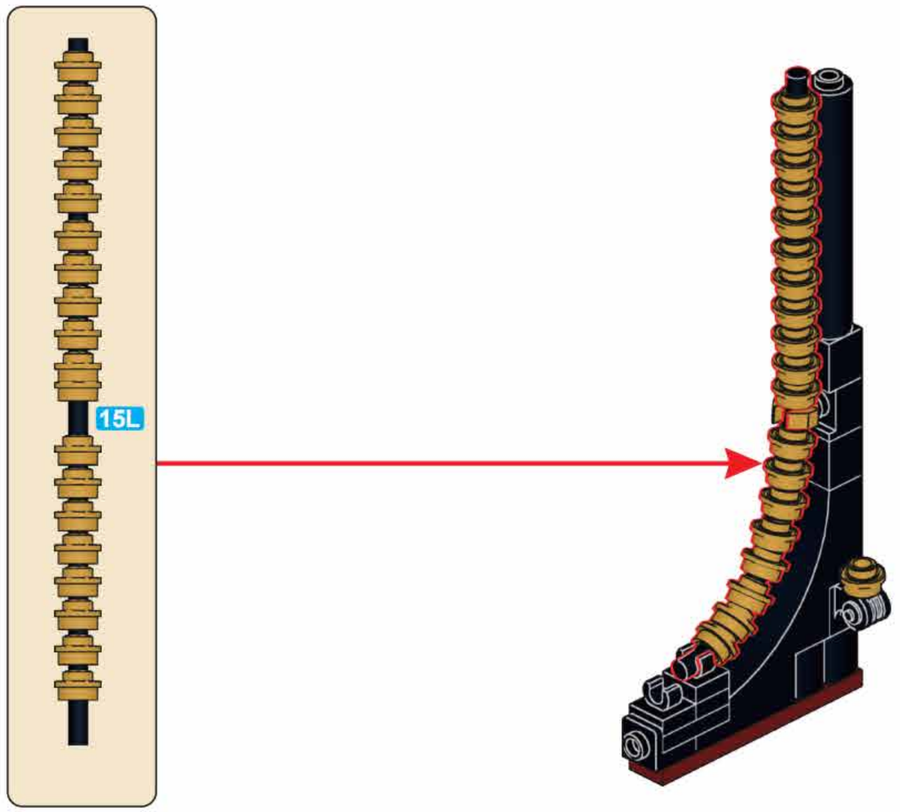

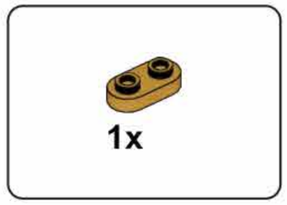

N46

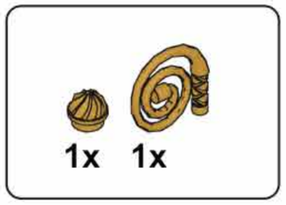

N47

N48

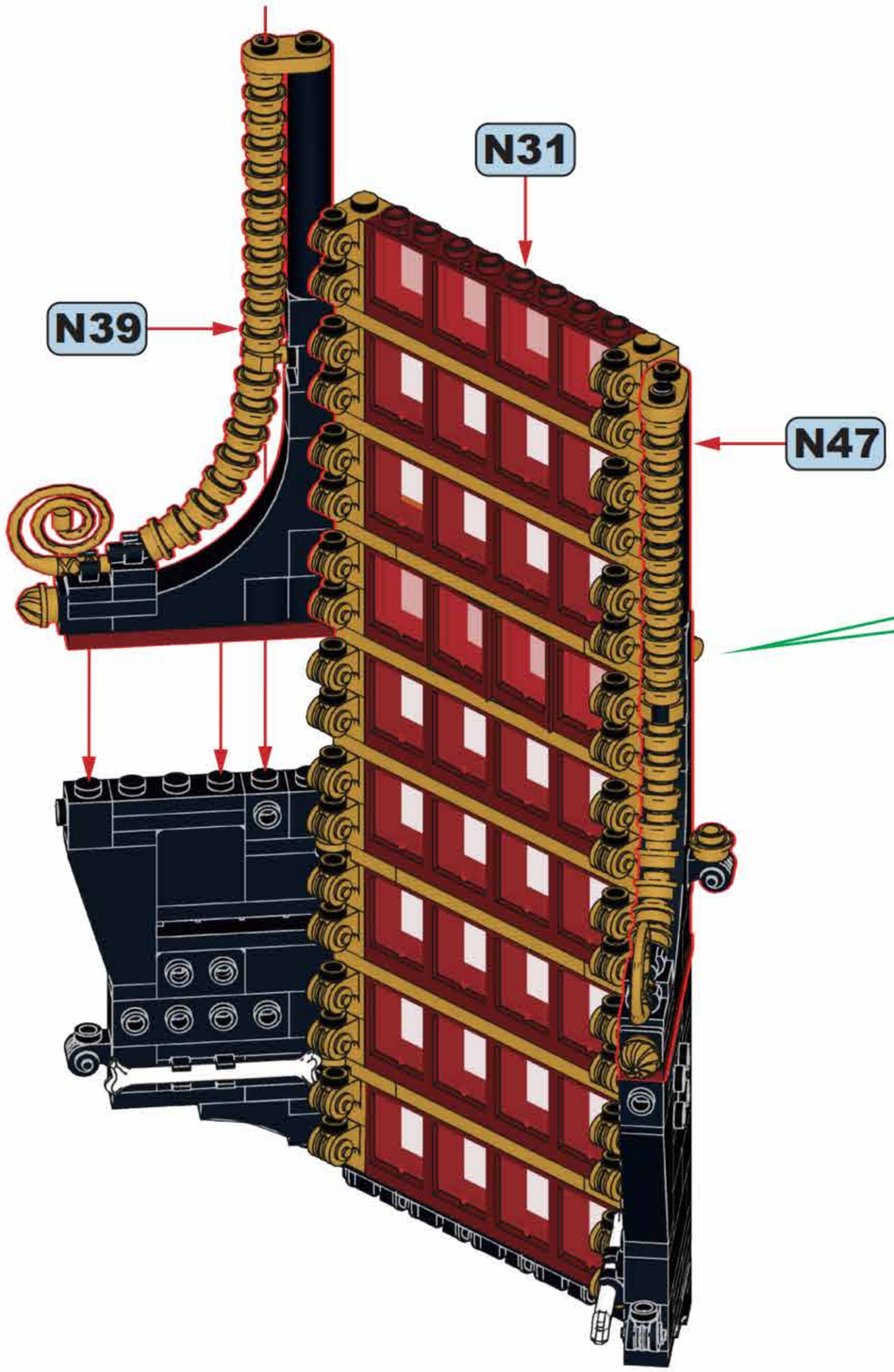

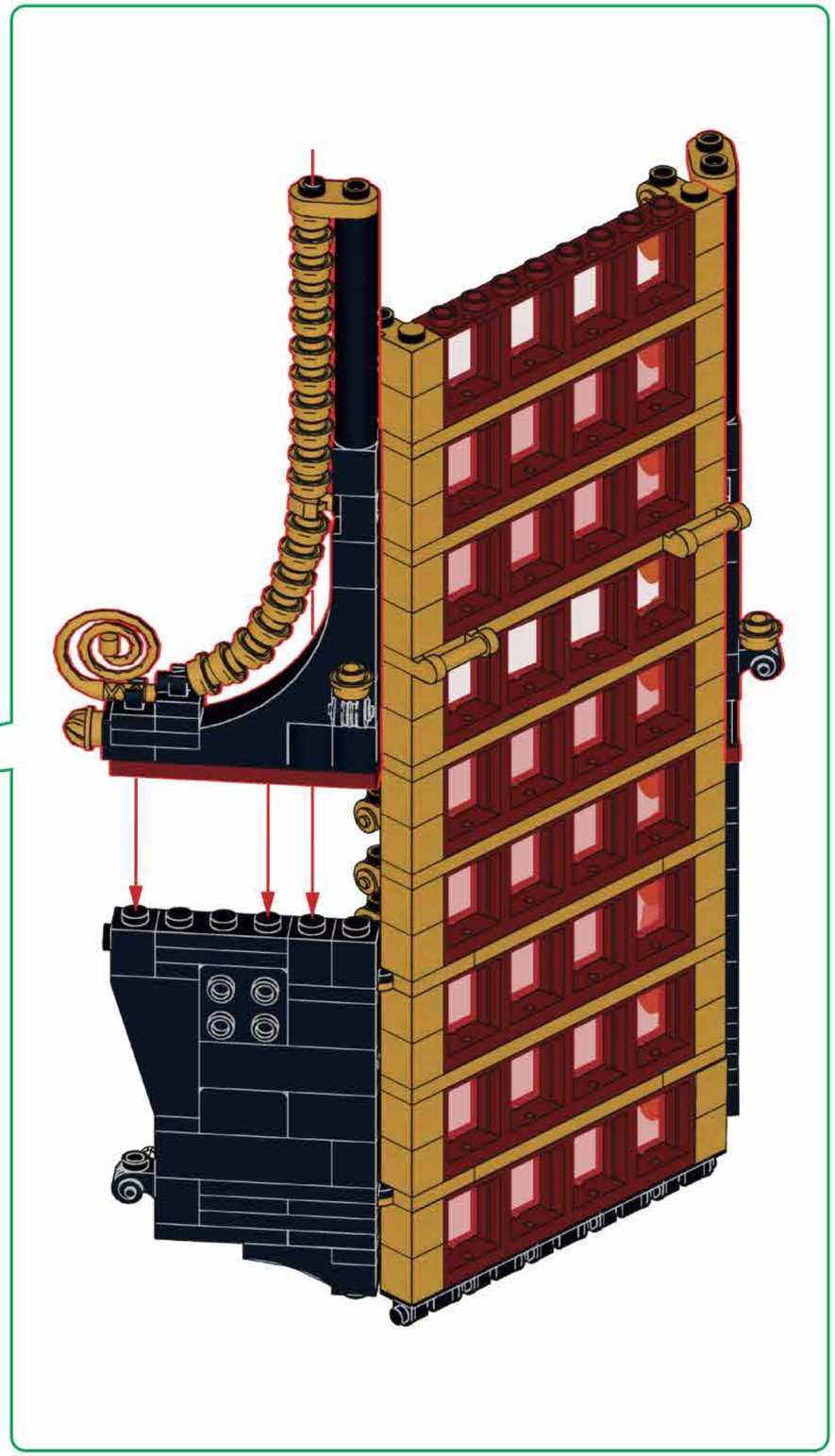

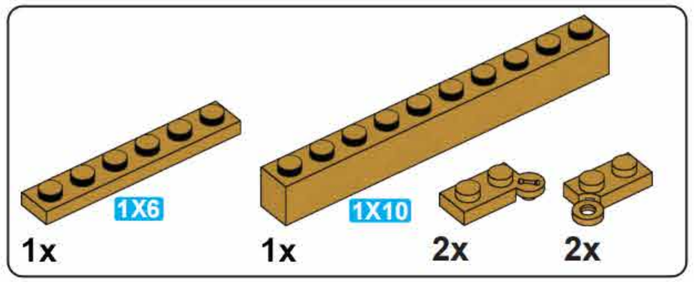

N49

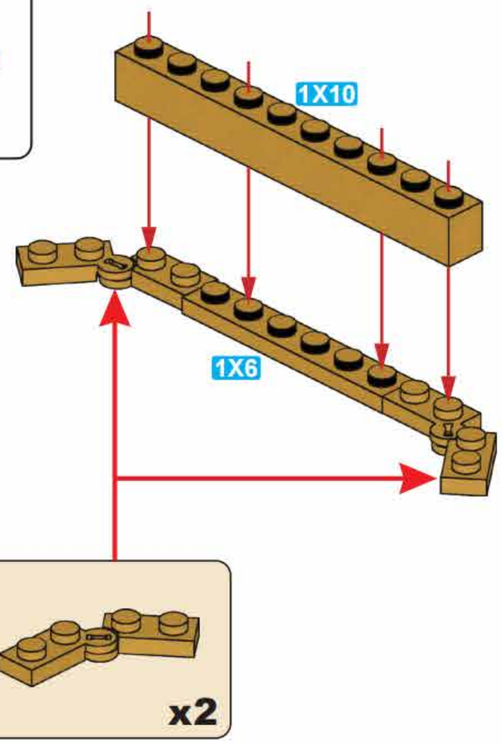

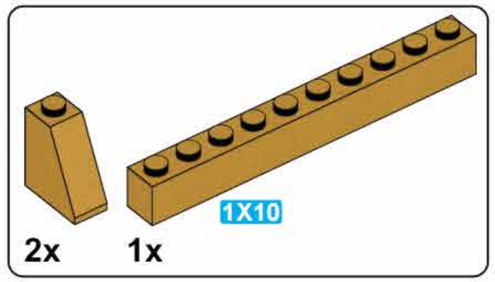

N50

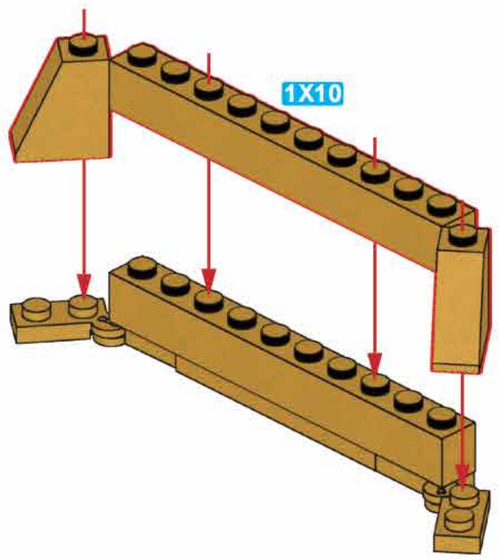

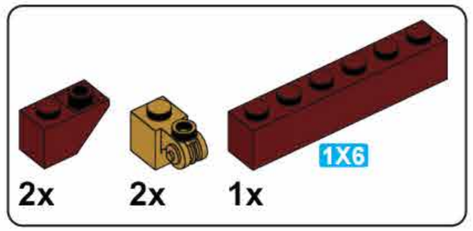

N51

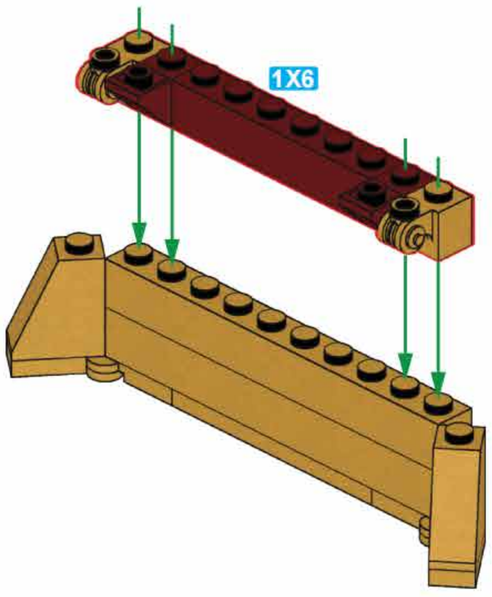

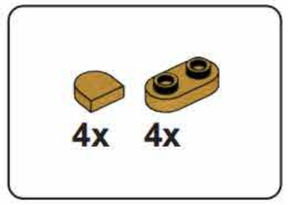

N52

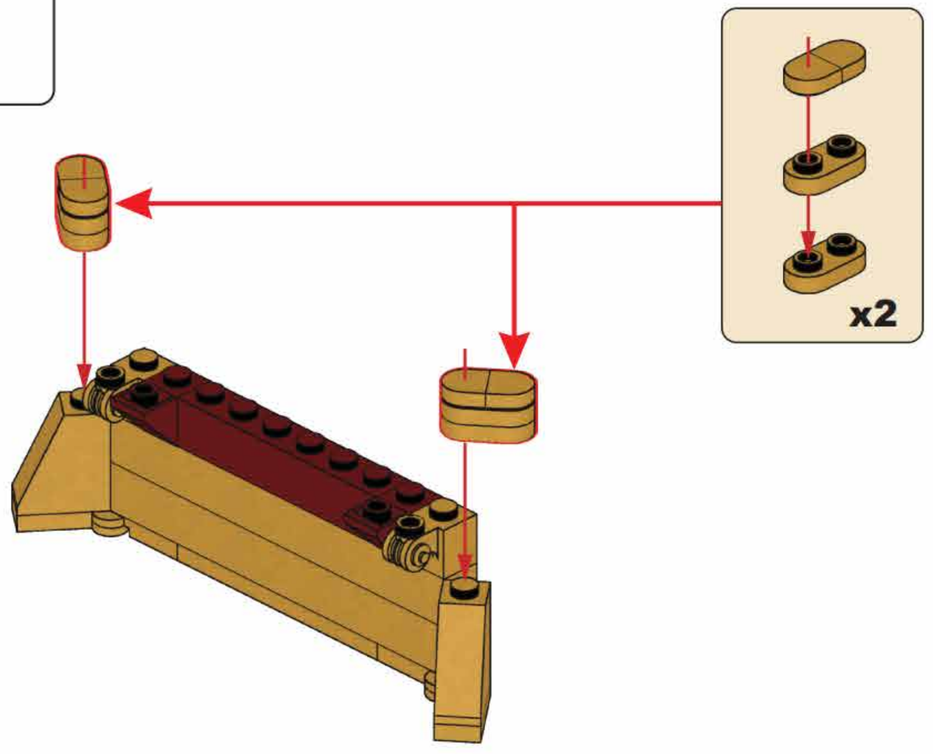

N53

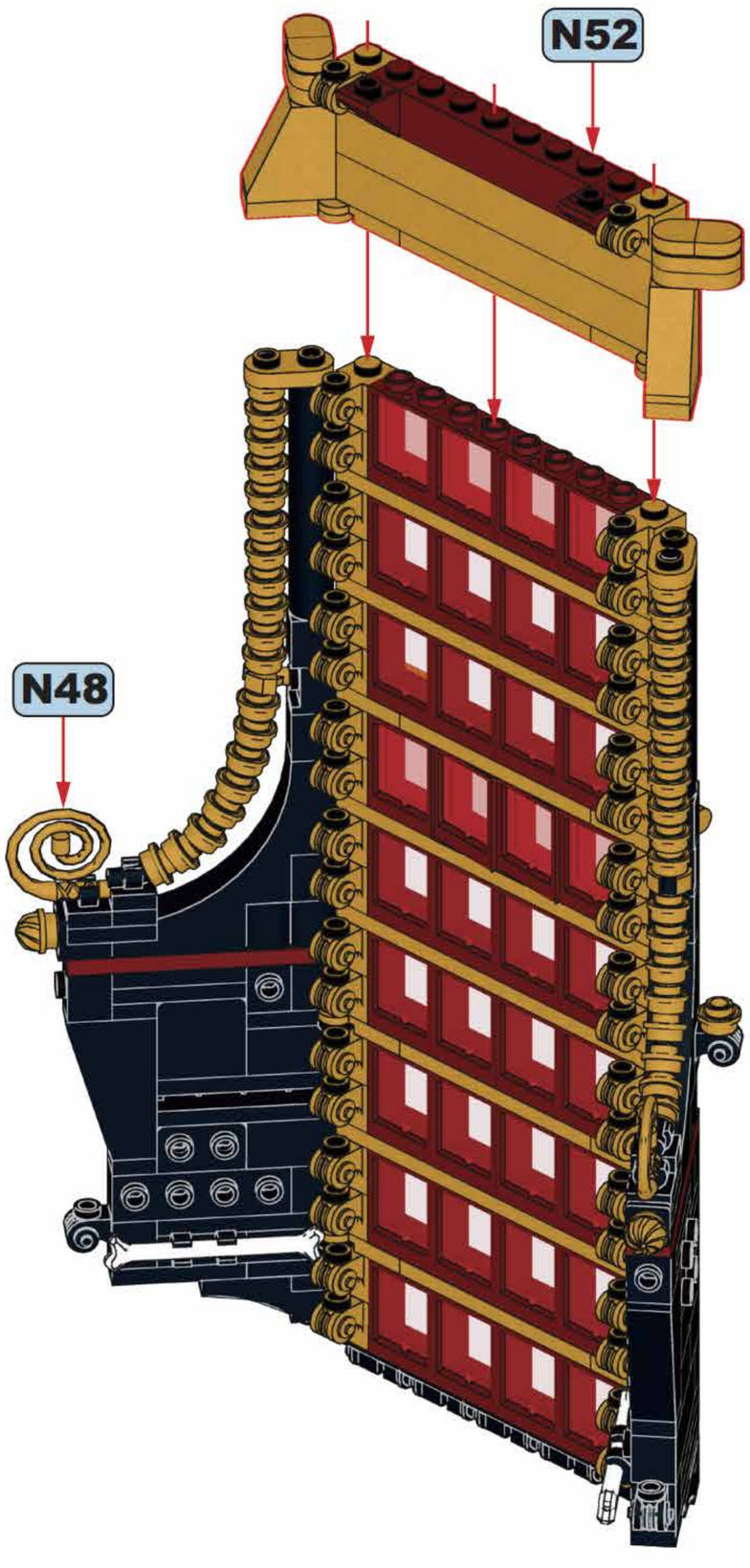

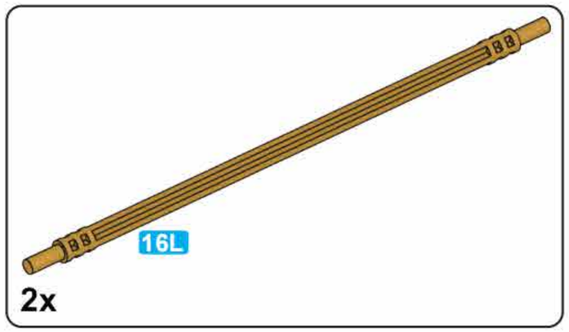

N54

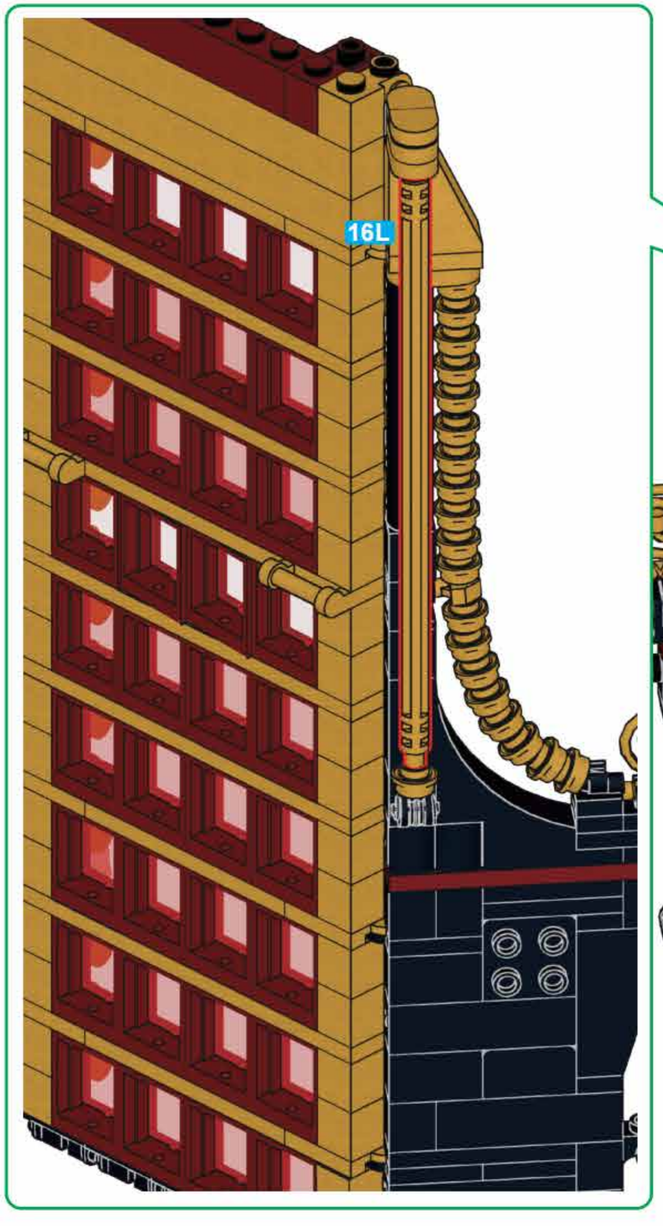

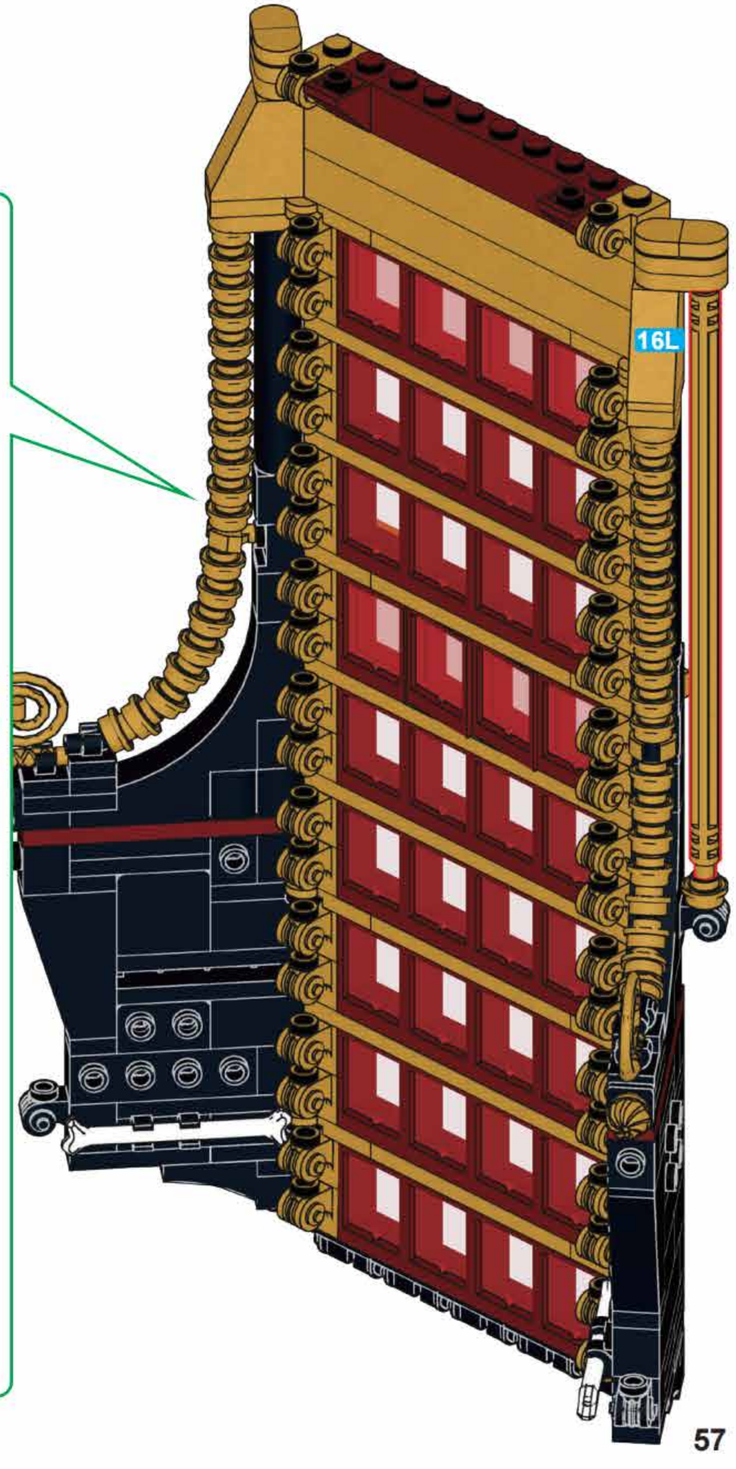

15

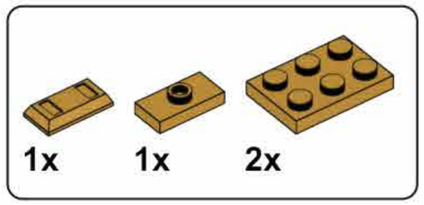

01

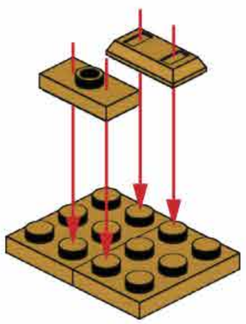

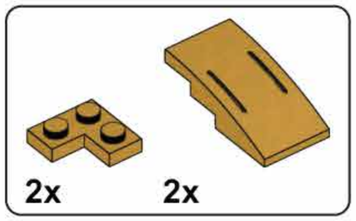

02

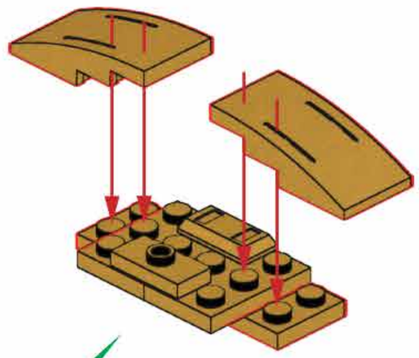

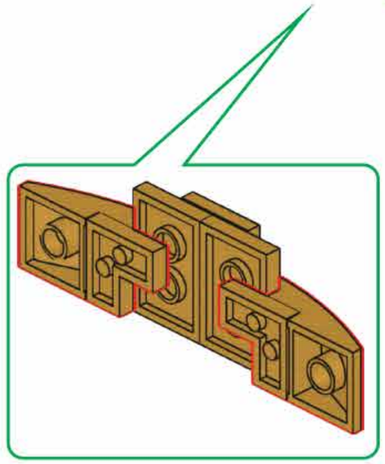

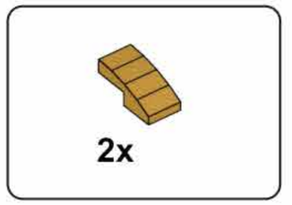

03

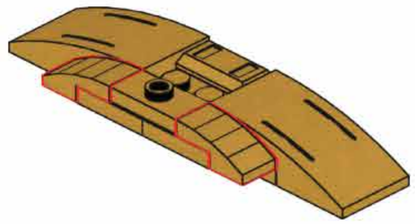

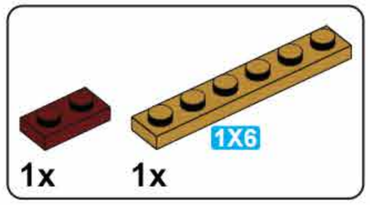

04

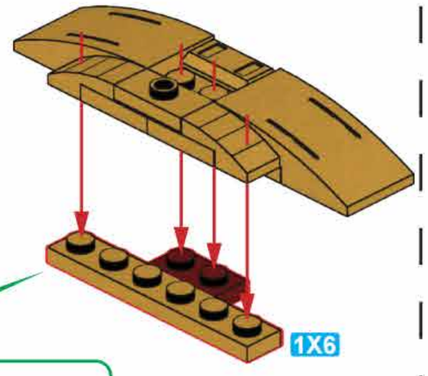

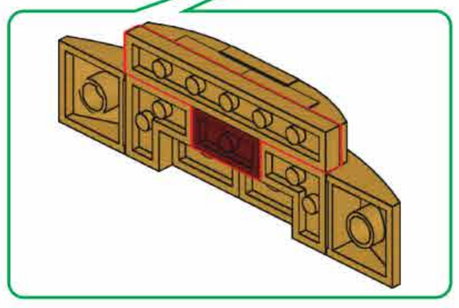

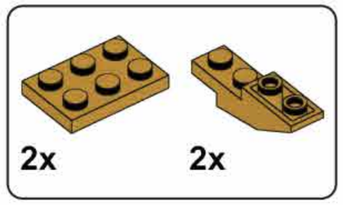

05

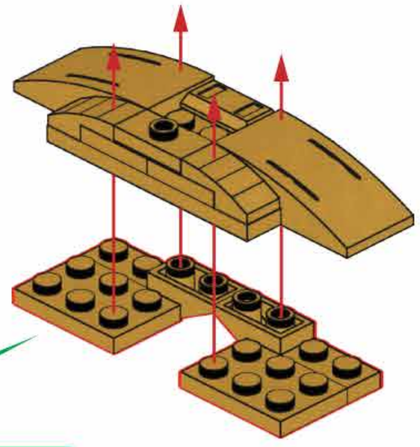

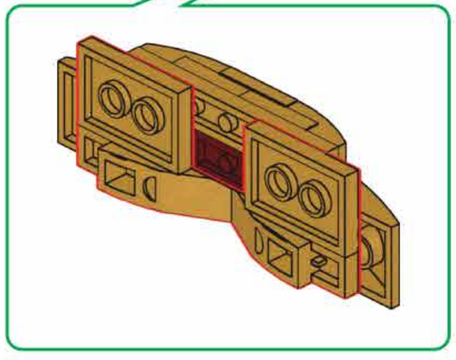

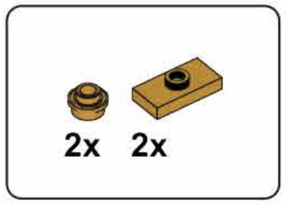

06

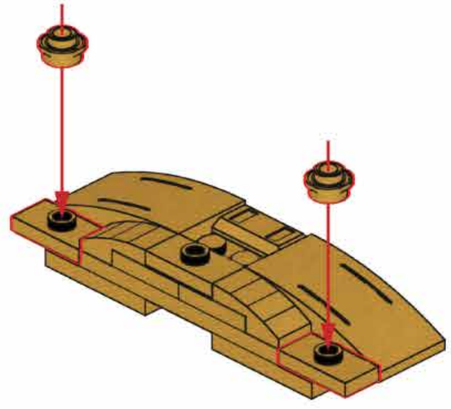

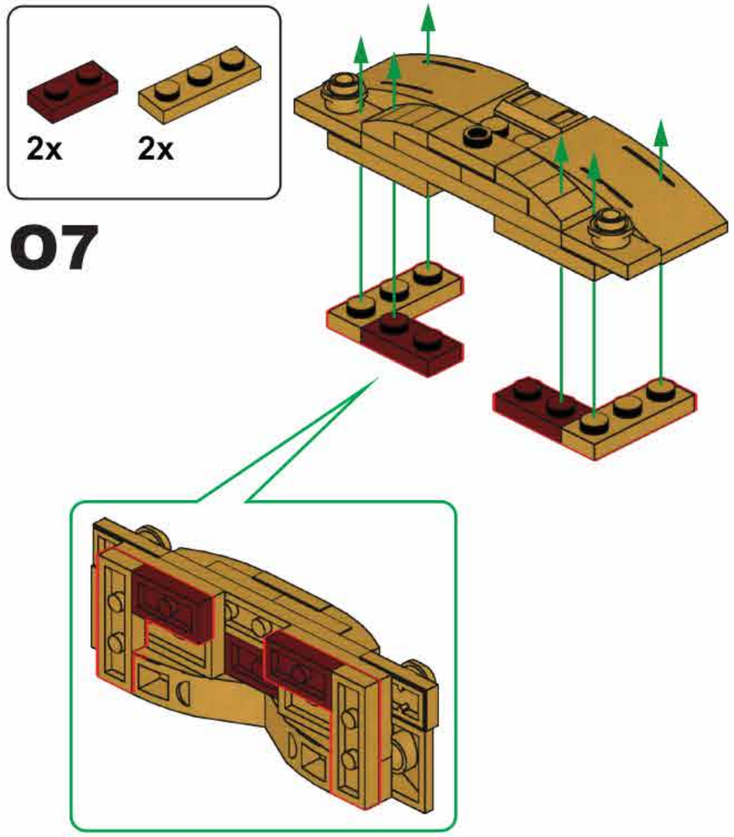

07

08

09

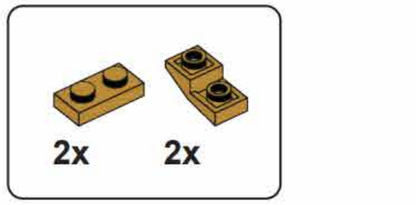

010

011

012

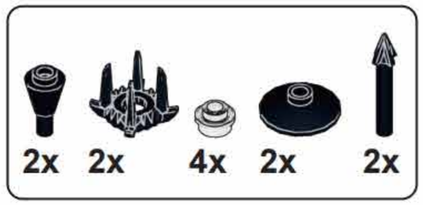

O13

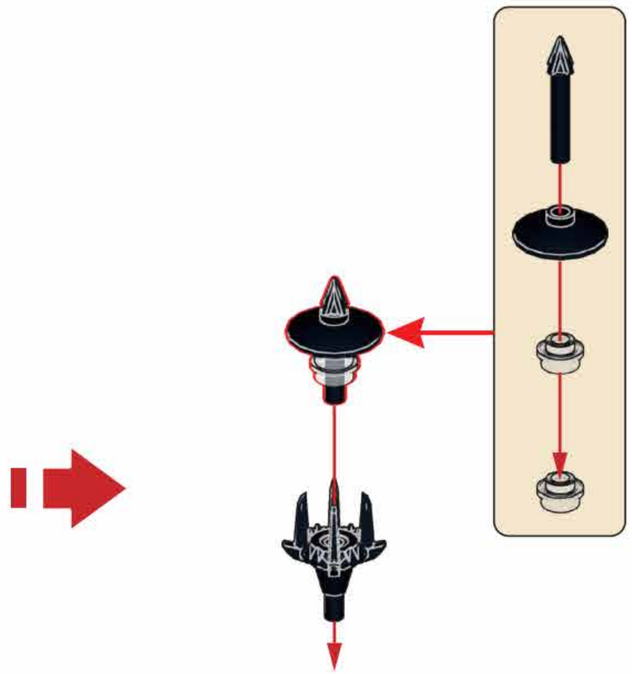

x2

O14

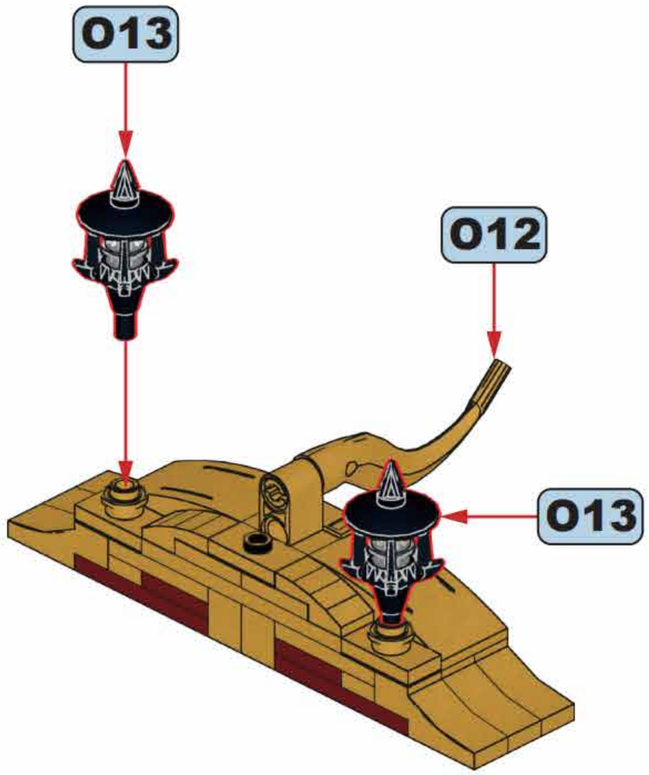

O15

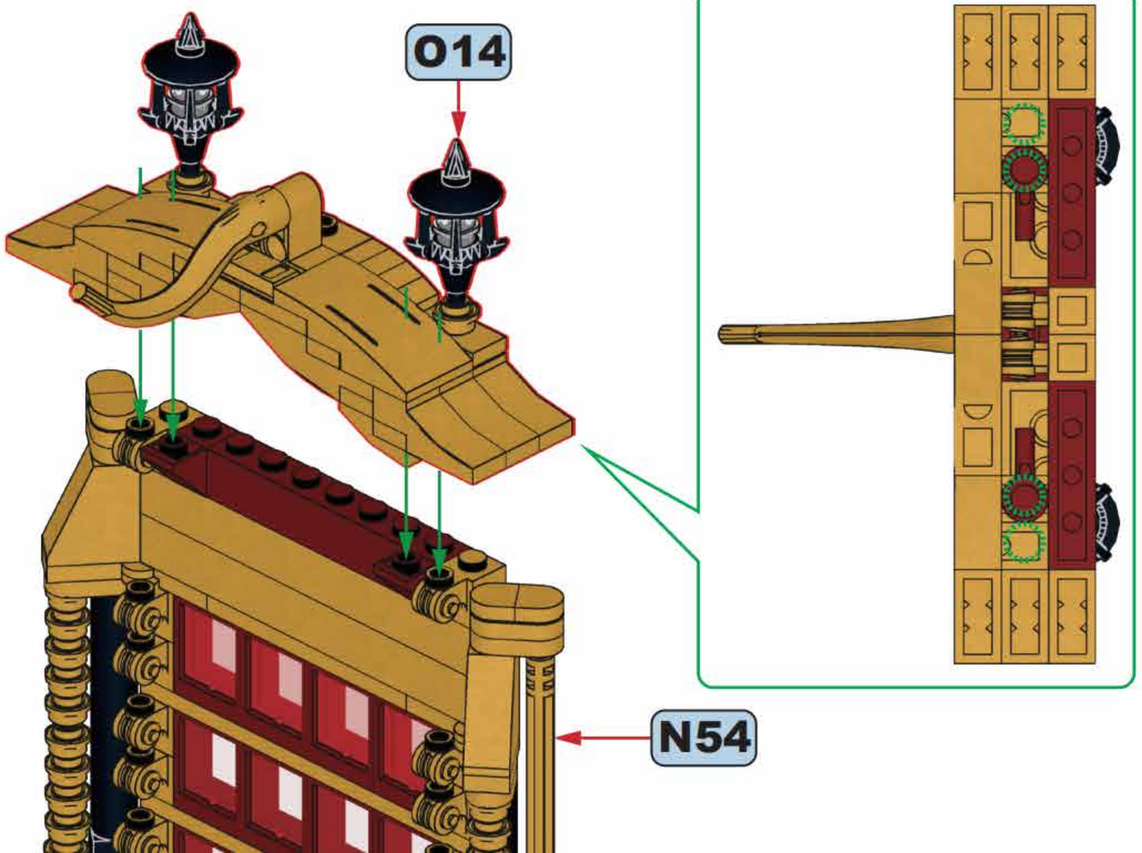

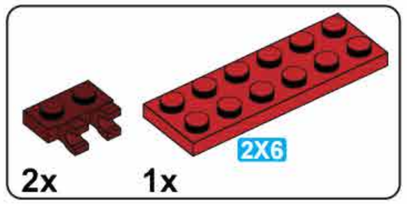

O16

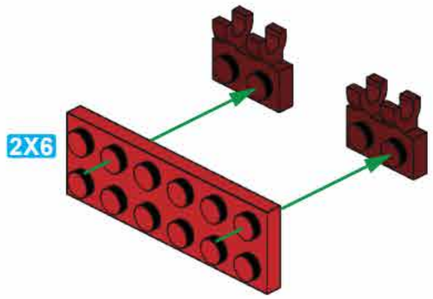

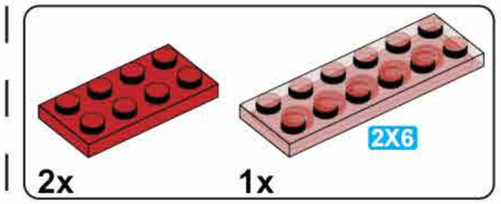

O17

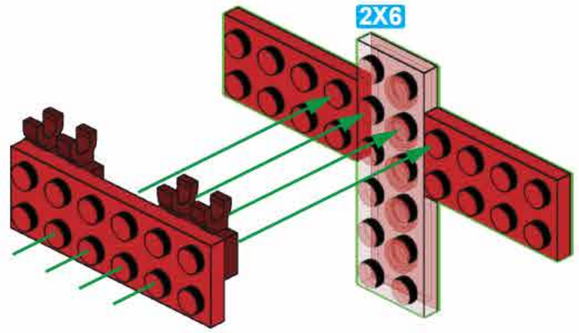

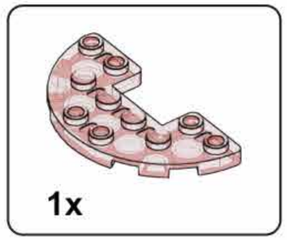

018

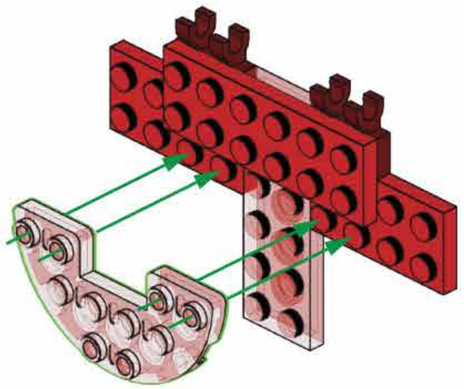

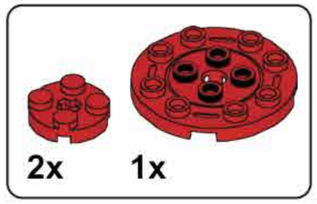

019

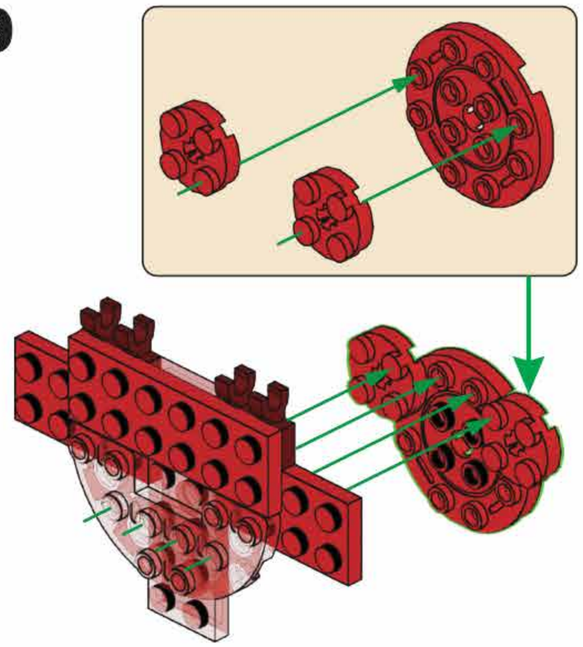

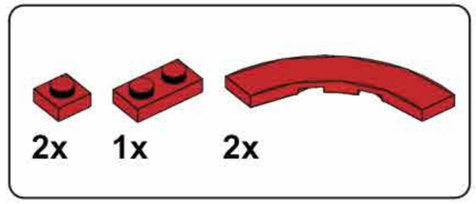

020

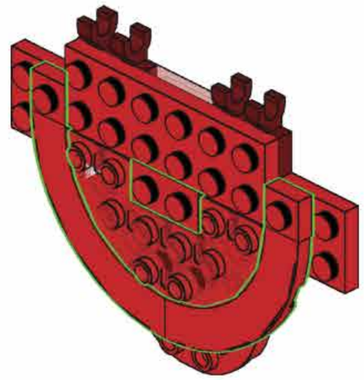

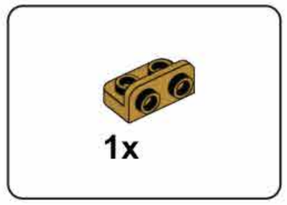

021

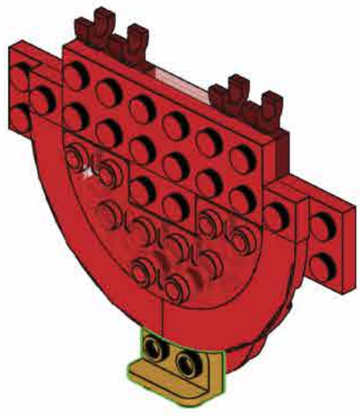

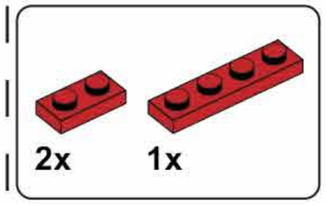

021

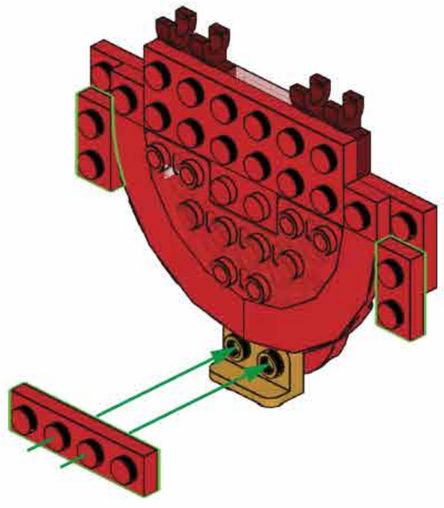

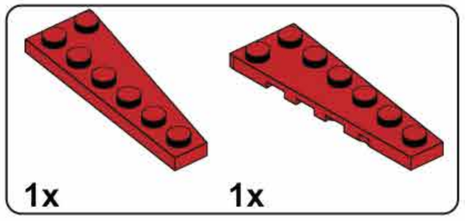

023

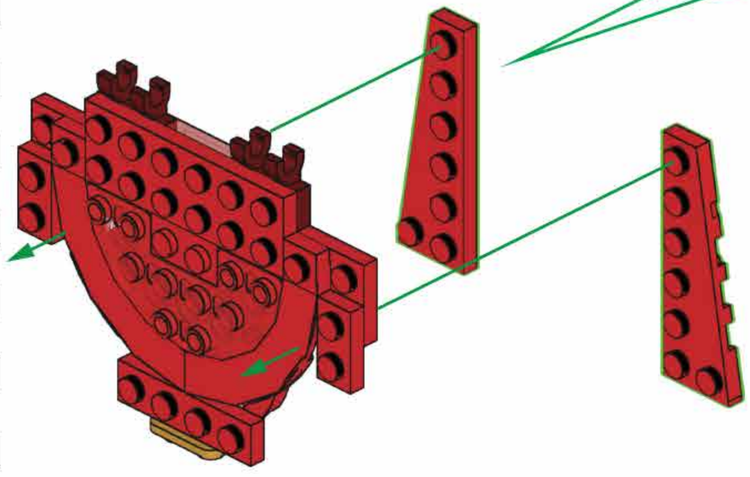

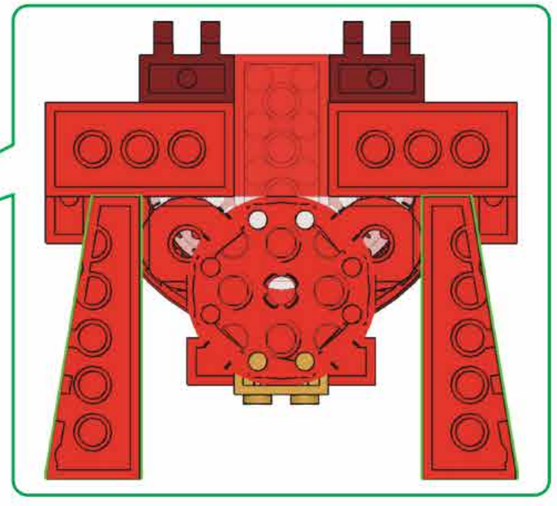

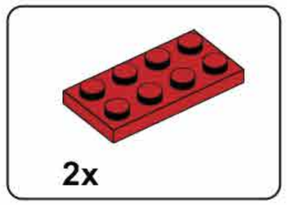

024

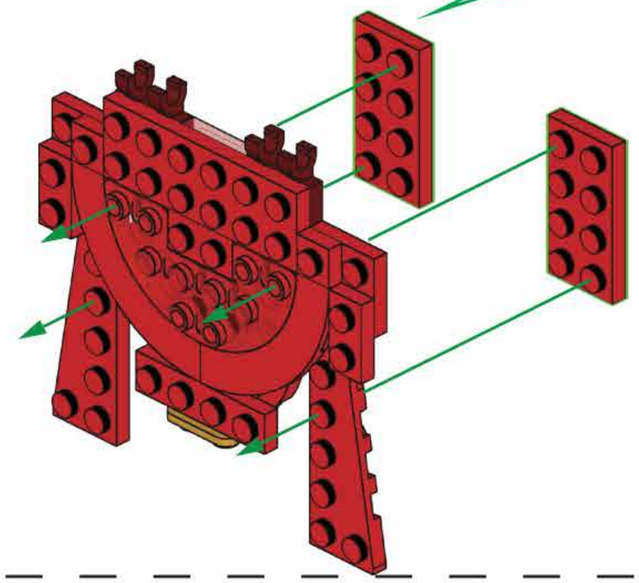

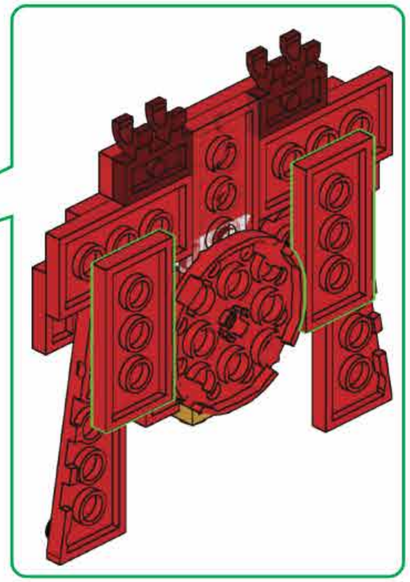

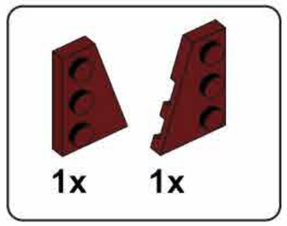

025

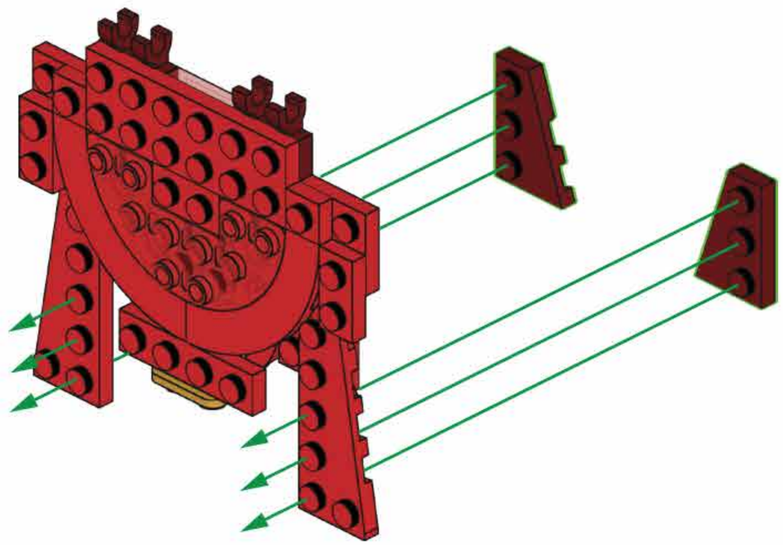

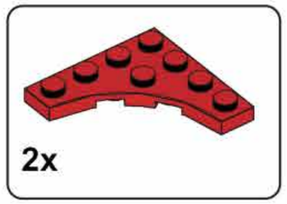

026

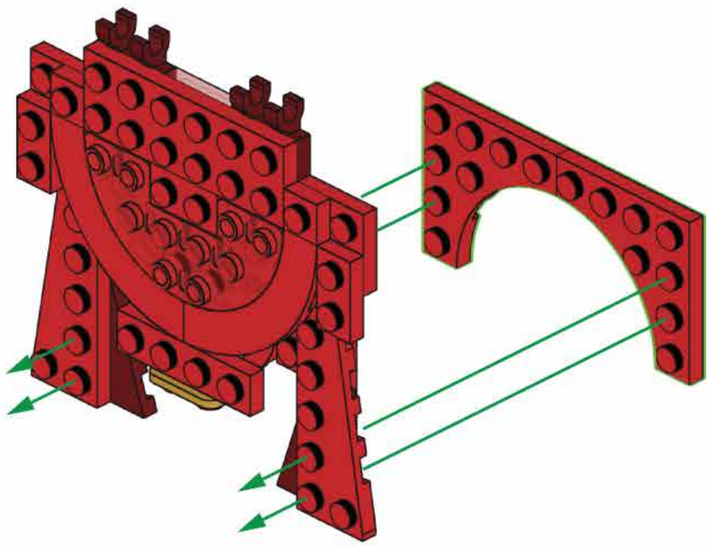

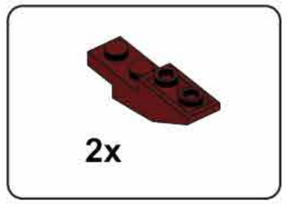

027

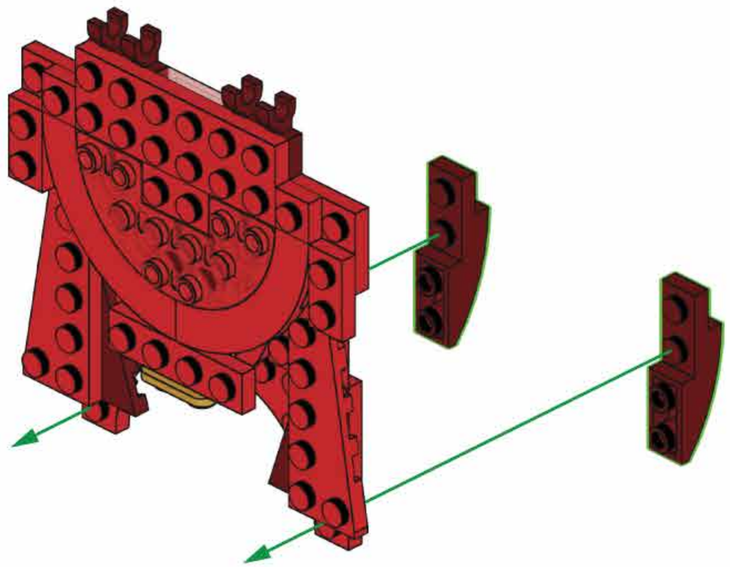

2x

028

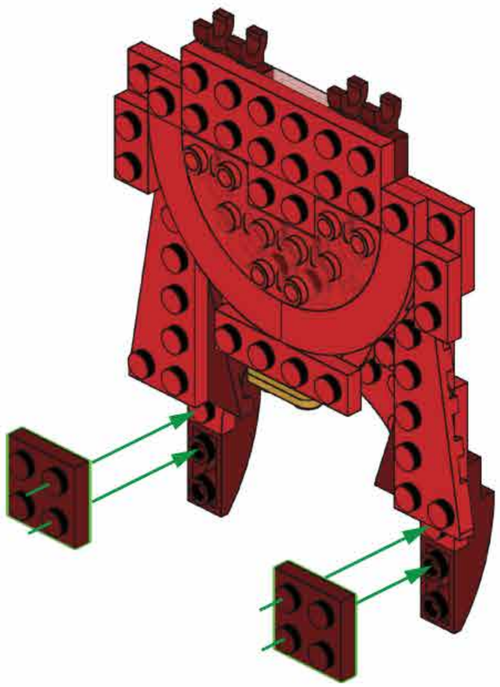

2x

029

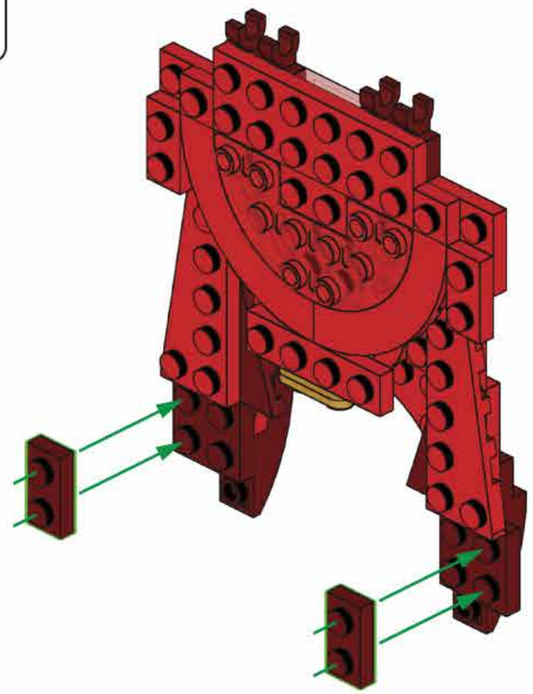

4x

030

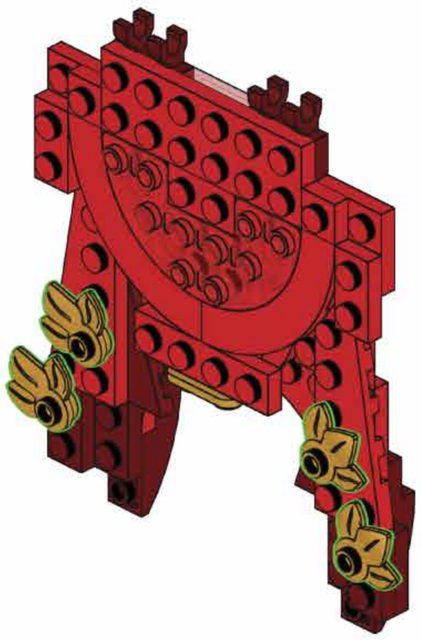

2x

031

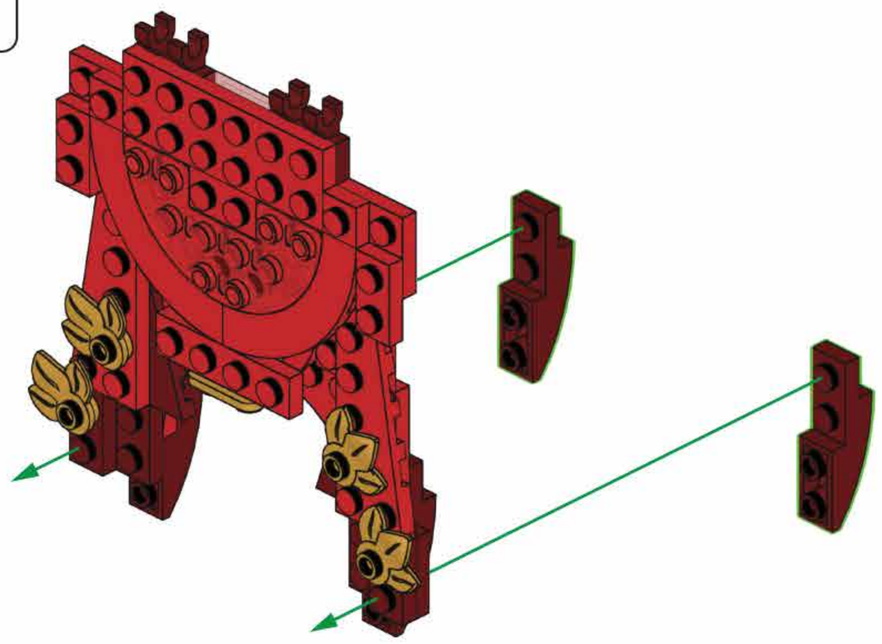

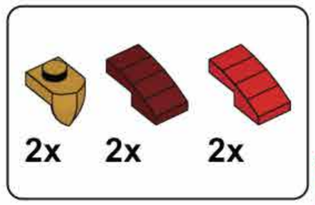

032

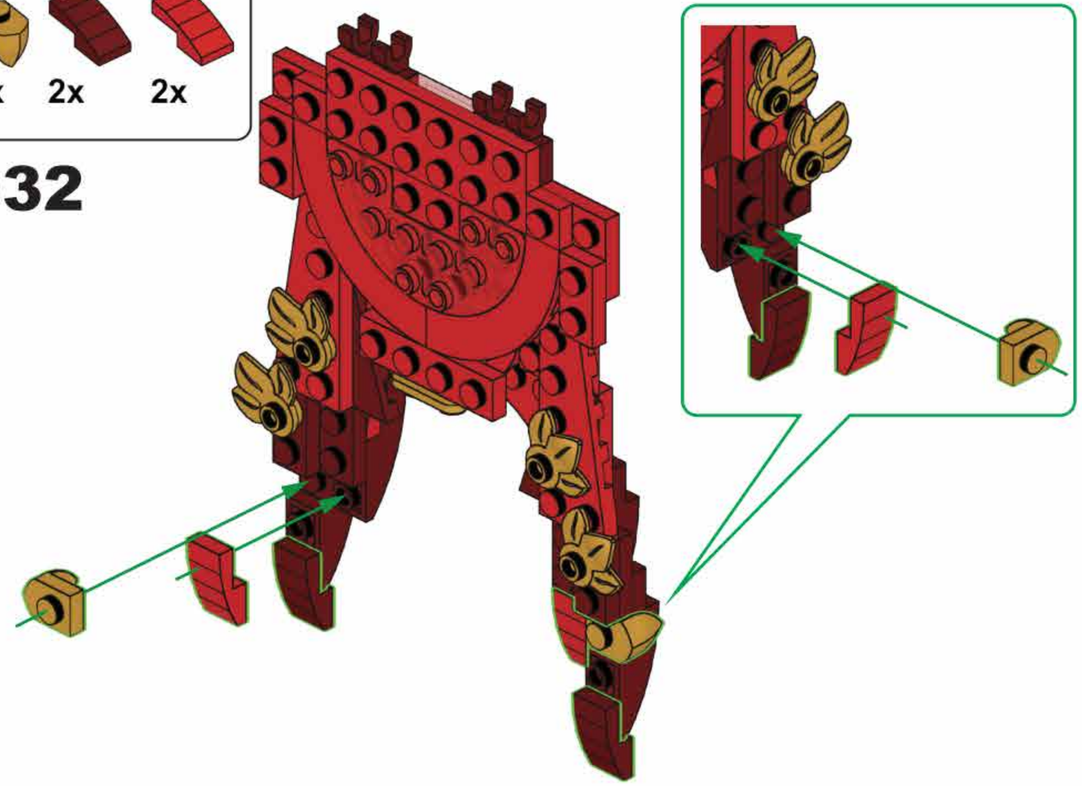

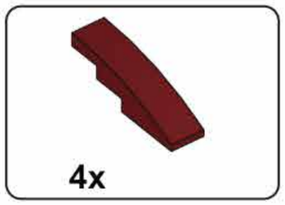

033

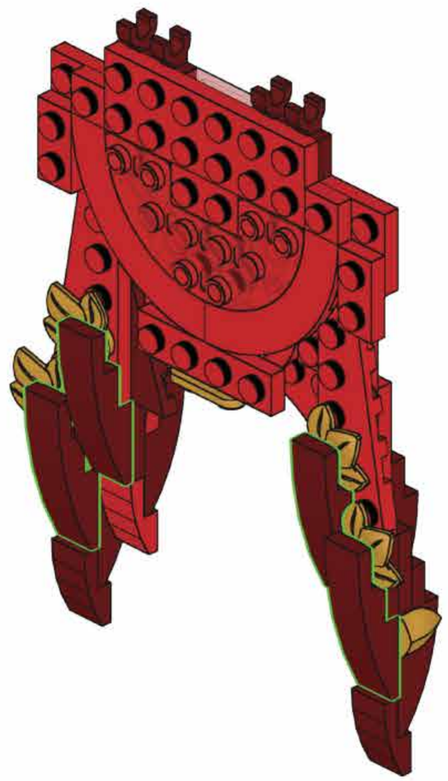

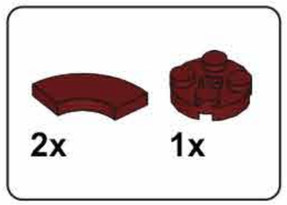

034

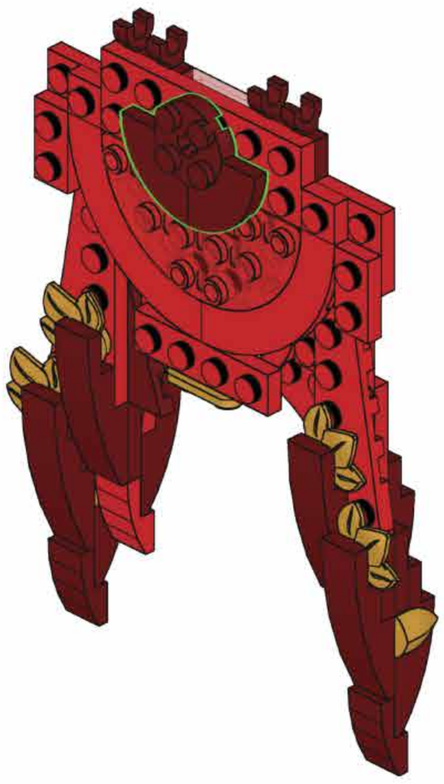

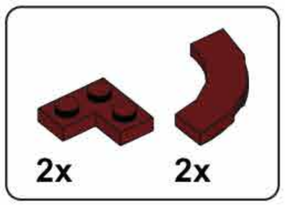

035

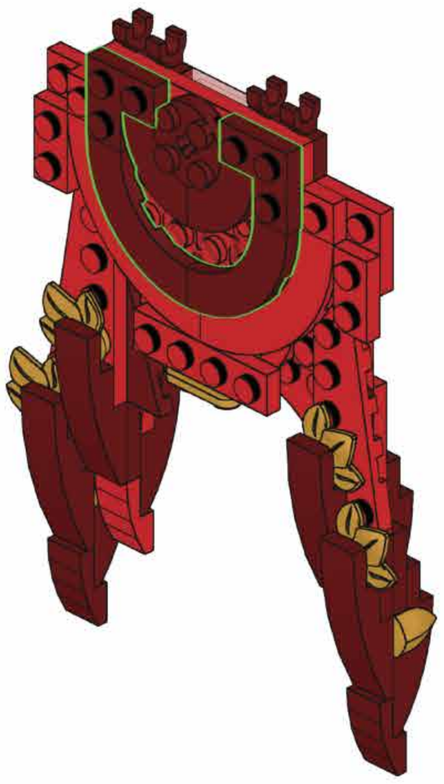

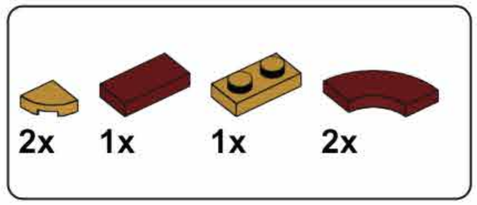

036

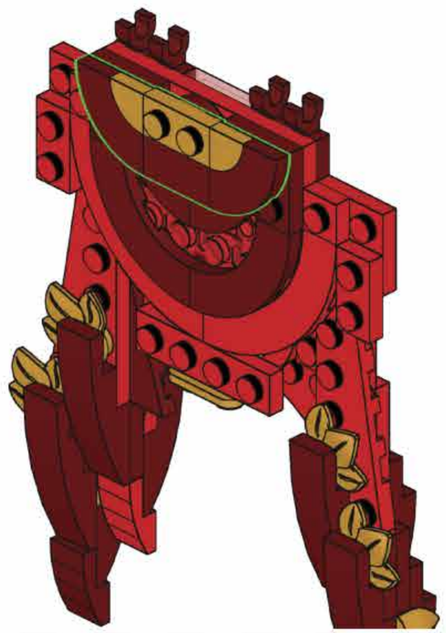

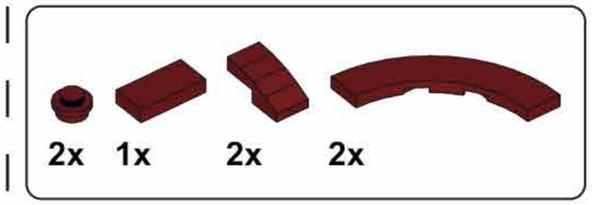

037

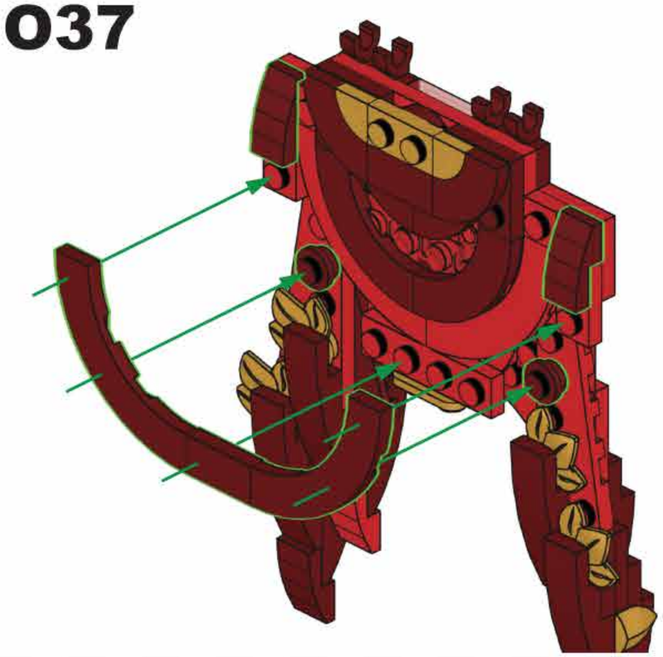

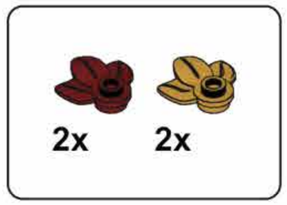

038

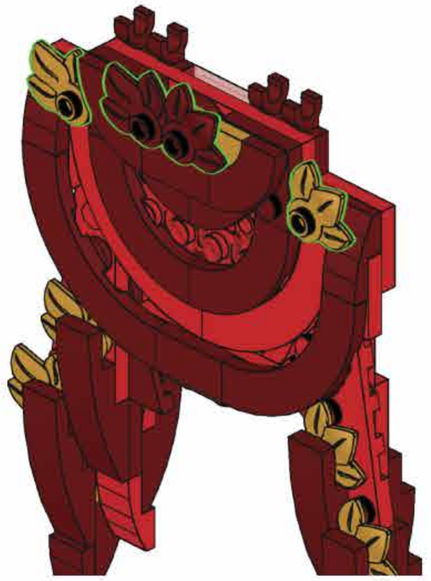

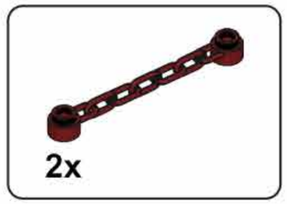

039

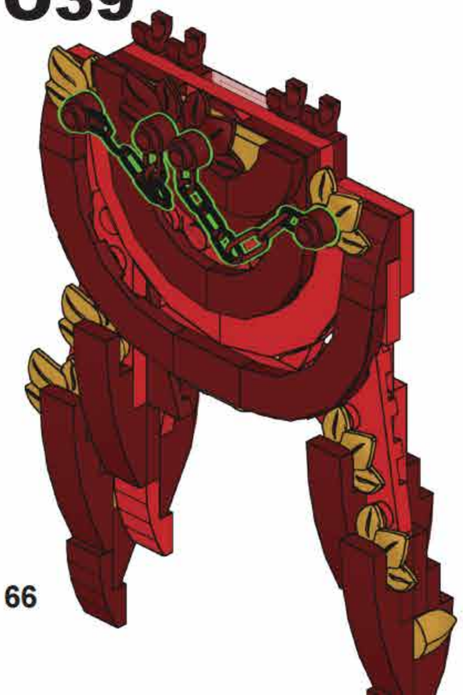

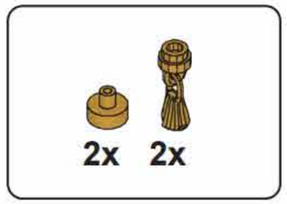

040

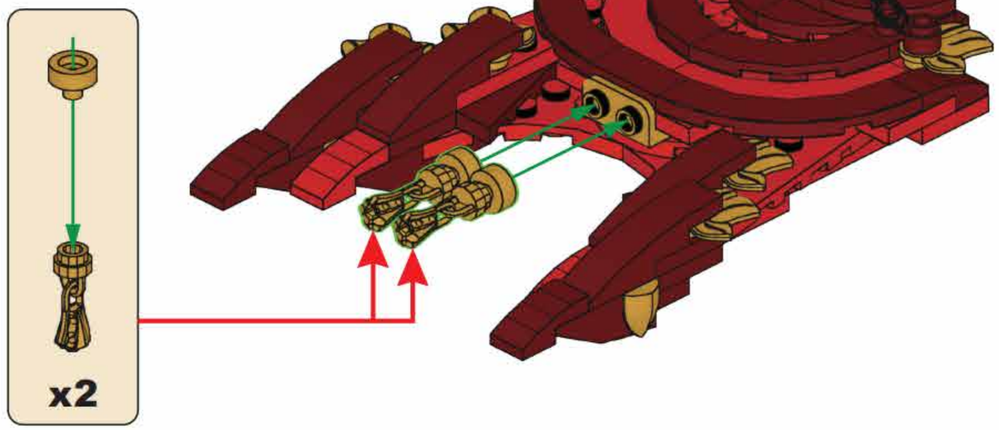

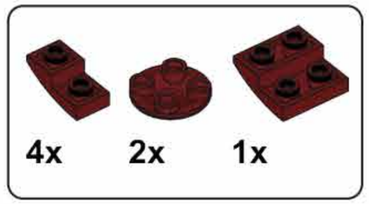

041

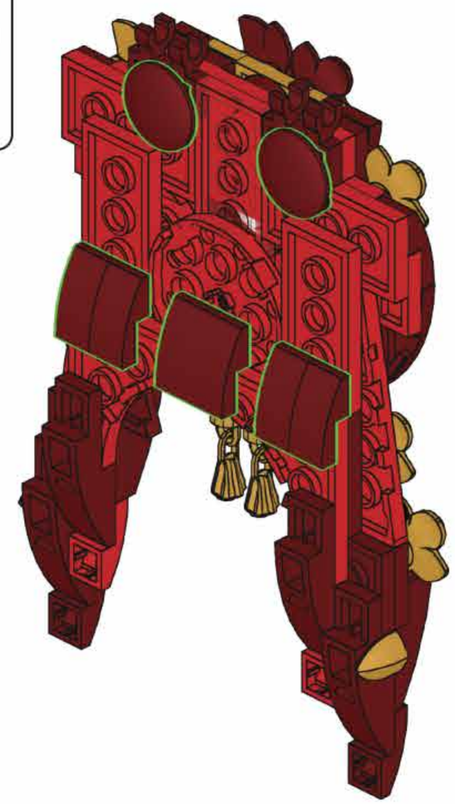

042

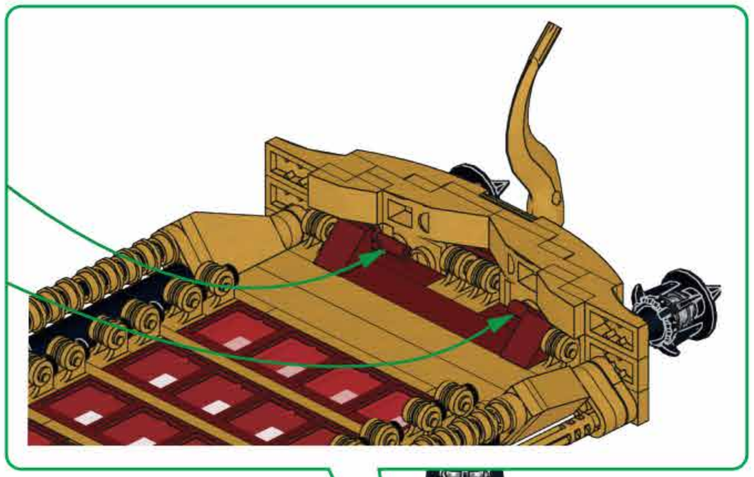

041

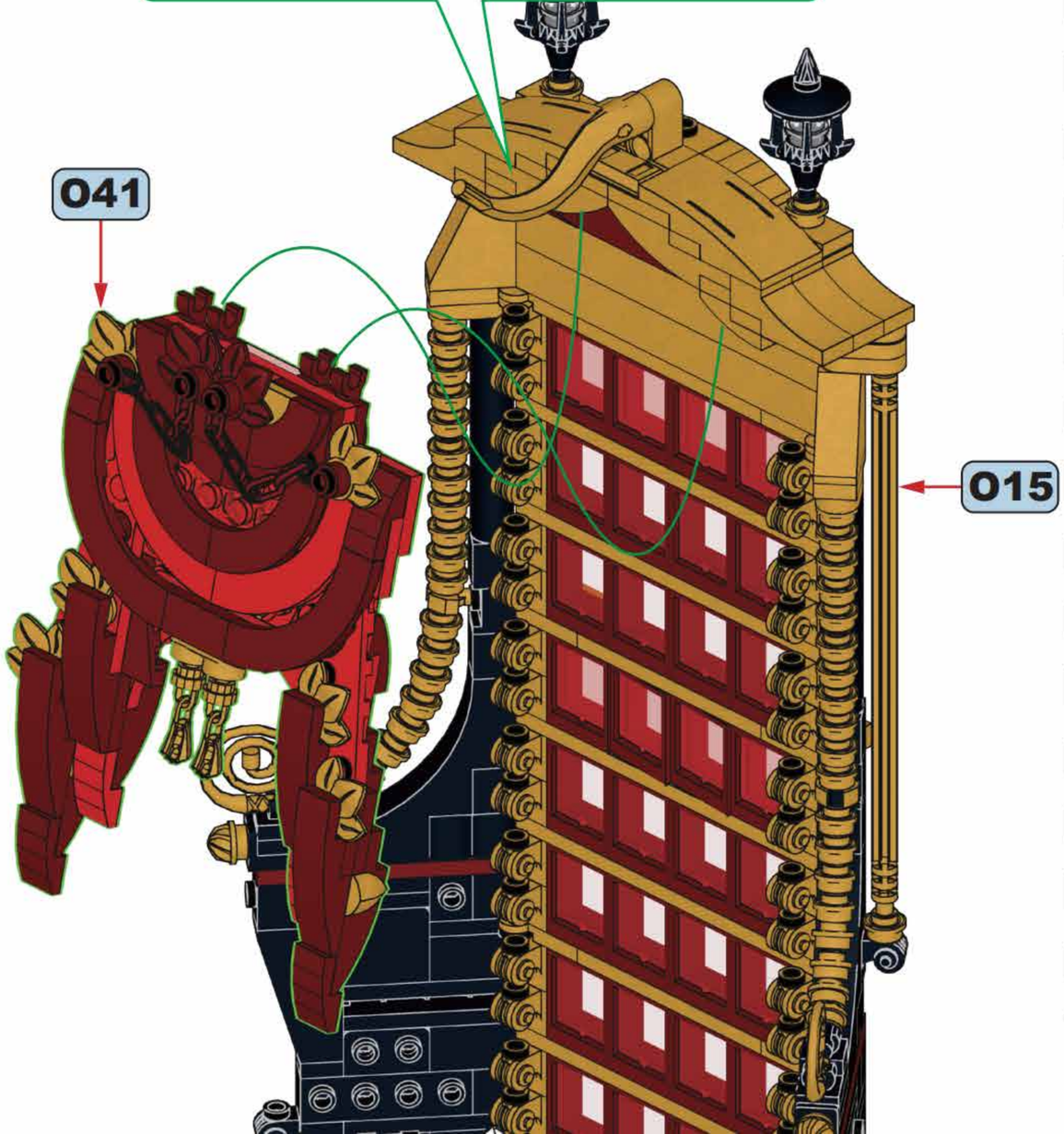

015

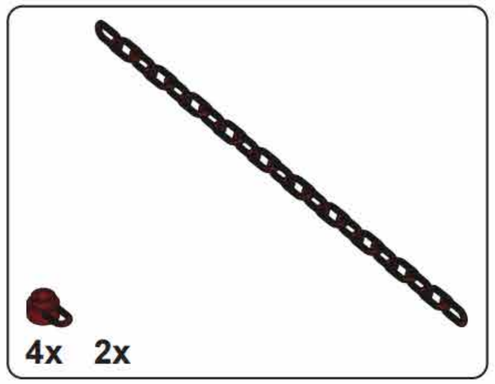

043

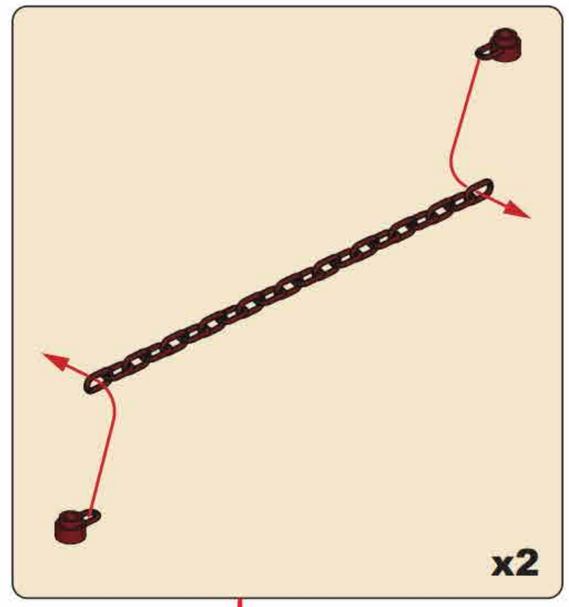

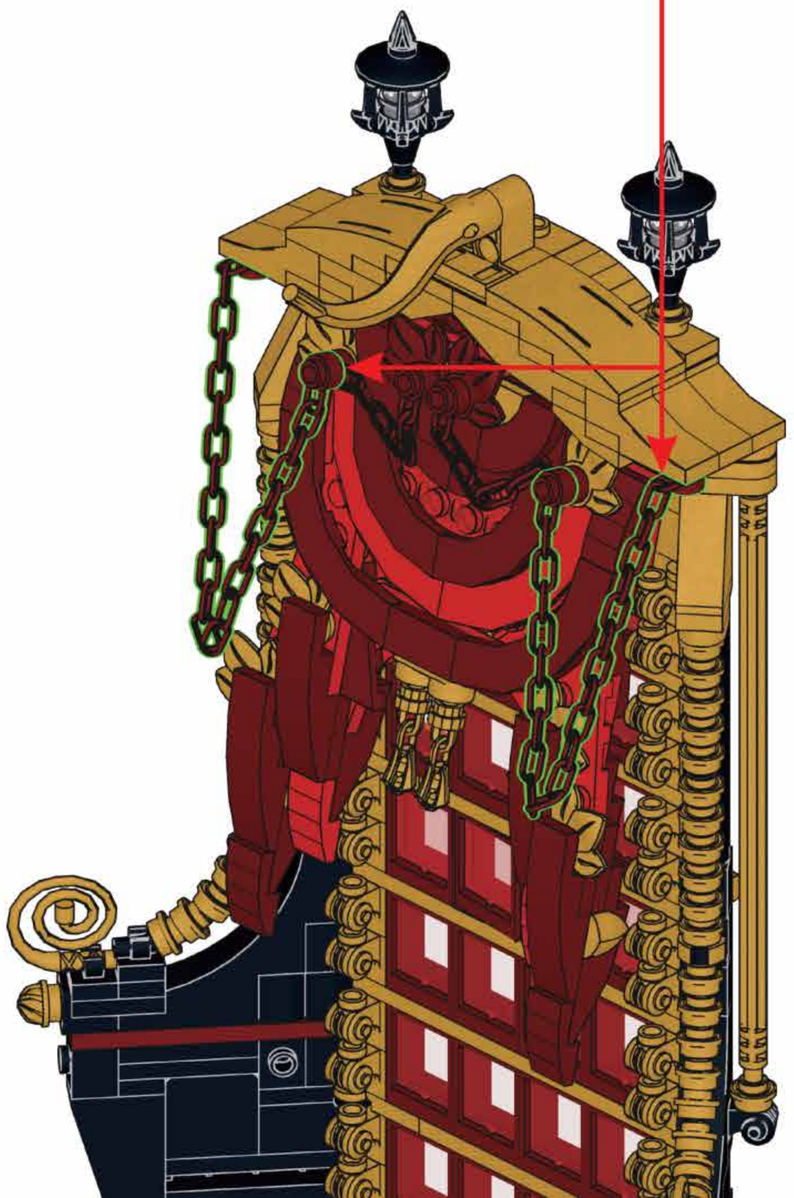

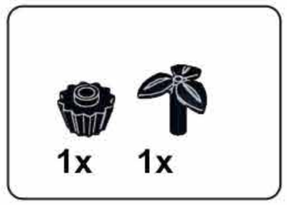

044

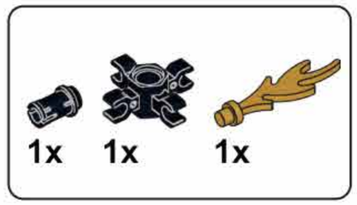

045

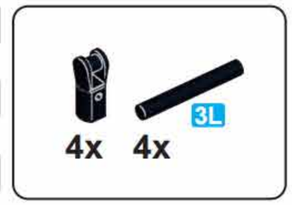

046

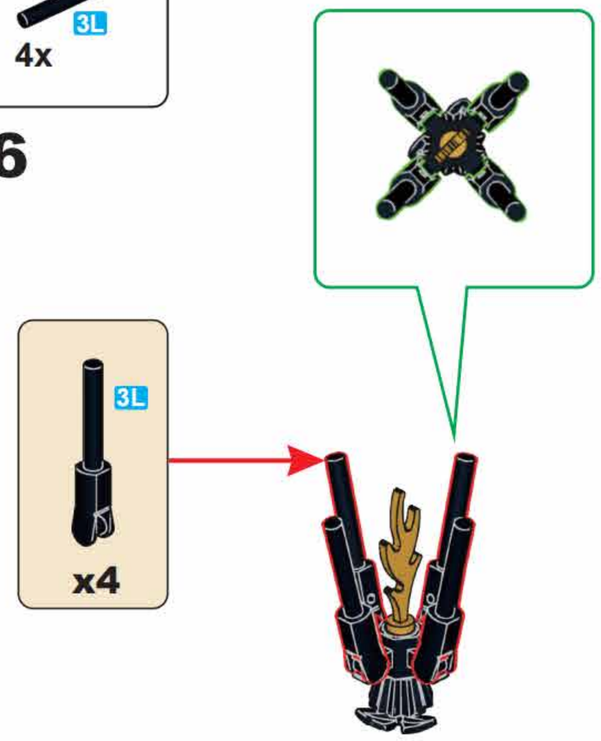

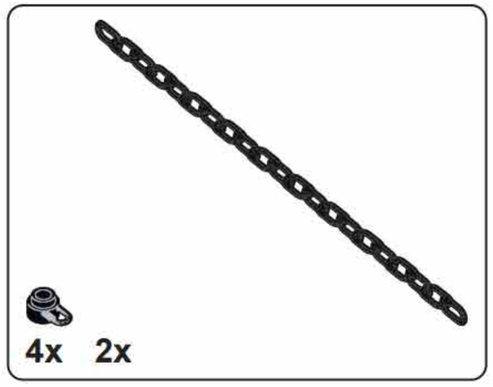

047

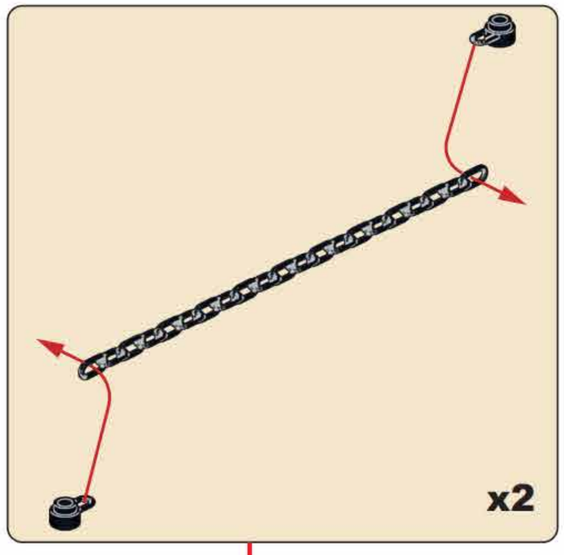

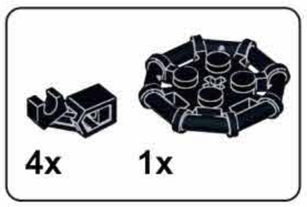

048

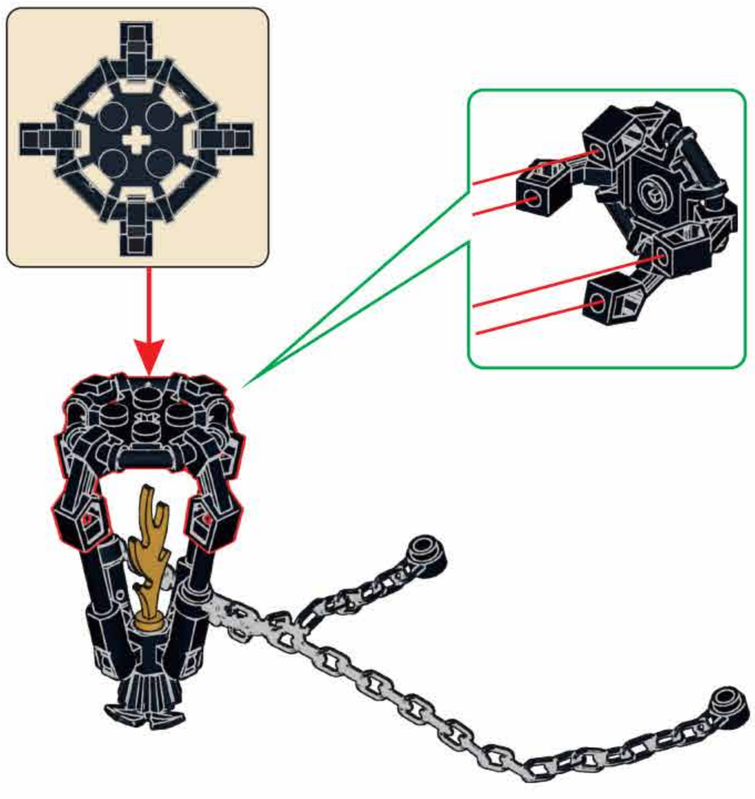

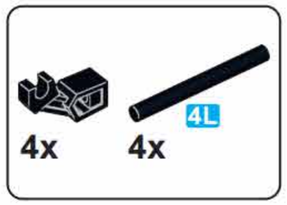

049

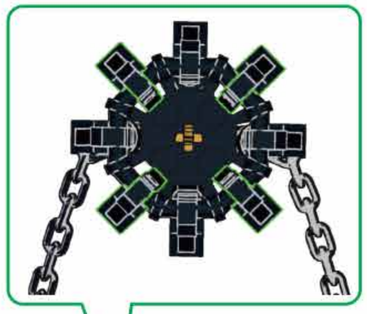

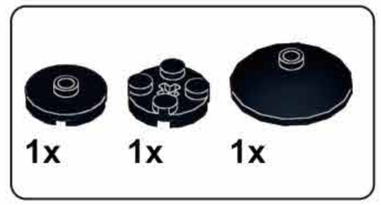

050

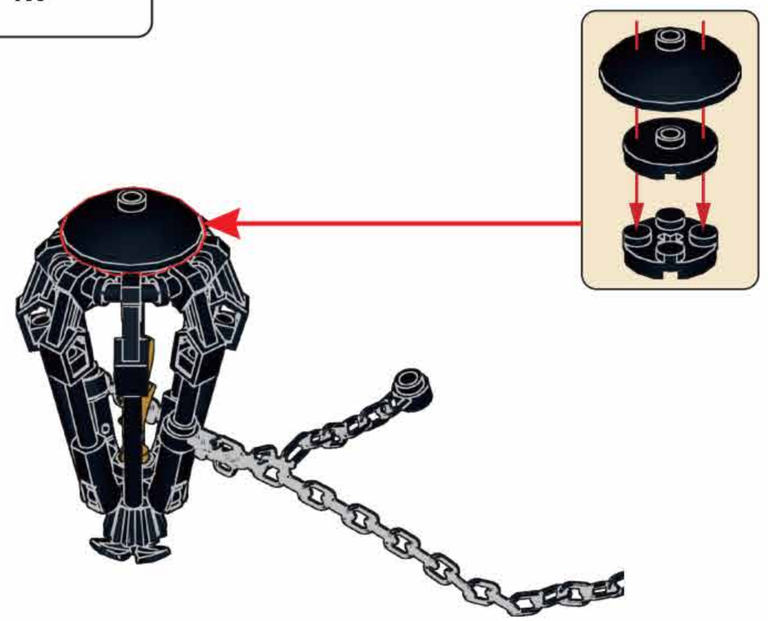

051

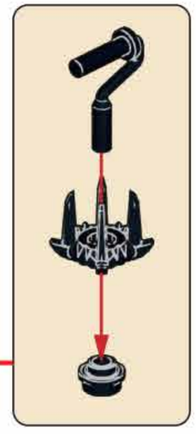

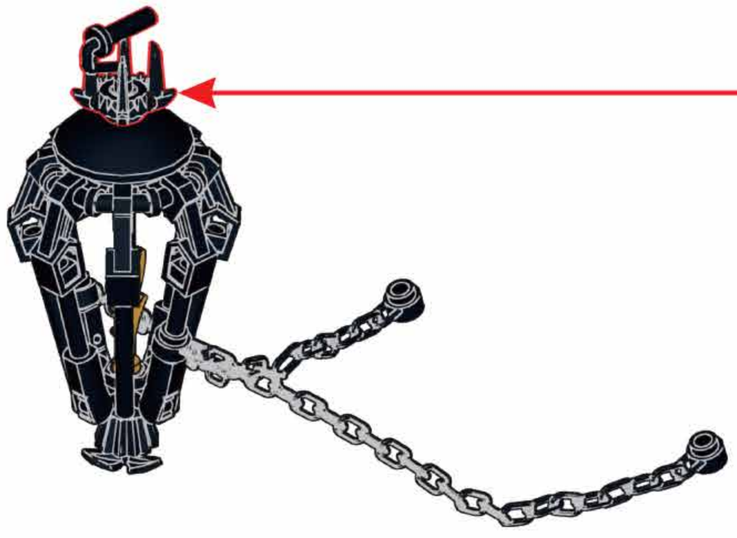

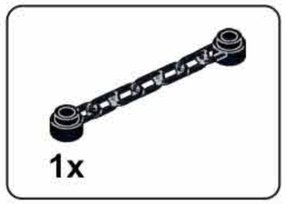

052

053

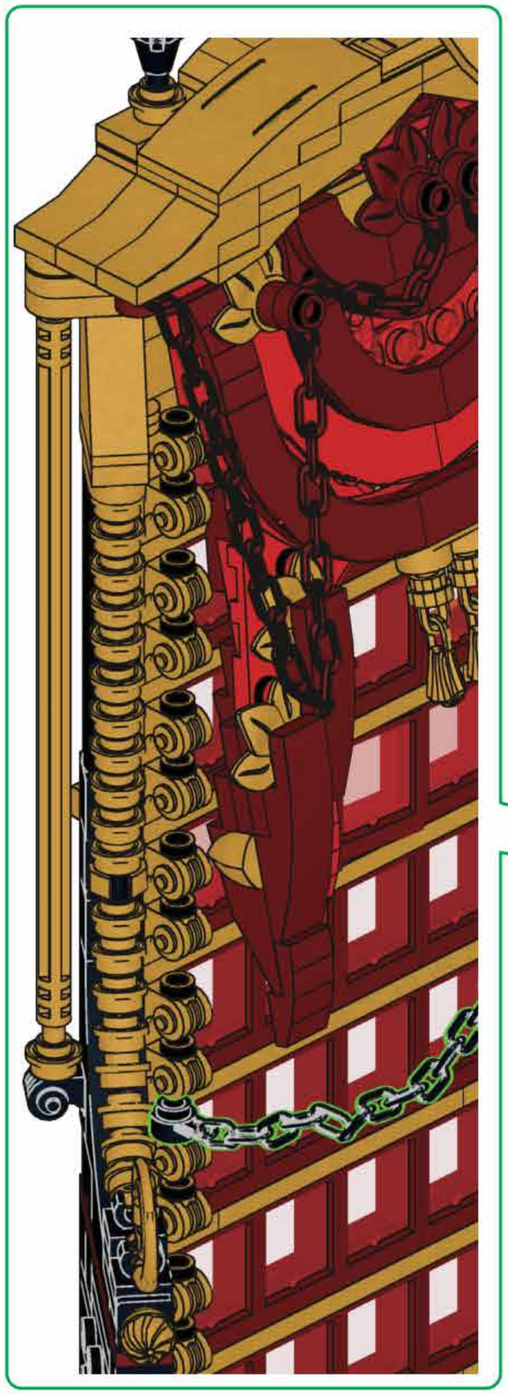

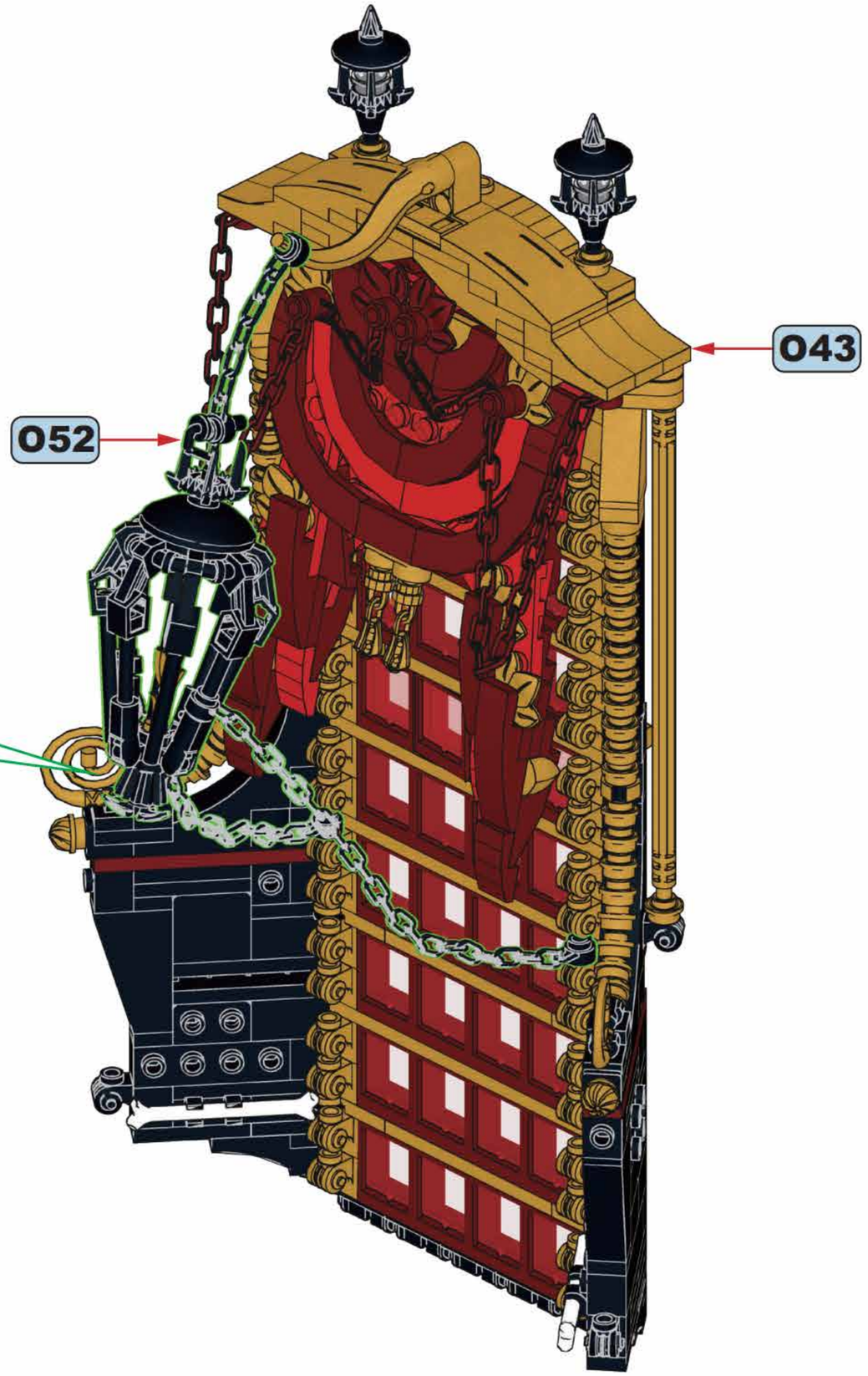

4x 2x

054

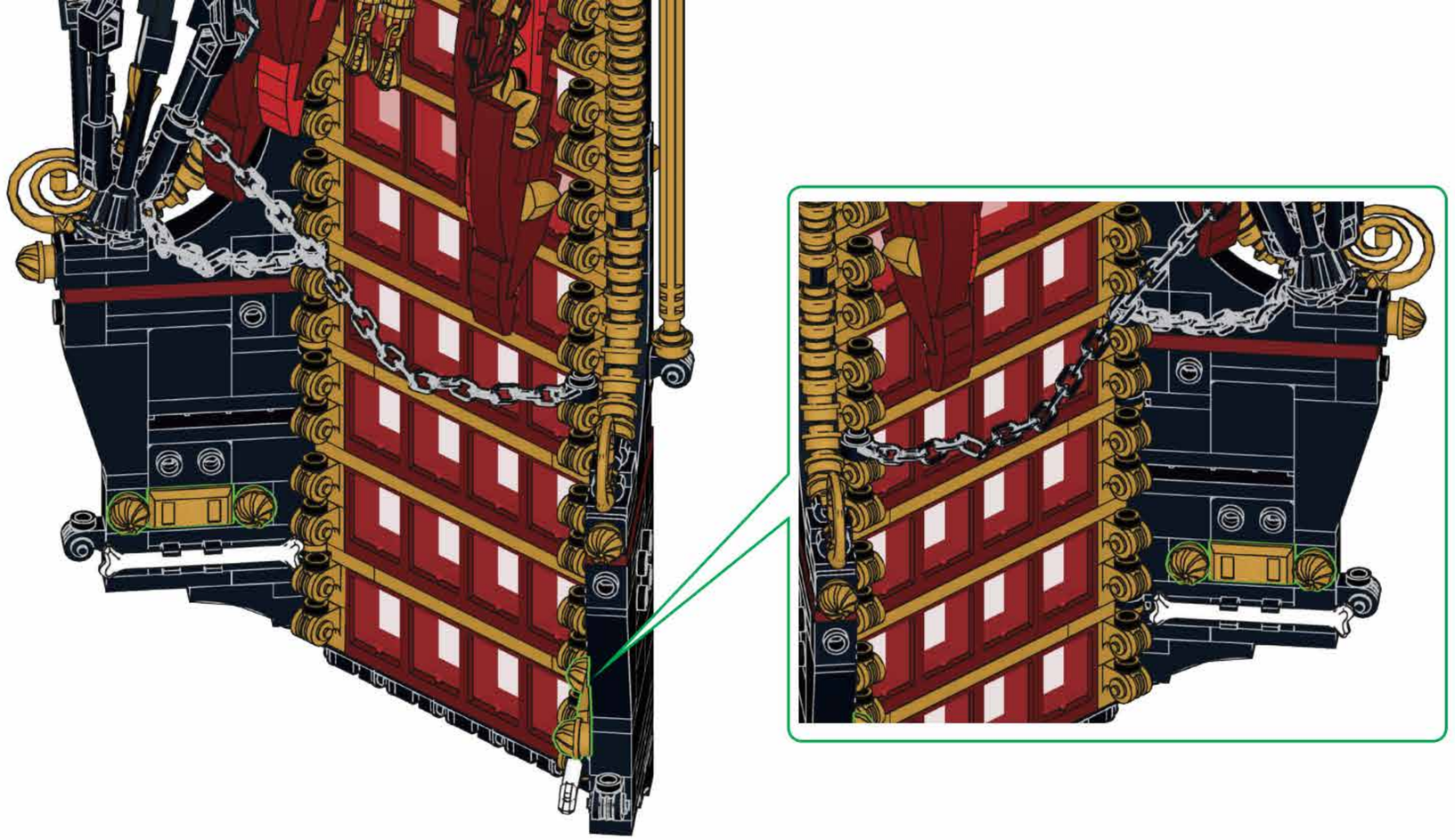

2x 2x

055

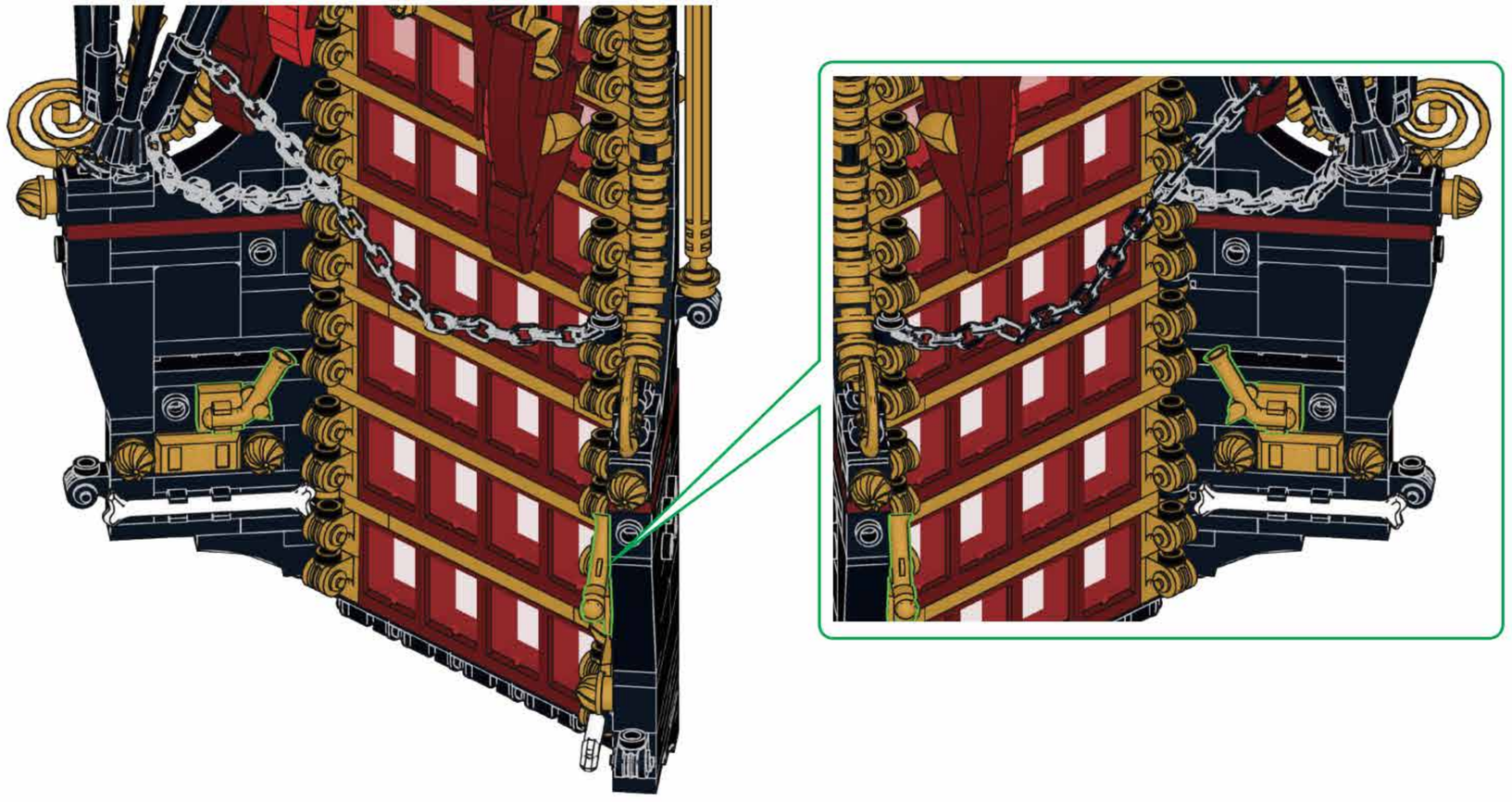

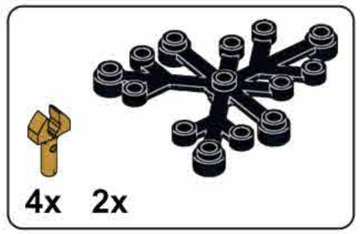

056

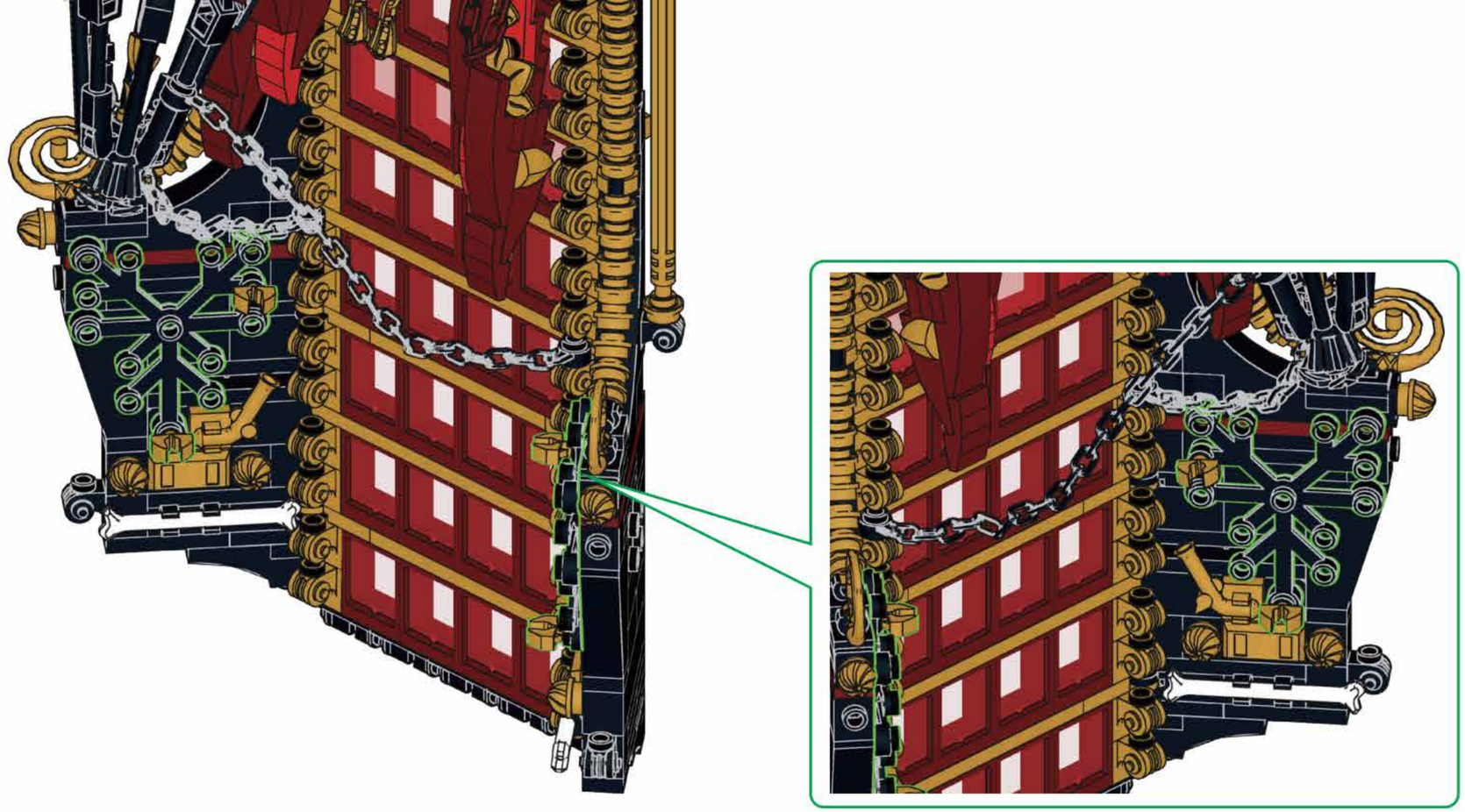

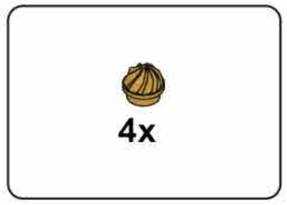

057

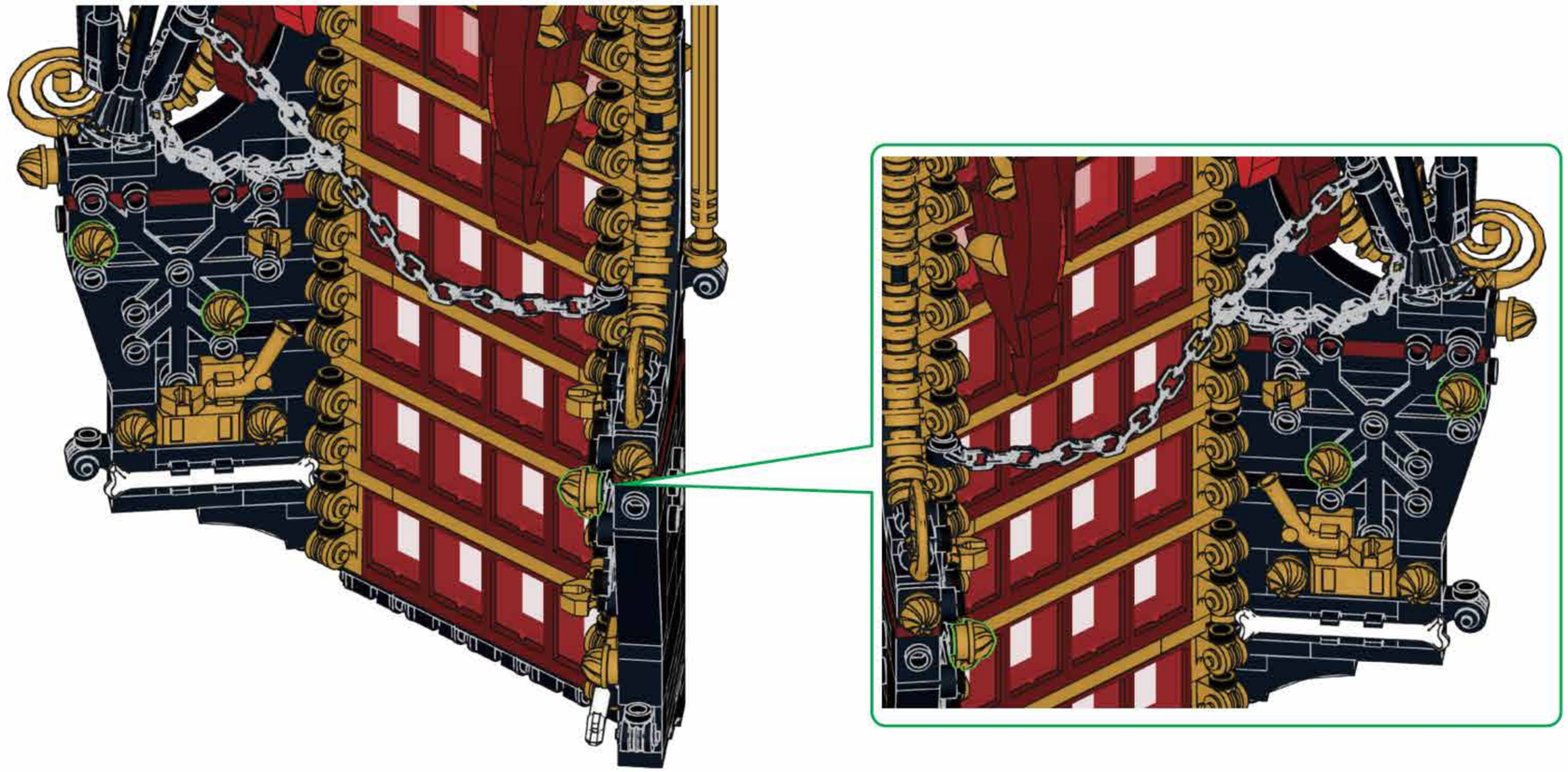

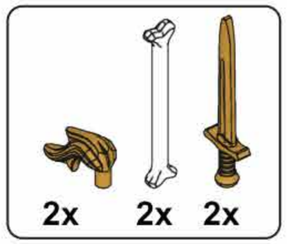

058

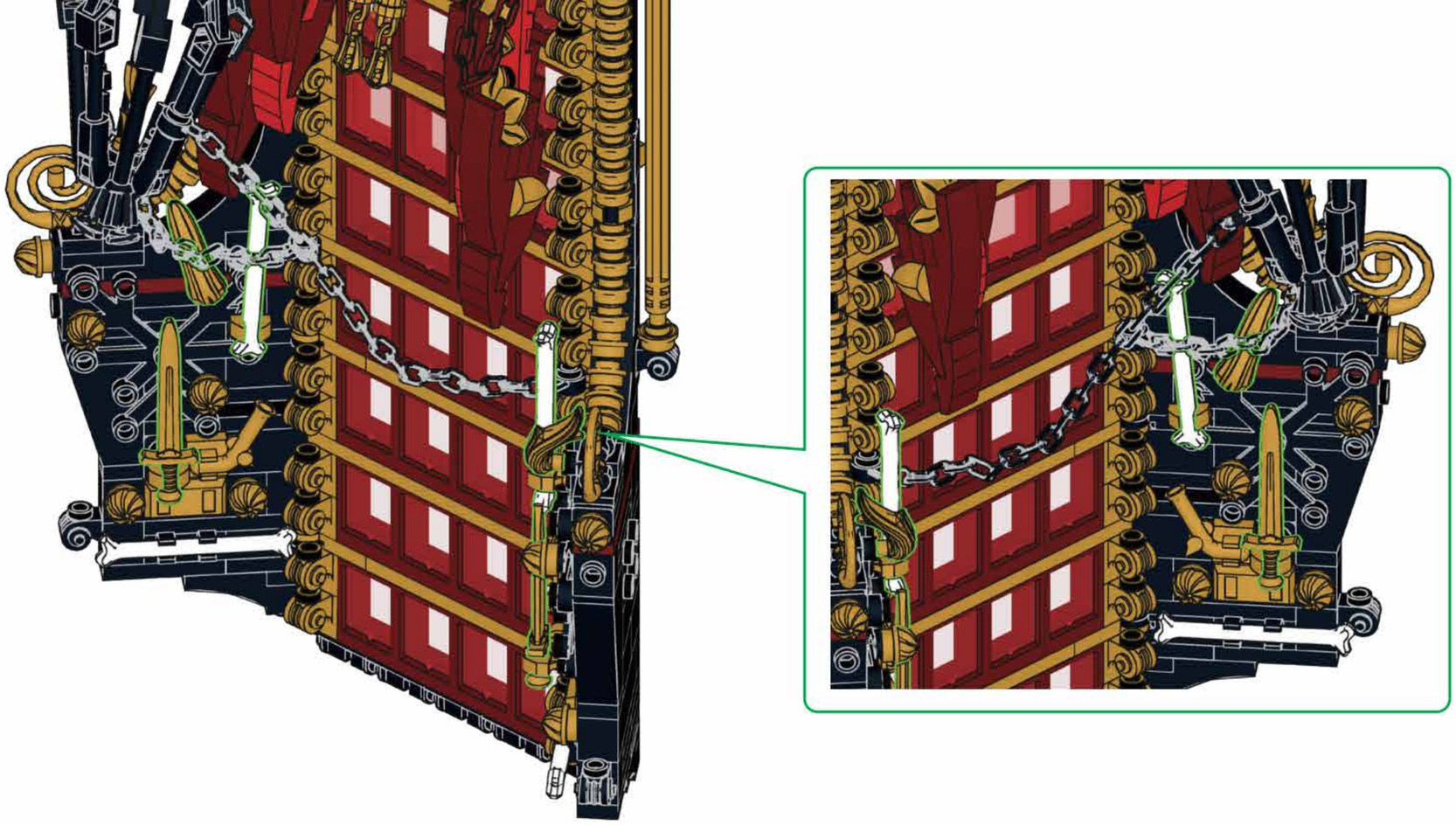

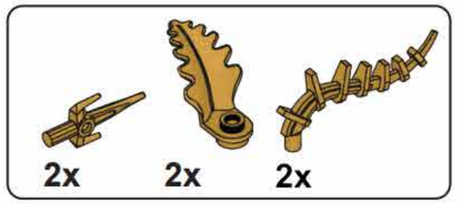

059

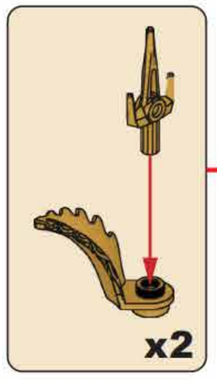

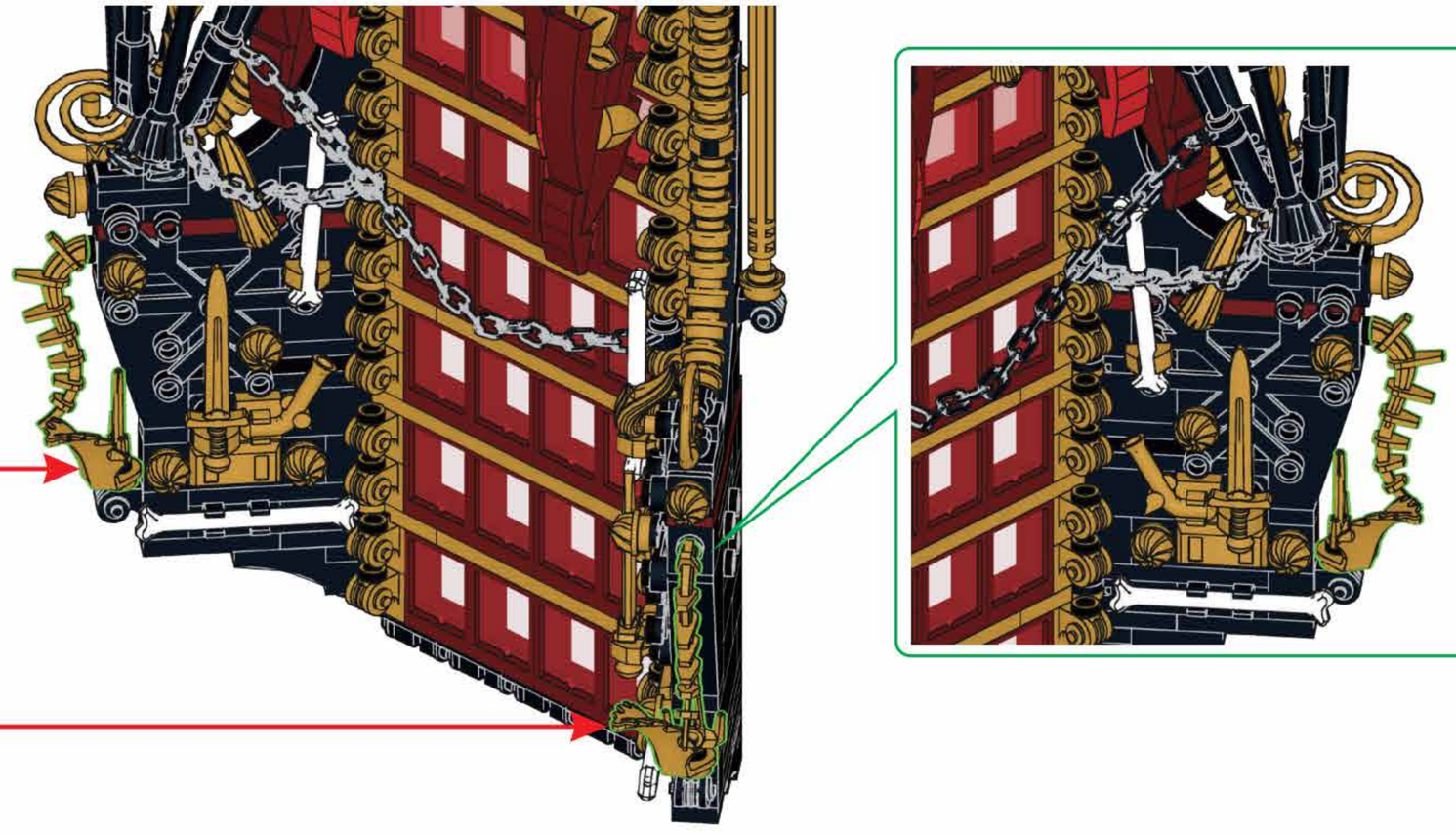

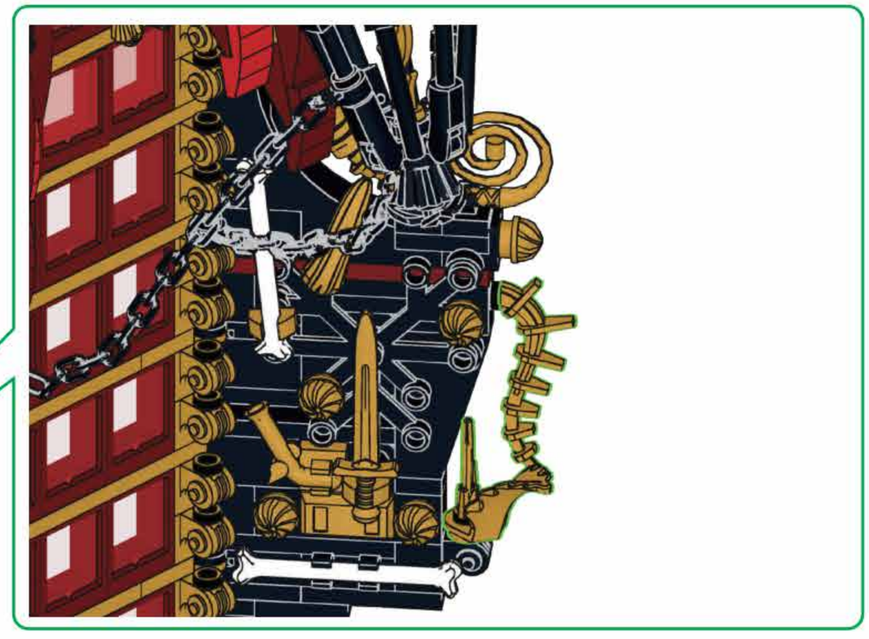

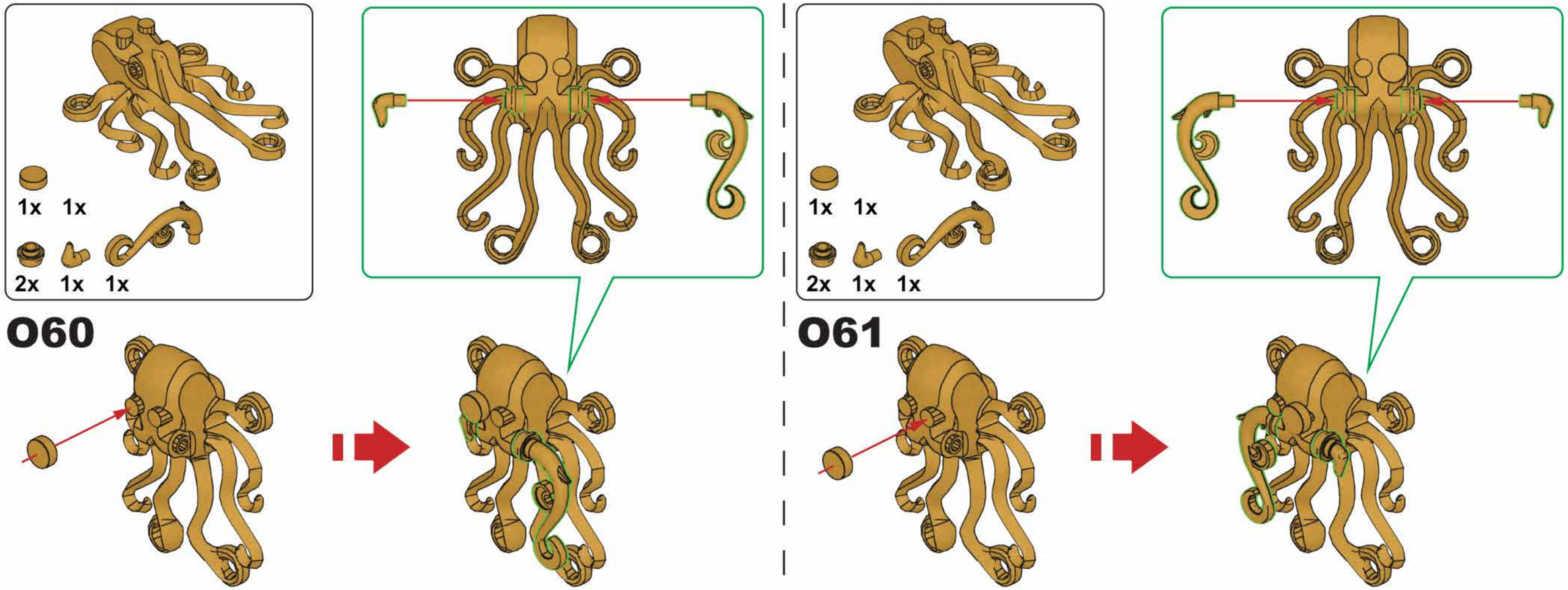

O62

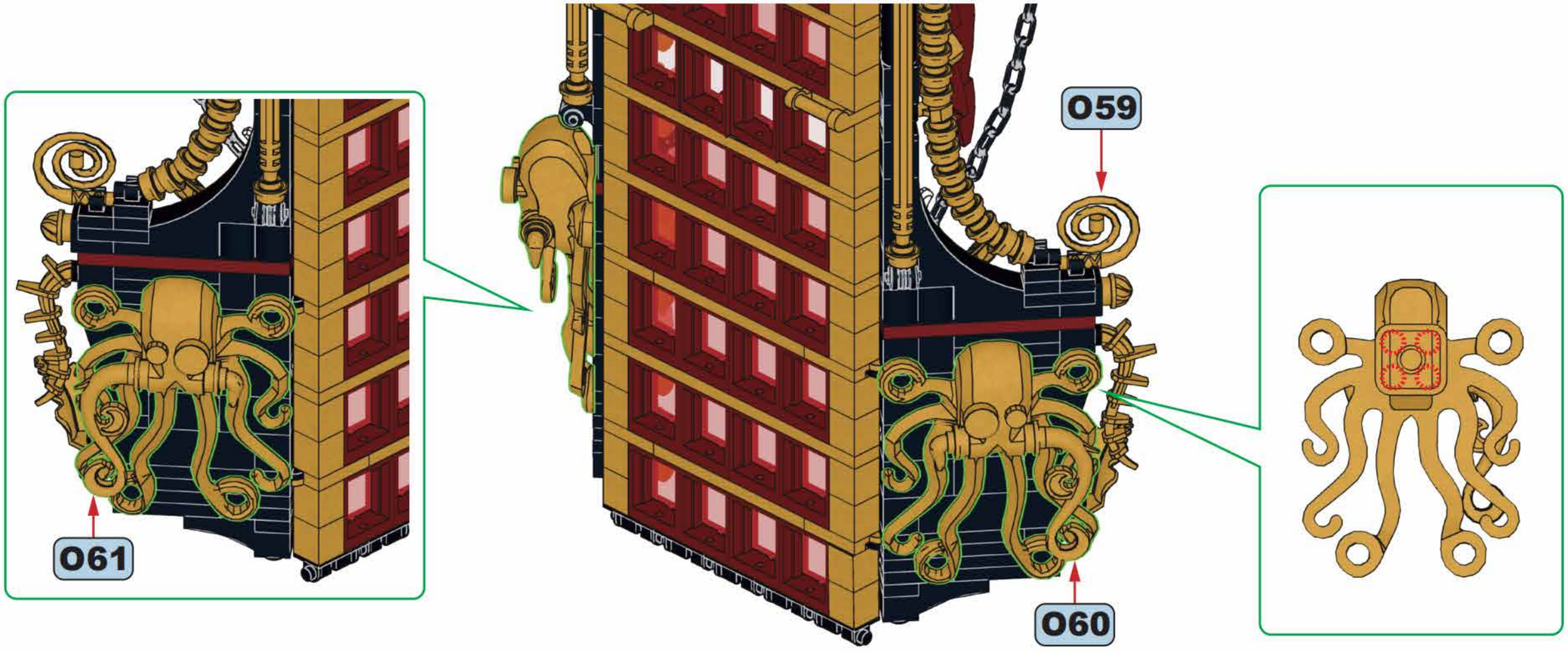

063

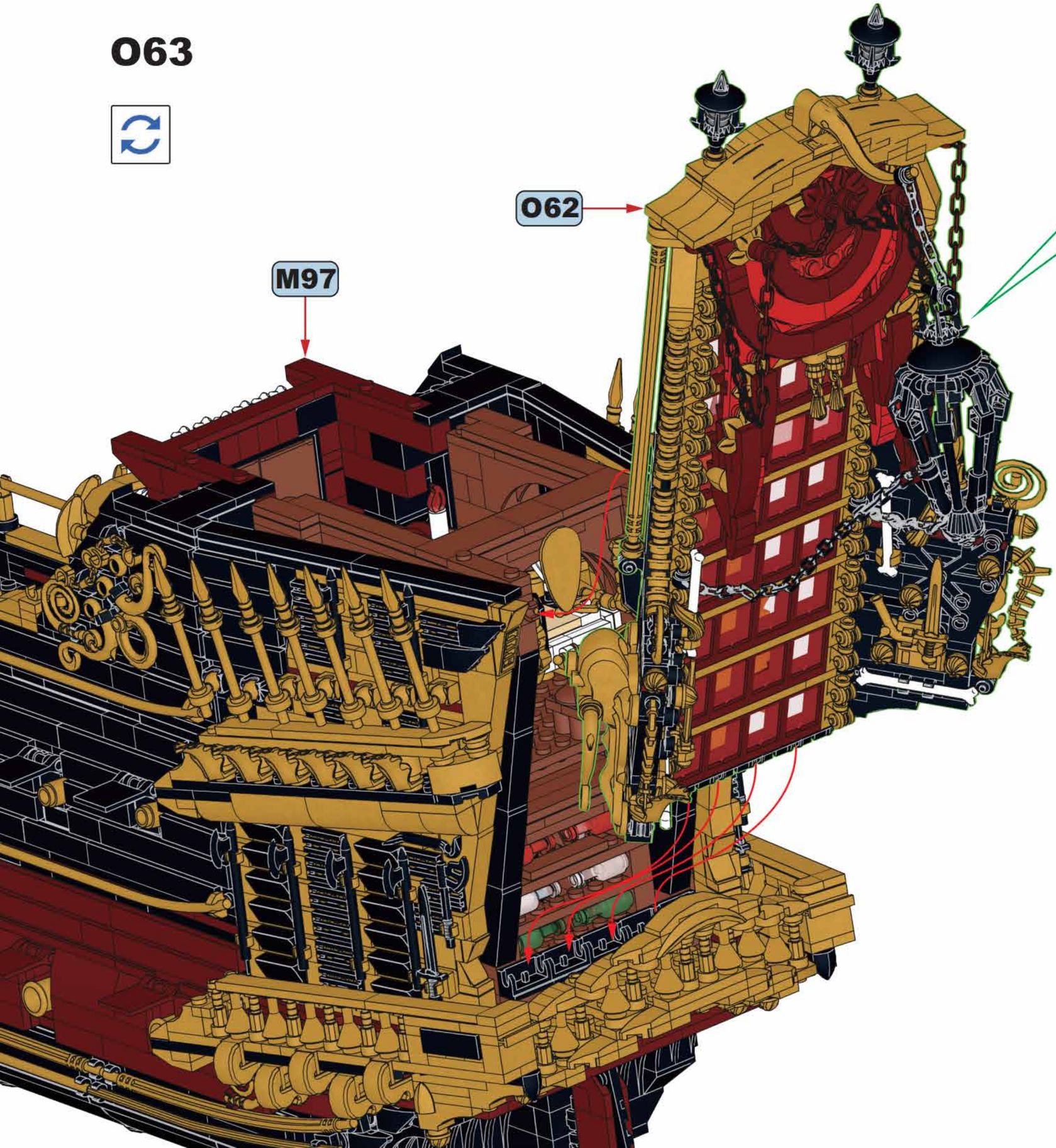

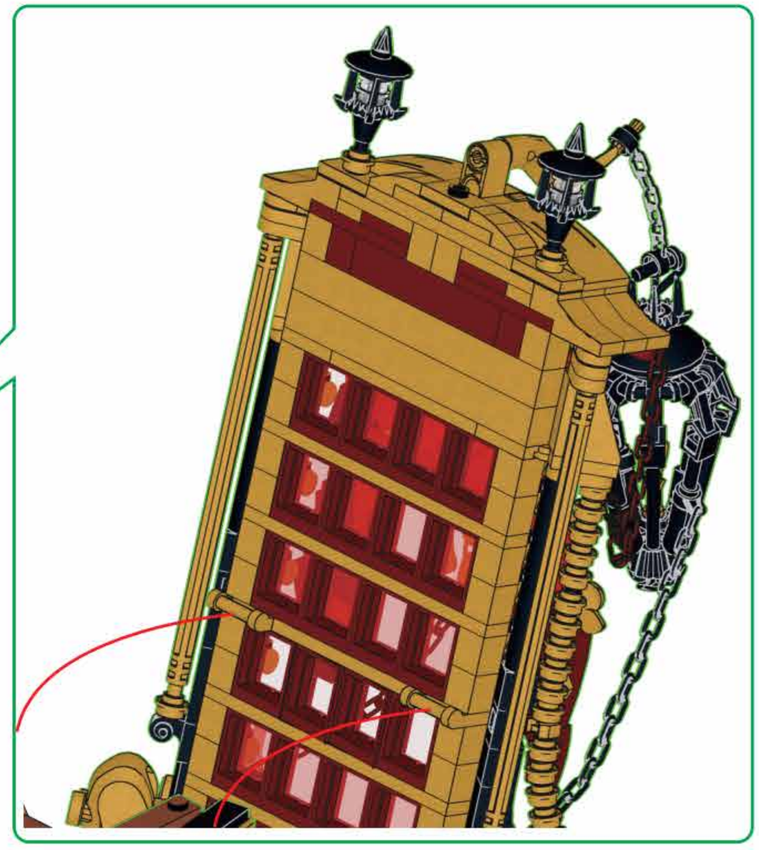

16

P

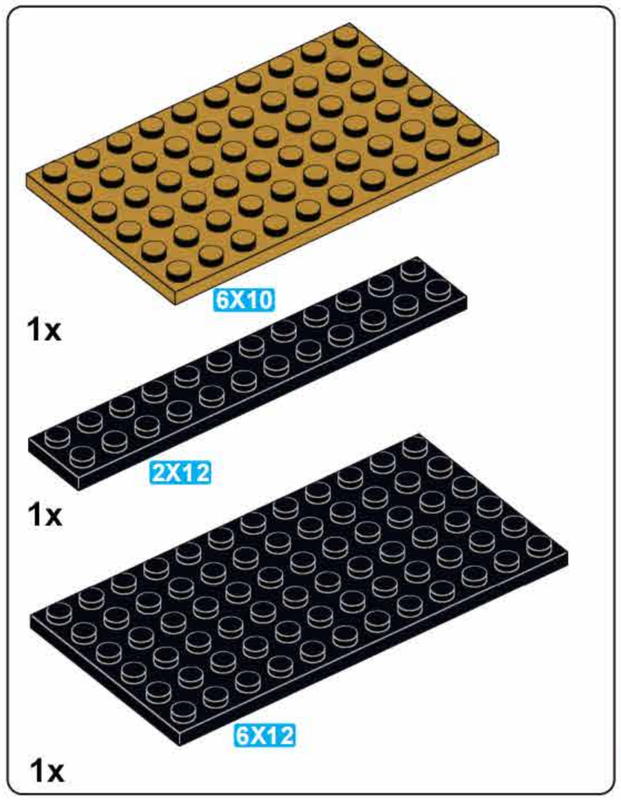

P1

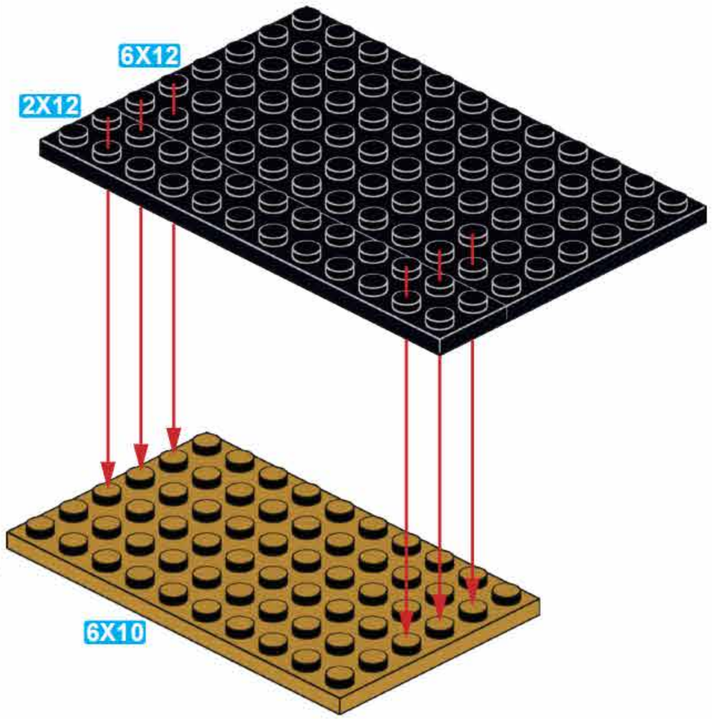

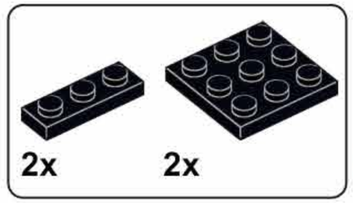

P2

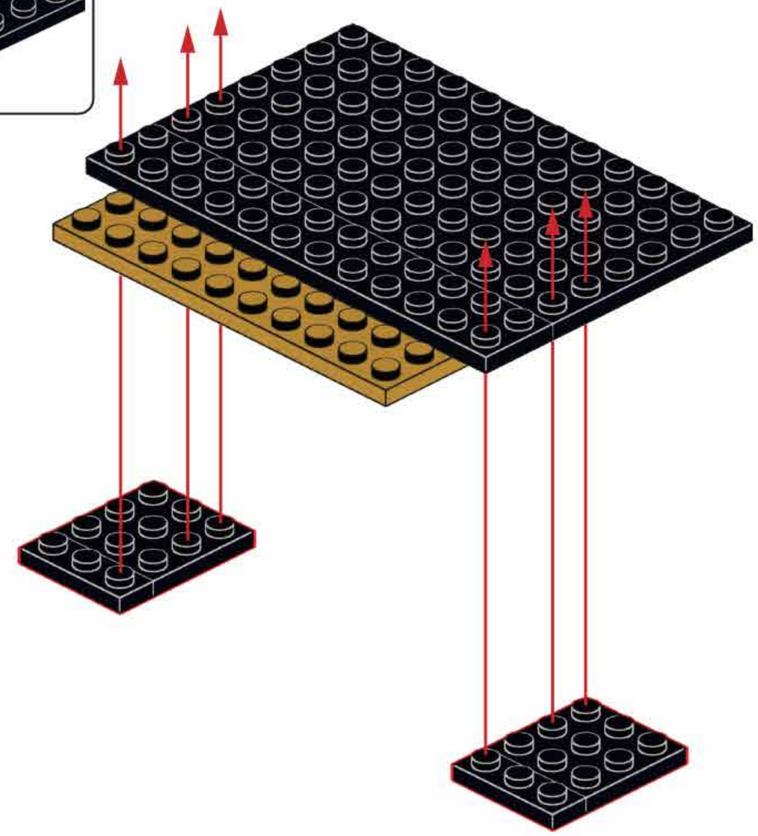

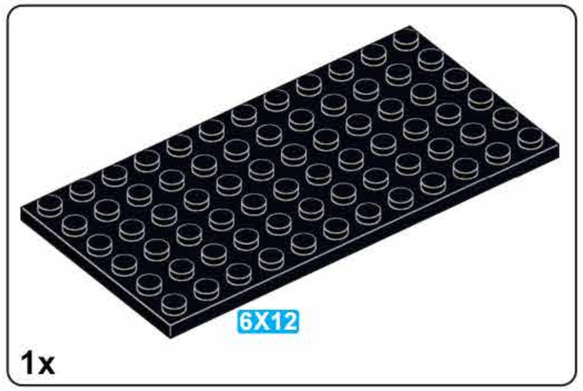

P3

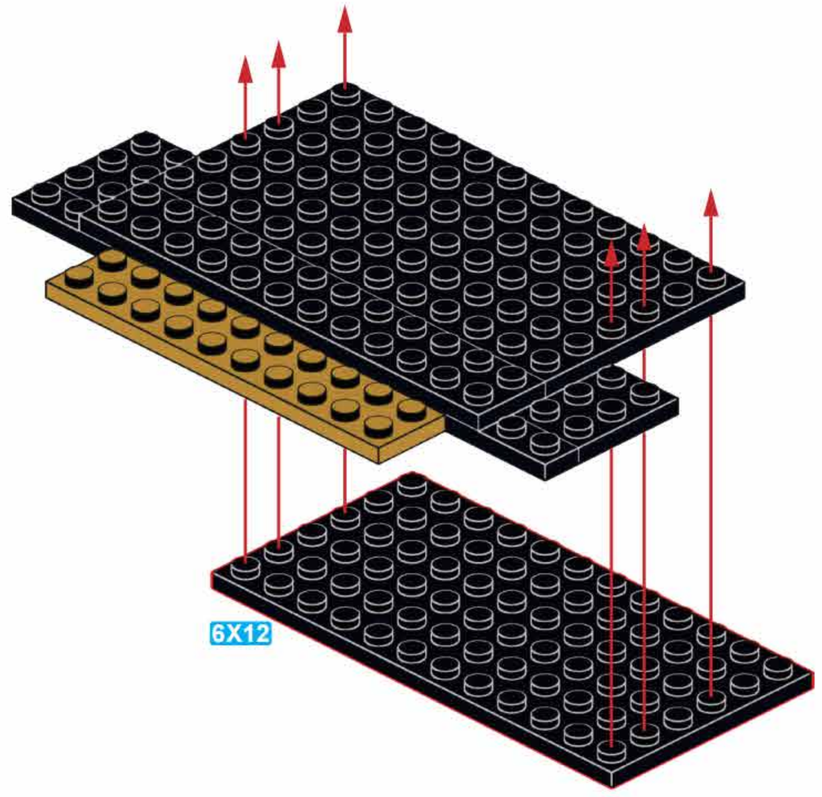

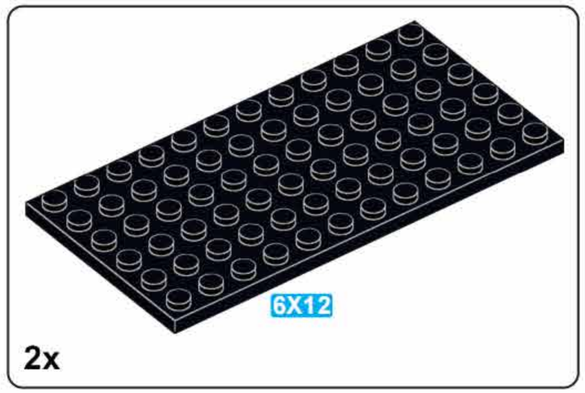

P4

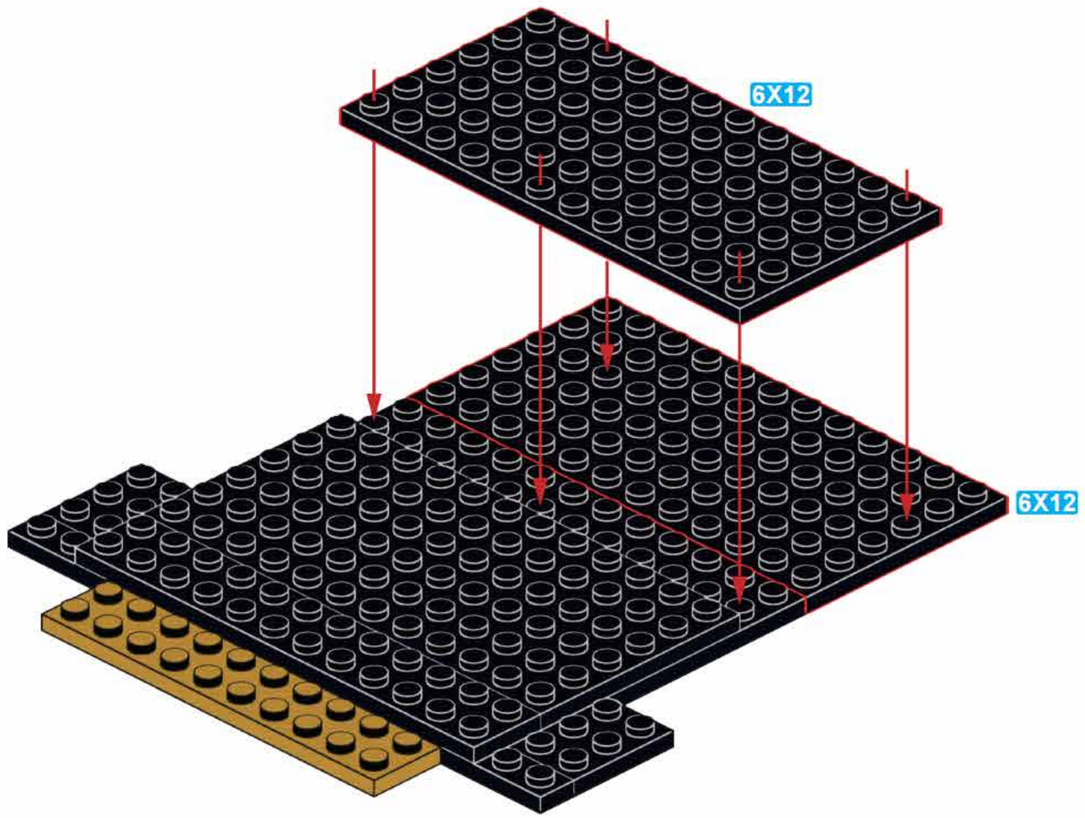

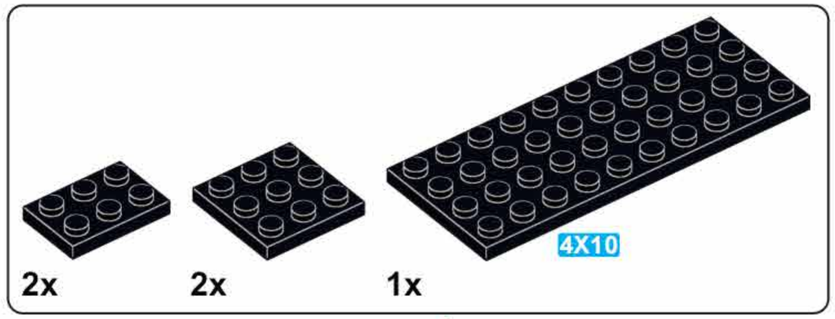

P5

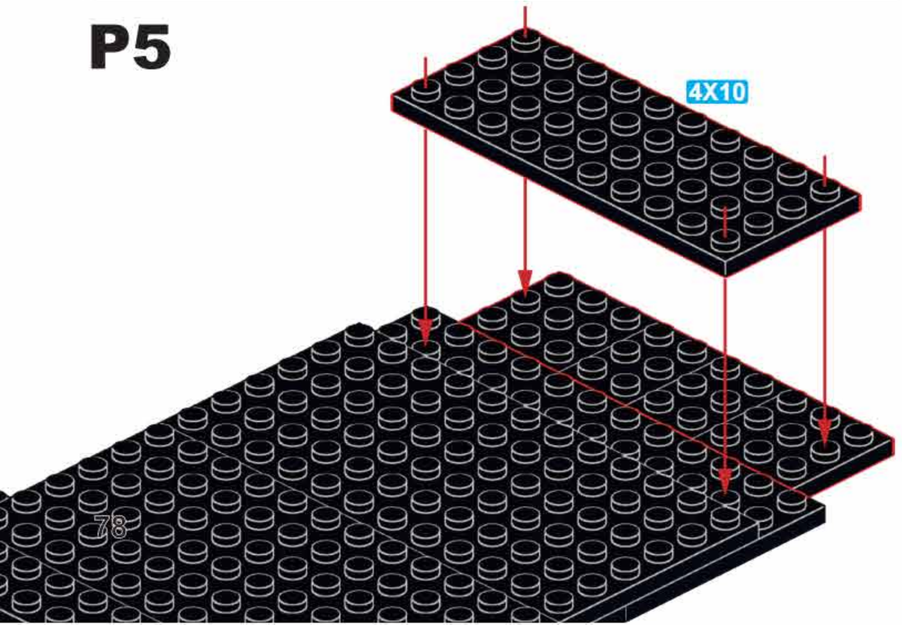

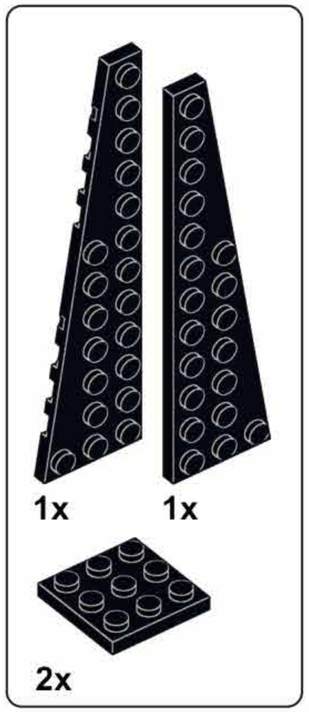

P6

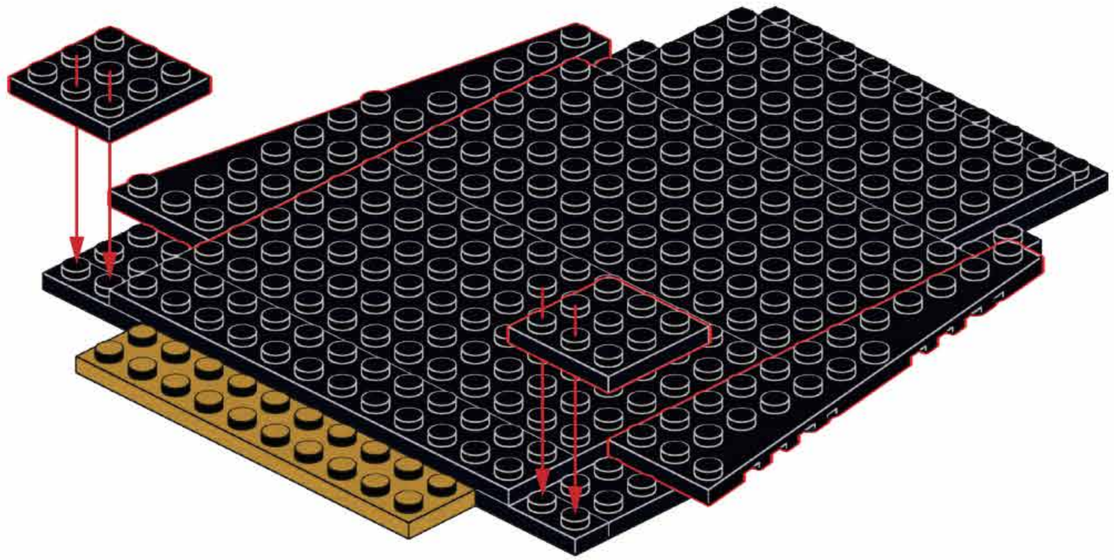

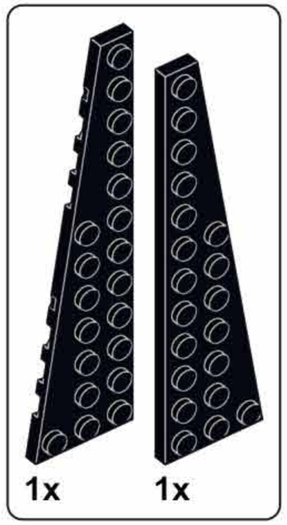

P7

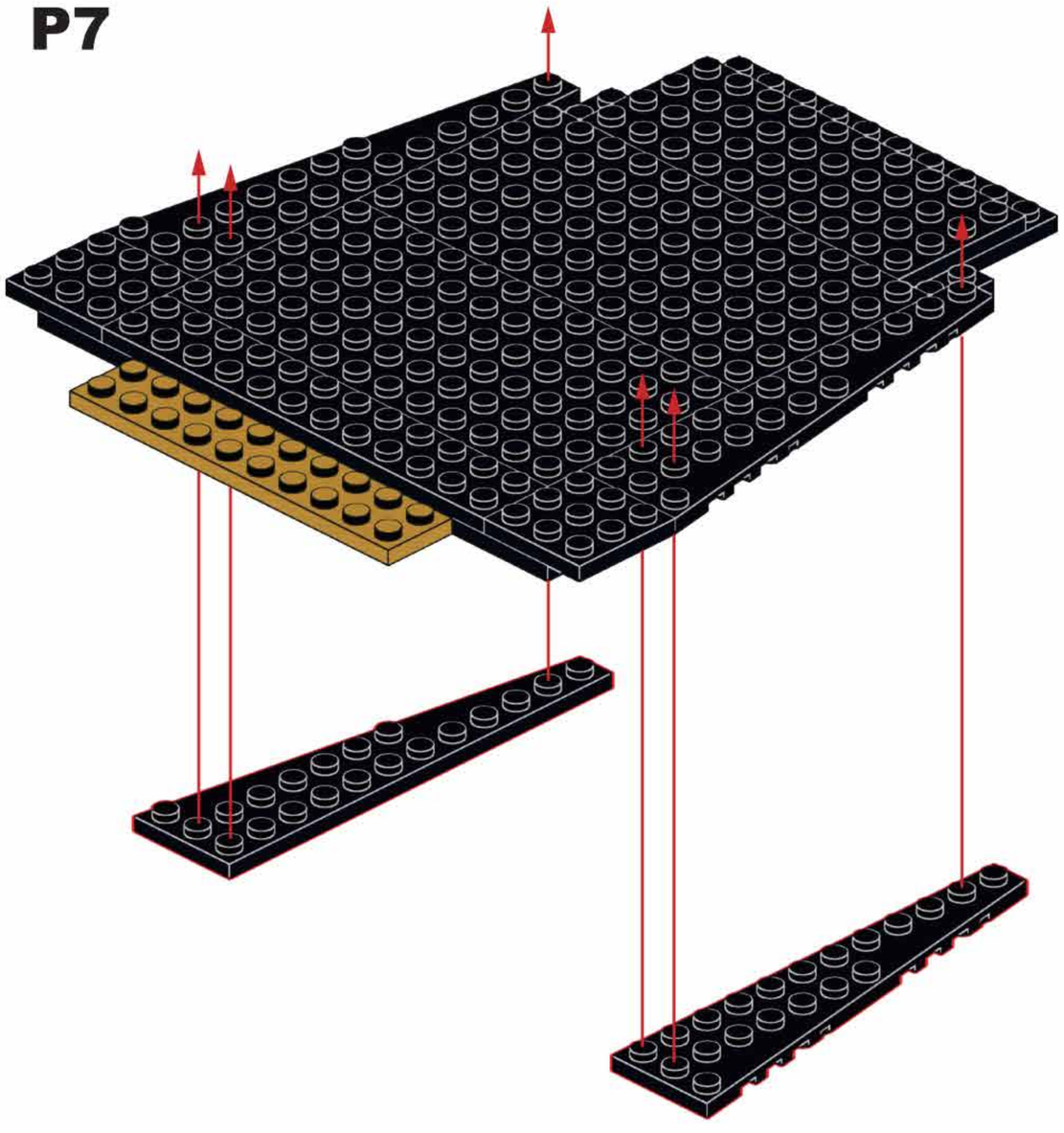

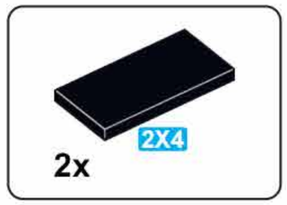

P8

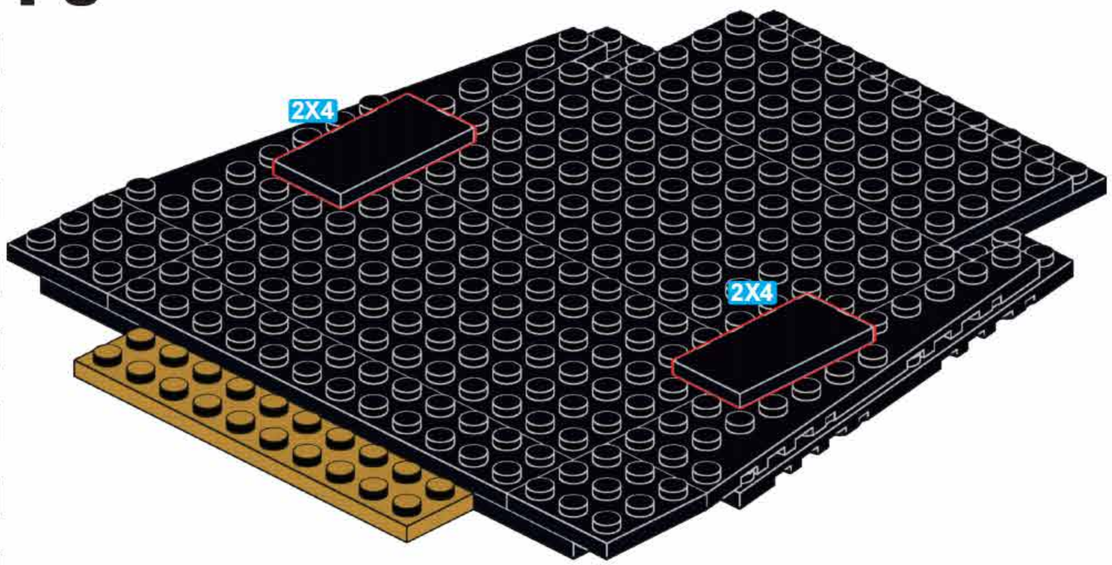

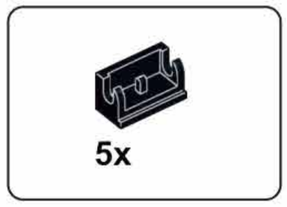

P9

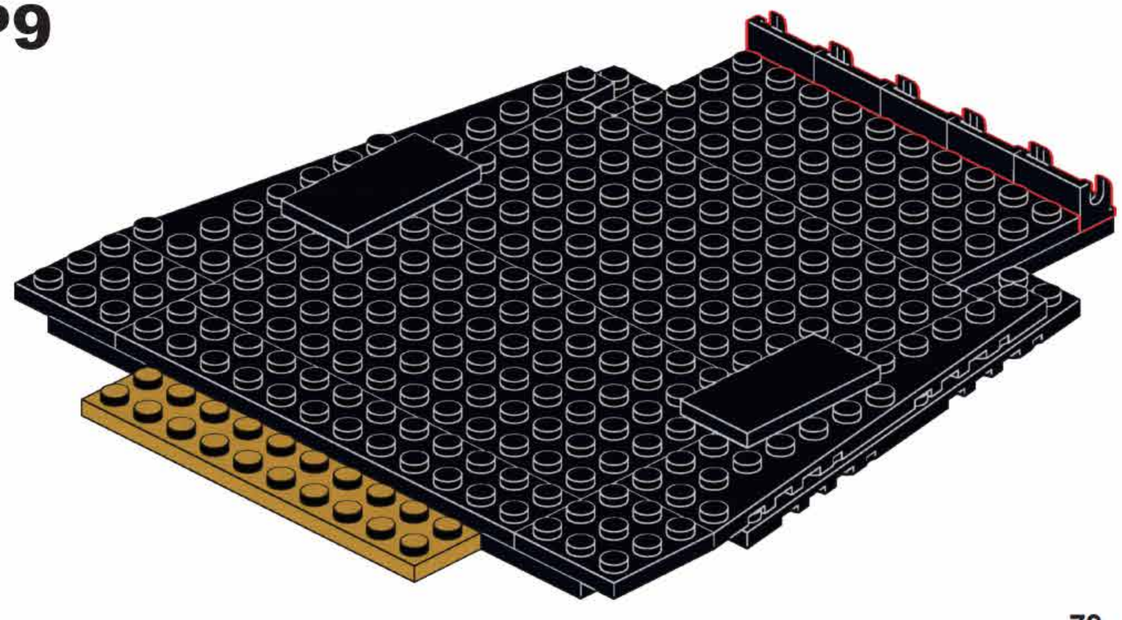

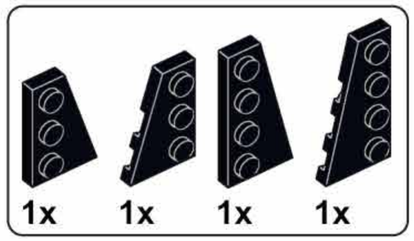

P10

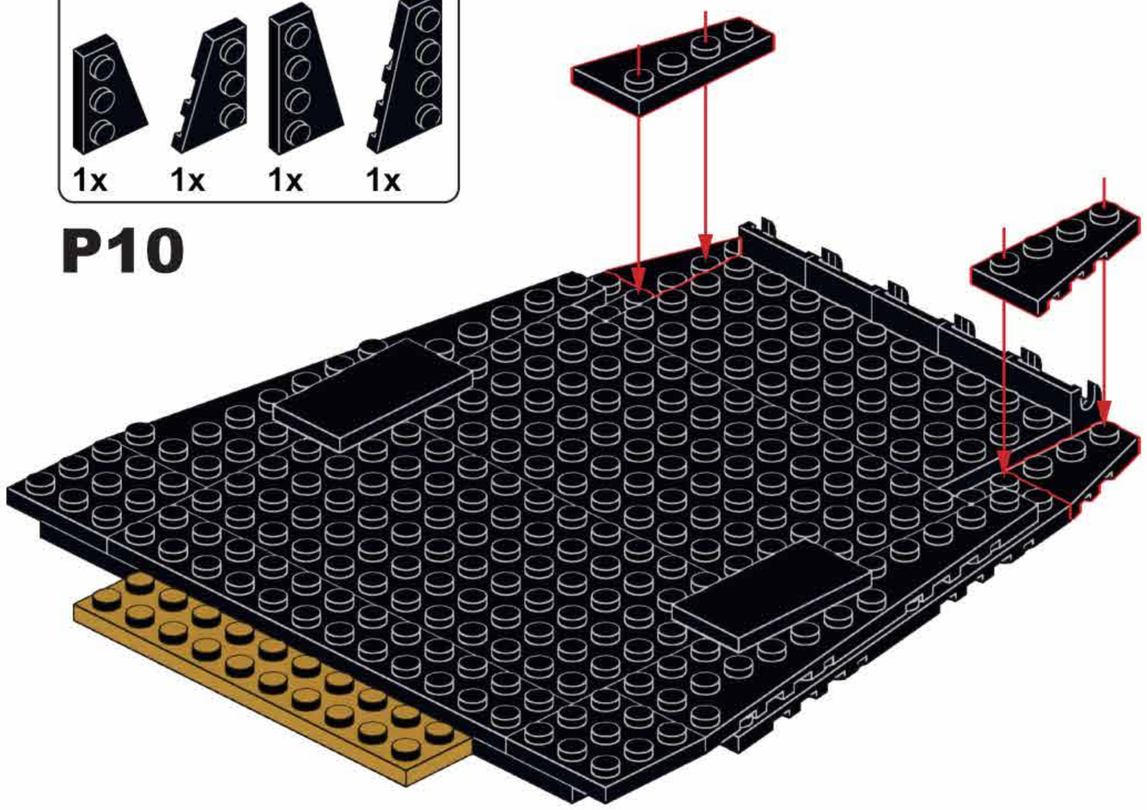

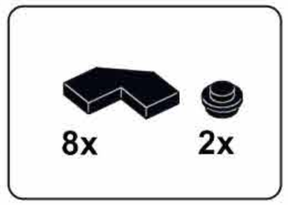

P11

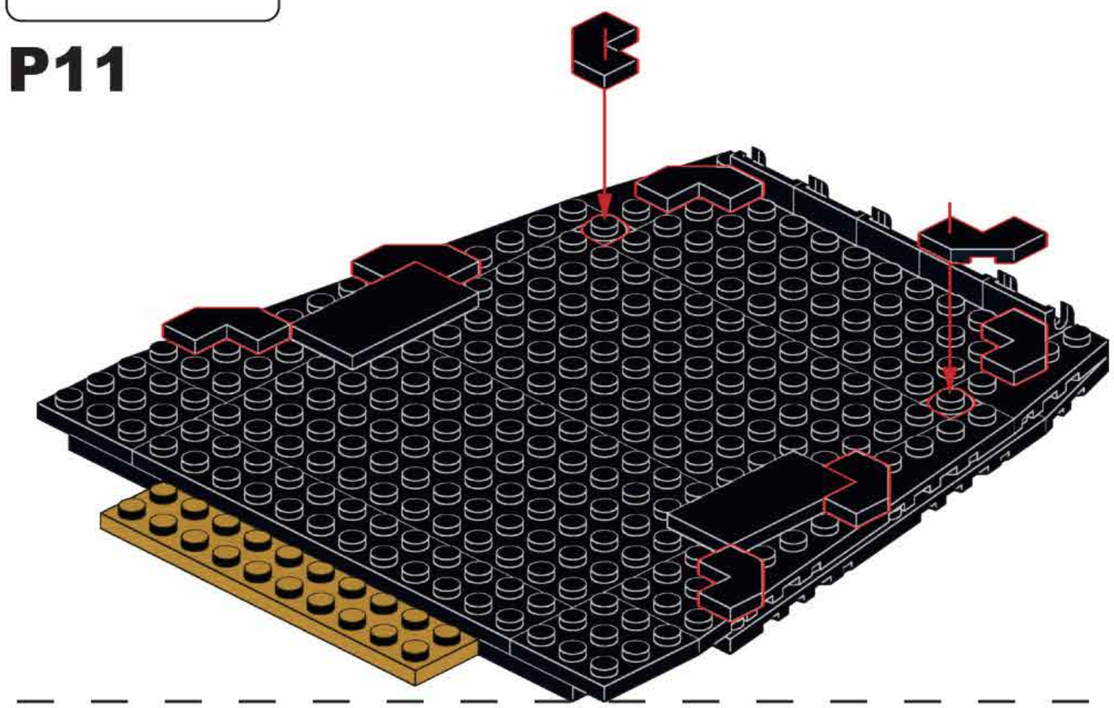

P12

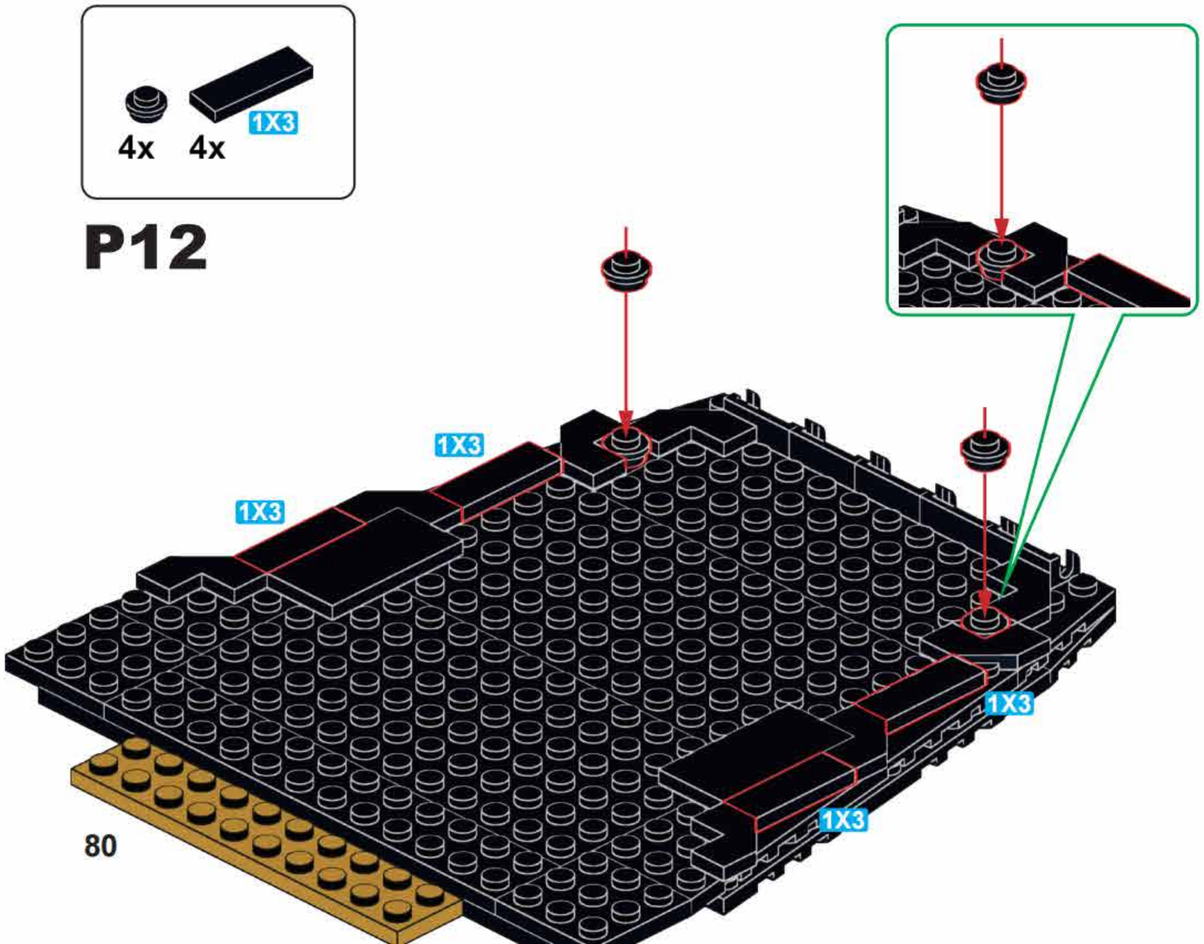

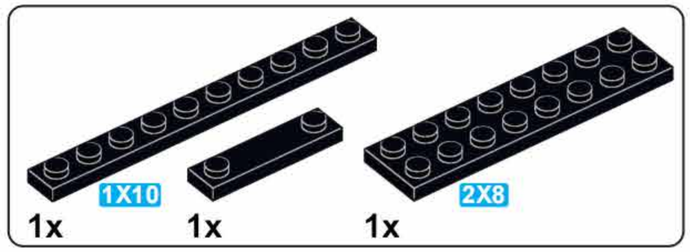

P13

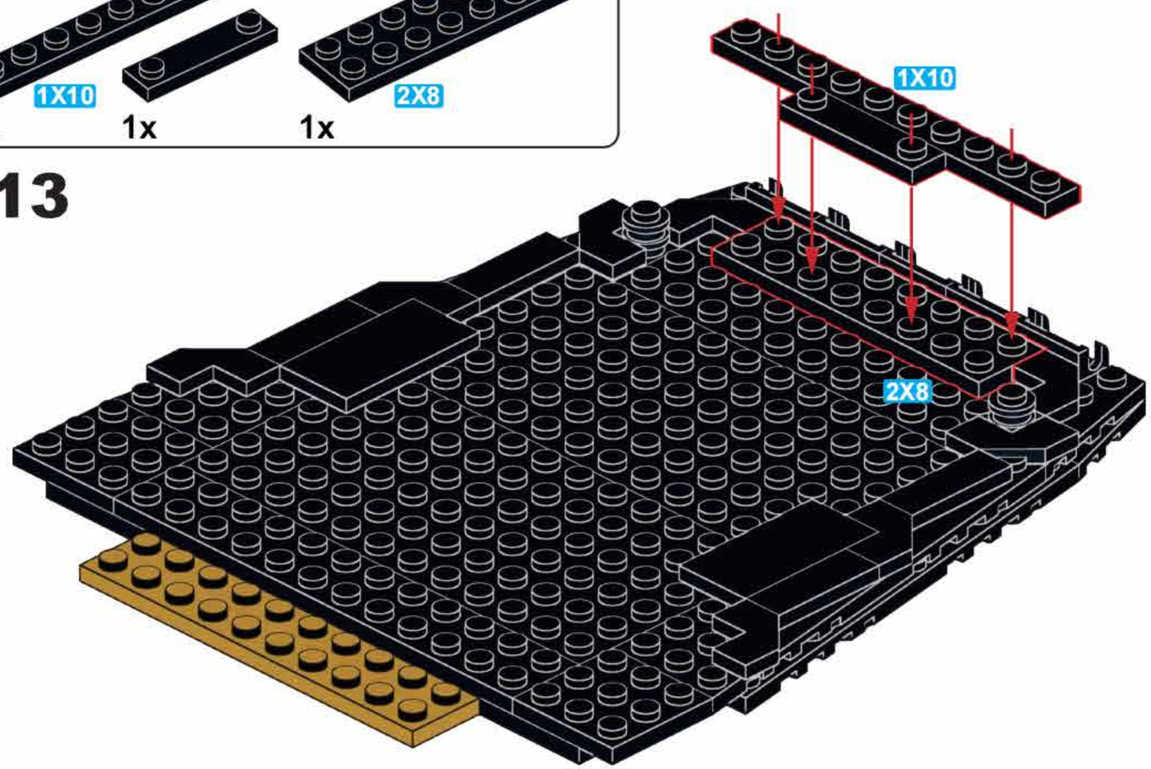

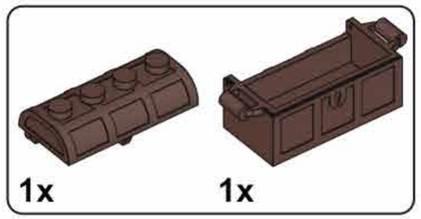

P14

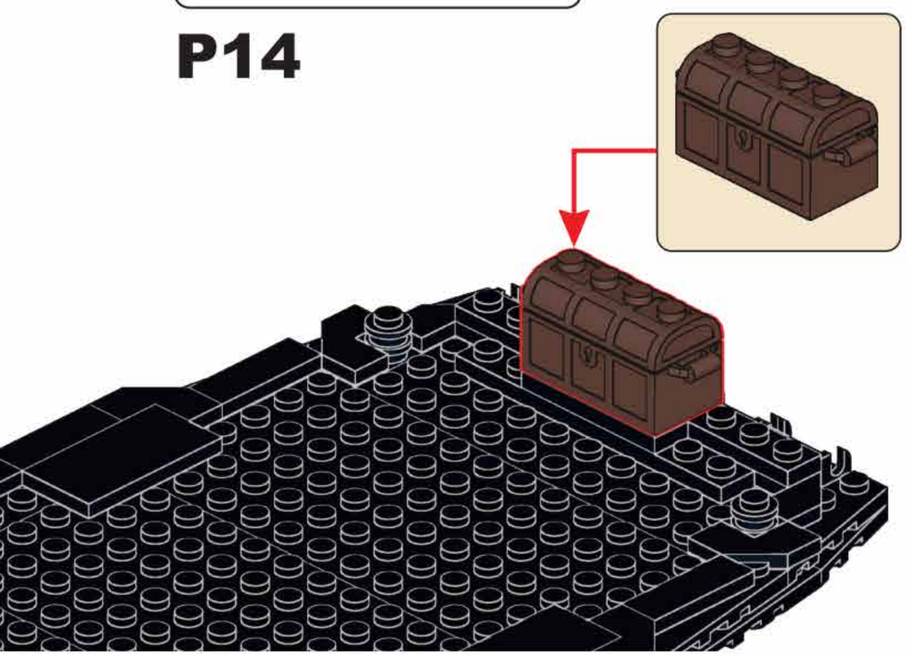

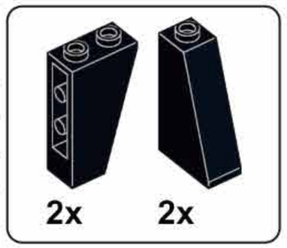

P15

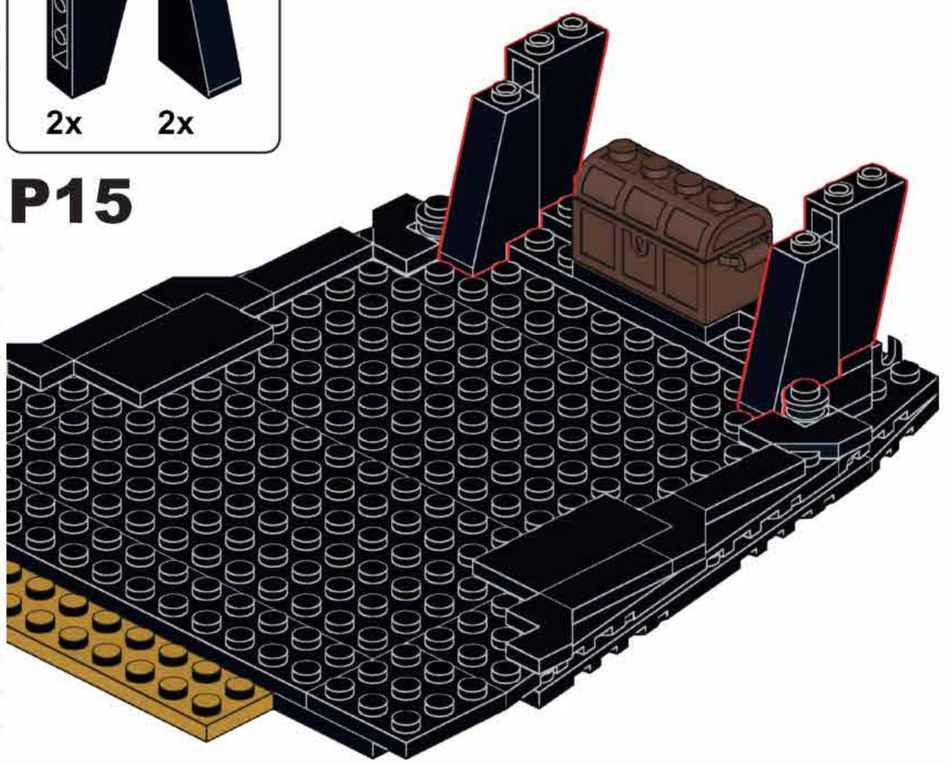

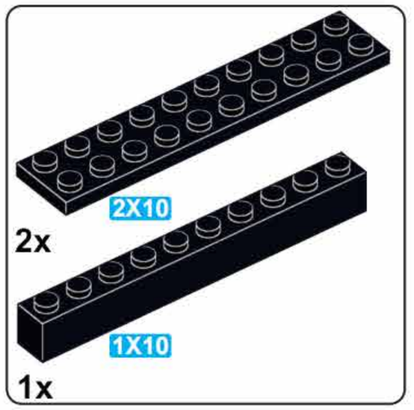

P16

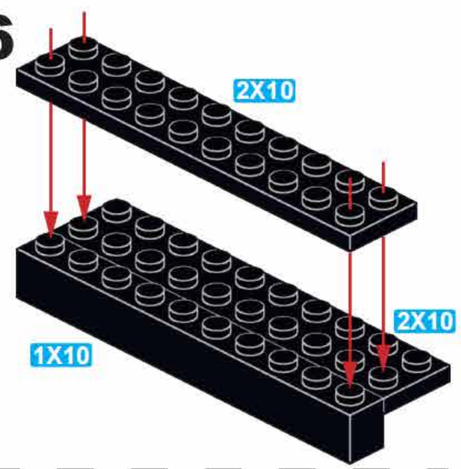

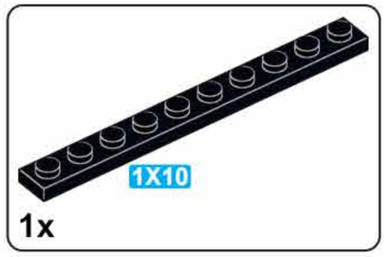

P17

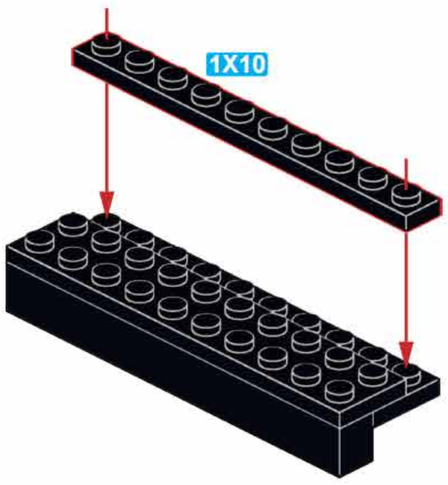

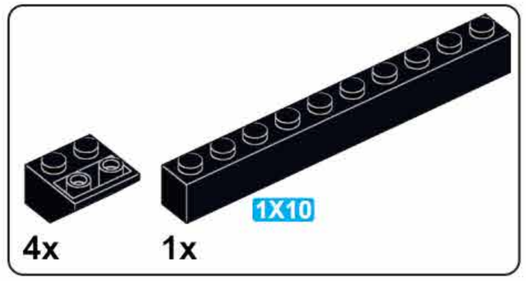

P18

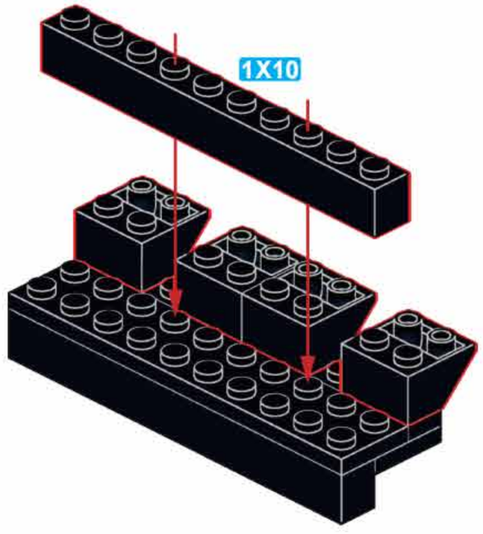

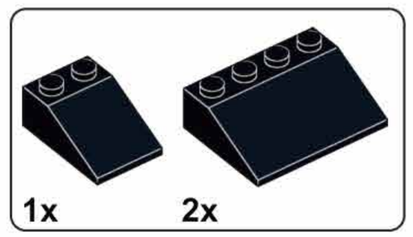

P19

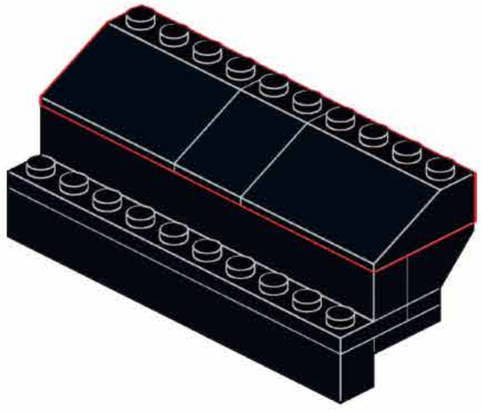

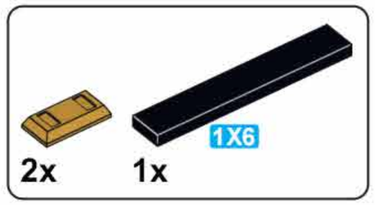

P20

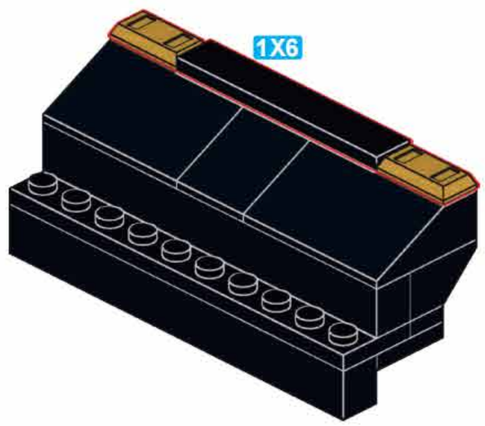

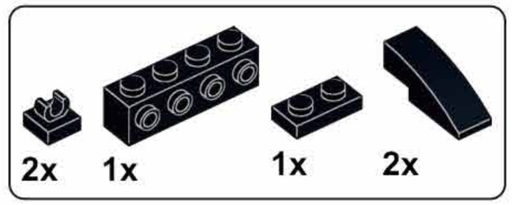

P21

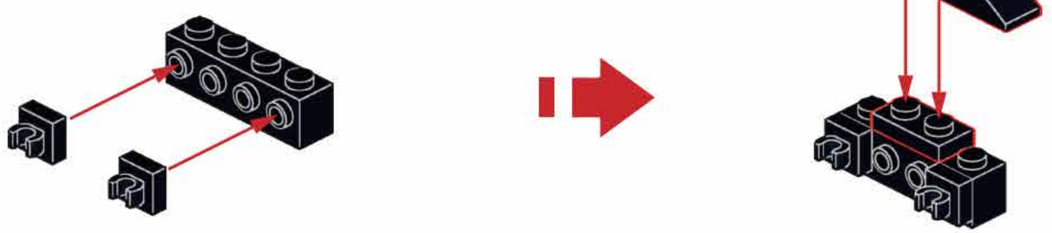

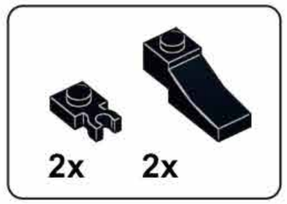

P22

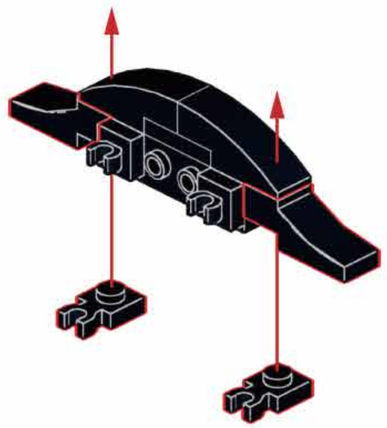

P23

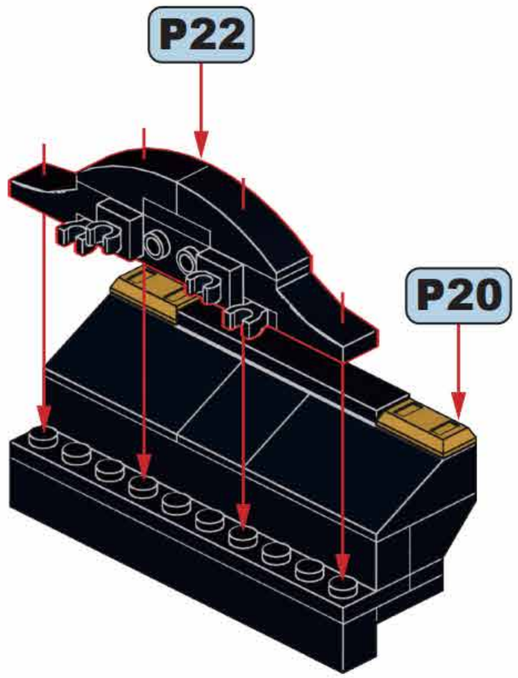

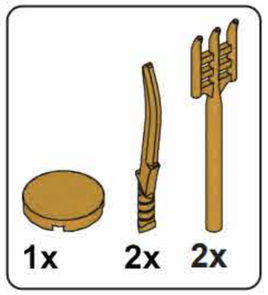

P24

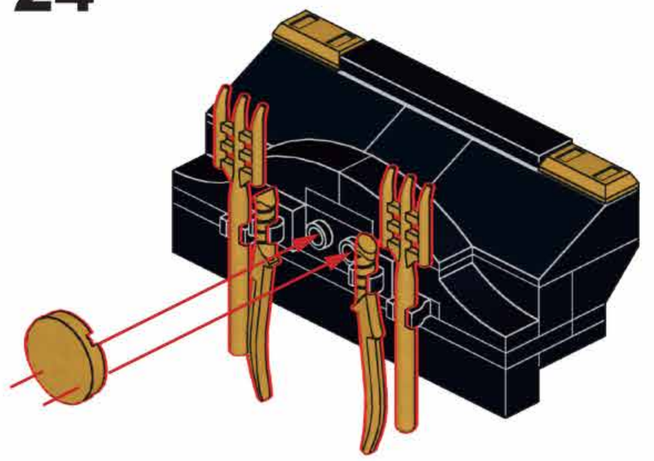

P25

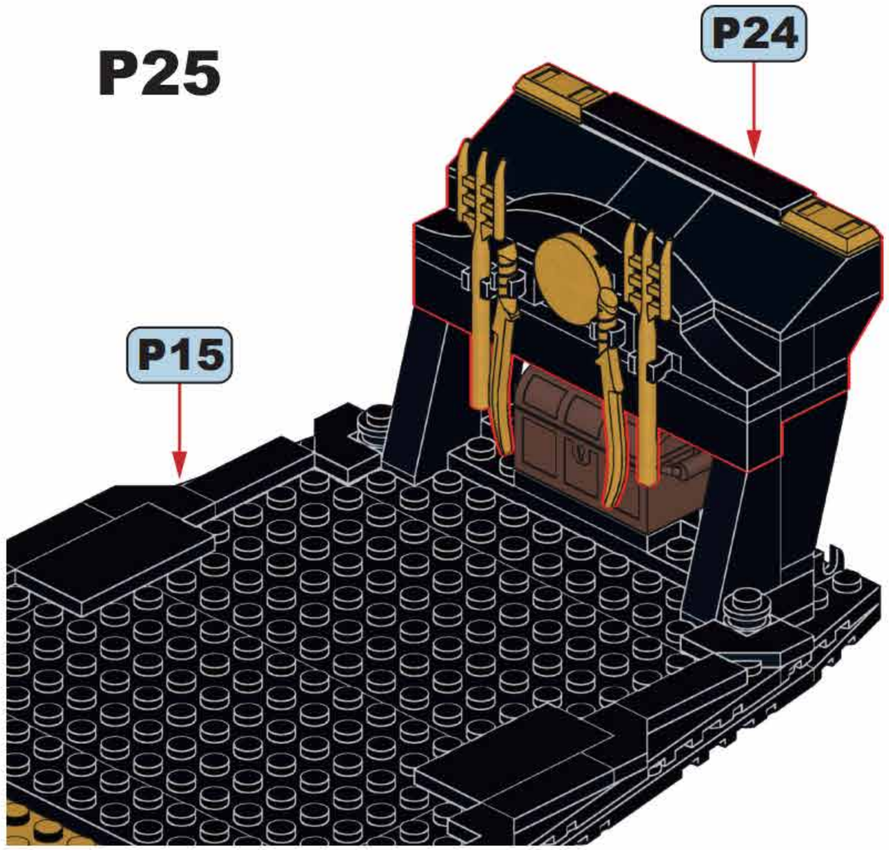

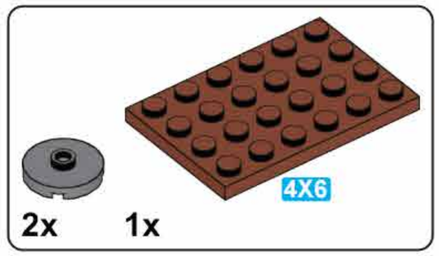

P26

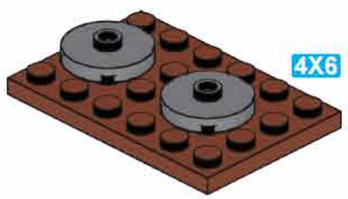

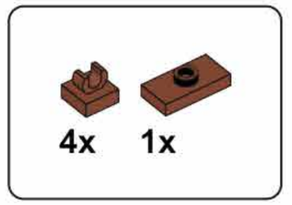

P27

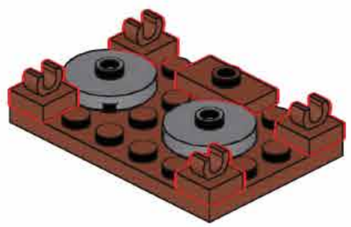

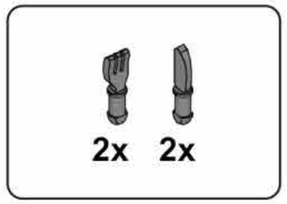

P28

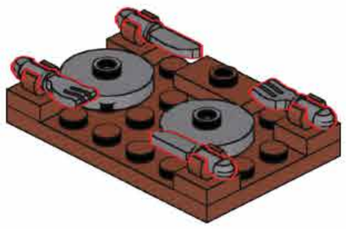

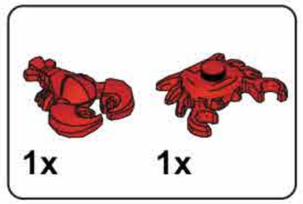

P29

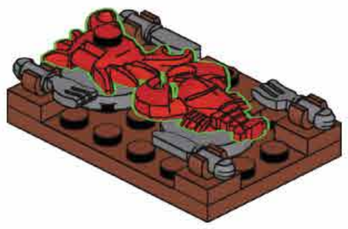

P30

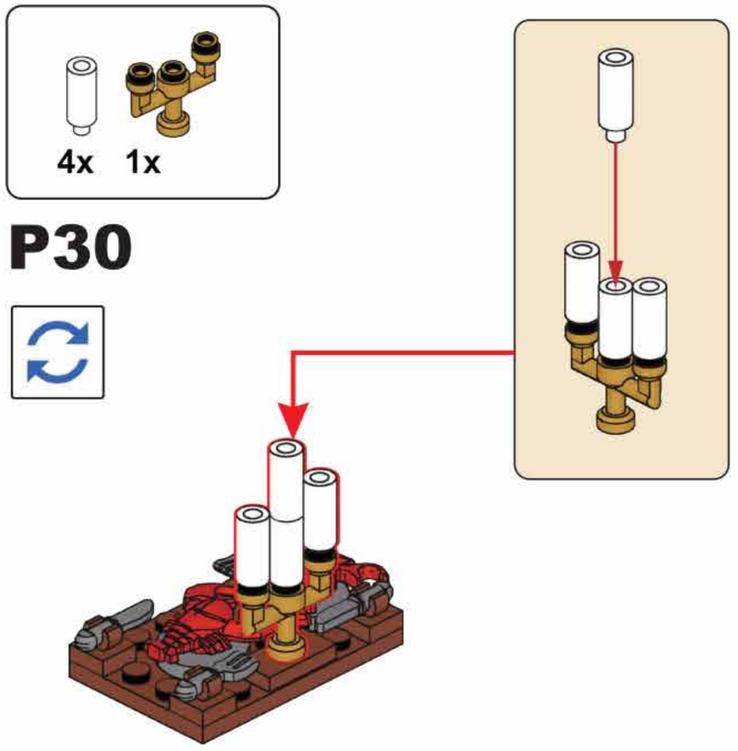

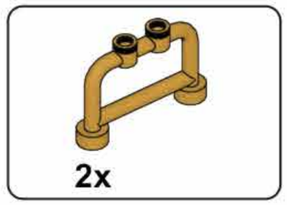

P31

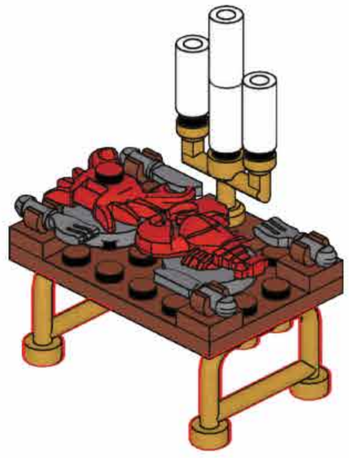

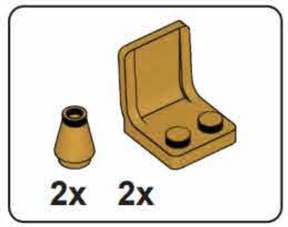

P32

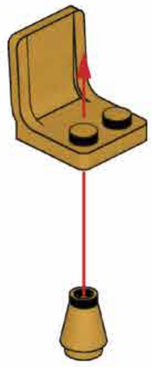

x2

P33

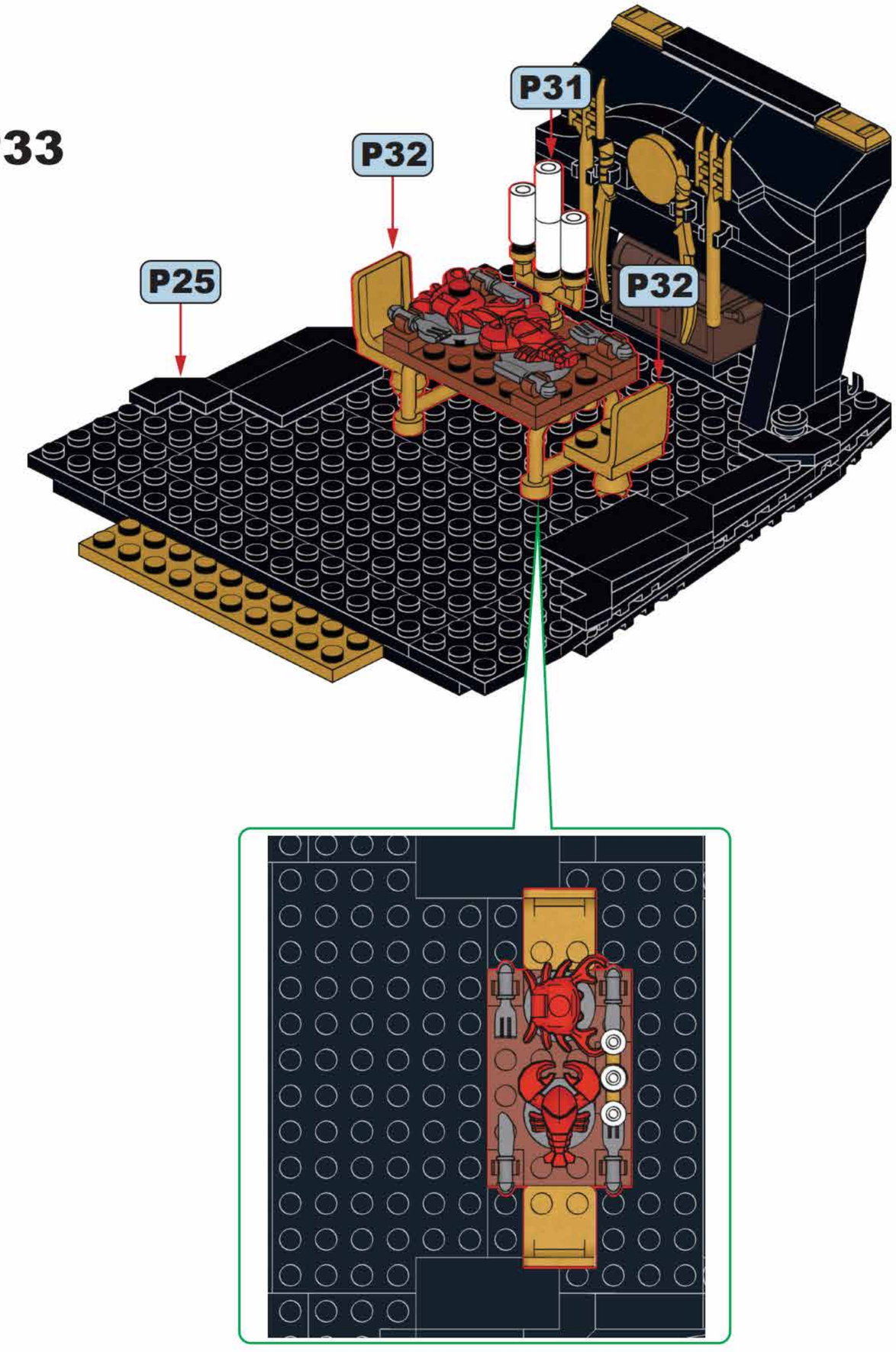

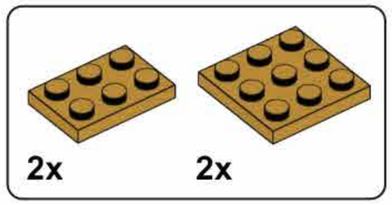

P34

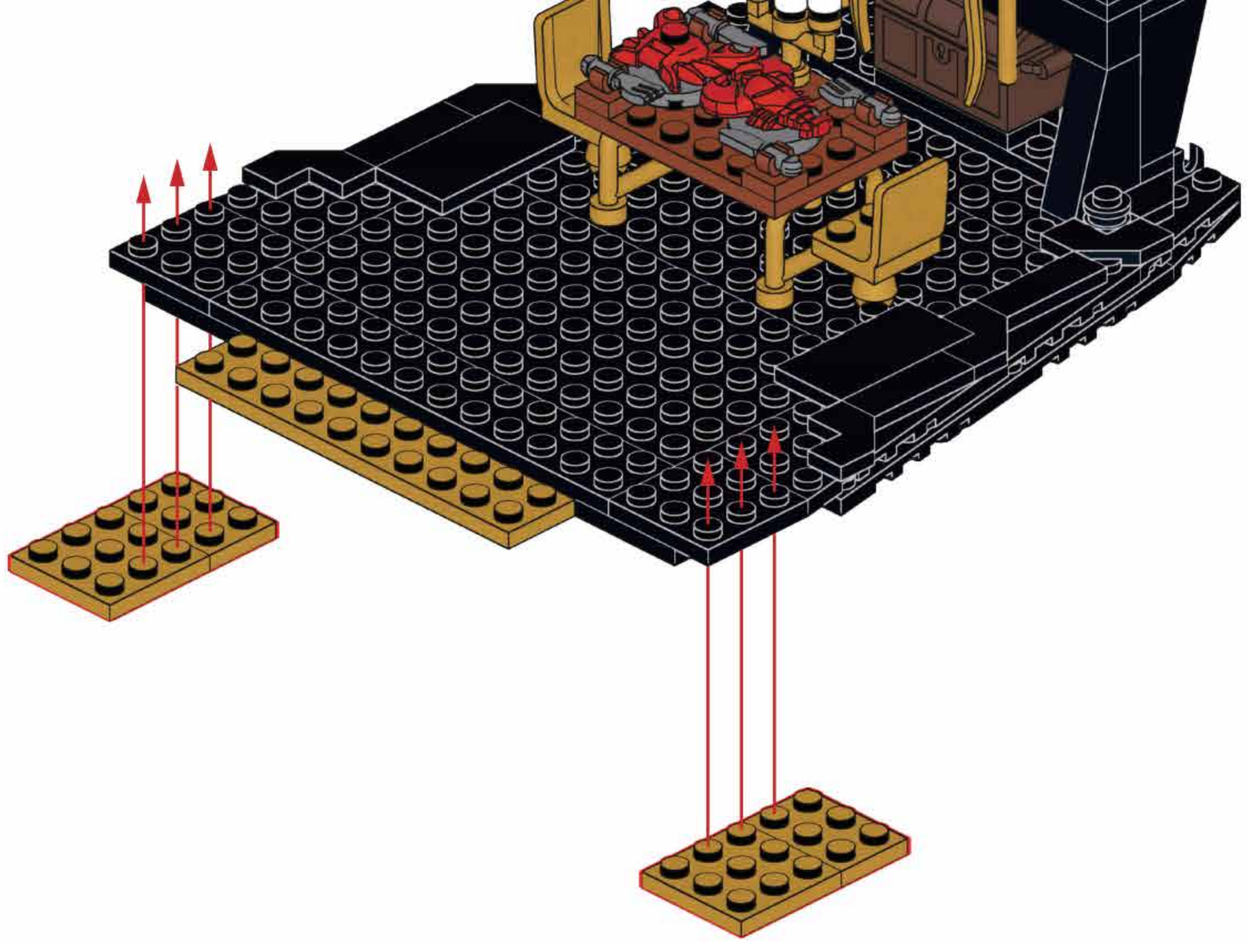

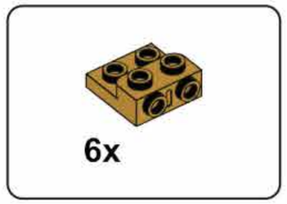

P35

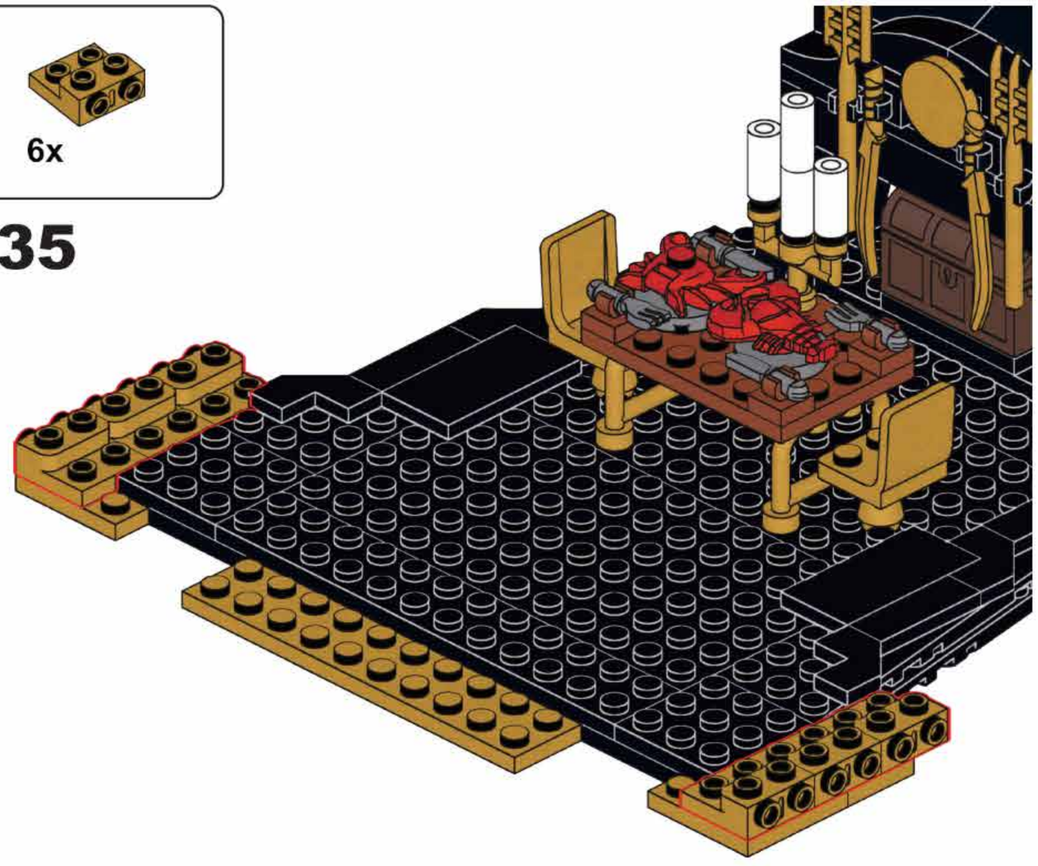

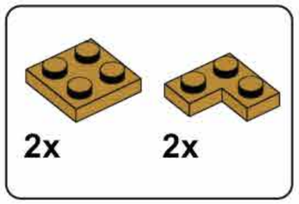

P36

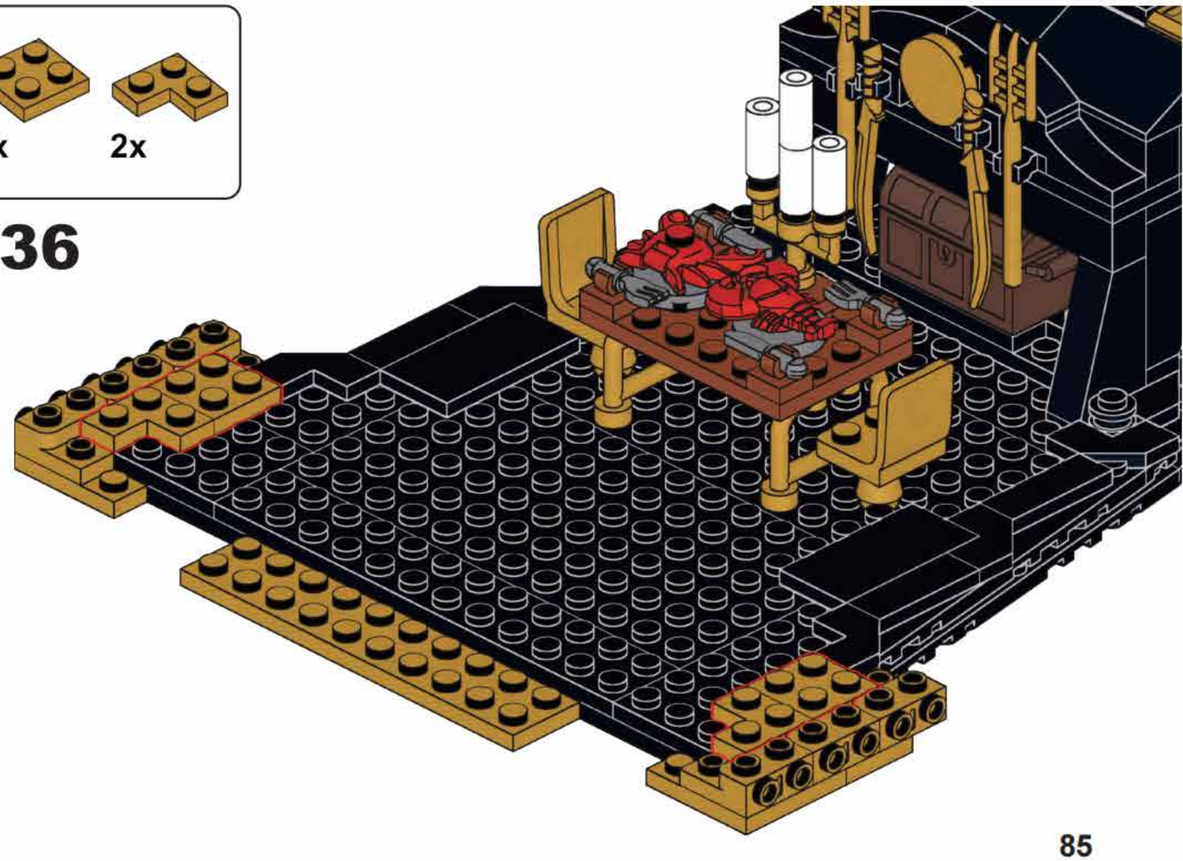

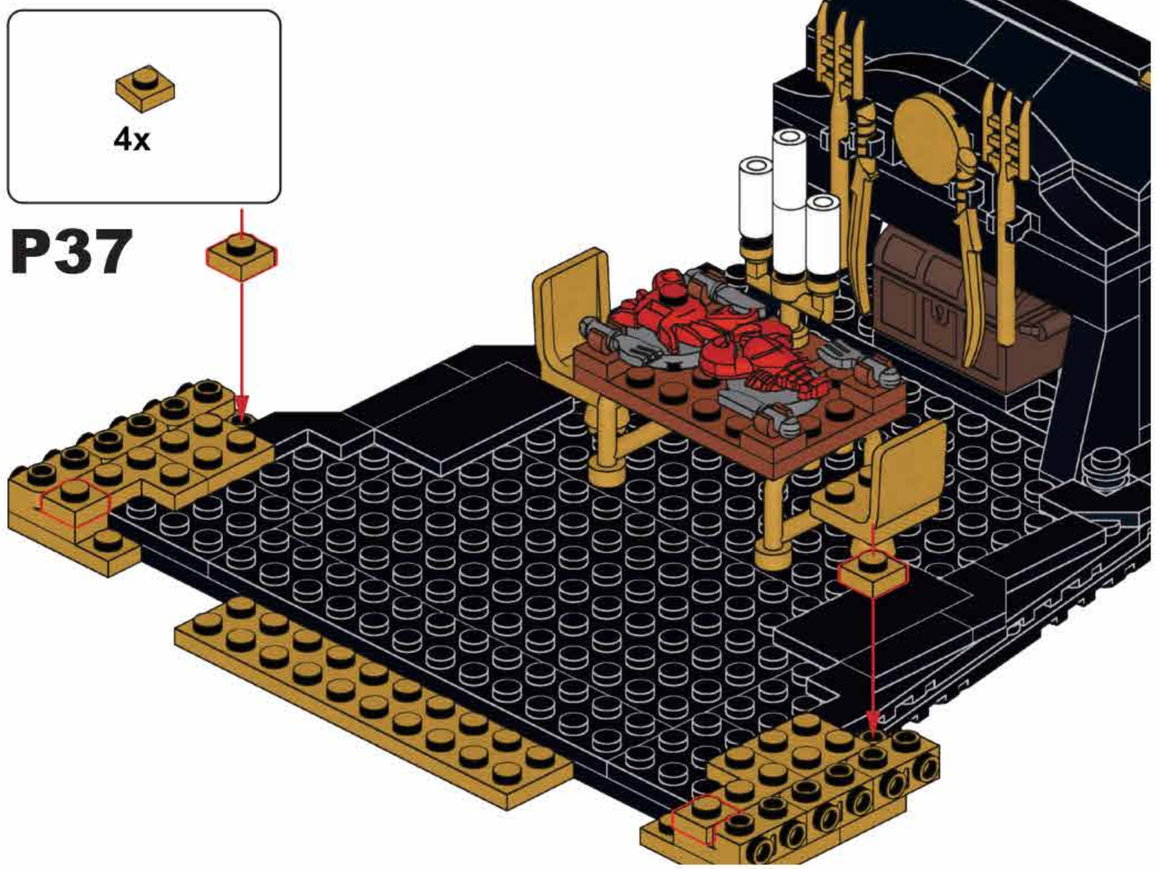

P37

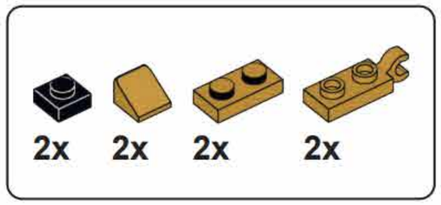

P38

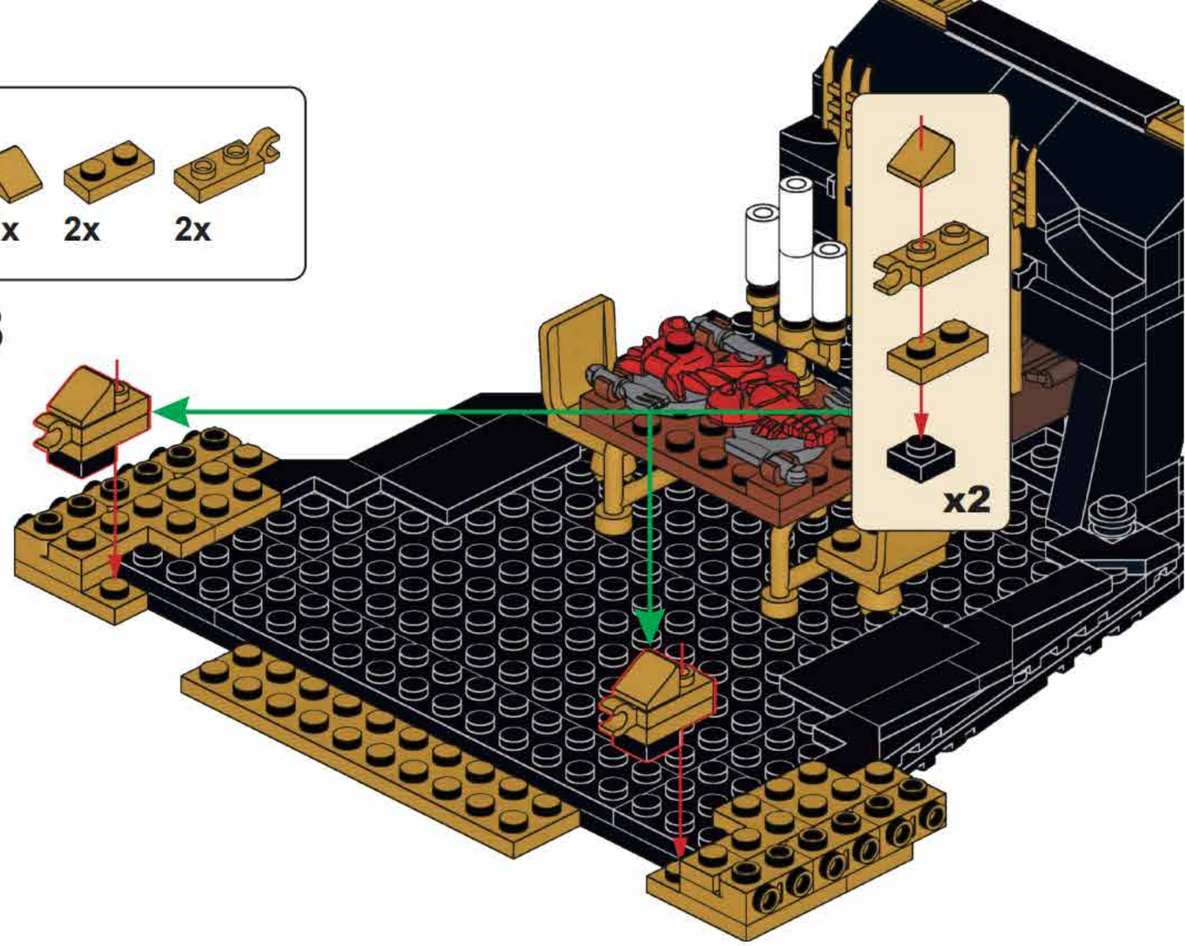

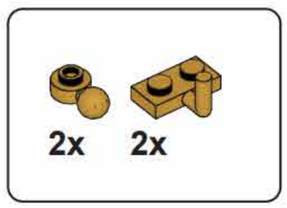

P39

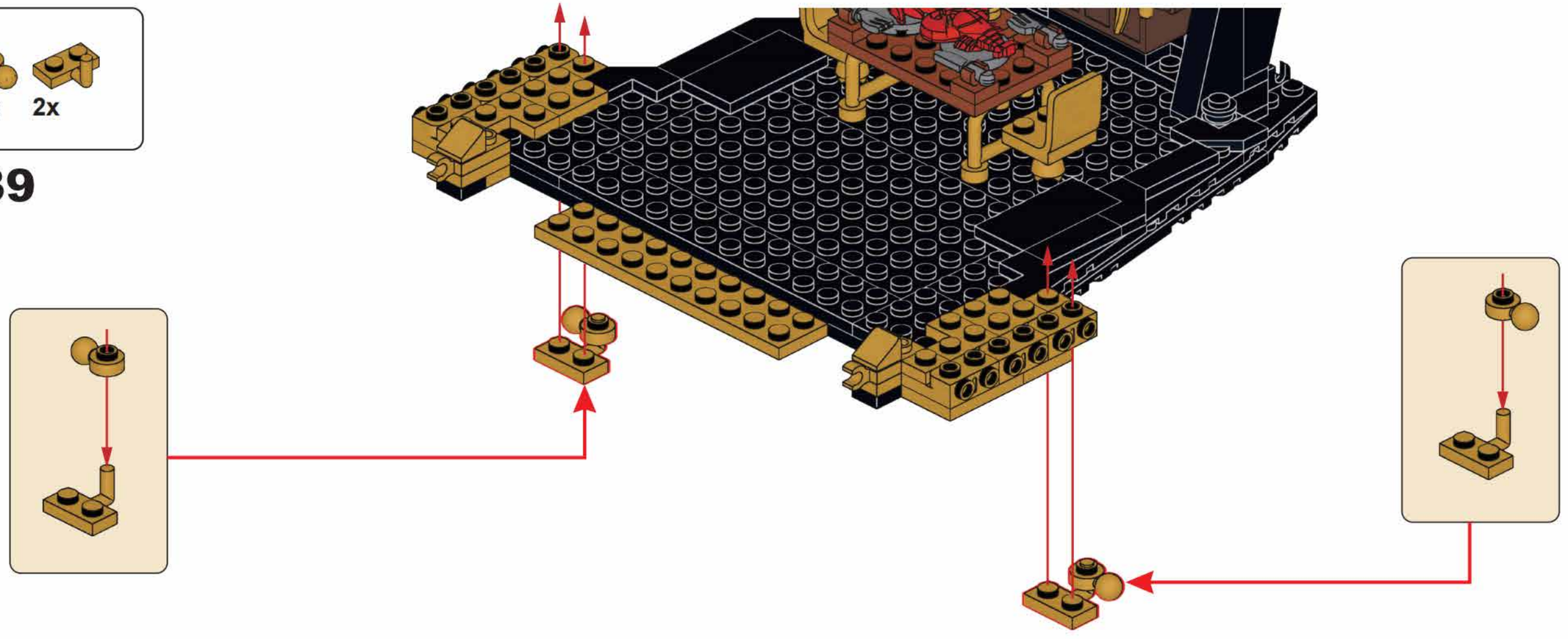

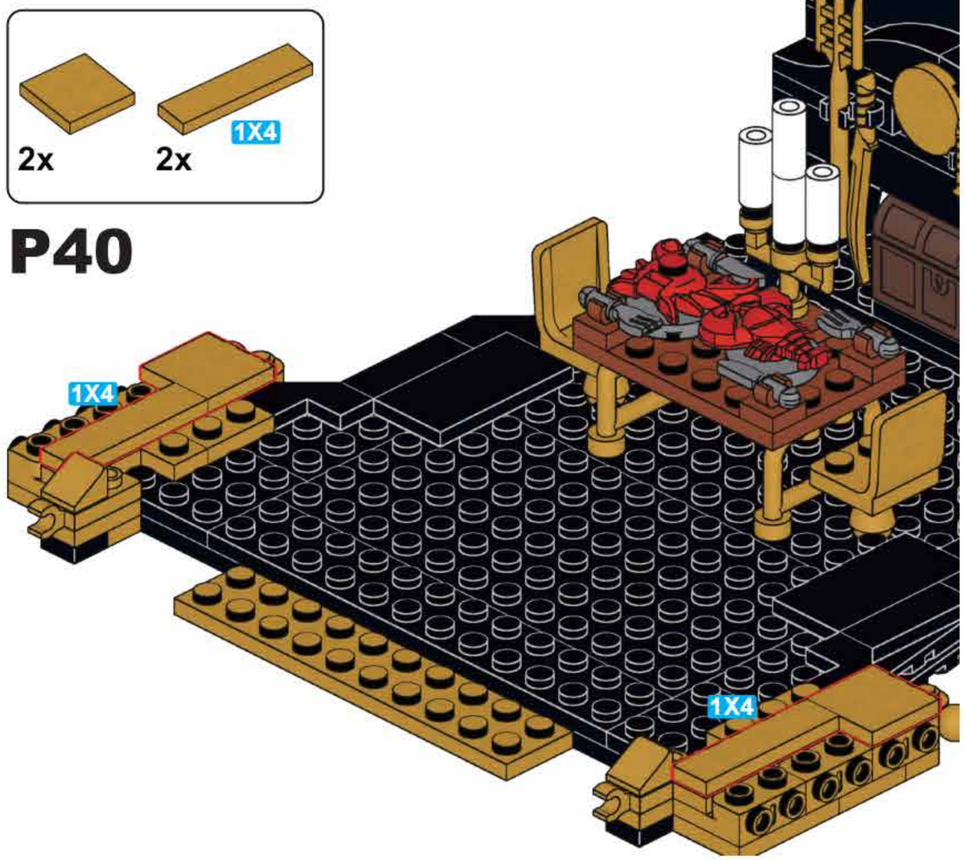

P40

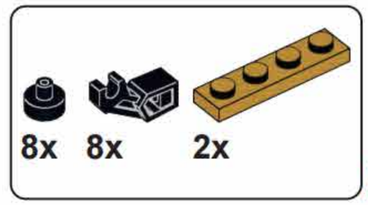

P41

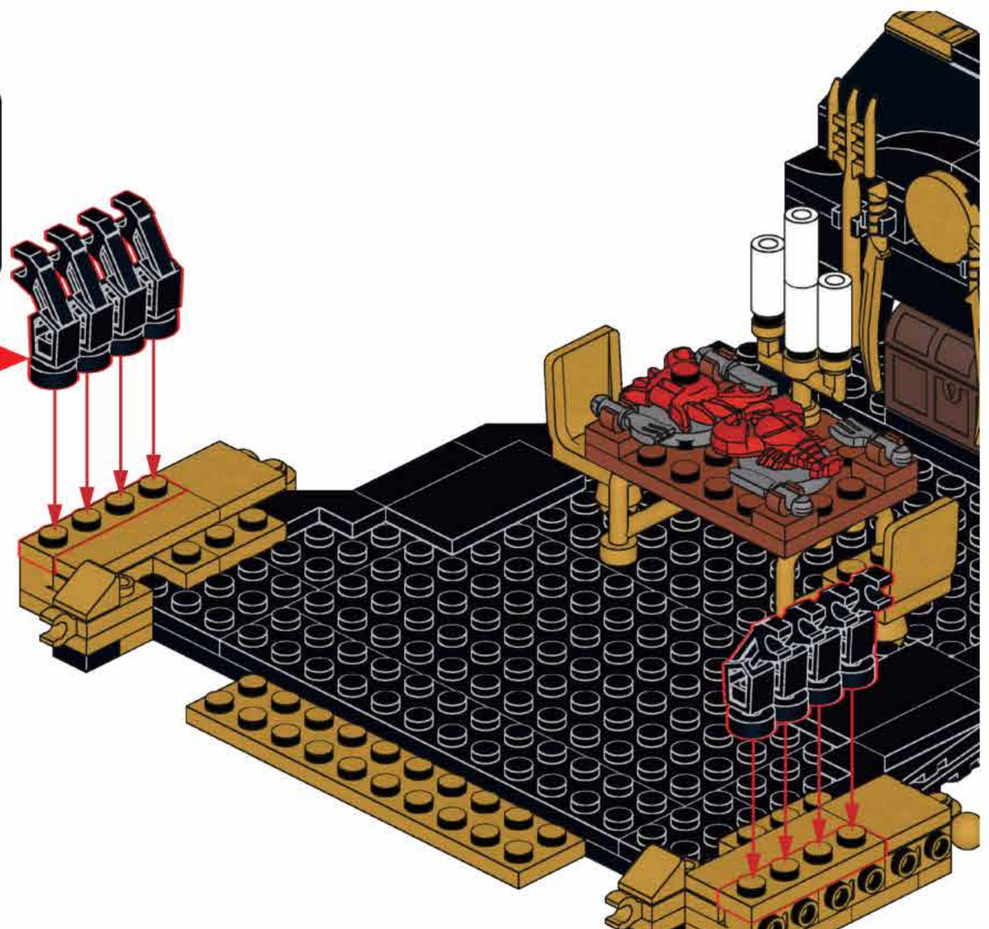

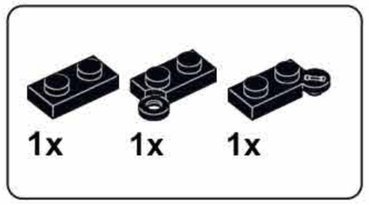

P42

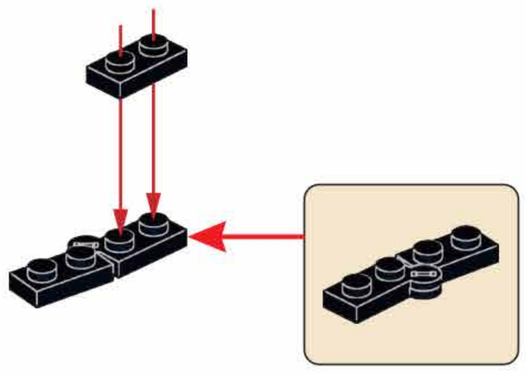

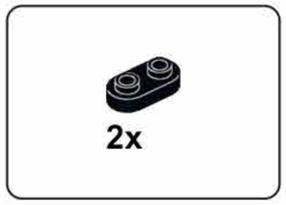

P43

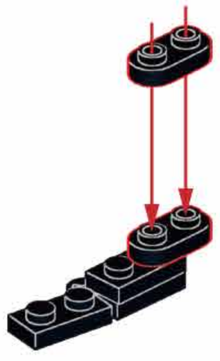

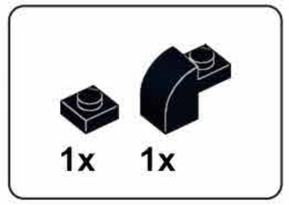

P44

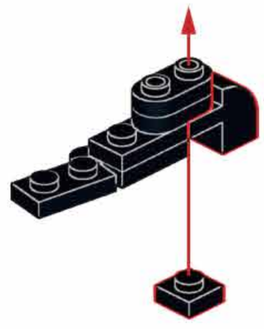

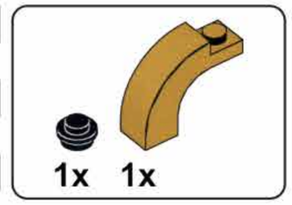

P45

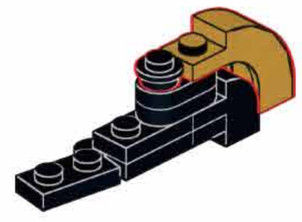

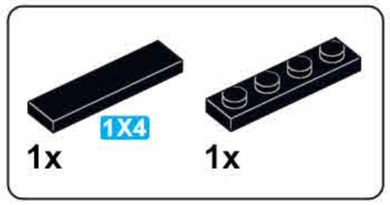

P46

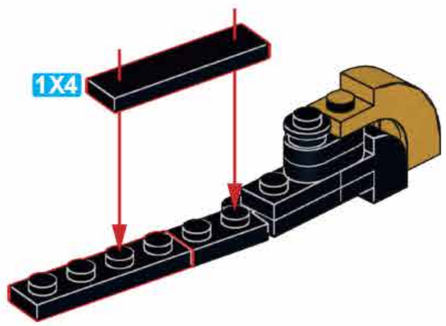

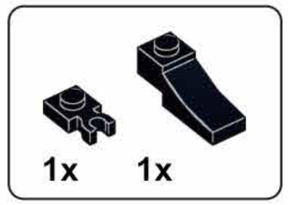

P47

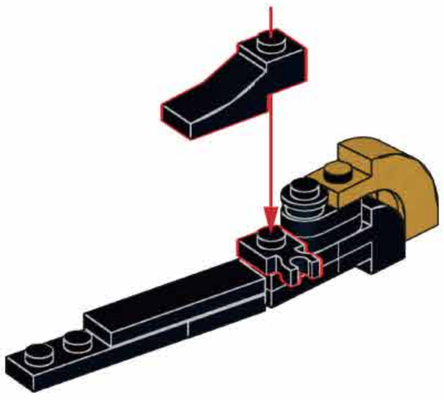

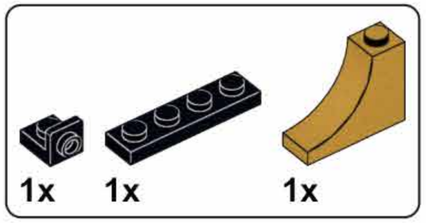

P48

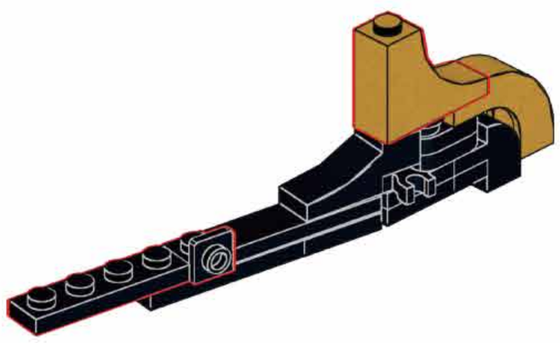

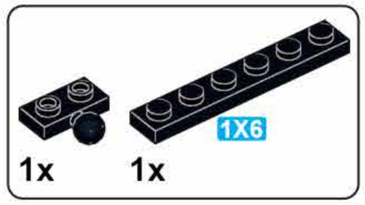

P49

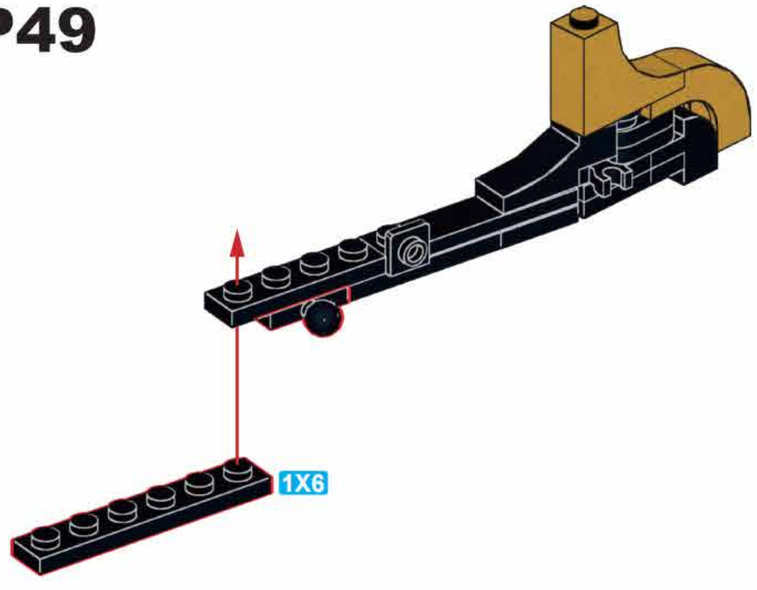

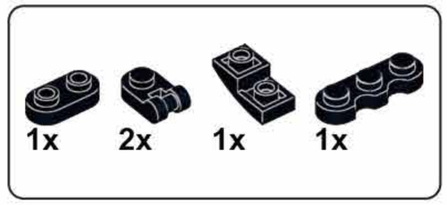

P50

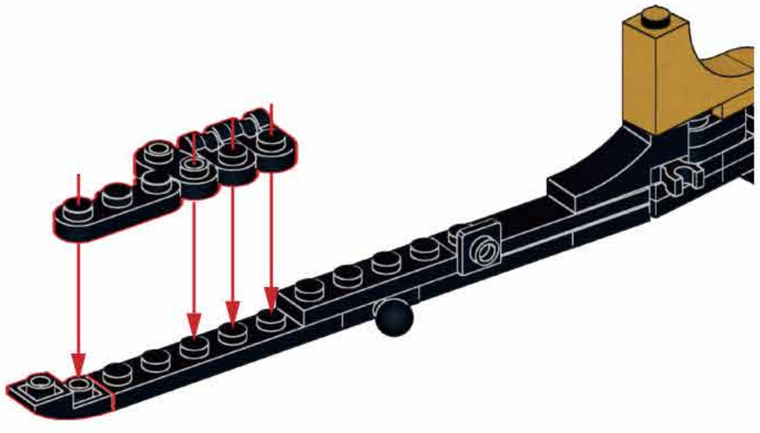

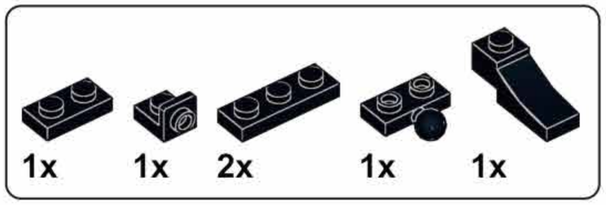

P51

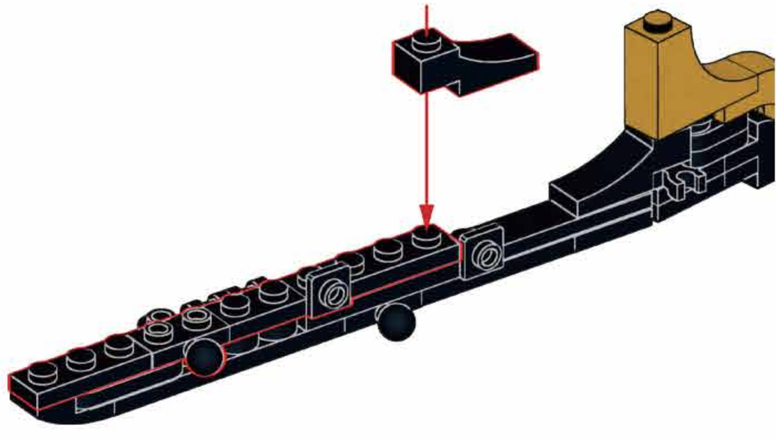

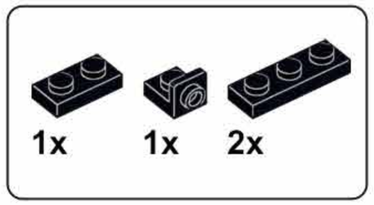

P52

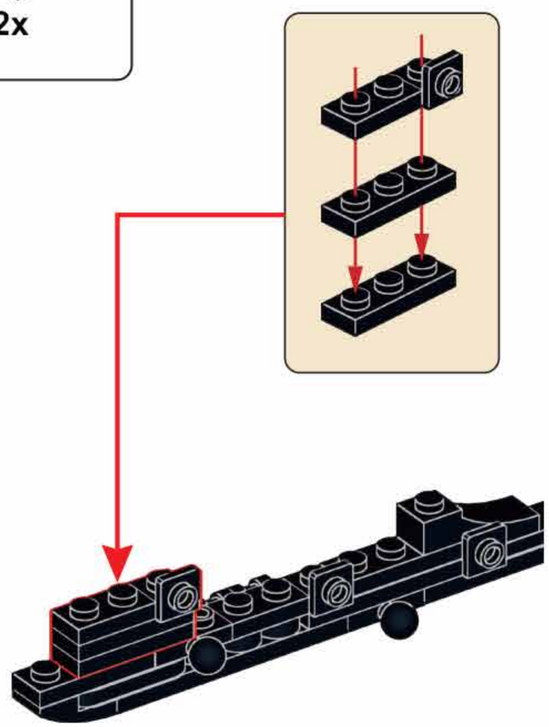

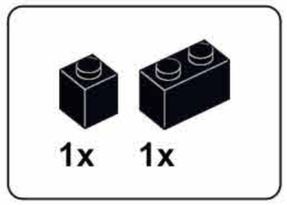

P53

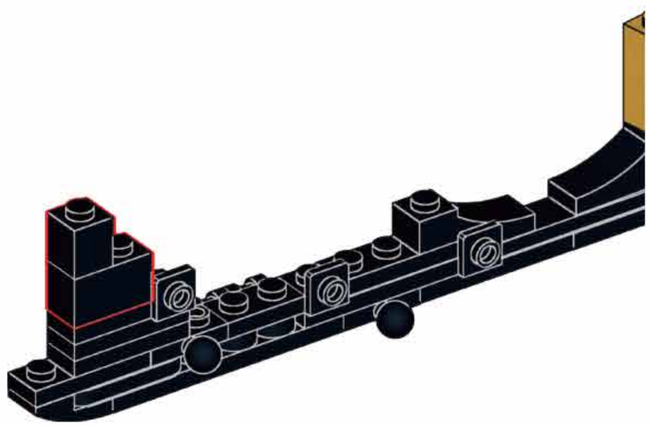

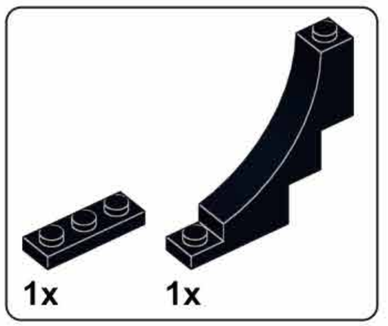

P54

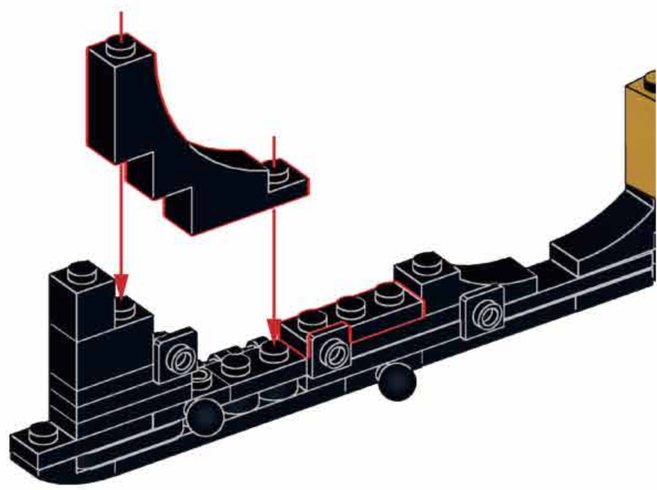

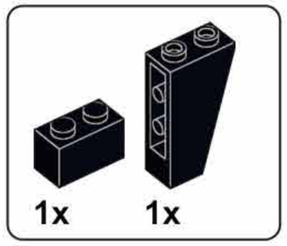

P55

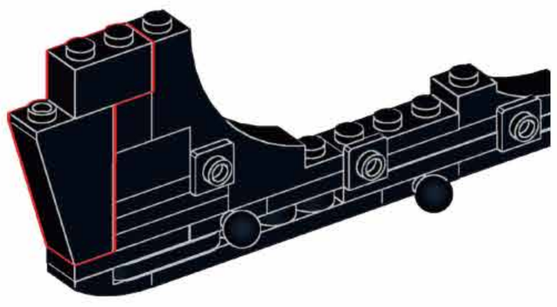

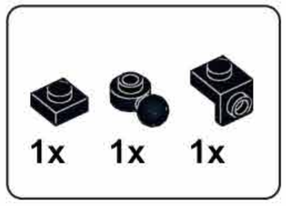

P56

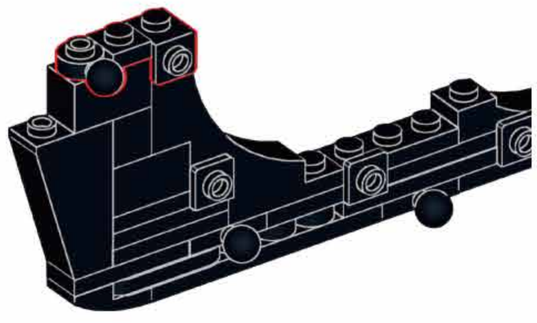

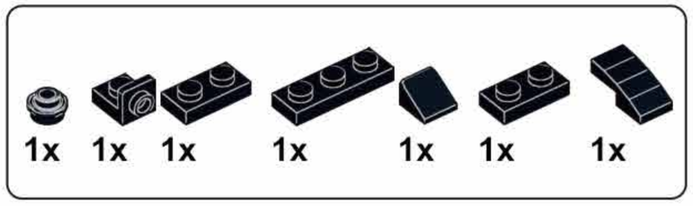

P57

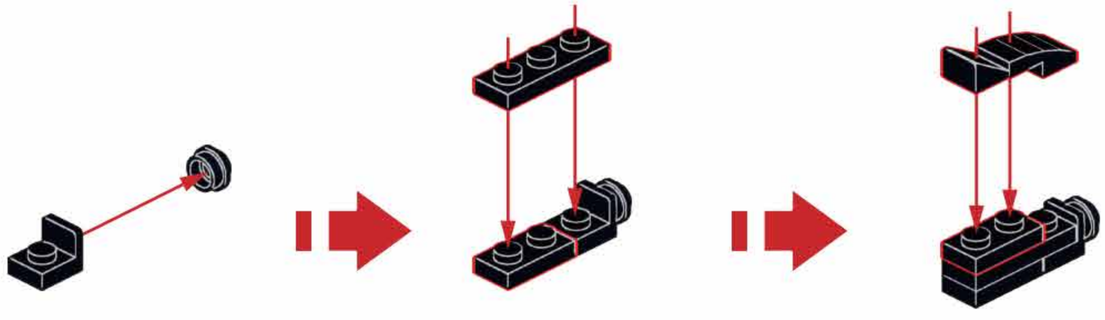

P58

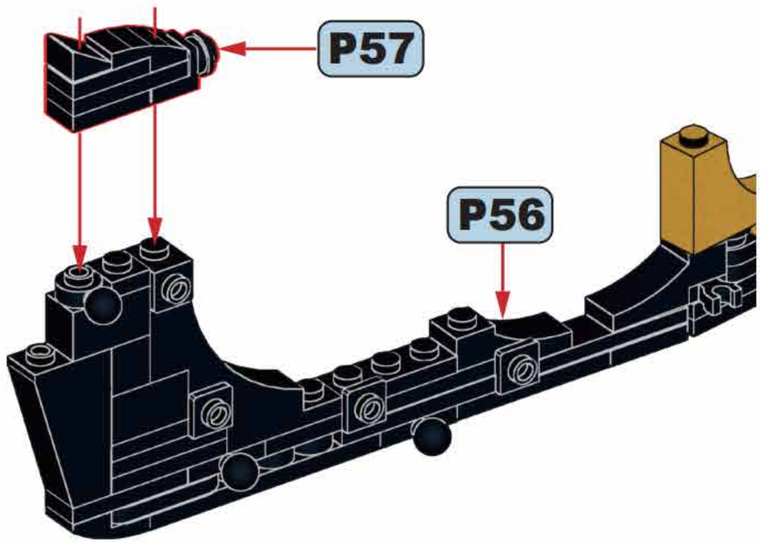

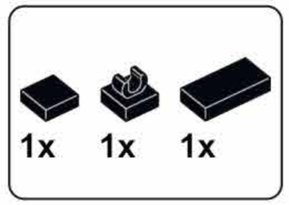

P59

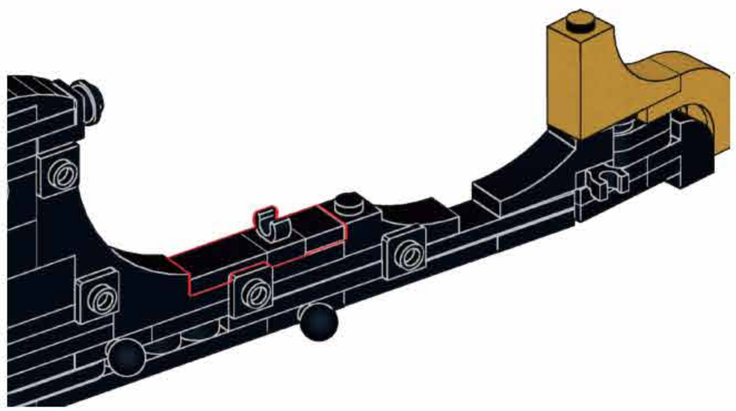

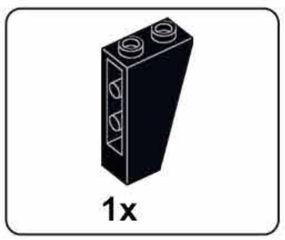

P60

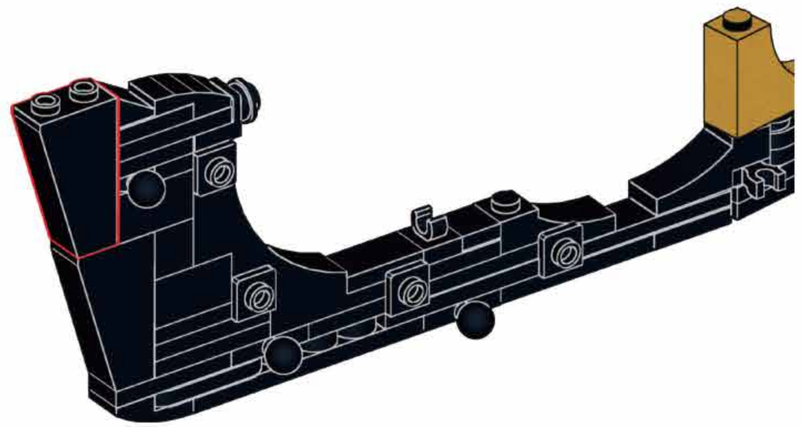

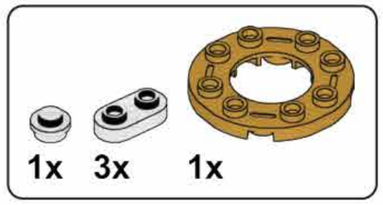

P61

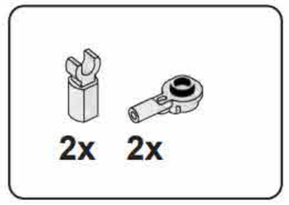

P62

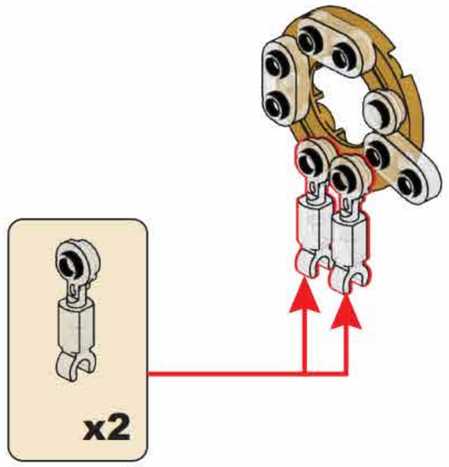

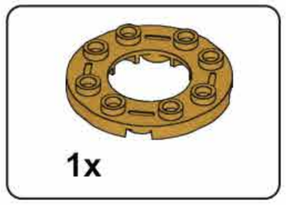

P63

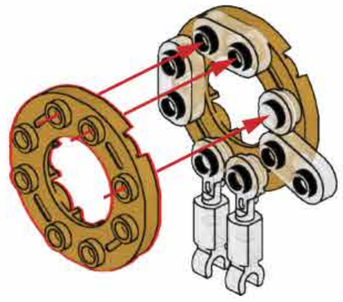

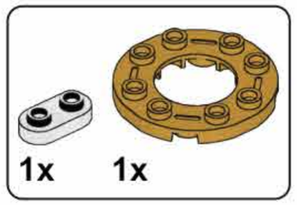

P64

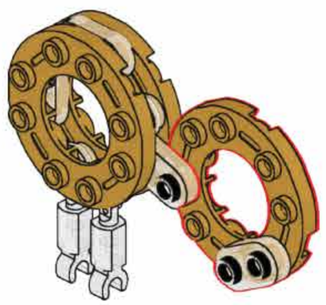

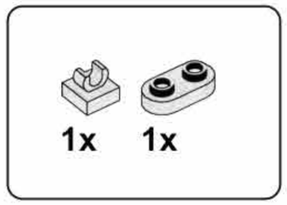

P65

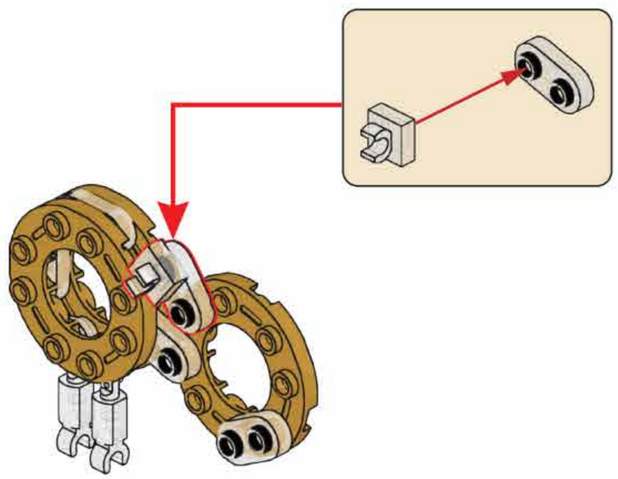

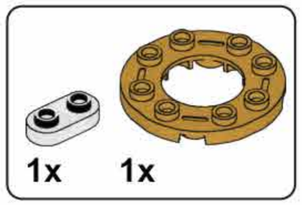

P66

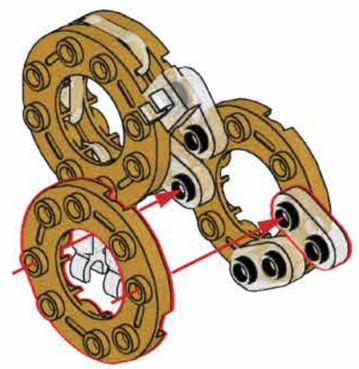

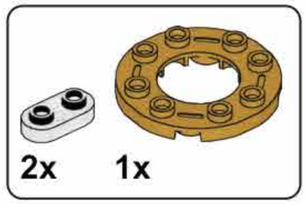

P67

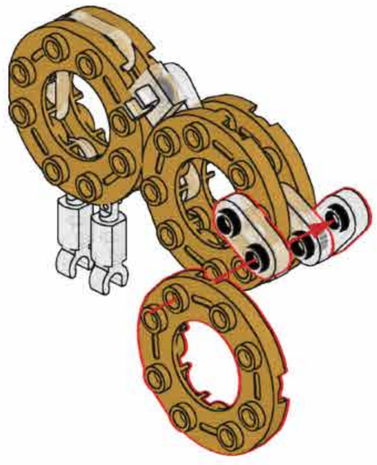

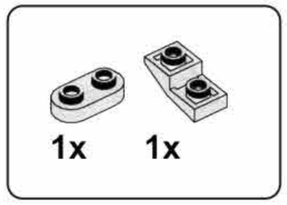

P68

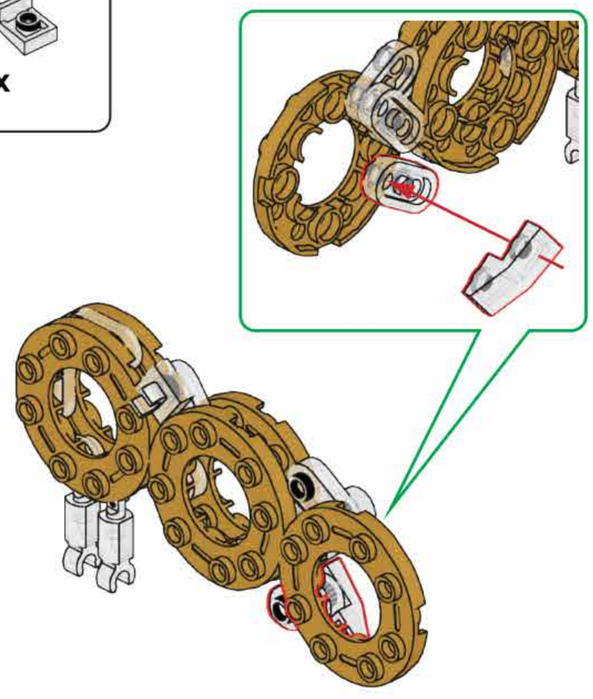

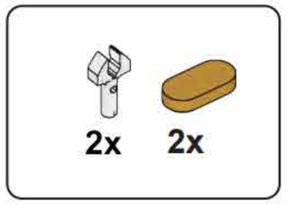

P69

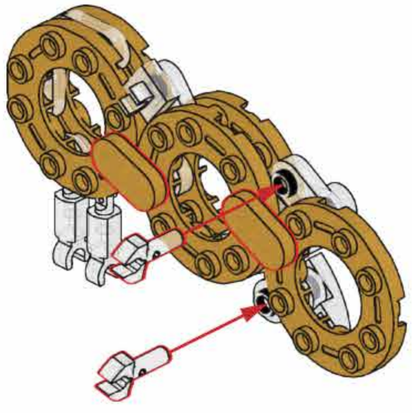

1x 1x 1x

P70

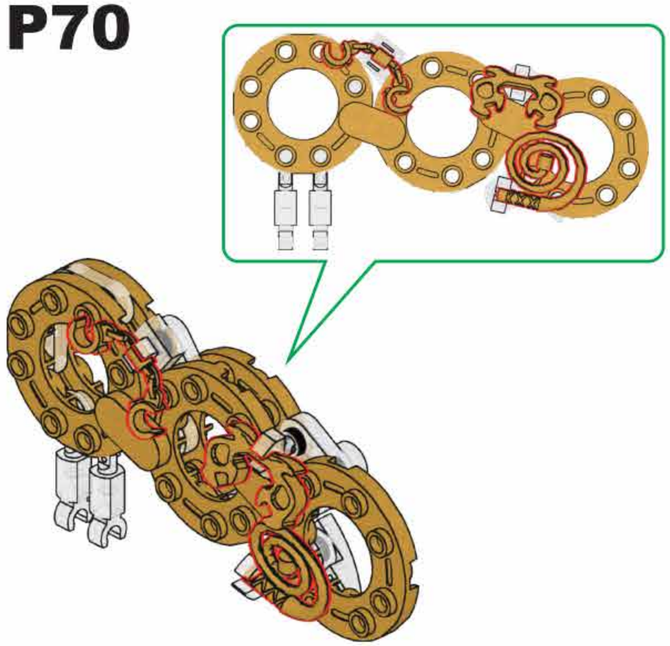

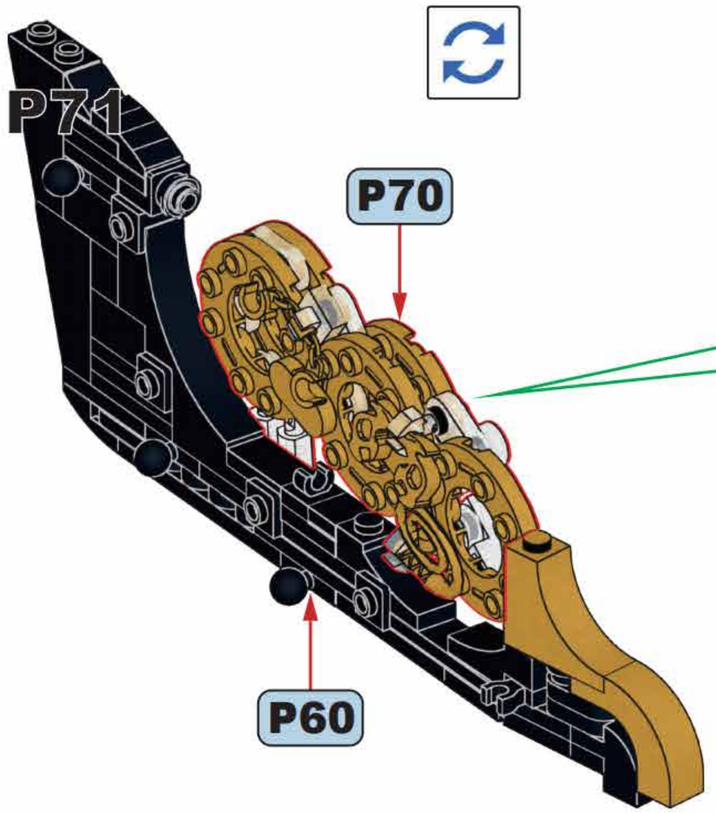

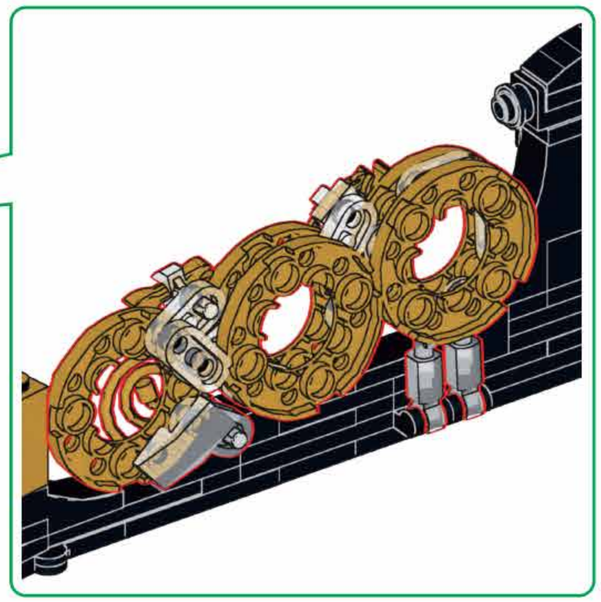

4x

P72

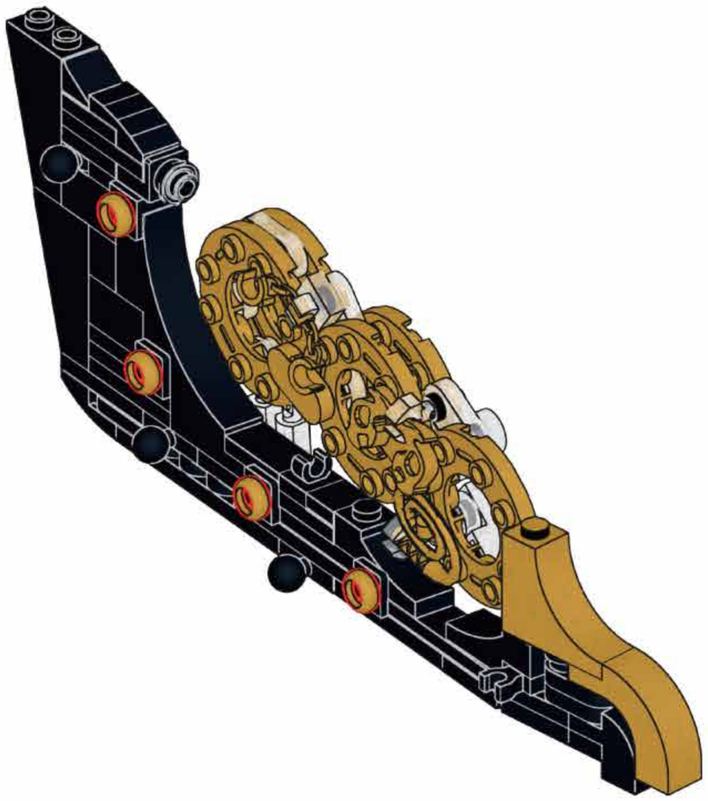

3x

P73

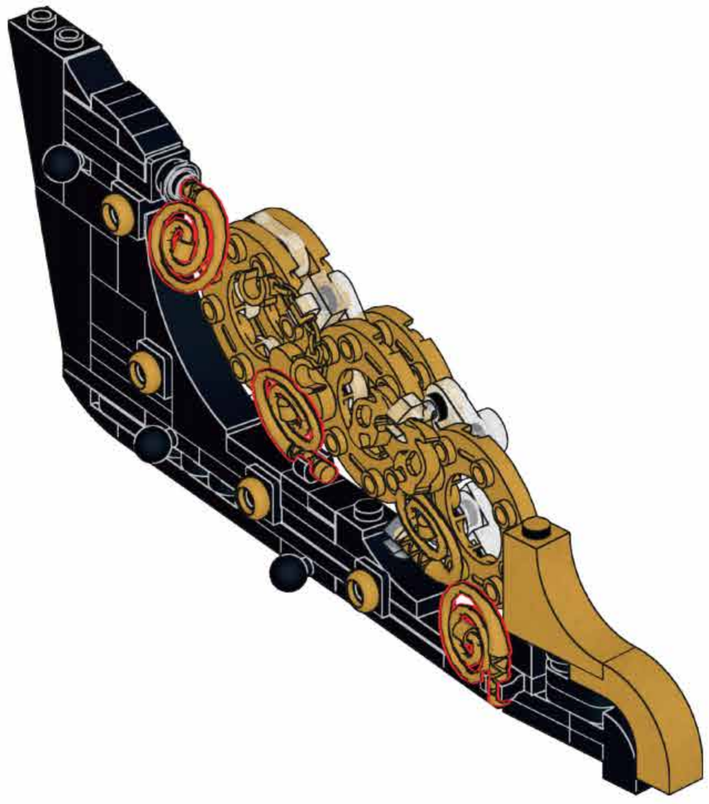

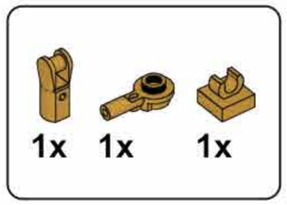

P74

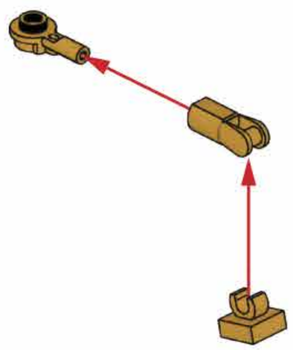

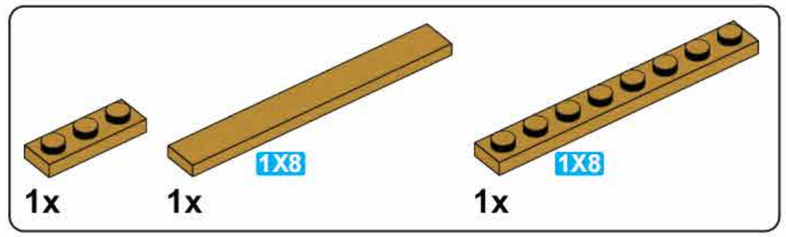

P75

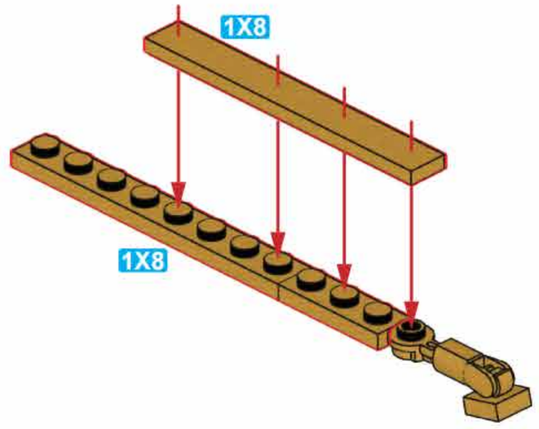

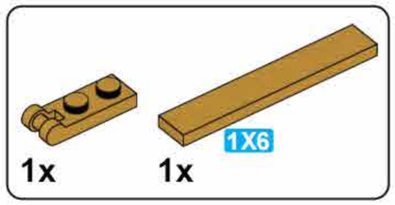

P76

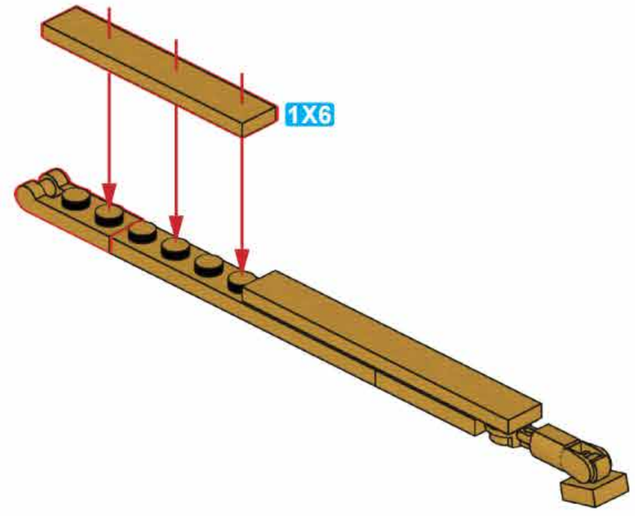

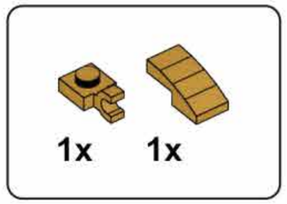

P77

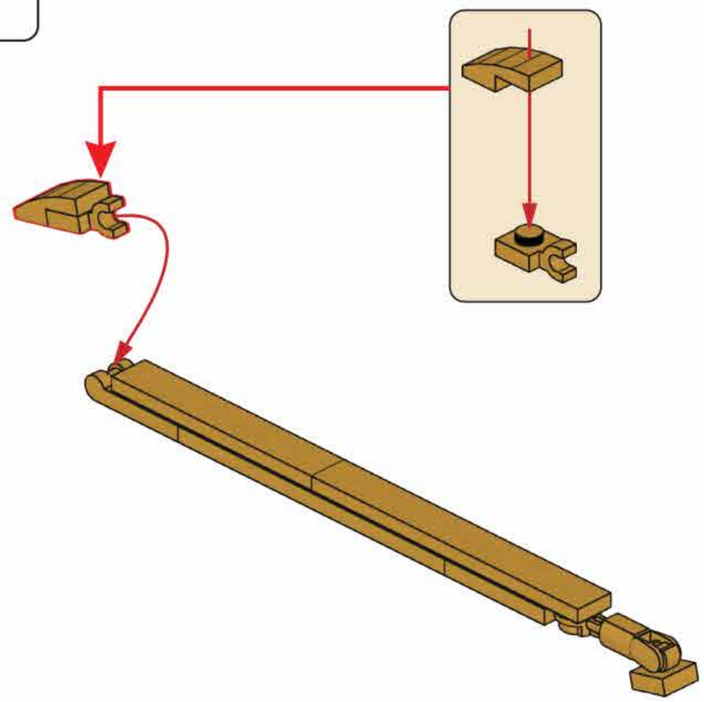

P78

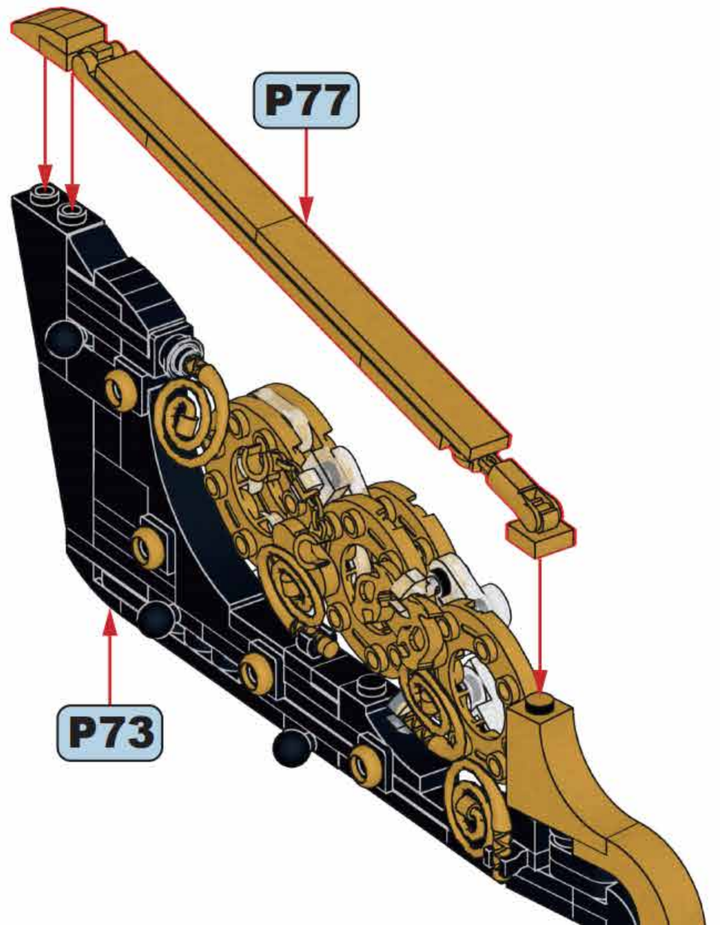

P79

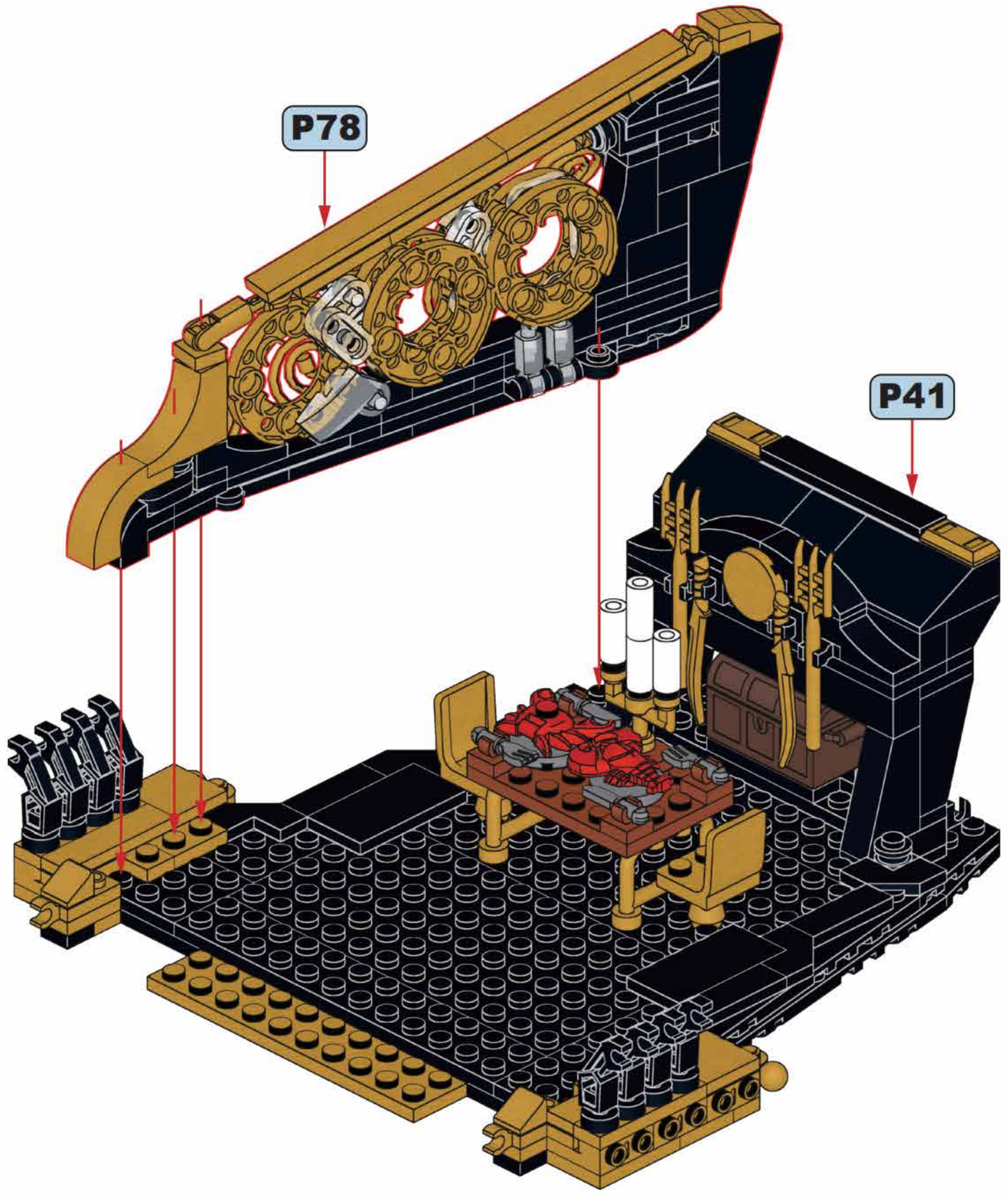

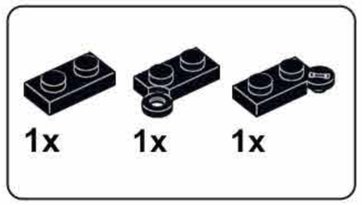

P80

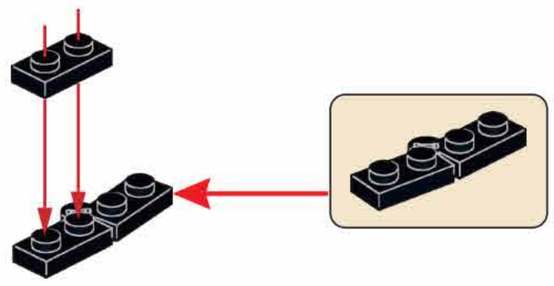

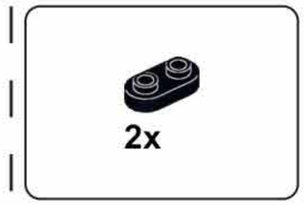

P81

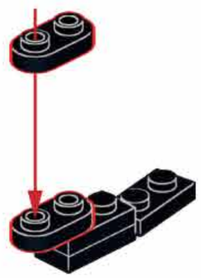

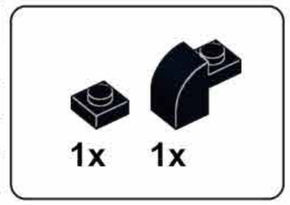

P82

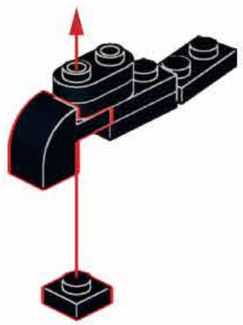

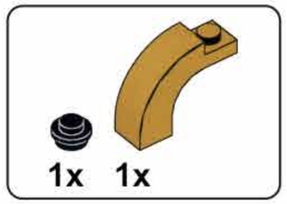

P83

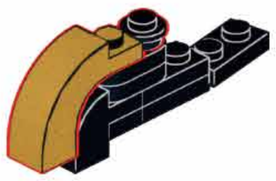

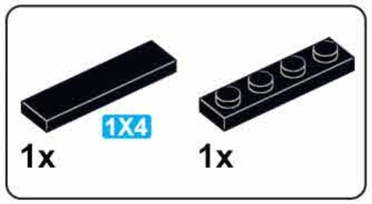

P84

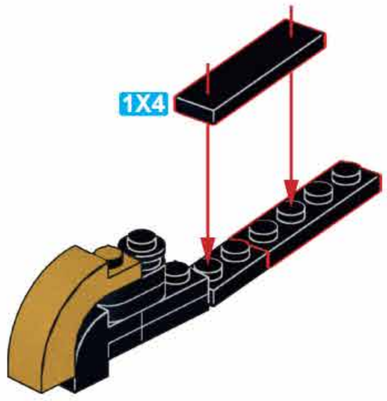

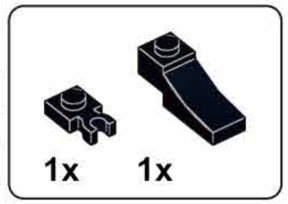

P85

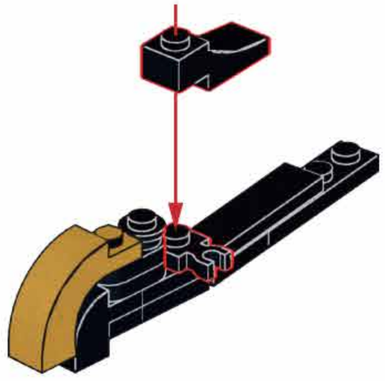

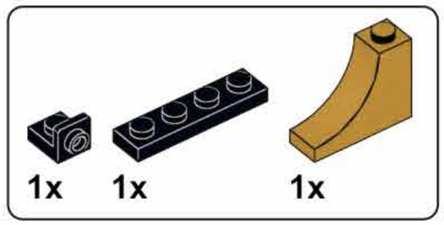

P86

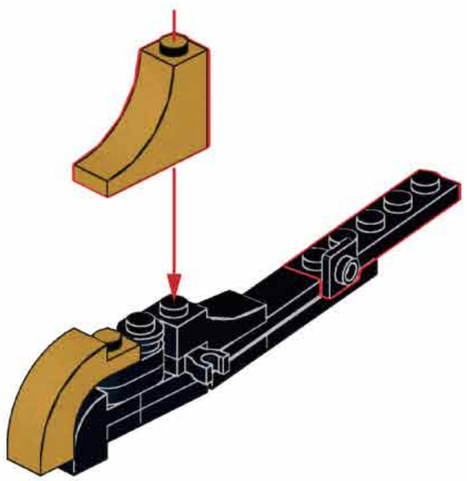

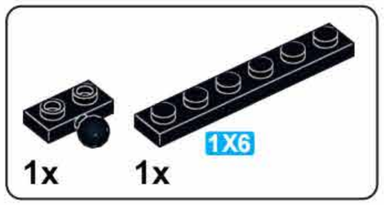

P87

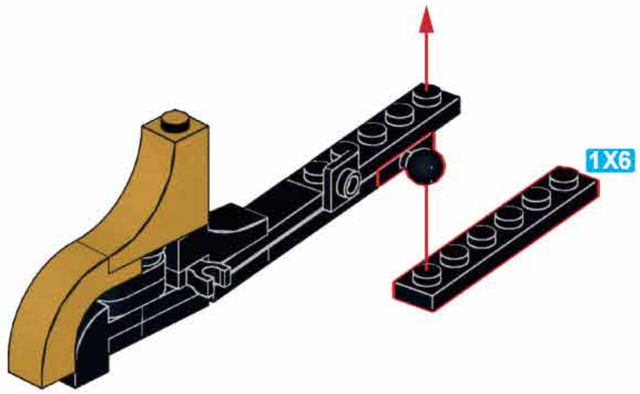

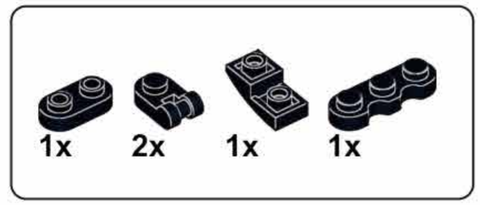

P88

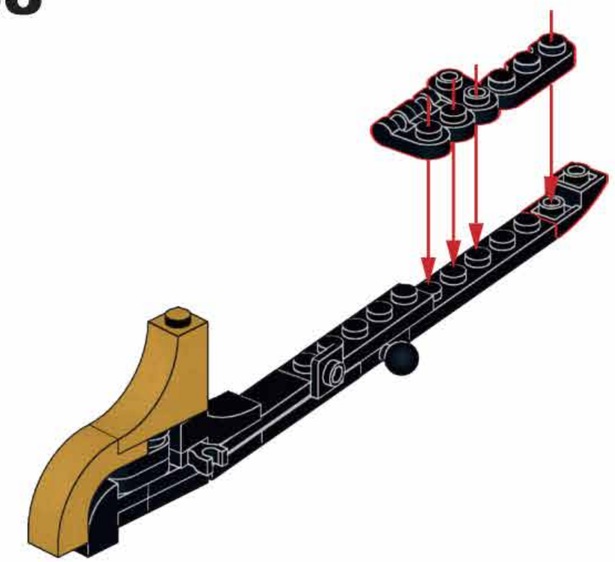

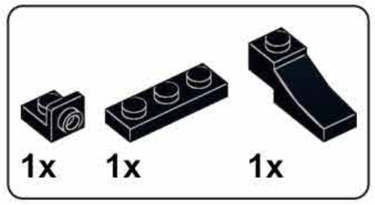

P89

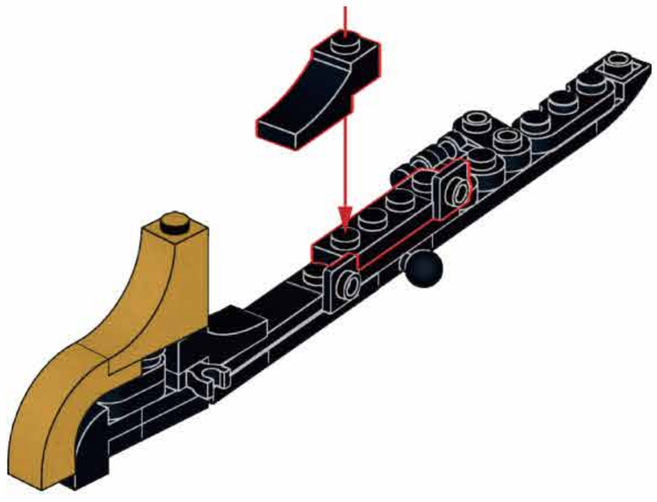

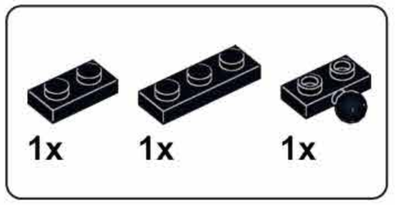

P90

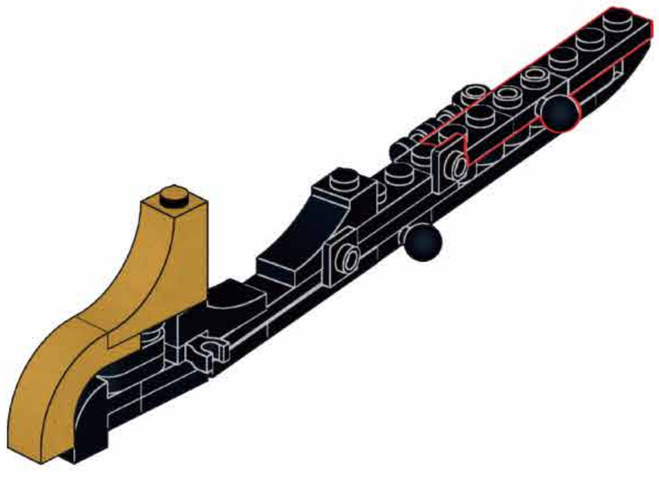

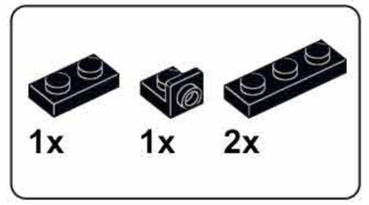

P91

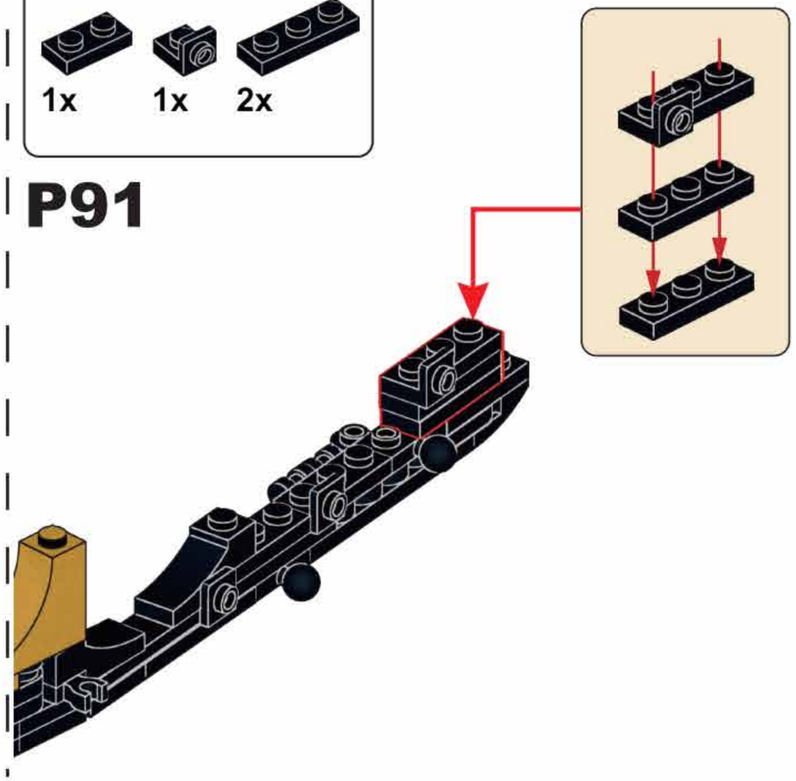

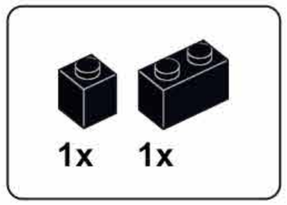

P92

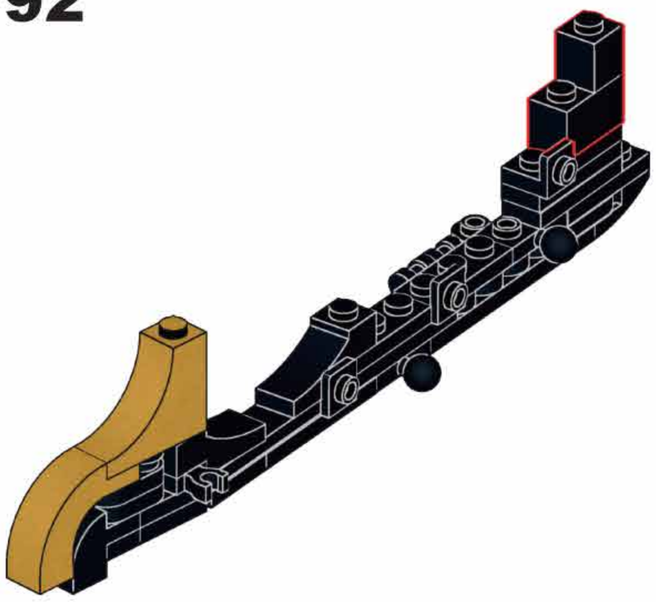

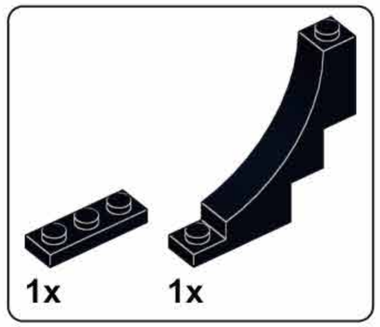

P93

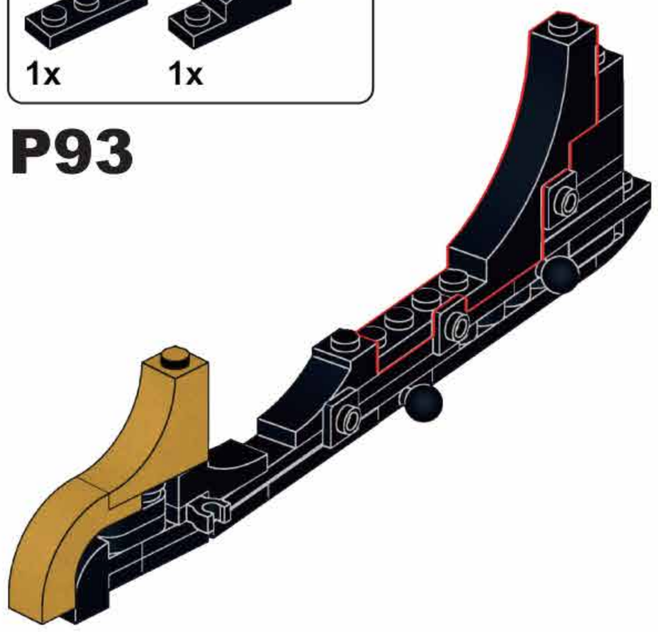

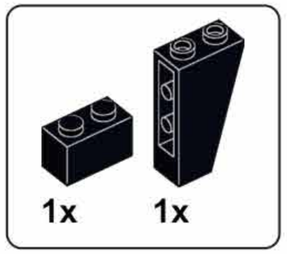

P94

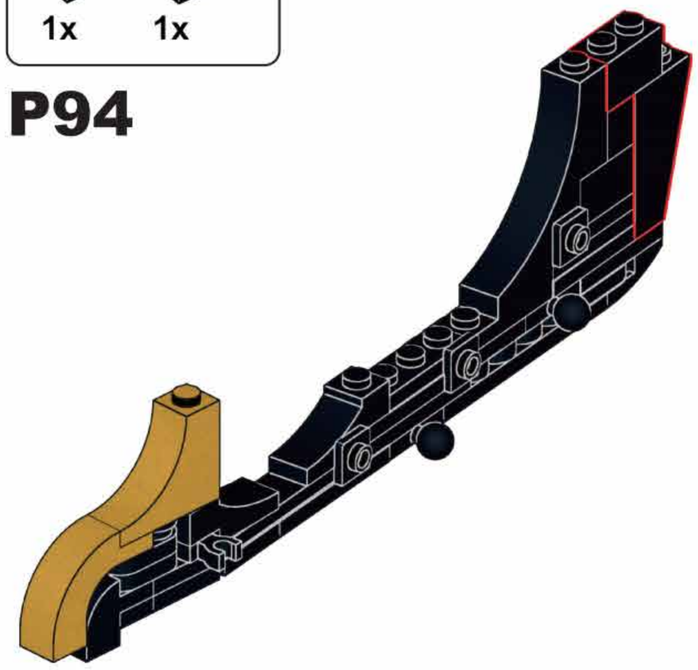

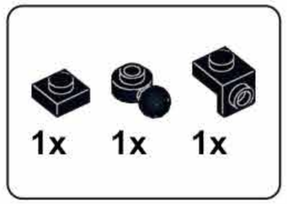

P95

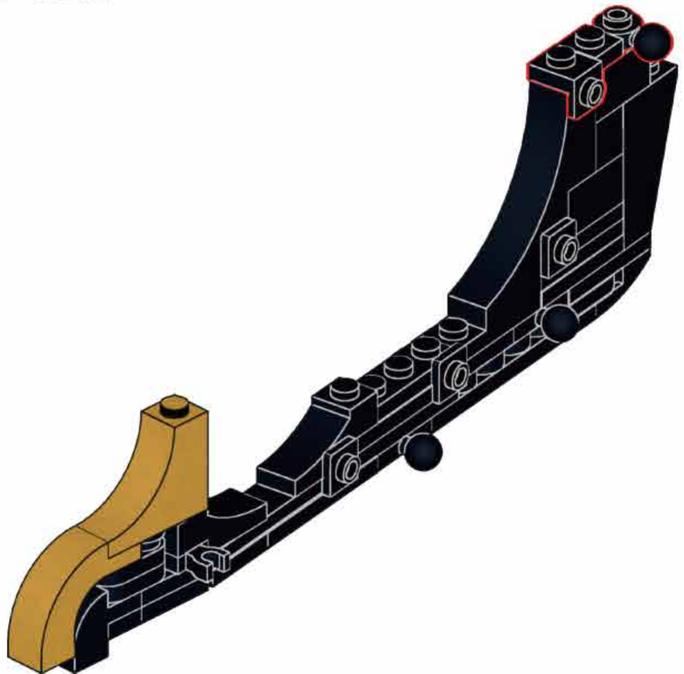

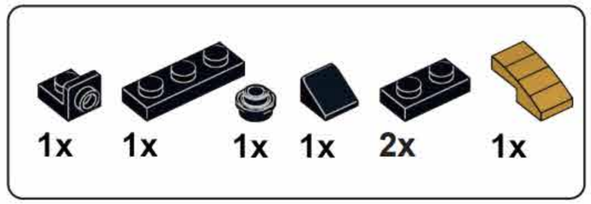

P96

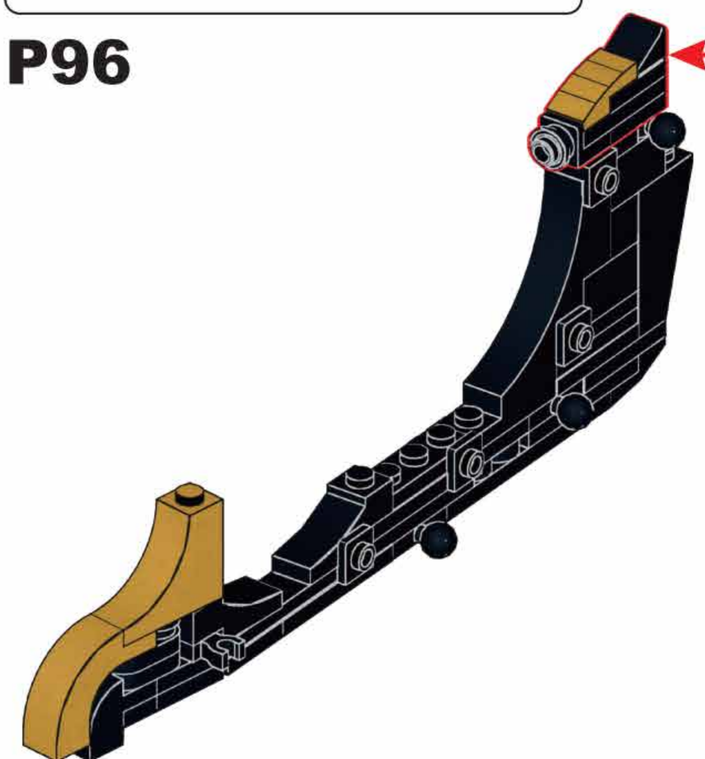

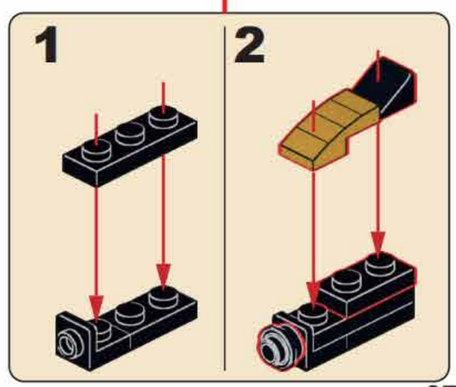

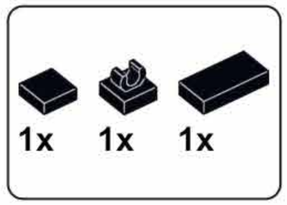

P97

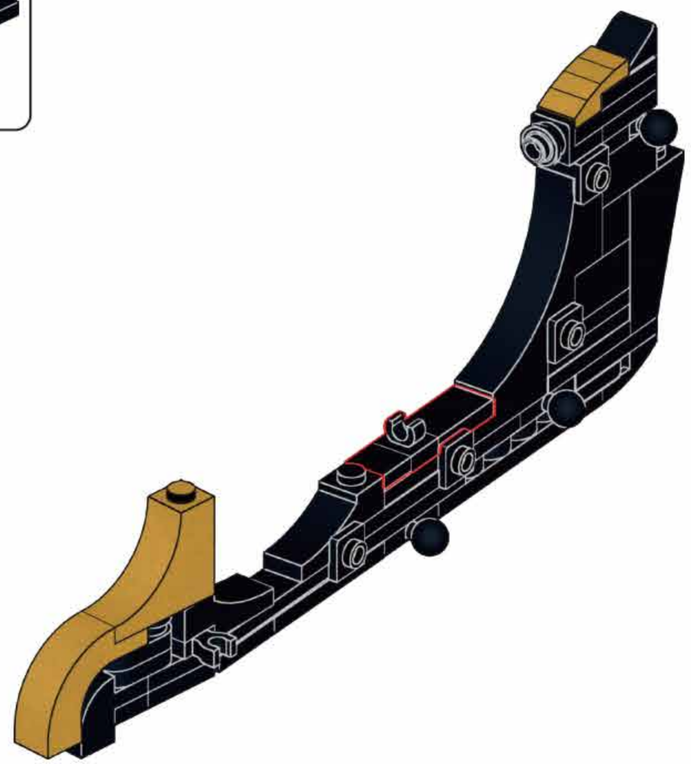

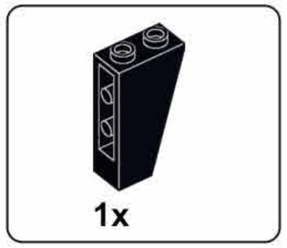

P98

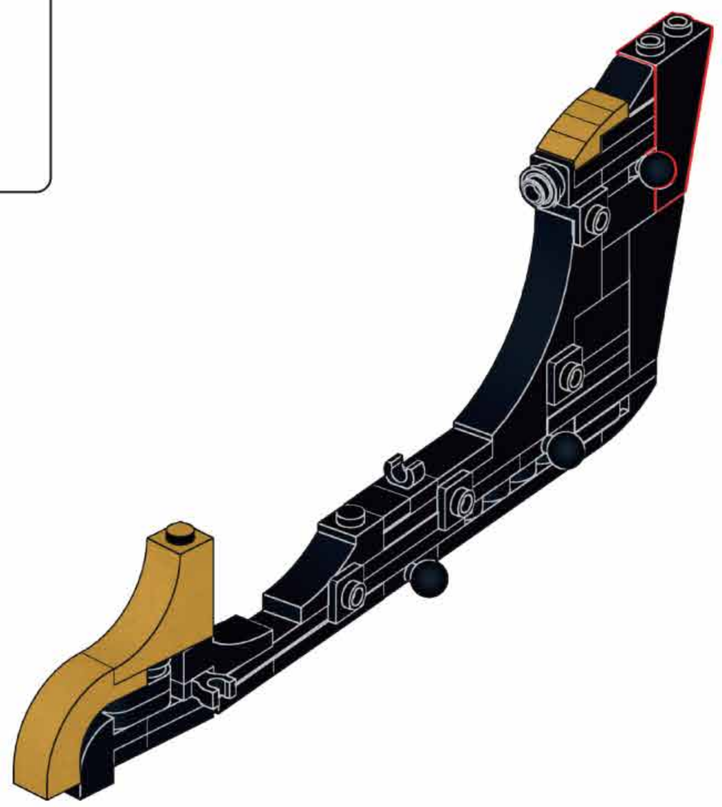

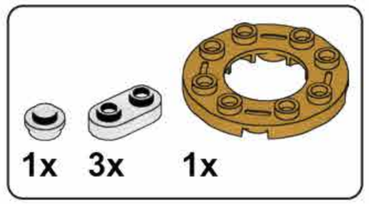

P99

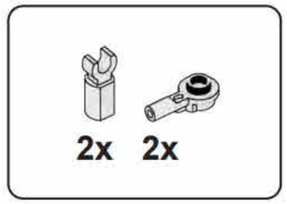

P100

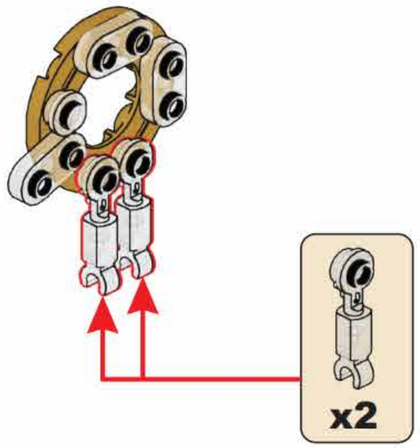

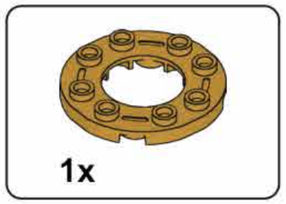

P101

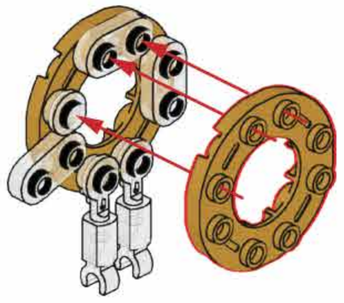

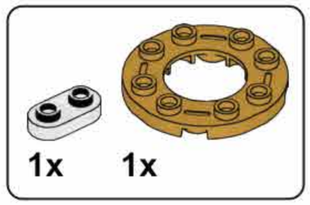

P102

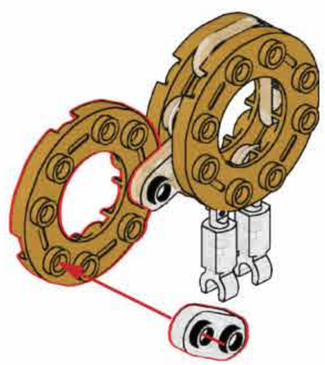

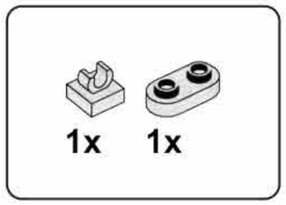

P103

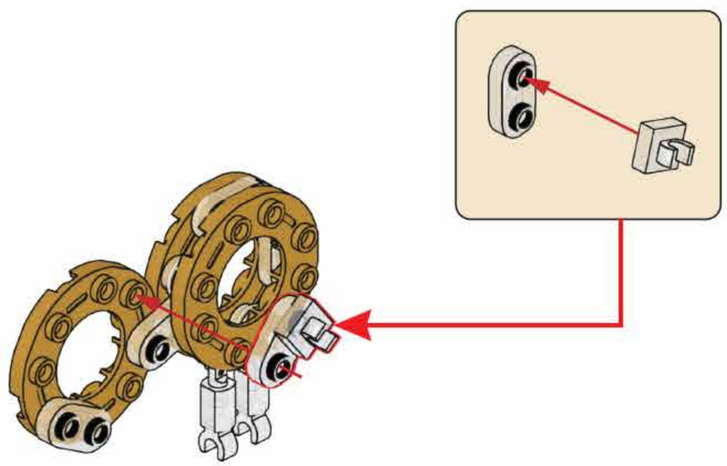

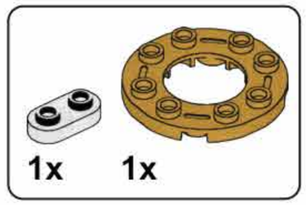

P104

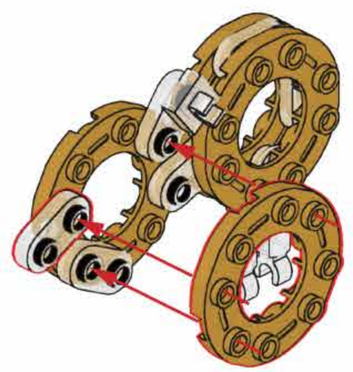

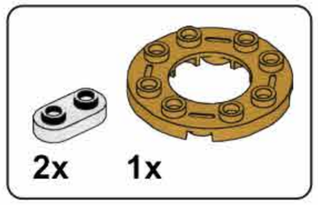

P105

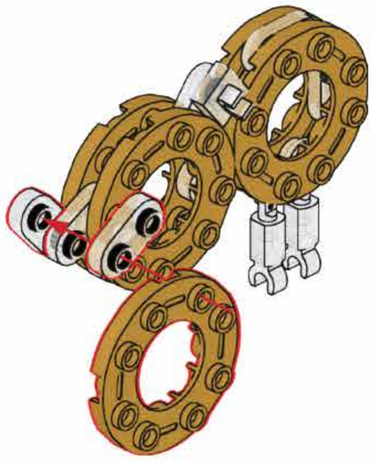

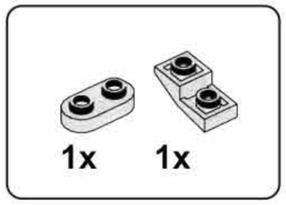

P106

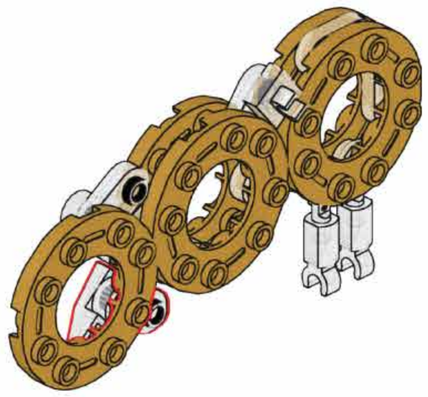

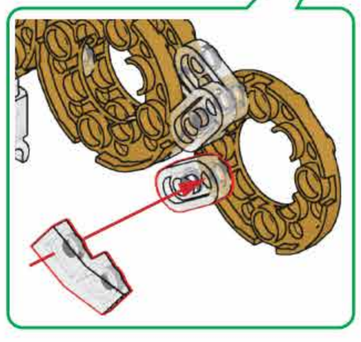

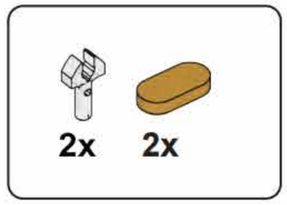

P107

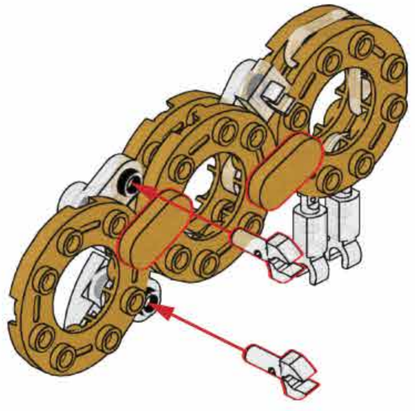

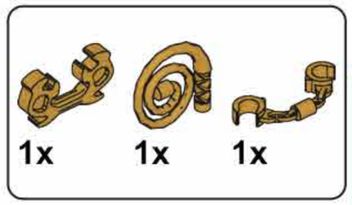

P108

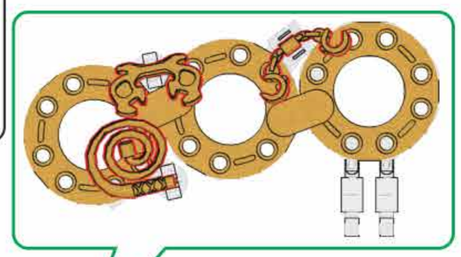

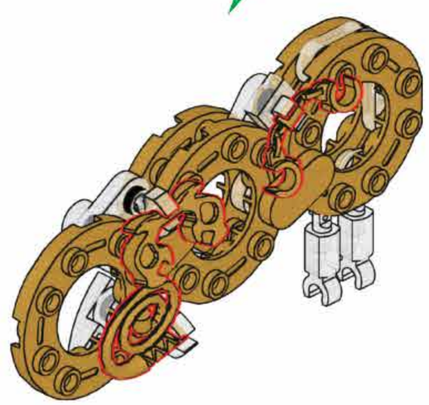

P109

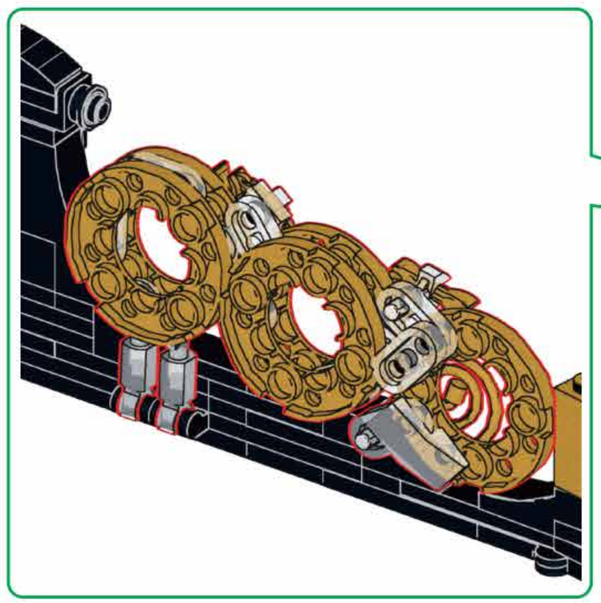

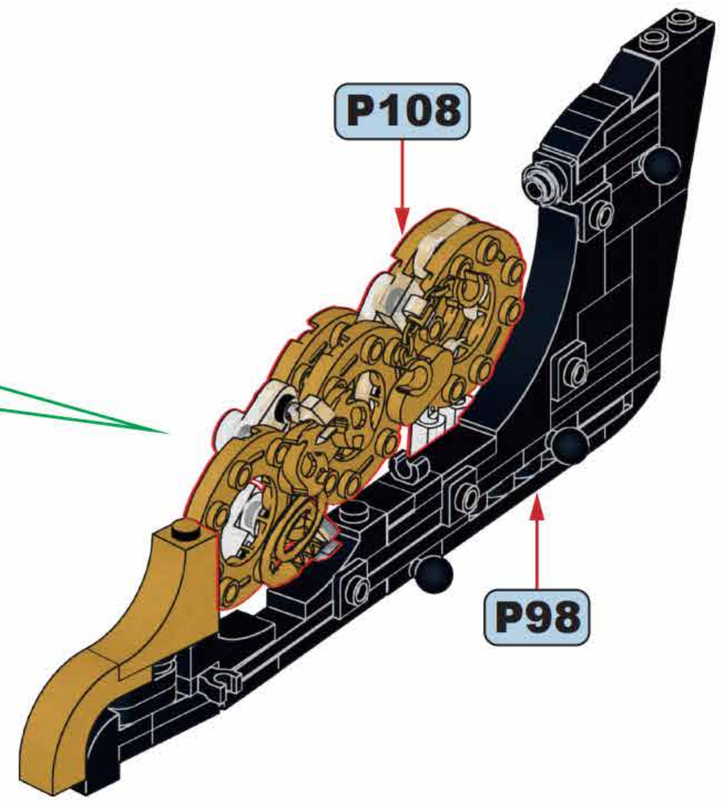

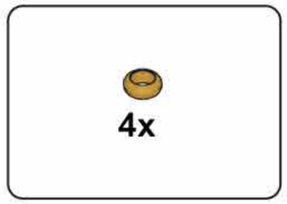

P110

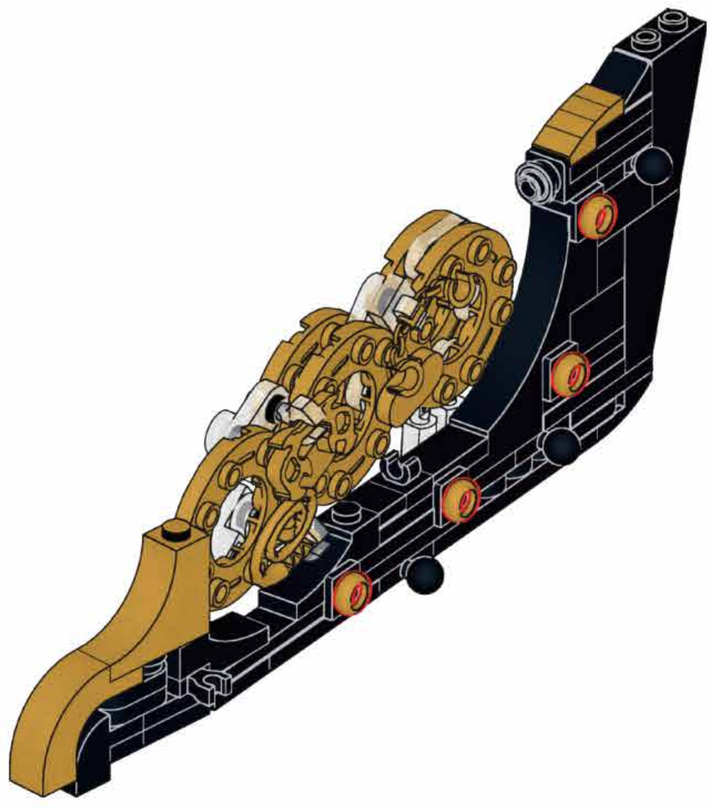

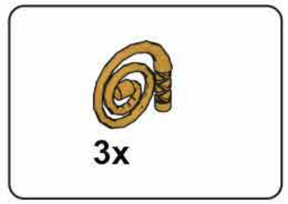

P111

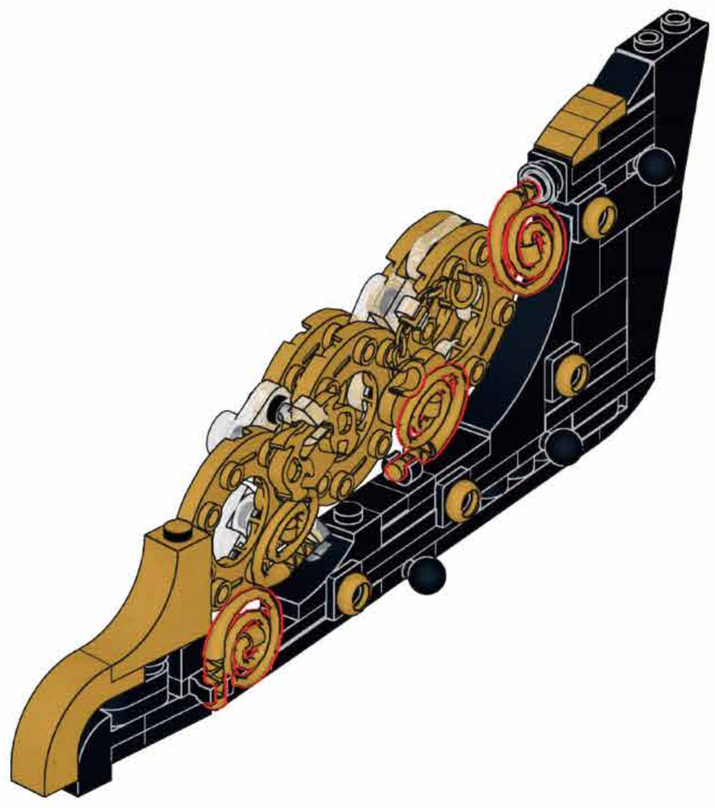

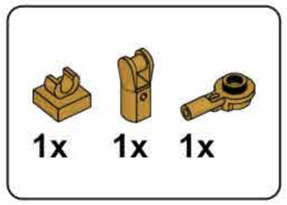

P112

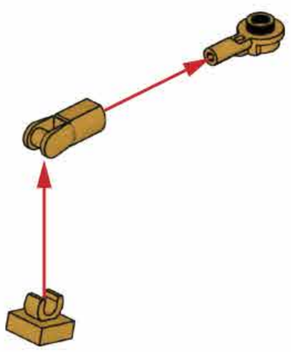

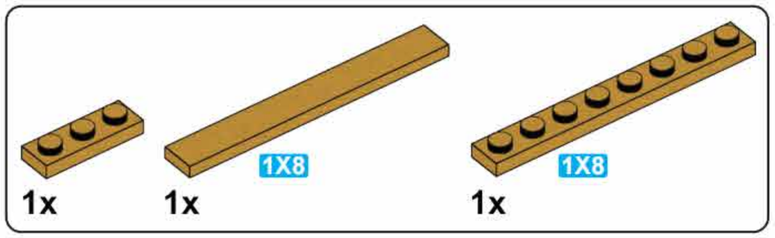

P113

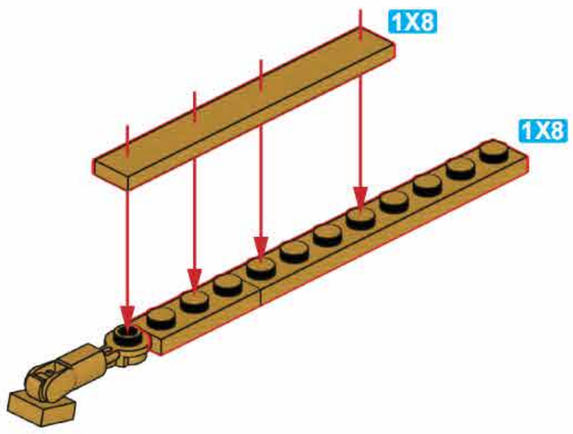

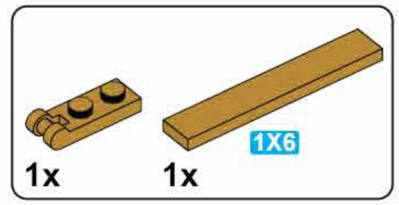

P114

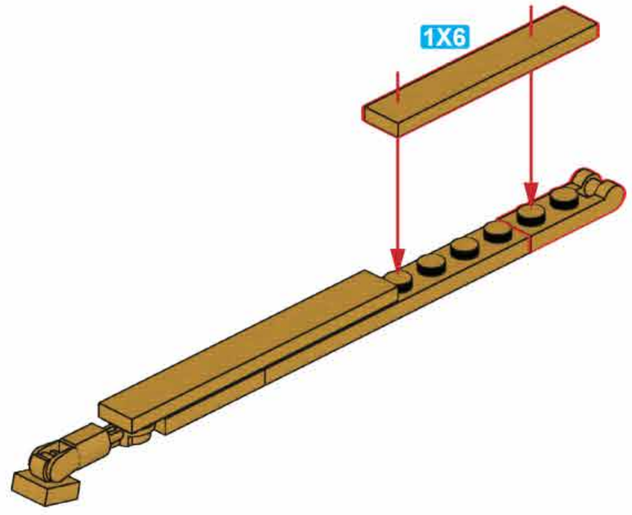

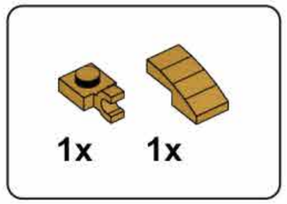

P115

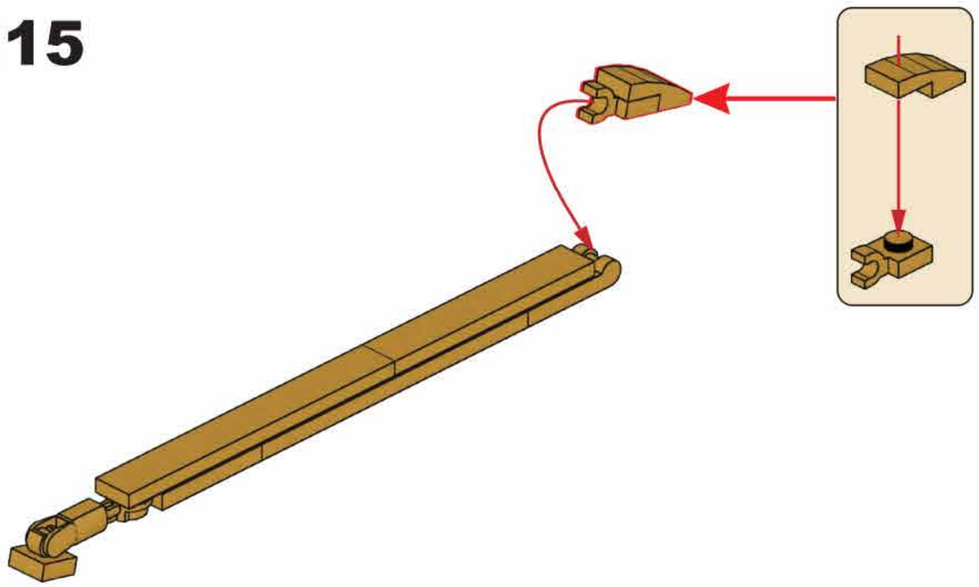

P116

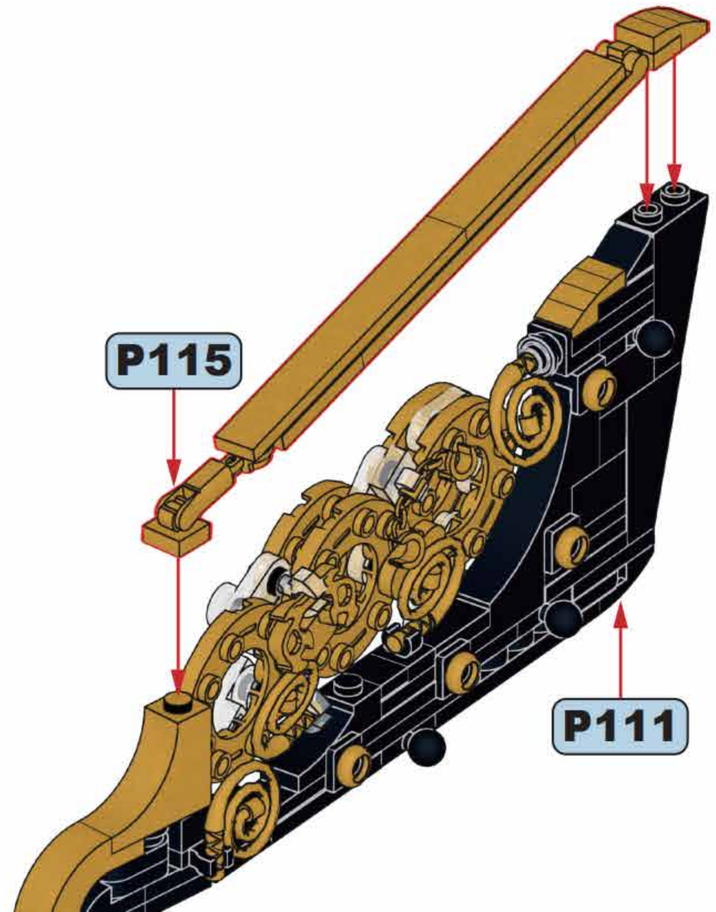

P117

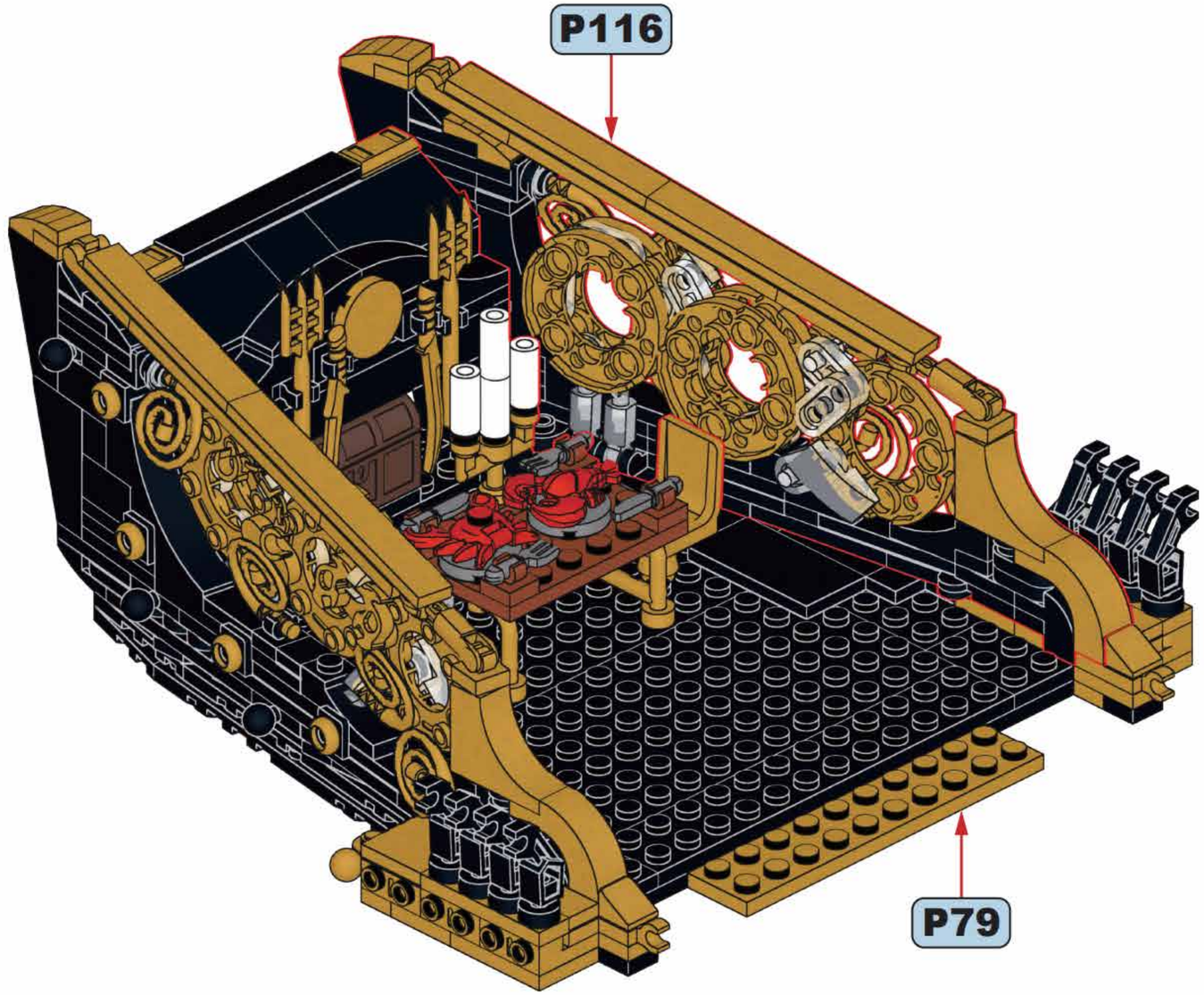

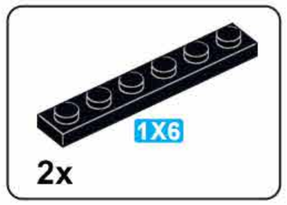

P118

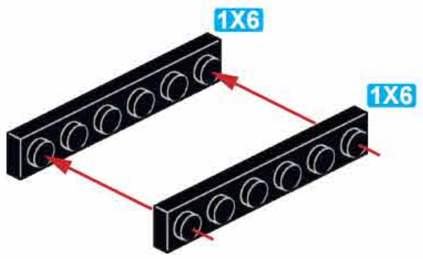

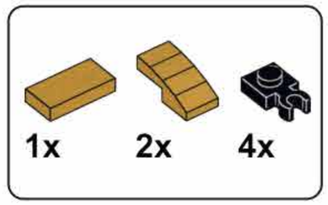

P119

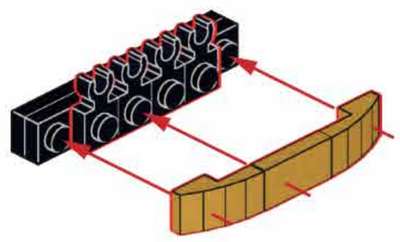

P120

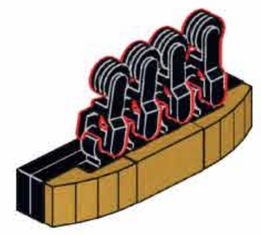

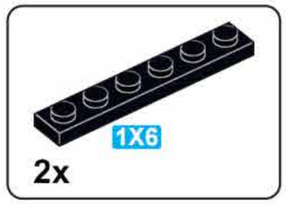

P121

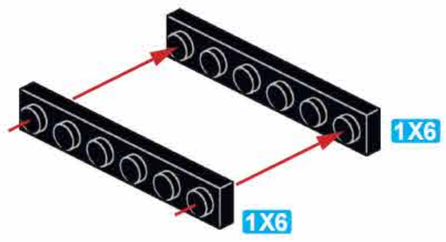

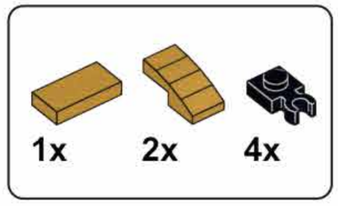

P122

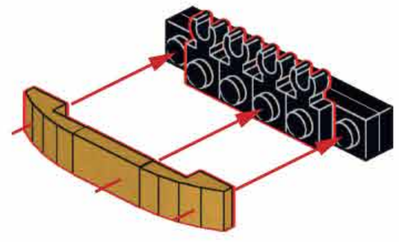

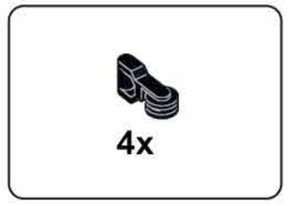

P123

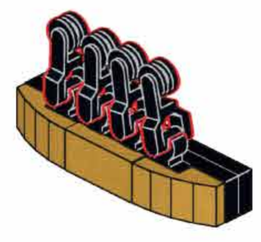

P124

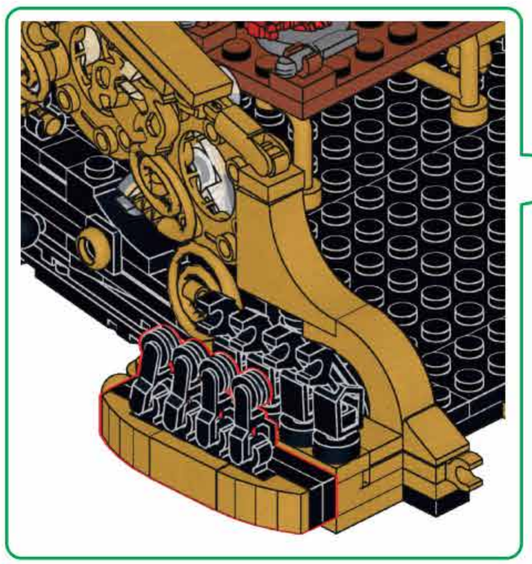

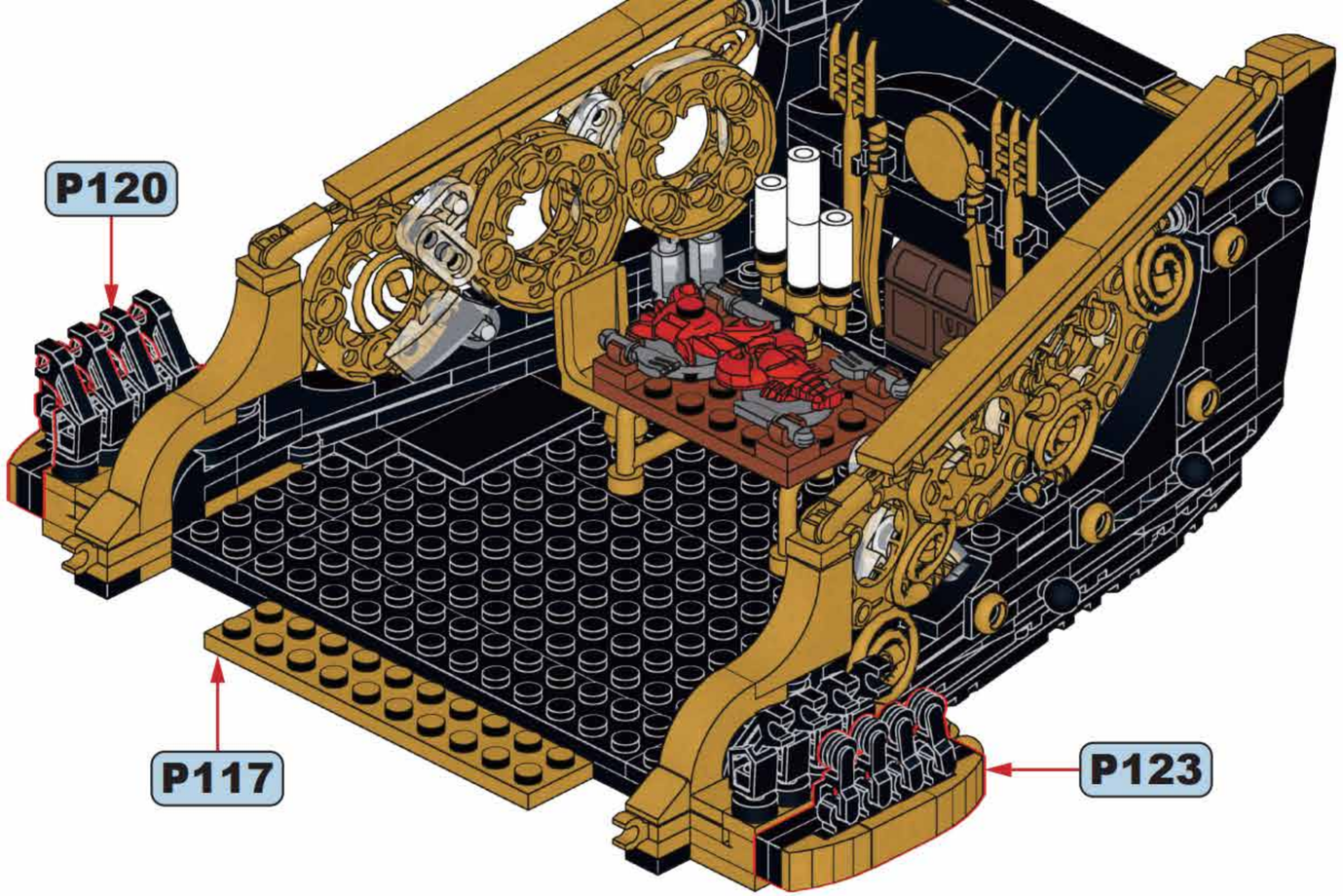

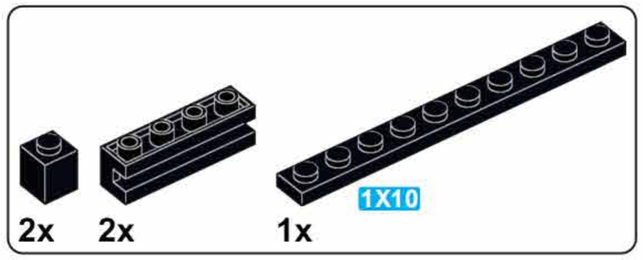

P125

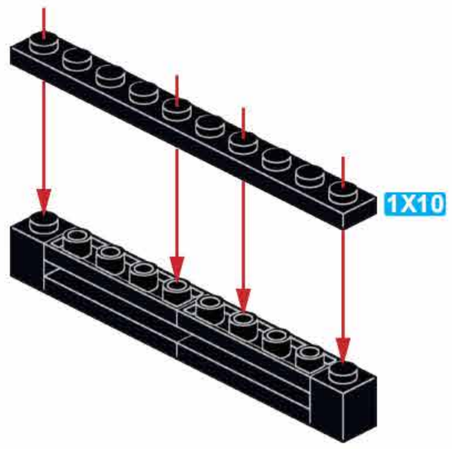

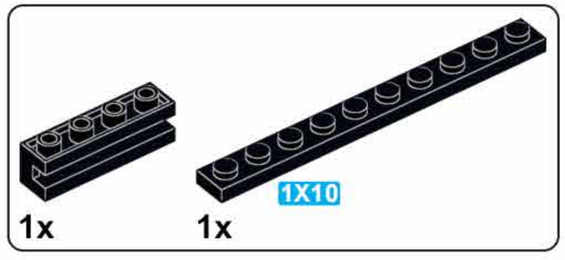

P126

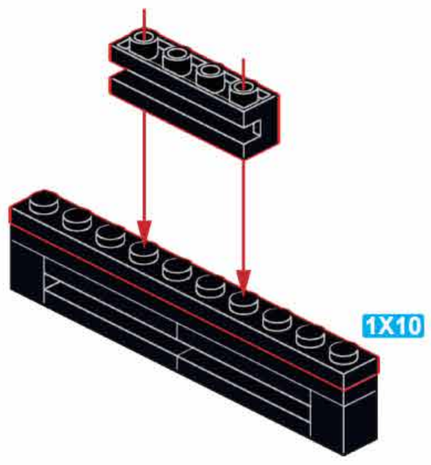

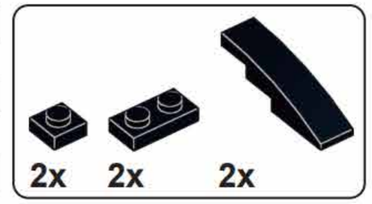

P127

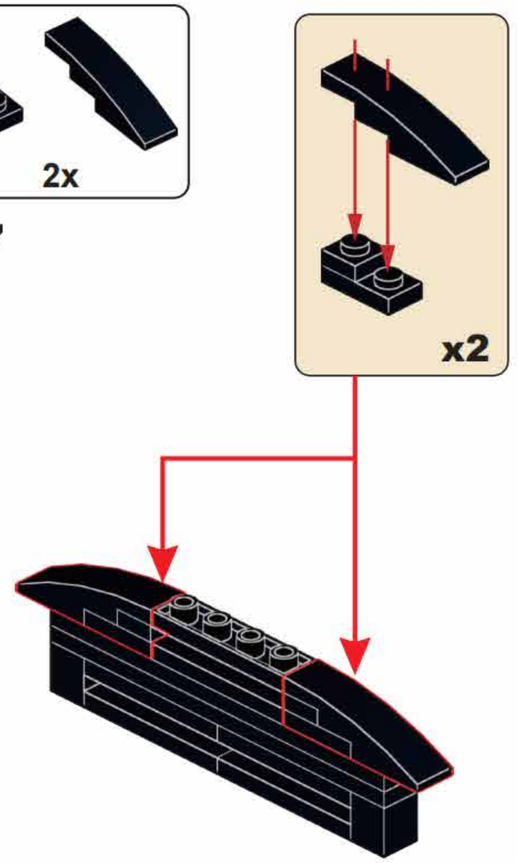

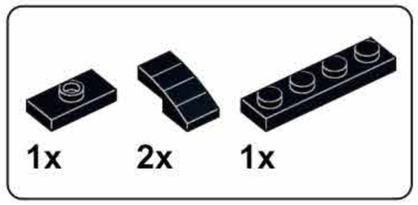

P128

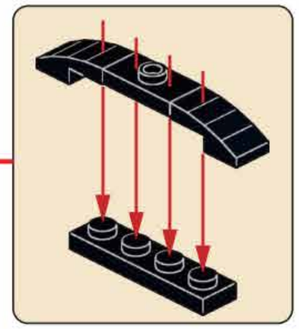

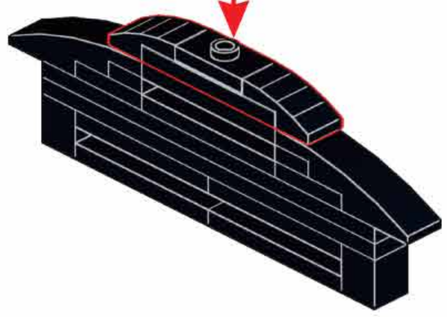

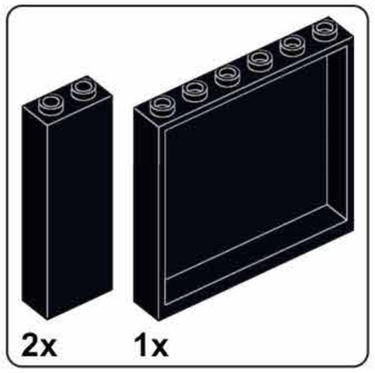

P129

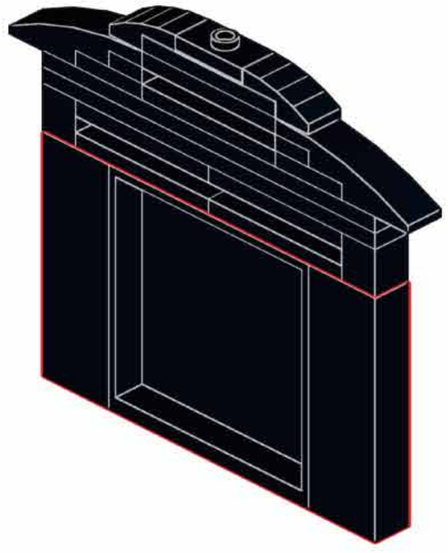

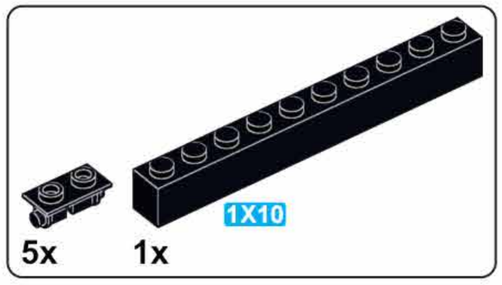

P130

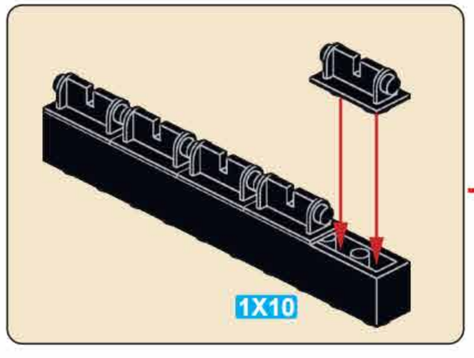

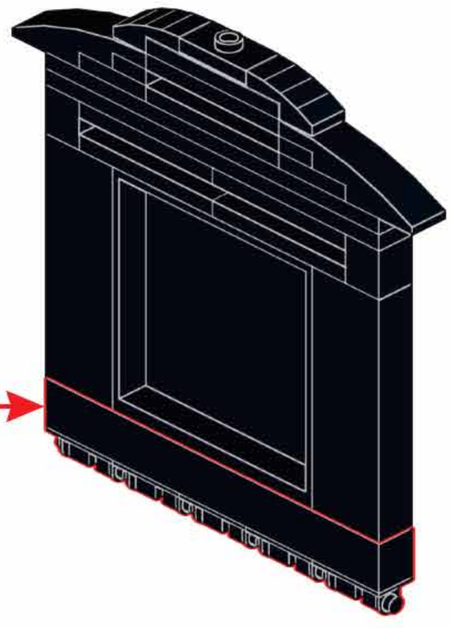

P131

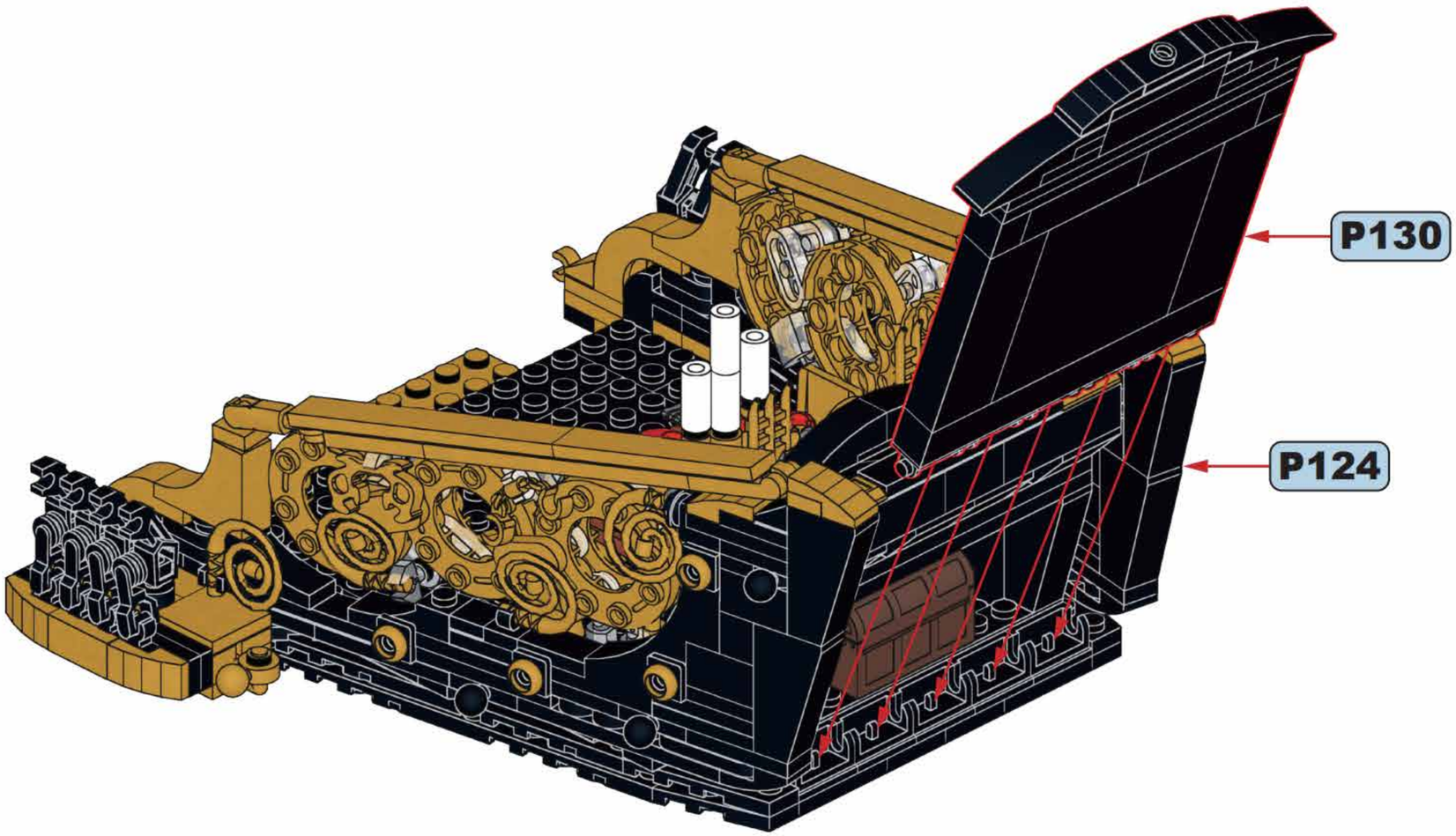

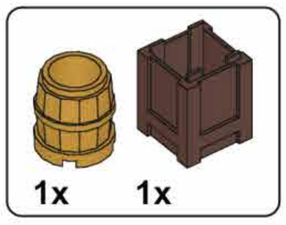

P132

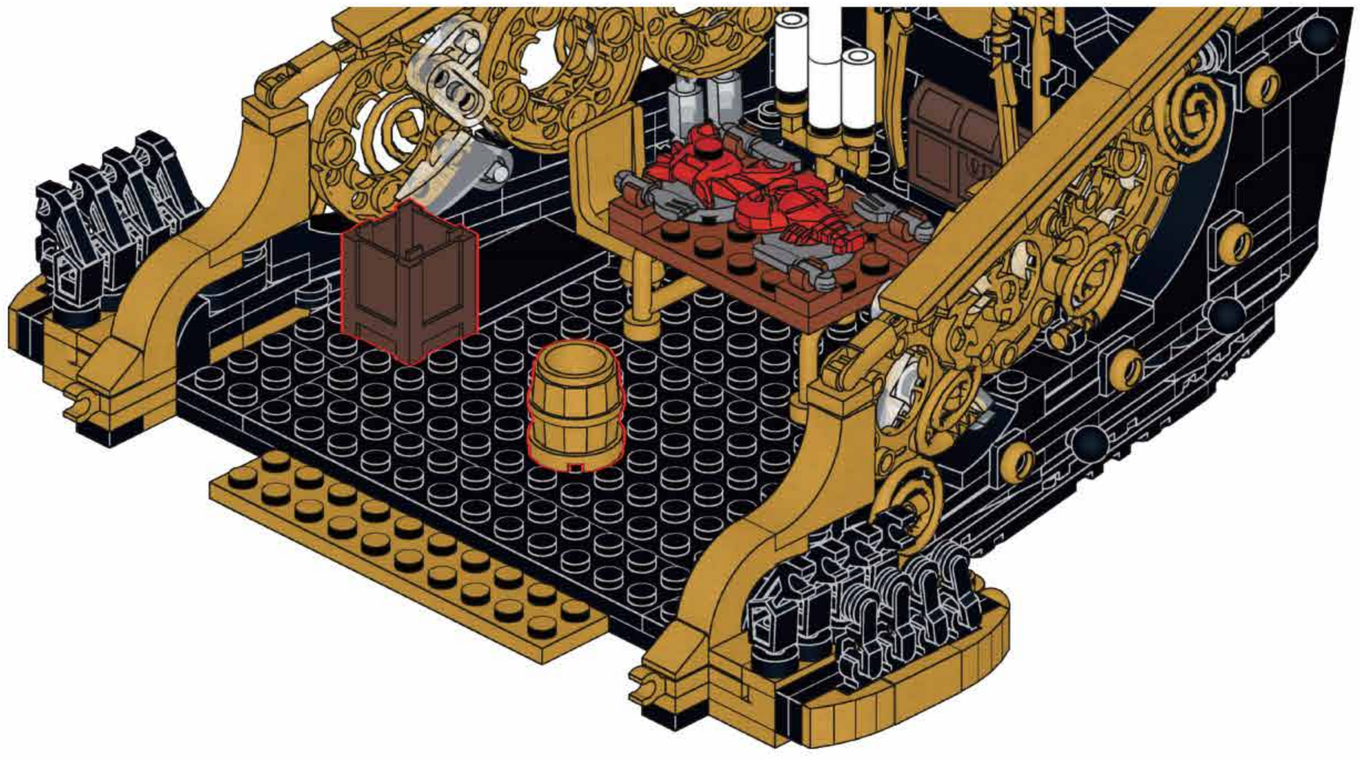

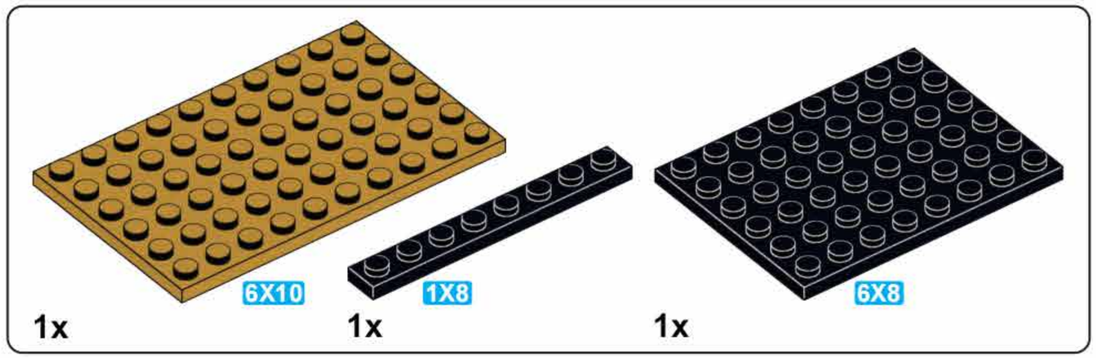

P133

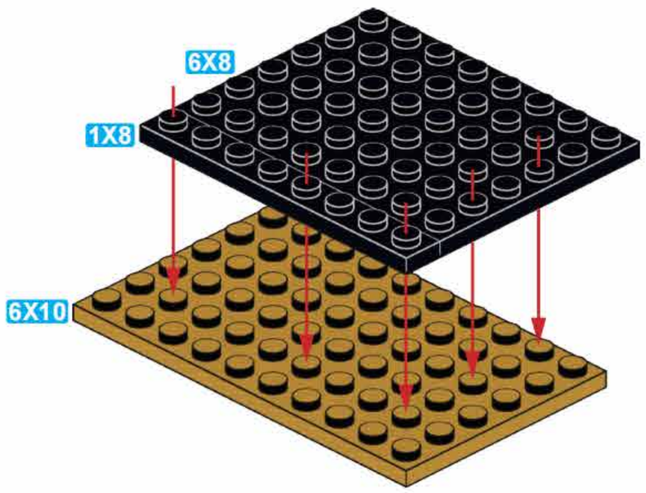

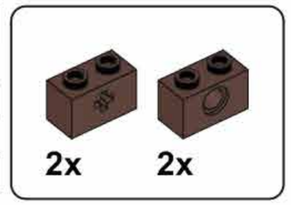

P134

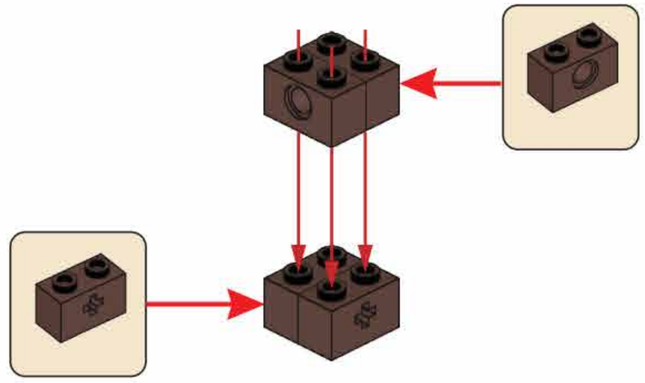

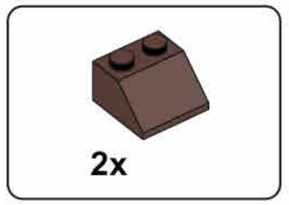

P135

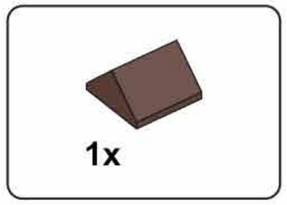

P136

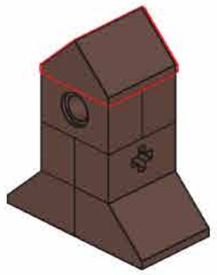

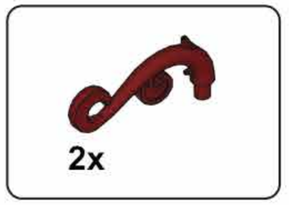

P137

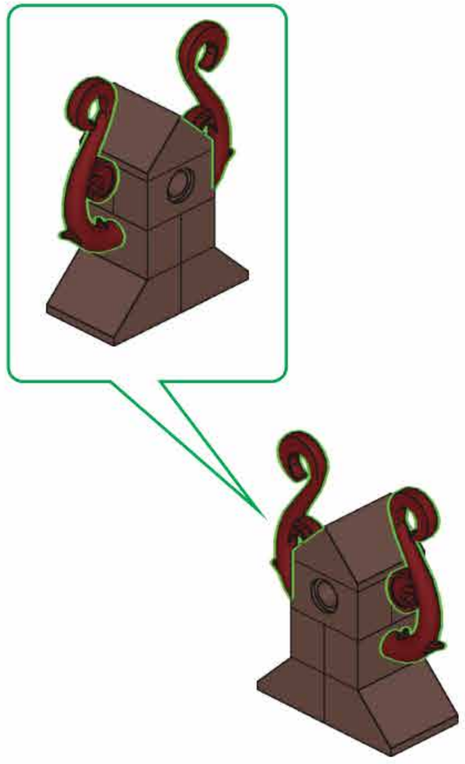

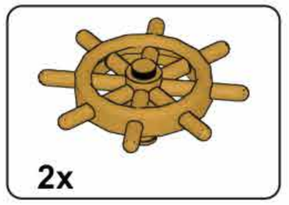

P138

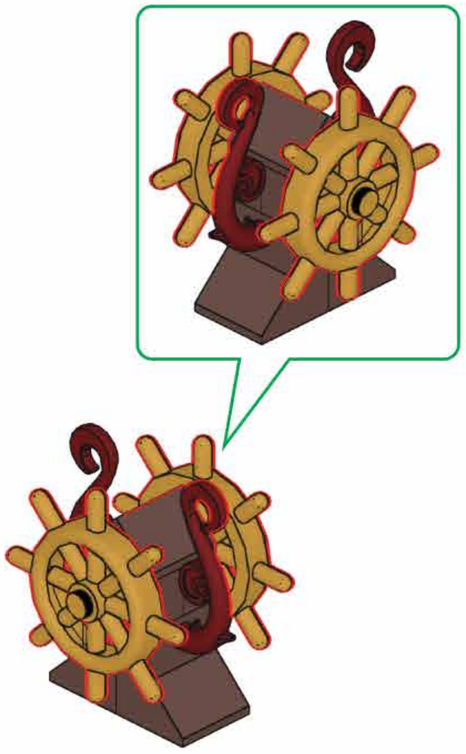

P139

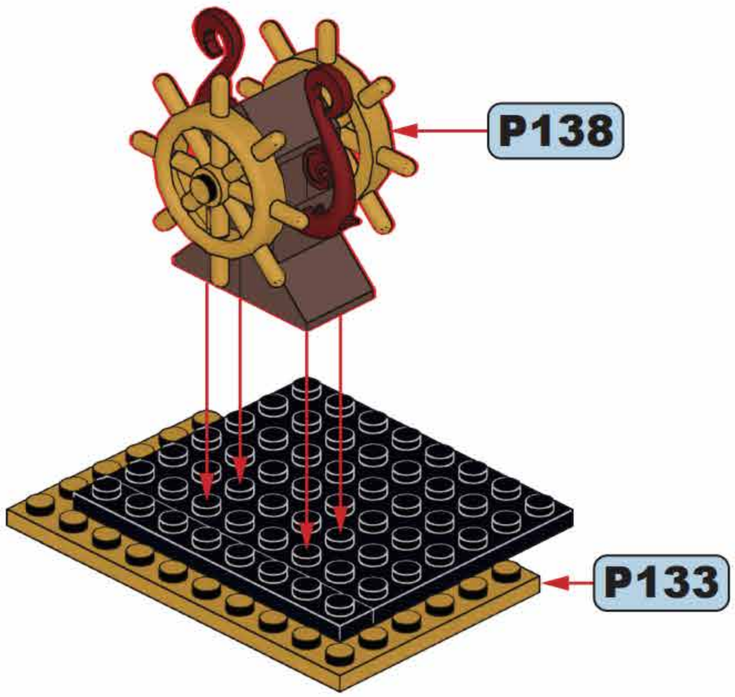

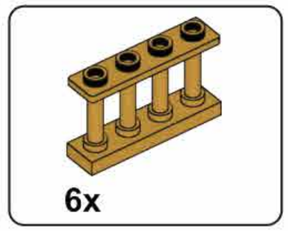

P140

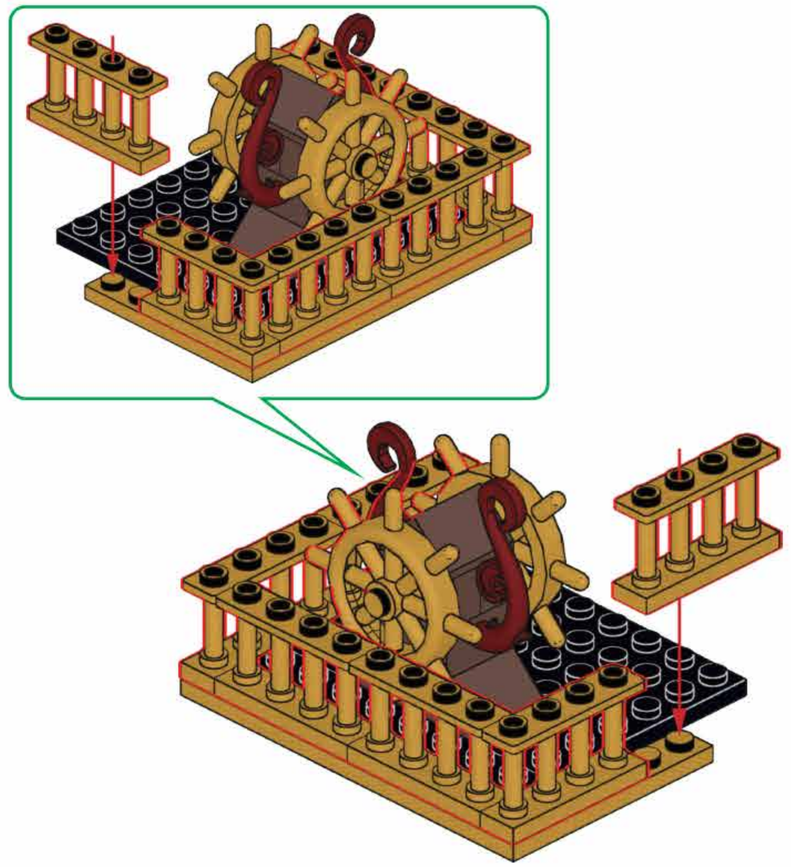

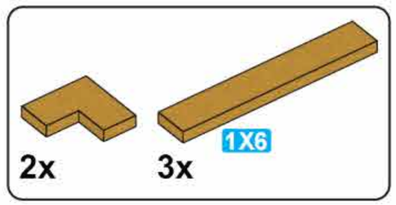

P141

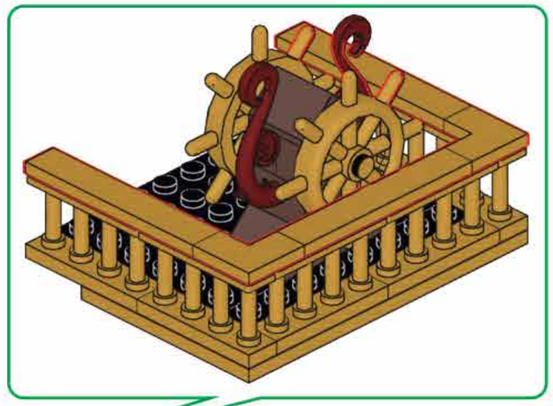

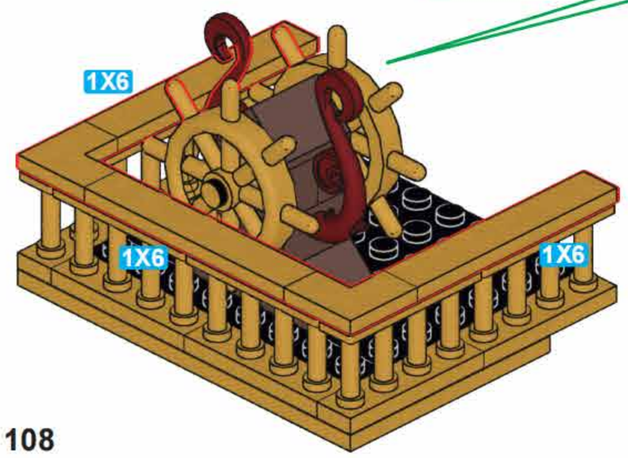

P142

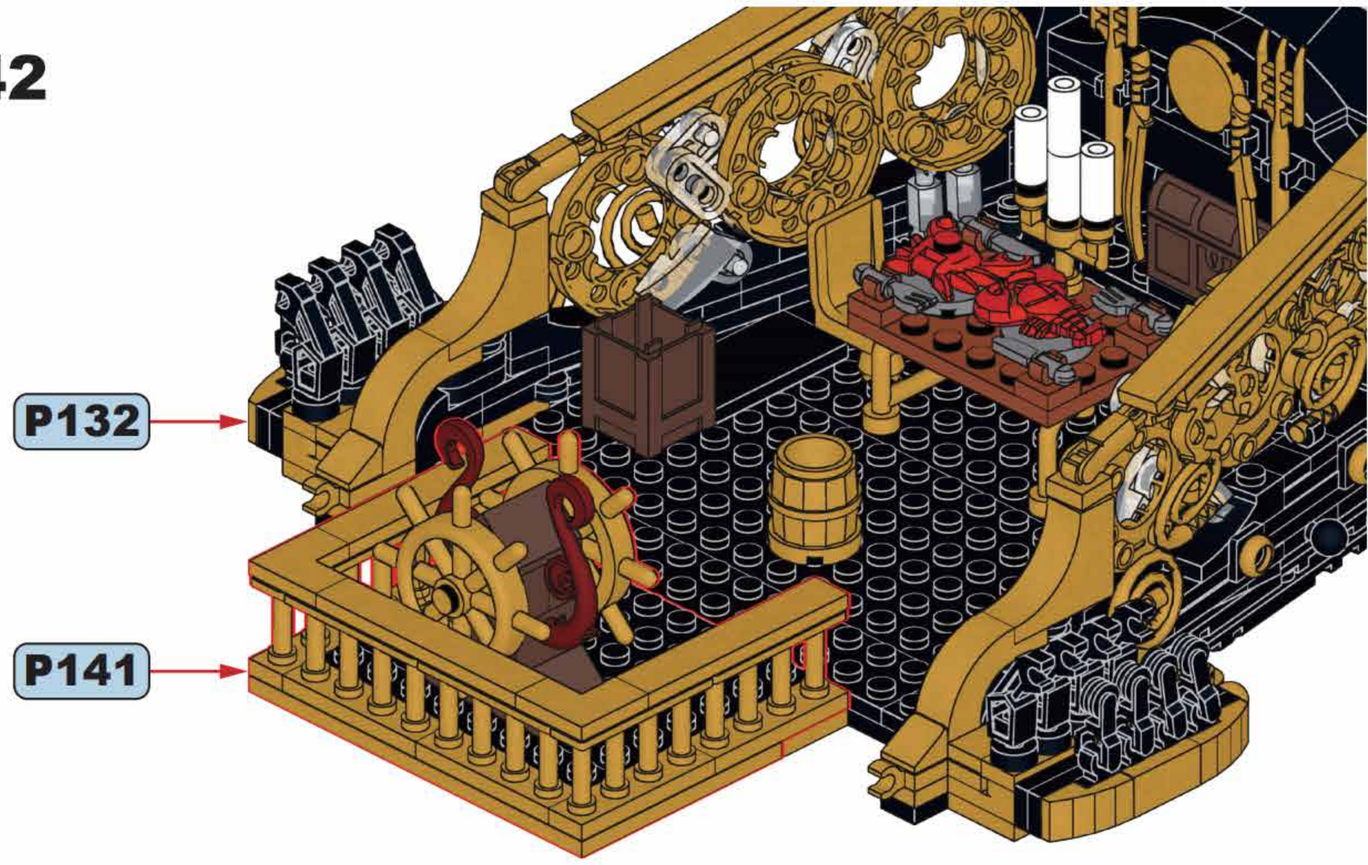

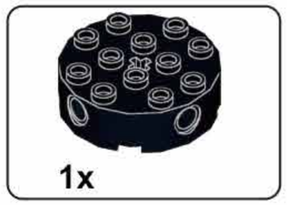

P143

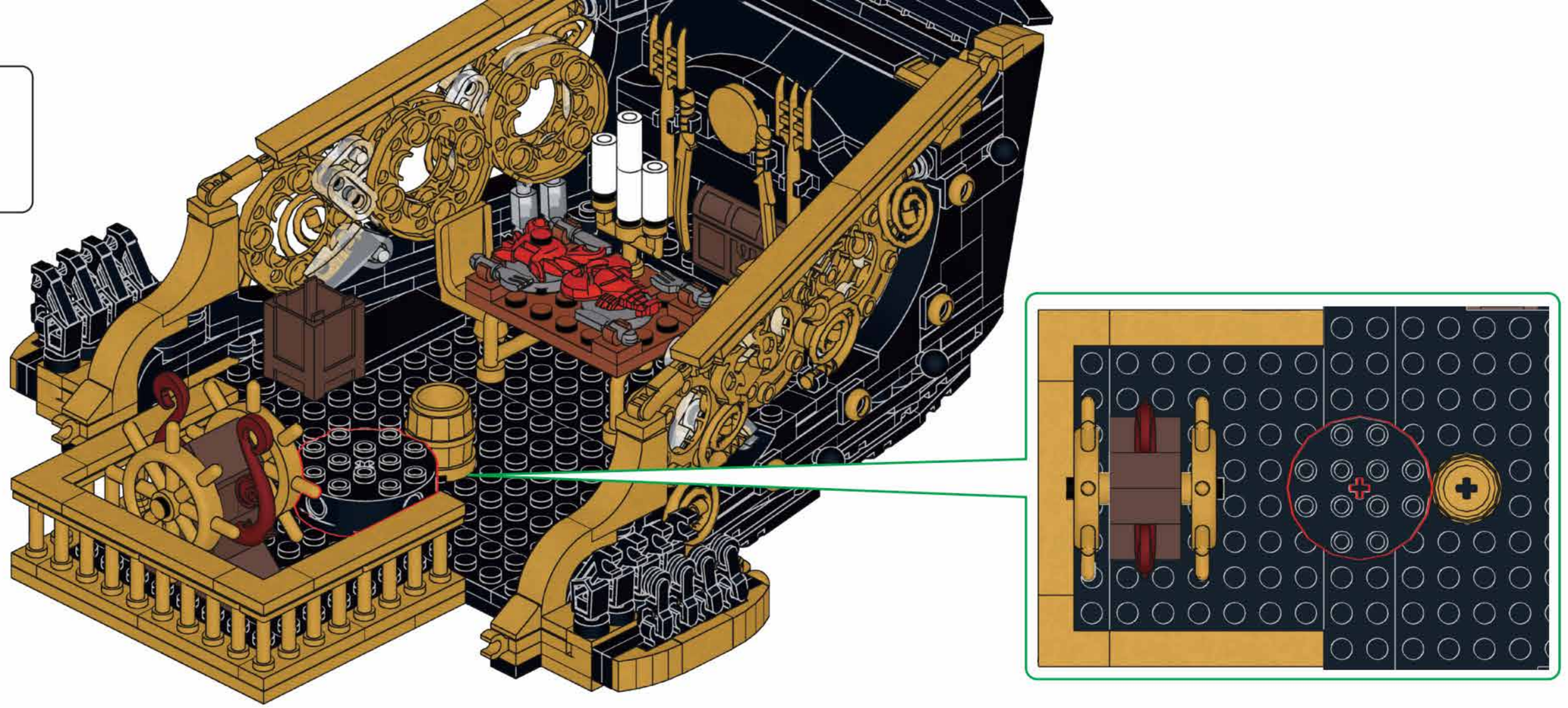

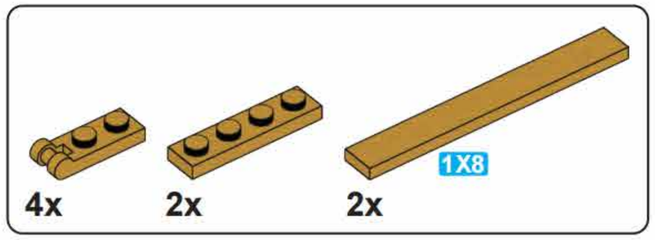

P144

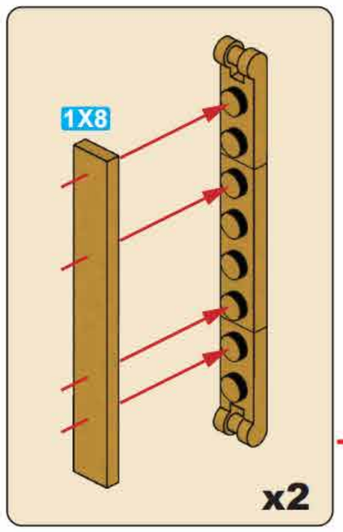

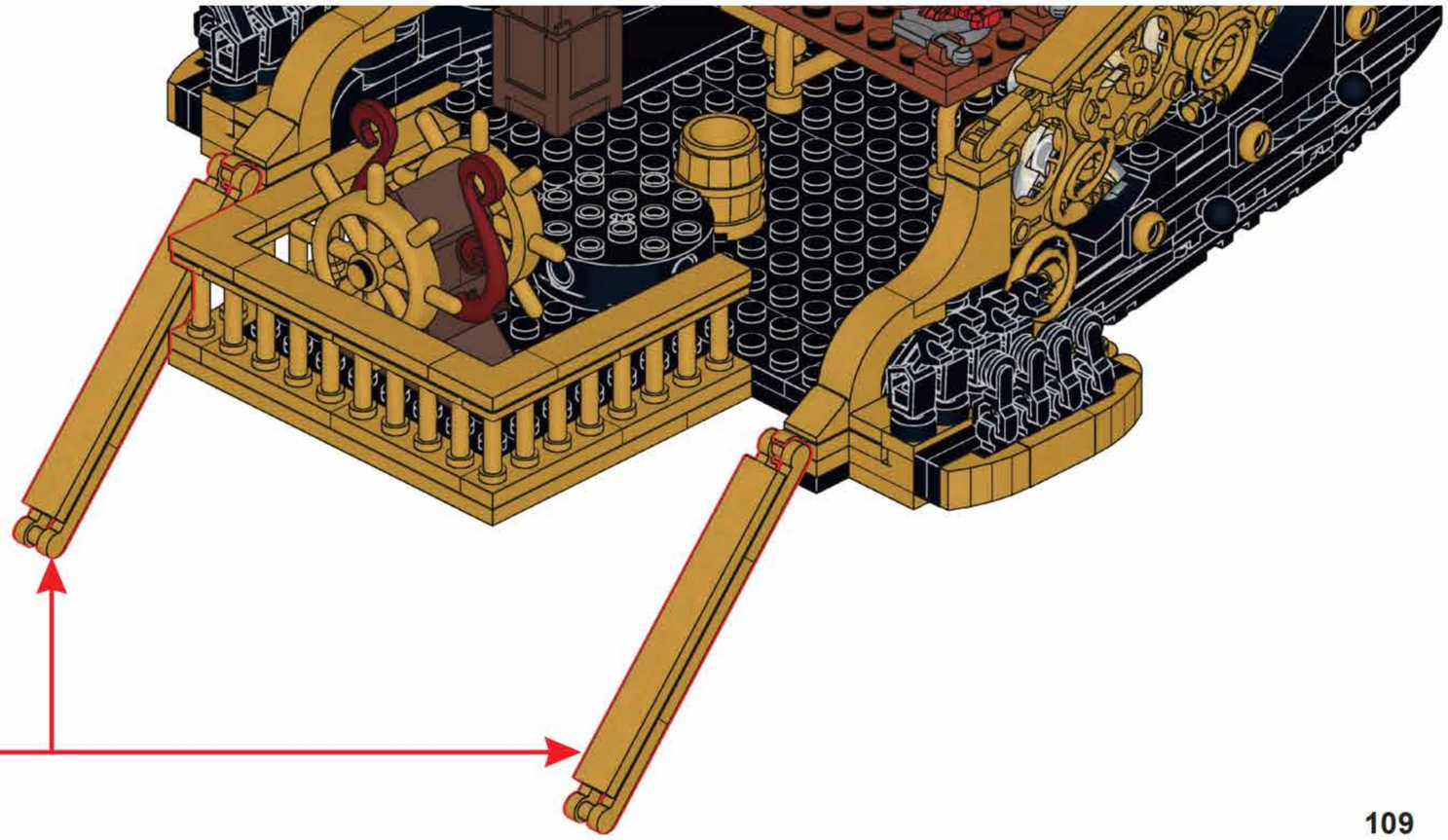

P145

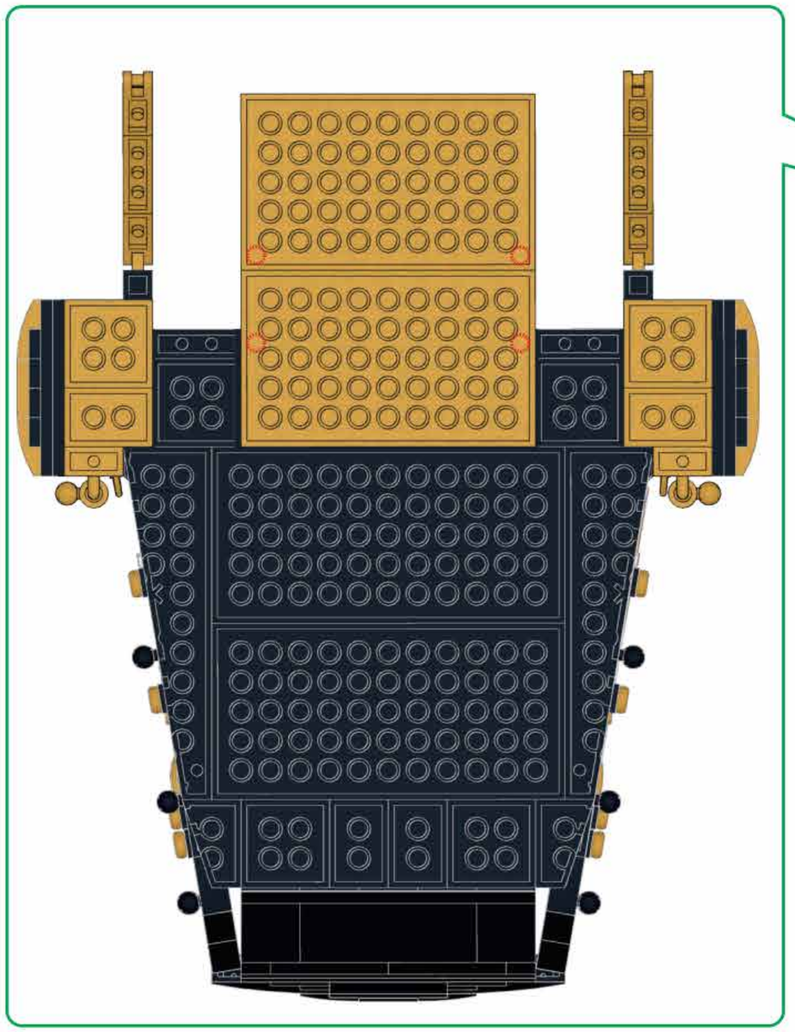

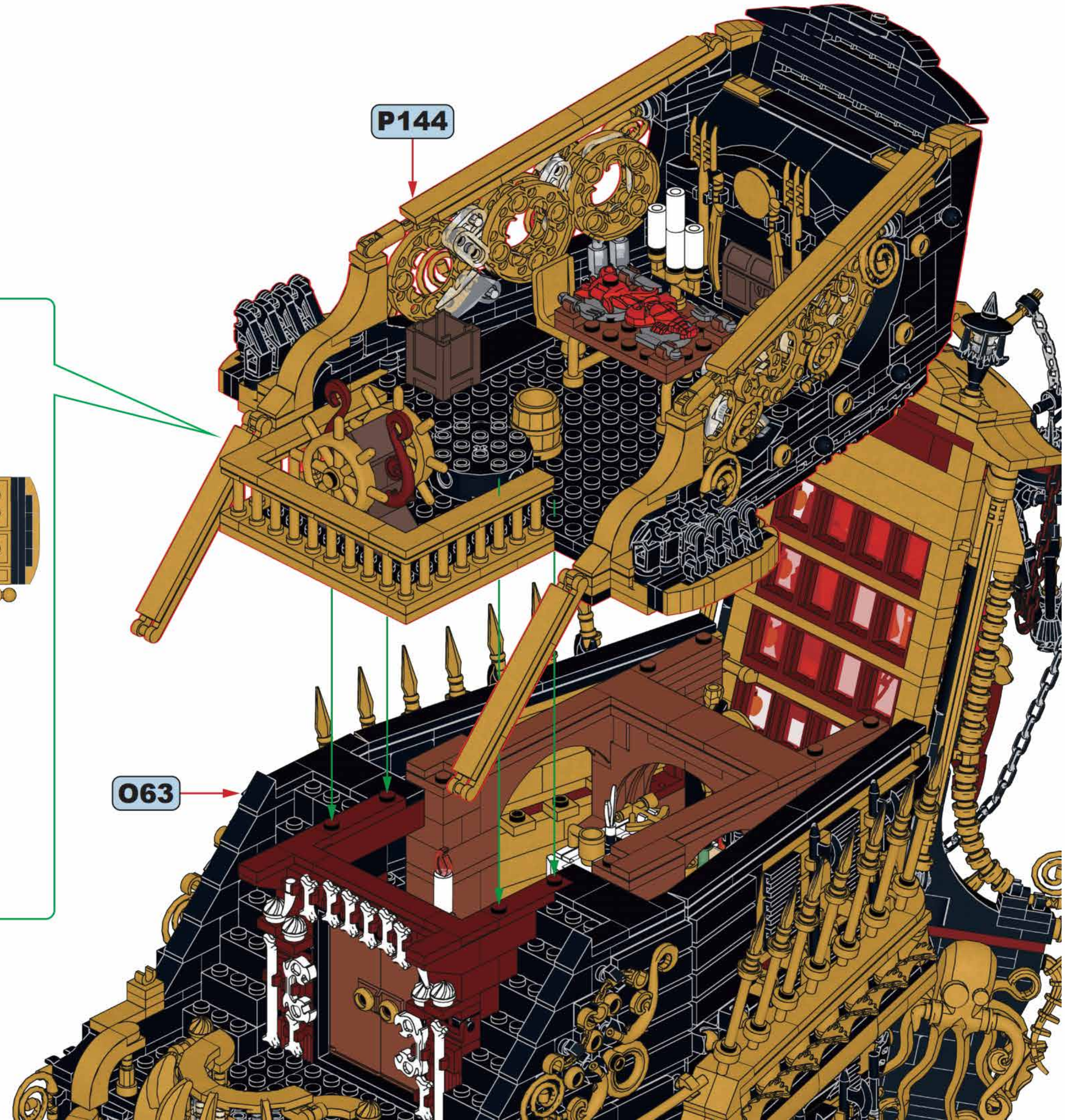

17

Q

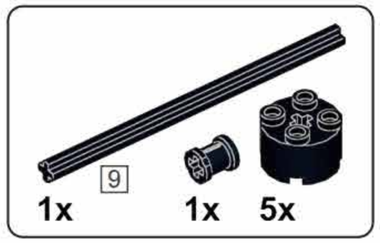

Q1

Q2

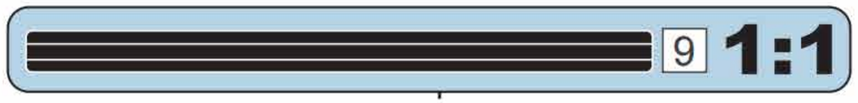

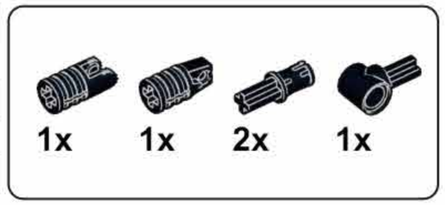

Q3

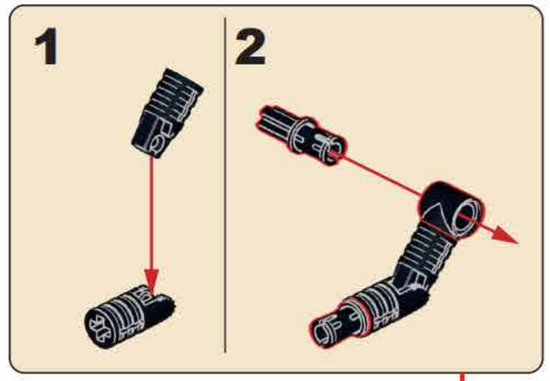

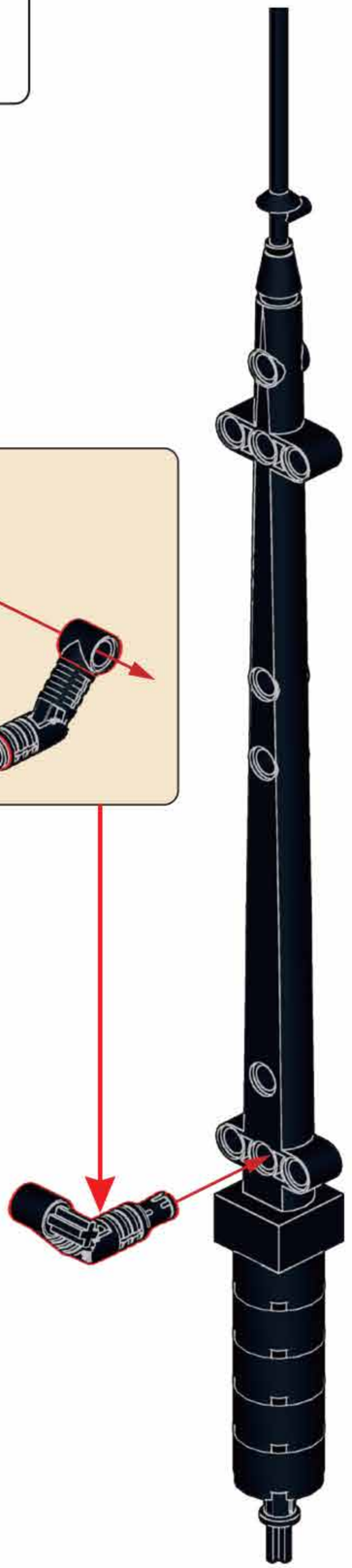

1x 1x 2x

Q4

1x 1x 1x 1x 4

Q5

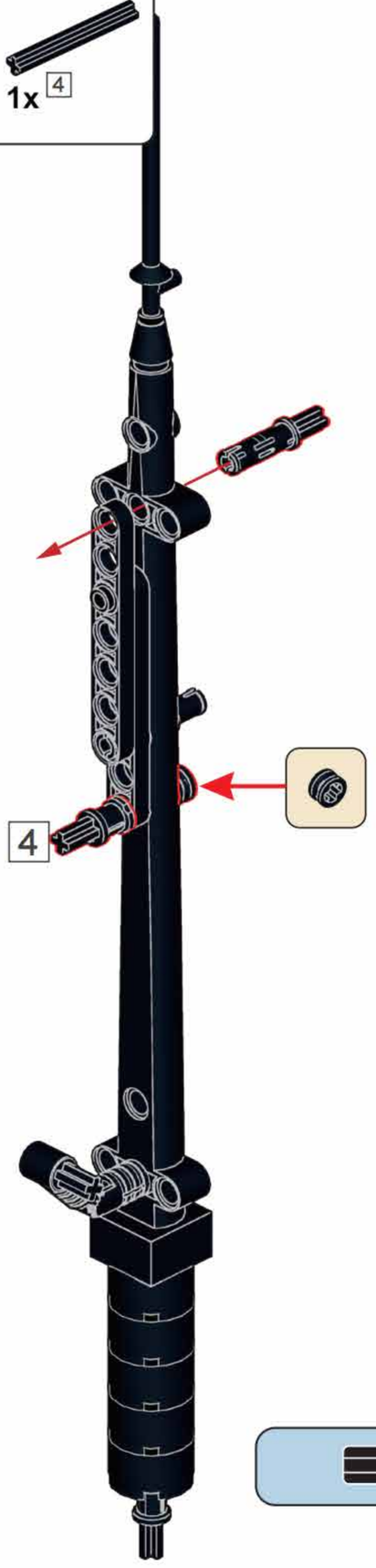

2x 1x 4

Q6

4 1:1

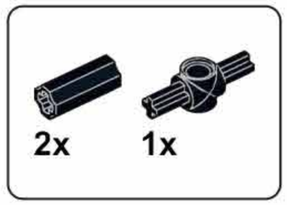

Q7

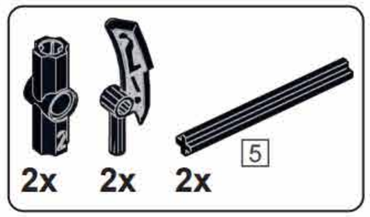

Q8

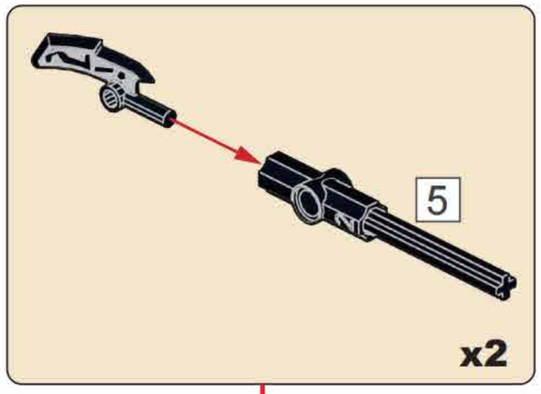

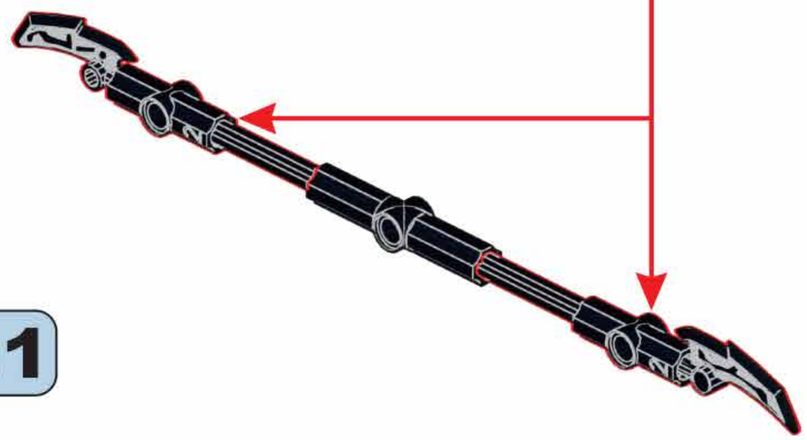

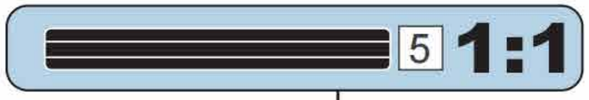

Q9

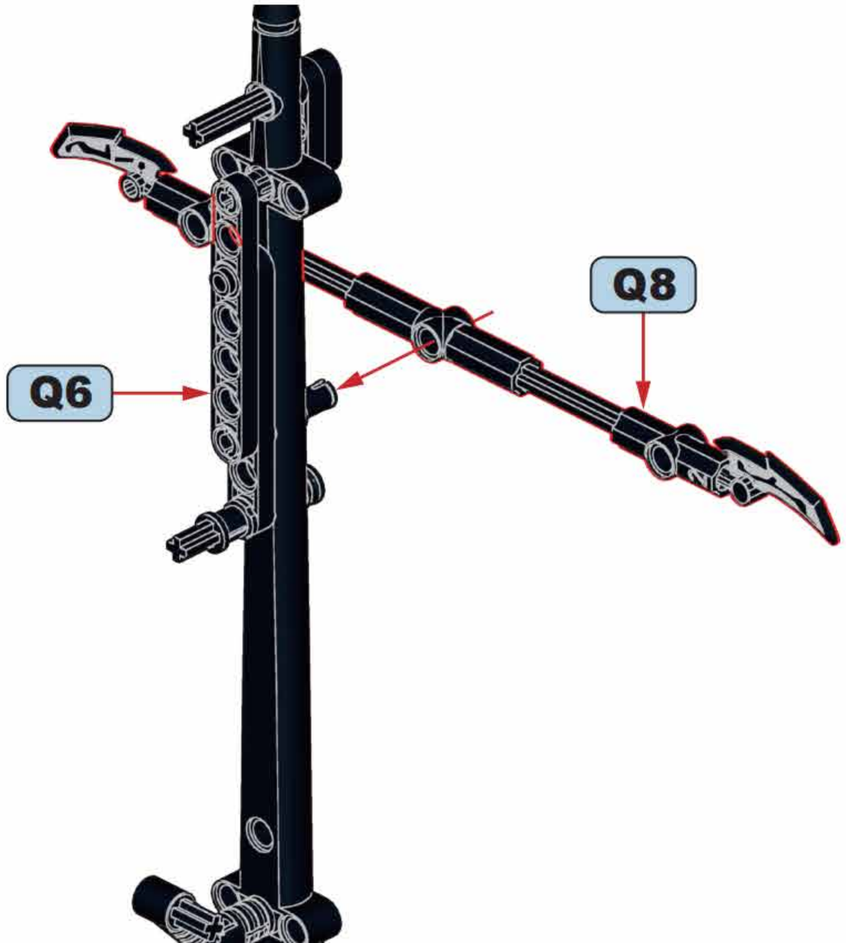

Q10

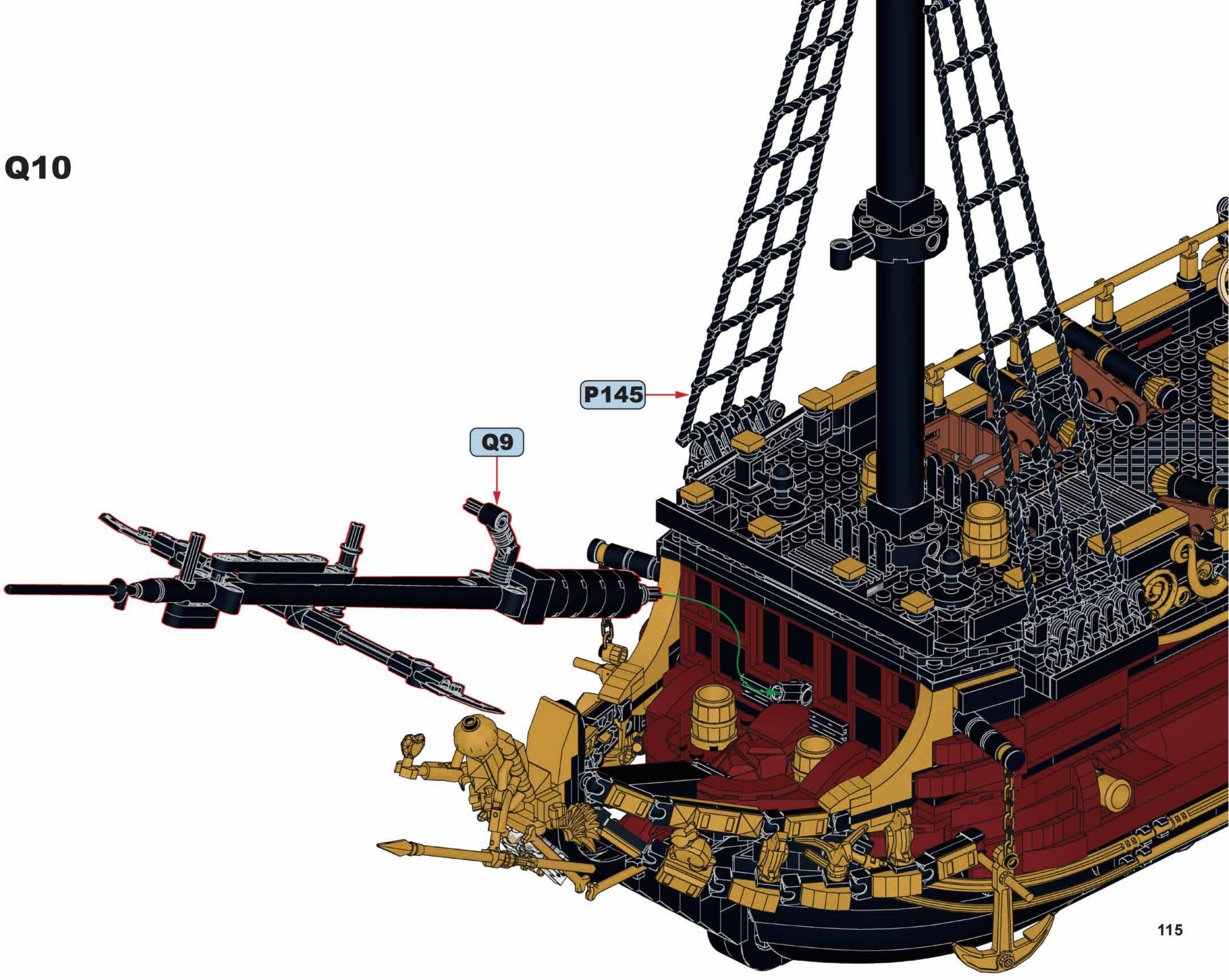

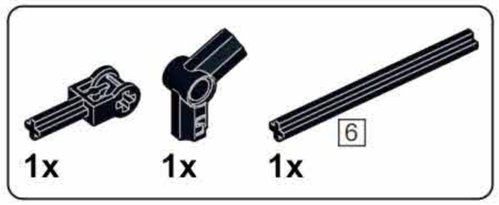

Q11

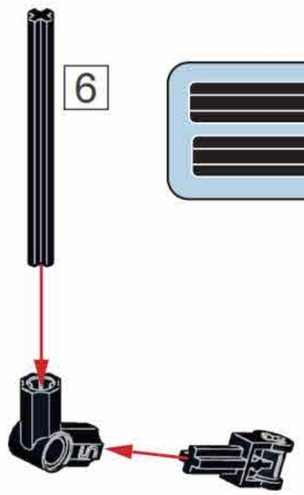

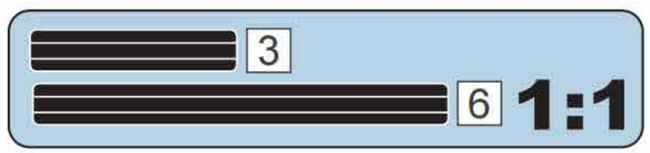

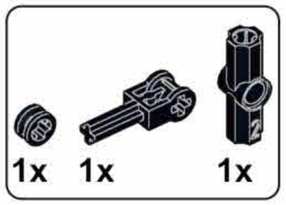

Q12

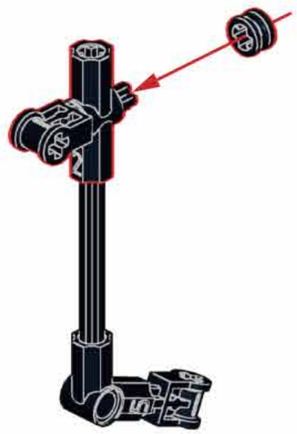

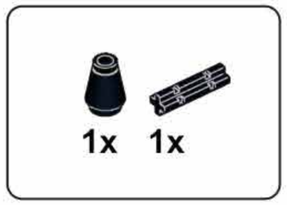

Q13

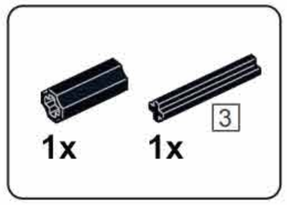

Q14

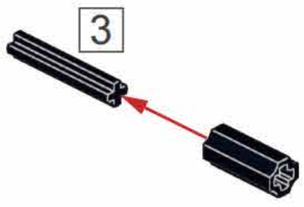

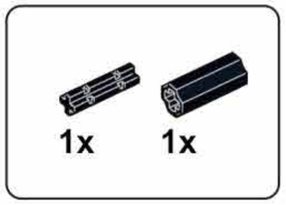

Q15

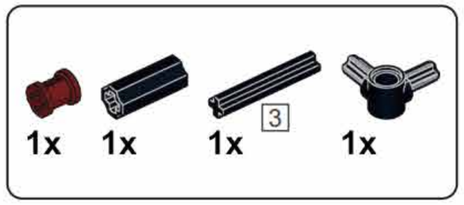

Q16

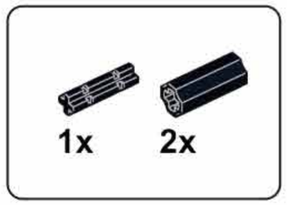

Q17

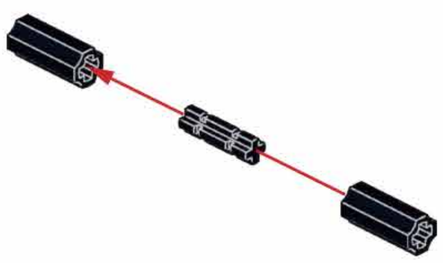

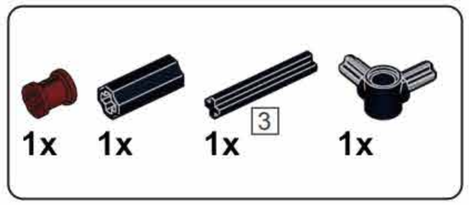

Q18

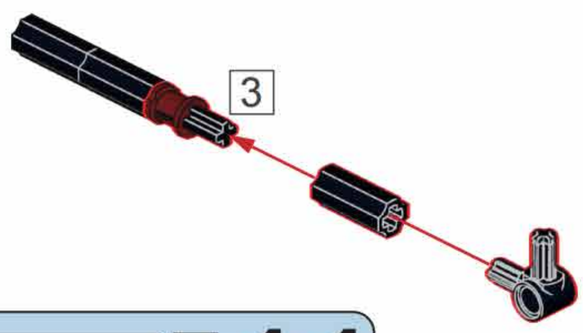

Q19

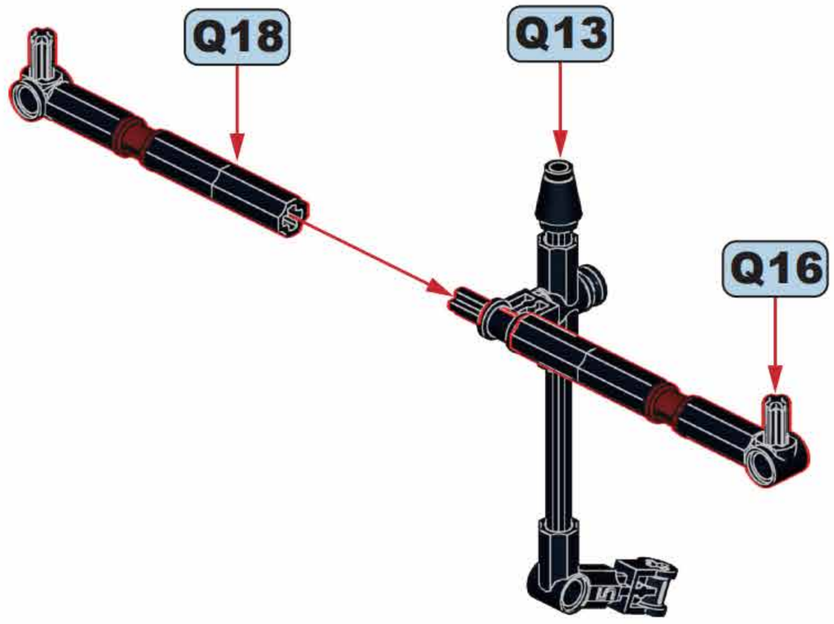

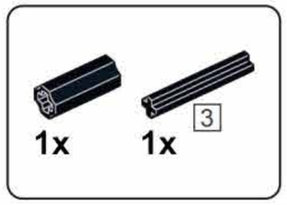

Q20

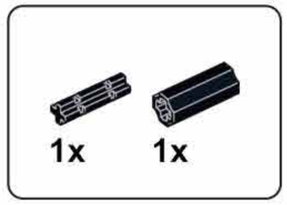

Q21

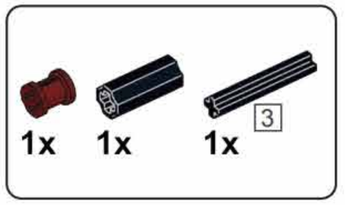

Q22

1x 1x

Q23

1x 2x

Q24

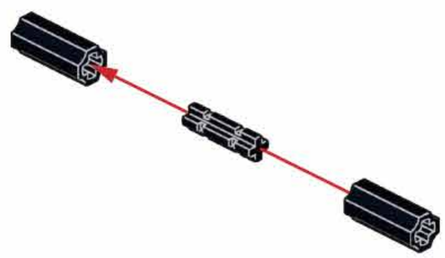

1x 1x 1x 3

Q25

1x 1x

Q26

3 1:1

Q27

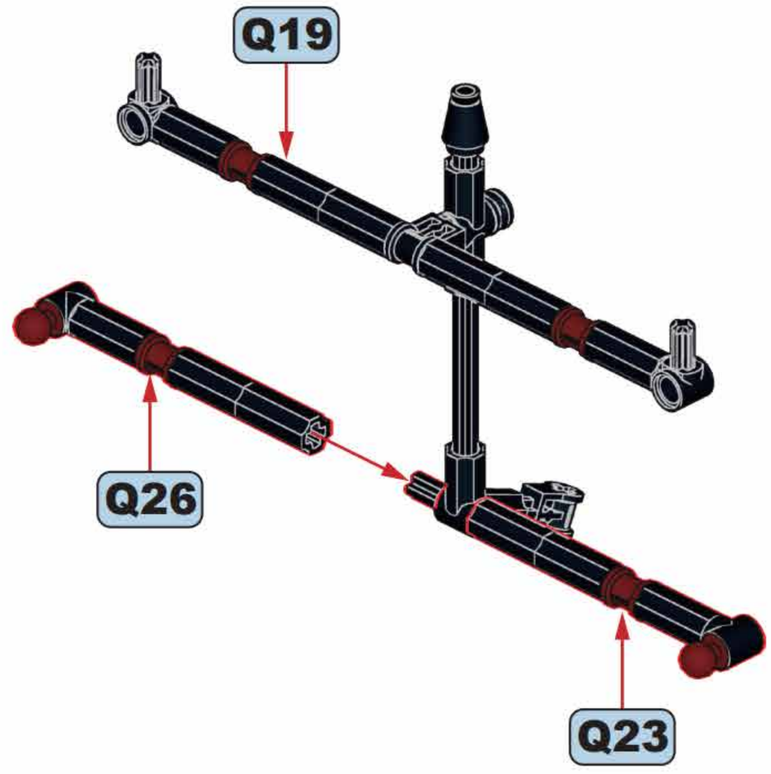

Q28

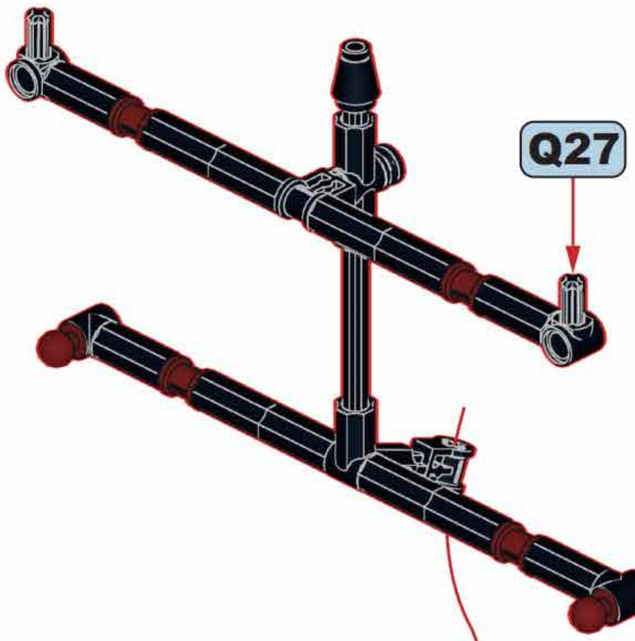

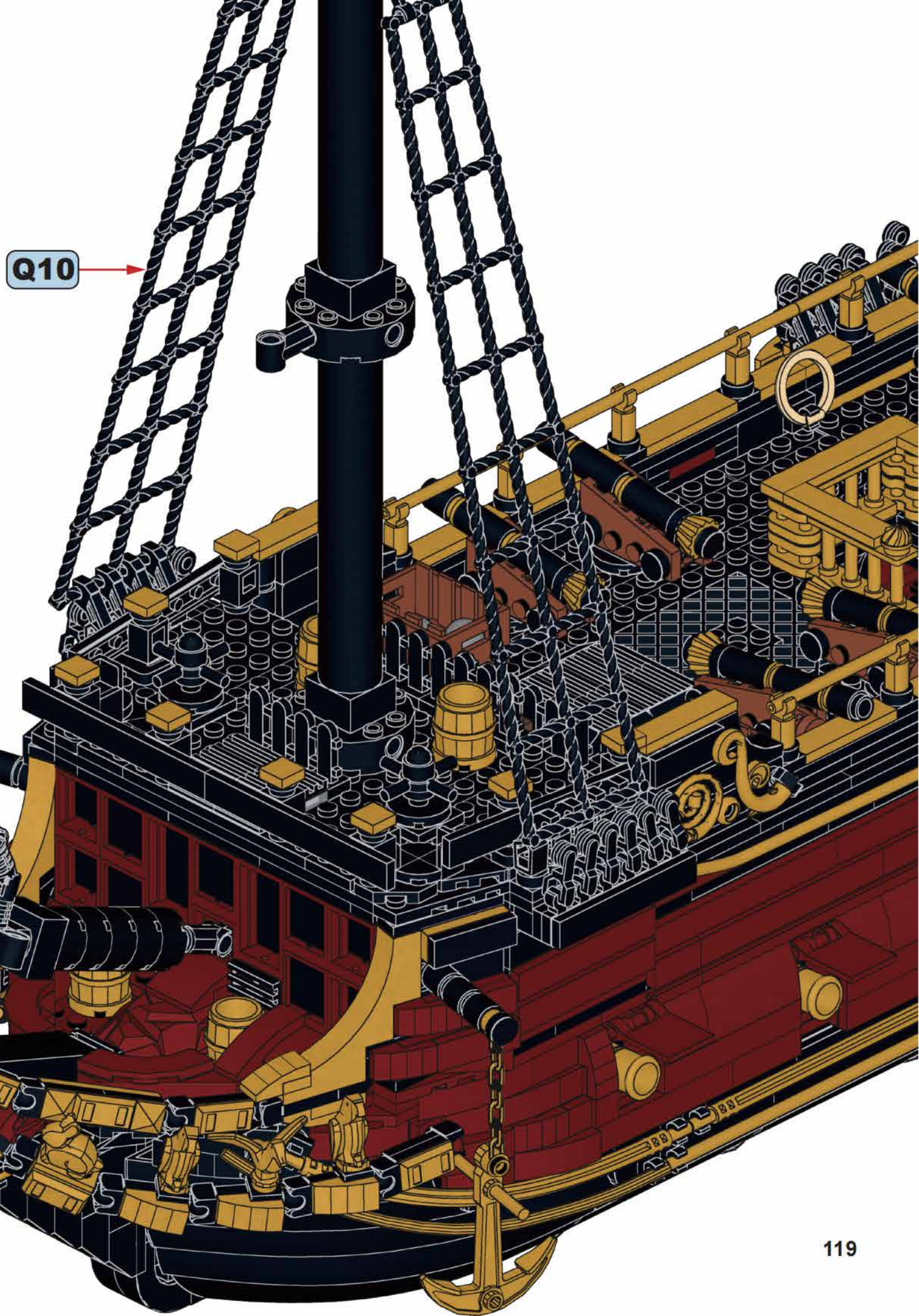

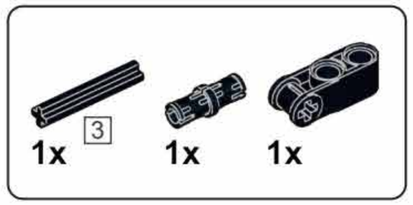

Q29

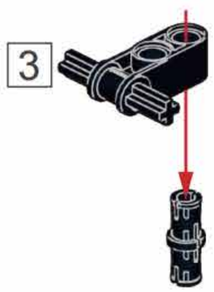

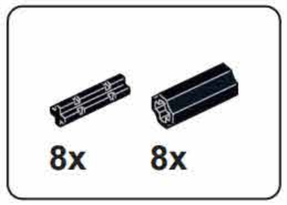

Q30

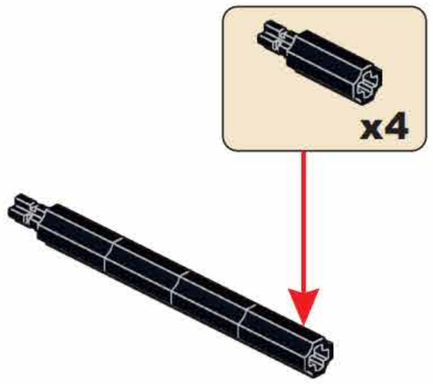

x2

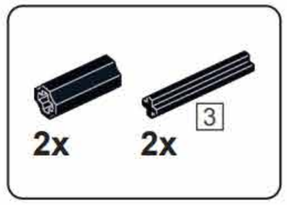

Q31

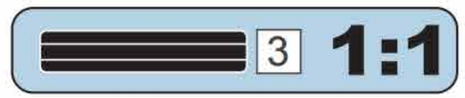

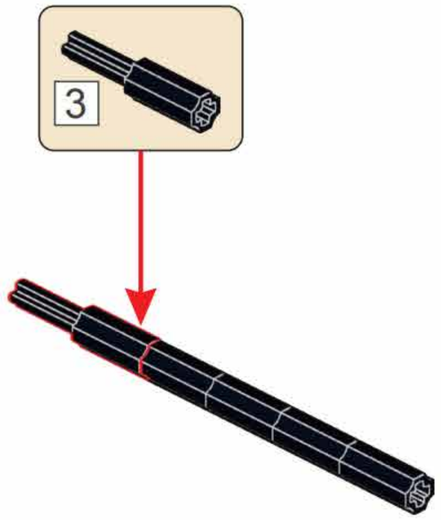

x2

Q32

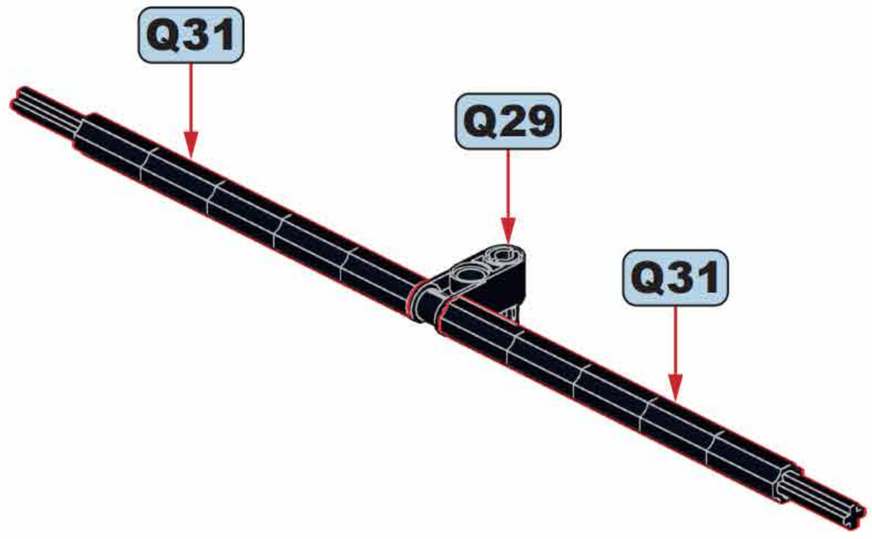

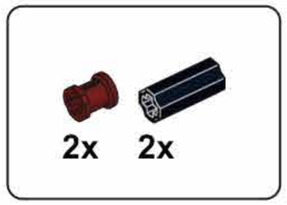

Q33

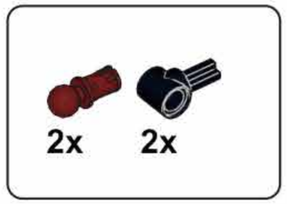

Q34

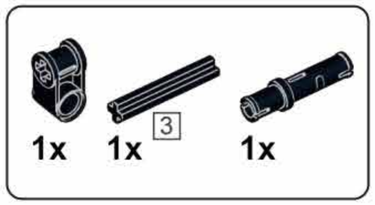

Q35

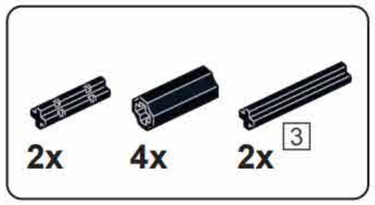

Q36

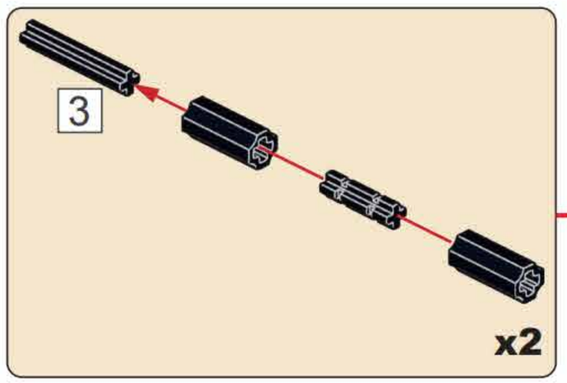

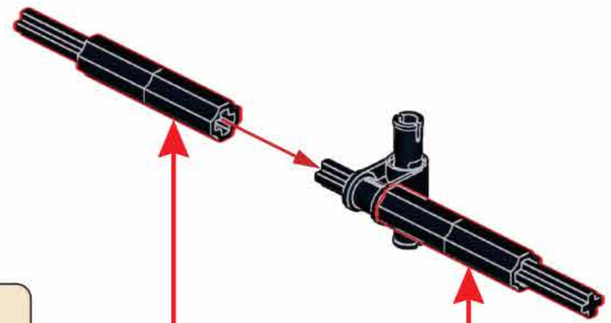

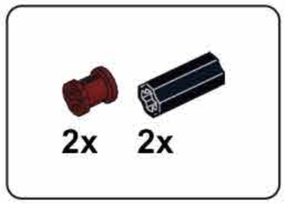

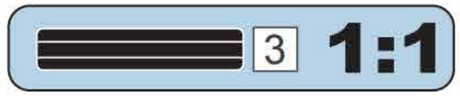

Q37

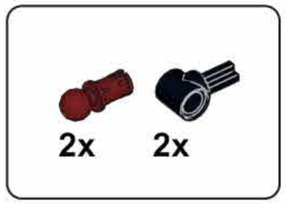

Q38

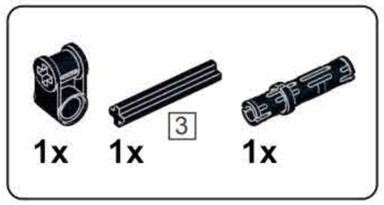

Q39

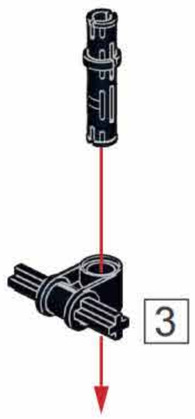

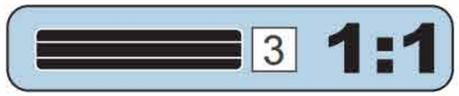

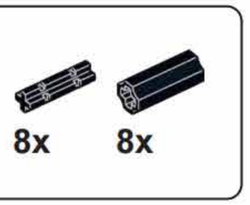

Q40

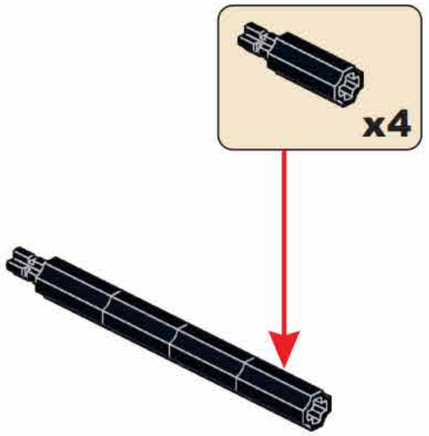

x2

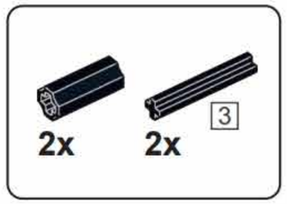

Q41

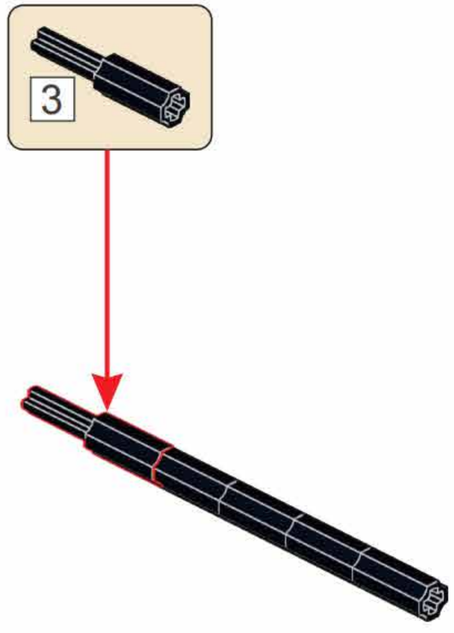

x2

Q42

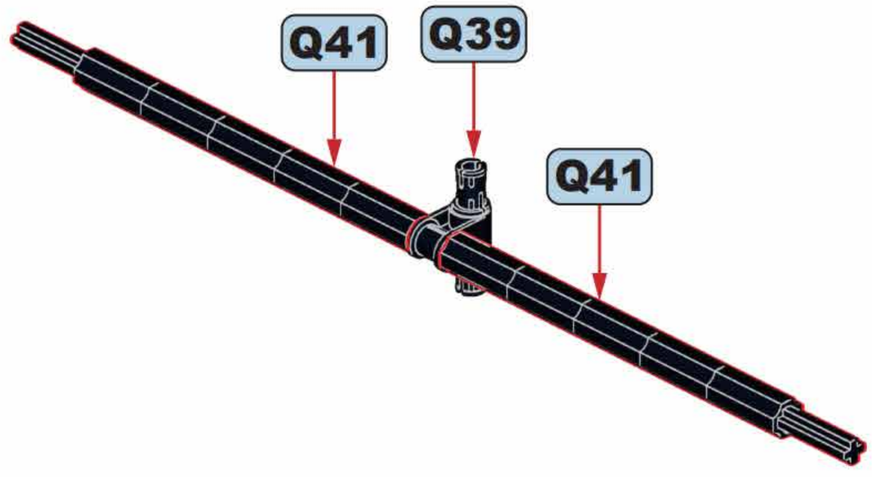

Q43

Q44

Q45

Q46

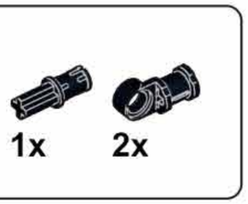

Q47

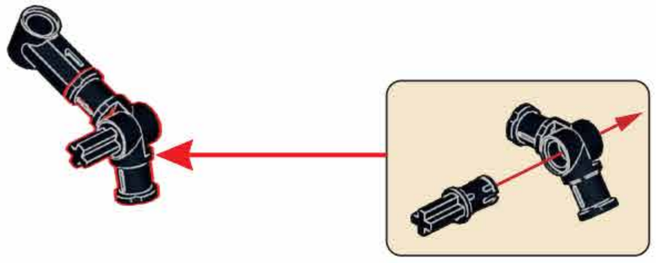

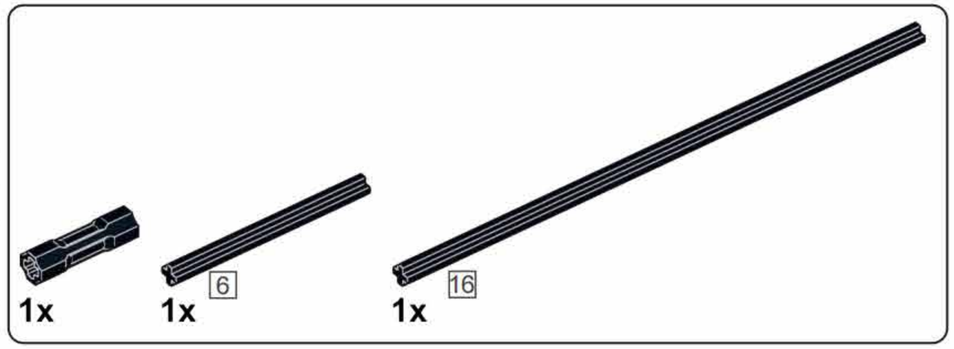

Q48

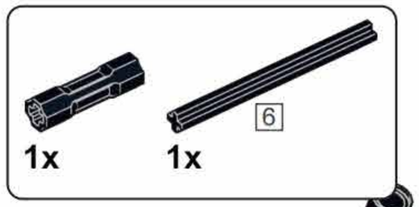

Q49

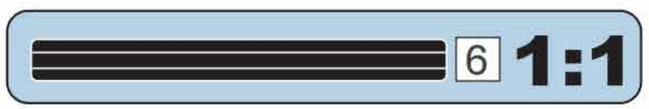

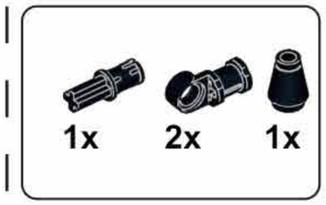

Q50

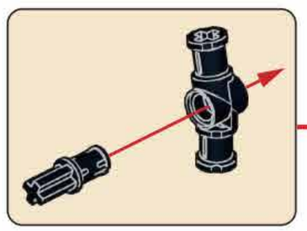

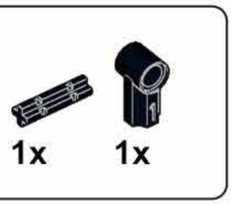

Q51

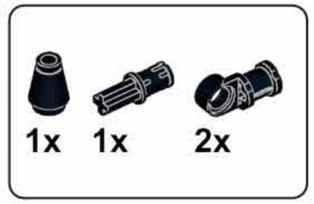

Q52

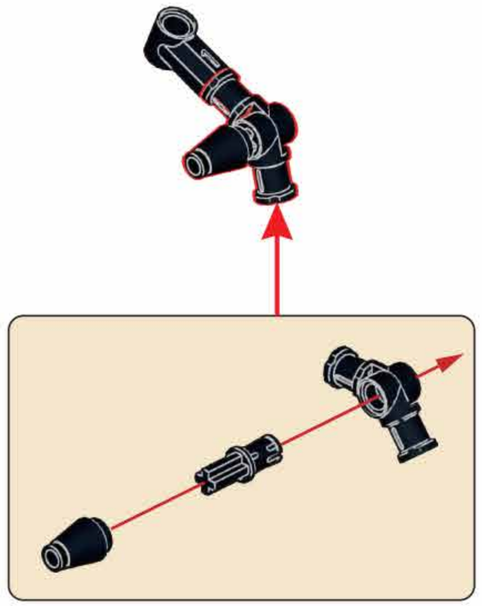

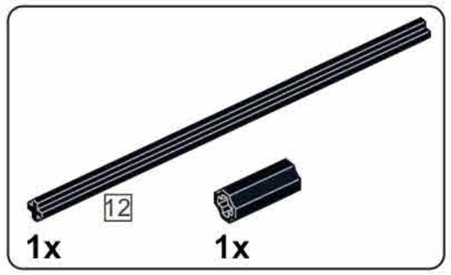

Q53

Q54

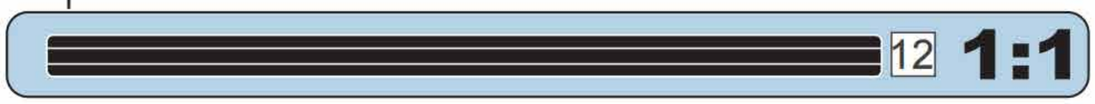

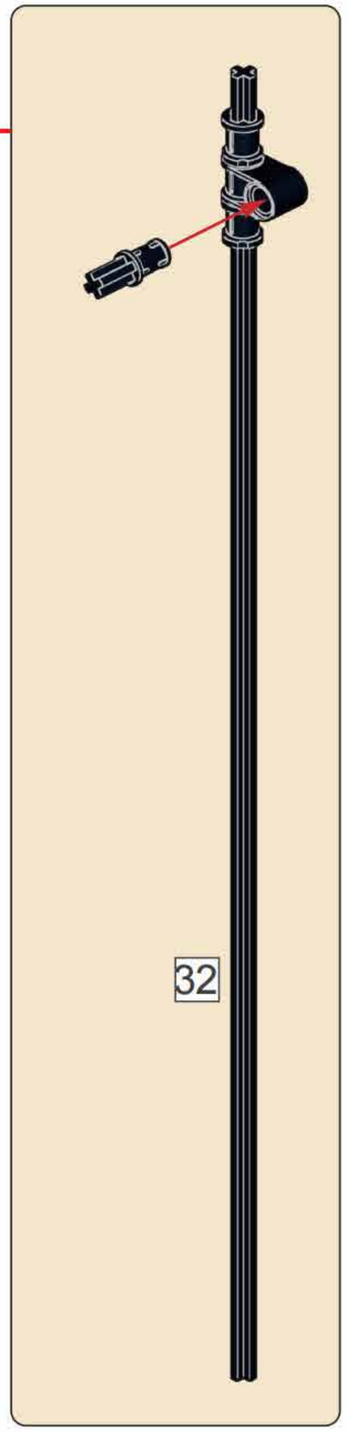

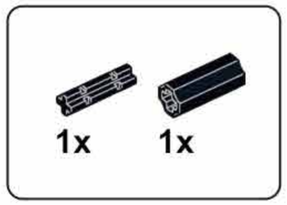

Q55

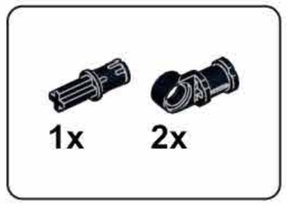

Q56

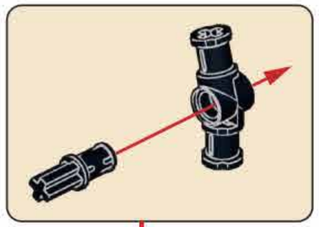

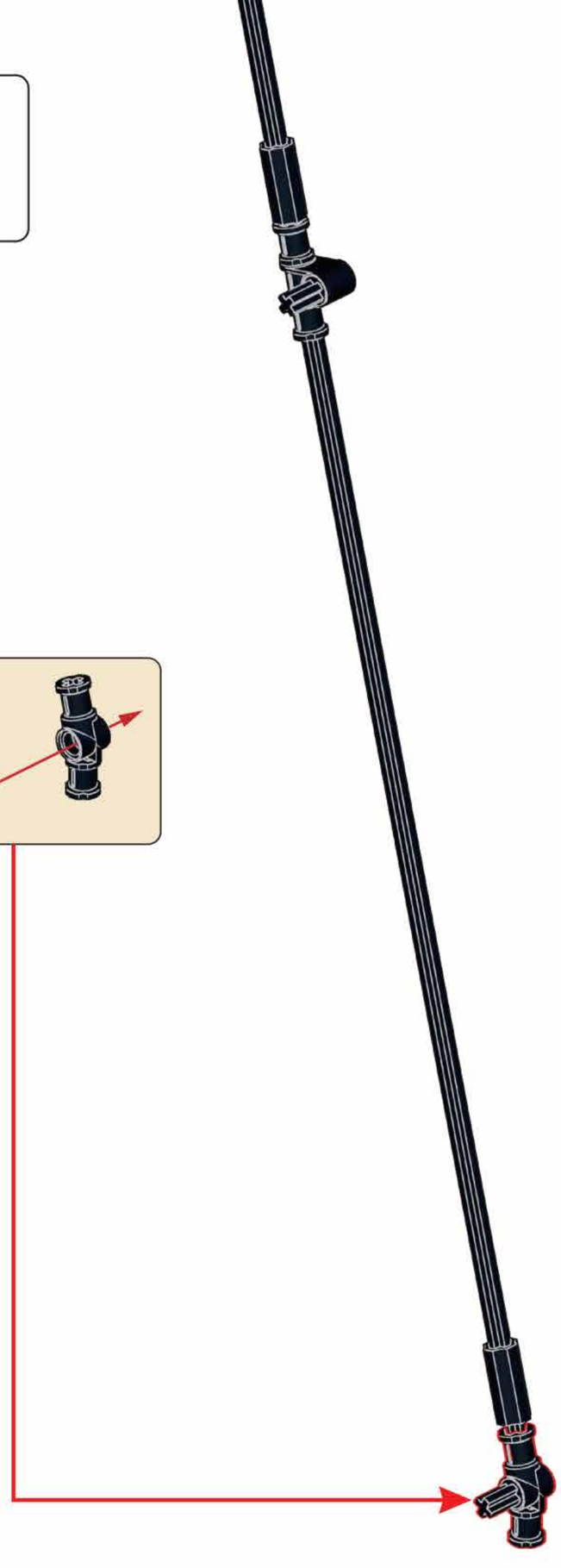

Q57

Q58

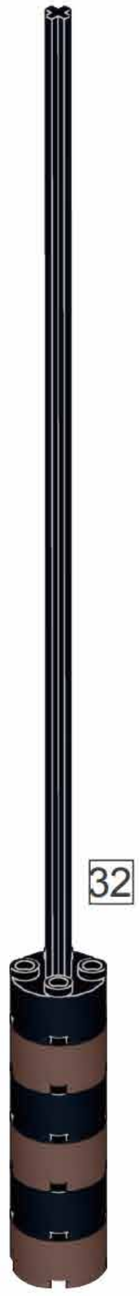

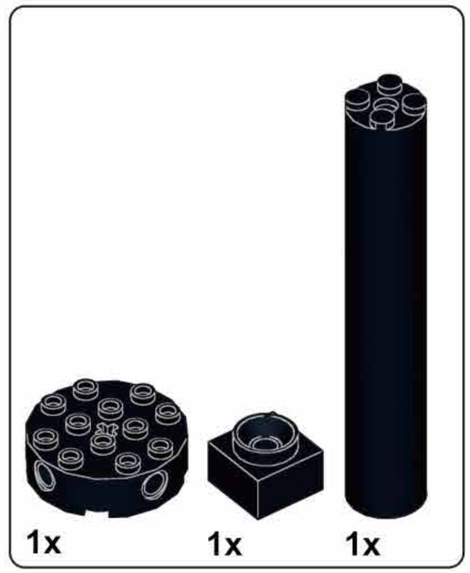

Q59

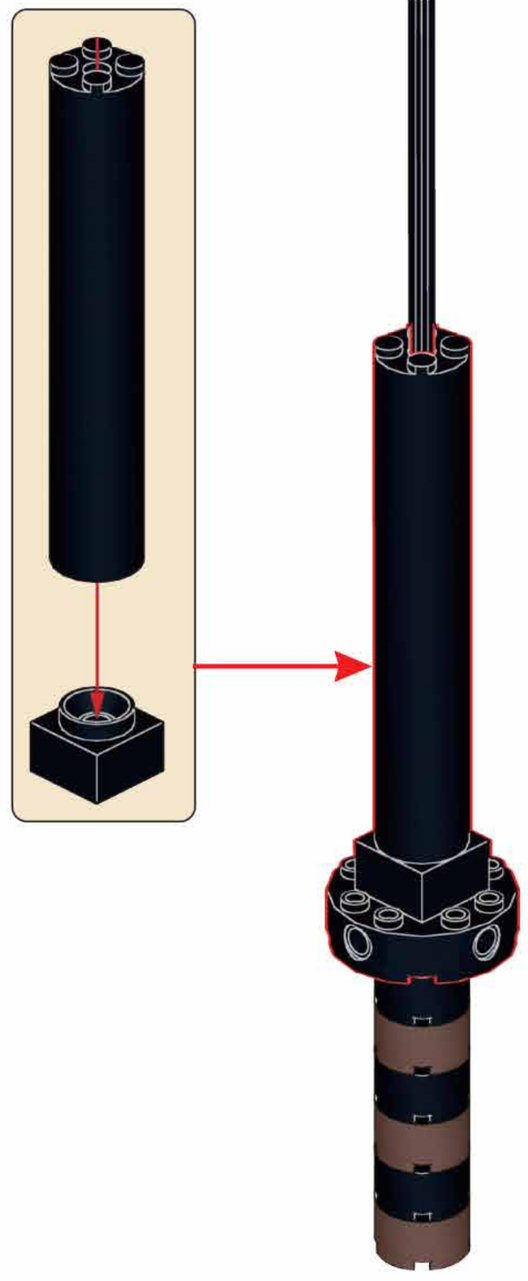

Q60

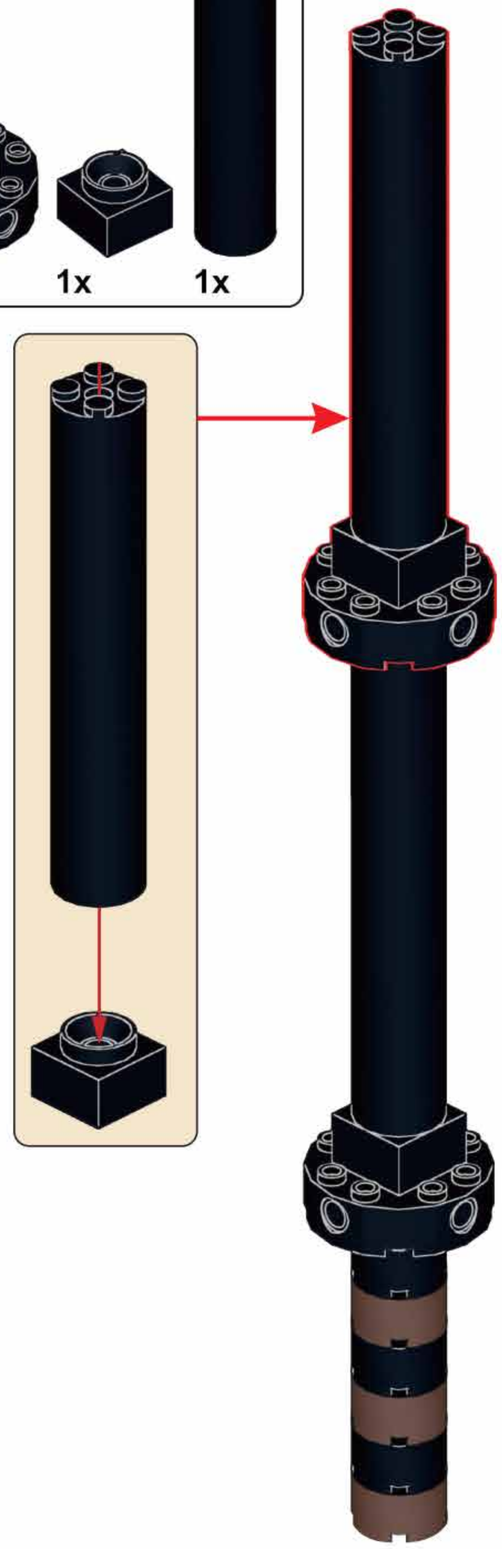

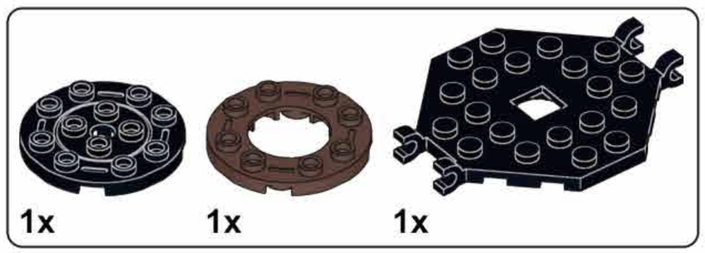

Q61

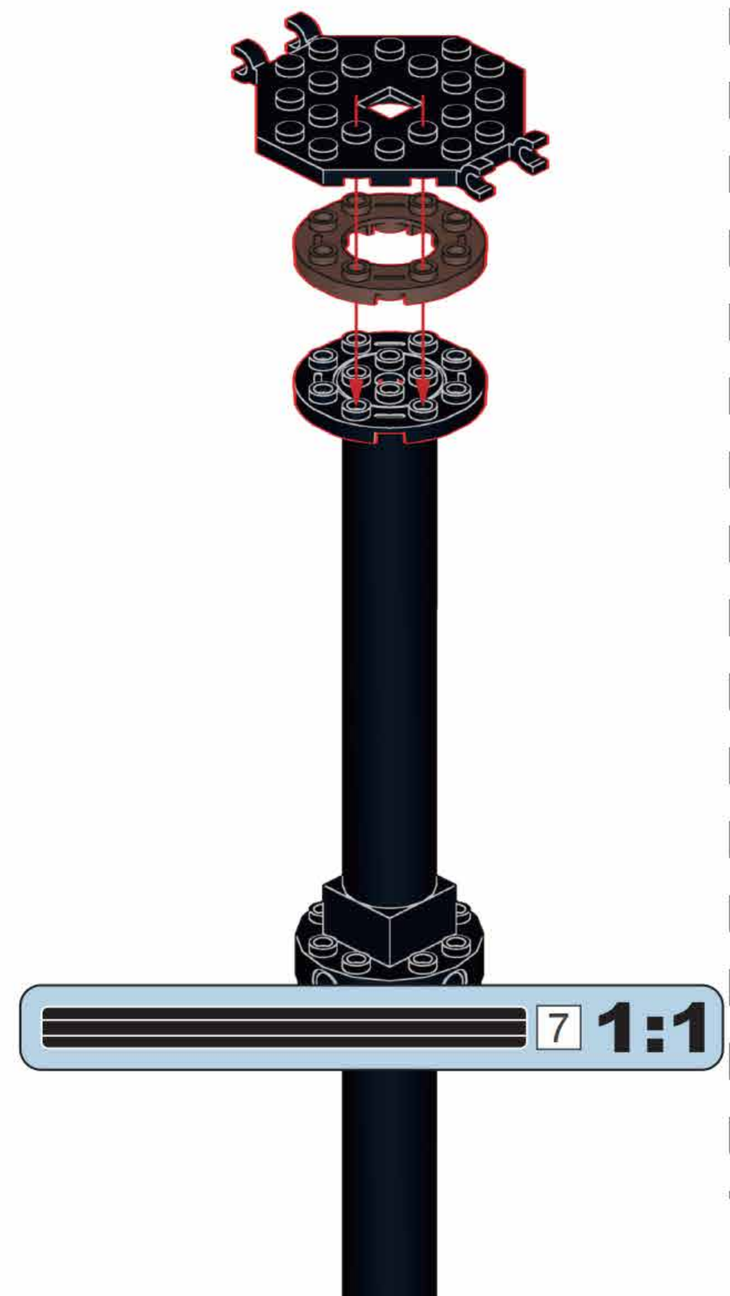

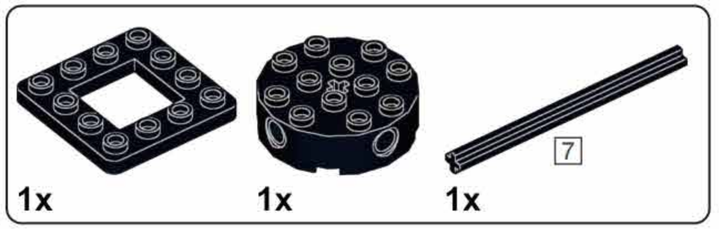

Q62

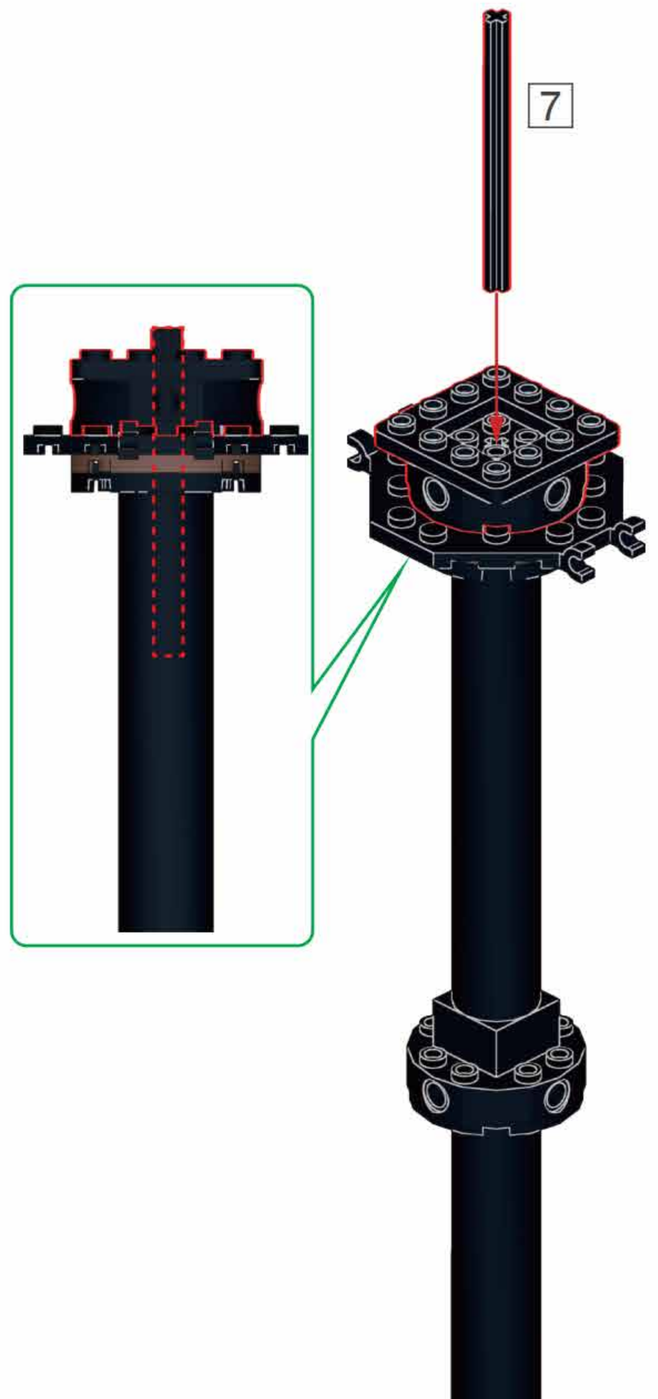

Q63

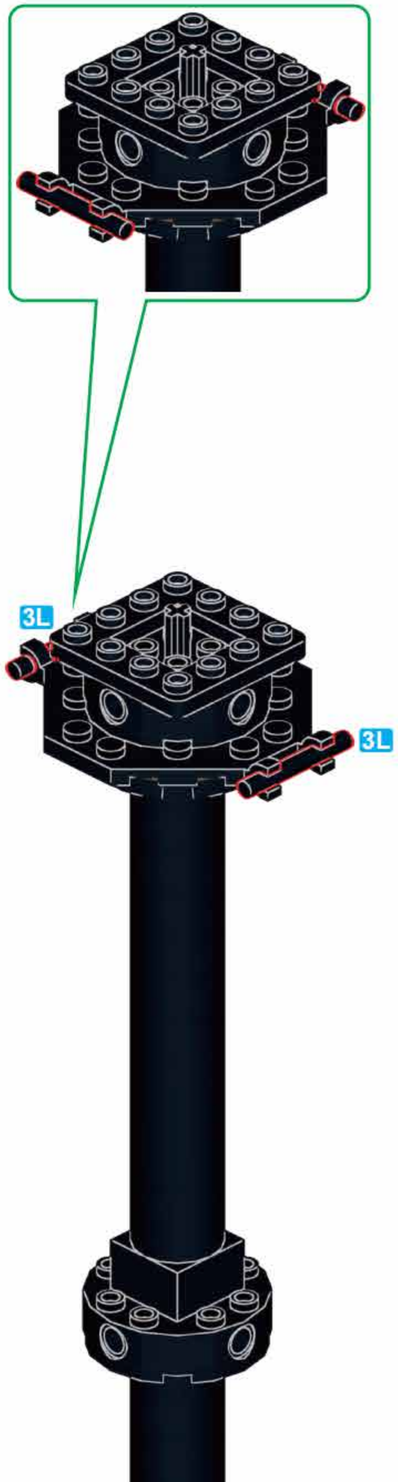

Q64

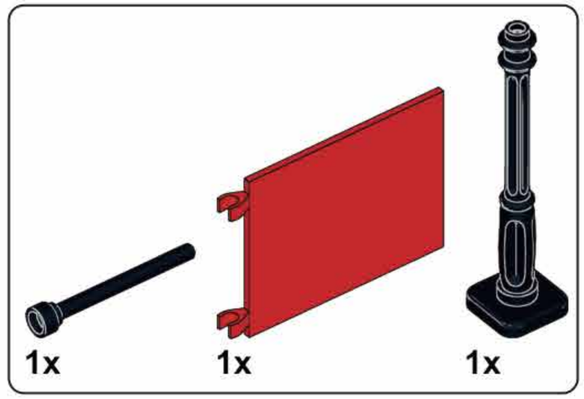

Q65

Q66

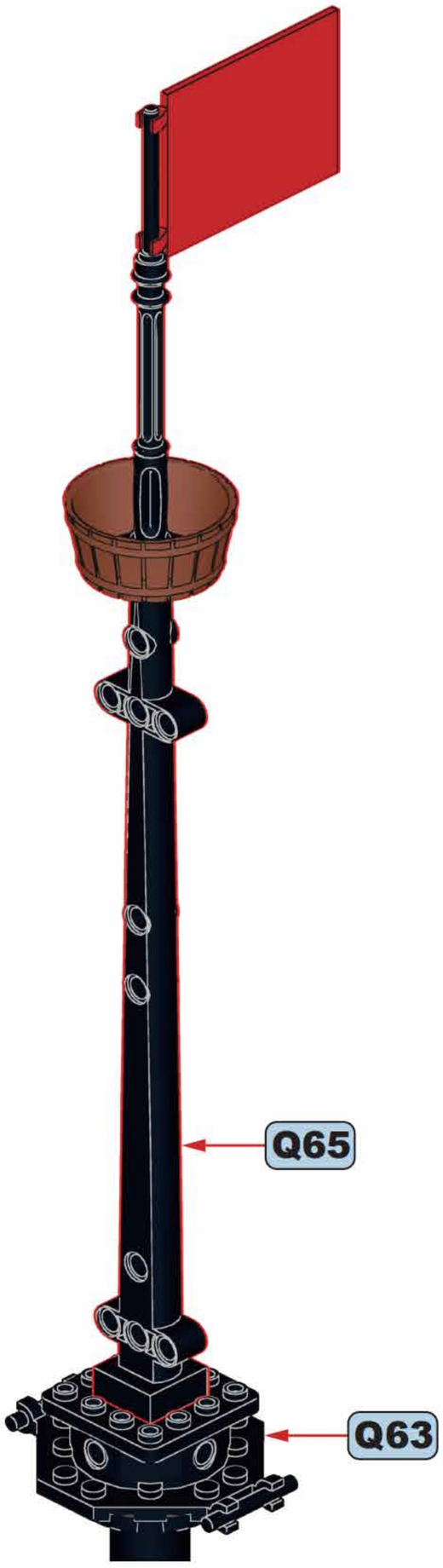

Q67

Q68

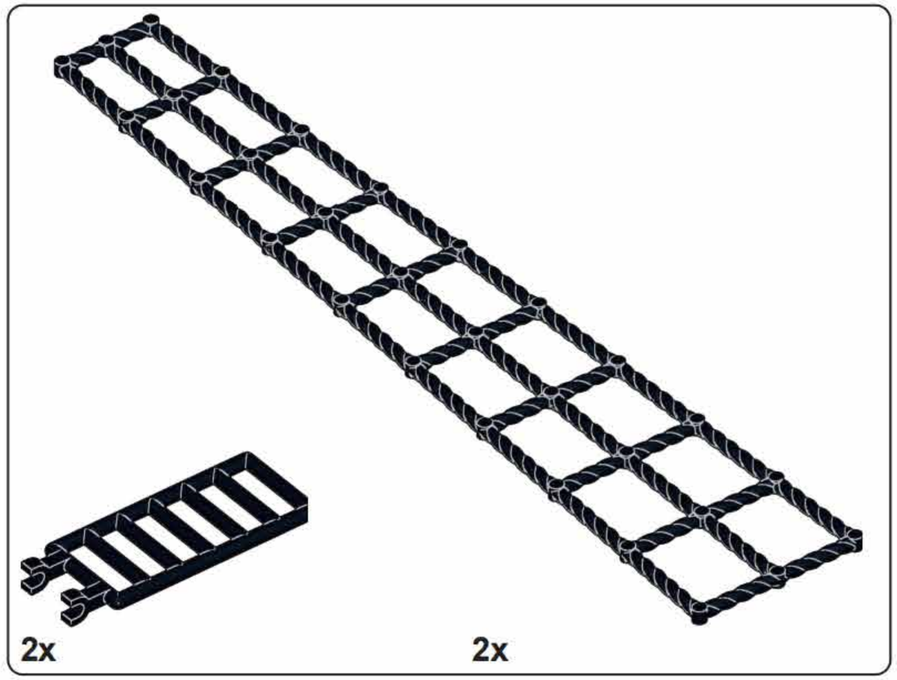

Q69

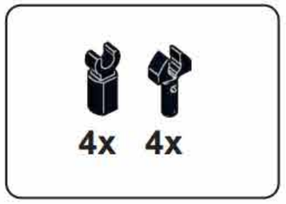

Q70

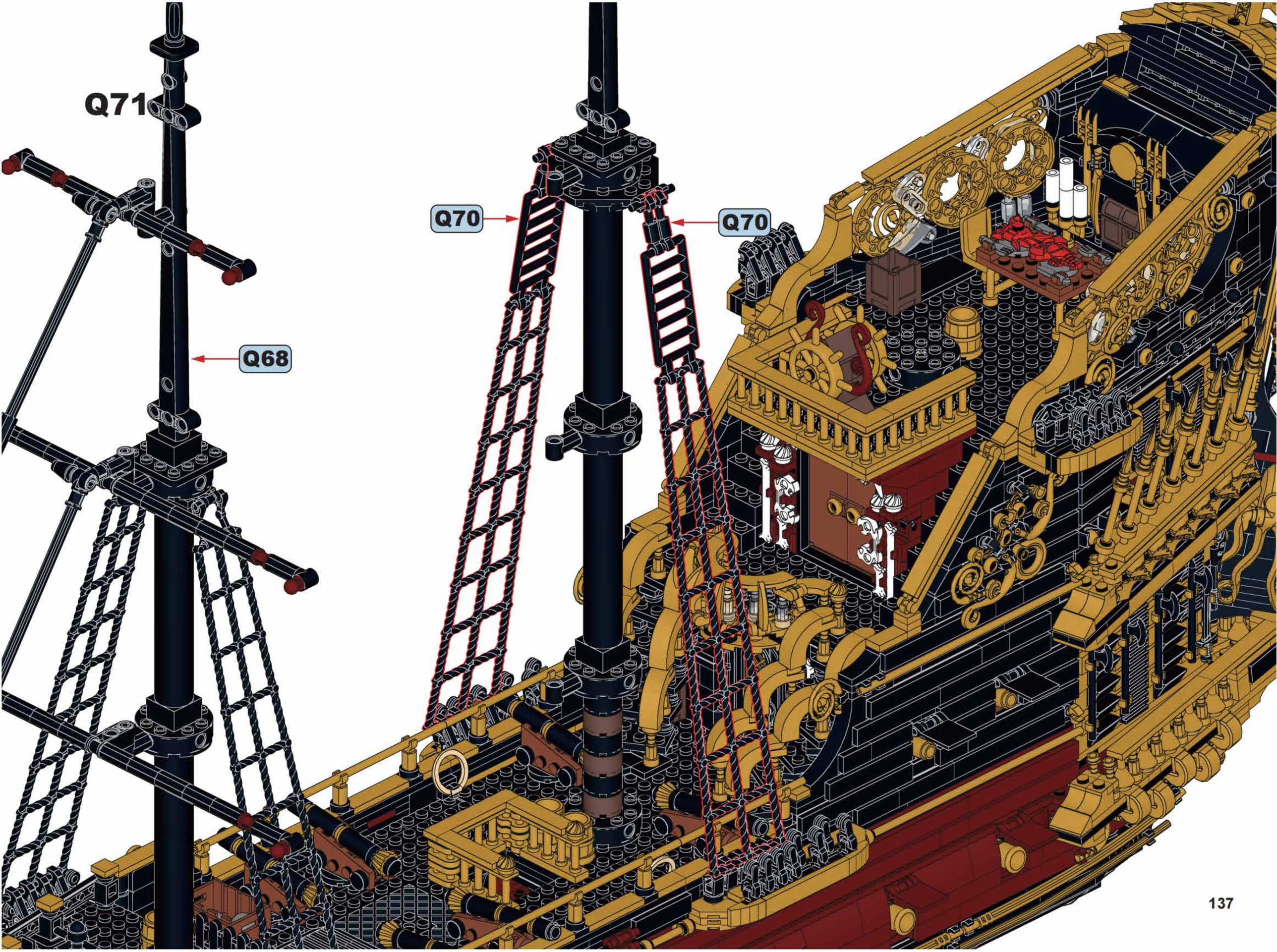
Q71
Q68
Q70
Q70

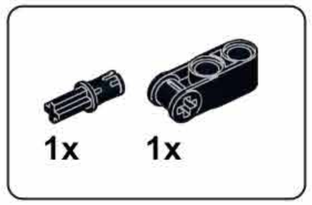

Q72

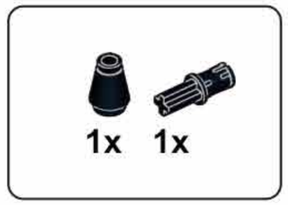

Q73

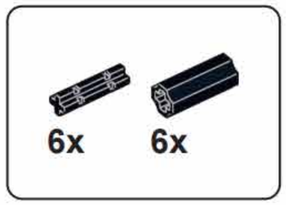

Q74

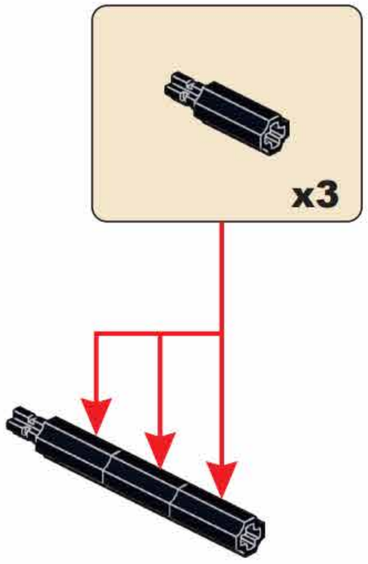

x2

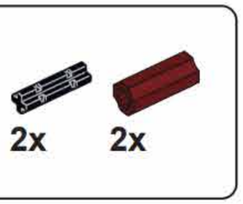

Q75

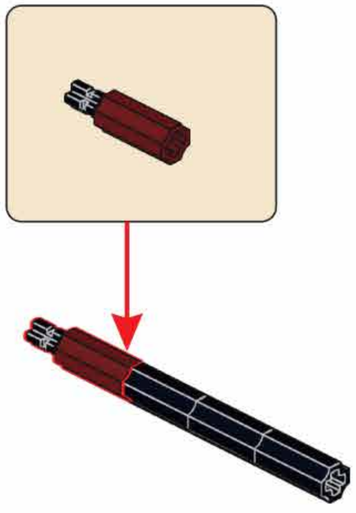

x2

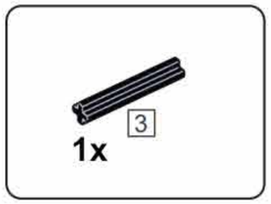

Q76

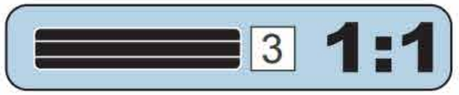

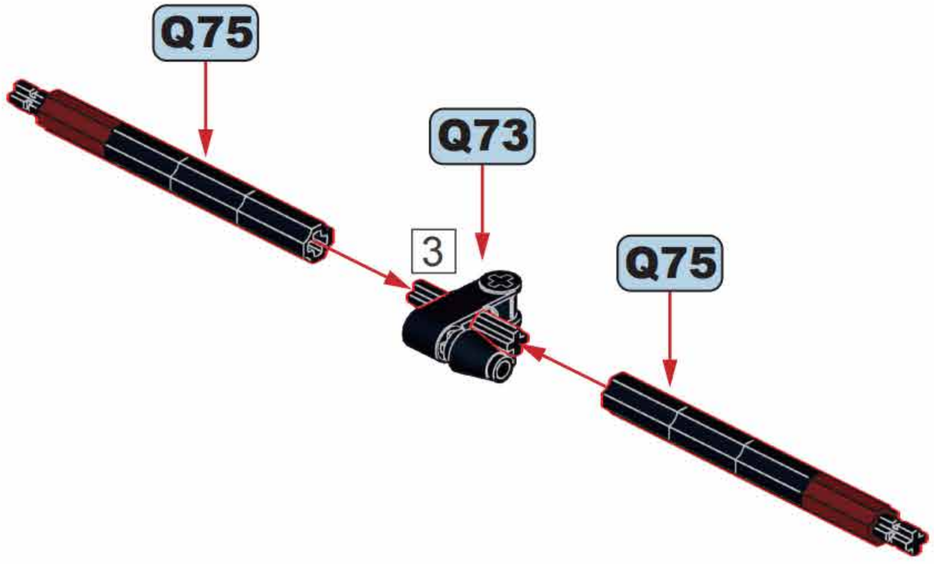

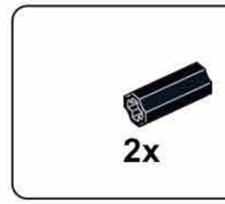

Q77

2x 2x

Q78

1x 1x 3 1x

Q79

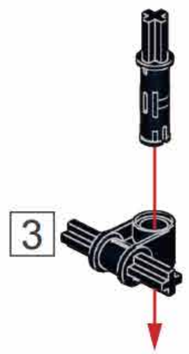

8x 8x

Q80

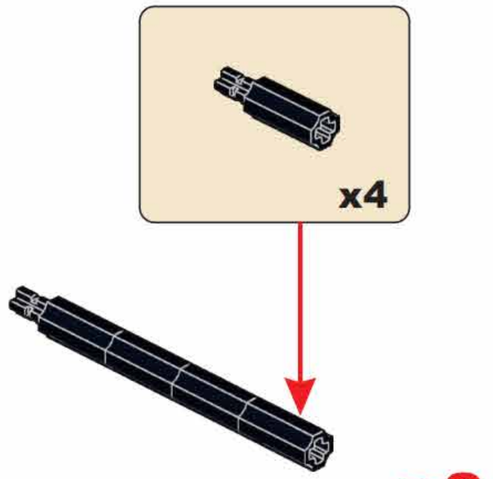

2x 2x

Q81

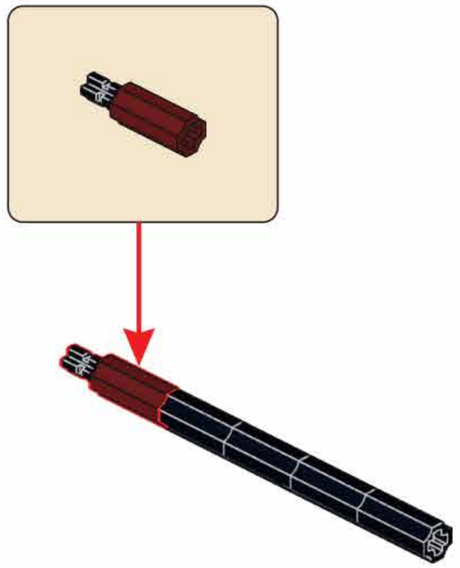

Q82

3 1:1

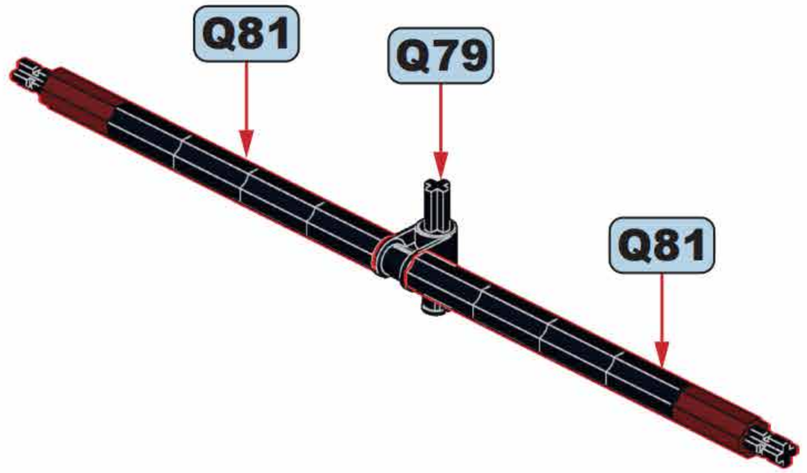

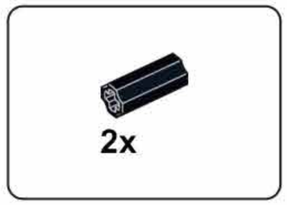

Q83

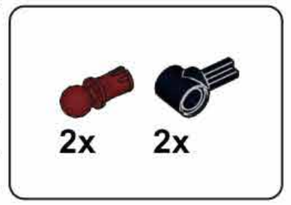

Q84

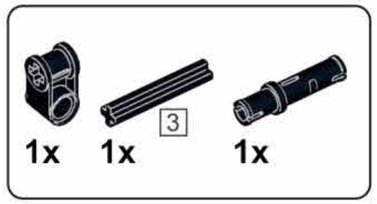

Q85

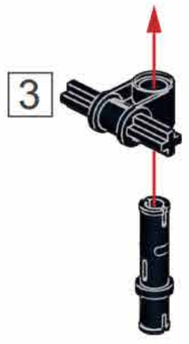

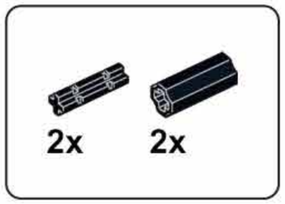

Q86

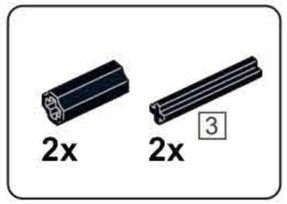

Q87

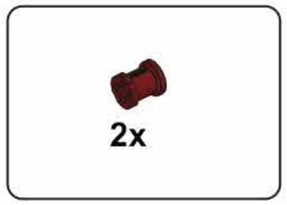

Q88

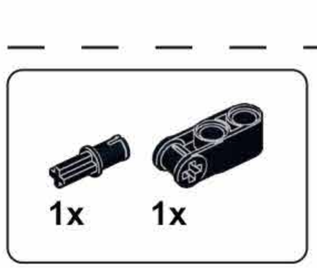

Q90

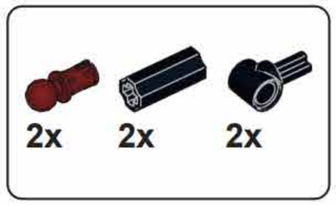

Q89

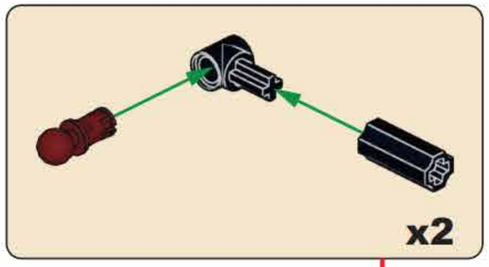

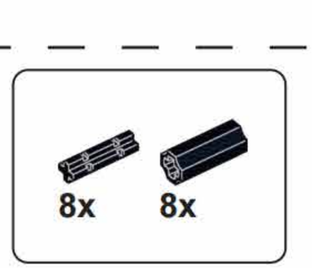

Q91

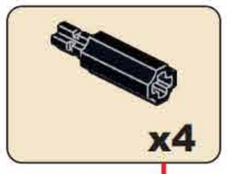

x2

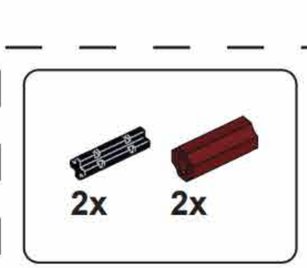

Q92

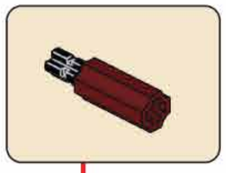

x2

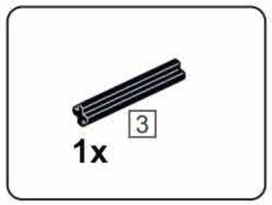

Q93

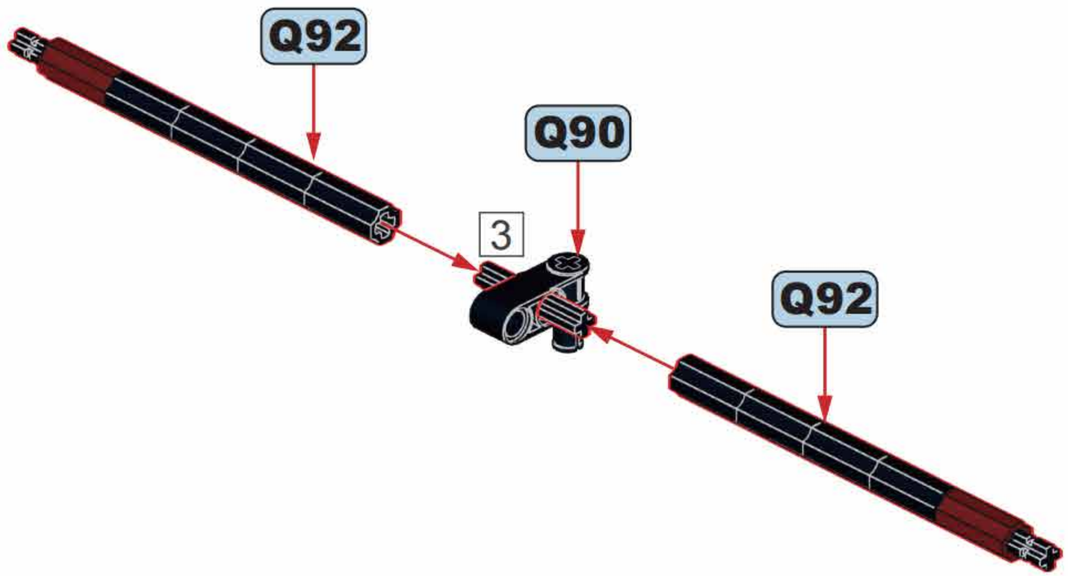

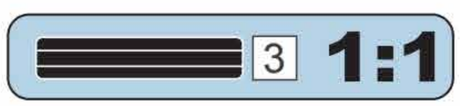

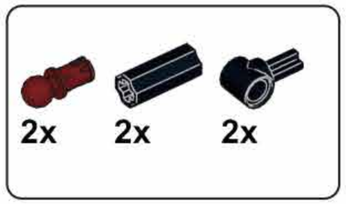

Q94

Q95

Q89

Q78

Q84

Q71

Q94

18

R

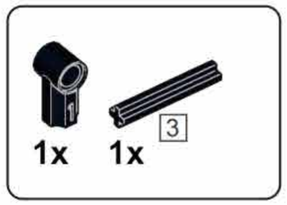

R1

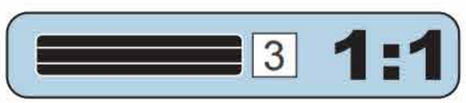

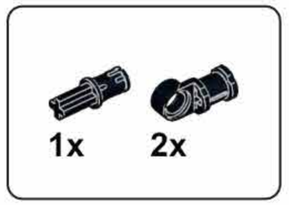

R2

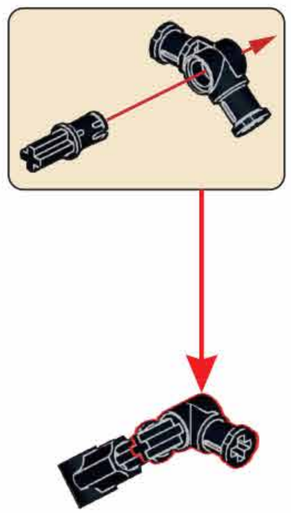

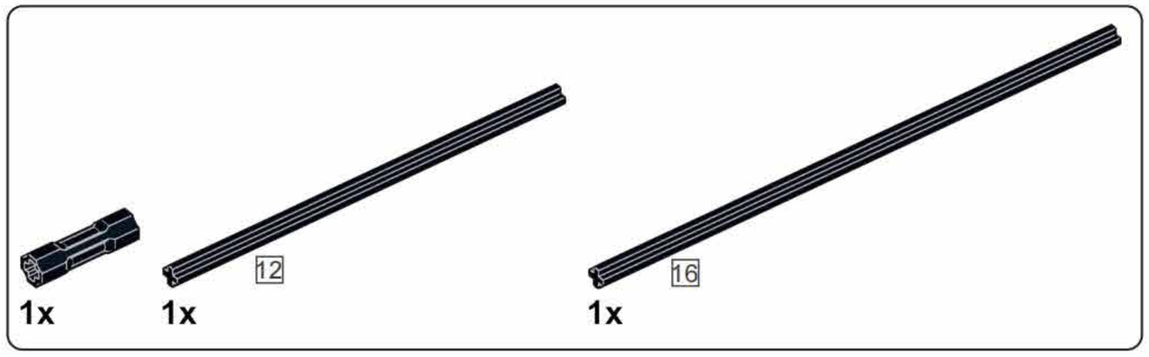

R3

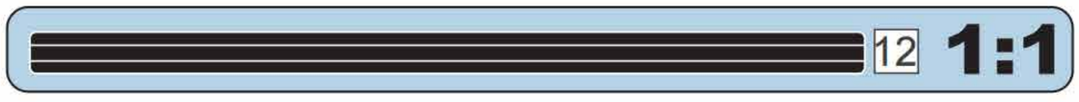

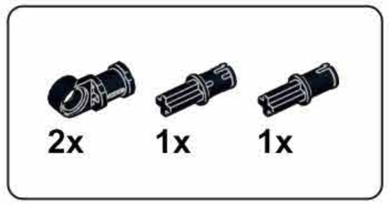

R4

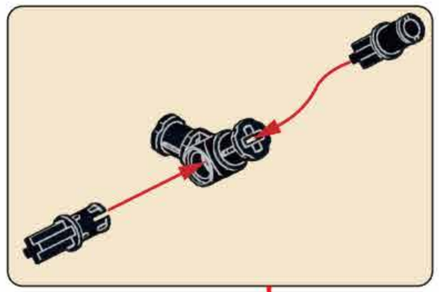

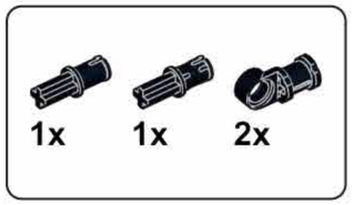

R5

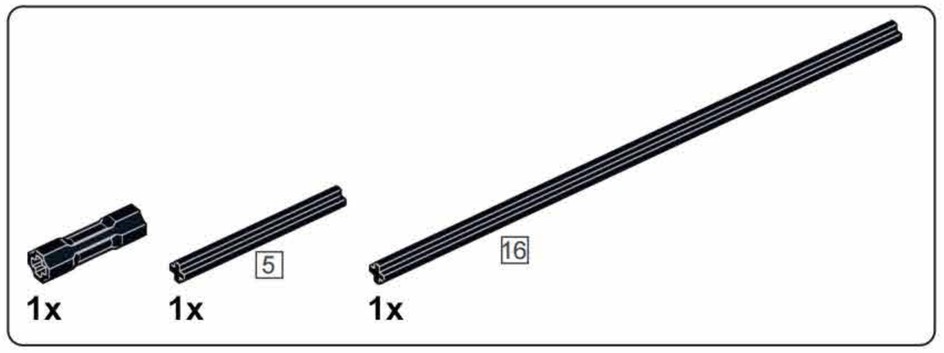

R6

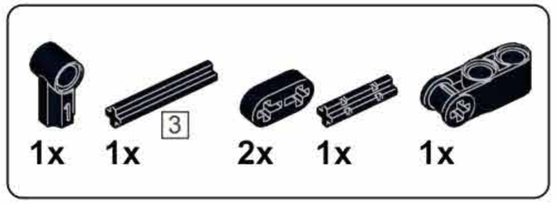

R7

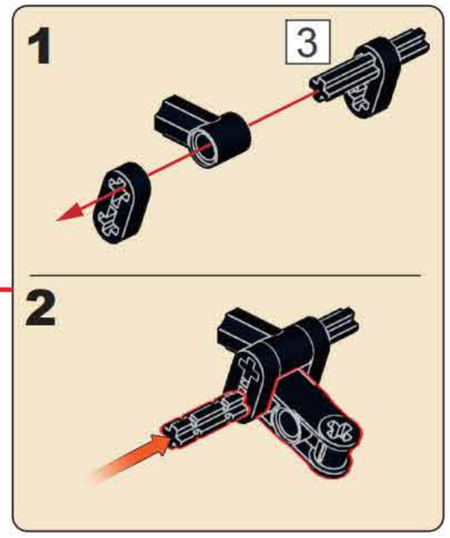

R8

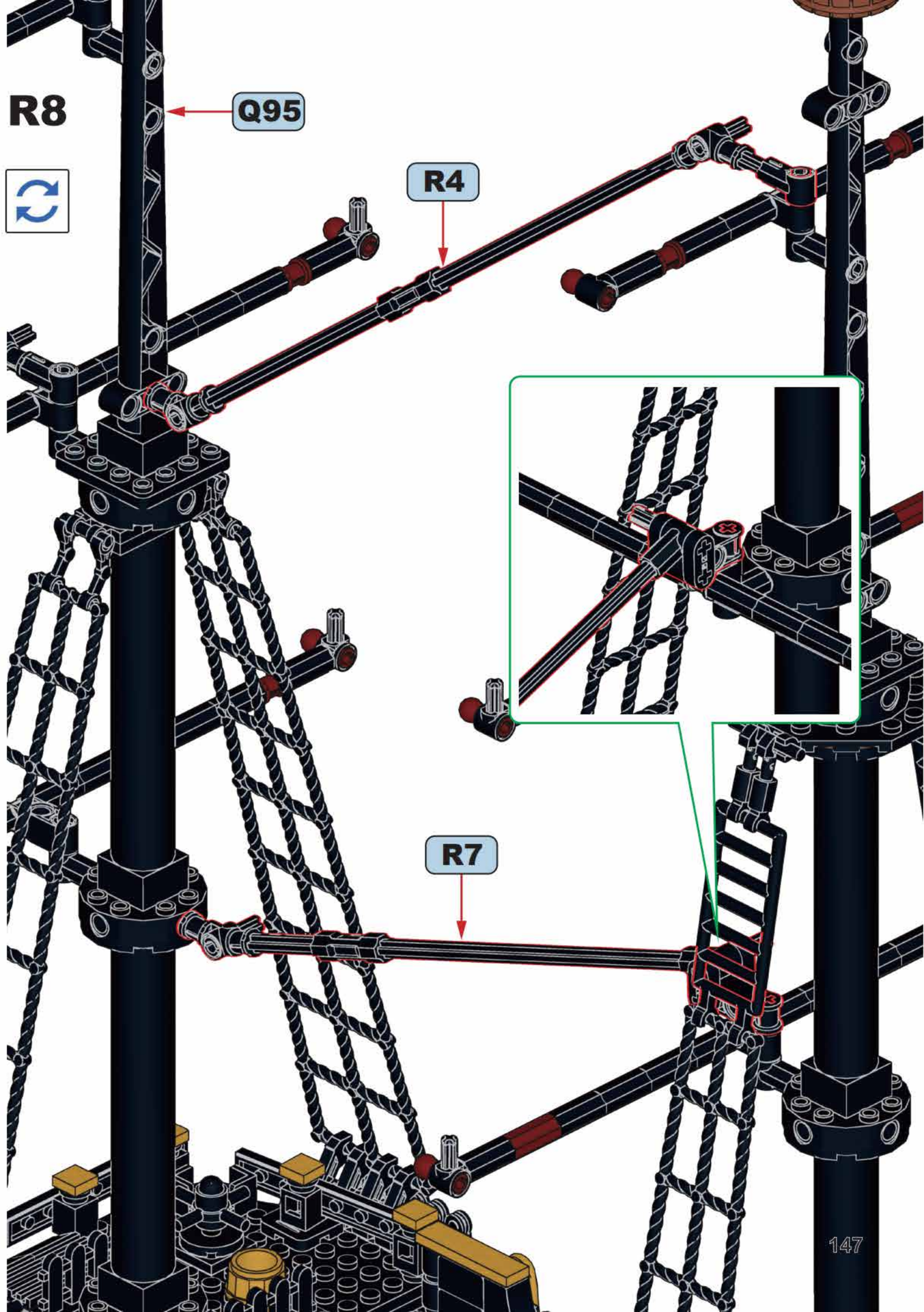

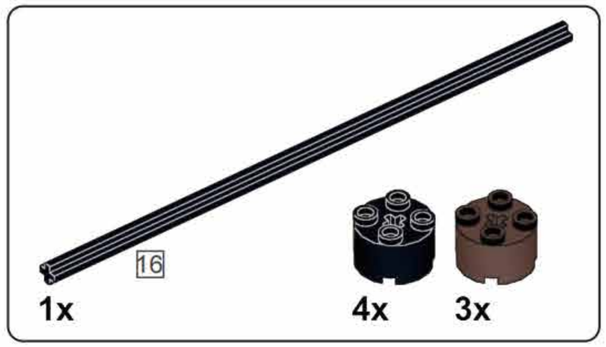

R9

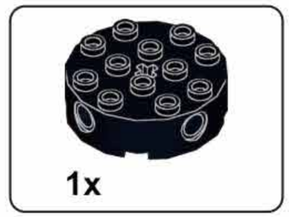

R10

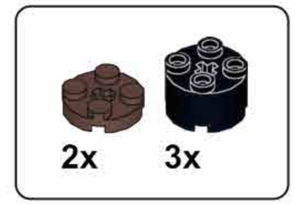

R11

R12

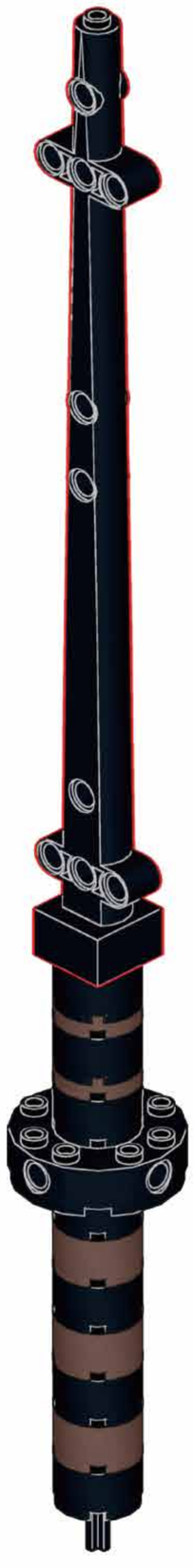

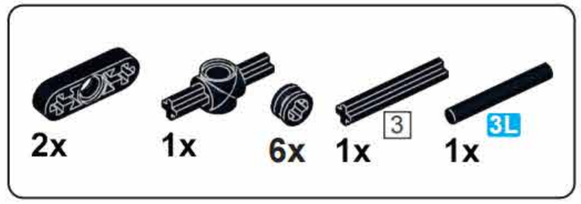

R13

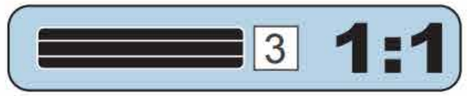

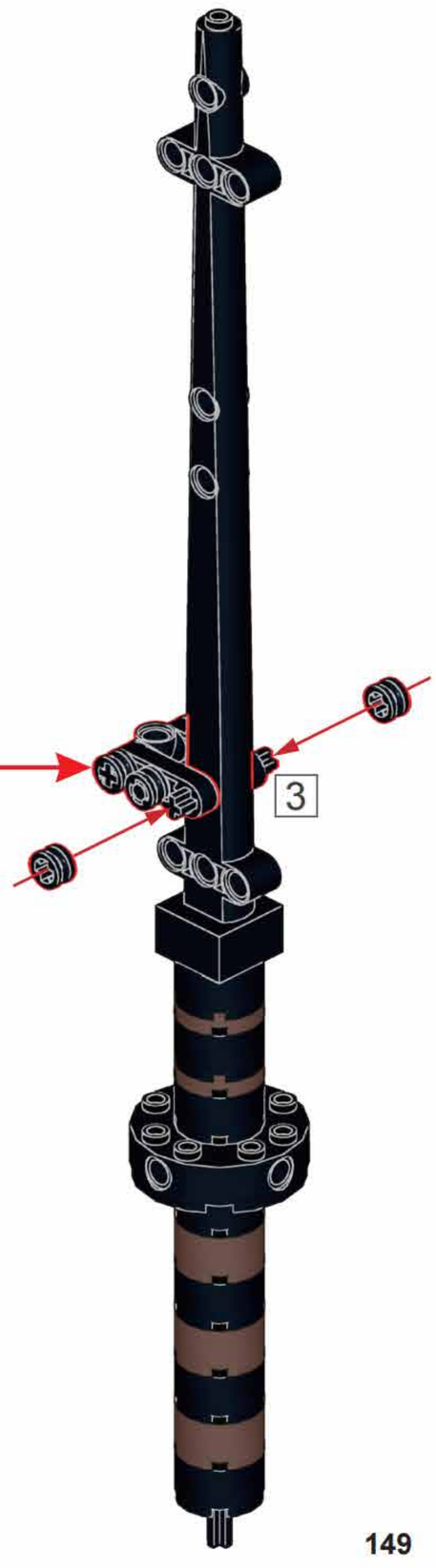

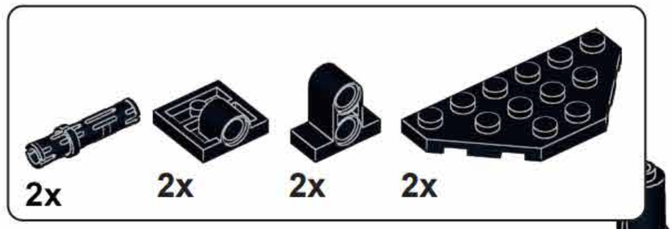

R14

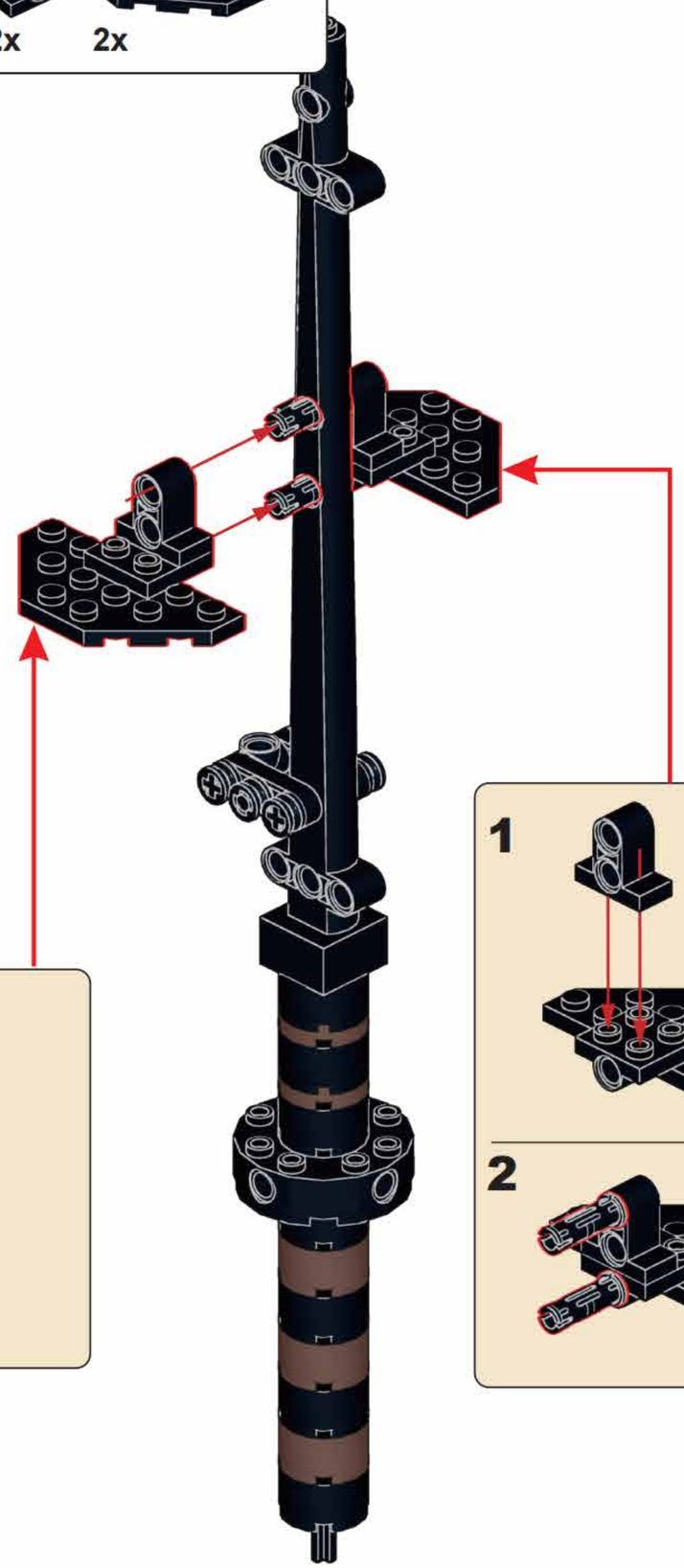

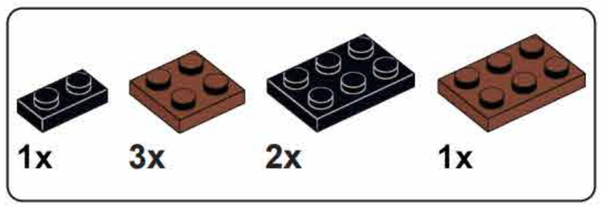

R15

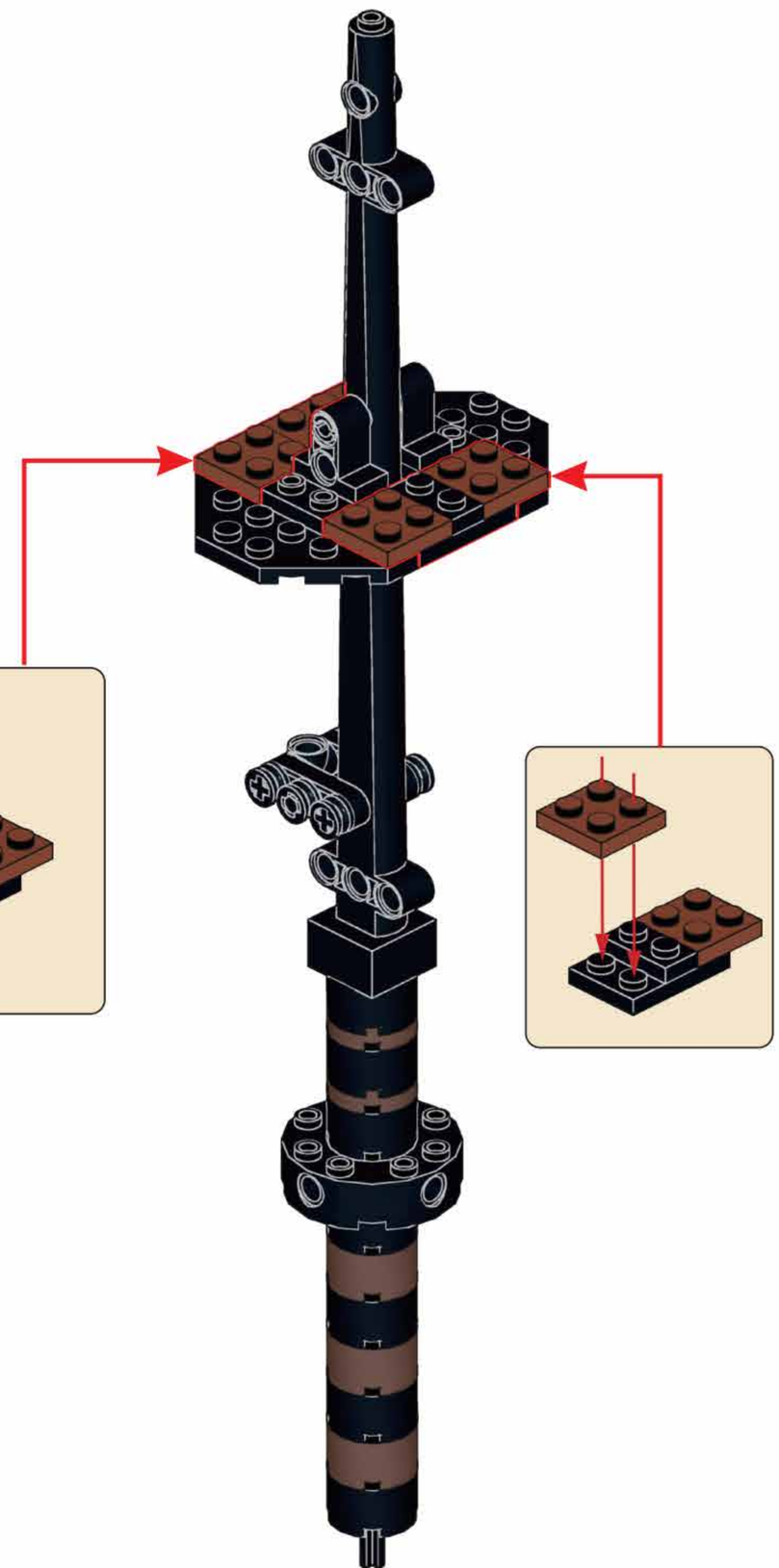

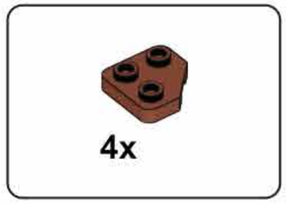

R16

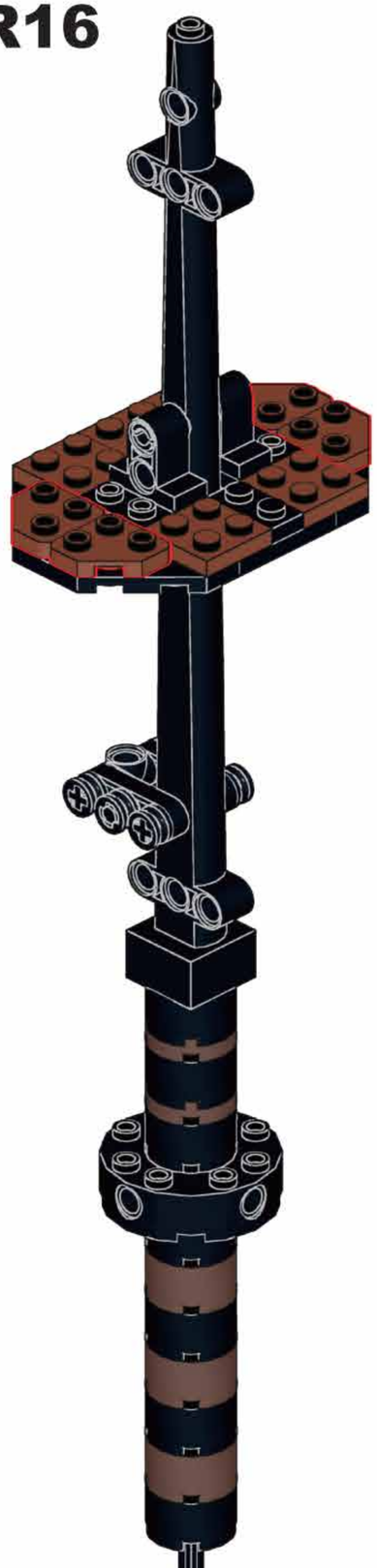

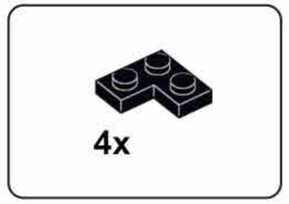

R17

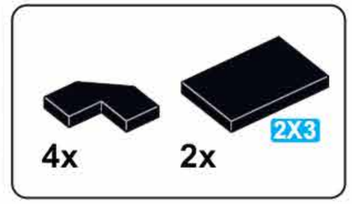

R18

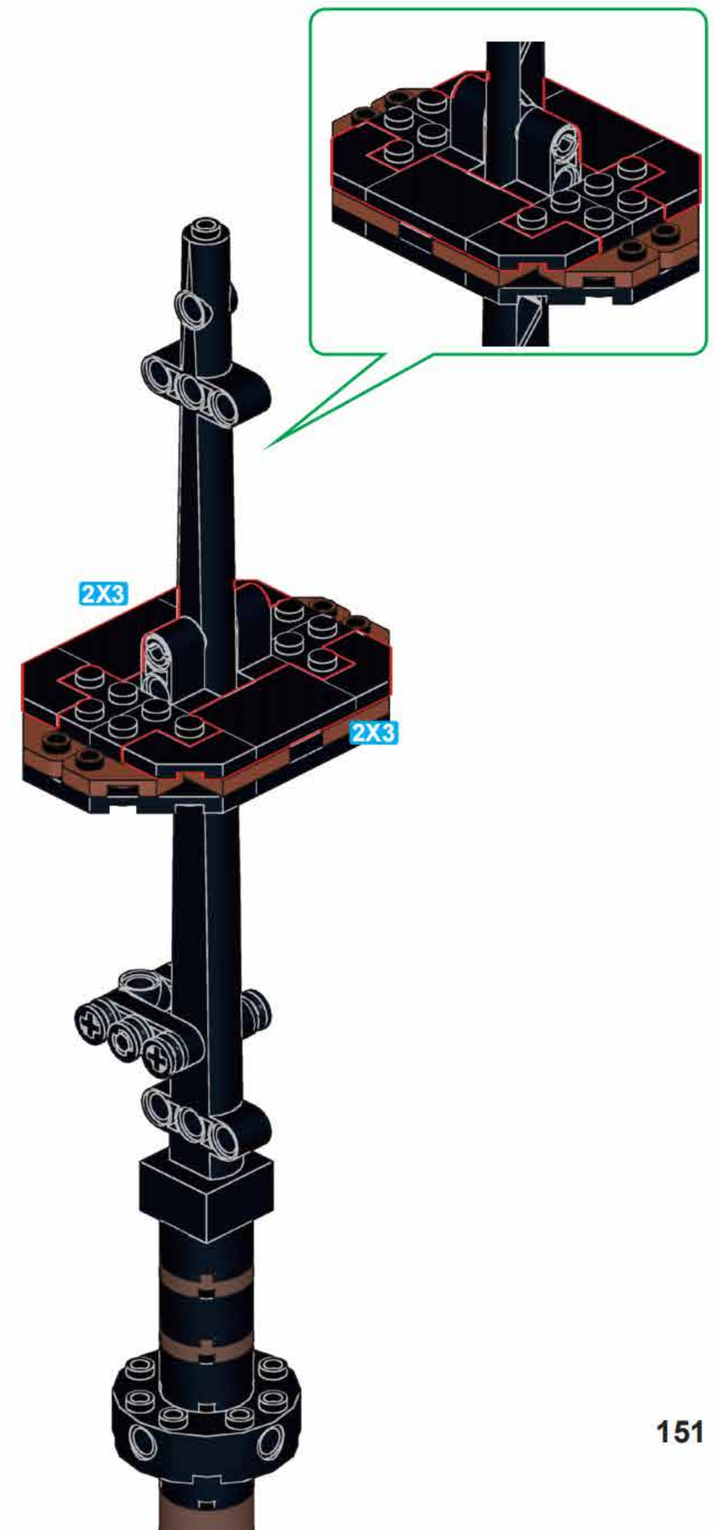

R19

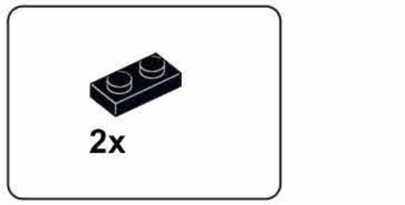

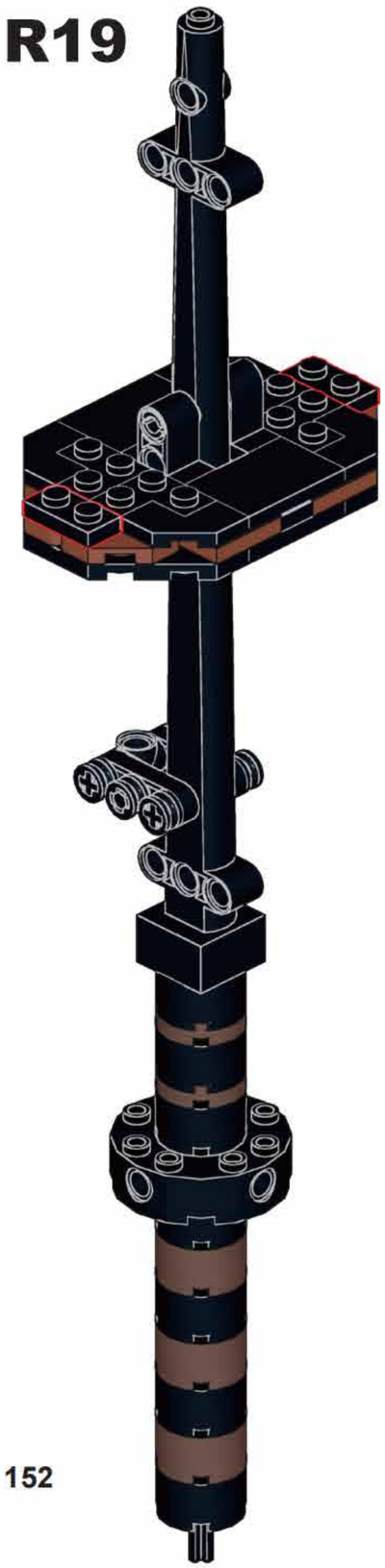

R20

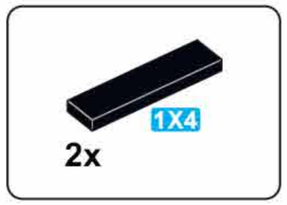

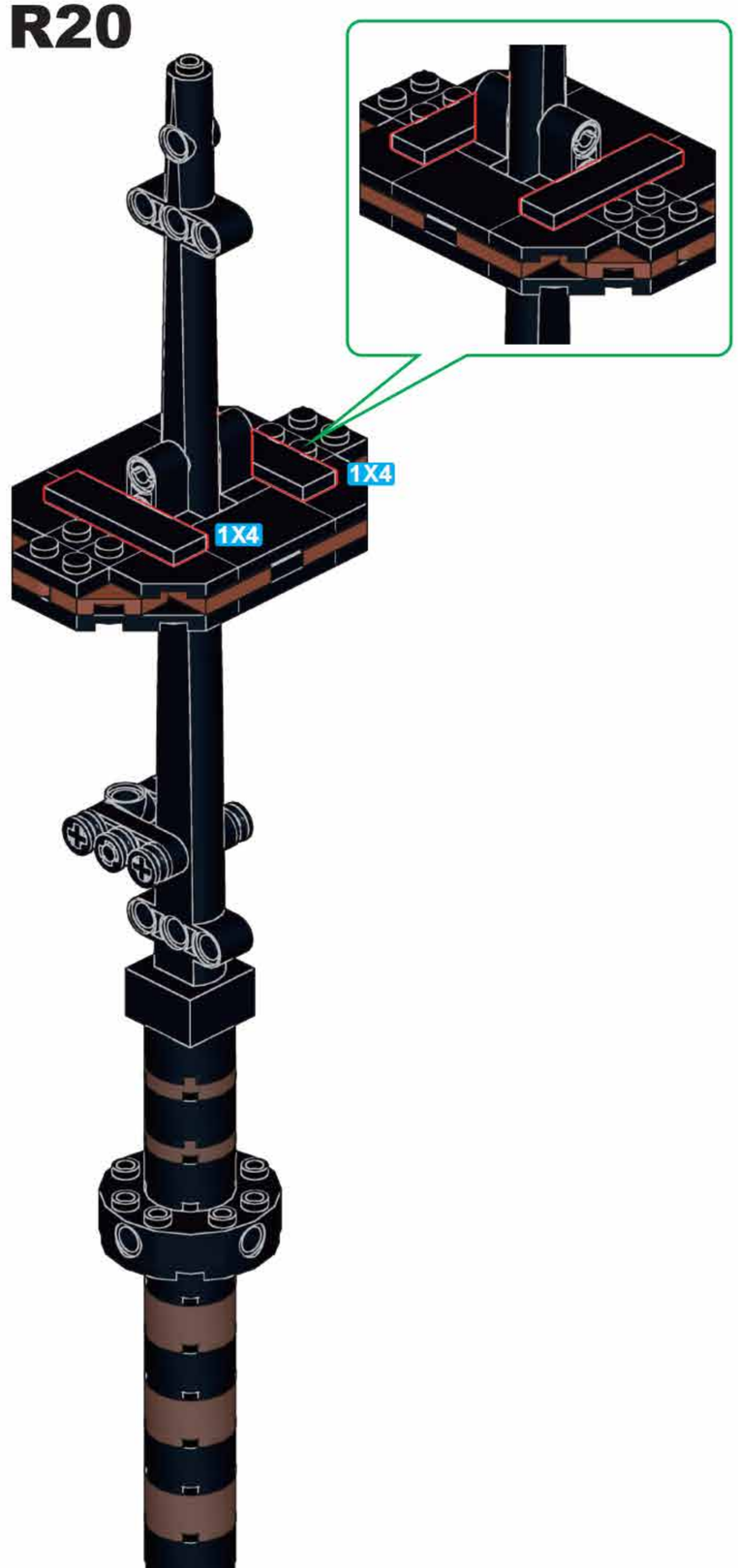

R21

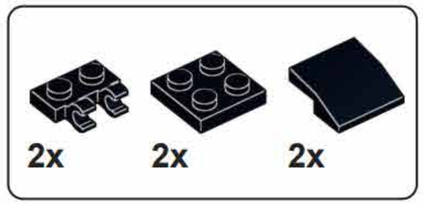

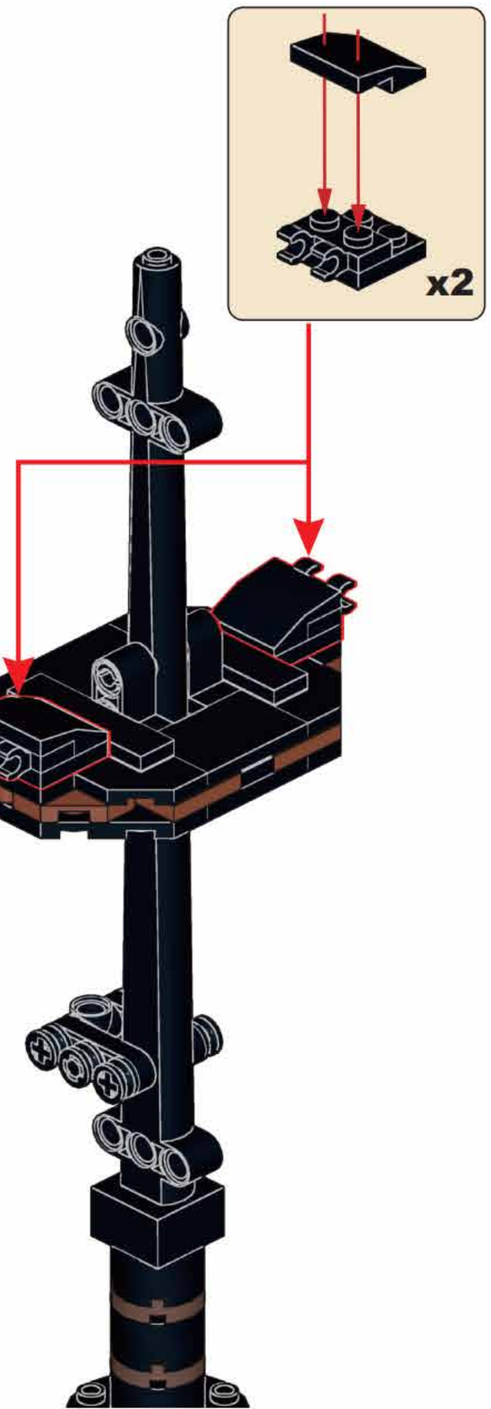

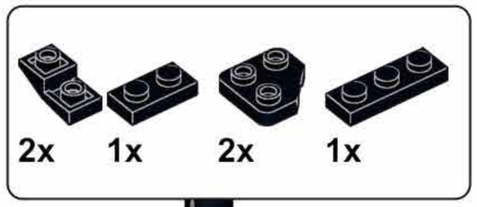

R22

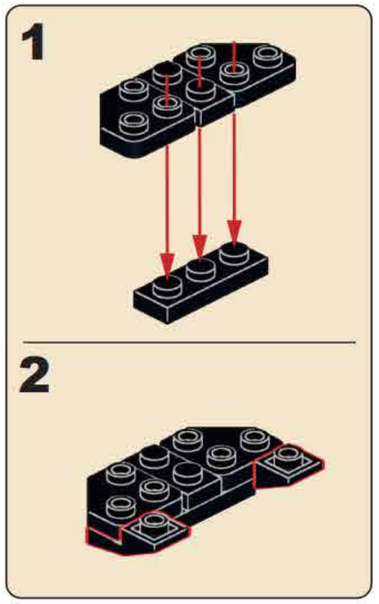

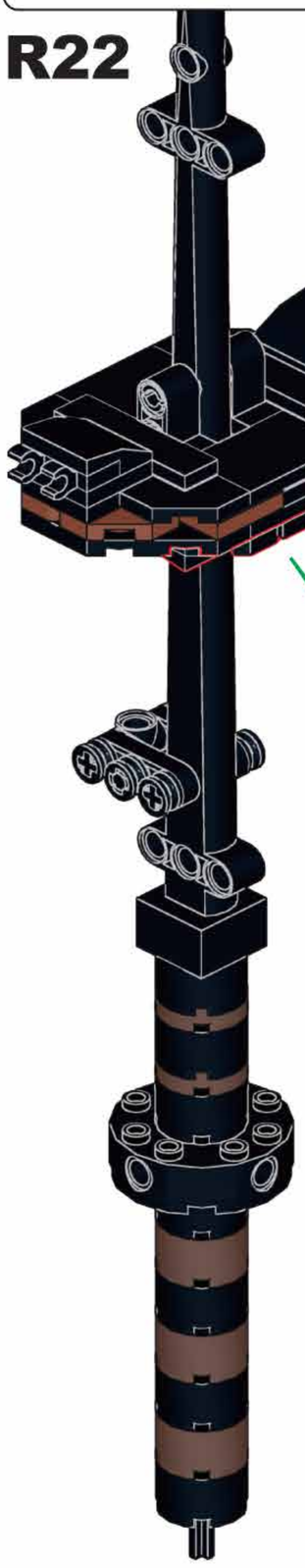

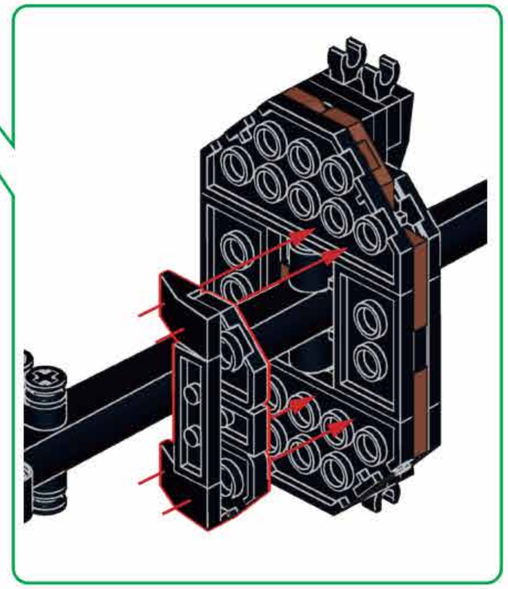

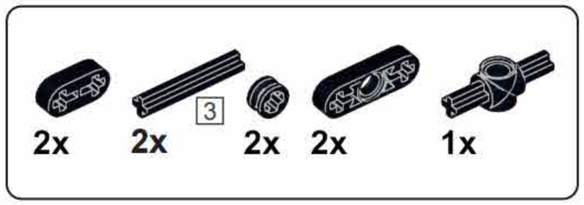

R23

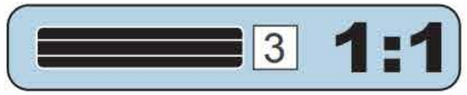

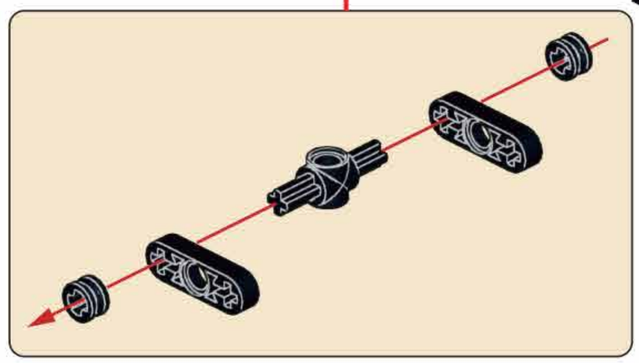

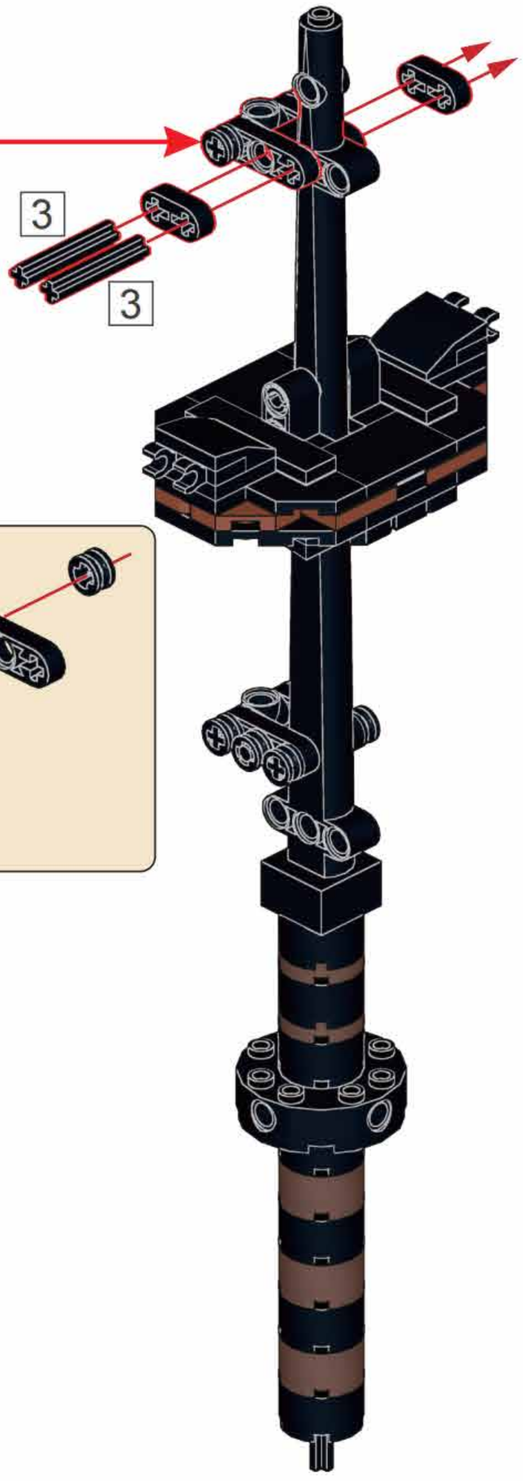

R24

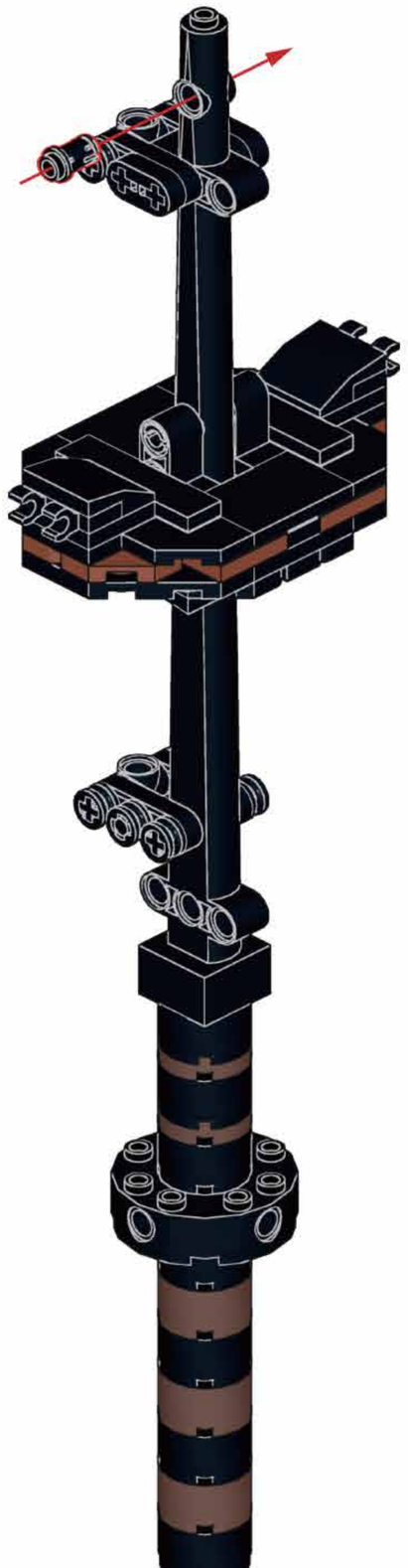

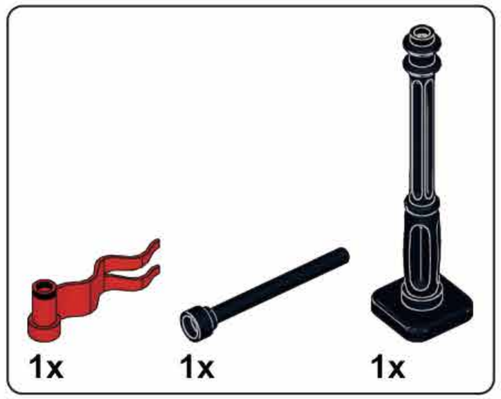

R25

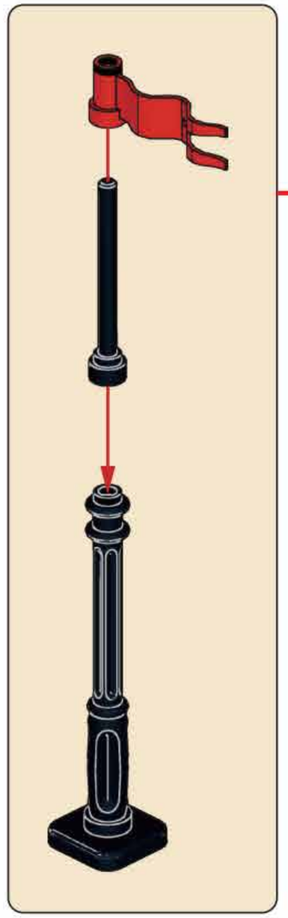

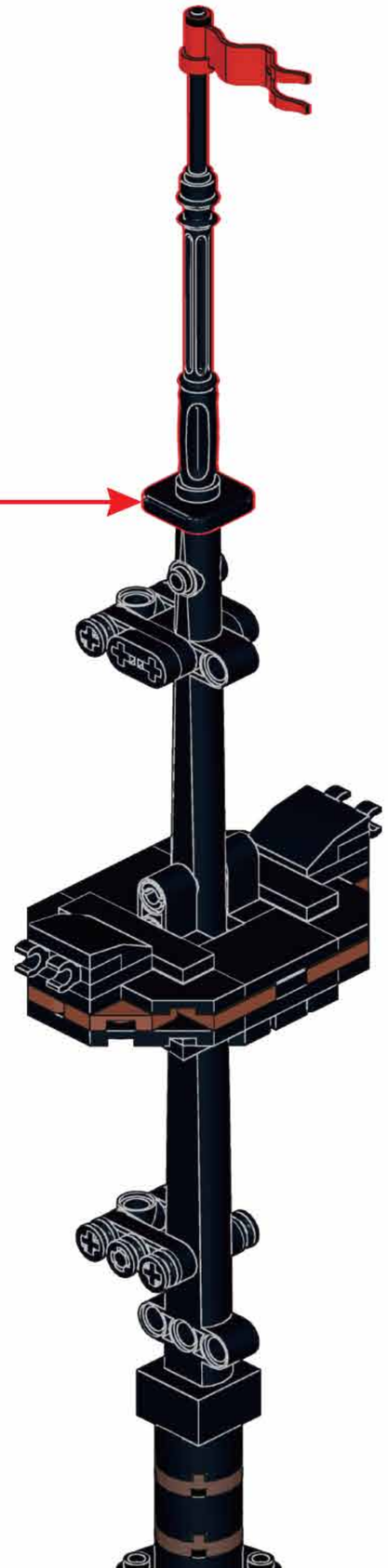

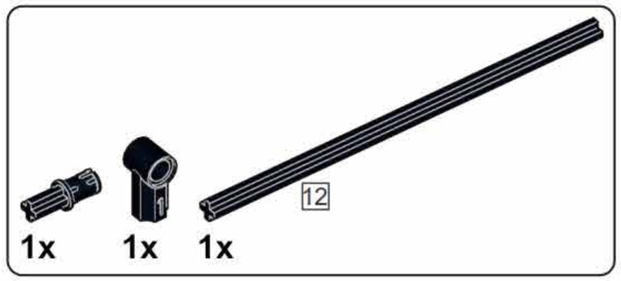

R26

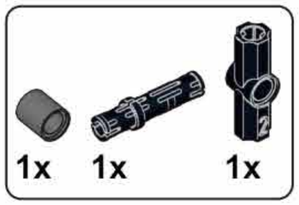

R27

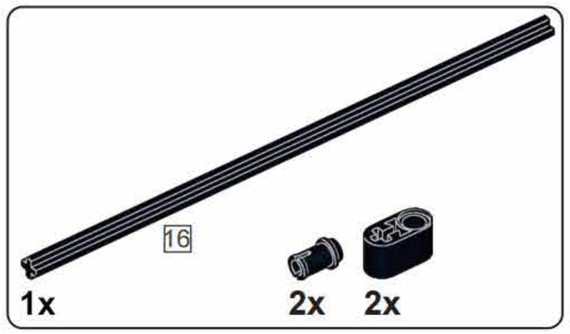

R28

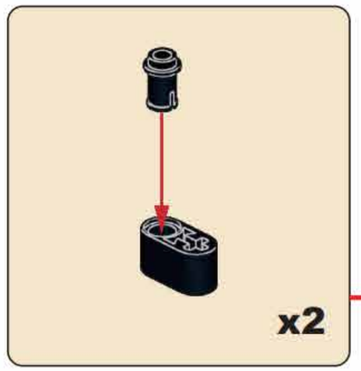

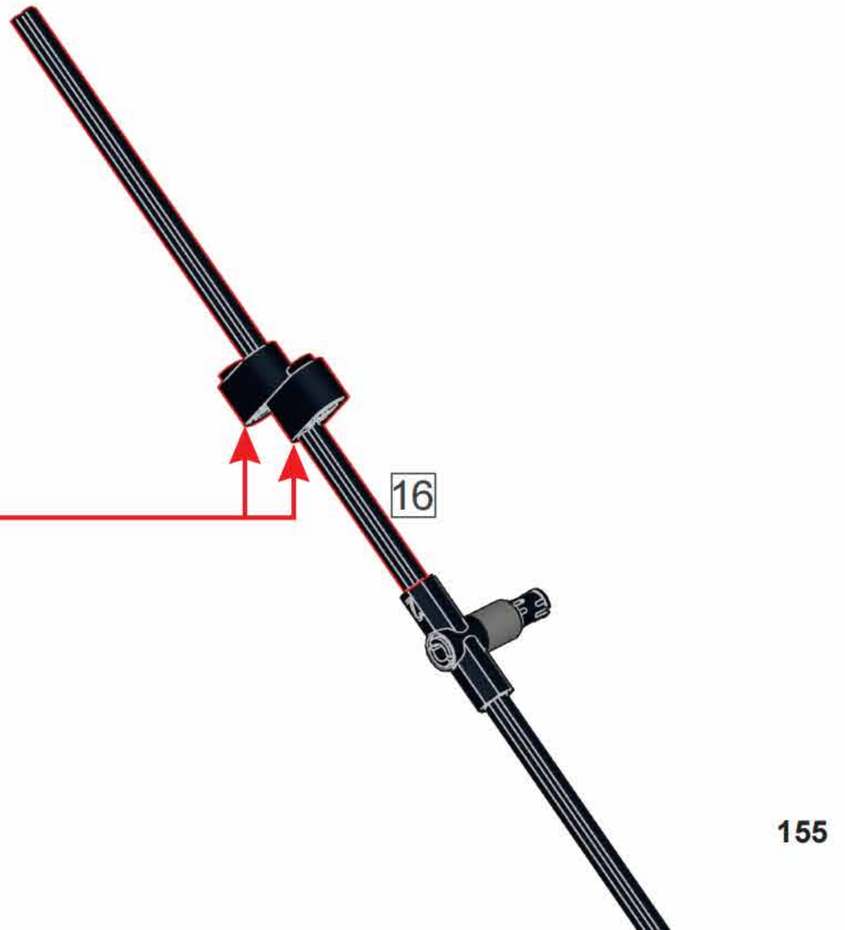

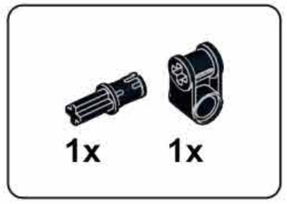

R29

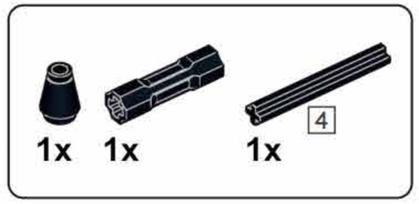

R30

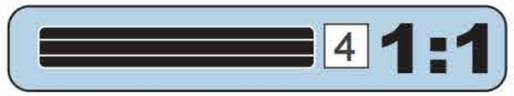

R31

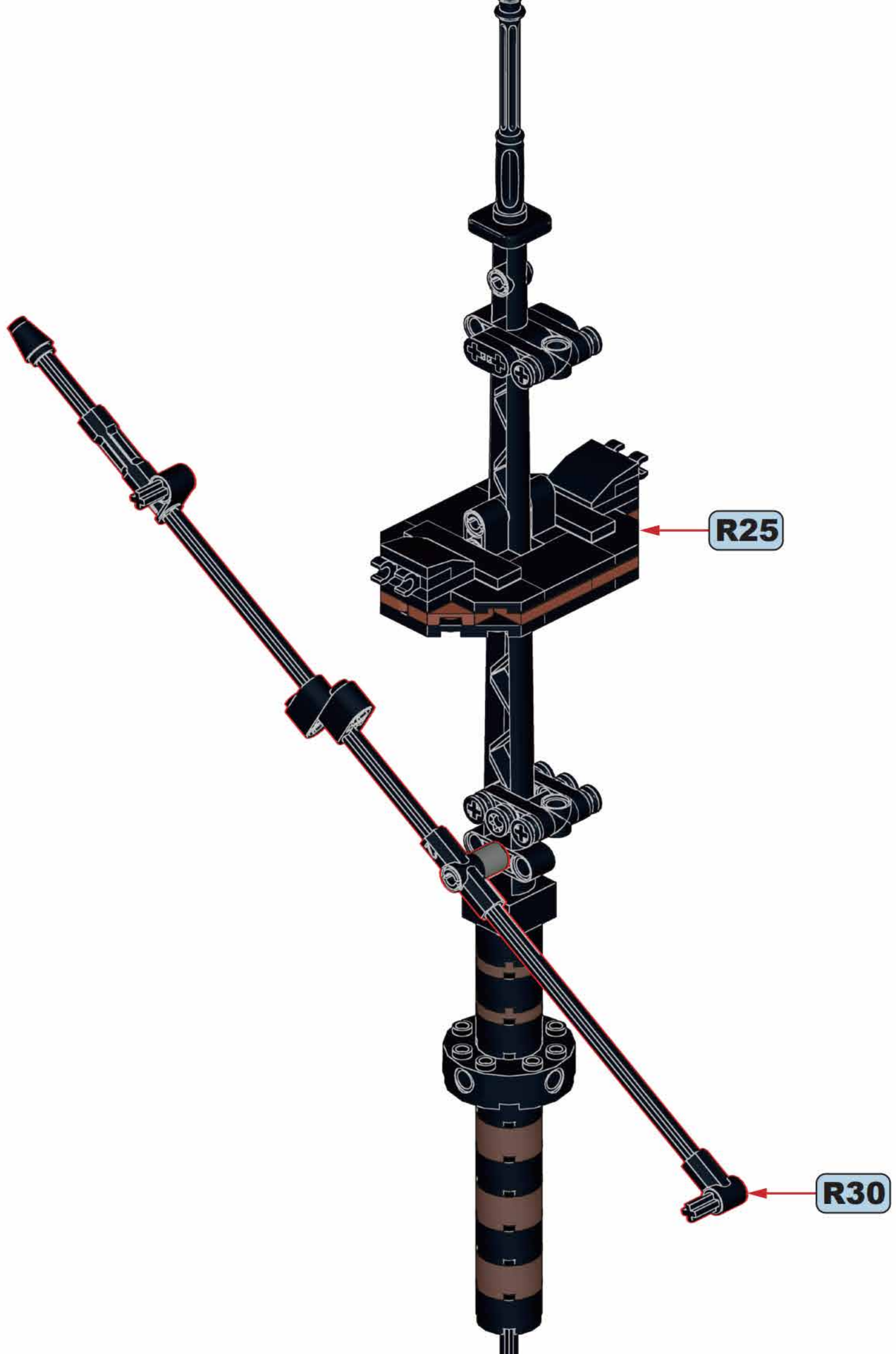

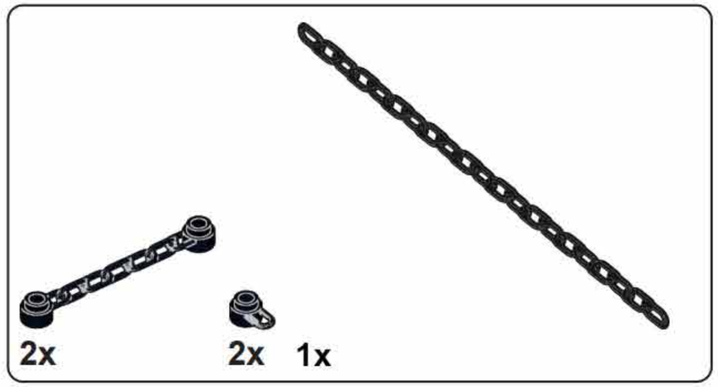

R32

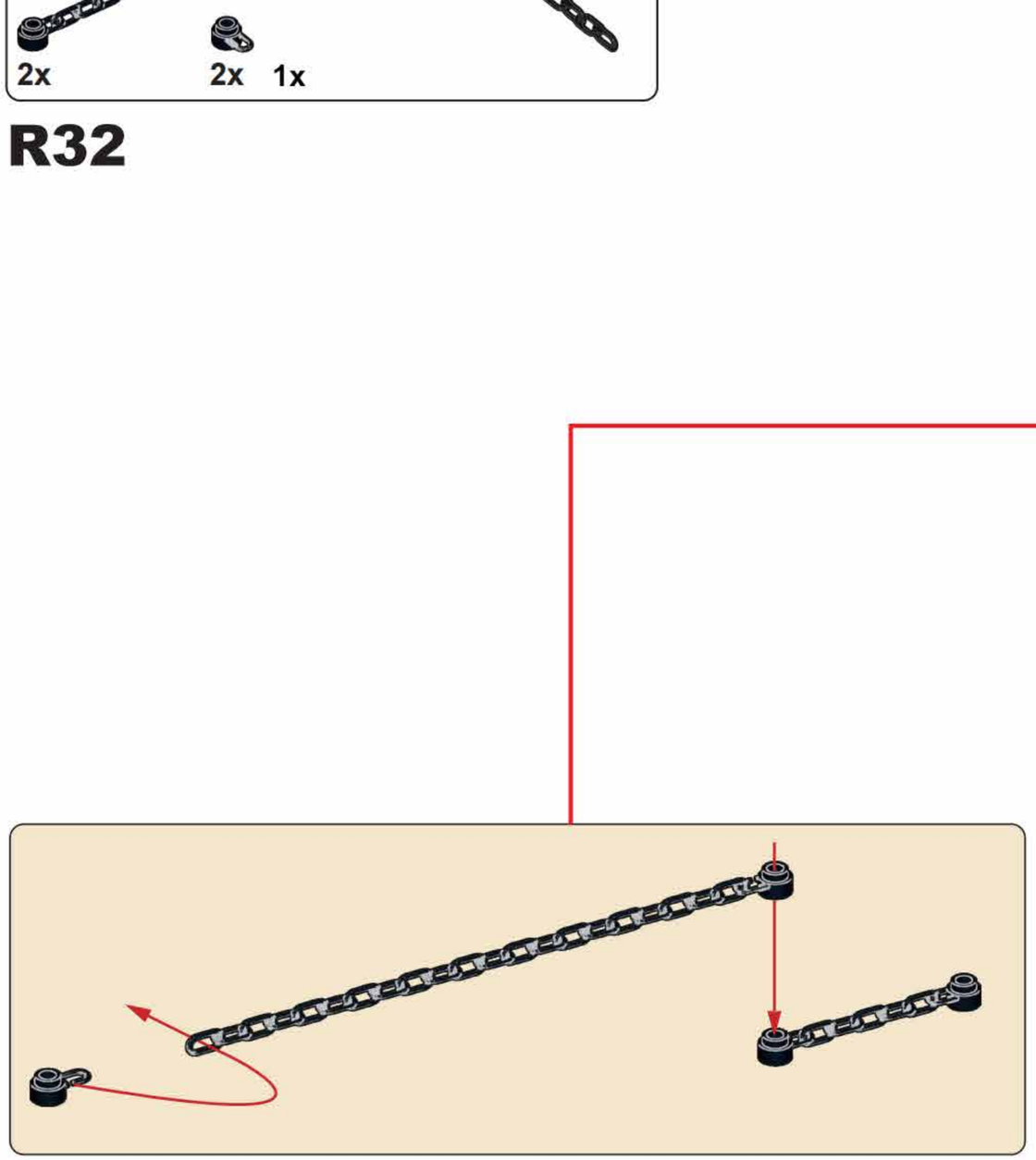

R33

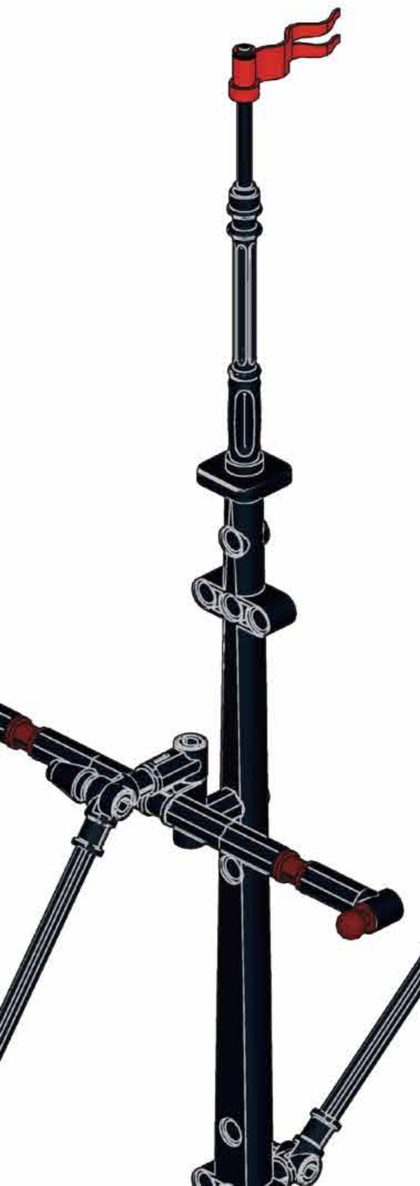

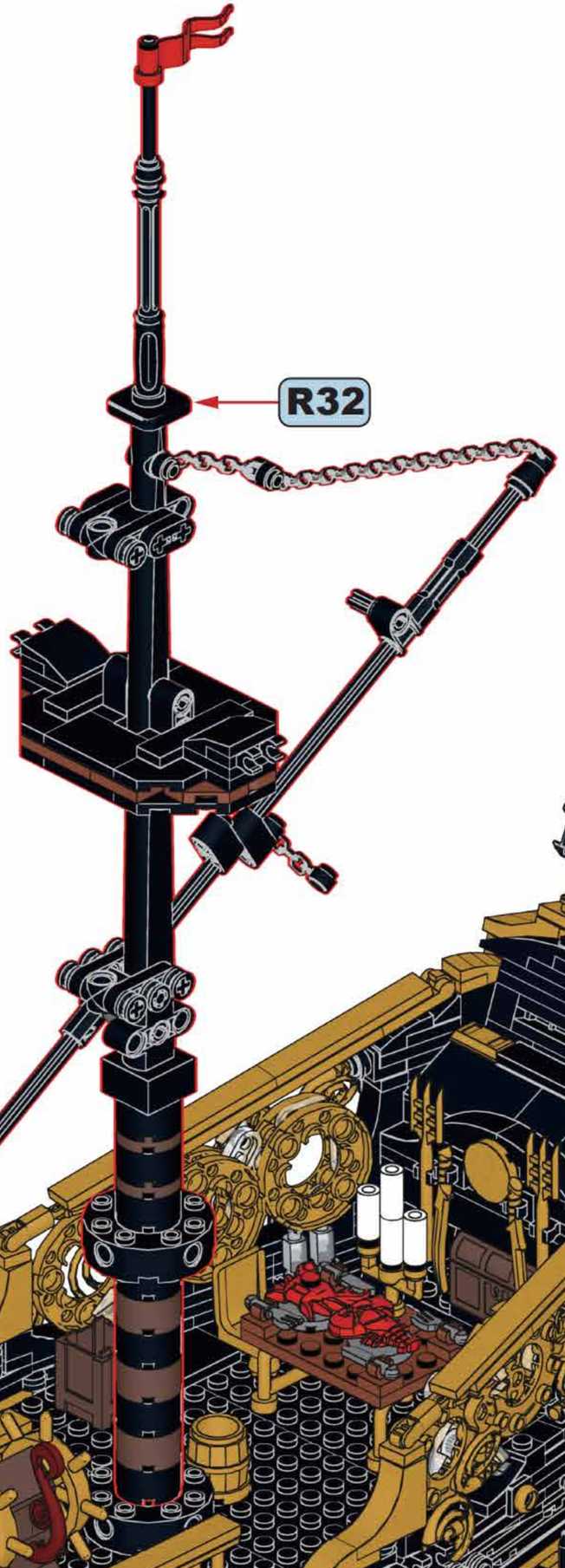

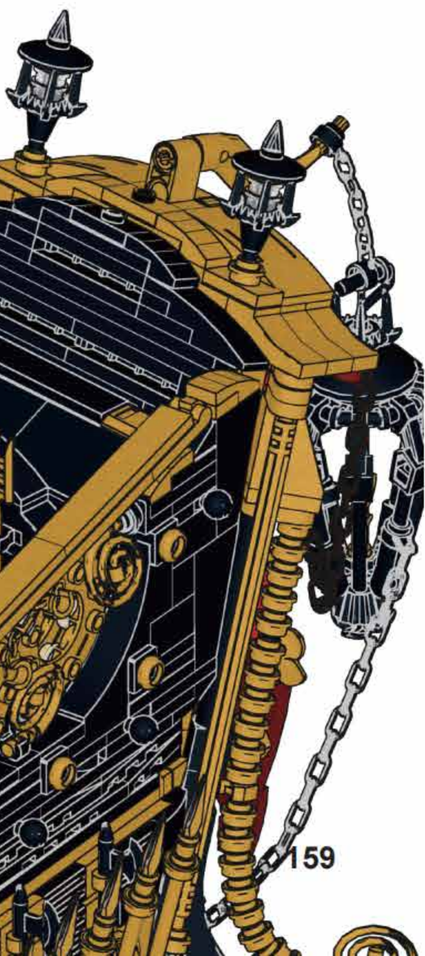

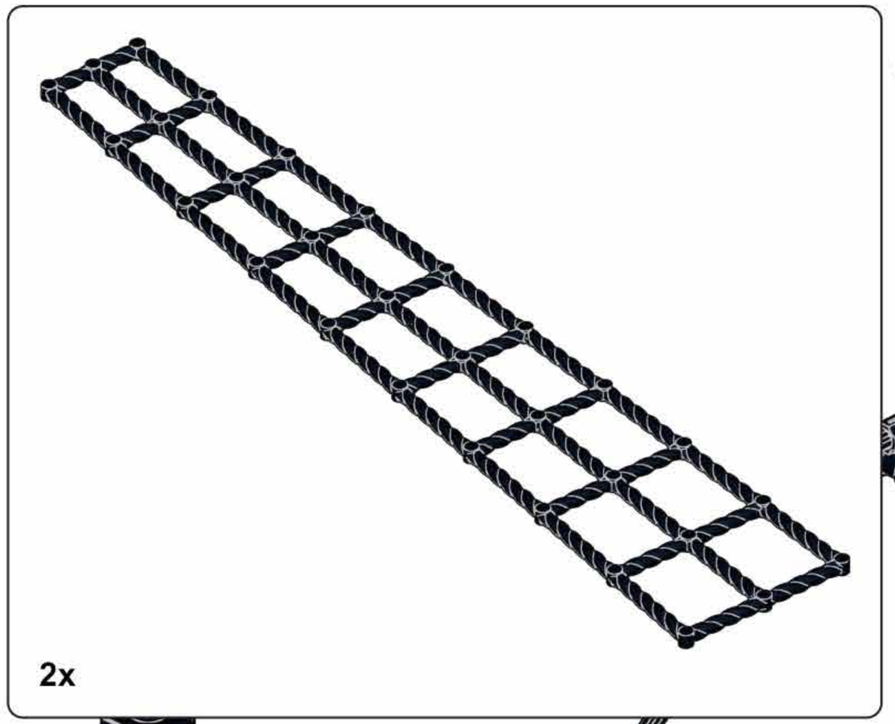

R34

1x 1x 1x

R35

8x 8x

R36

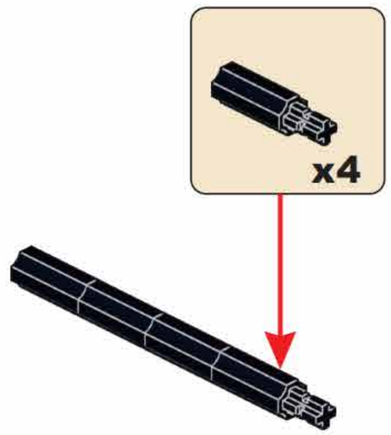

x2

2x 2x

R37

x2

1x

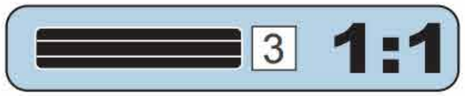

R38

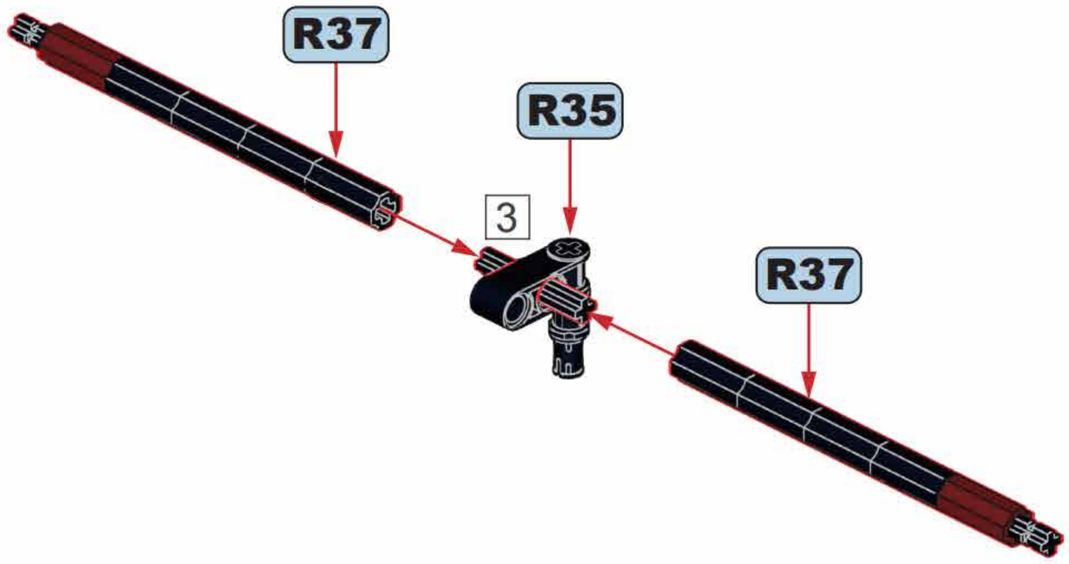

2x

R39

R40

R42

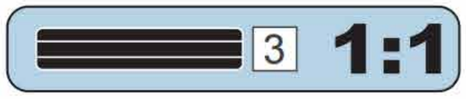

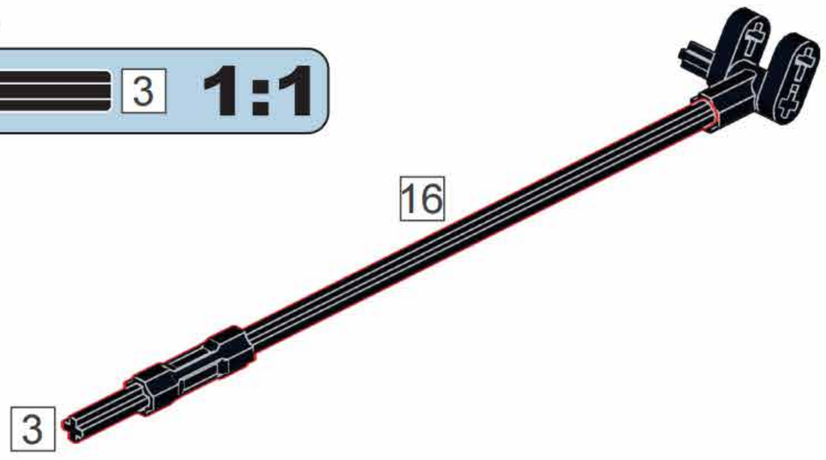

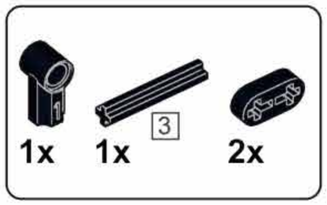

R41

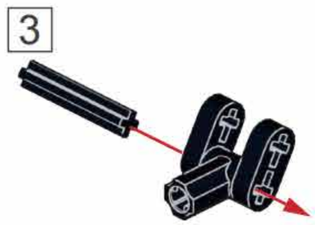

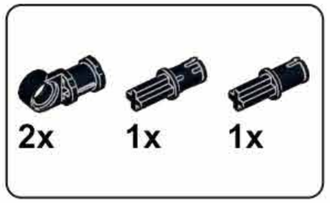

R43

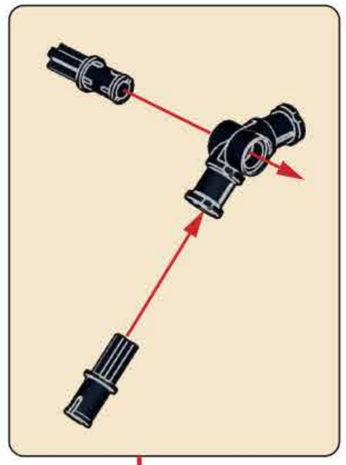

1x

R44

R45

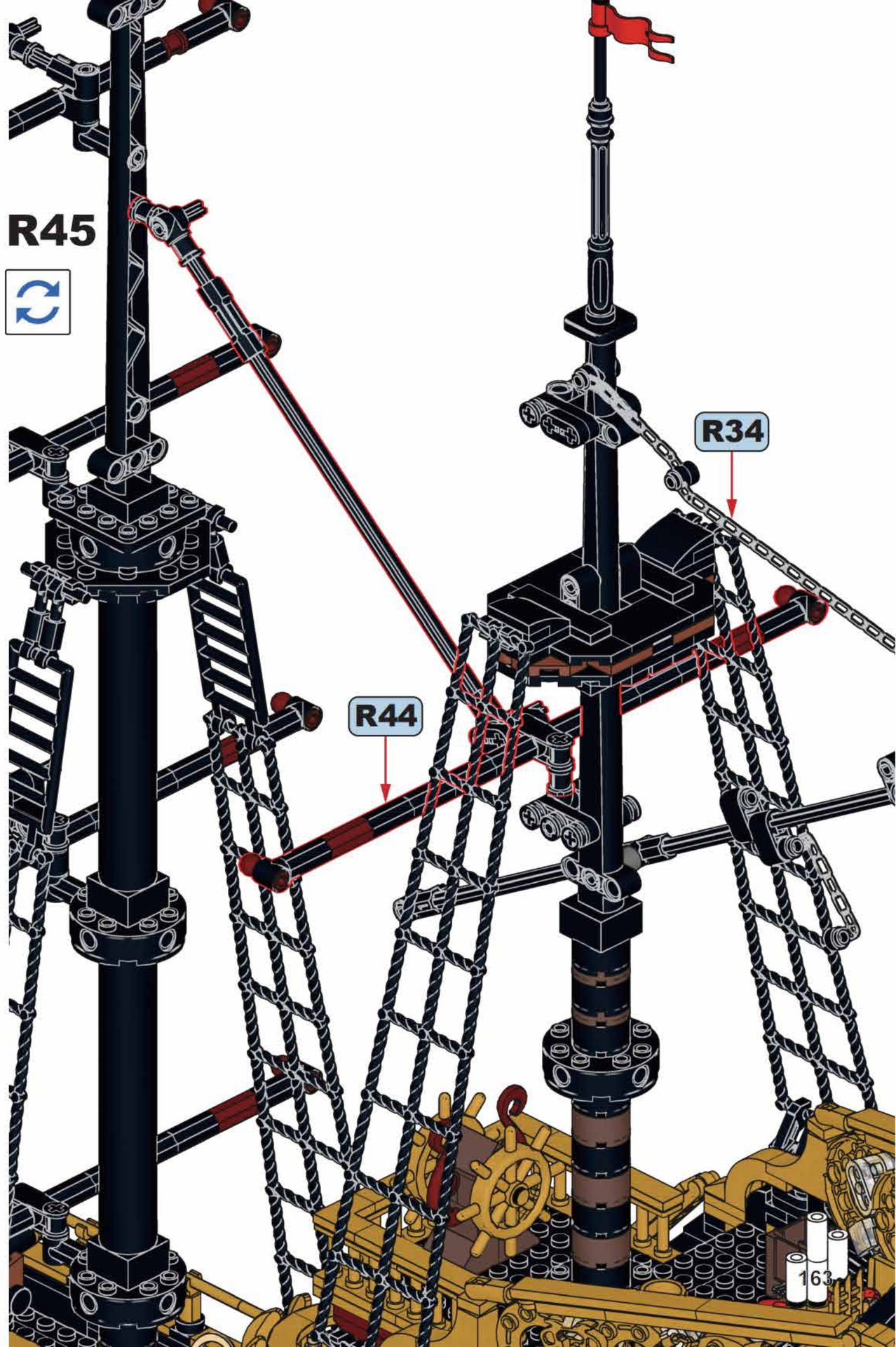

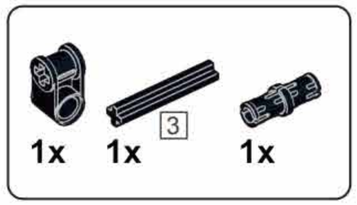

R46

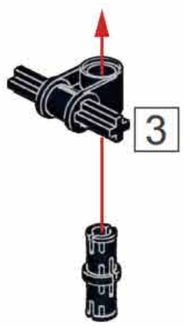

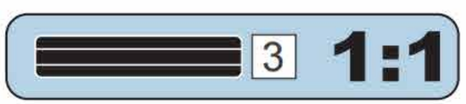

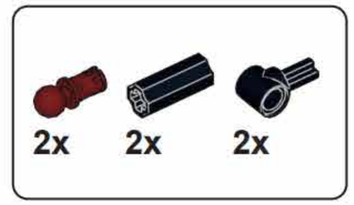

R47

x2

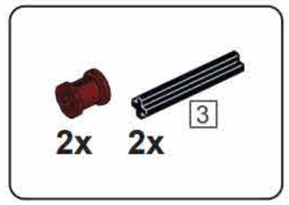

R48

x2

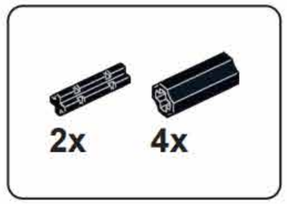

R49

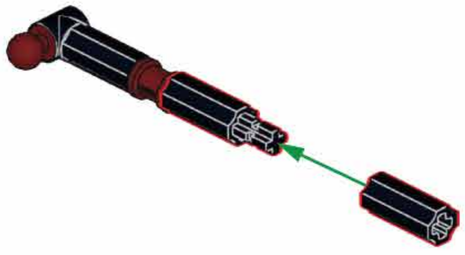

x2

R50

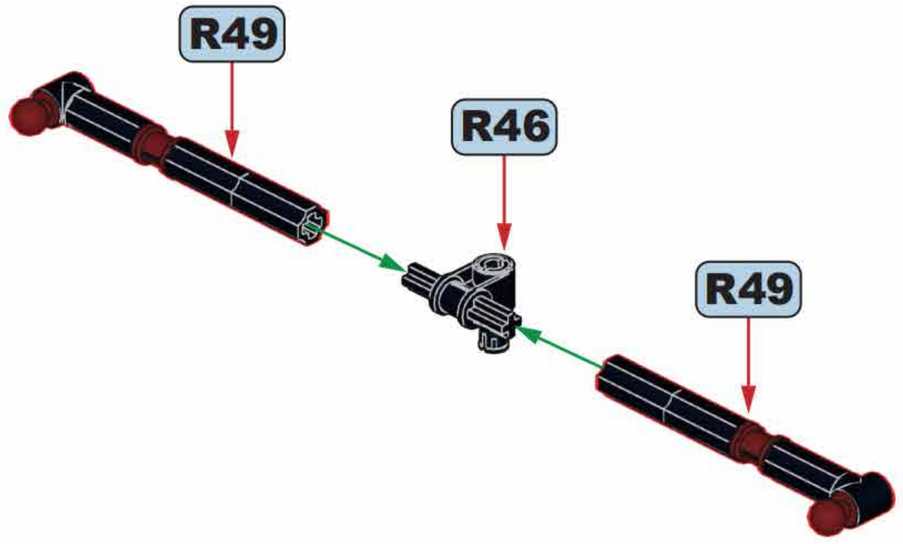

R51
R45
R50

60cm

1x

R52

60cm

60cm

1x

R53

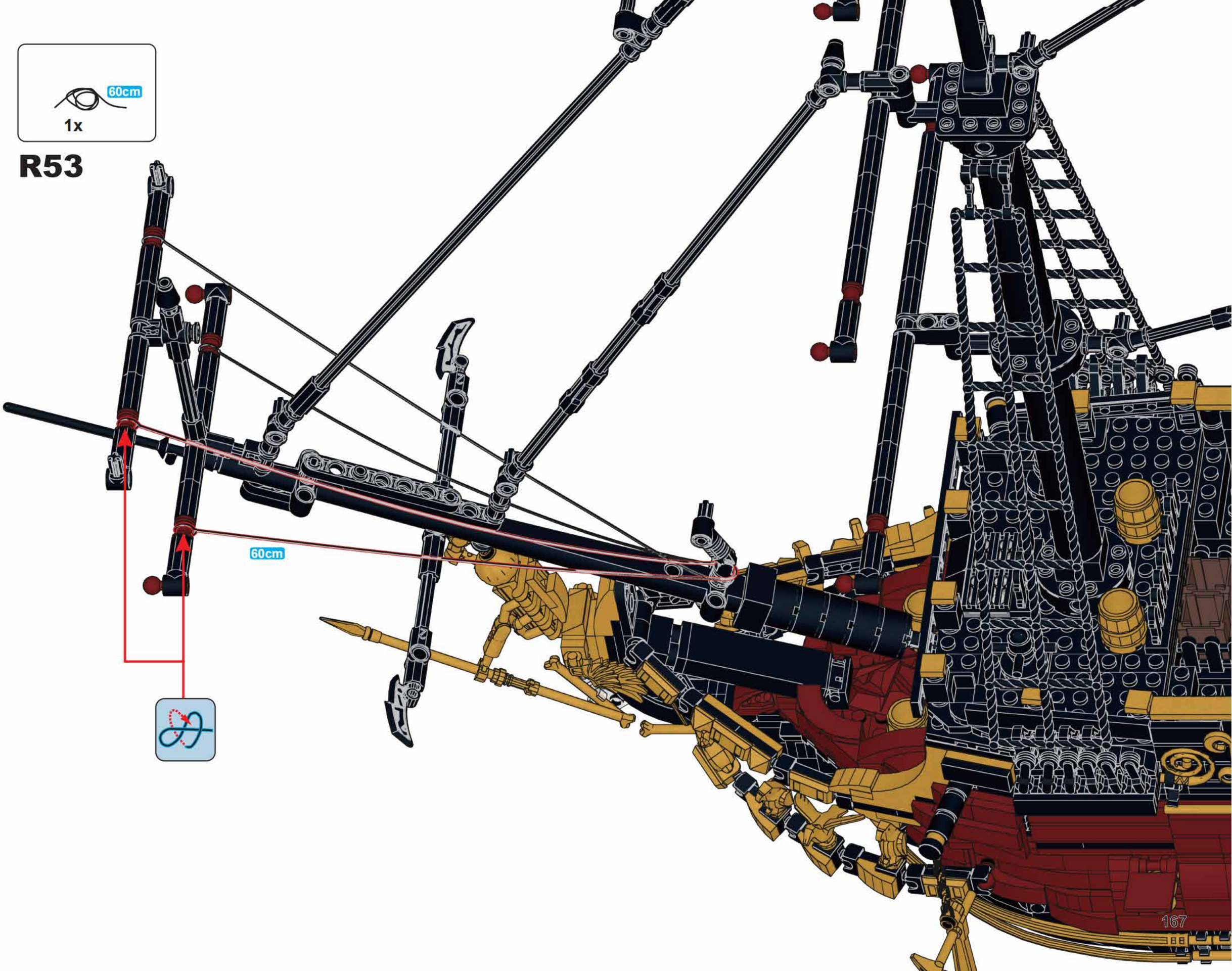

180cm

1x

R54

95cm

85cm

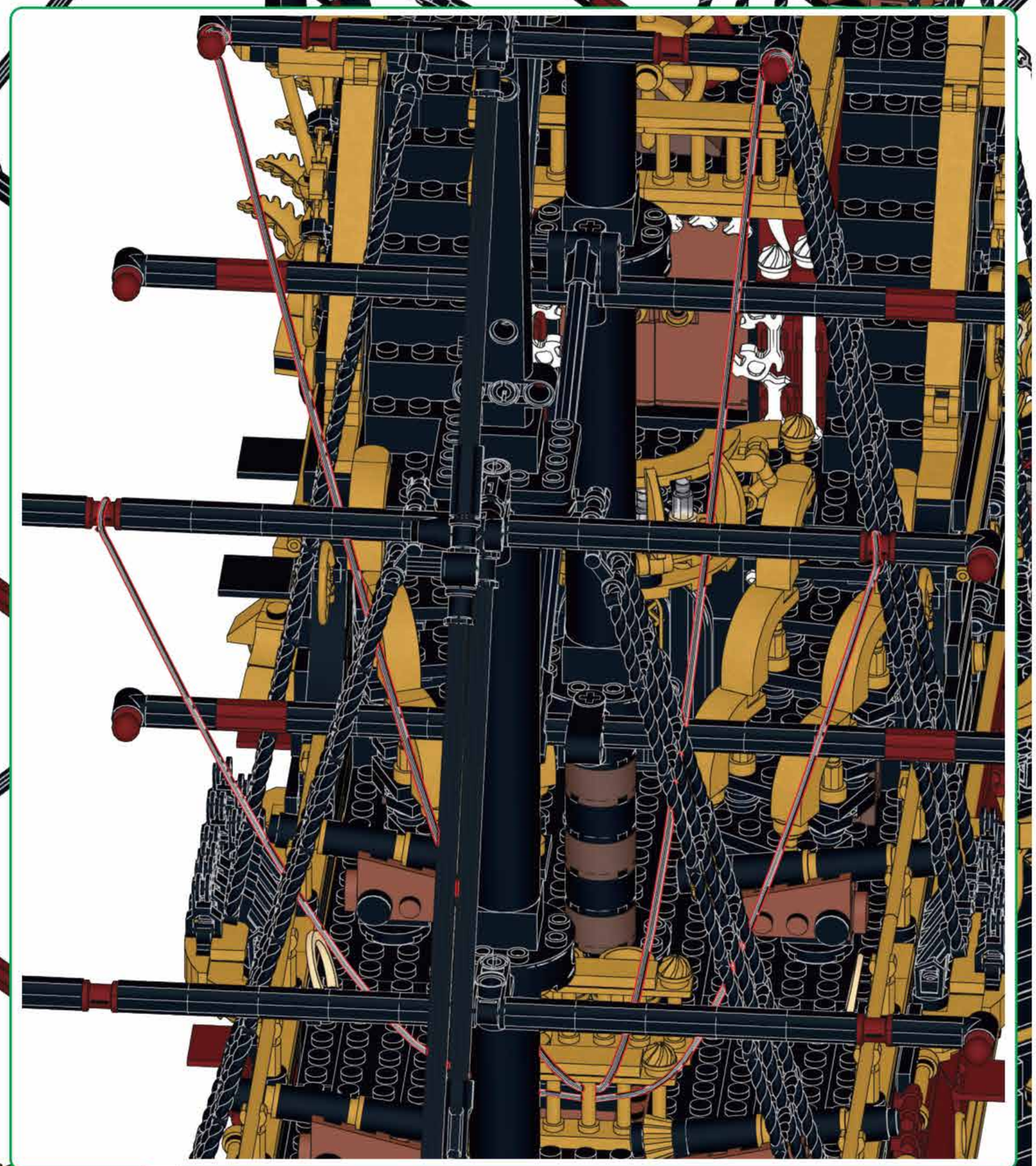

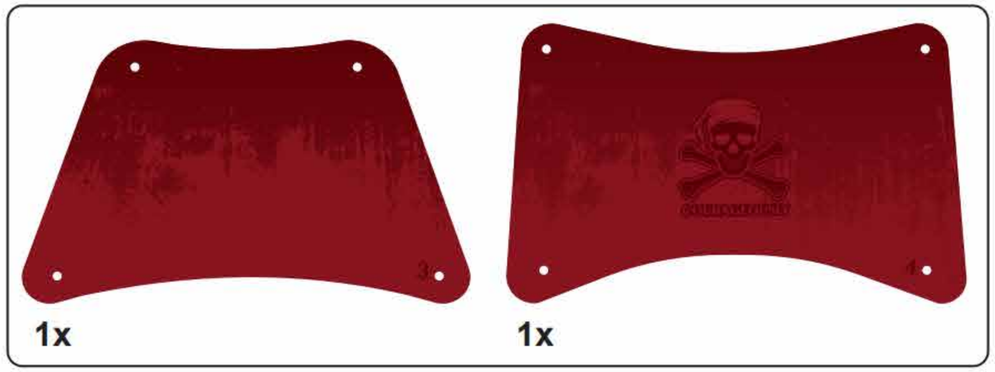

R55

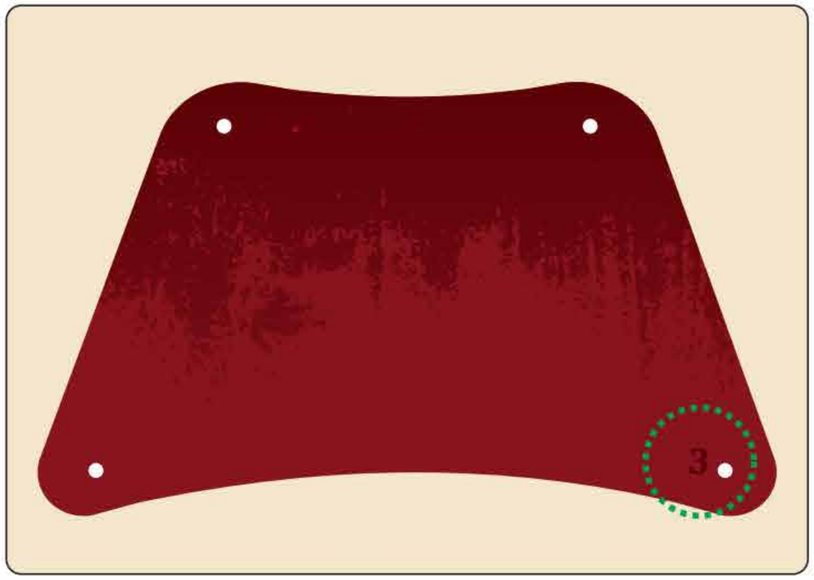

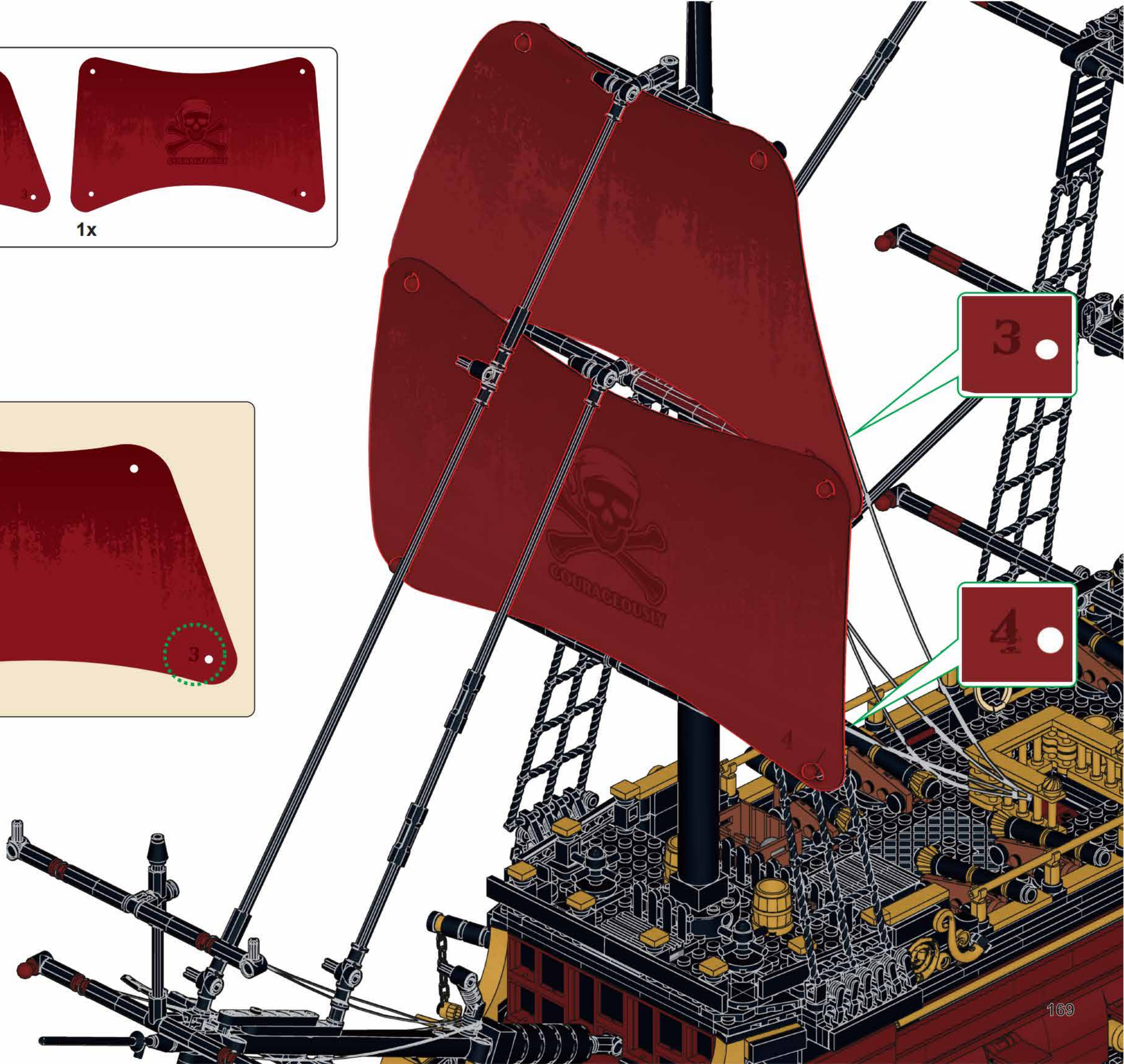

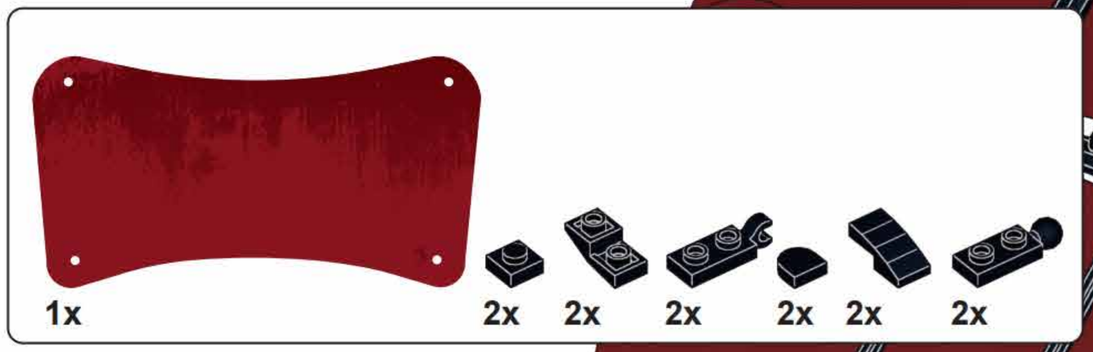

R56

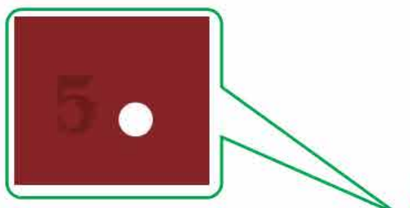

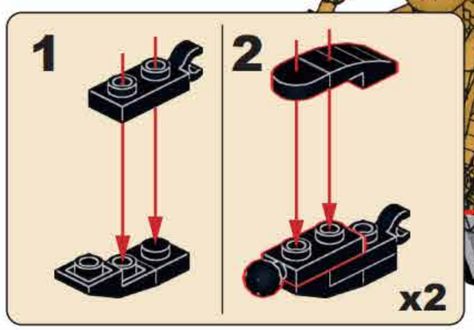

110cm

1x

R57

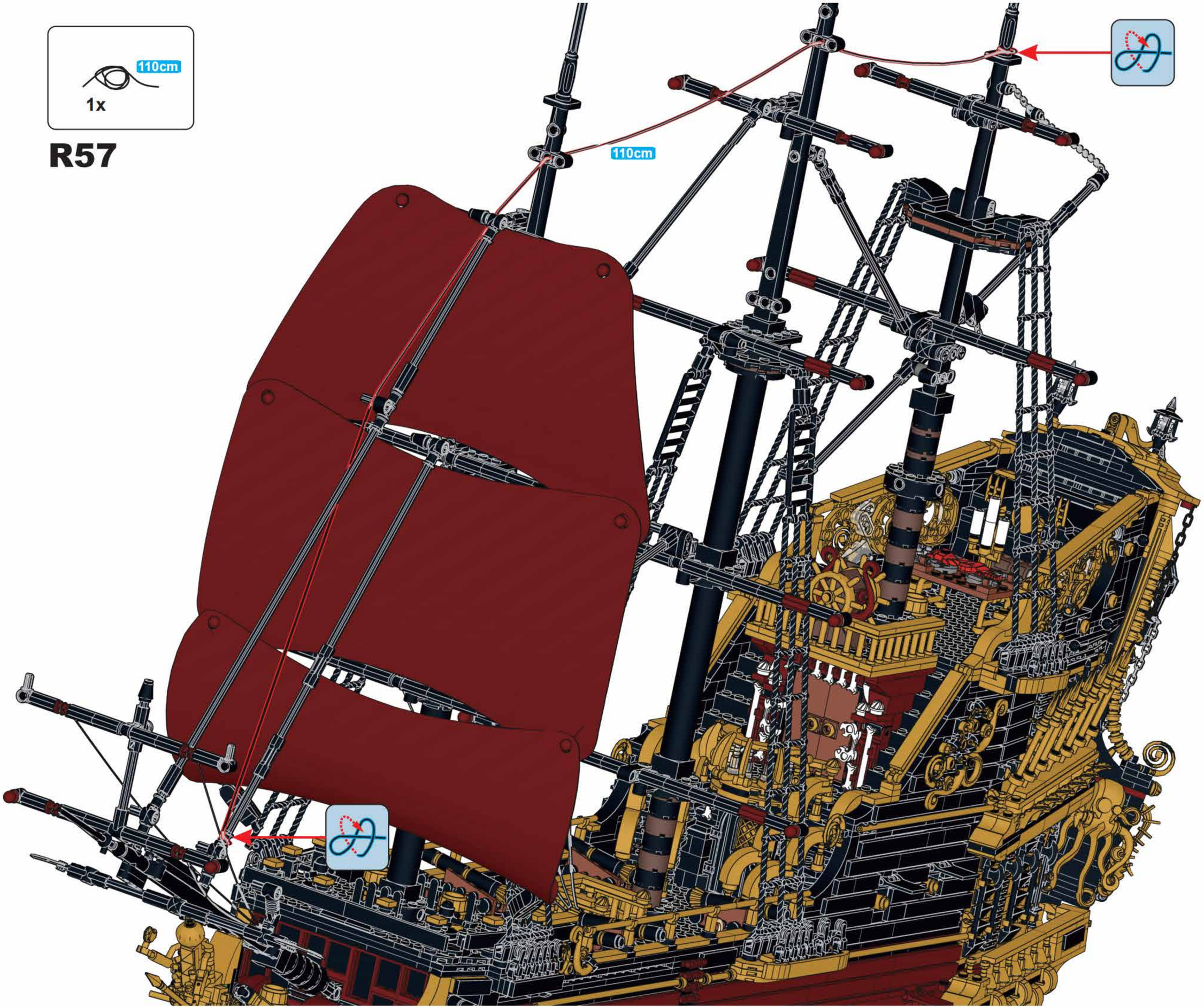

200cm

1x

R58

200cm

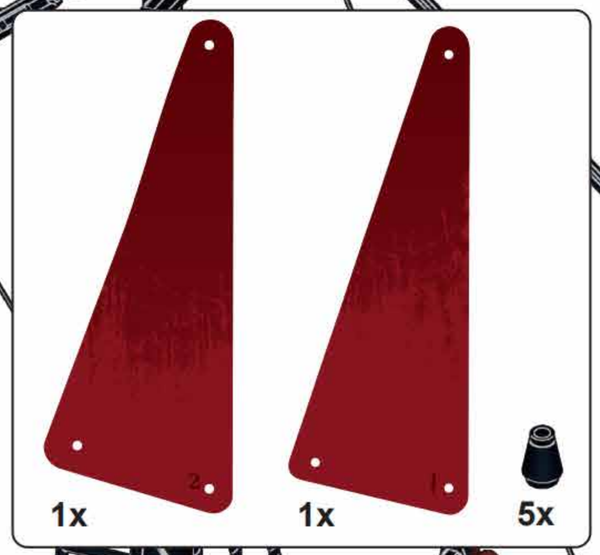

R59

60cm

1x

R60

60cm

R61

70cm

1x

R62

70cm

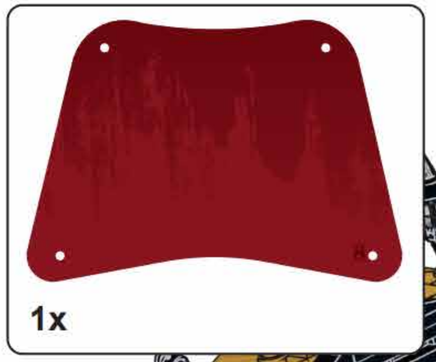

1x

R63

R64

1x

R65

55cm

1x

R66

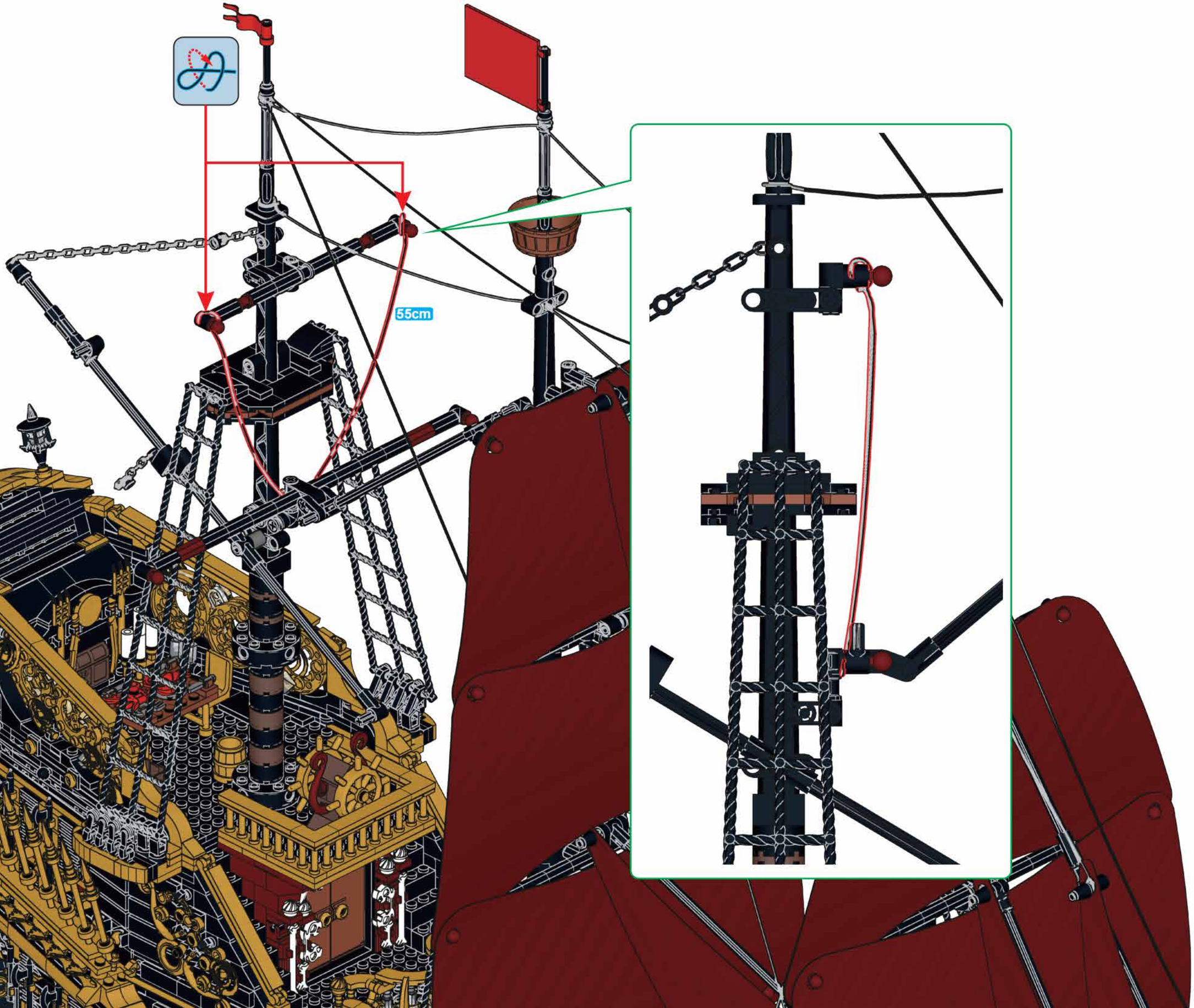

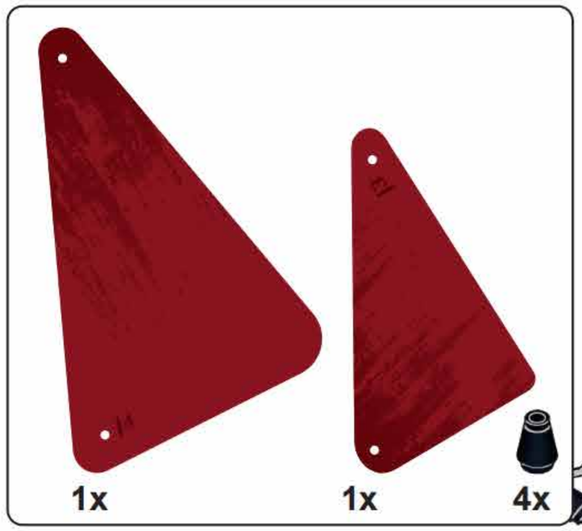

R67

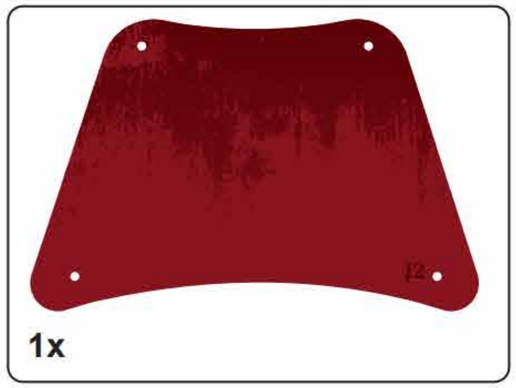

R68

140cm

1x

R69

70cm

70cm

1x 1x

R70

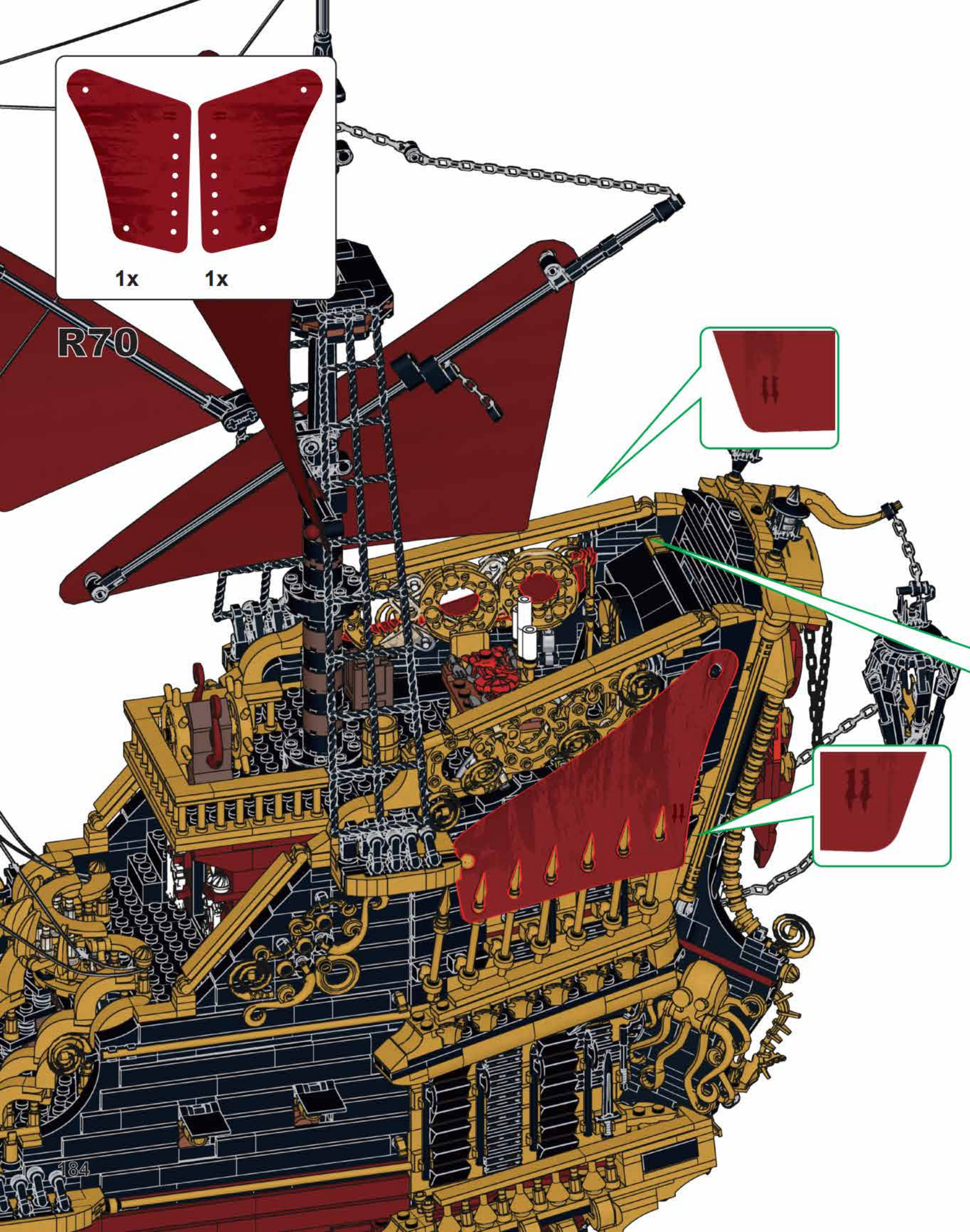

R71

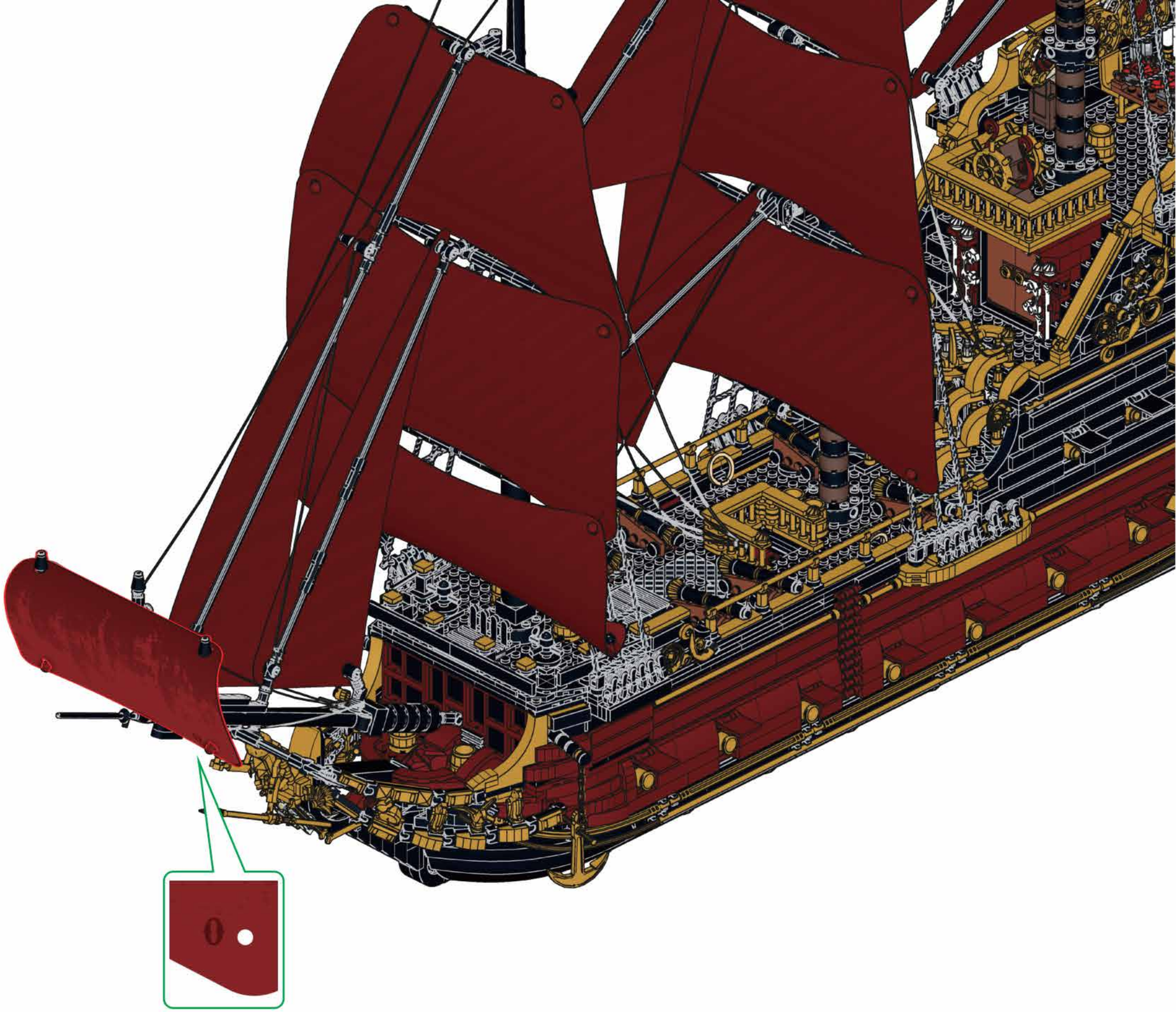

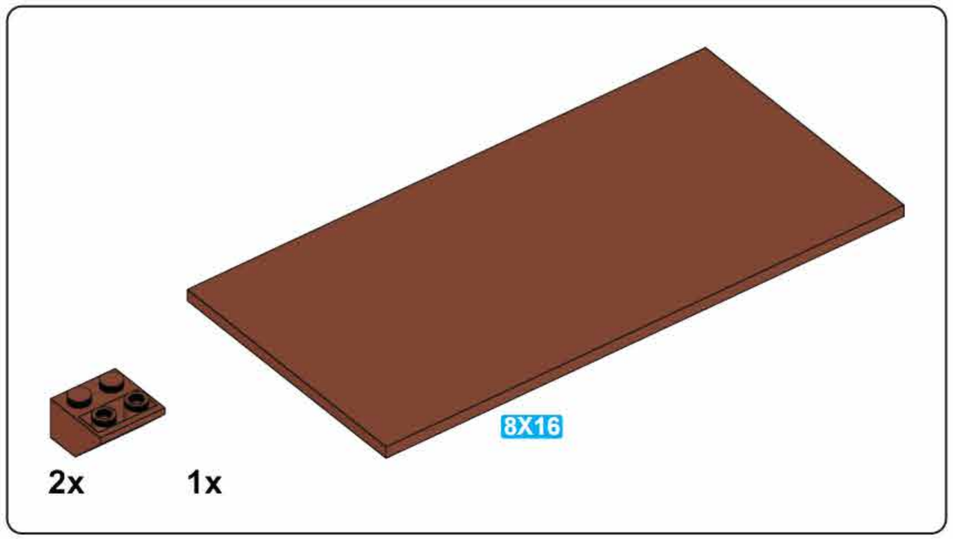

R72

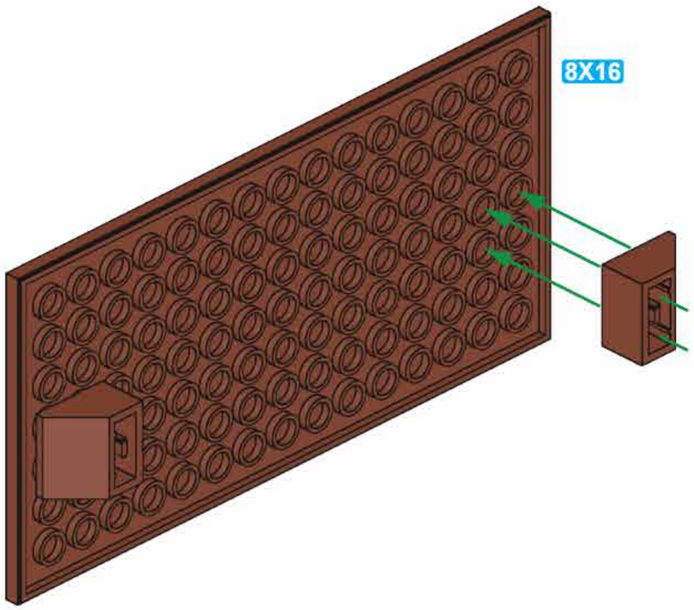

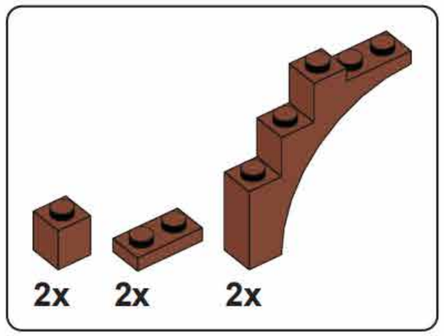

R73

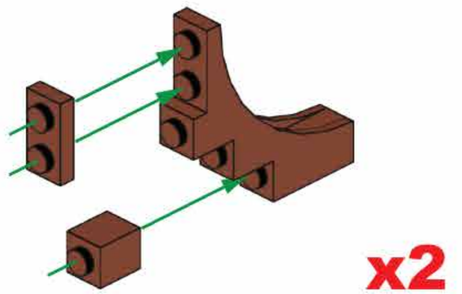

R74

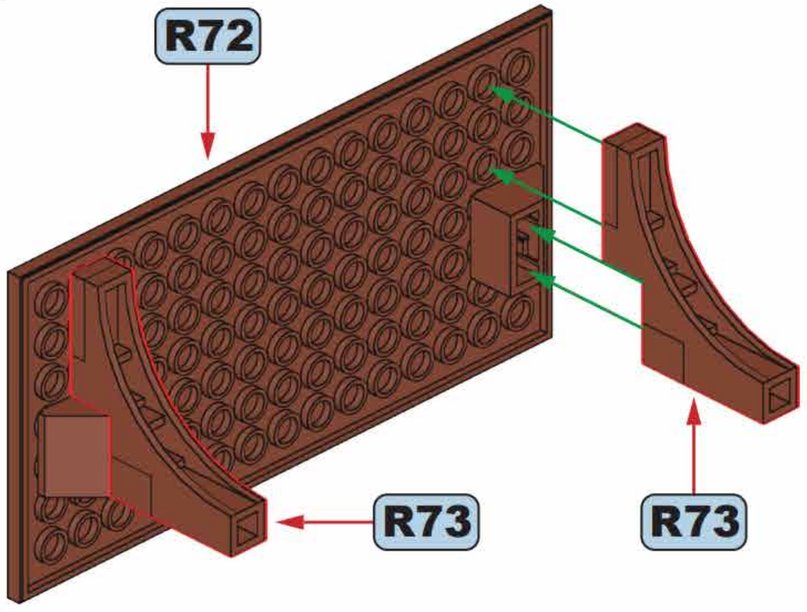

R75

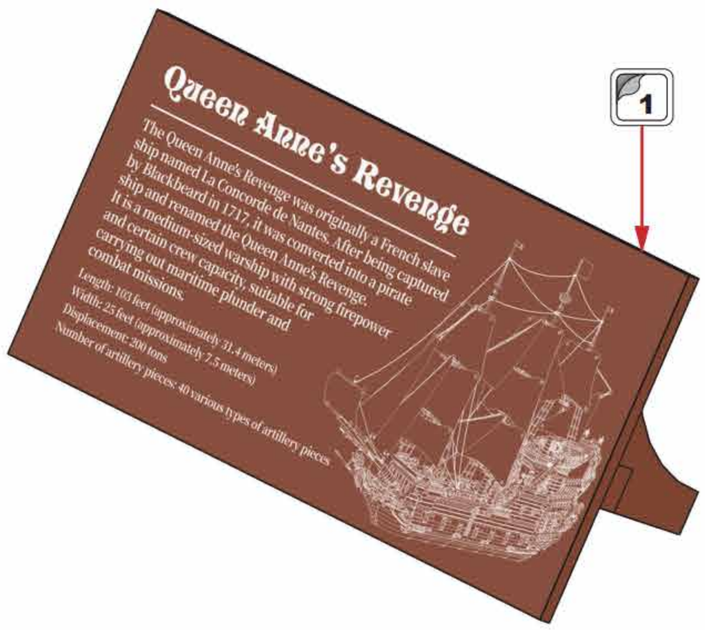

R76

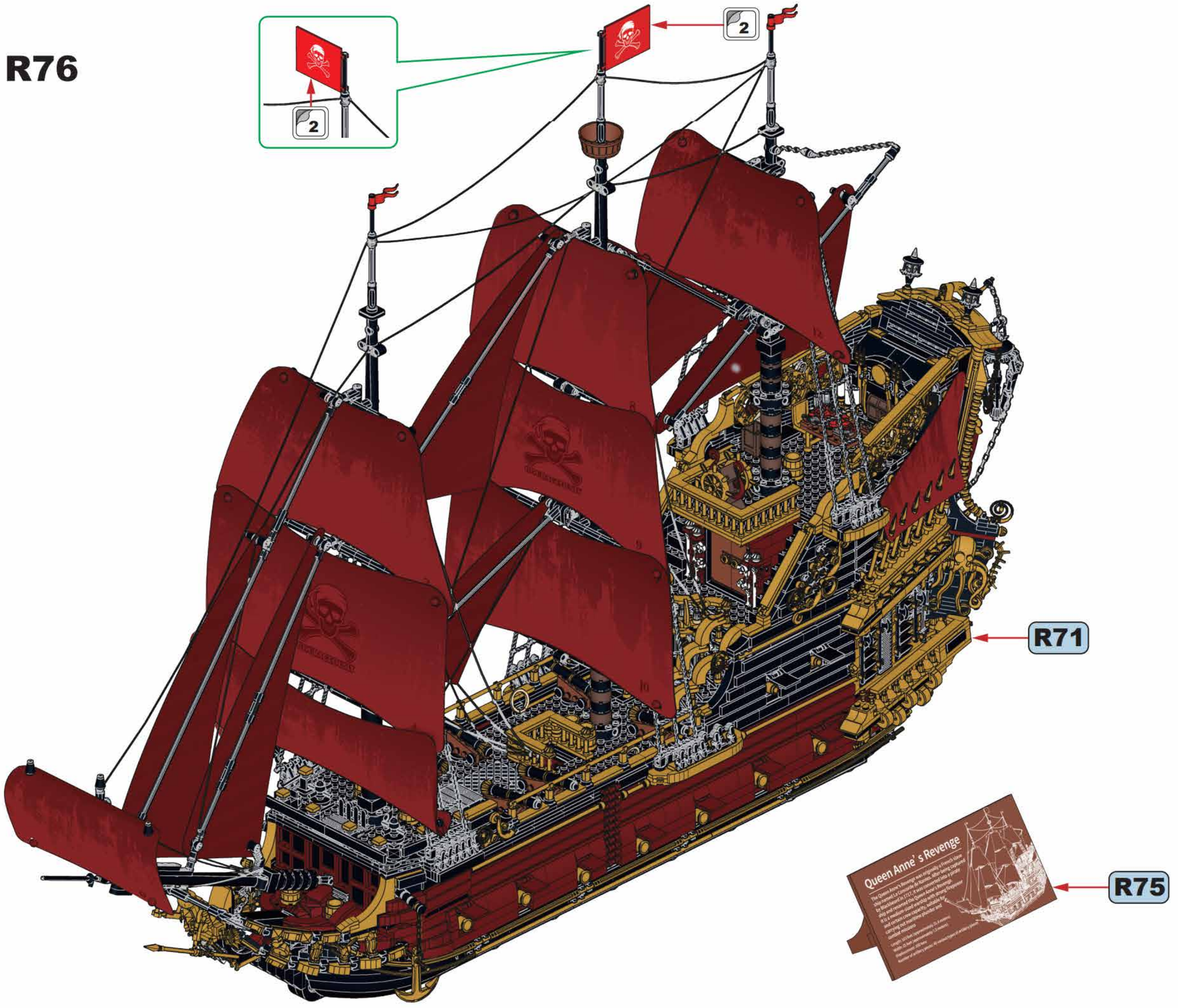

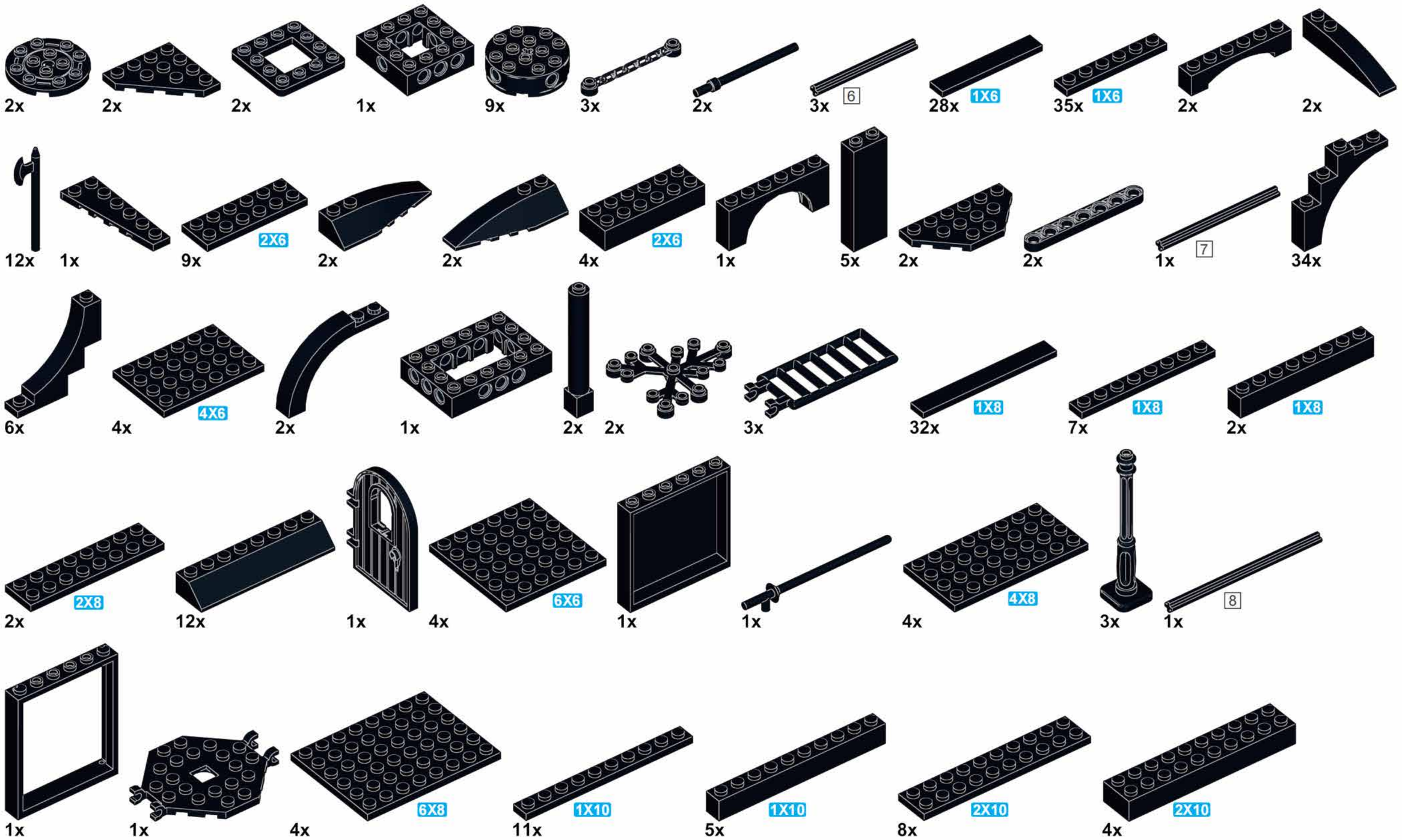
2x
2x
2x
1x
9x
3x
2x
3x 6
28x 1X6
35x 1X6
2x
2x
12x
1x
9x 2X6
2x
2x
4x 2X6
1x
5x
2x
2x
1x 7
34x
6x
4x 4X6
2x
1x
2x
2x
3x
32x 1X8
7x 1X8
2x 1X8
2x 2X8
12x
1x
4x 6X6
1x
1x
4x 4X8
3x
1x 8
1x
1x
4x 6X8
11x 1X10
5x 1X10
8x 2X10
4x 2X10

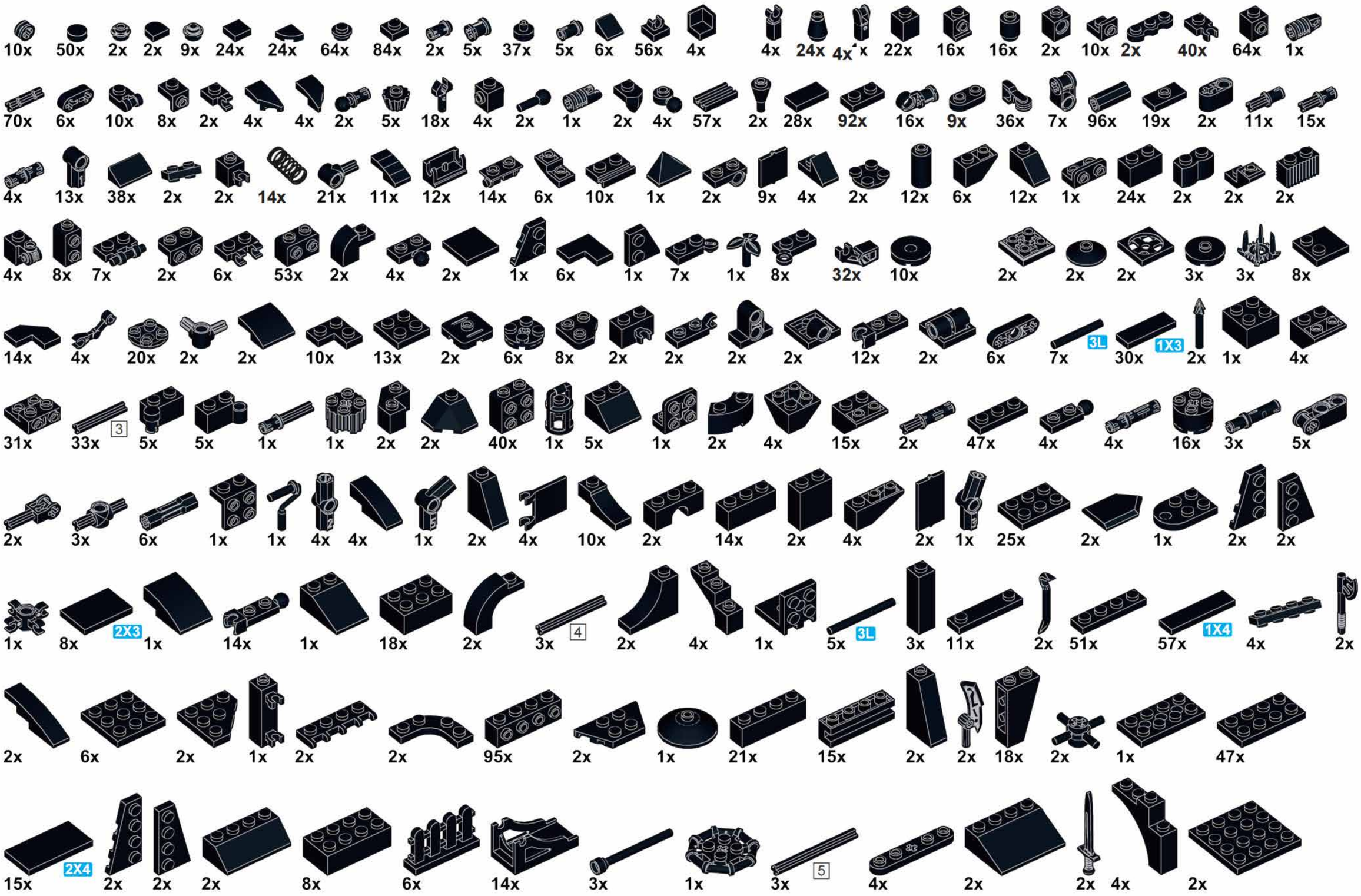
10x 50x 2x 2x 9x 24x 24x 64x 84x 2x 5x 37x 5x 6x 56x 4x 4x 24x 4x 22x 16x 16x 2x 10x 2x 40x 64x 1x
70x 6x 10x 8x 2x 4x 4x 2x 5x 18x 4x 2x 1x 2x 4x 57x 2x 28x 92x 16x 9x 36x 7x 96x 19x 2x 11x 15x
4x 13x 38x 2x 2x 14x 21x 11x 12x 14x 6x 10x 1x 2x 9x 4x 2x 12x 6x 12x 1x 24x 2x 2x 2x
4x 8x 7x 2x 6x 53x 2x 4x 2x 1x 6x 1x 7x 1x 8x 32x 10x 2x 2x 2x 3x 3x 8x
14x 4x 20x 2x 2x 10x 13x 2x 6x 8x 2x 2x 2x 2x 12x 2x 6x 7x 3L 30x 1X3 2x 1x 4x
31x 33x 3 5x 5x 1x 1x 2x 2x 40x 1x 5x 1x 2x 4x 15x 2x 47x 4x 4x 16x 3x 5x
2x 3x 6x 1x 1x 4x 4x 1x 2x 4x 10x 2x 14x 2x 4x 2x 1x 25x 2x 1x 2x 2x
1x 8x 2X3 1x 14x 1x 18x 2x 3x 4 2x 4x 1x 5x 3L 3x 11x 2x 51x 57x 1X4 4x 2x
2x 6x 2x 1x 2x 2x 95x 2x 1x 21x 15x 2x 2x 18x 2x 1x 47x
15x 2X4 2x 2x 2x 8x 6x 14x 3x 1x 3x 5 4x 2x 2x 4x 2x

1x

1x

1x

2x

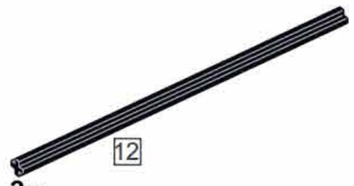

3x

12x

1x

2x

10x

2x

2x

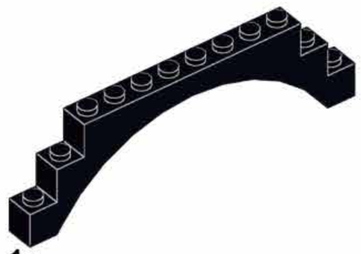
1x

7x

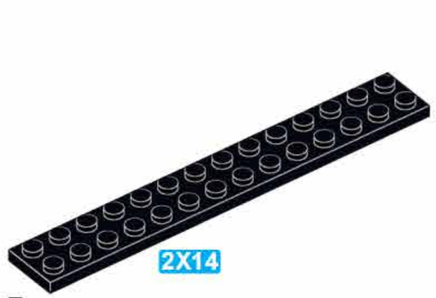

7x

2x

2x

10x

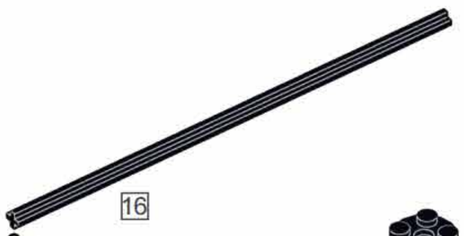

6x

4x

7x

10x

5x

2x

4x 4x

1x

7x

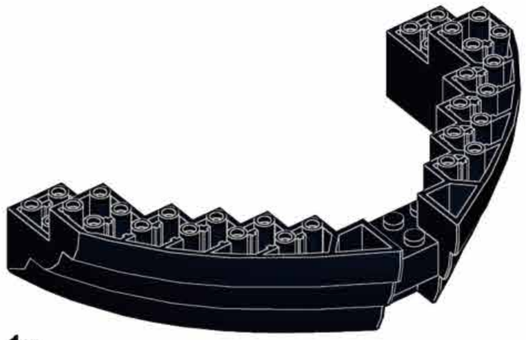

1x

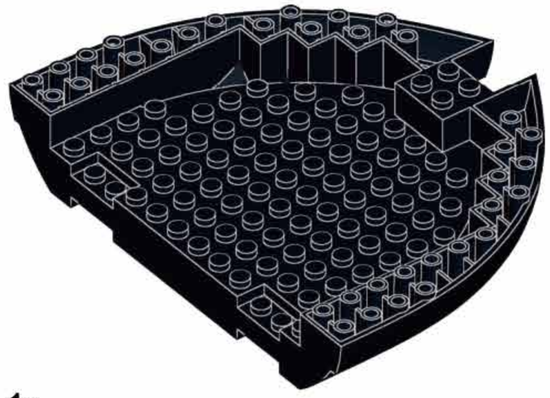

1x

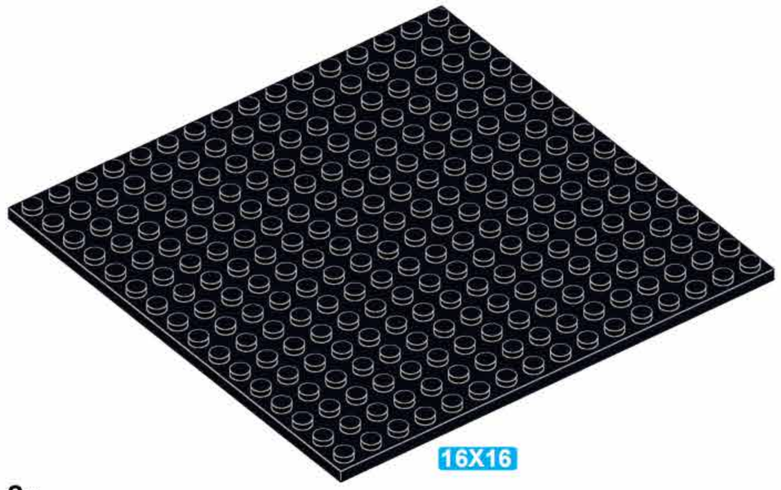

2x

4x

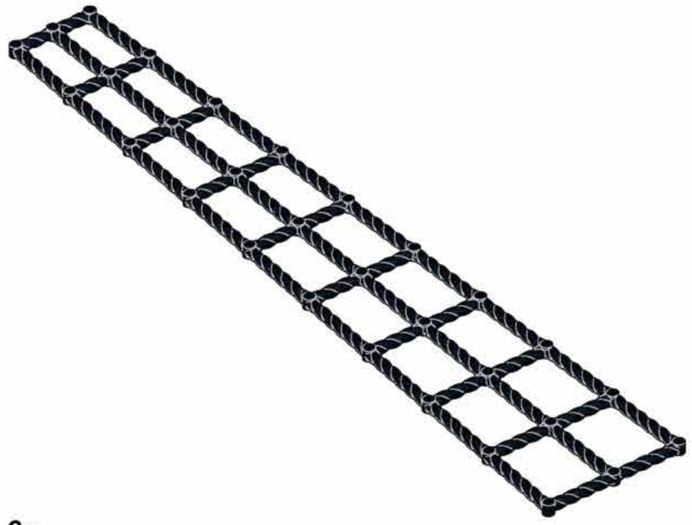

6x

14x

1x

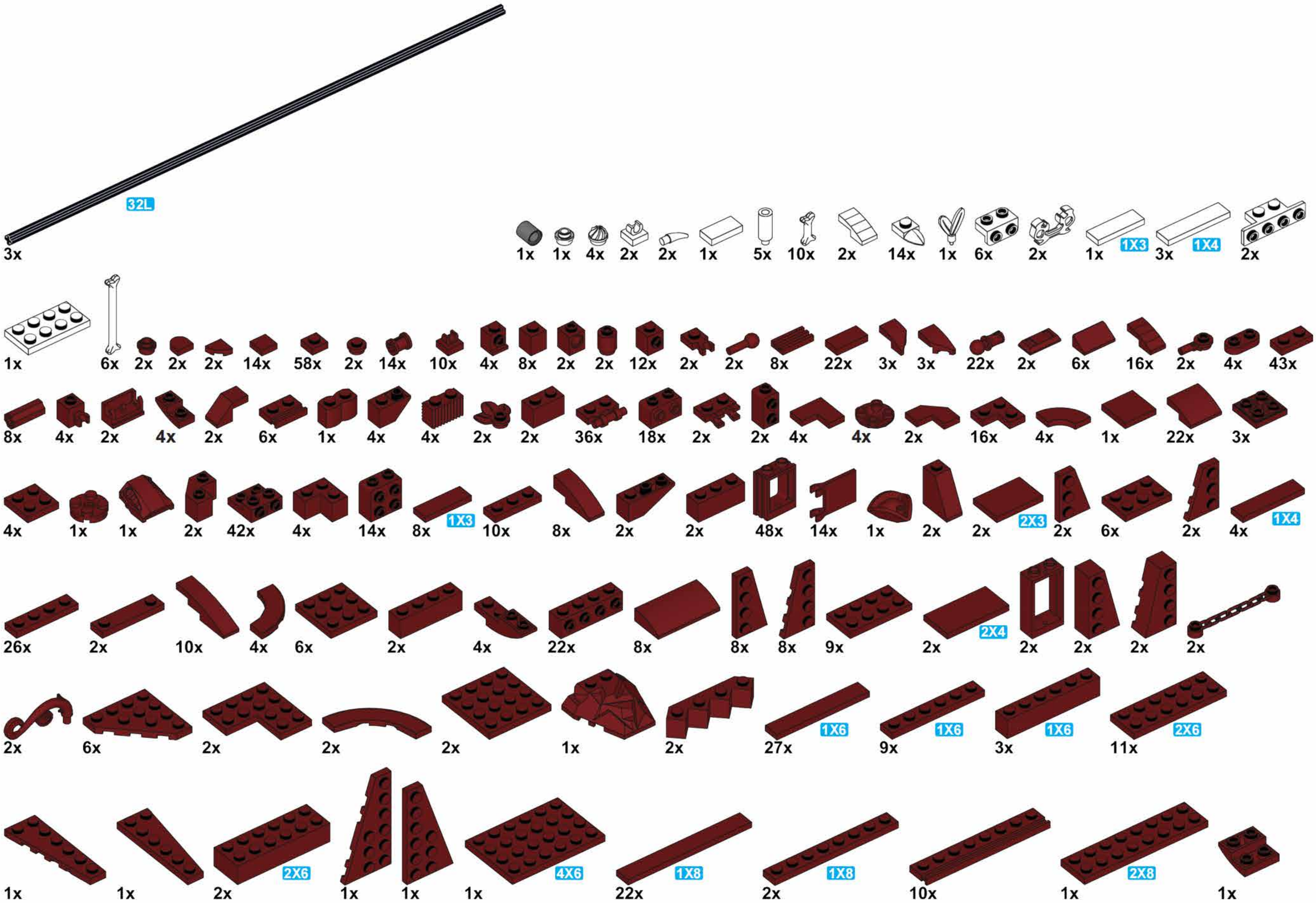
32L
3x
1x
1x
4x
2x
2x
1x
5x
10x
2x
14x
1x
6x
2x
1x
1X3
3x
1X4
2x
1x
6x
2x
2x
2x
14x
58x
2x
14x
10x
4x
8x
2x
2x
12x
2x
2x
8x
22x
3x
3x
22x
2x
6x
16x
2x
4x
43x
8x
4x
2x
4x
2x
6x
1x
4x
4x
2x
2x
36x
18x
2x
2x
4x
4x
2x
16x
4x
1x
22x
3x
4x
1x
1x
2x
42x
4x
14x
8x
1X3
10x
8x
2x
2x
48x
14x
1x
2x
2x
2X3
2x
6x
2x
4x
1X4
26x
2x
10x
4x
6x
2x
4x
22x
8x
8x
8x
9x
2x
2X4
2x
2x
2x
2x
2x
6x
2x
2x
1x
27x
1X6
9x
1X6
3x
1X6
11x
2X6
1x
1x
2x
2X6
1x
1x
1x
4X6
22x
1X8
2x
1X8
10x
1x
2X8
1x

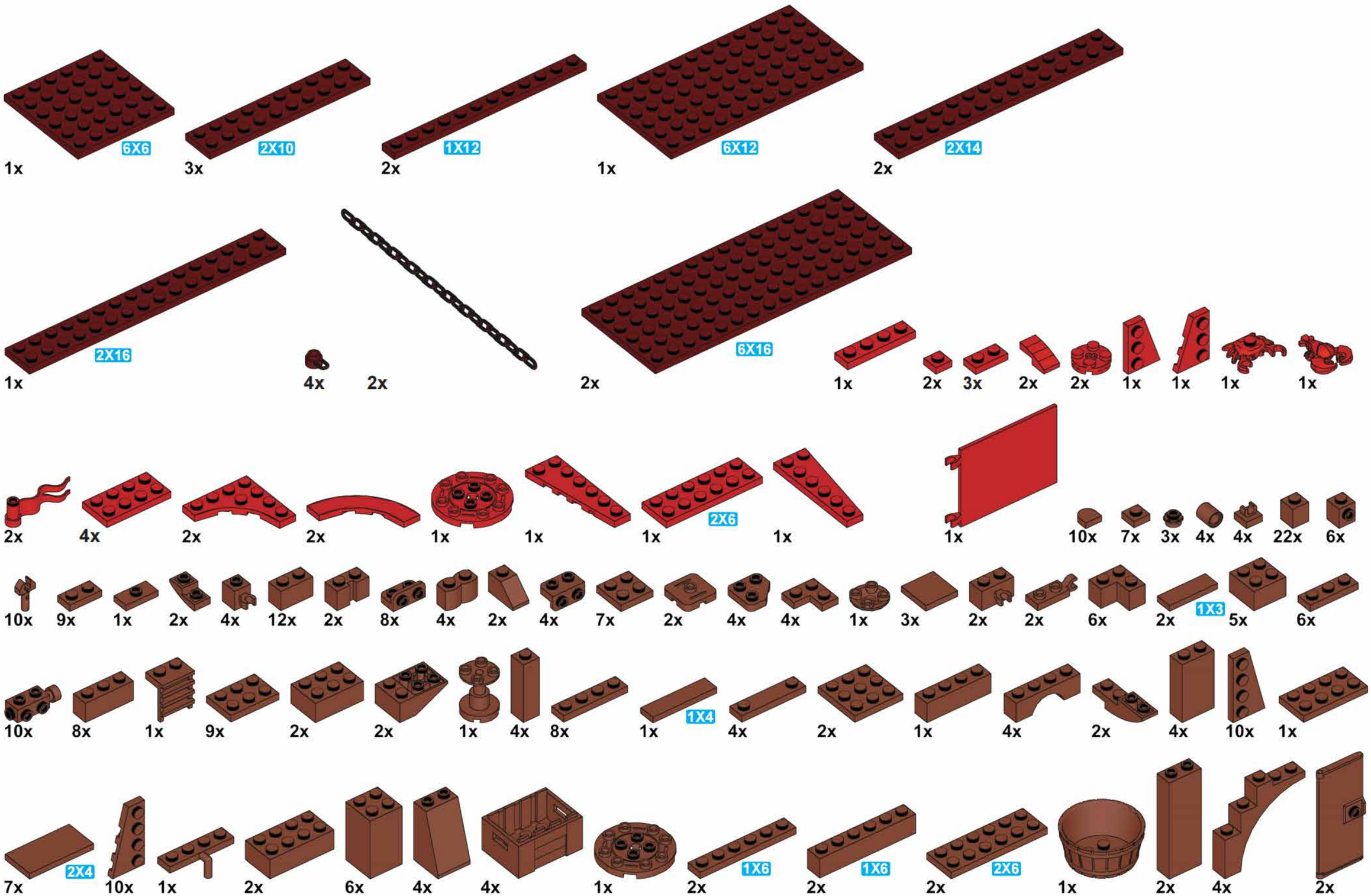
6X6
1x
2X10
3x
1X12
2x
6X12
1x
2X14
2x
2X16
1x
4x
2x
6X16
2x
1x
2x
3x
2x
2x
1x
1x
1x
1x
2x
4x
2x
2x
1x
1x
2X6
1x
1x
1x
10x
7x
3x
4x
4x
22x
6x
10x
9x
1x
2x
4x
12x
2x
8x
4x
2x
4x
7x
2x
4x
4x
1x
3x
2x
2x
6x
2x
1X3
5x
6x
10x
8x
1x
9x
2x
2x
1x
4x
8x
1x
1X4
4x
2x
1x
4x
2x
4x
10x
1x
7x
2X4
10x
1x
2x
6x
4x
4x
1x
2x
1X6
2x
1X6
2x
2X6
1x
2x
4x
2x

2x

7x

6x

4x

4x

3x

2x

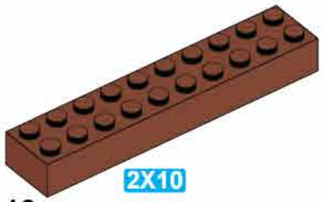

13x

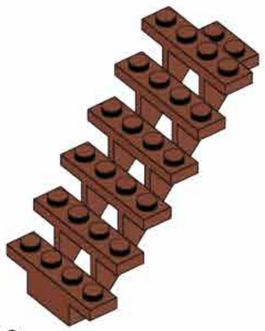

3x

1x

3x

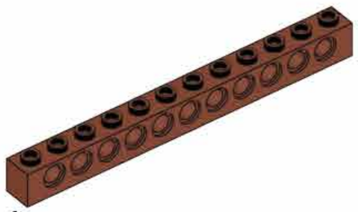

1x

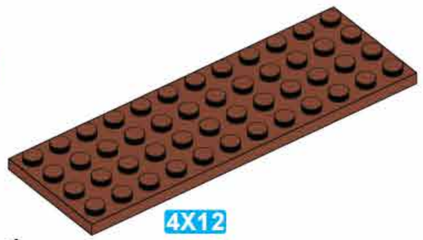

1x

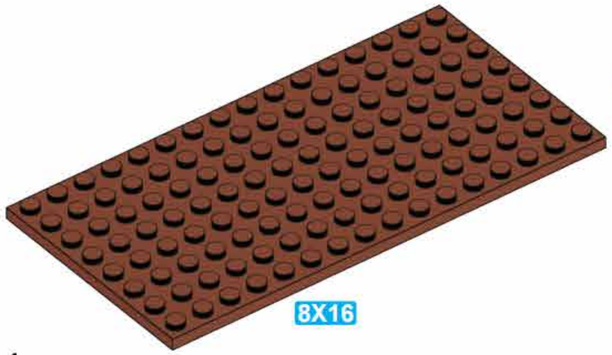

1x

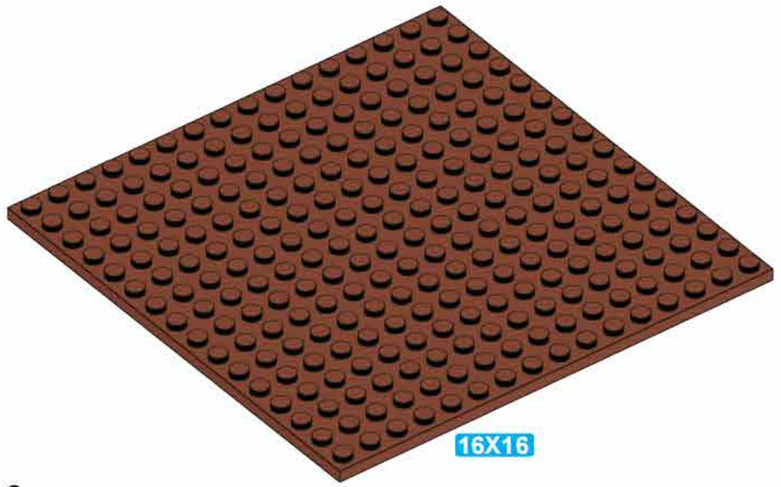

2x

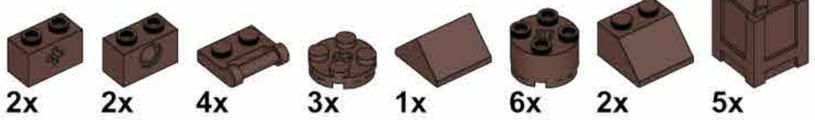

2x 2x 4x 3x 1x 6x 2x 5x

1x 1x 1x 4x 2x 2x 1x 2x 6x 2x

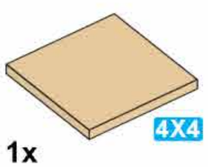

1x

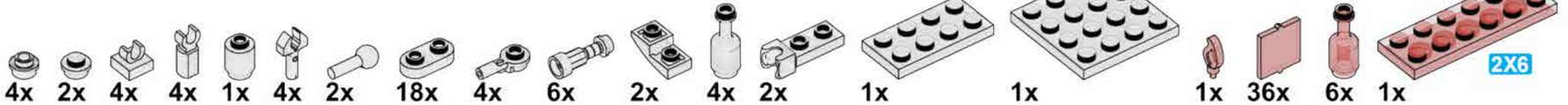

4x 2x 4x 4x 1x 4x 2x 18x 4x 6x 2x 4x 2x 1x 1x 1x 36x 6x 1x

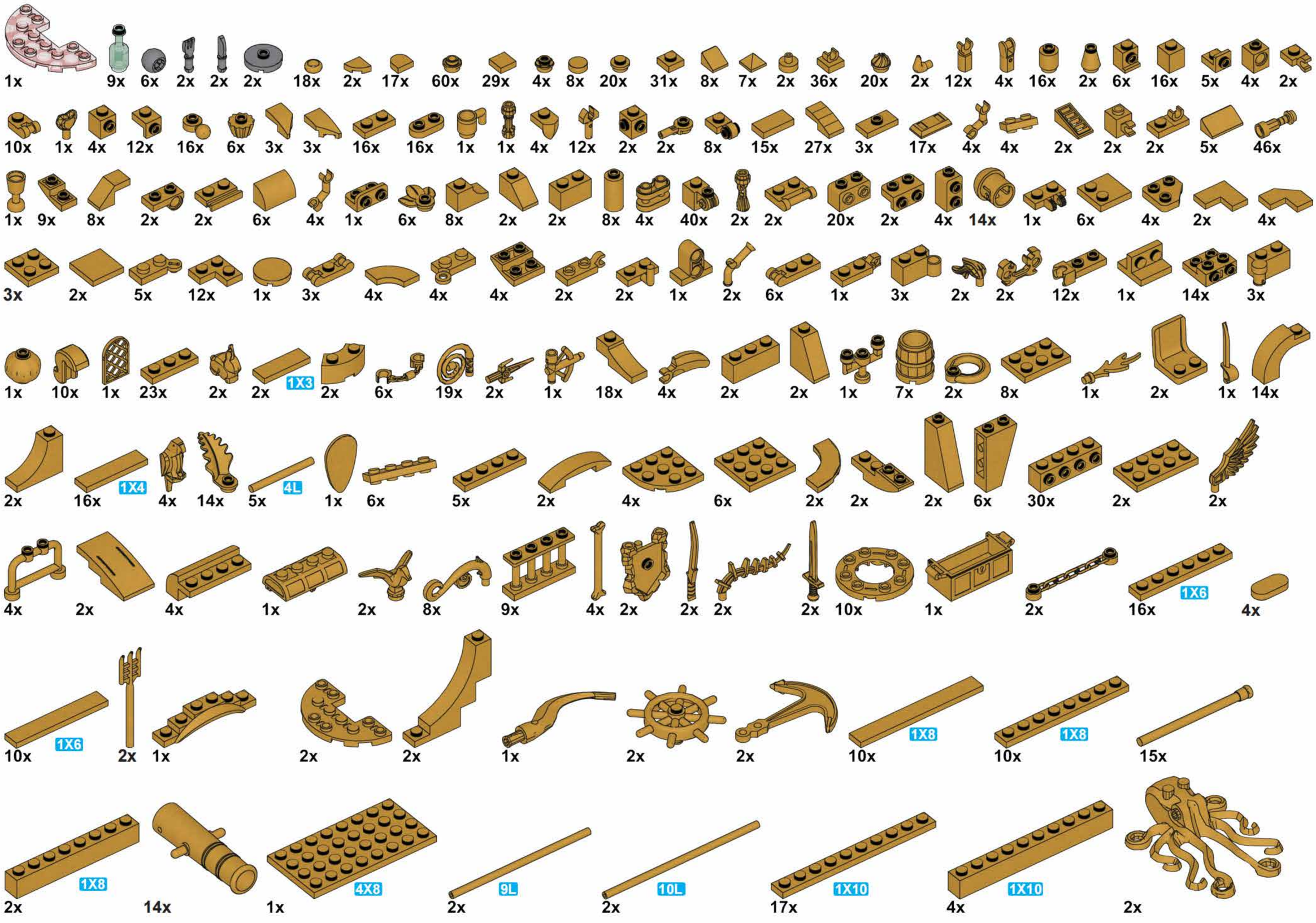
1x
9x
6x
2x
2x
2x
18x
2x
17x
60x
29x
4x
8x
20x
31x
8x
7x
2x
36x
20x
2x
12x
4x
16x
2x
6x
16x
5x
4x
2x
10x
1x
4x
12x
16x
6x
3x
3x
16x
16x
1x
1x
4x
12x
2x
2x
8x
15x
27x
3x
17x
4x
4x
2x
2x
2x
5x
46x
1x
9x
8x
2x
2x
6x
4x
1x
6x
8x
2x
2x
8x
4x
40x
2x
2x
20x
2x
4x
14x
1x
6x
4x
2x
4x
3x
2x
5x
12x
1x
3x
4x
4x
4x
2x
2x
1x
2x
6x
1x
3x
2x
2x
12x
1x
14x
3x
1x
10x
1x
23x
2x
2x
1X3
2x
6x
19x
2x
1x
18x
4x
2x
2x
1x
7x
2x
8x
1x
2x
1x
14x
2x
16x
1X4
4x
14x
5x
4L
1x
6x
5x
2x
4x
6x
2x
2x
2x
6x
30x
2x
2x
4x
2x
4x
1x
2x
8x
9x
4x
2x
2x
2x
2x
10x
1x
2x
16x
1X6
4x
10x
1X6
2x
1x
2x
2x
1x
2x
2x
10x
1X8
10x
1X8
15x
2x
1X8
14x
1x
4X8
2x
9L
2x
10L
17x
1X10
4x
1X10
2x

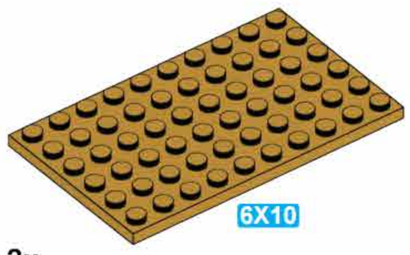

2x

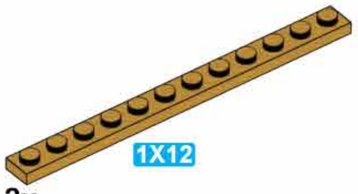

2x

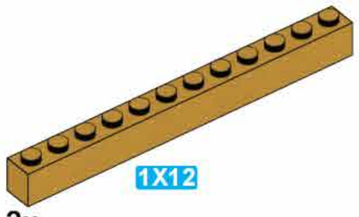

2x

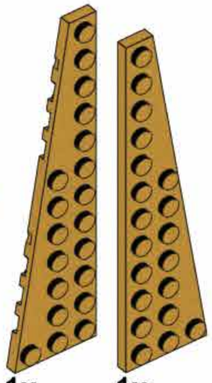

1x

1x

6x

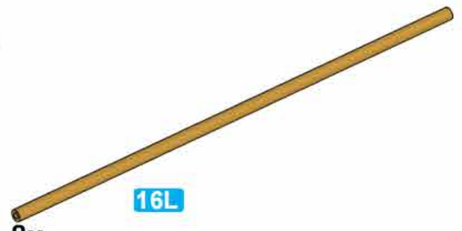

8x

6x

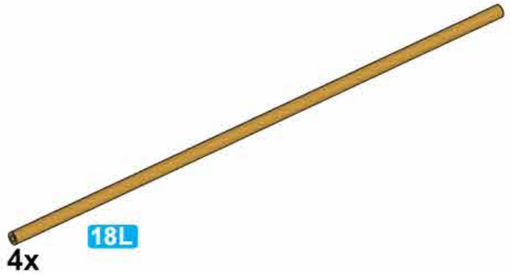

4x

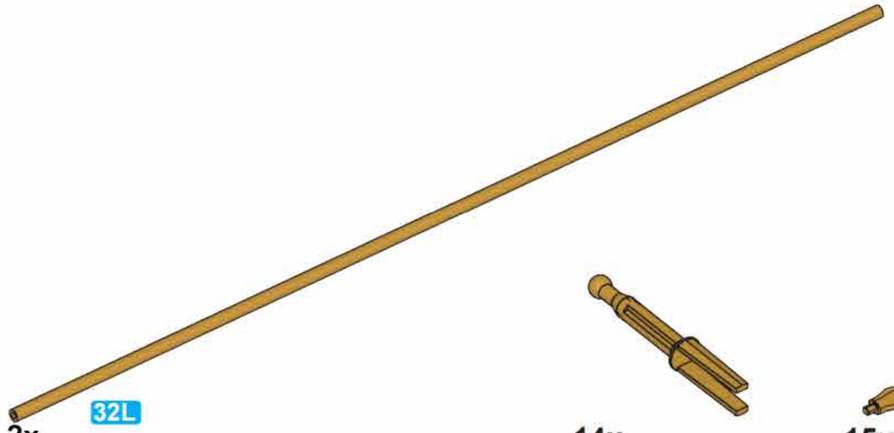

2x

14x

15x

1x

16x

2x

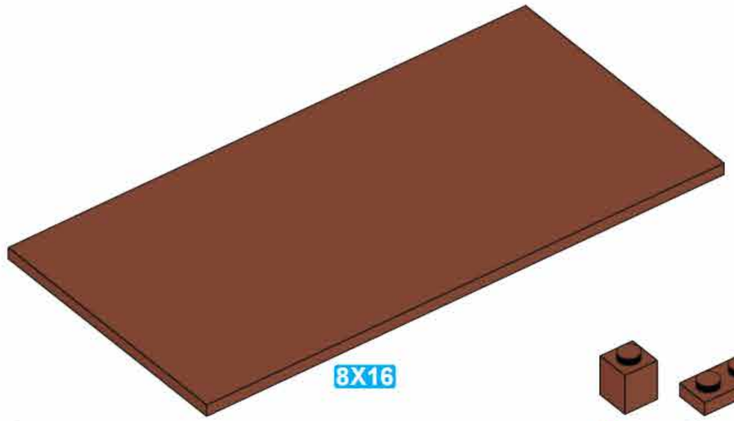

1x

2x

2x

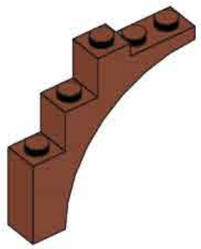

2x

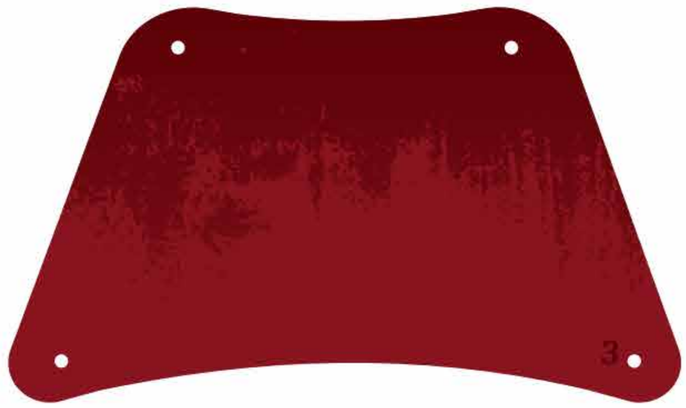

1x

1x

1x

1x 1x

1x

1x

1x

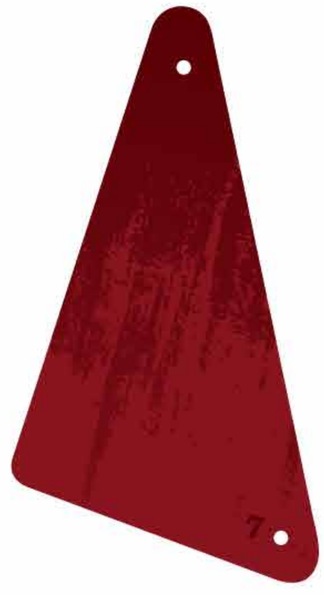

1x

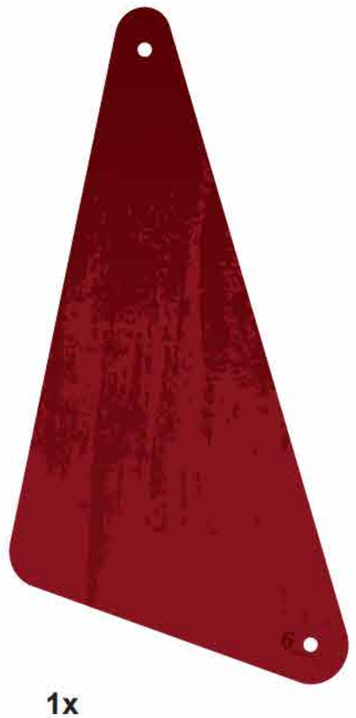

1x

1x

1x

1x

1x

1x 1x

Reobrix

NO.66049

Revenge Sailing ship

Revenge Class Battleship