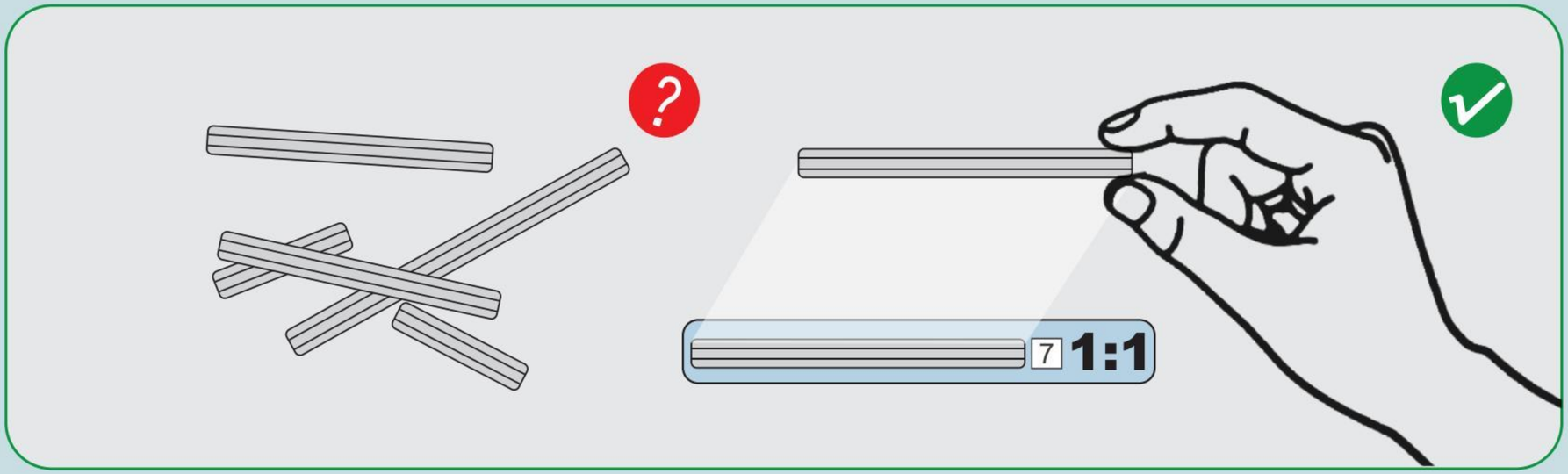
?
7
1:1

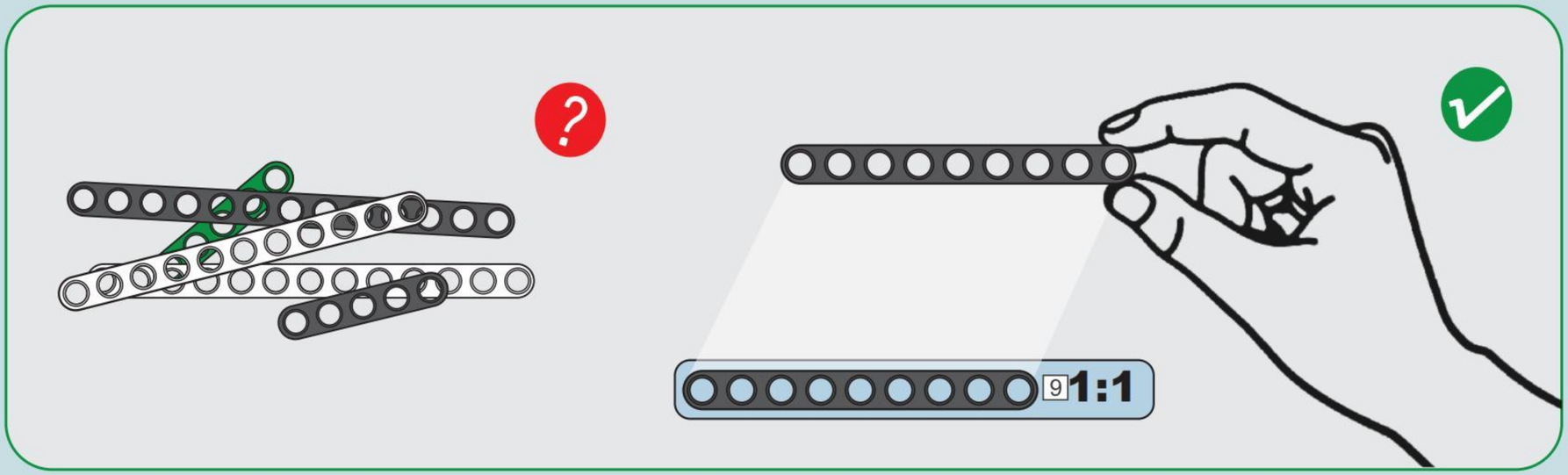
?
9
1:1

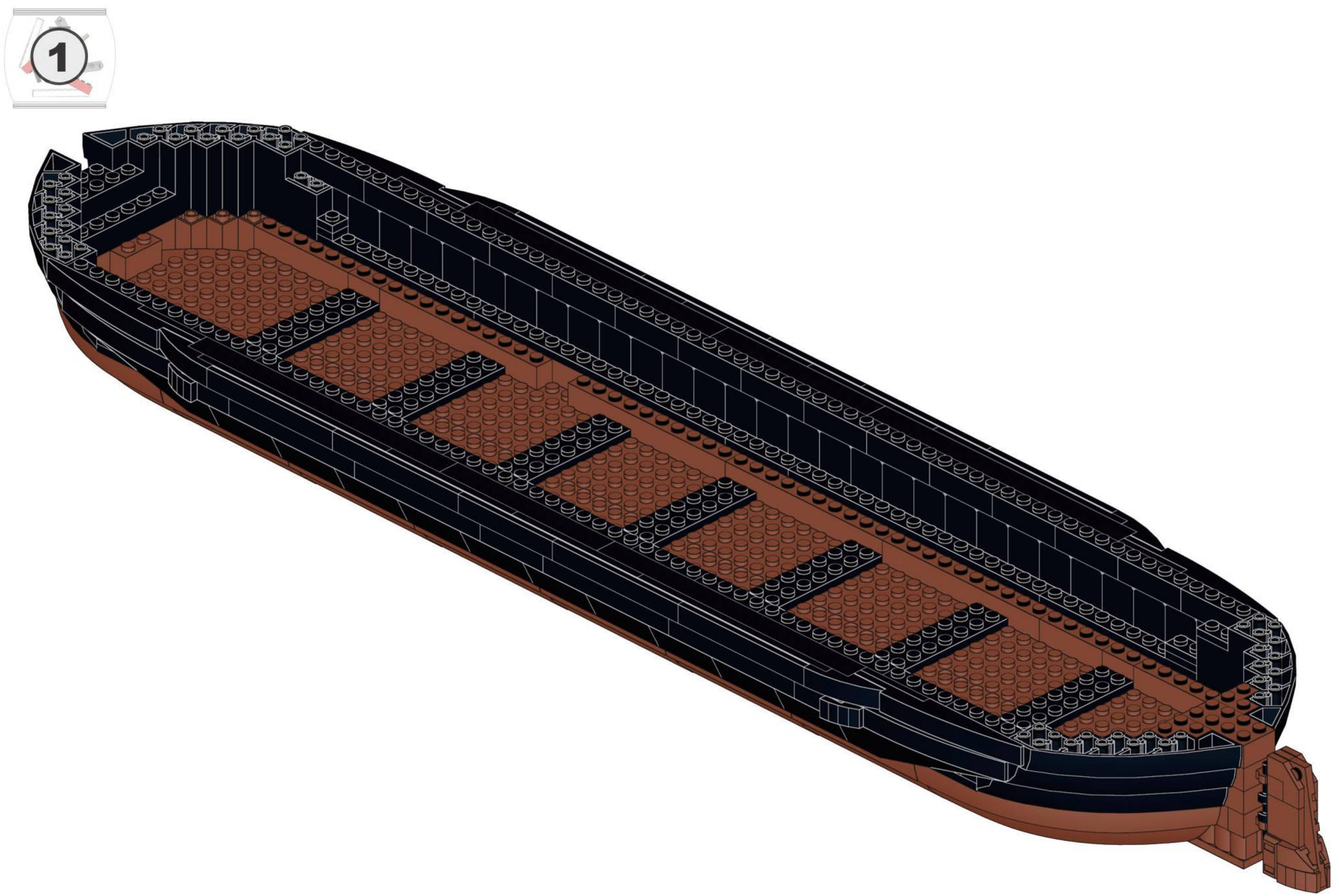
1
A

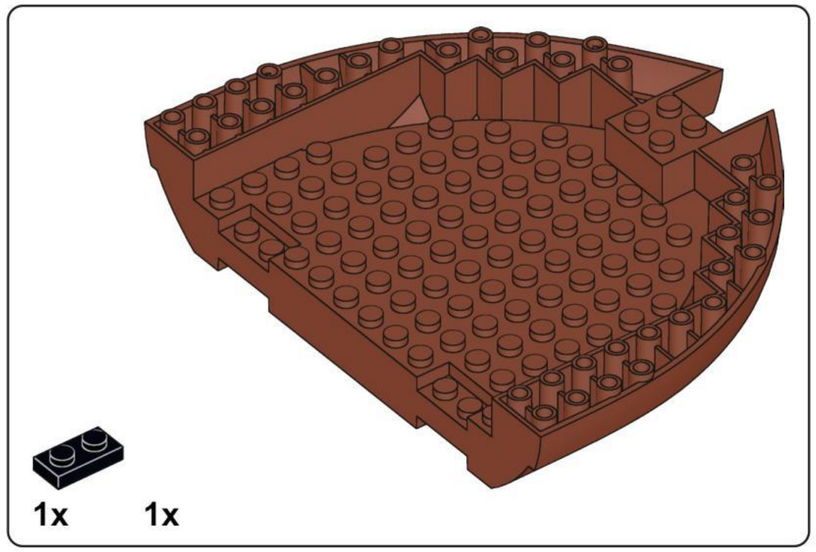

A1

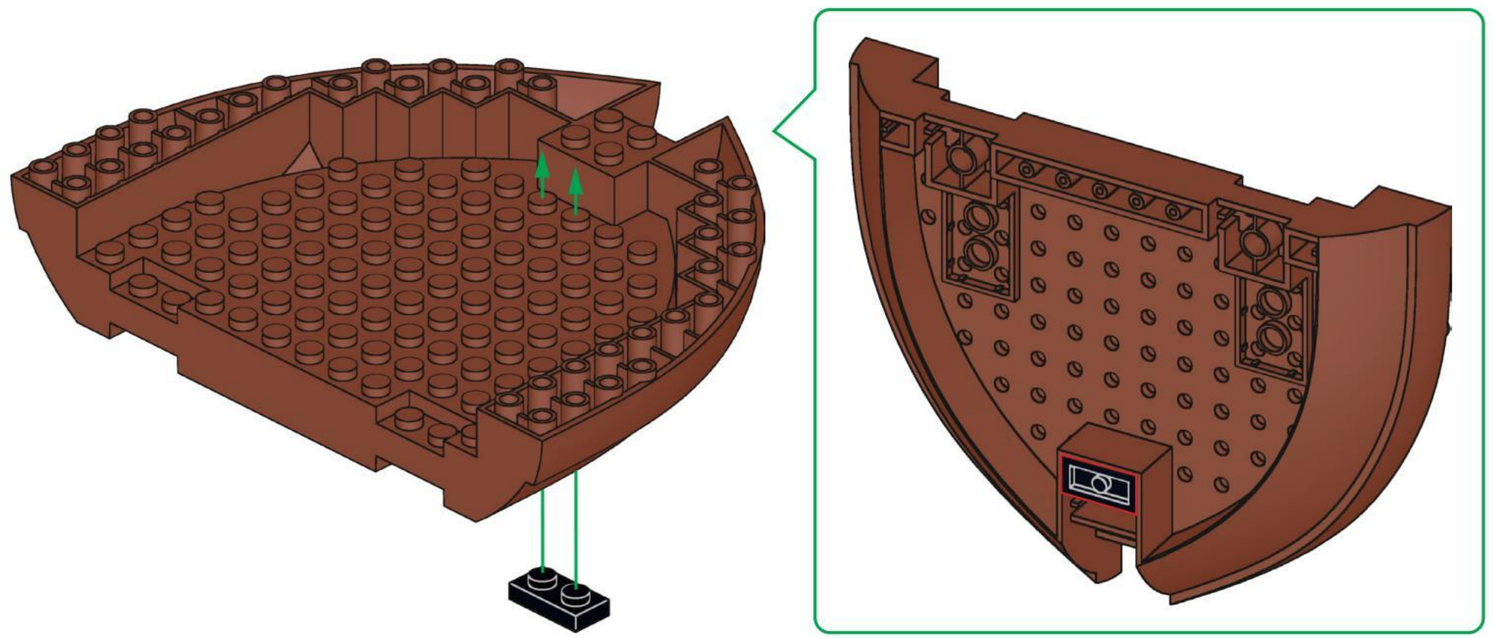

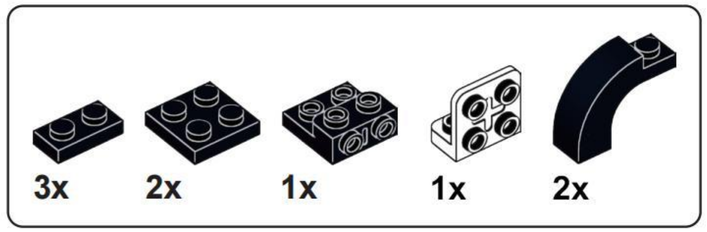

A2

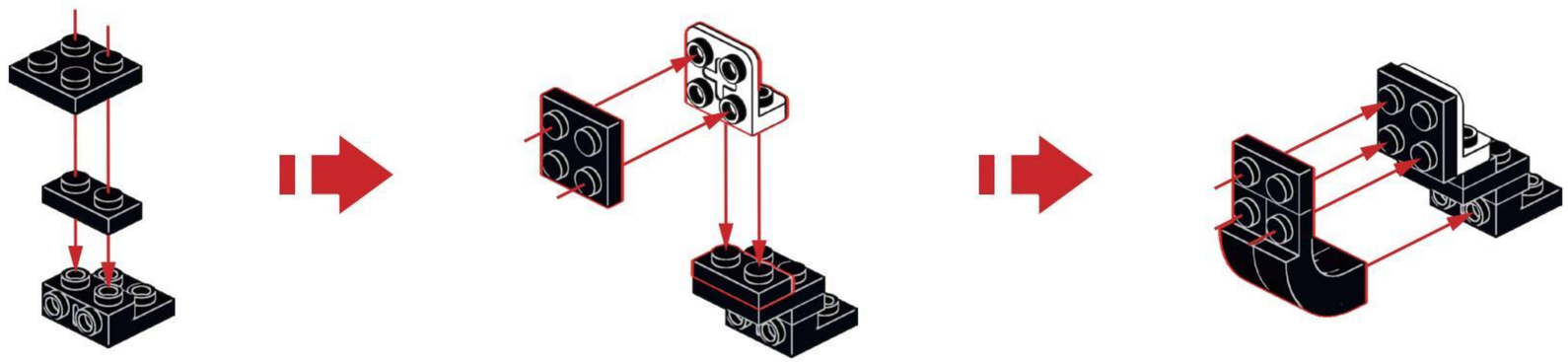

A3

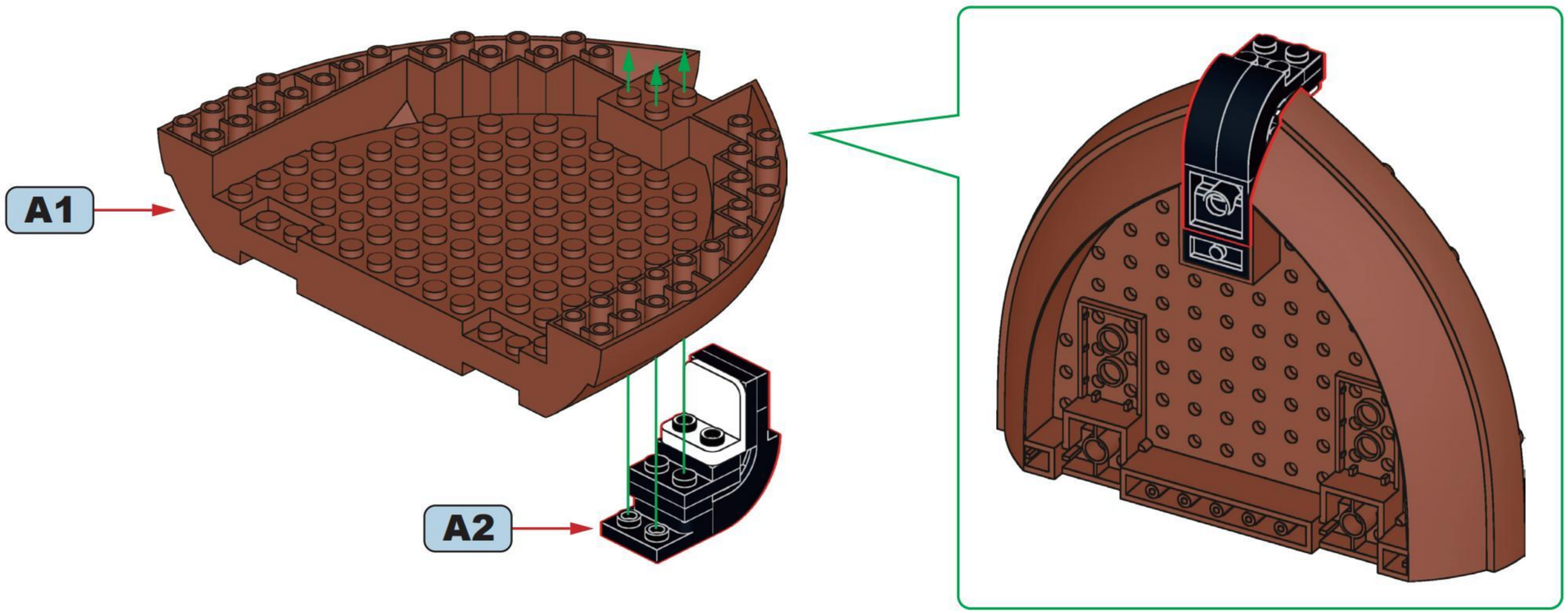



A4

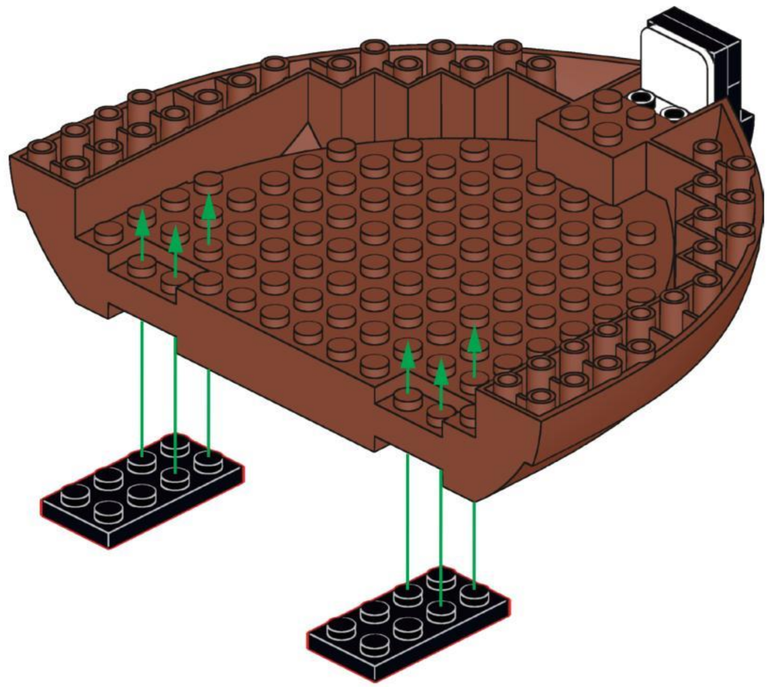

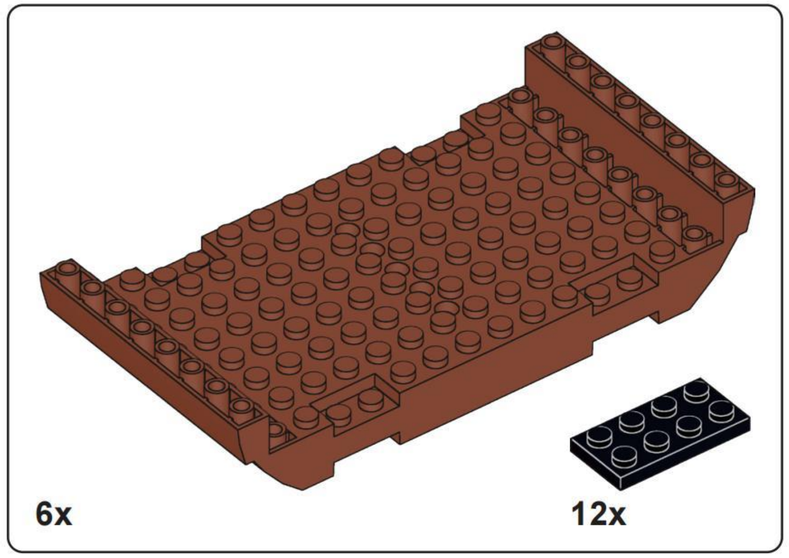

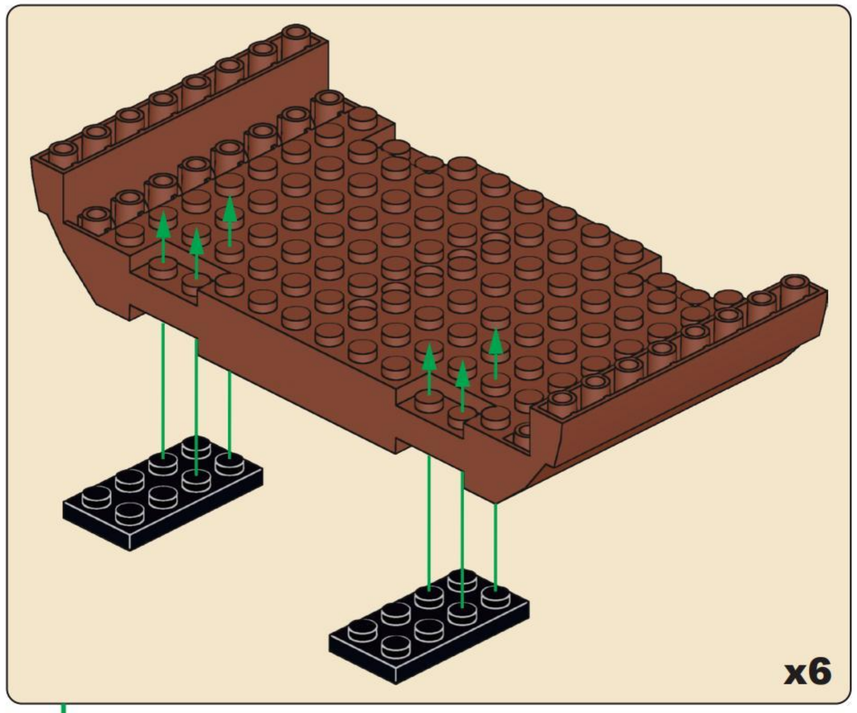

A5

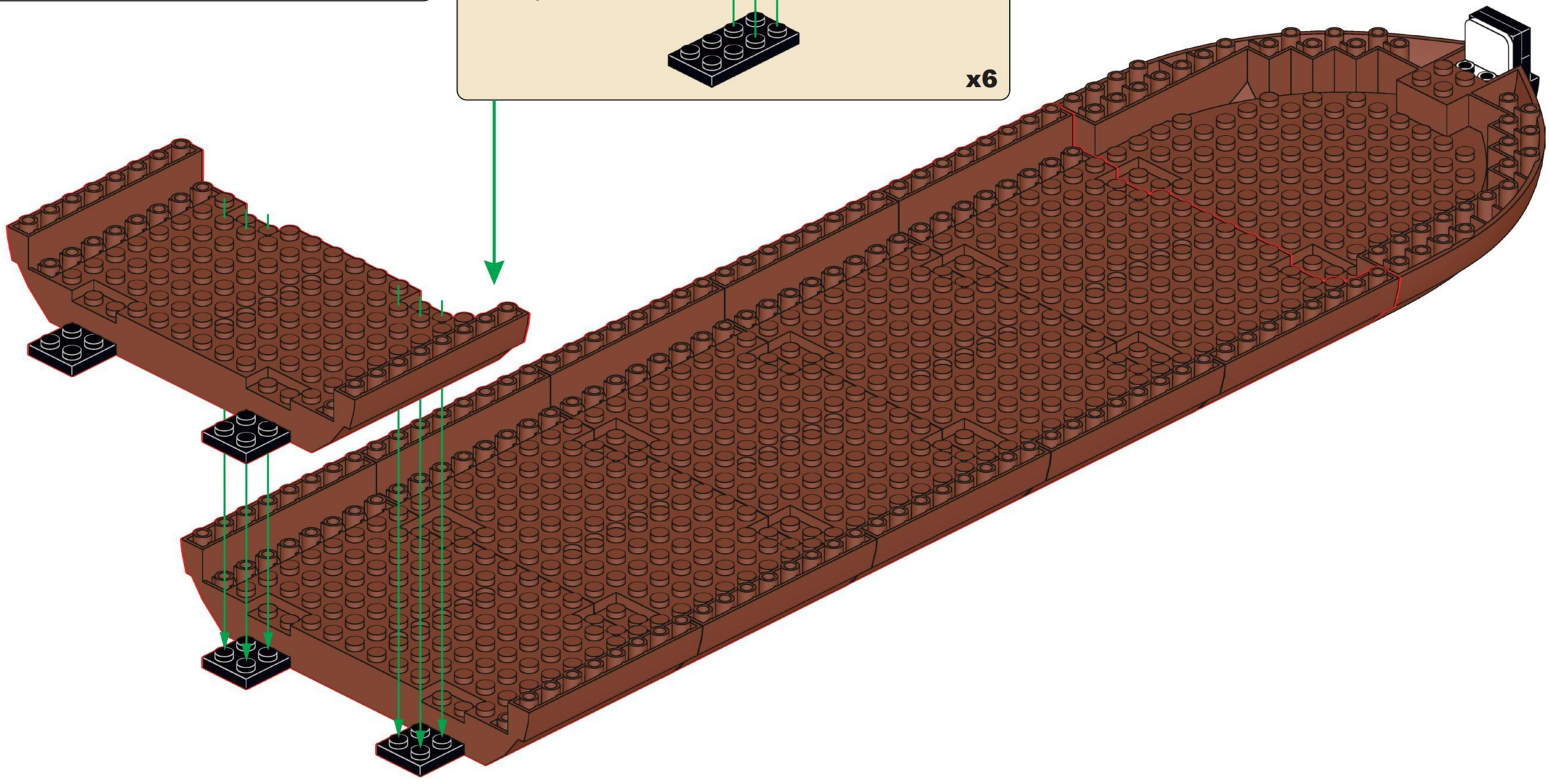

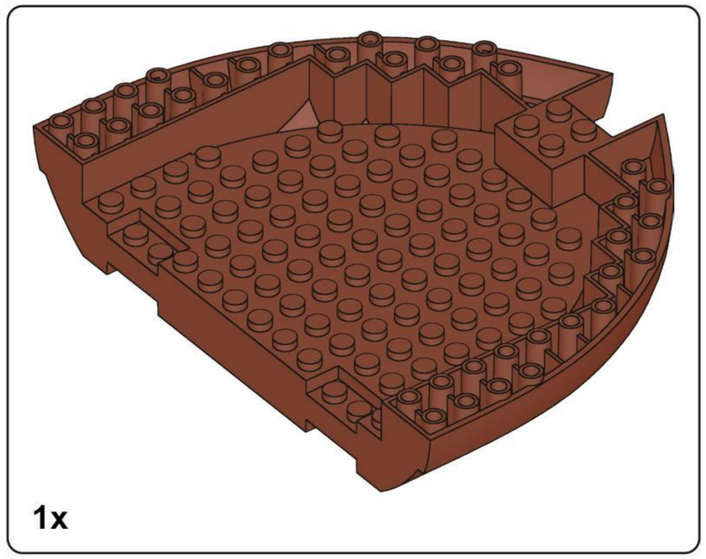

A6

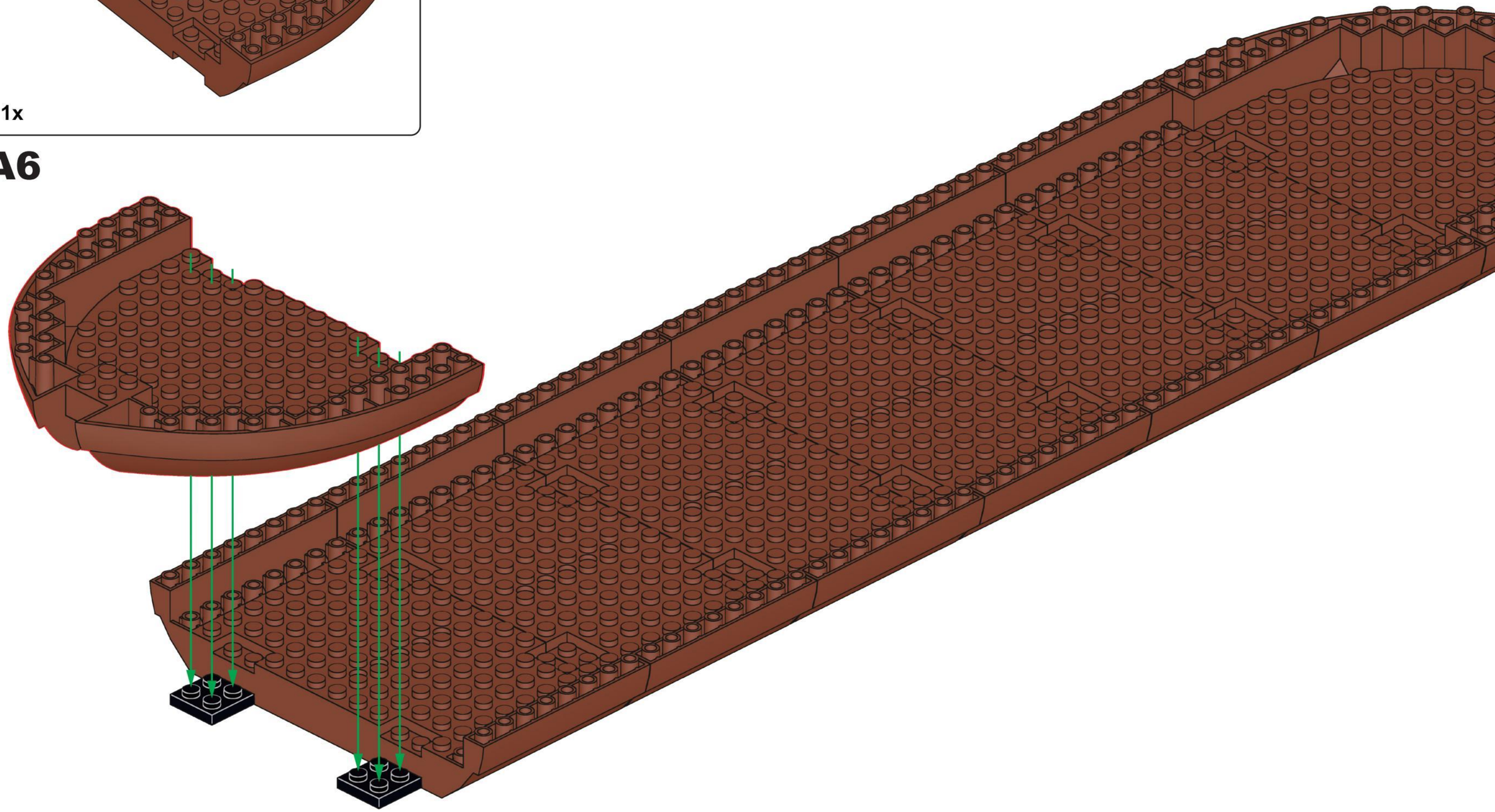

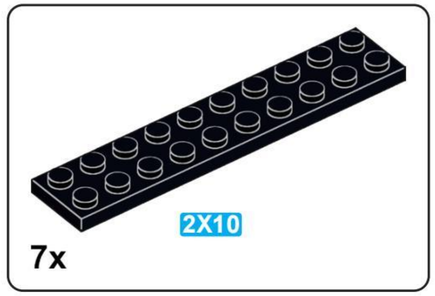

A7

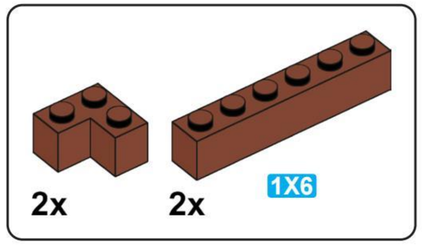

A8

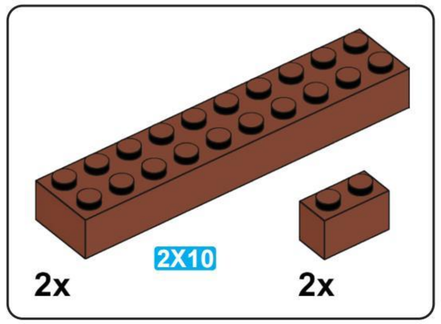

A9

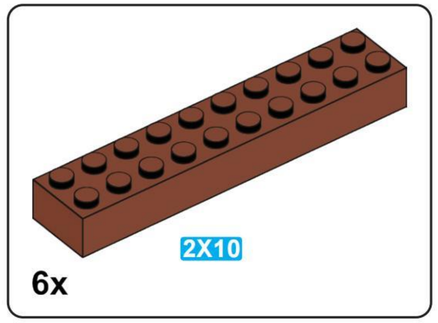

A10

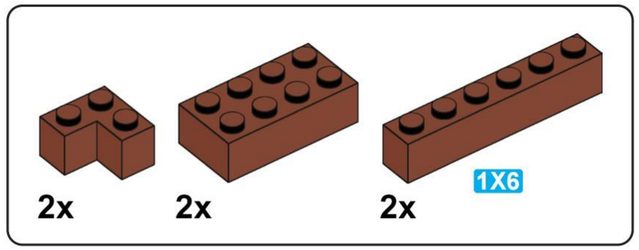

A11

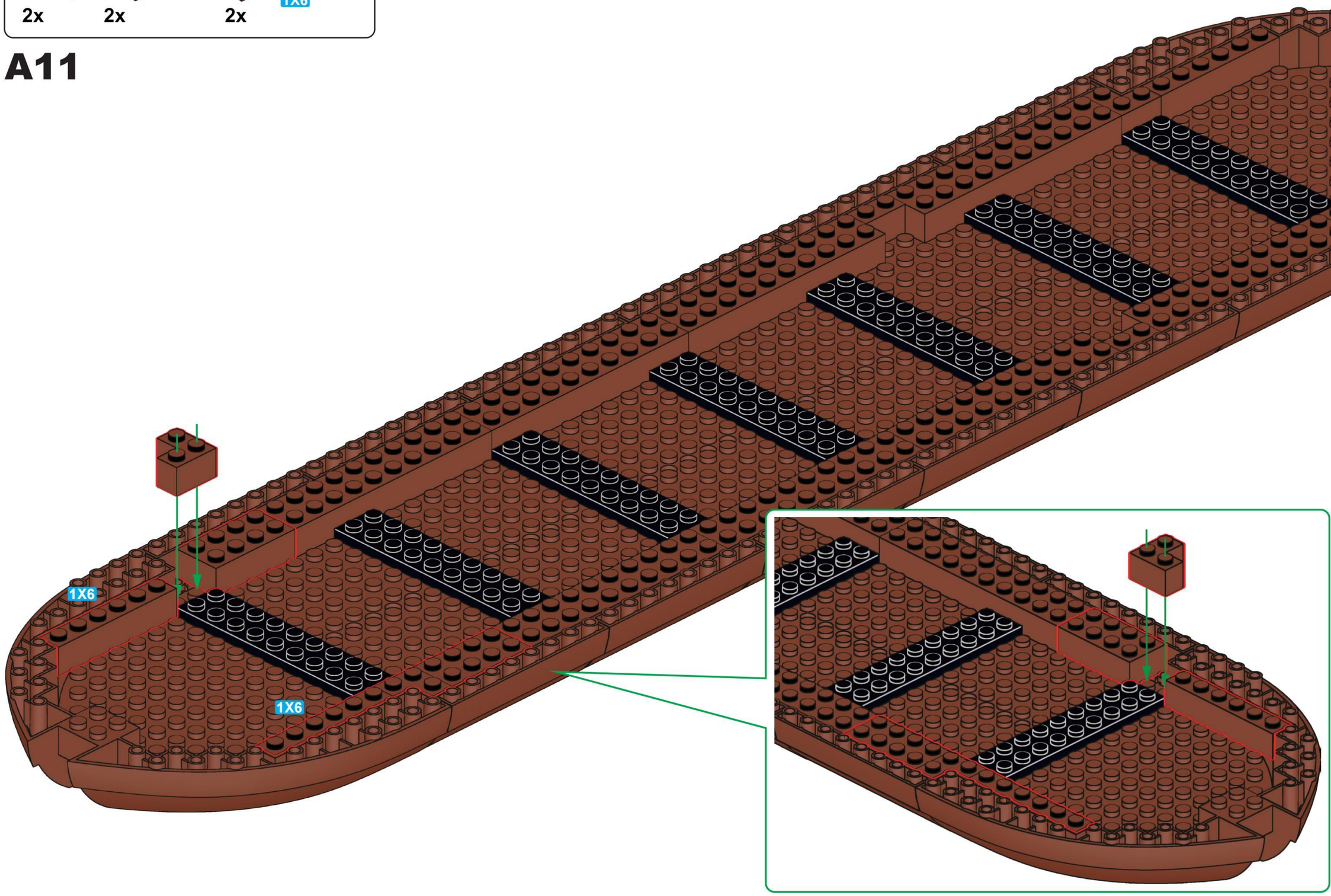

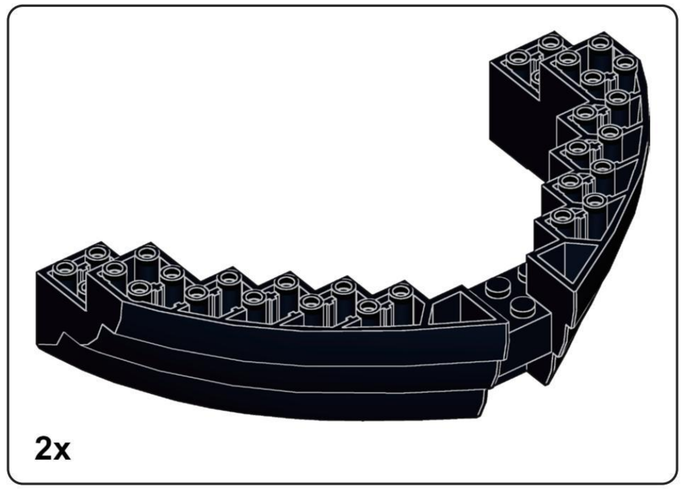

A12

2x

A13

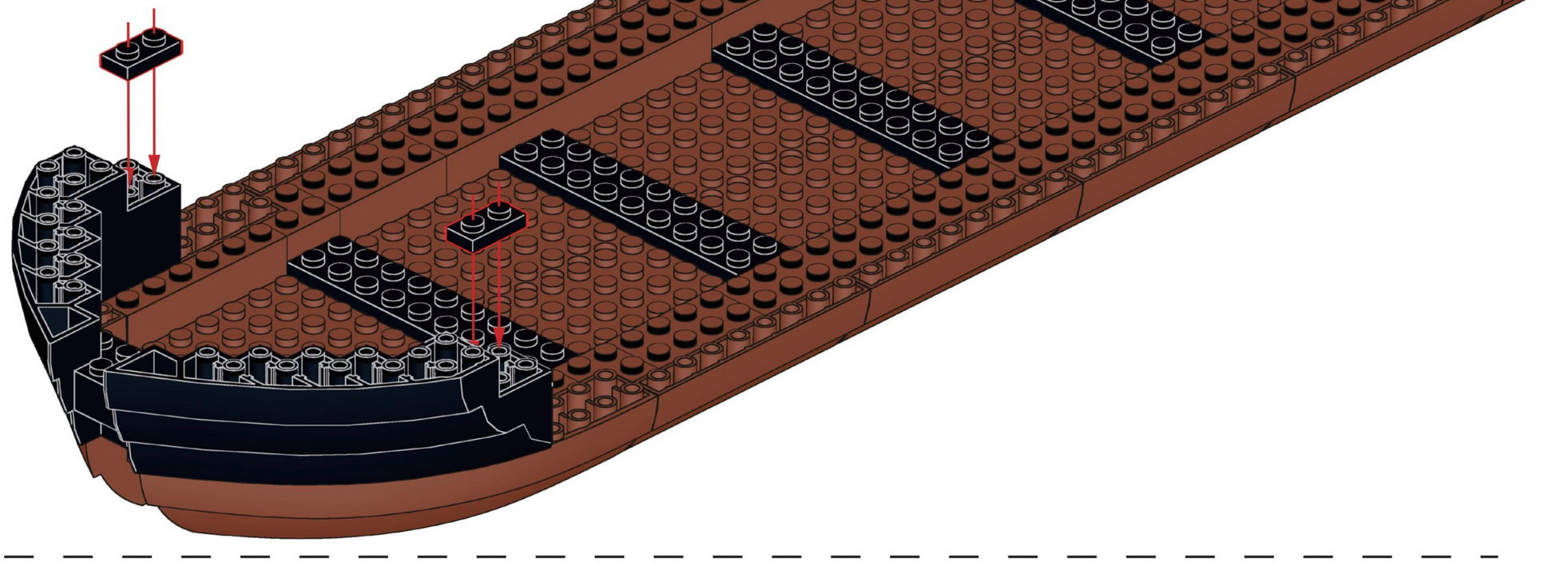

2x 1x

A14

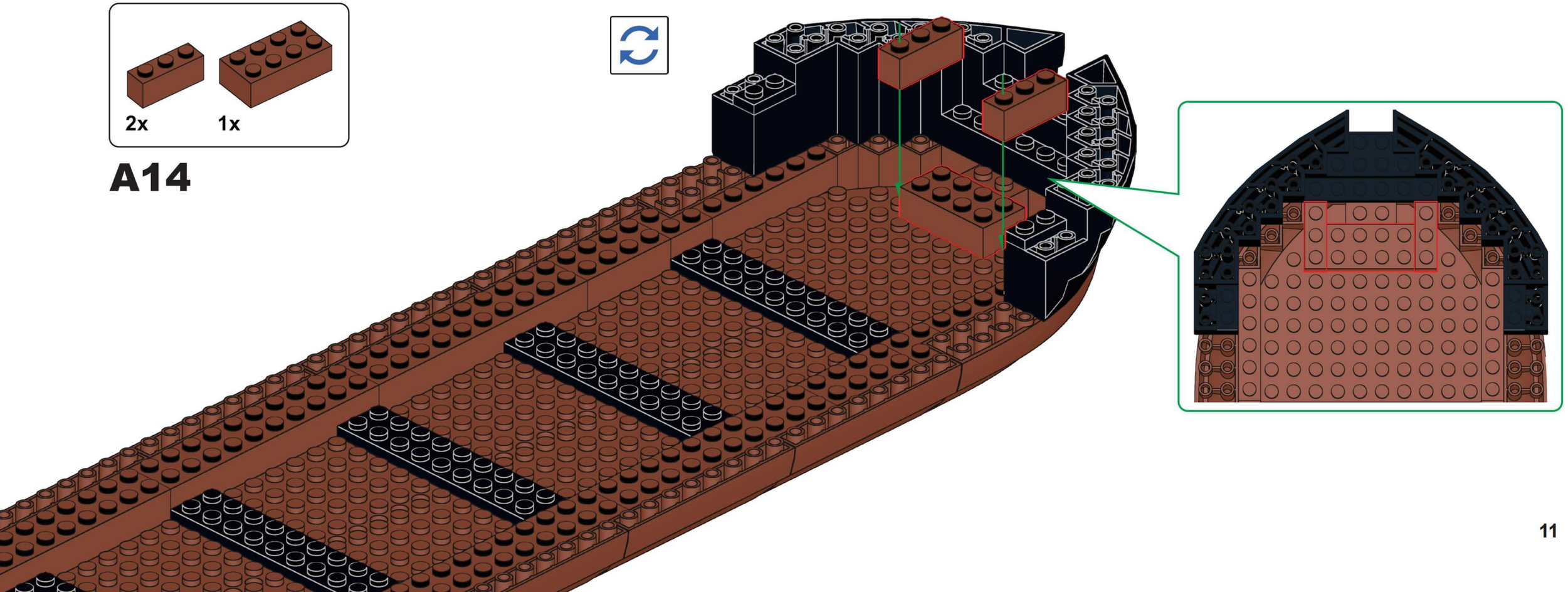

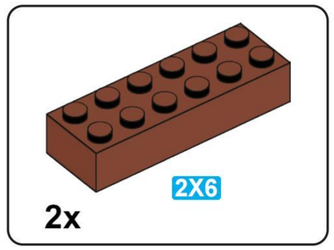

A15

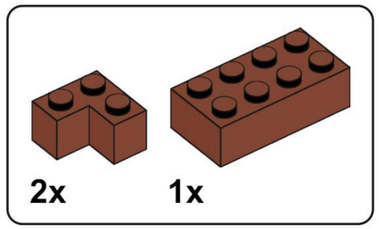

A16

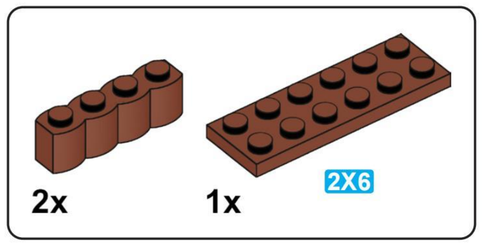

A17

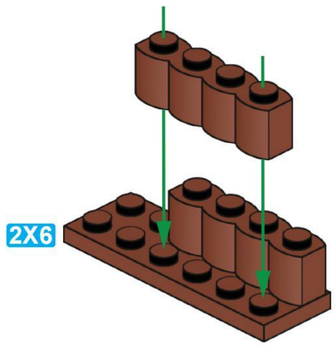

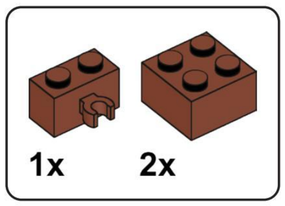

A18

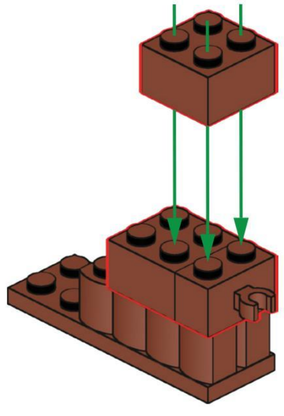

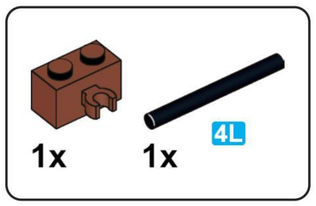

A19

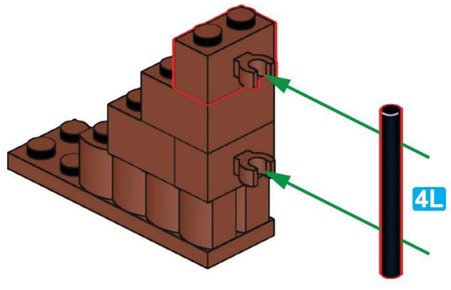

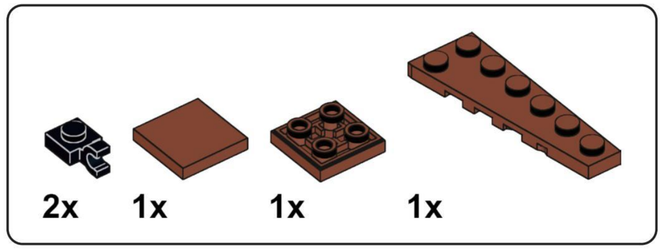

A20

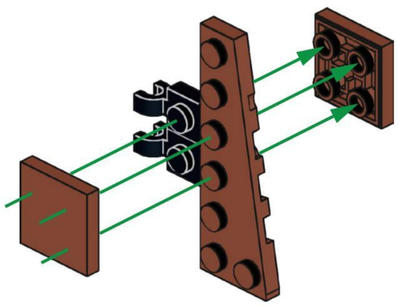

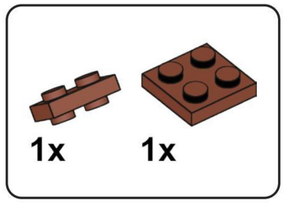

A21

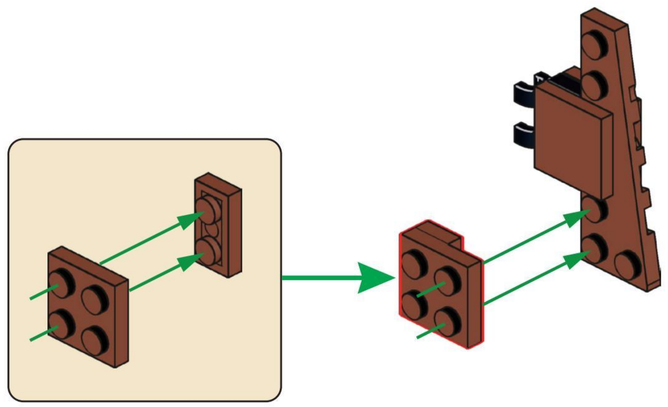

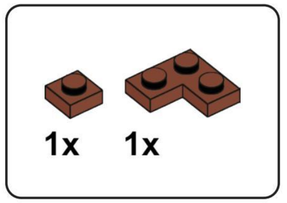

A22

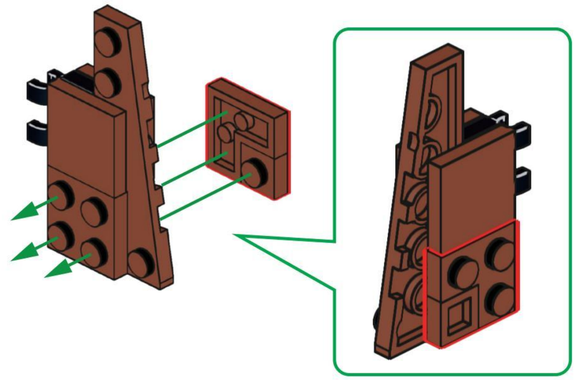

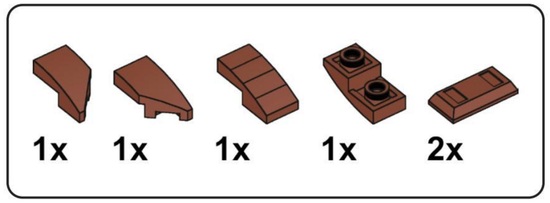

A23

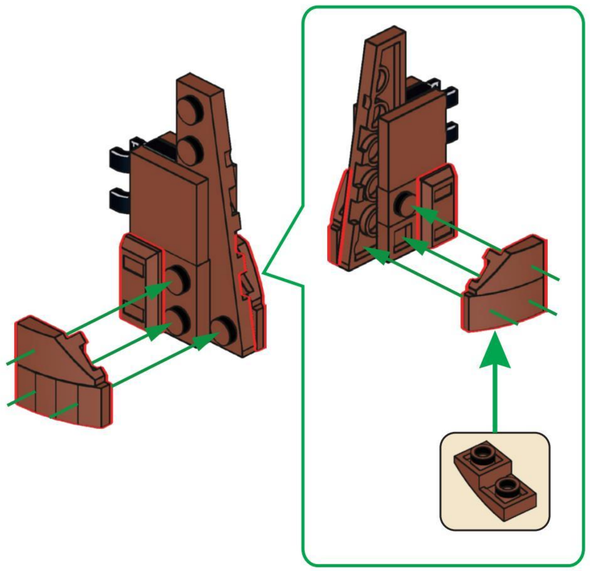

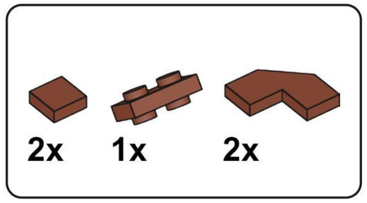

A24

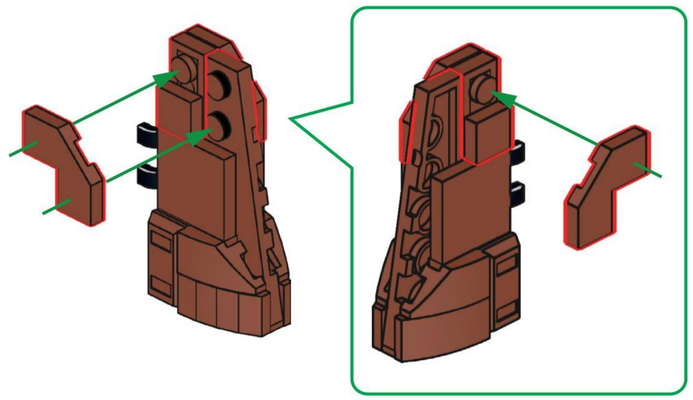

A25

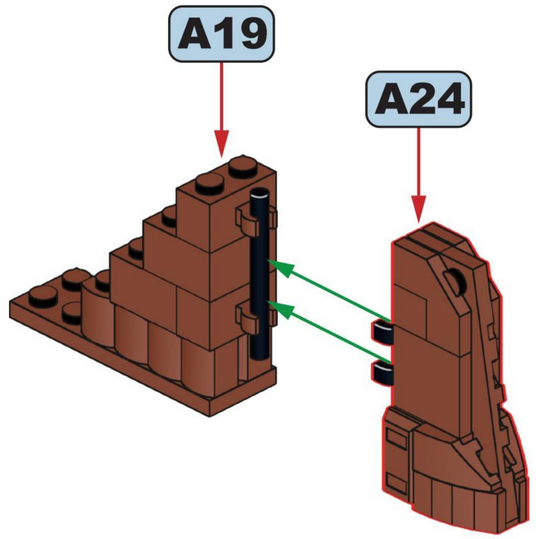

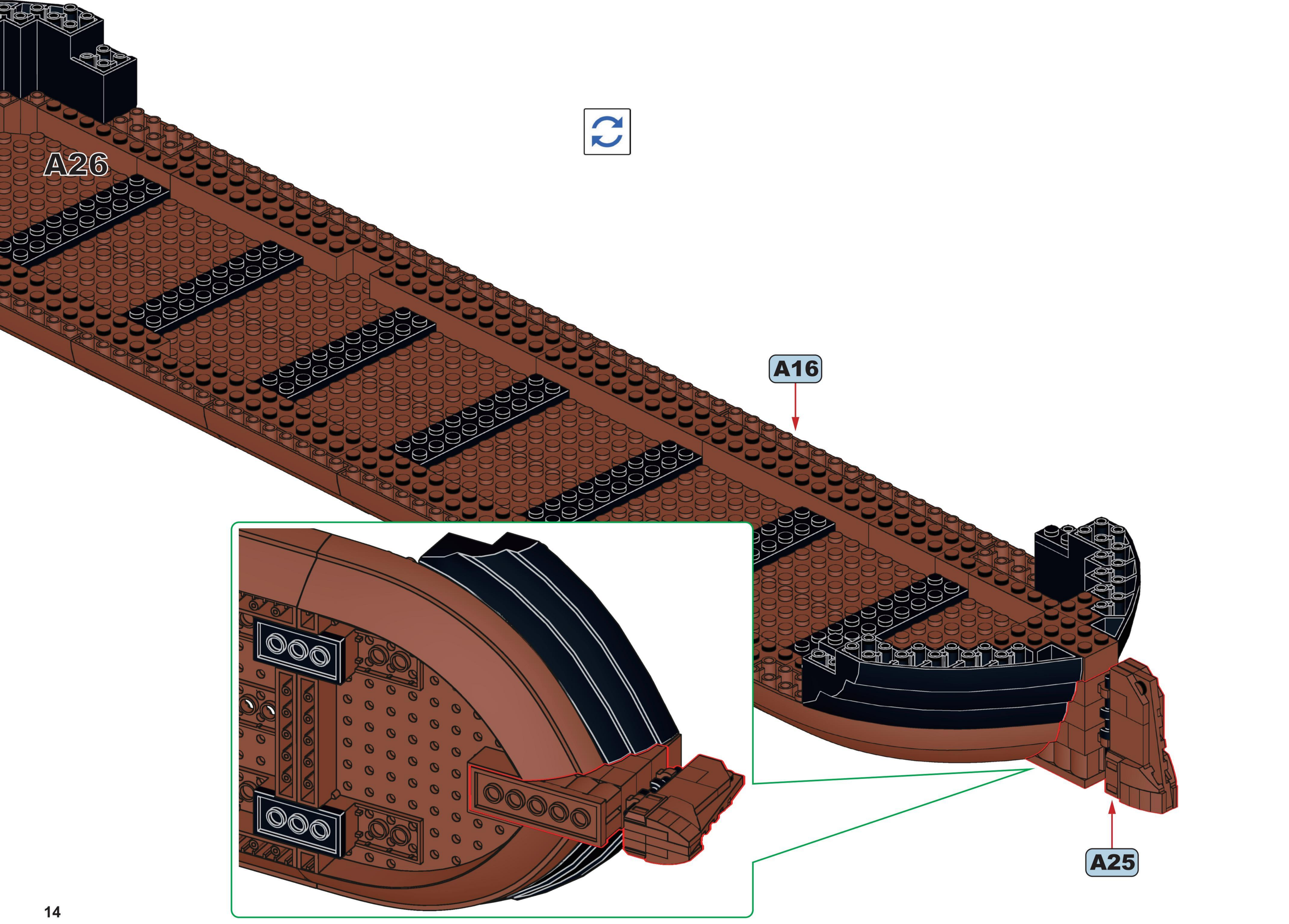
A26
A16
A25

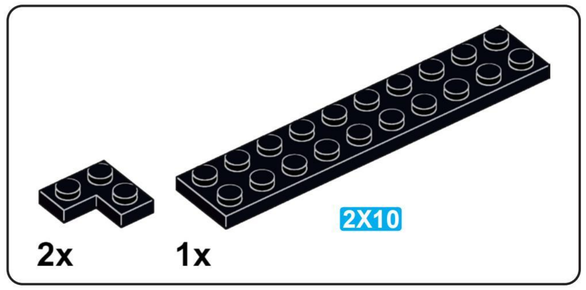

A27

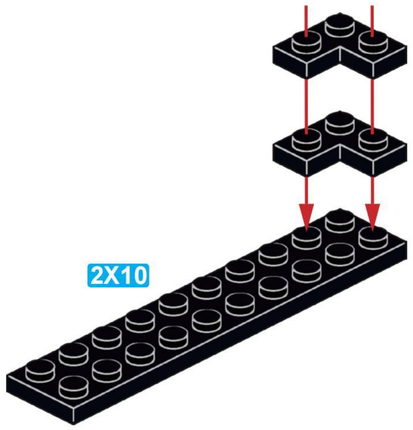

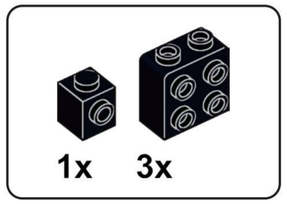

A28

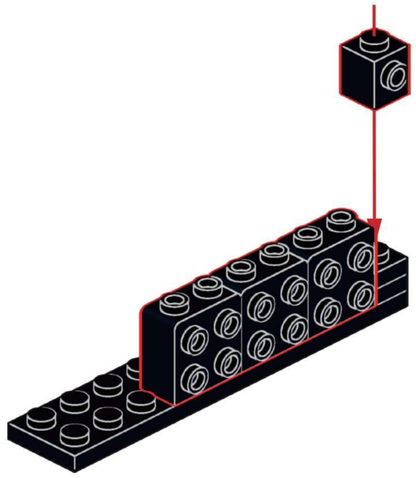

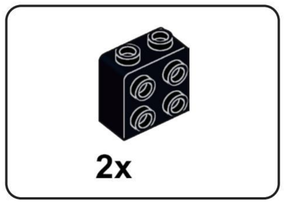

A29

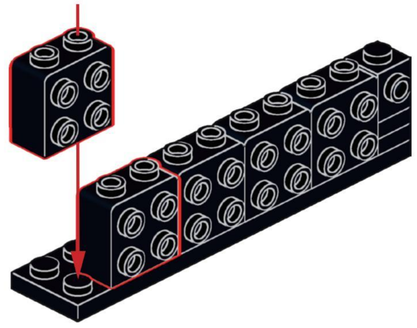

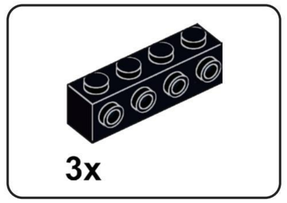

A30

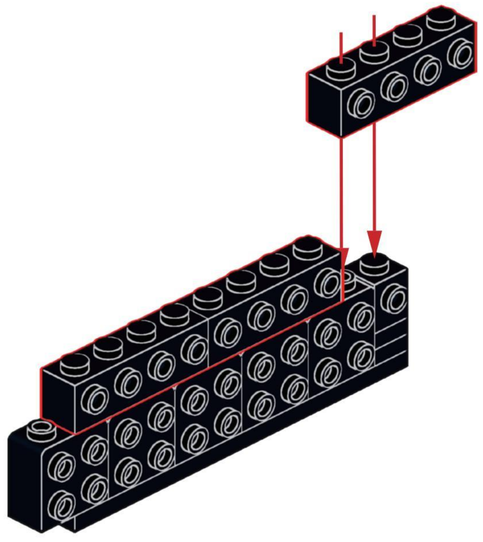

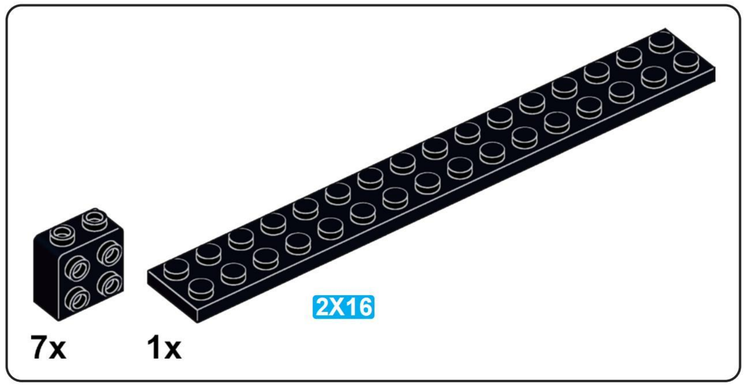

A31

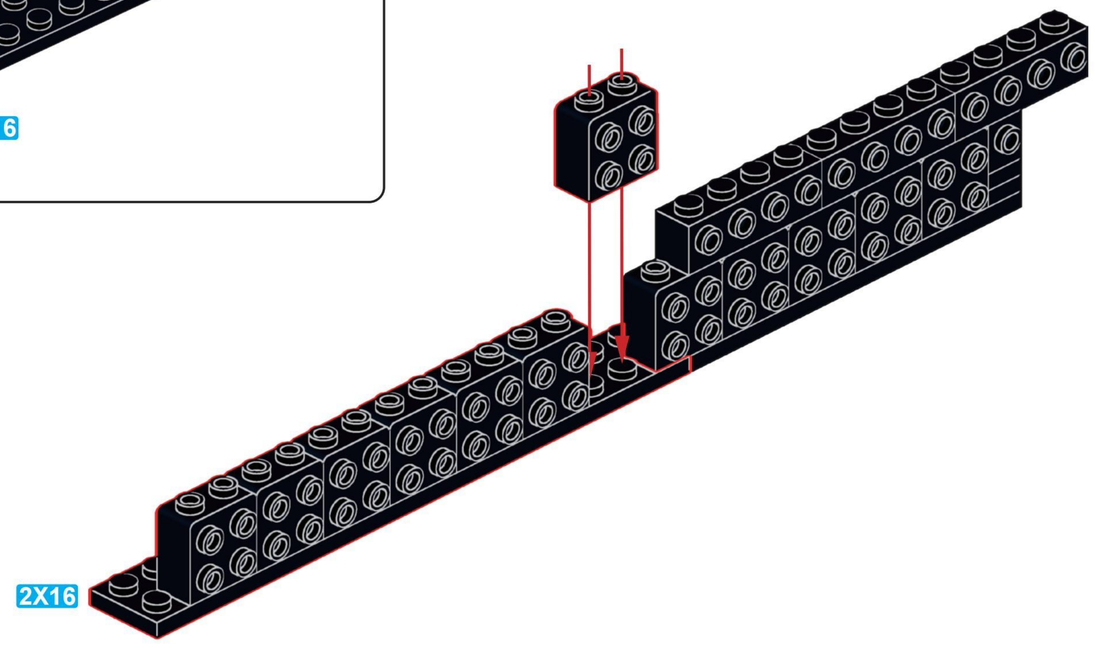

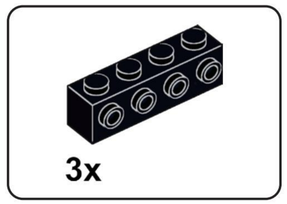

A32

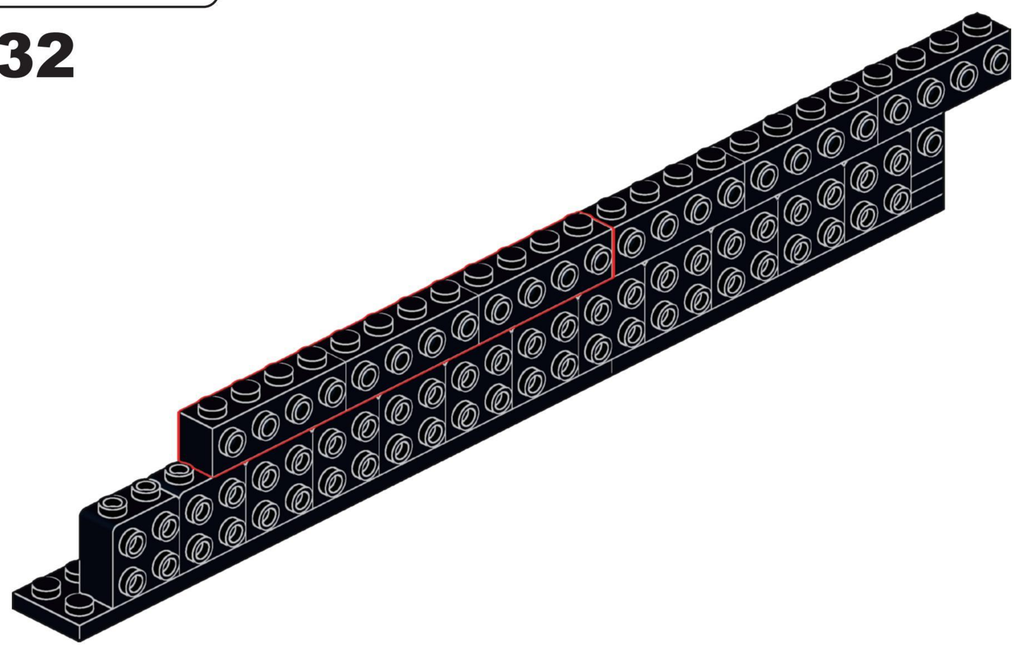

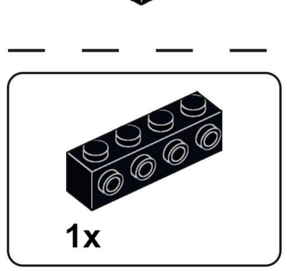

A34

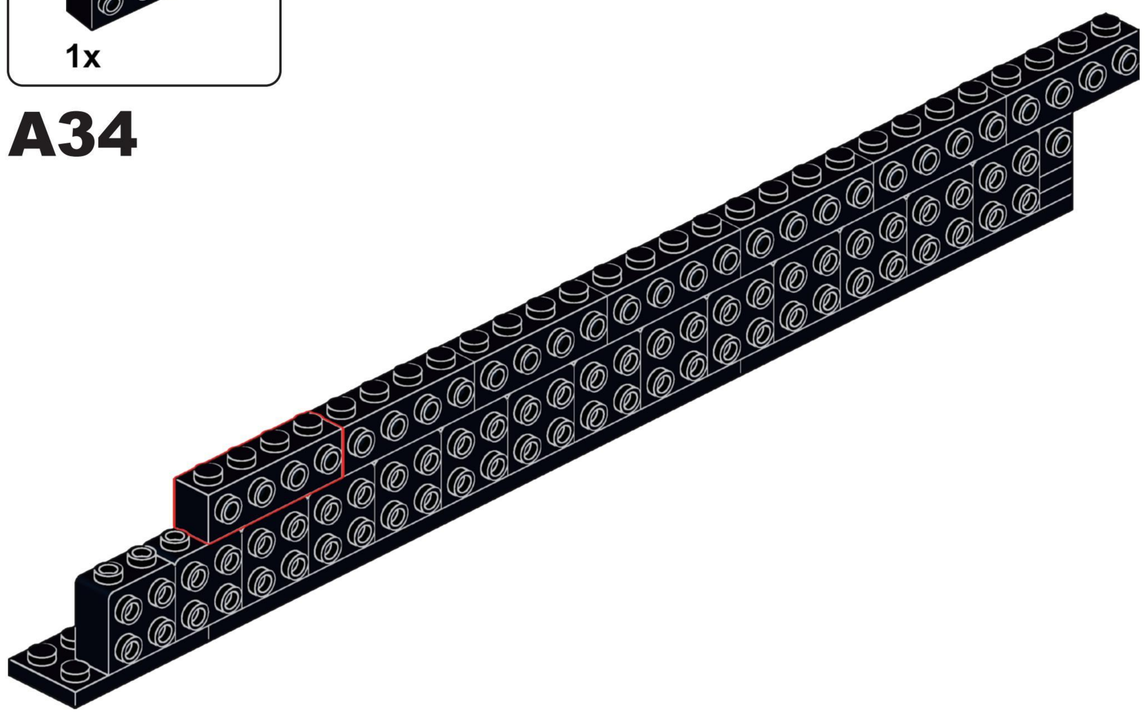

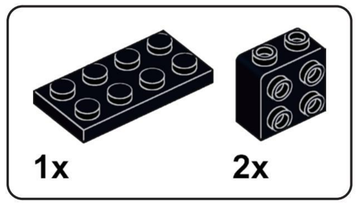

A33

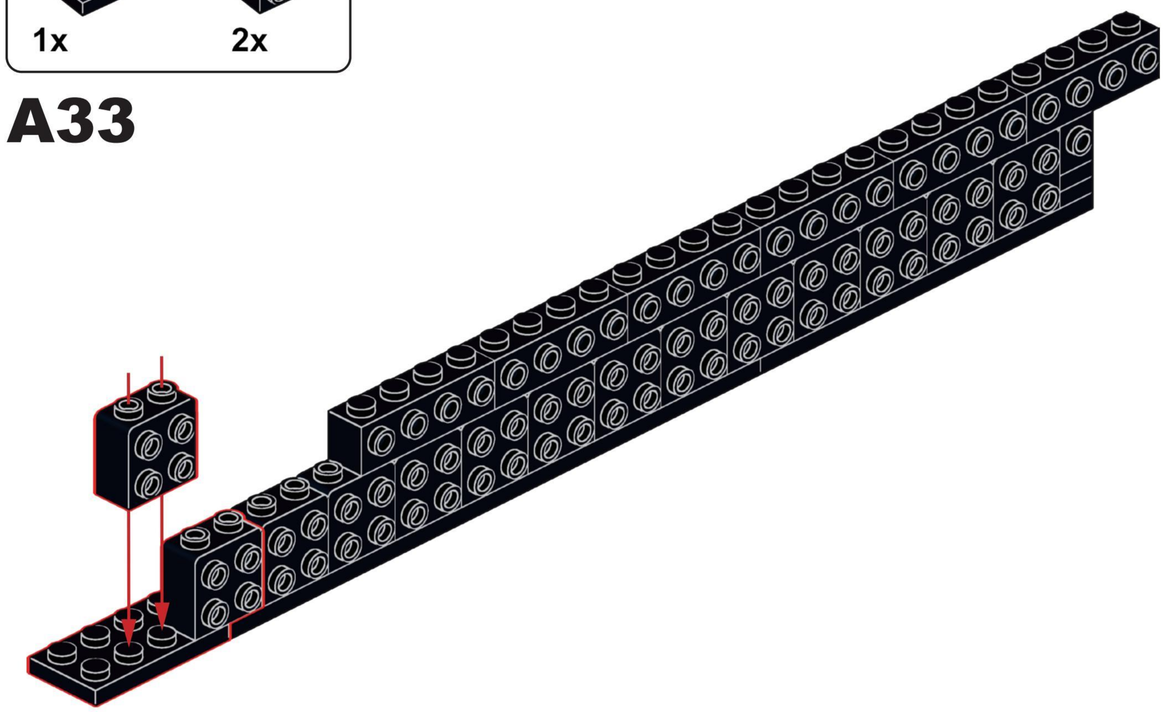

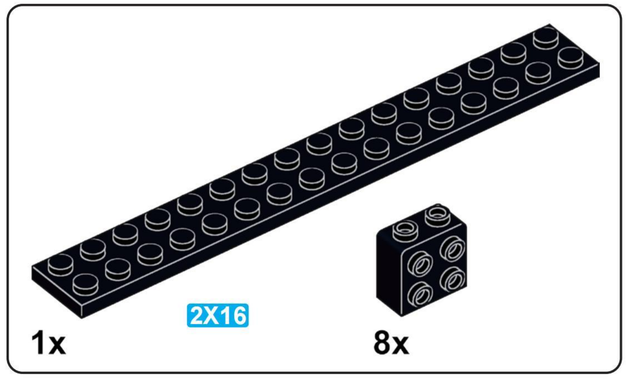

A35

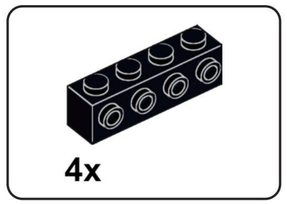

A36

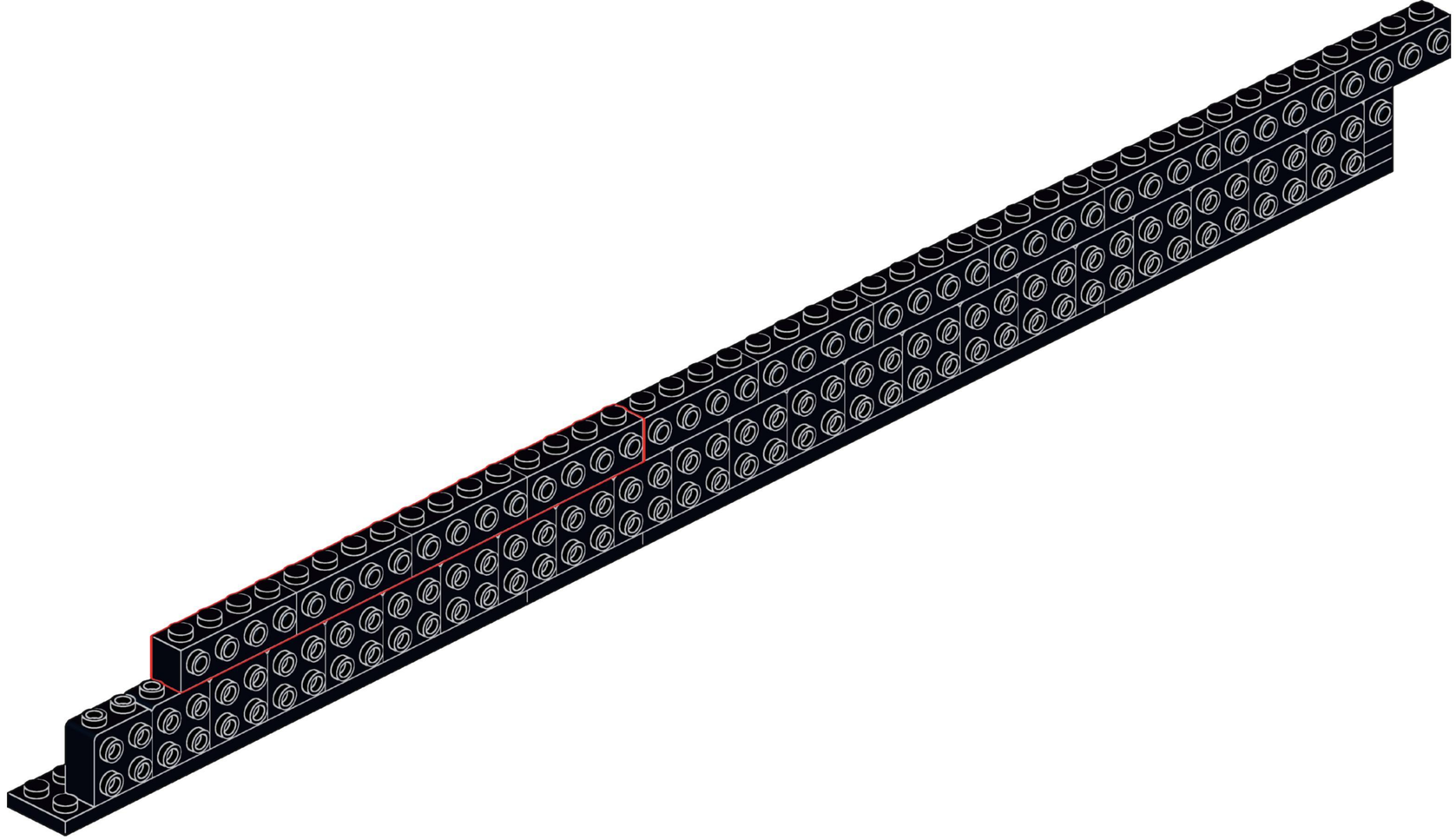

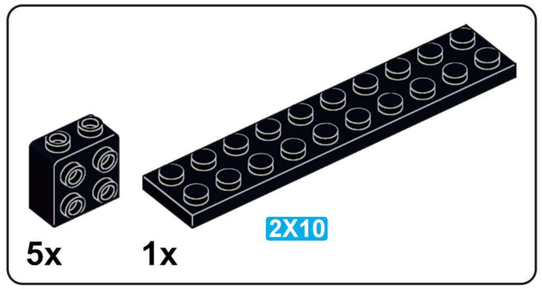

A37

2x 1x

A38

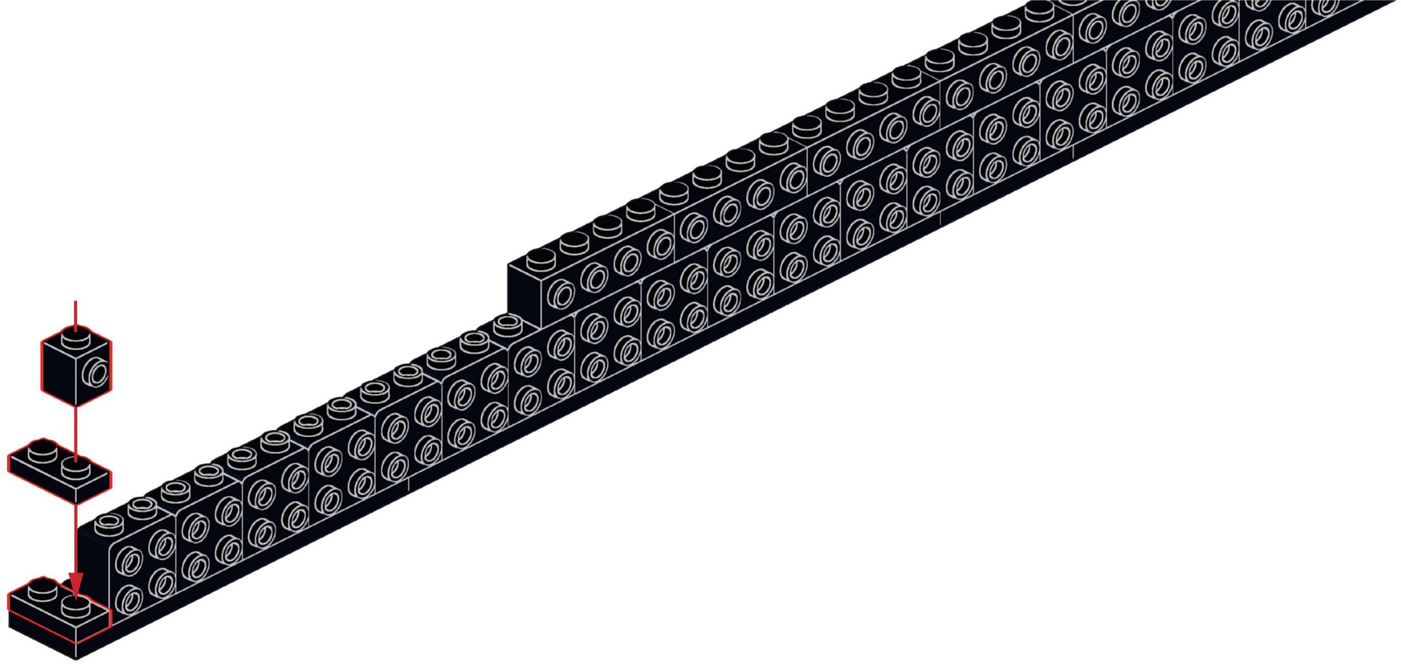

4x

A39



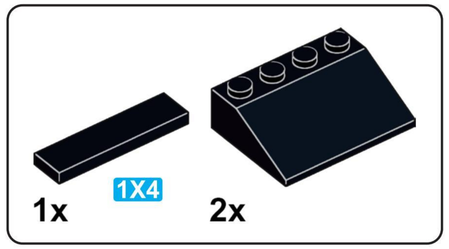

A40

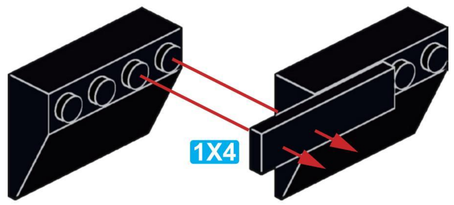

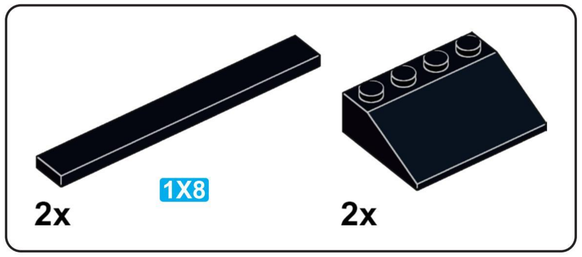

A41

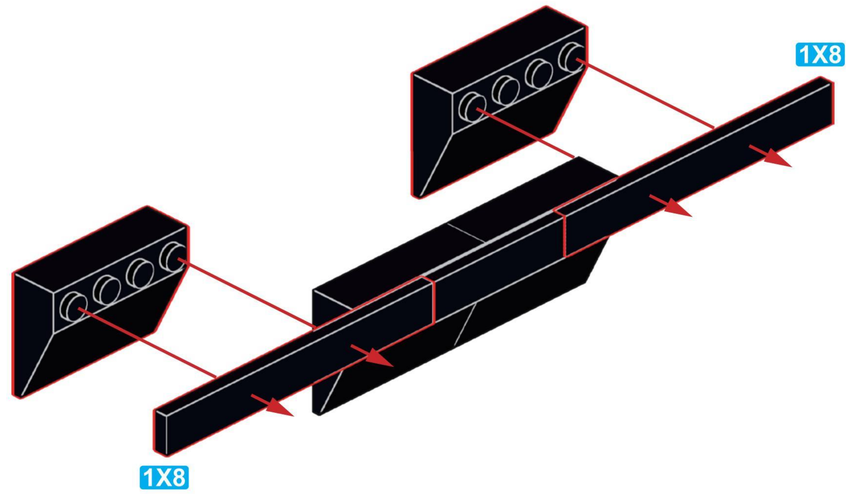

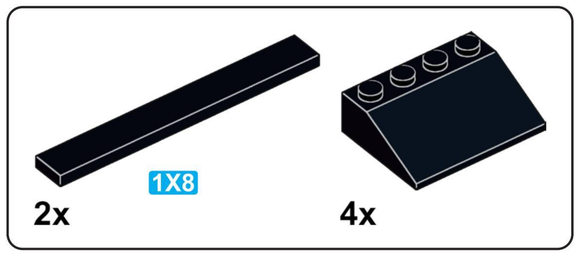

A42

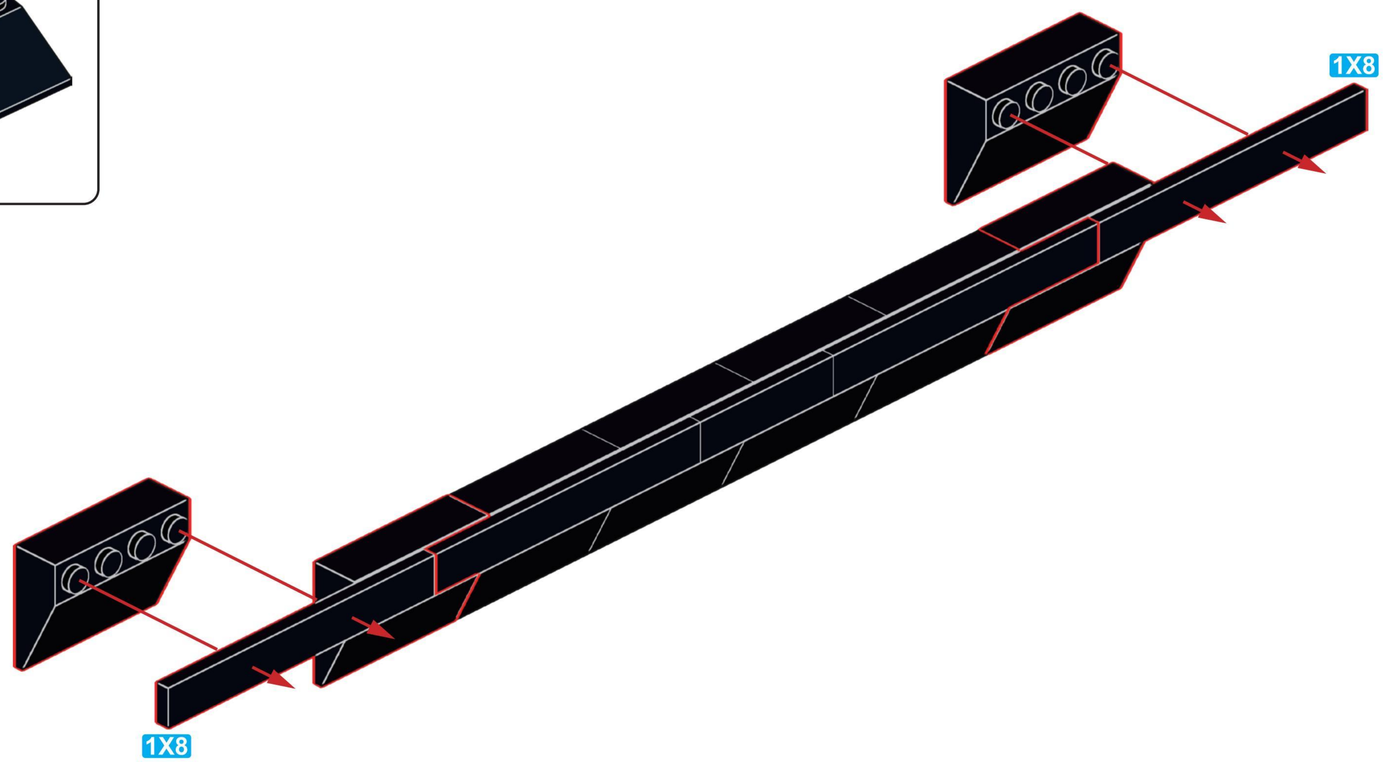

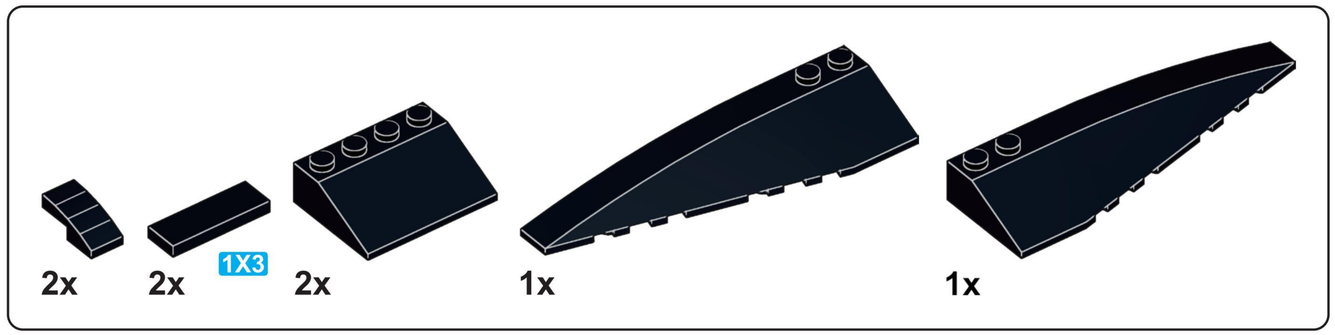

A43

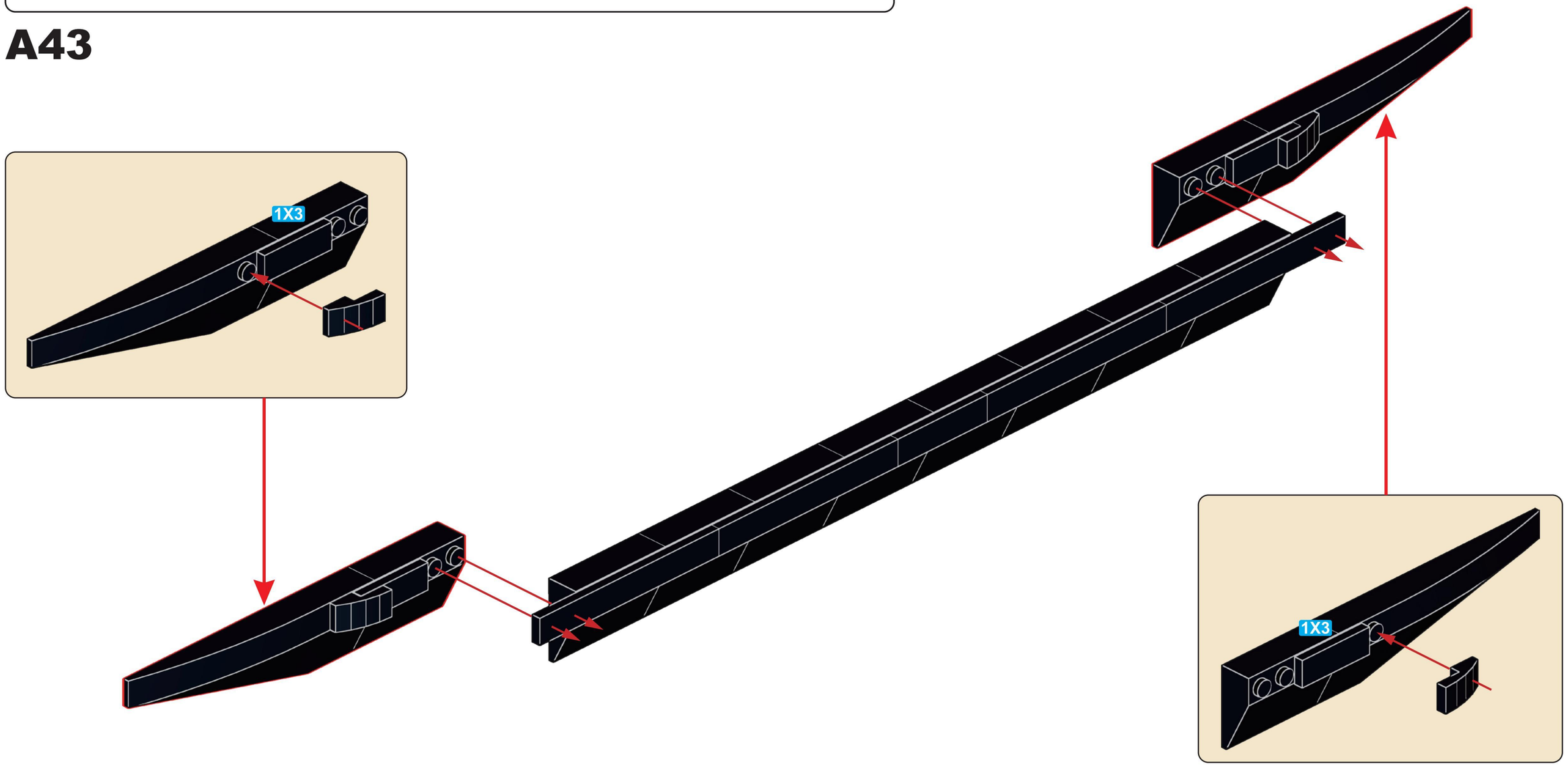

A44

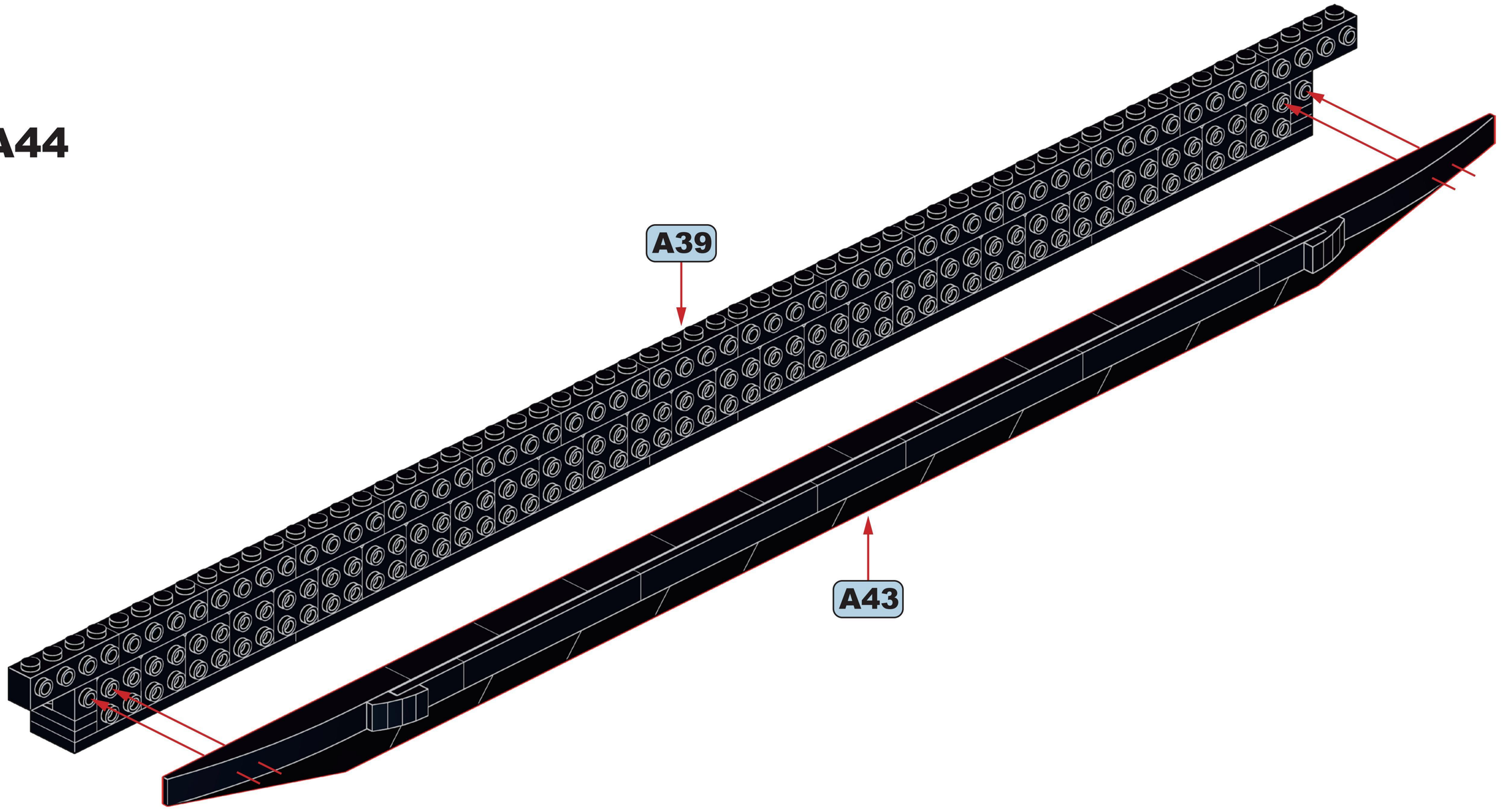

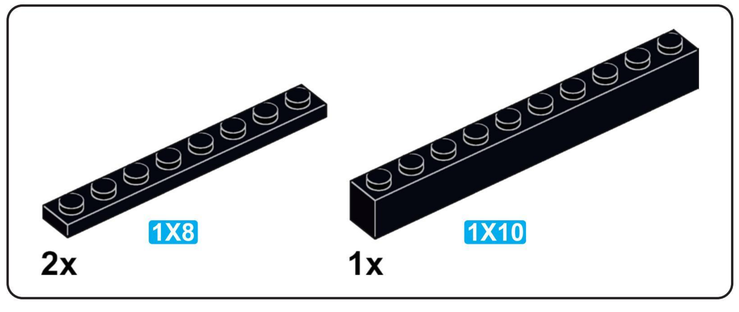

A45

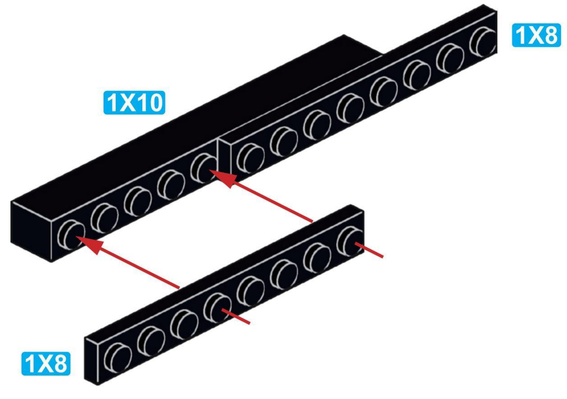

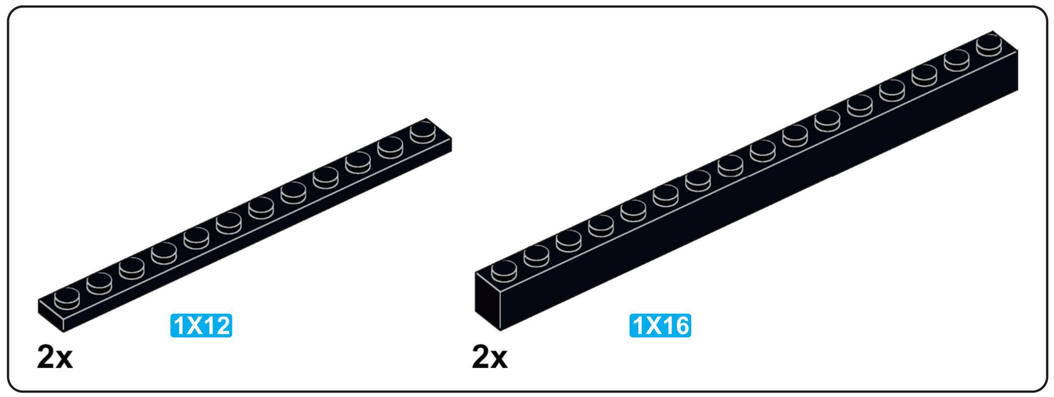
1X12
2x
1X16
2x

A46

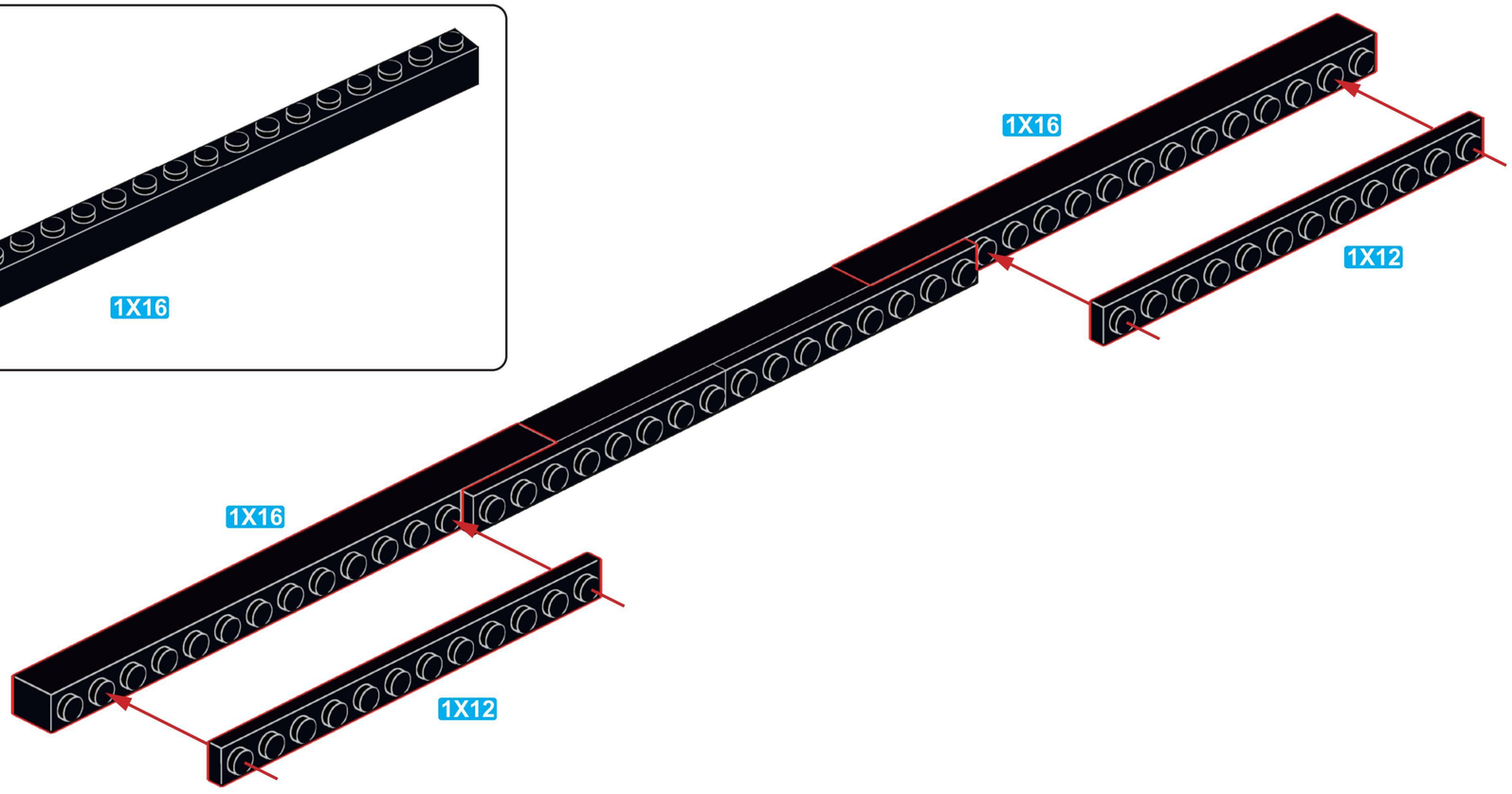
1X16
1X12
1X16
1X12

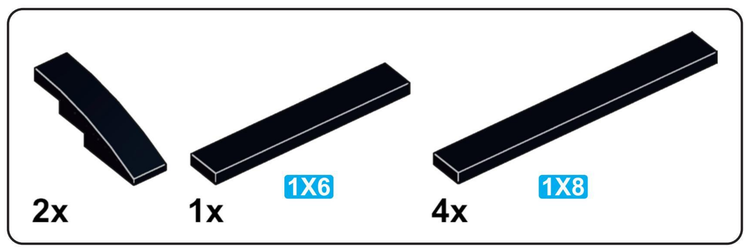
2x
1X6
1x
1X8
4x

A47

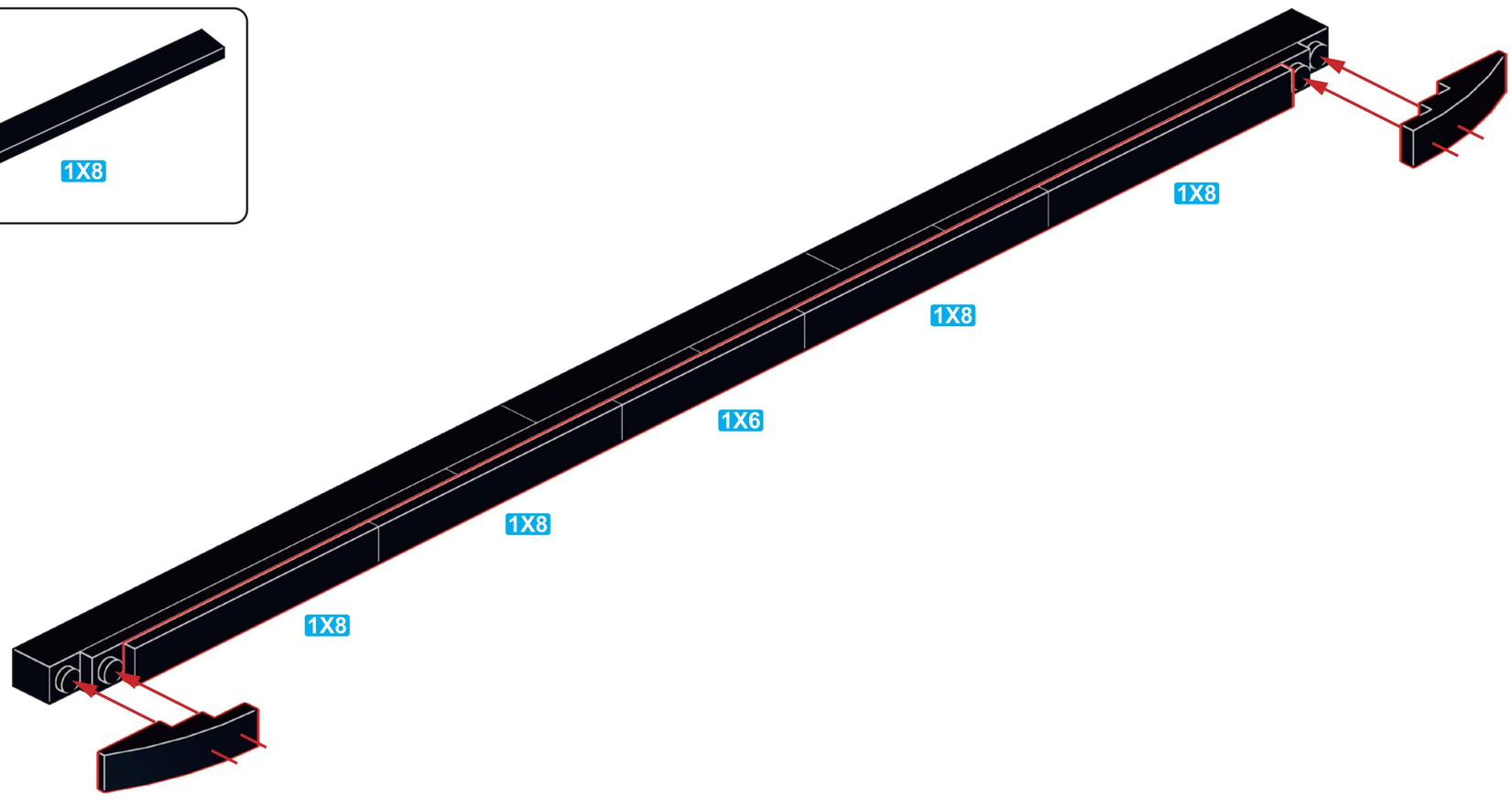
1X8
1X8
1X6
1X8
1X8

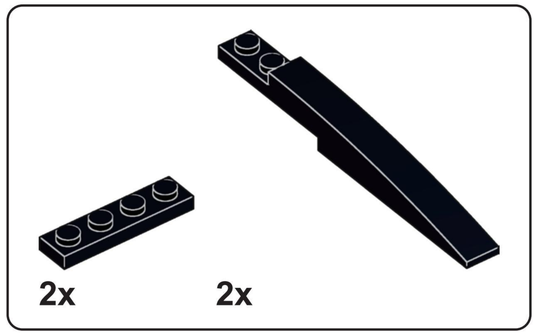

A48

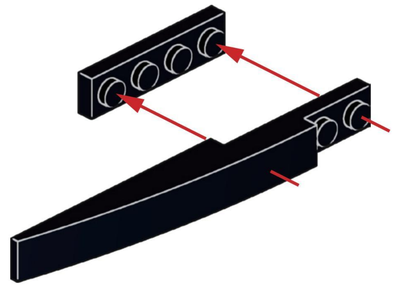

x2

A49

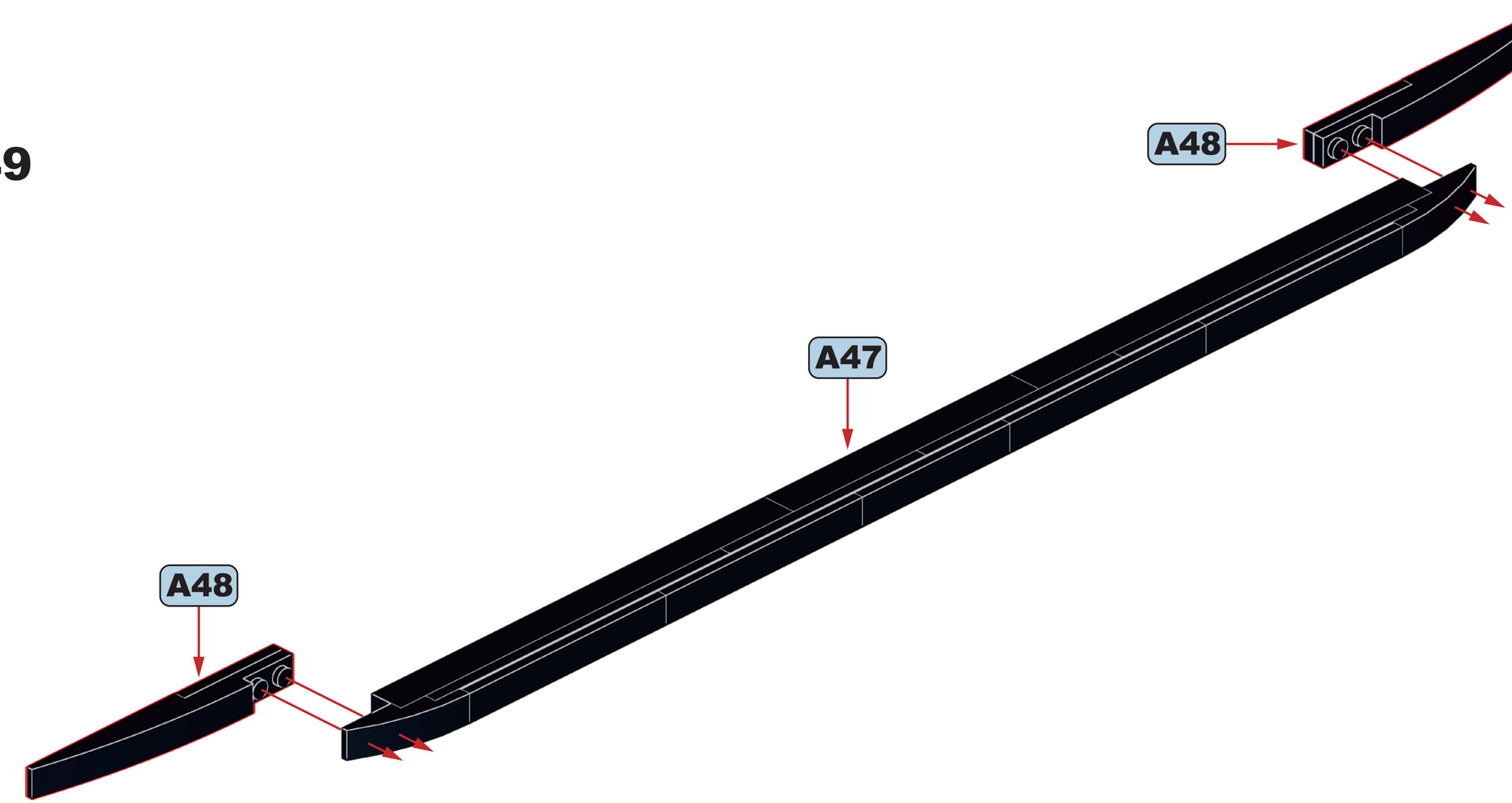

A50

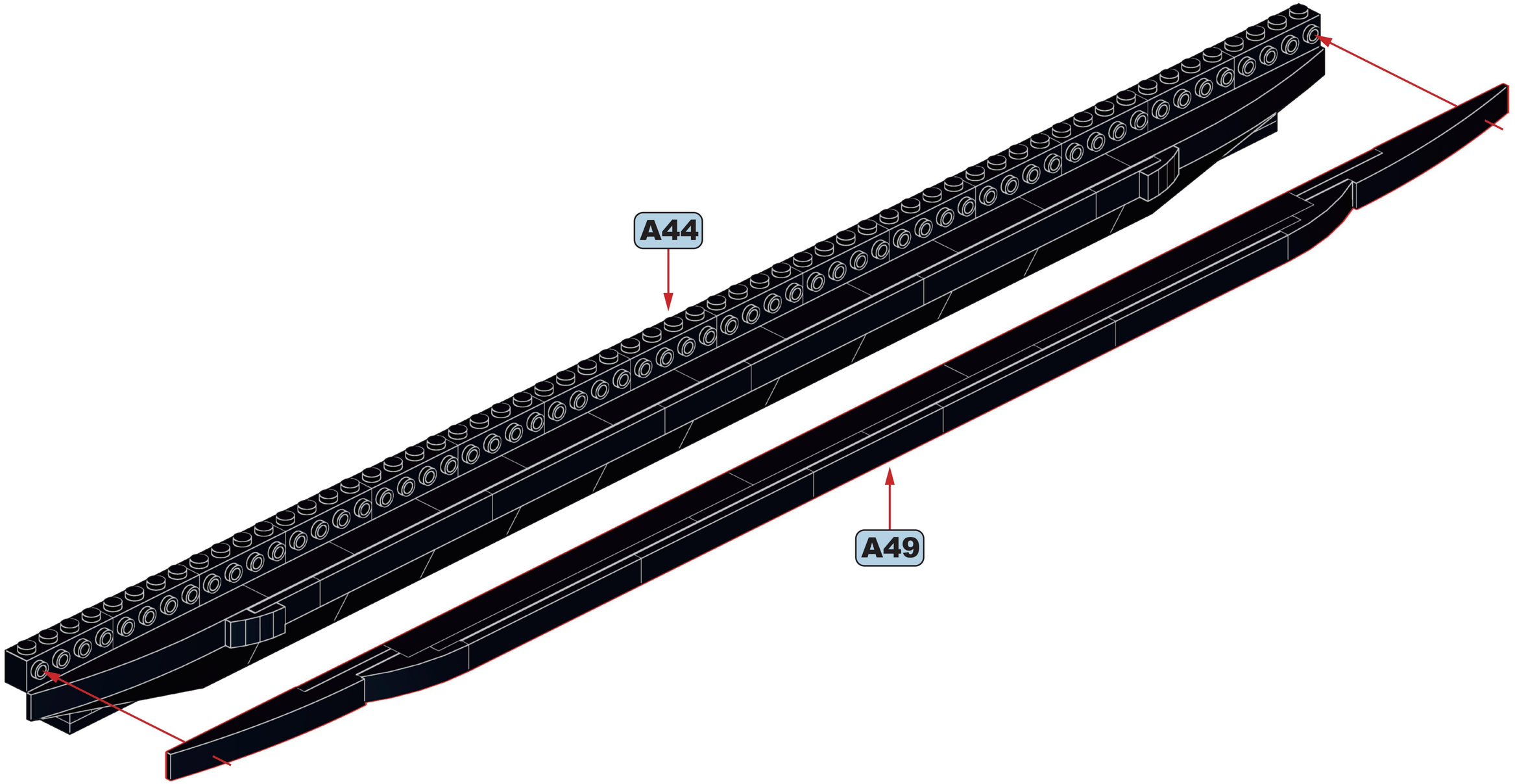

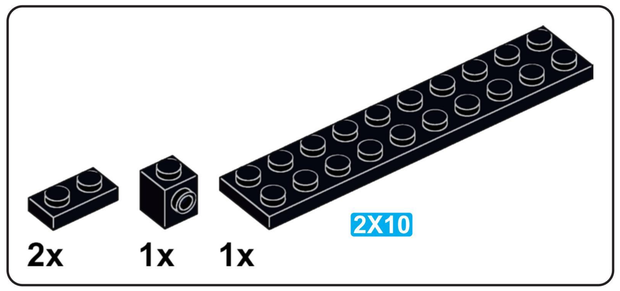

A51

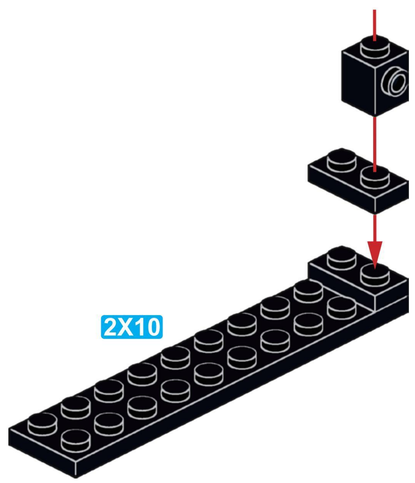

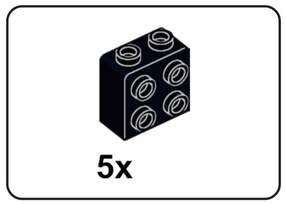

A52

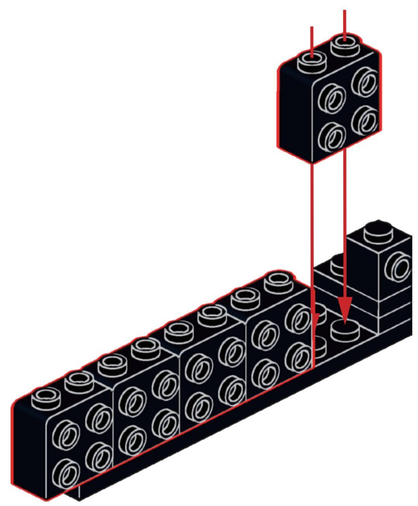

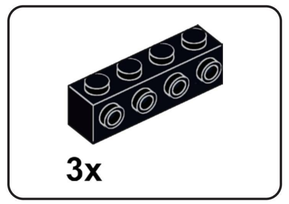

A53

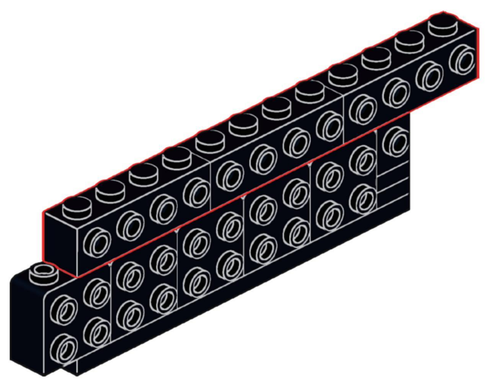

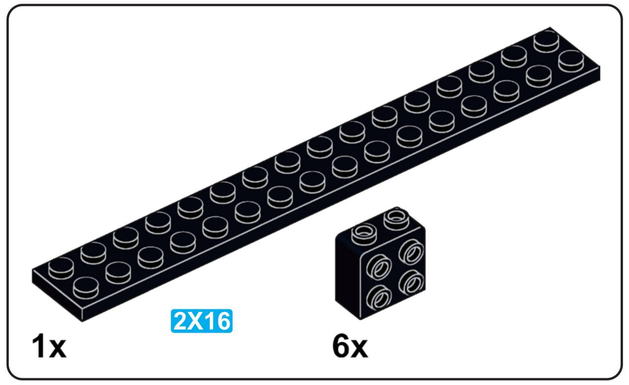

A54

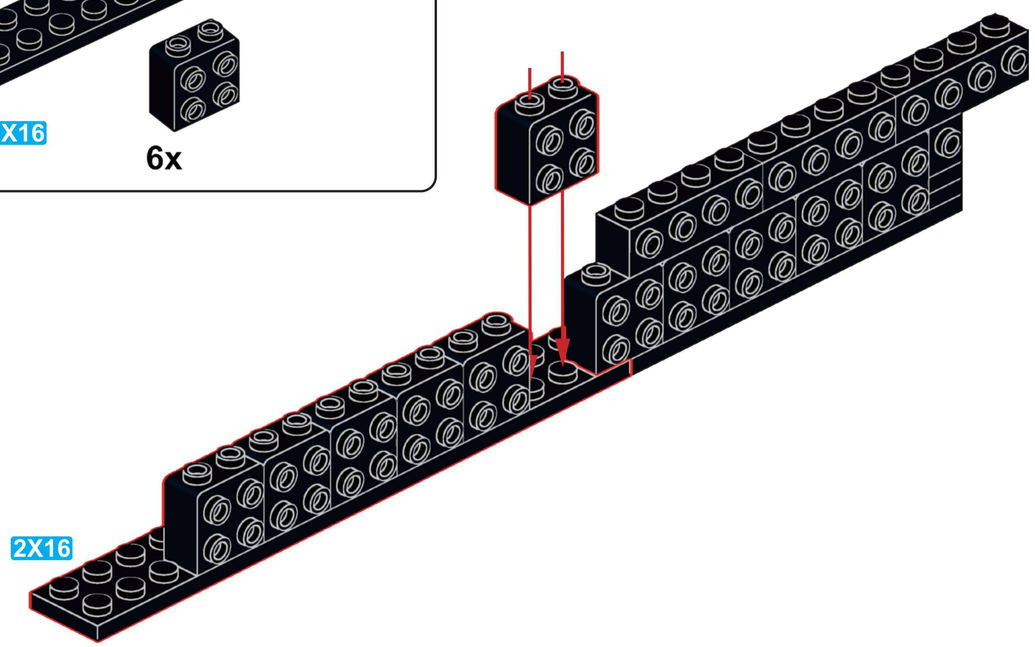

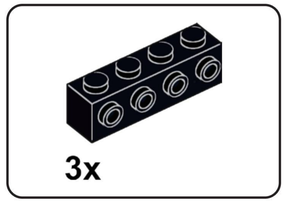

A55

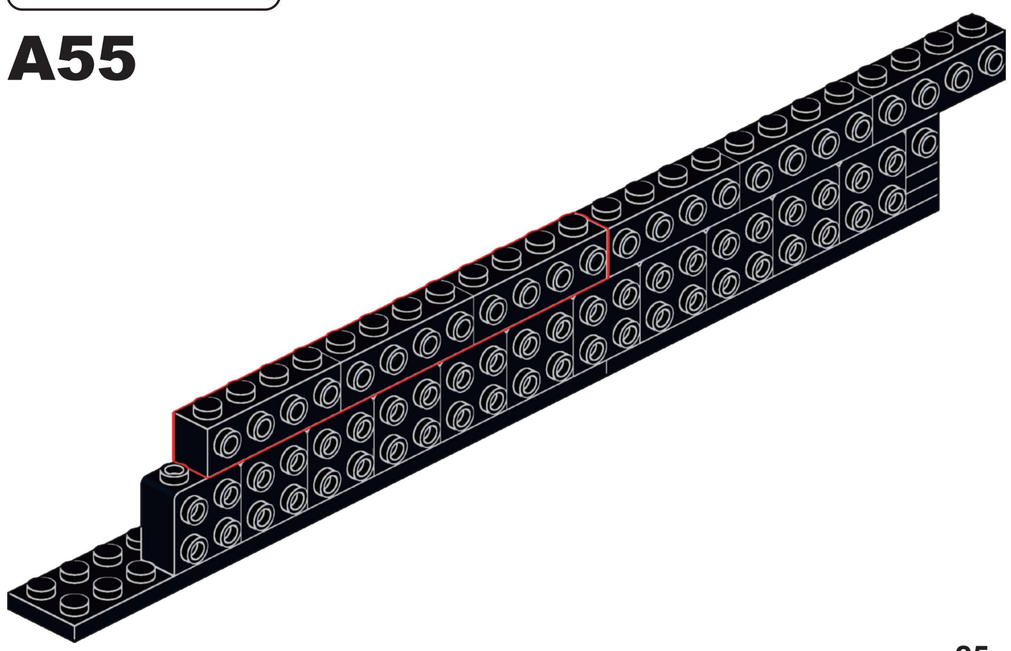

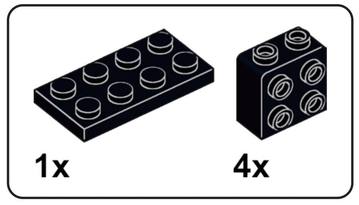

A56

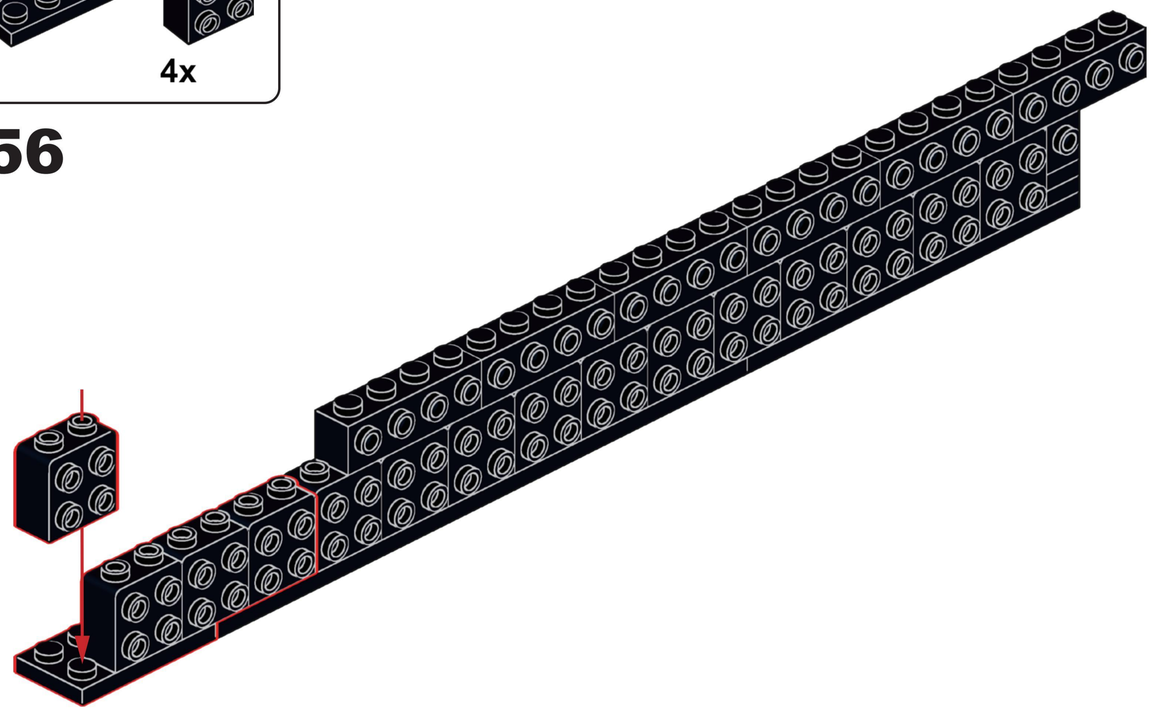

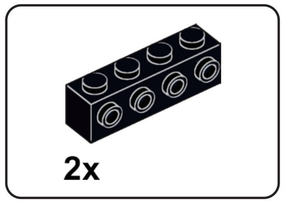

A57

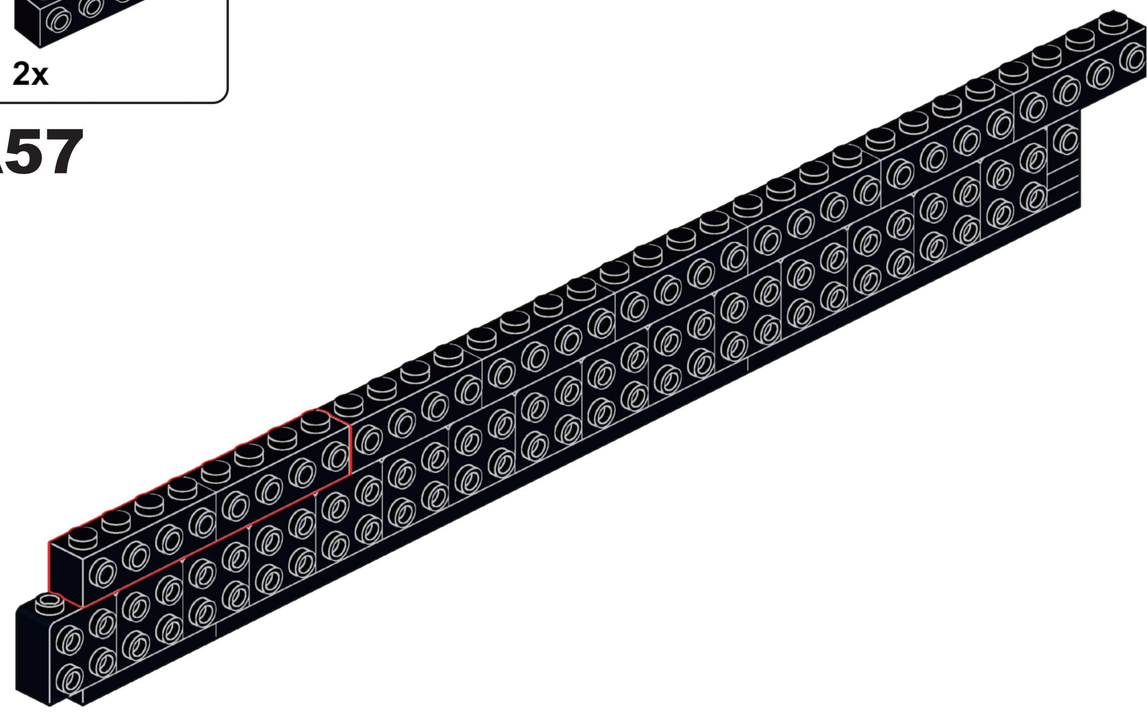

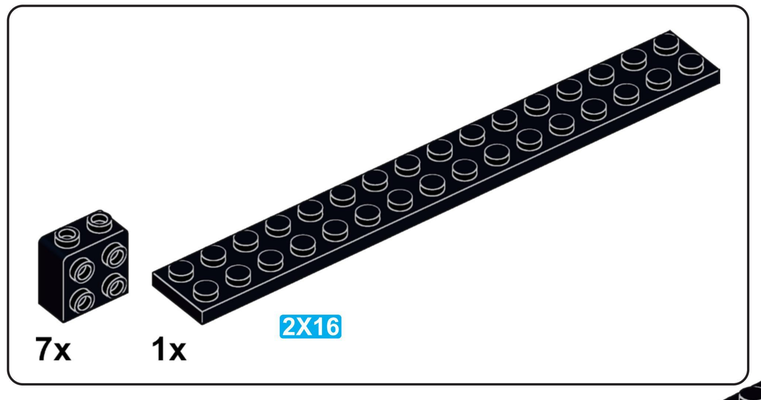

A58

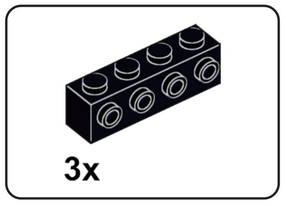

A59

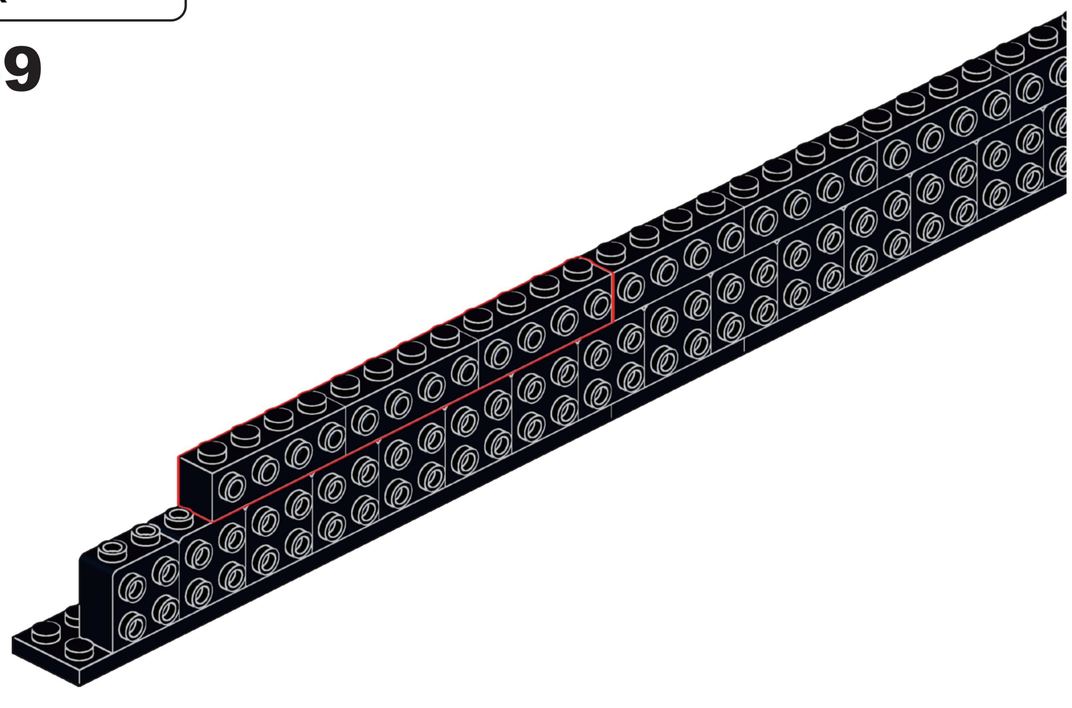

5x 1x 2X10

A50

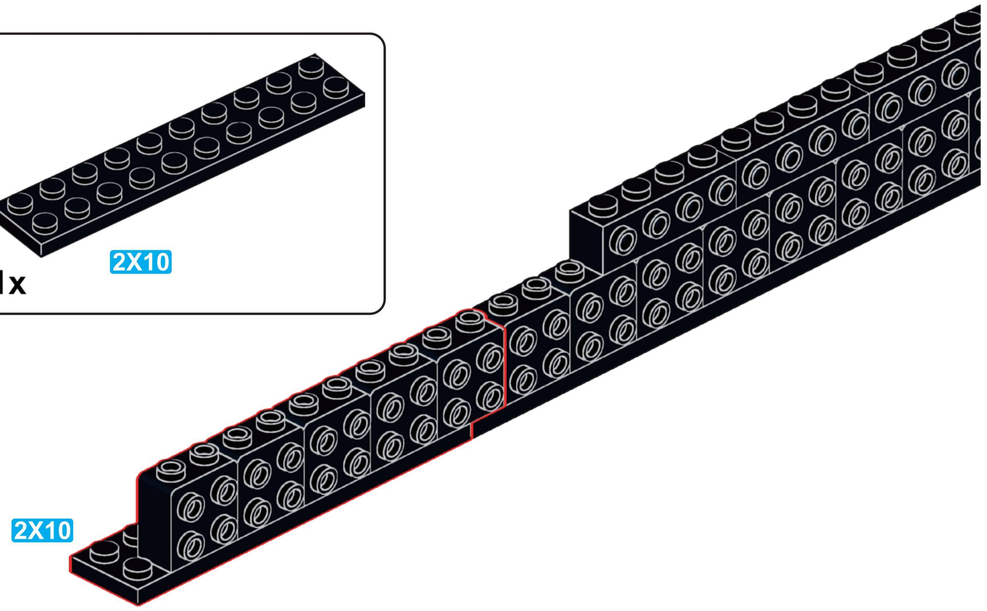

1x 2x

A61

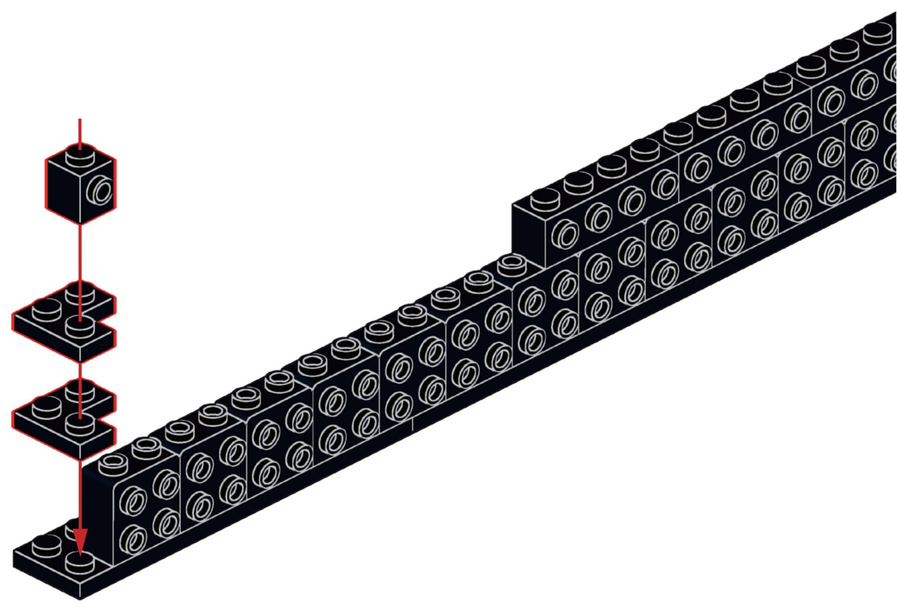

4x

A62

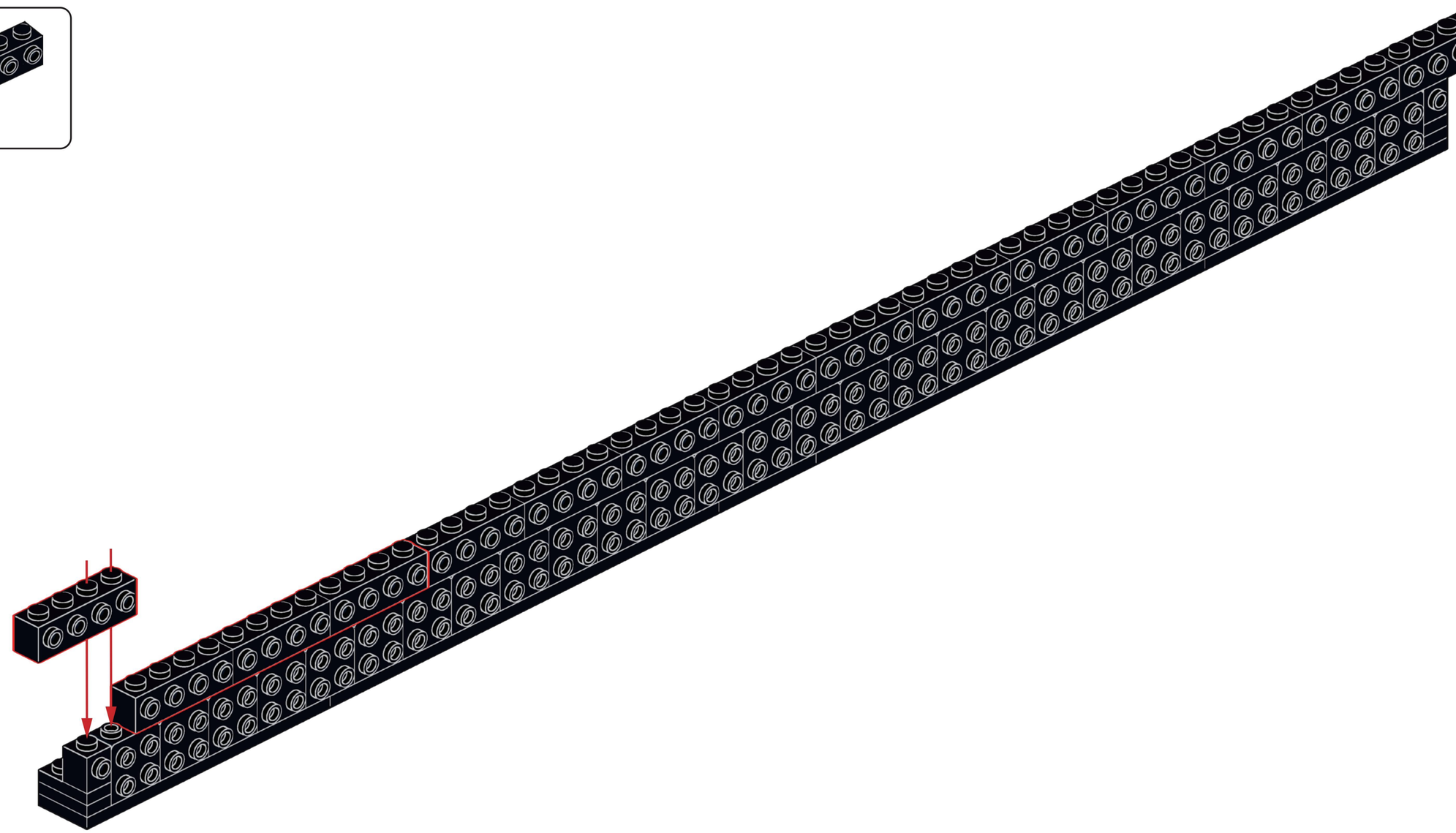

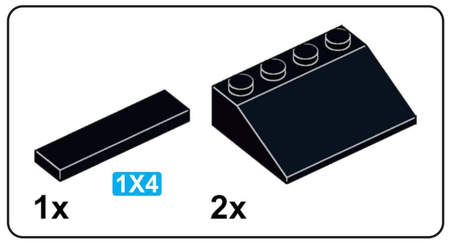

A63

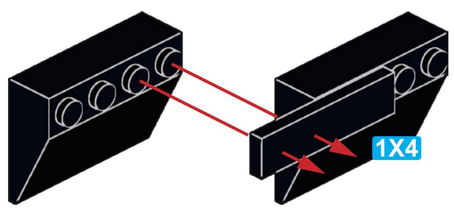

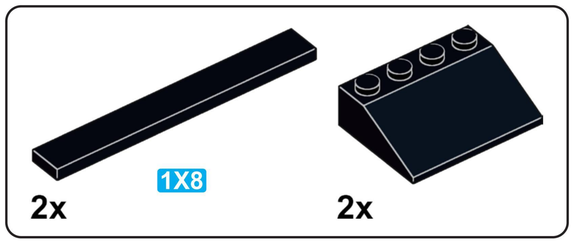

A64

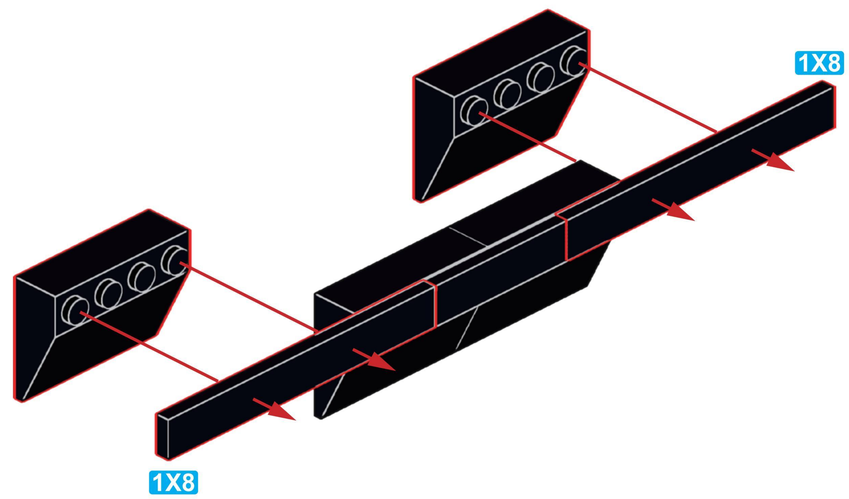

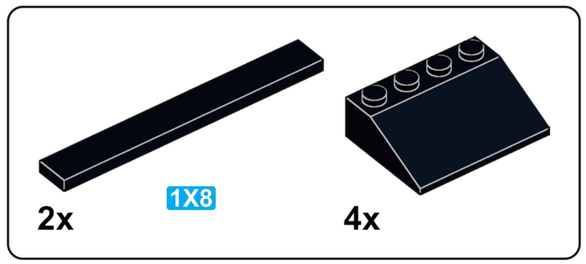

A65

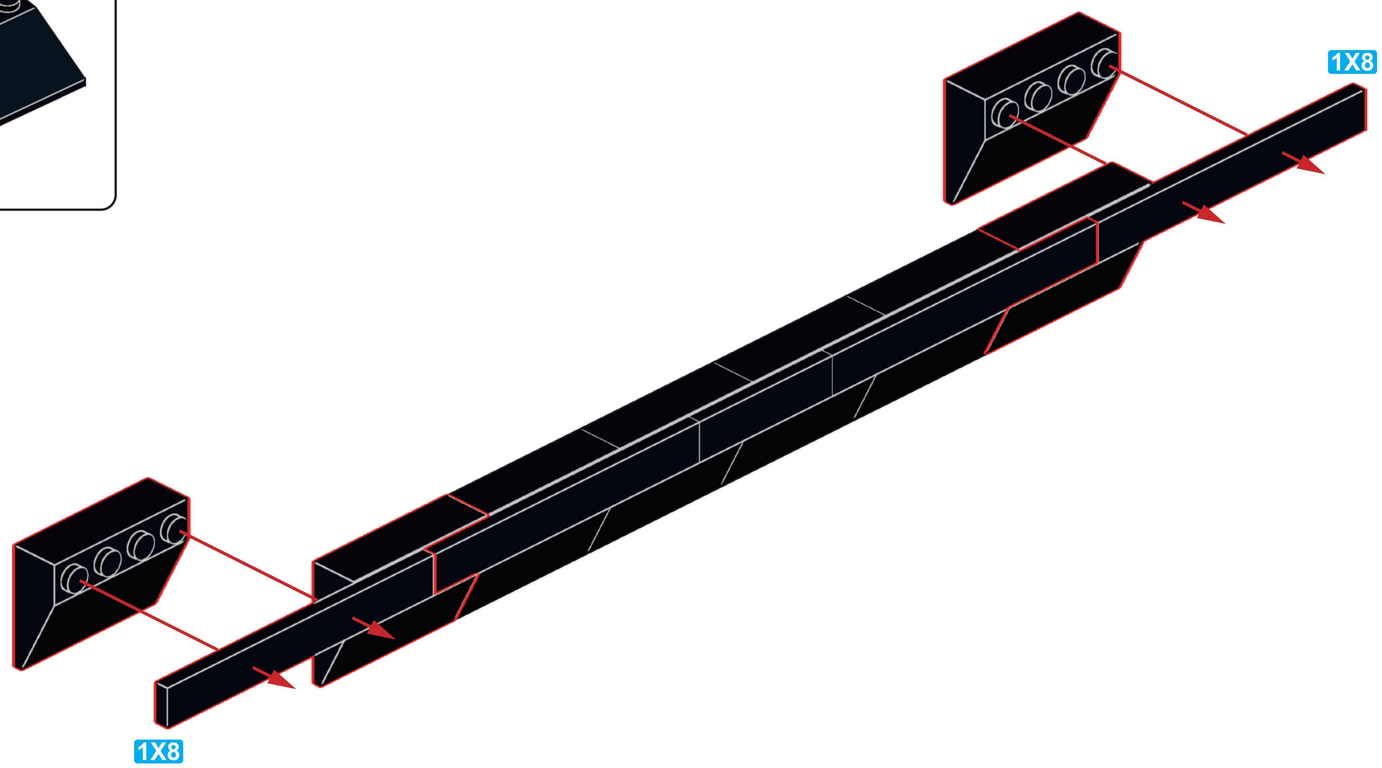

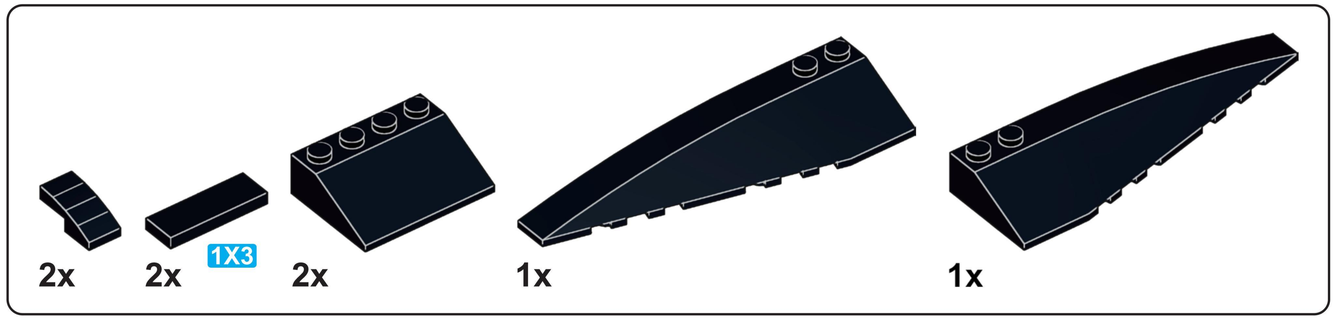

A66

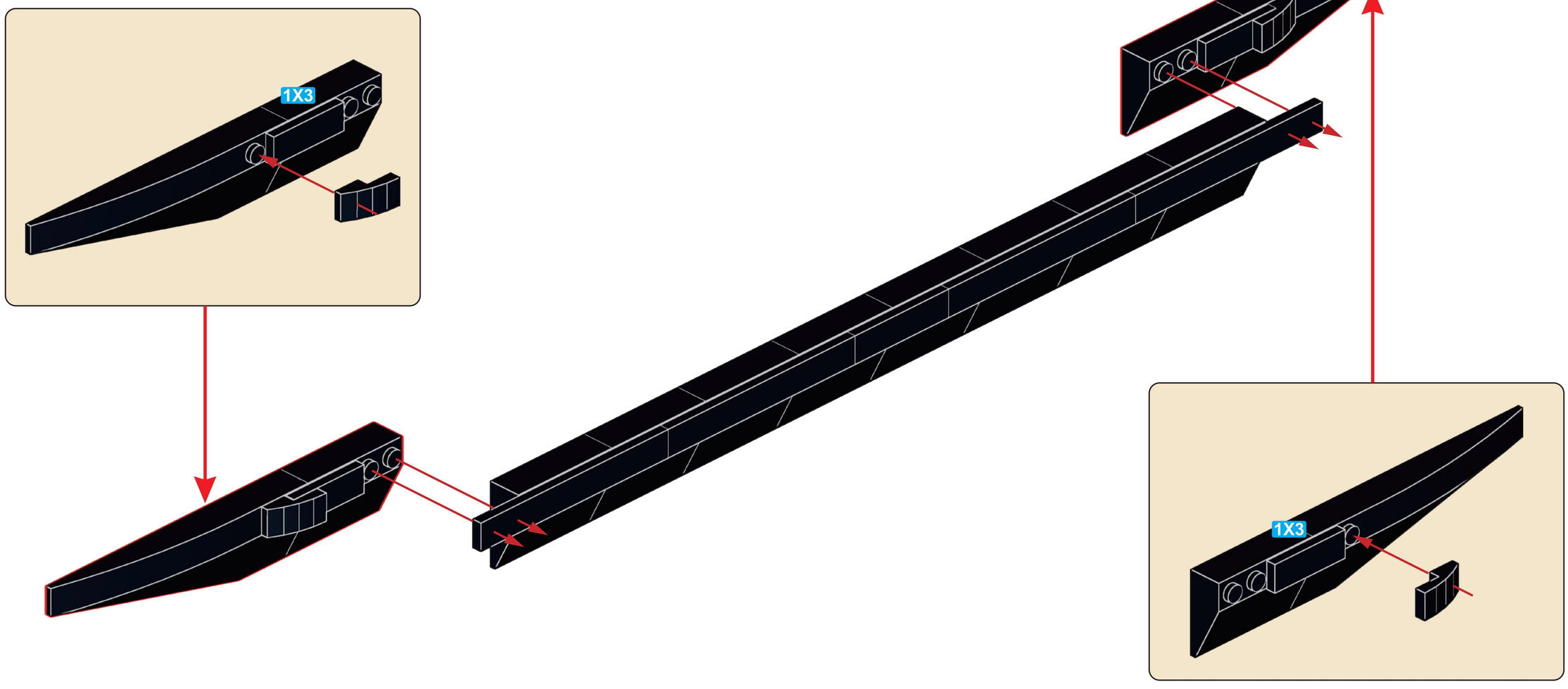

A67

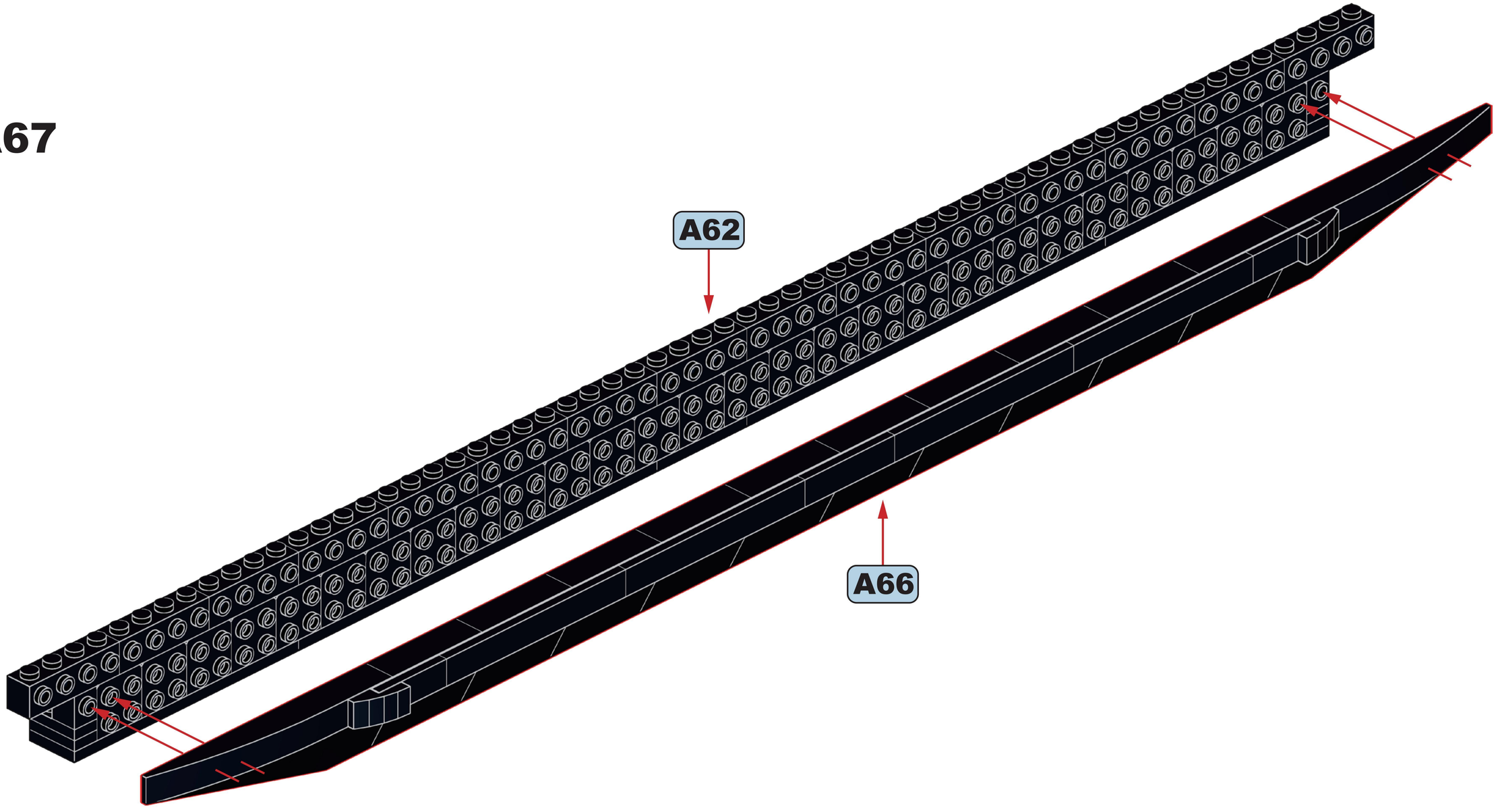

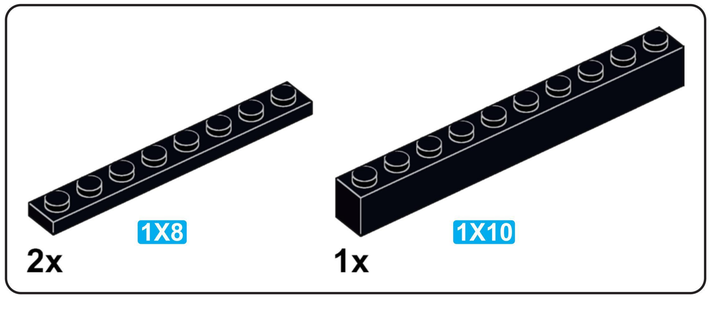

A68

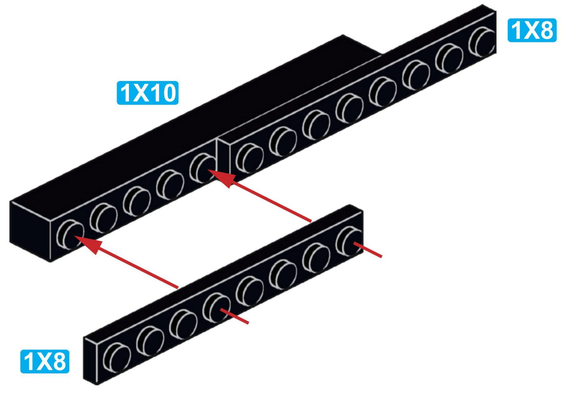

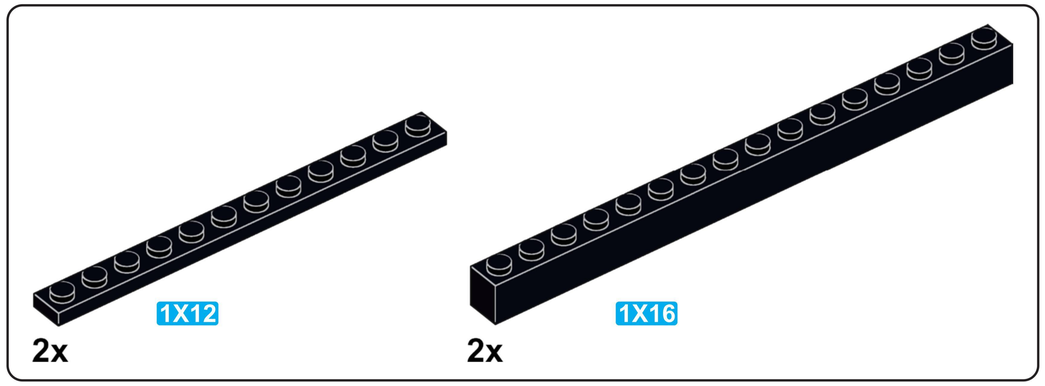
1X12
2x
1X16
2x

A69

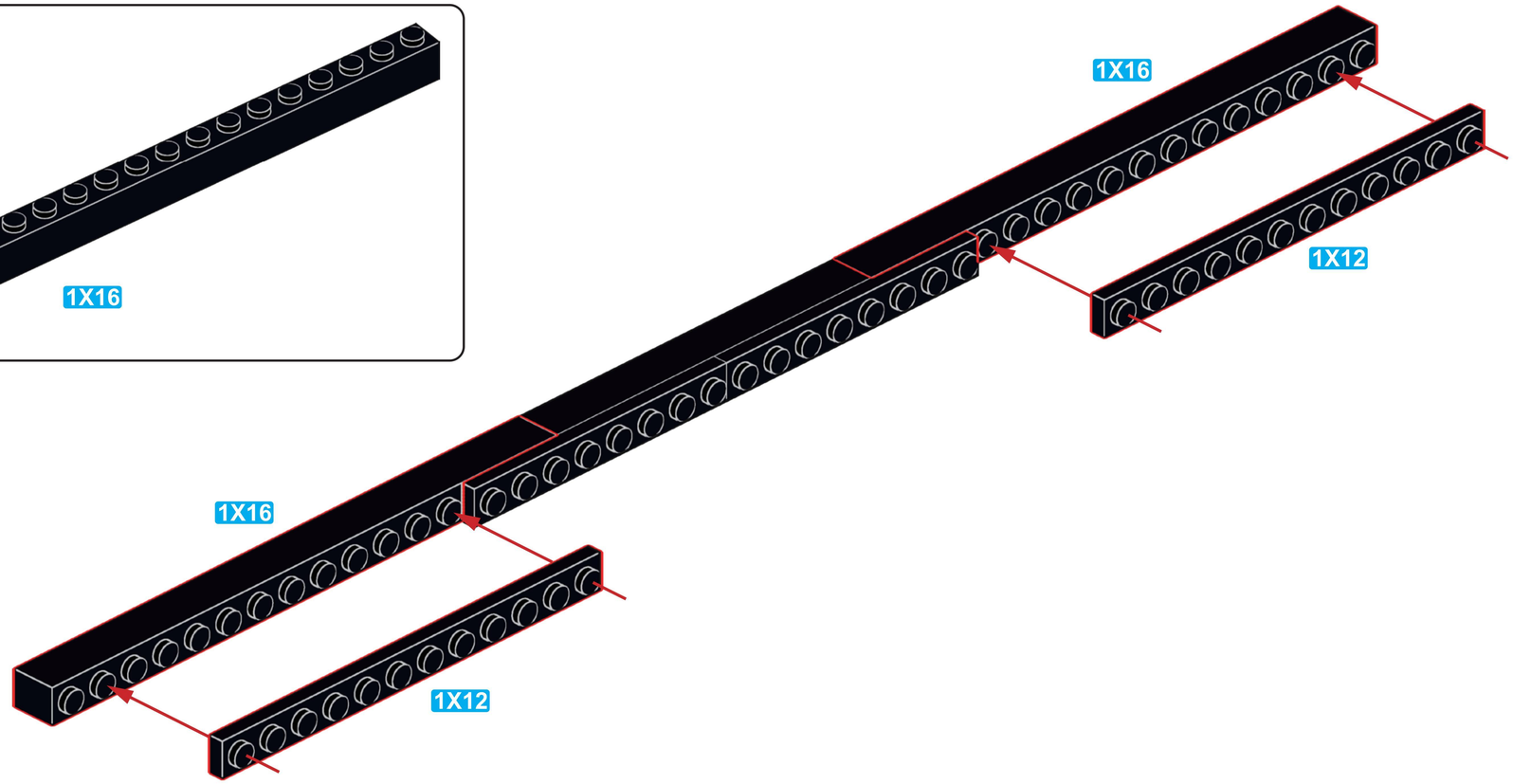
1X16
1X12
1X16
1X12

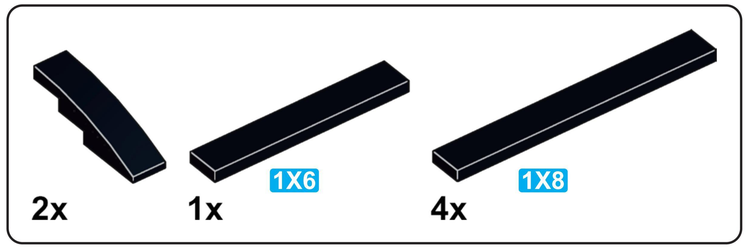
2x
1X6
1x
1X8
4x

A70

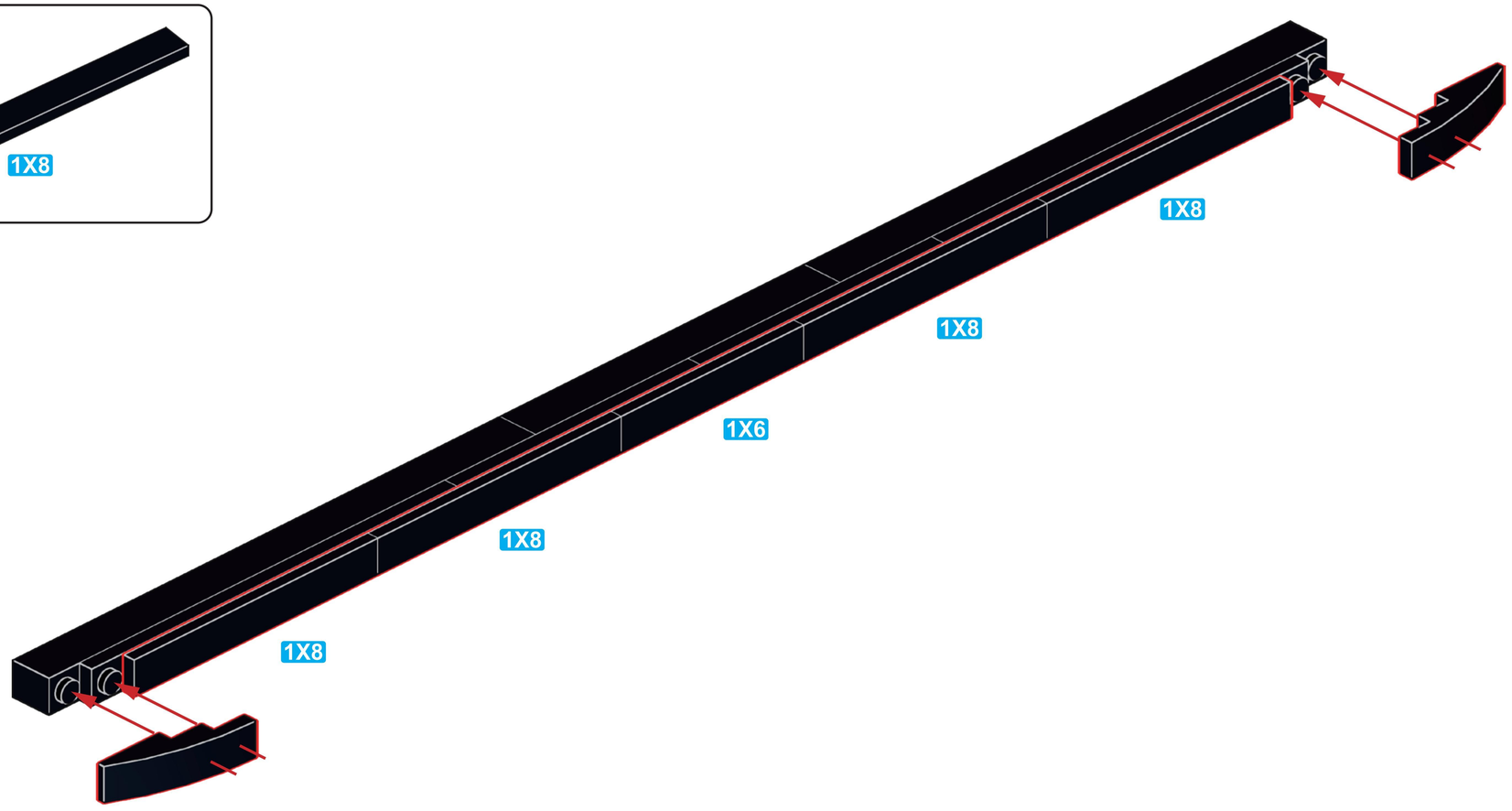
1X8
1X8
1X6
1X8
1X8

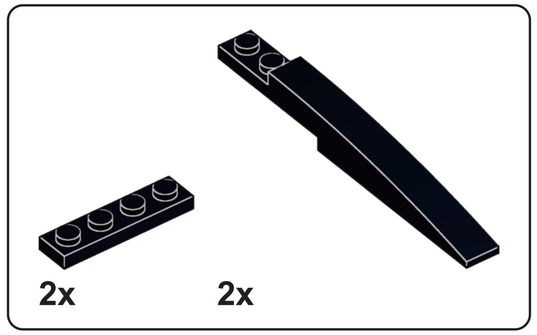

A71

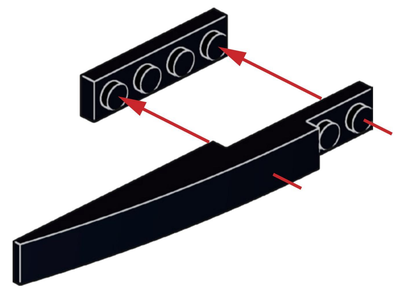

x2

A72

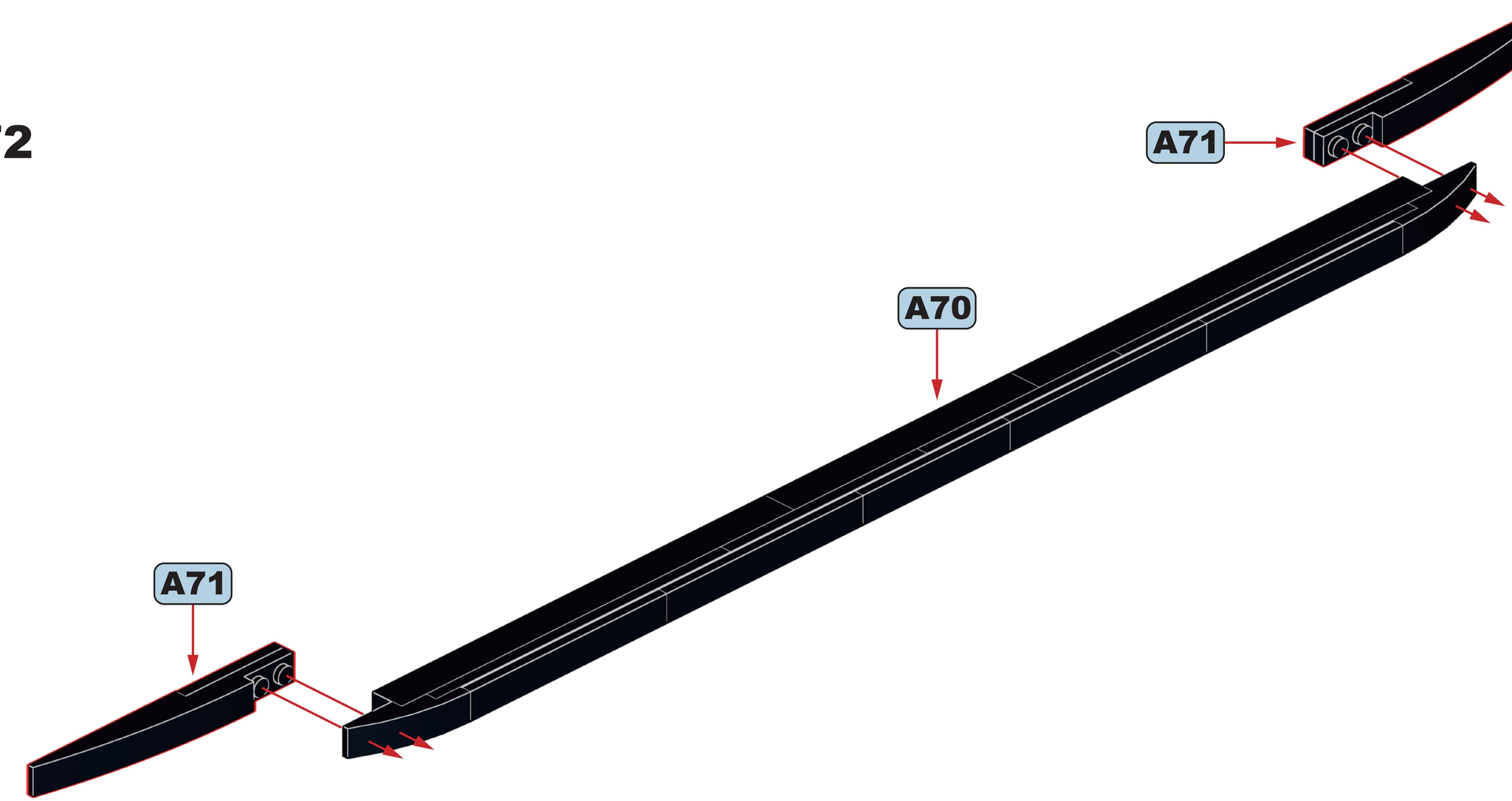

A73

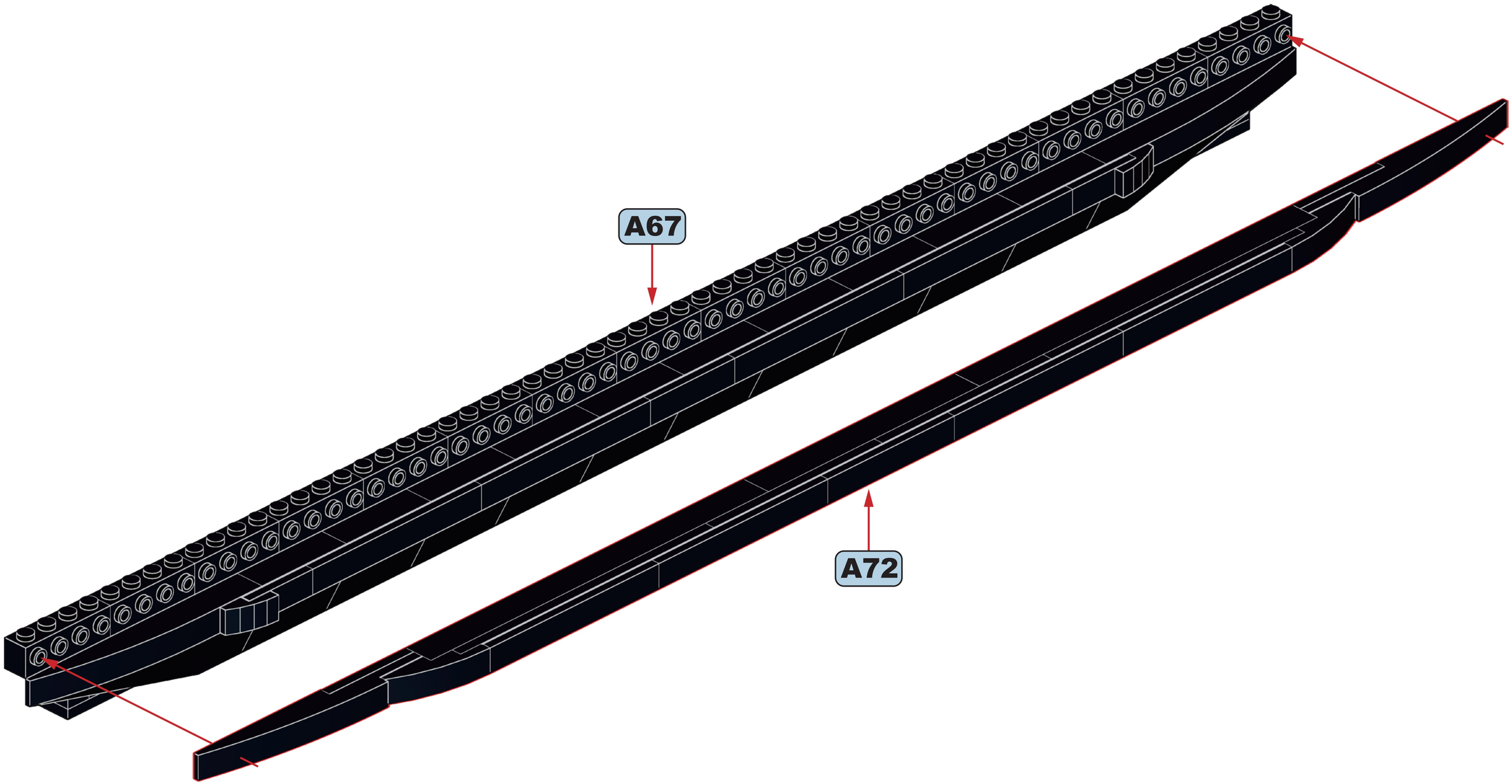

A74

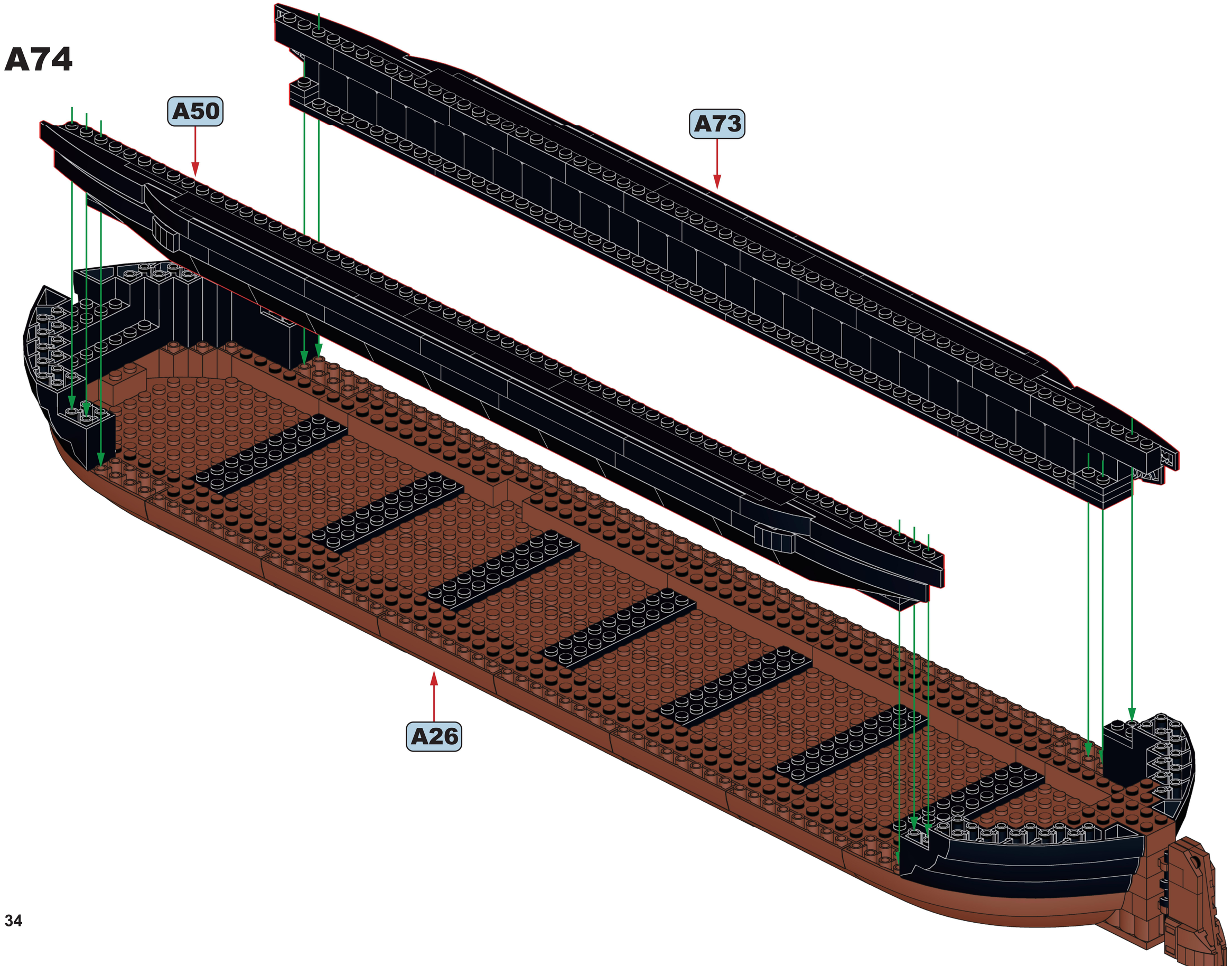

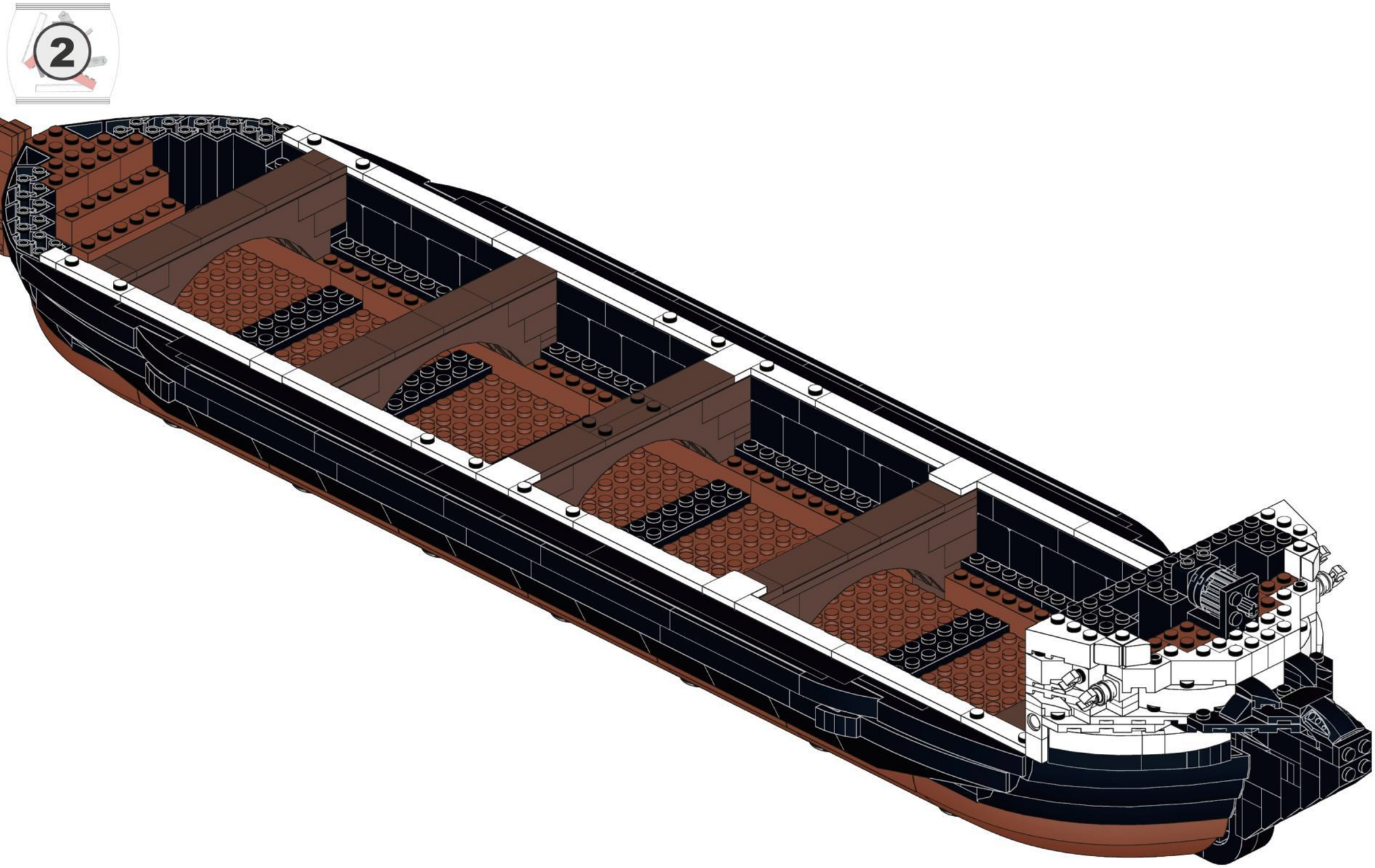

B

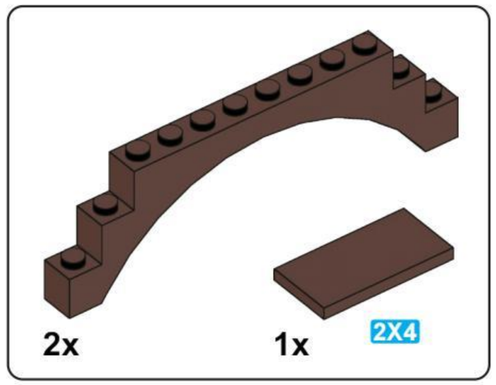

B1

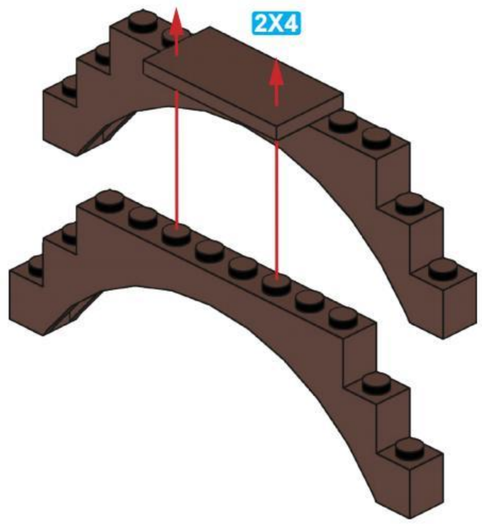

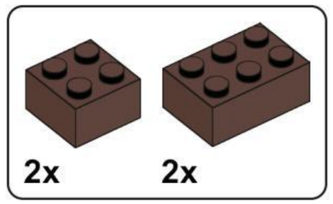

B2

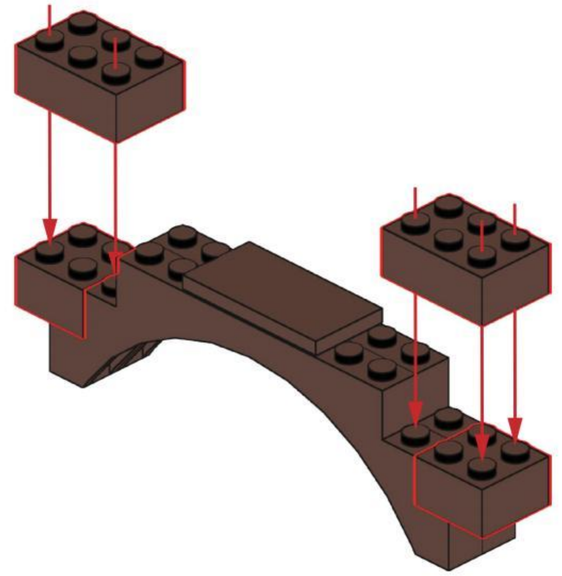

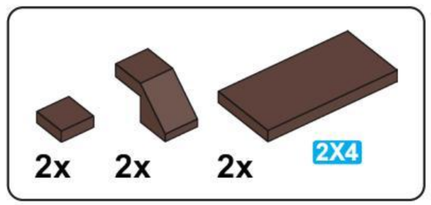

B3

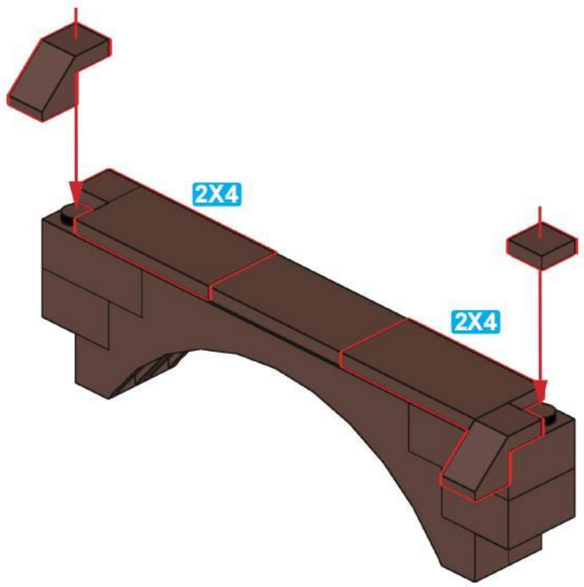

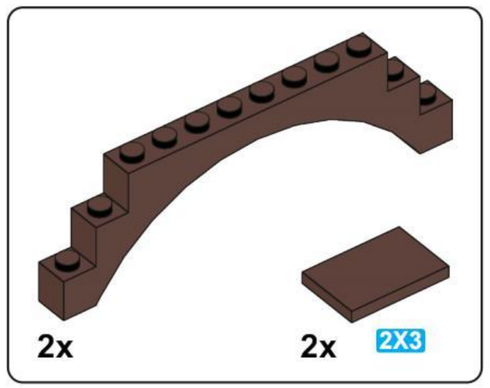

B4

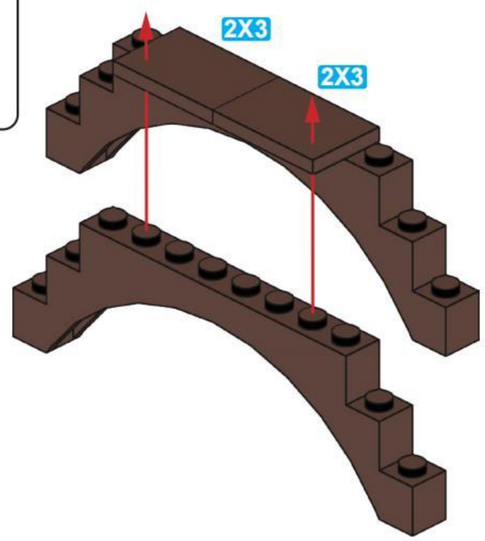

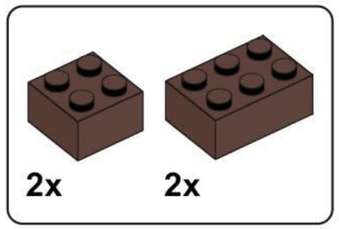

B5

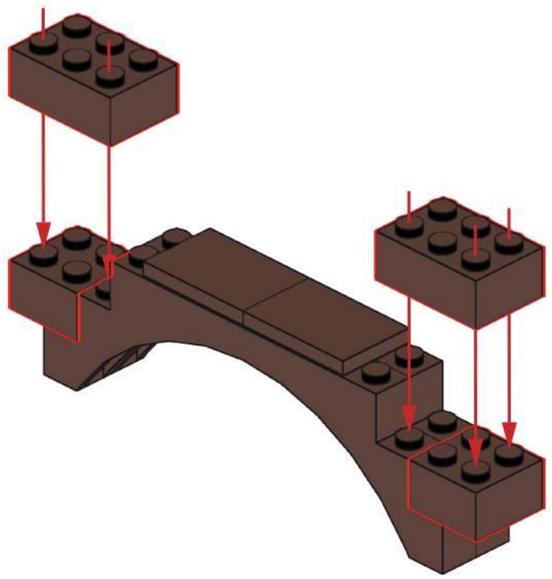

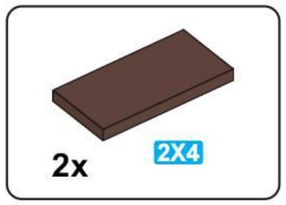

B6

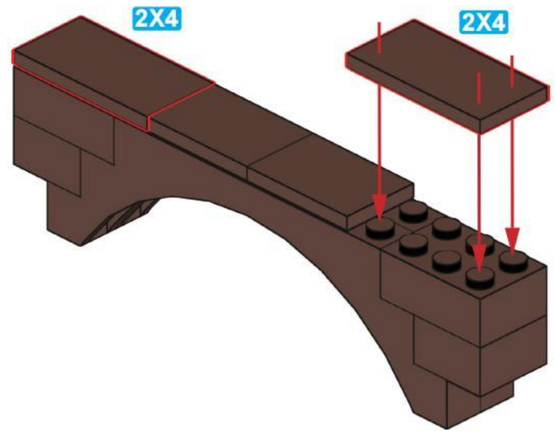

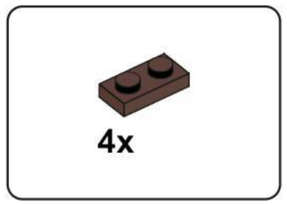

B7

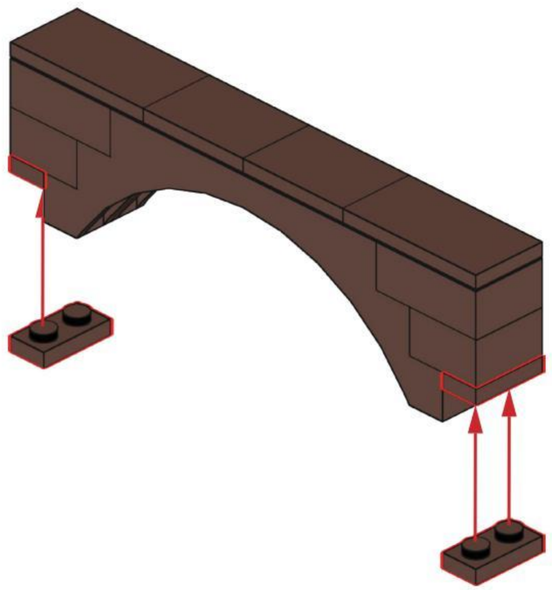

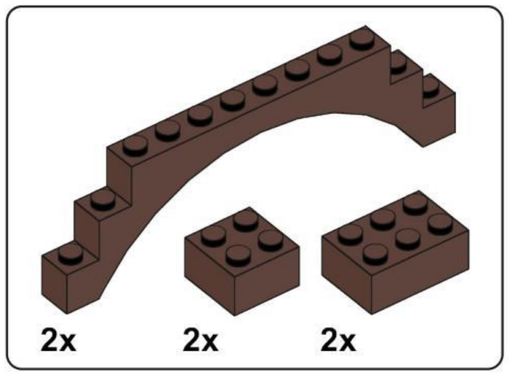

B8

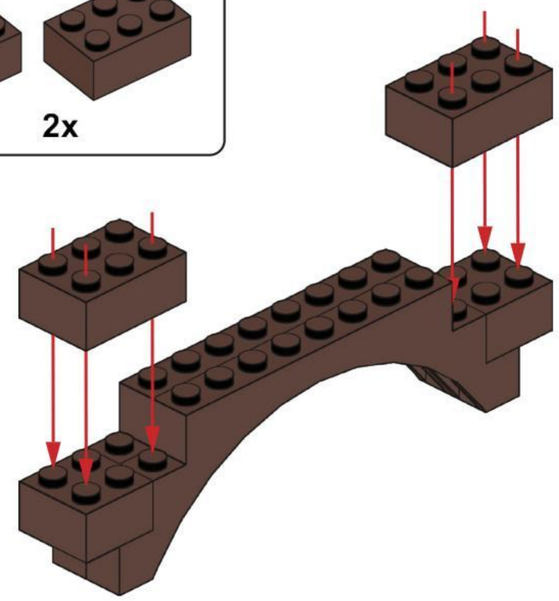

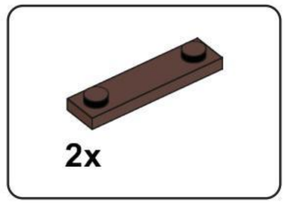

B9

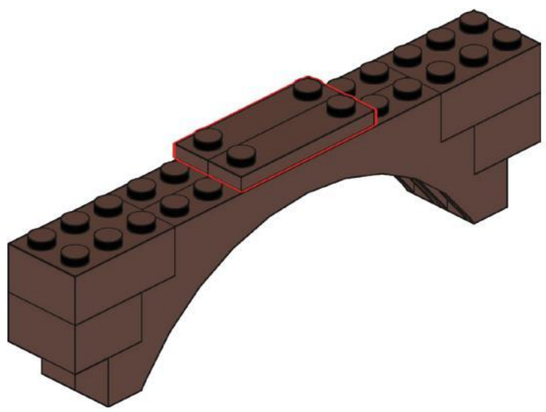

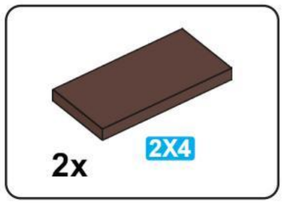

B10

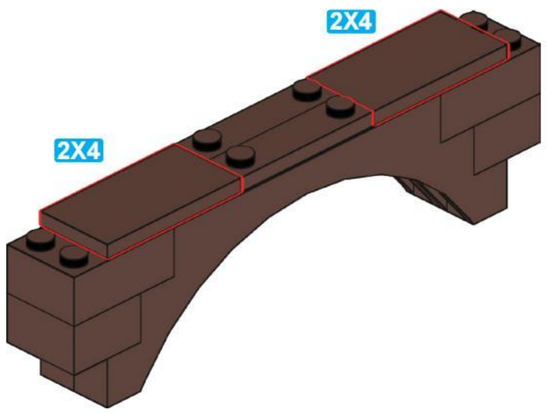

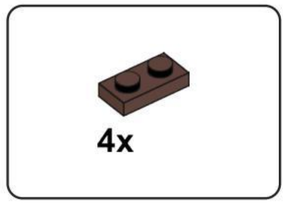

B11

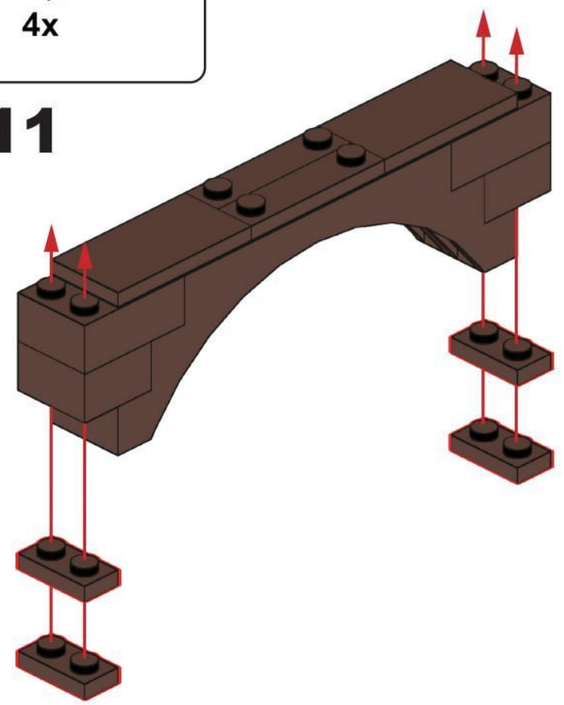

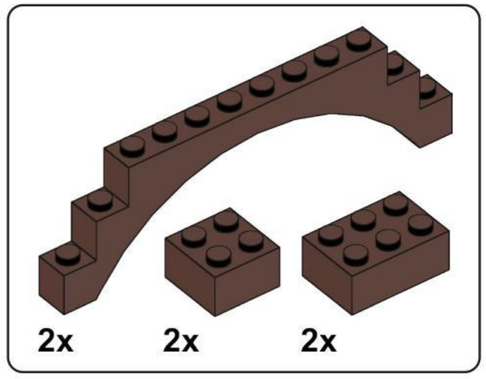

B12

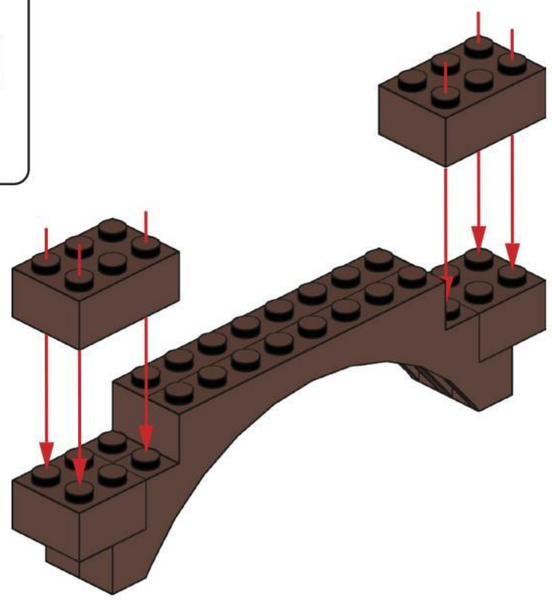

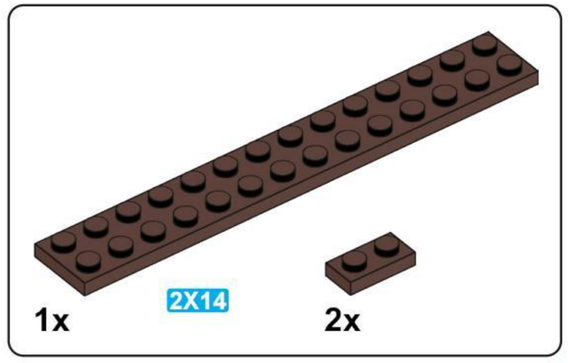

B13

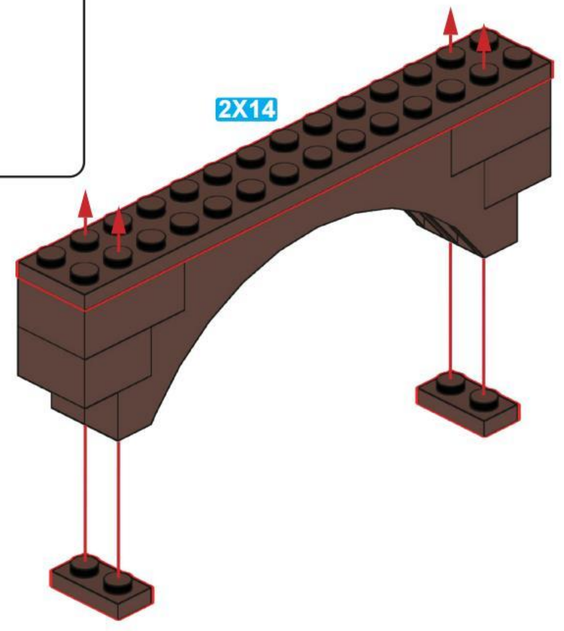

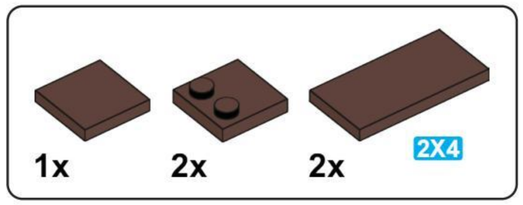

B14

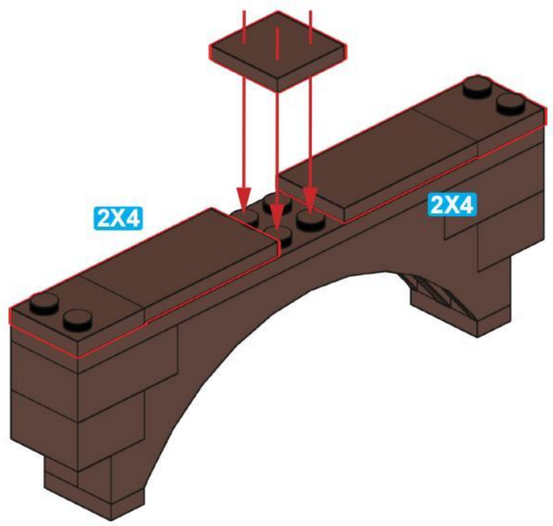

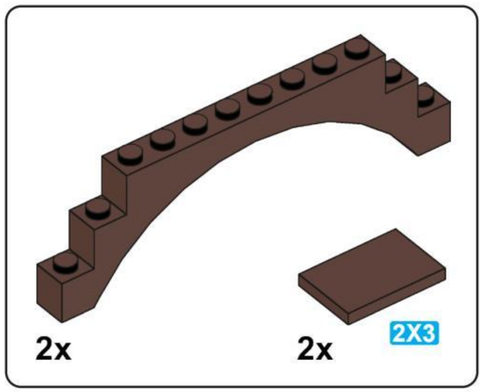

B15

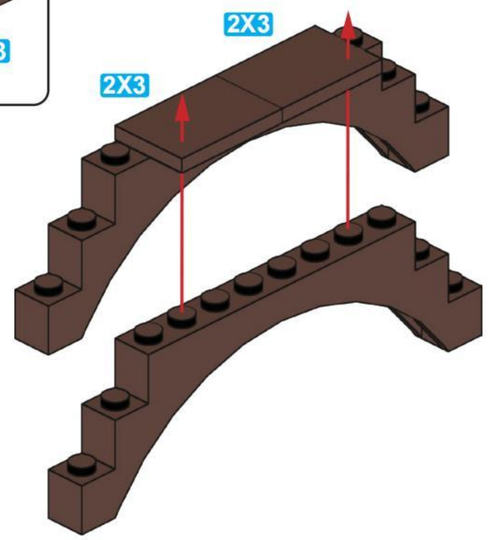

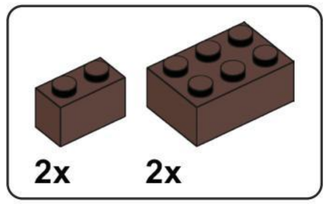

B16

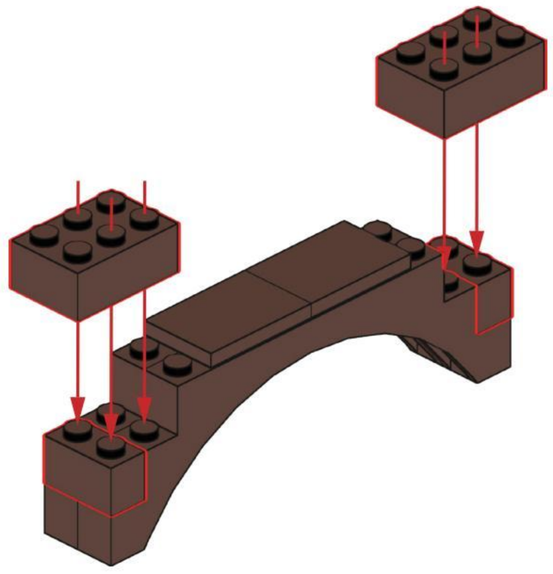

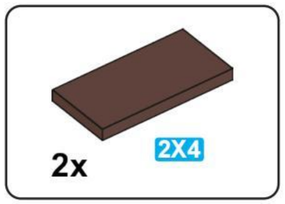

B17

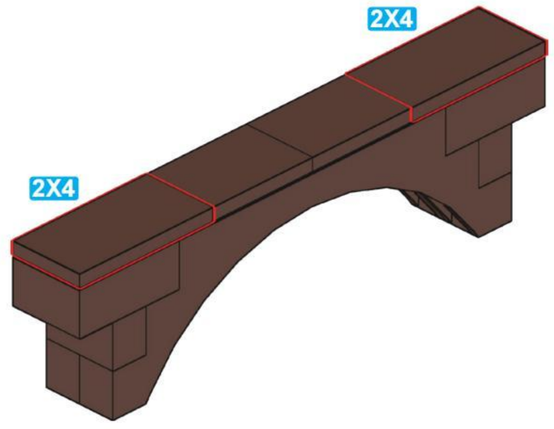

B18

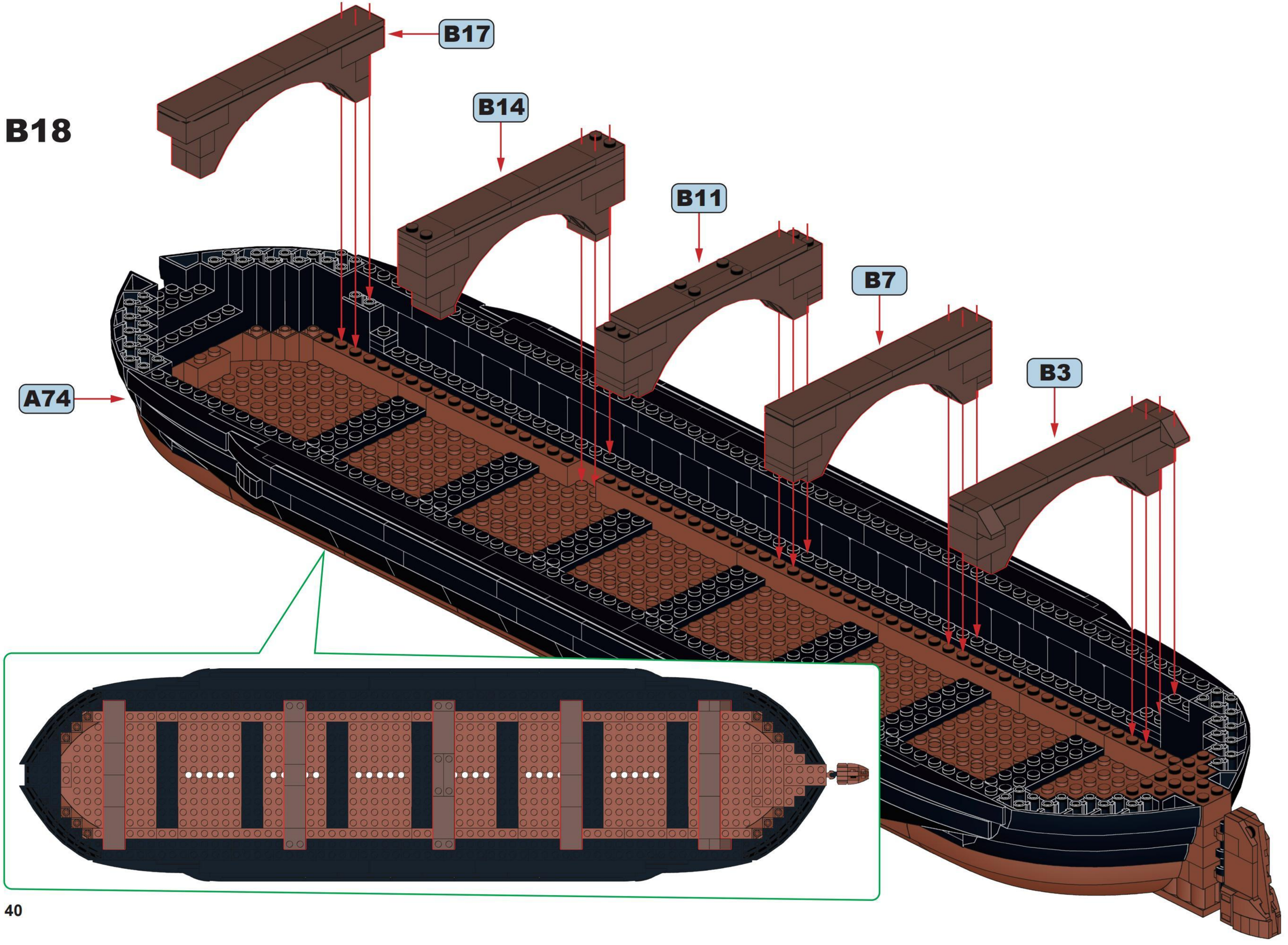

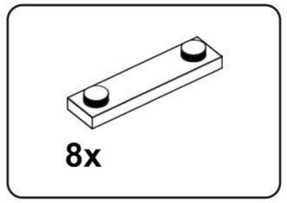

B19

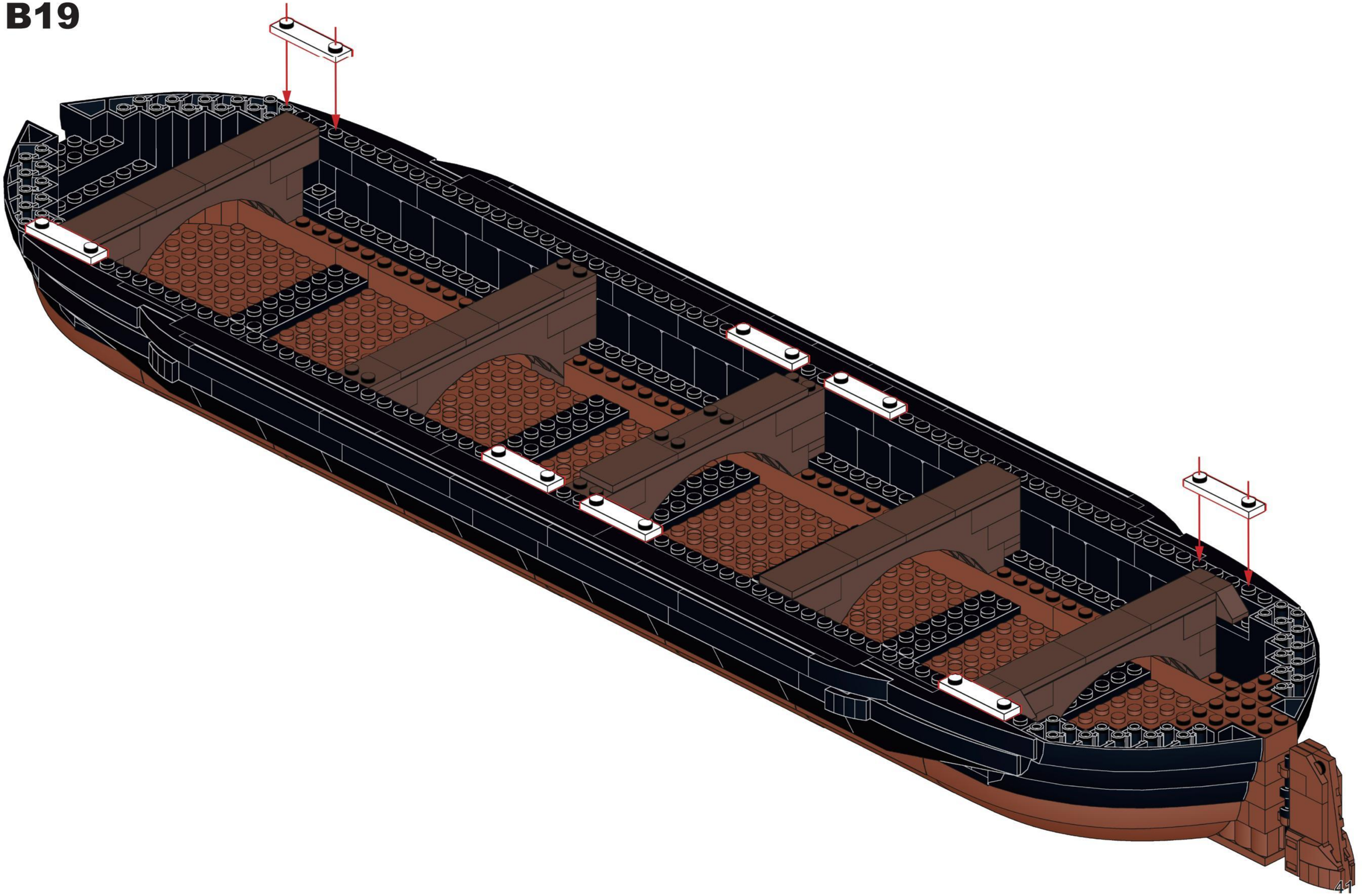

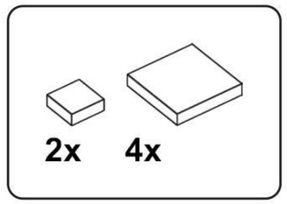

B20

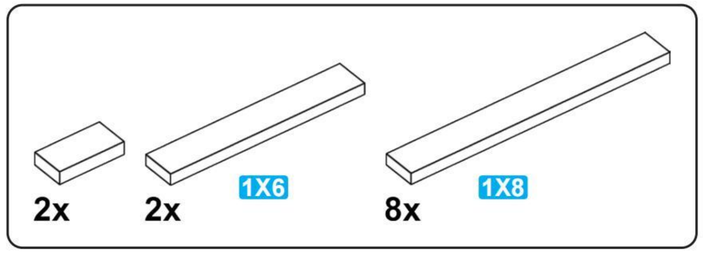

B21

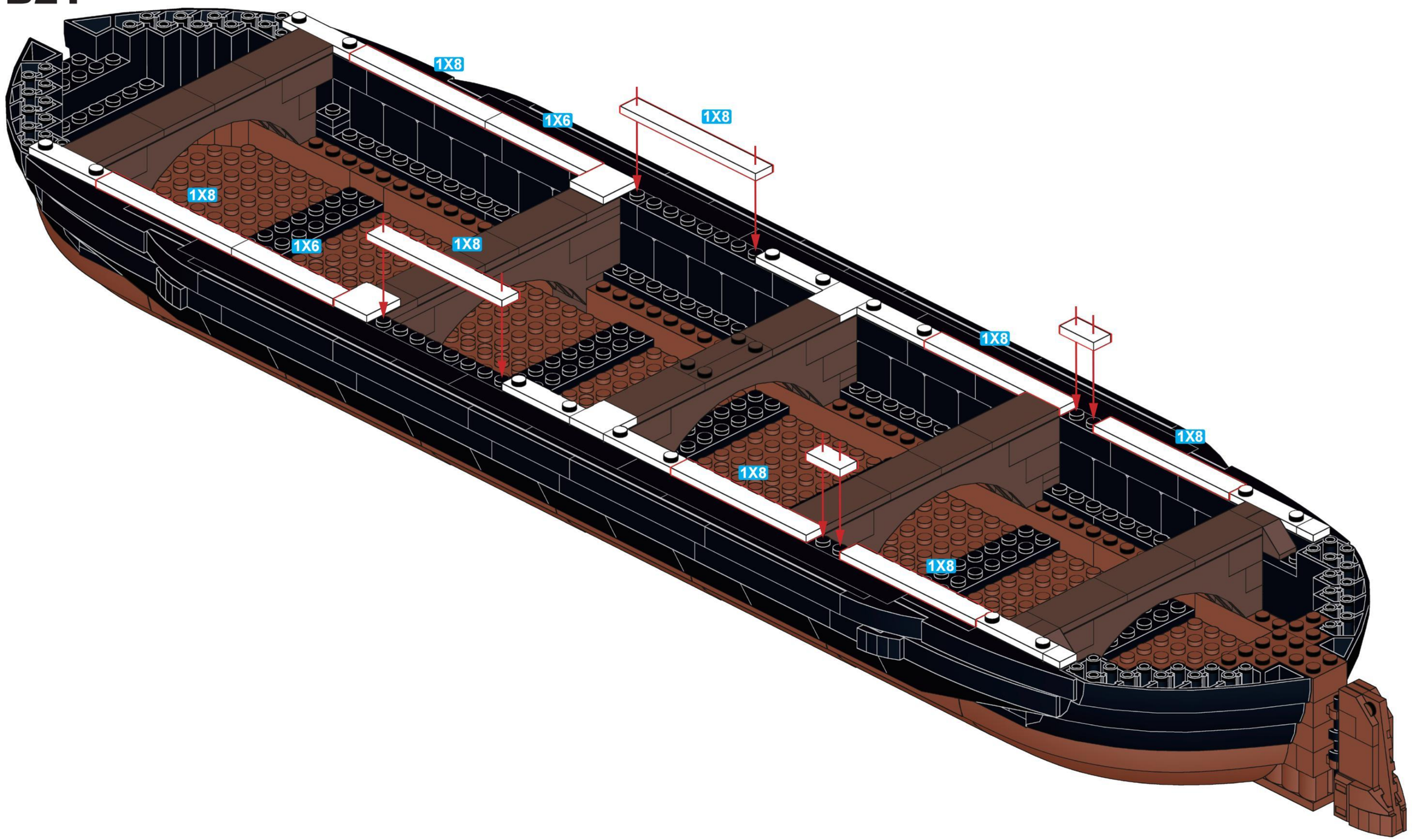

17x

B22

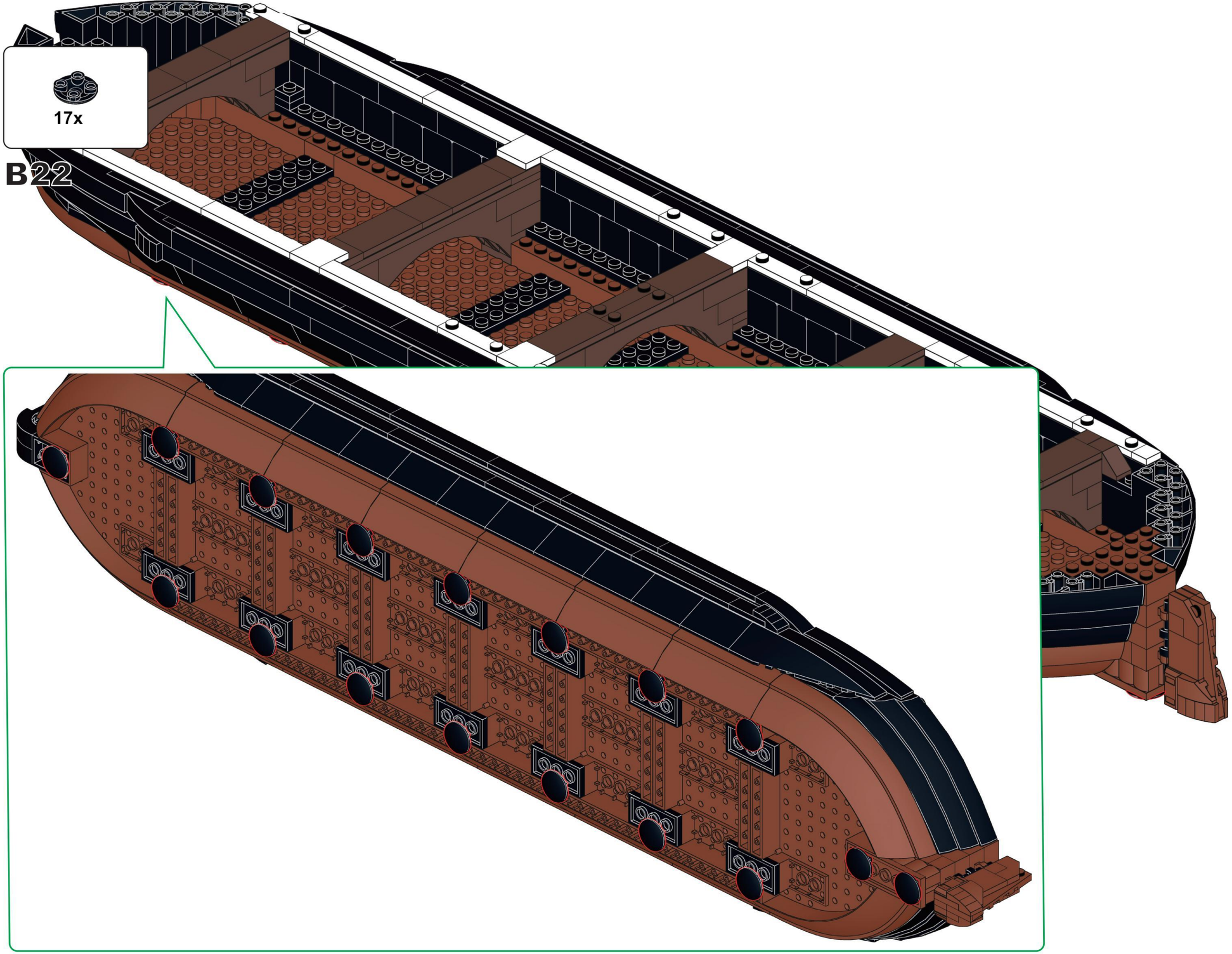

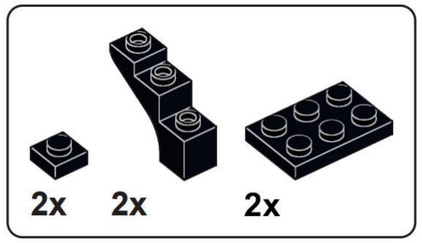

B23

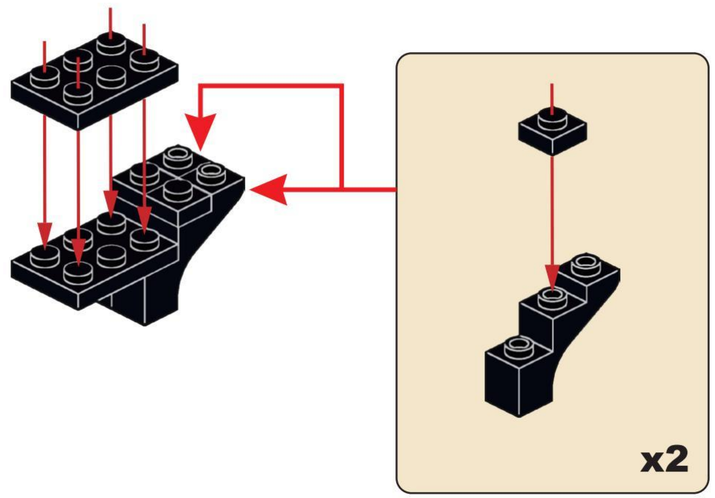

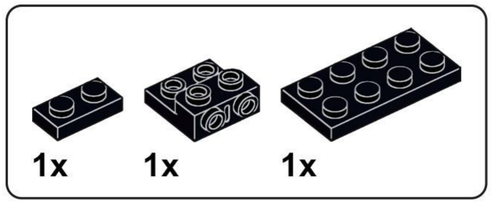

B24

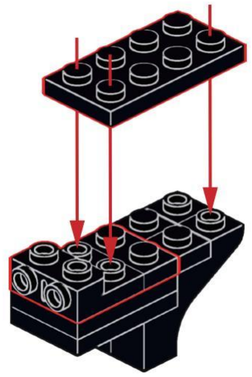

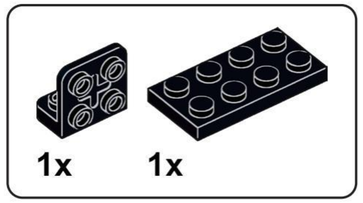

B25

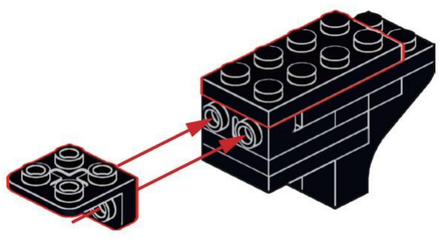

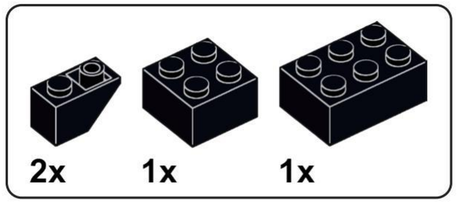

B26

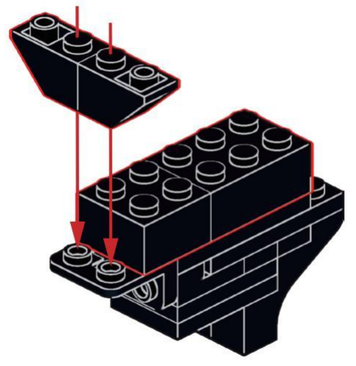

B27

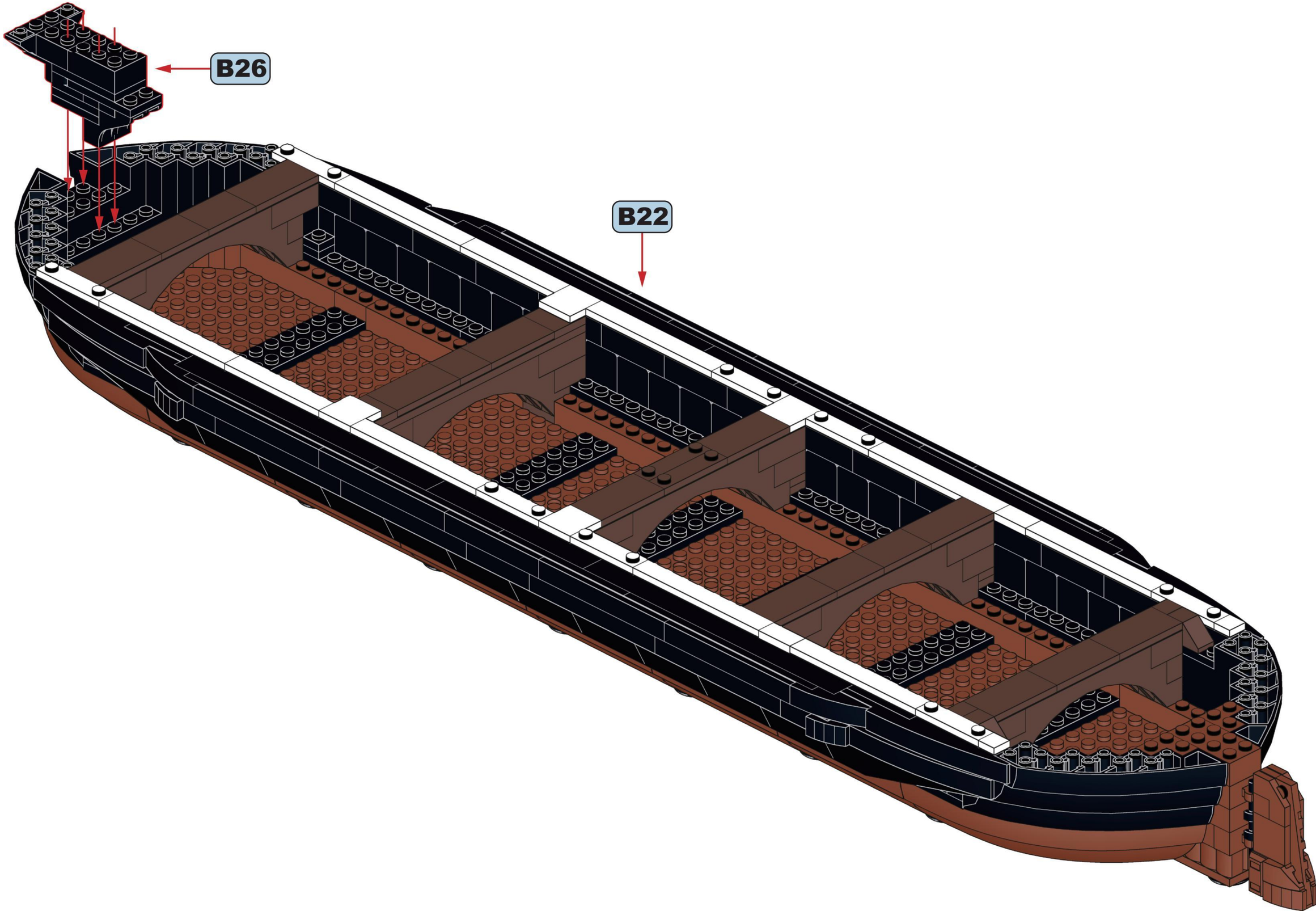

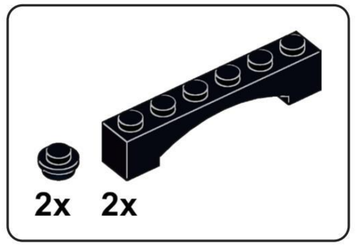

B28

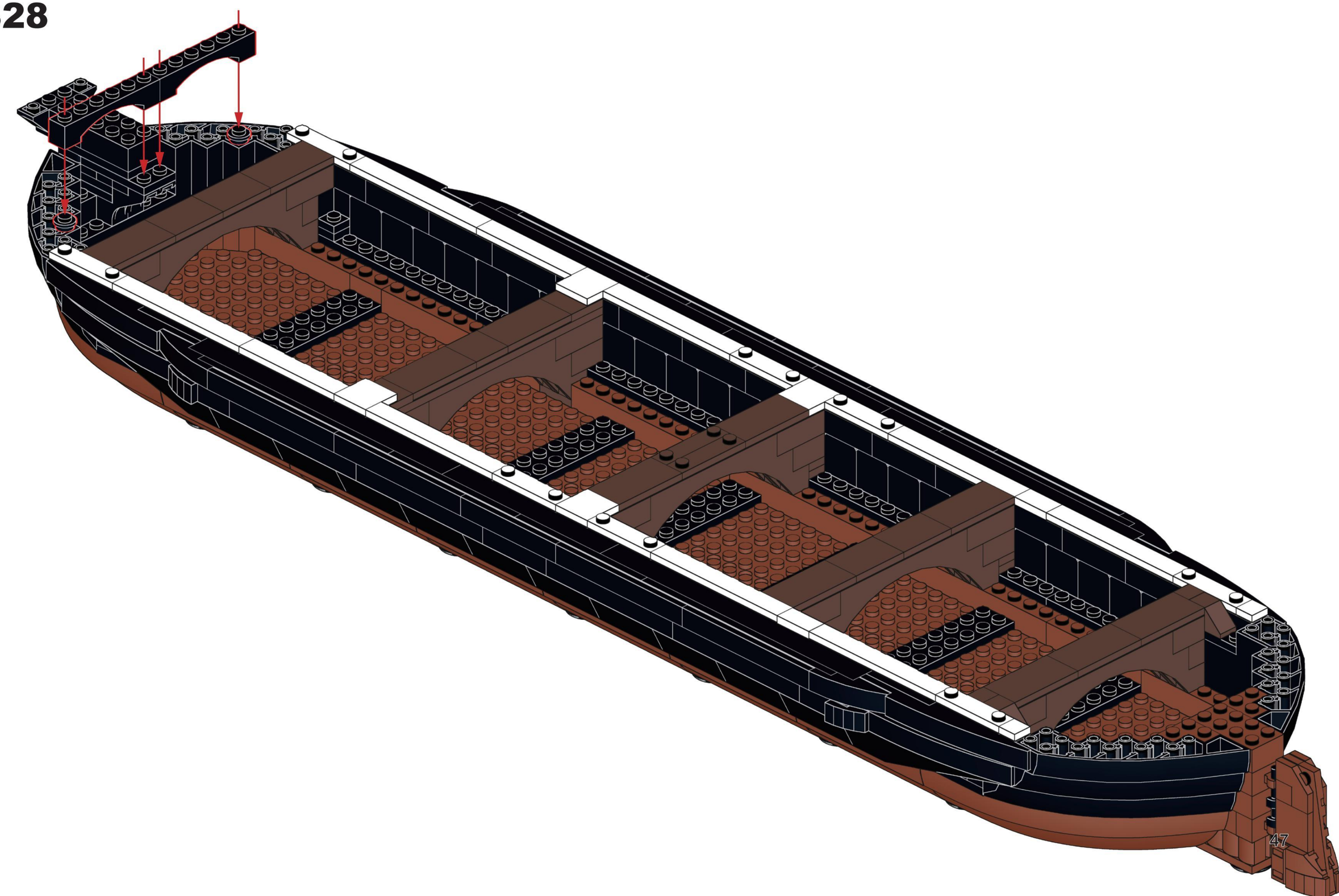

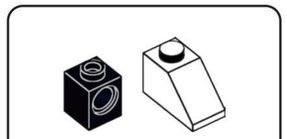

B29

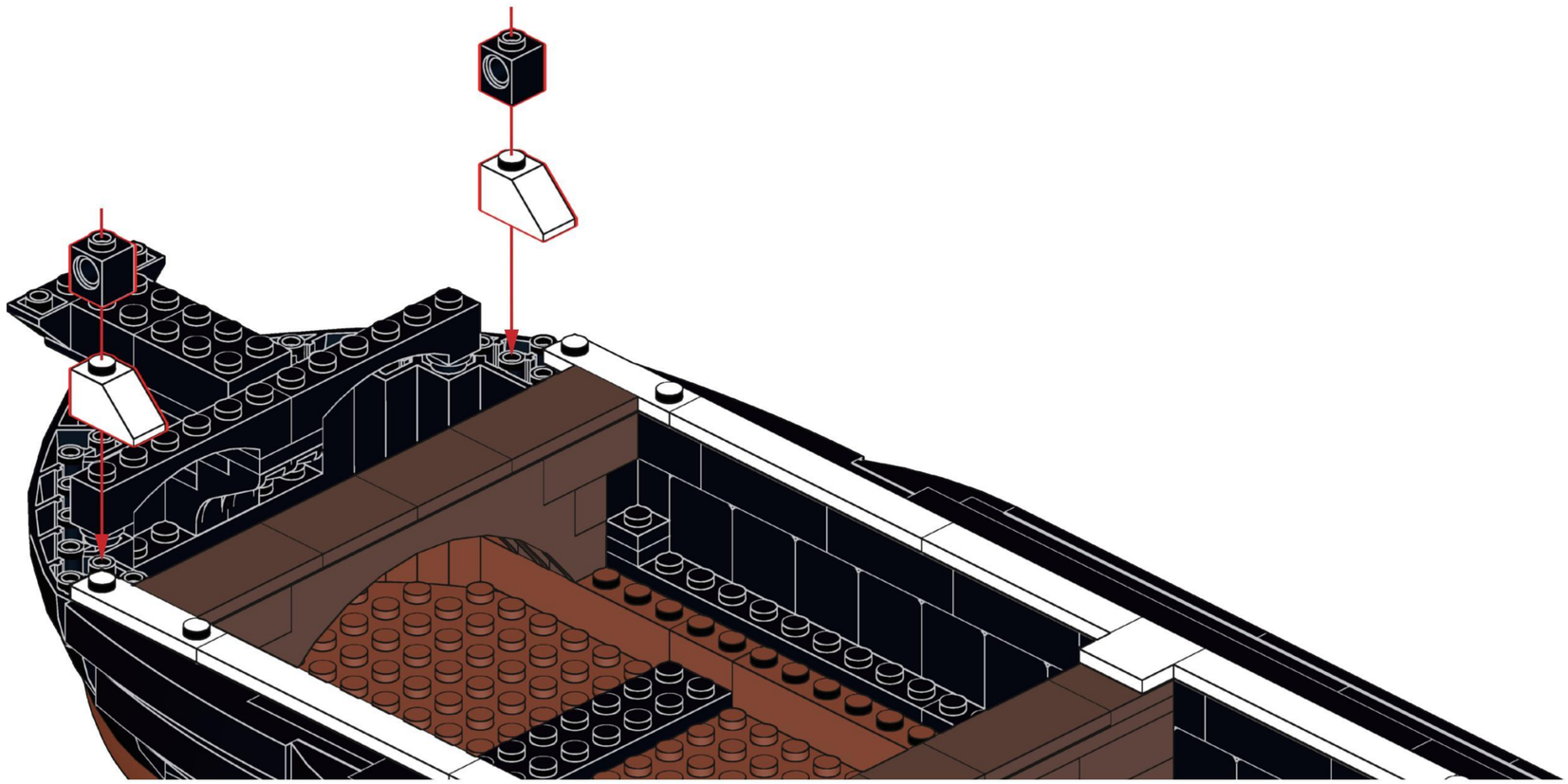

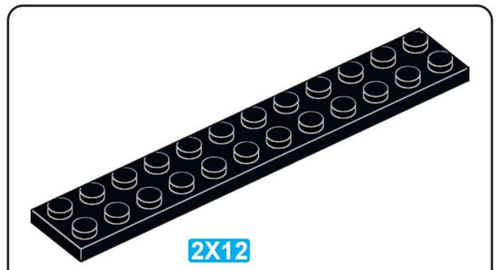

B30

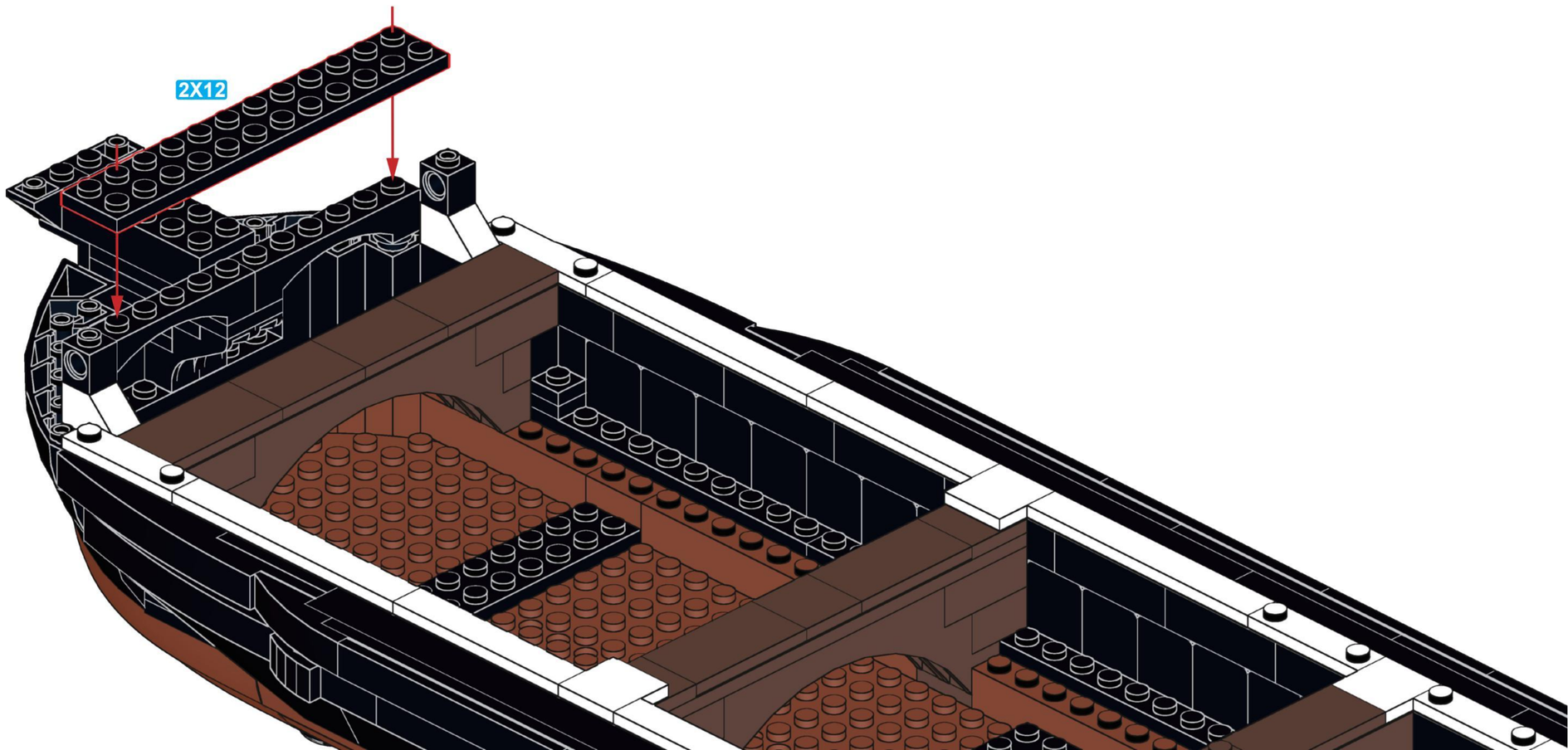

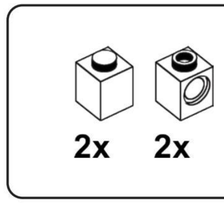

B31

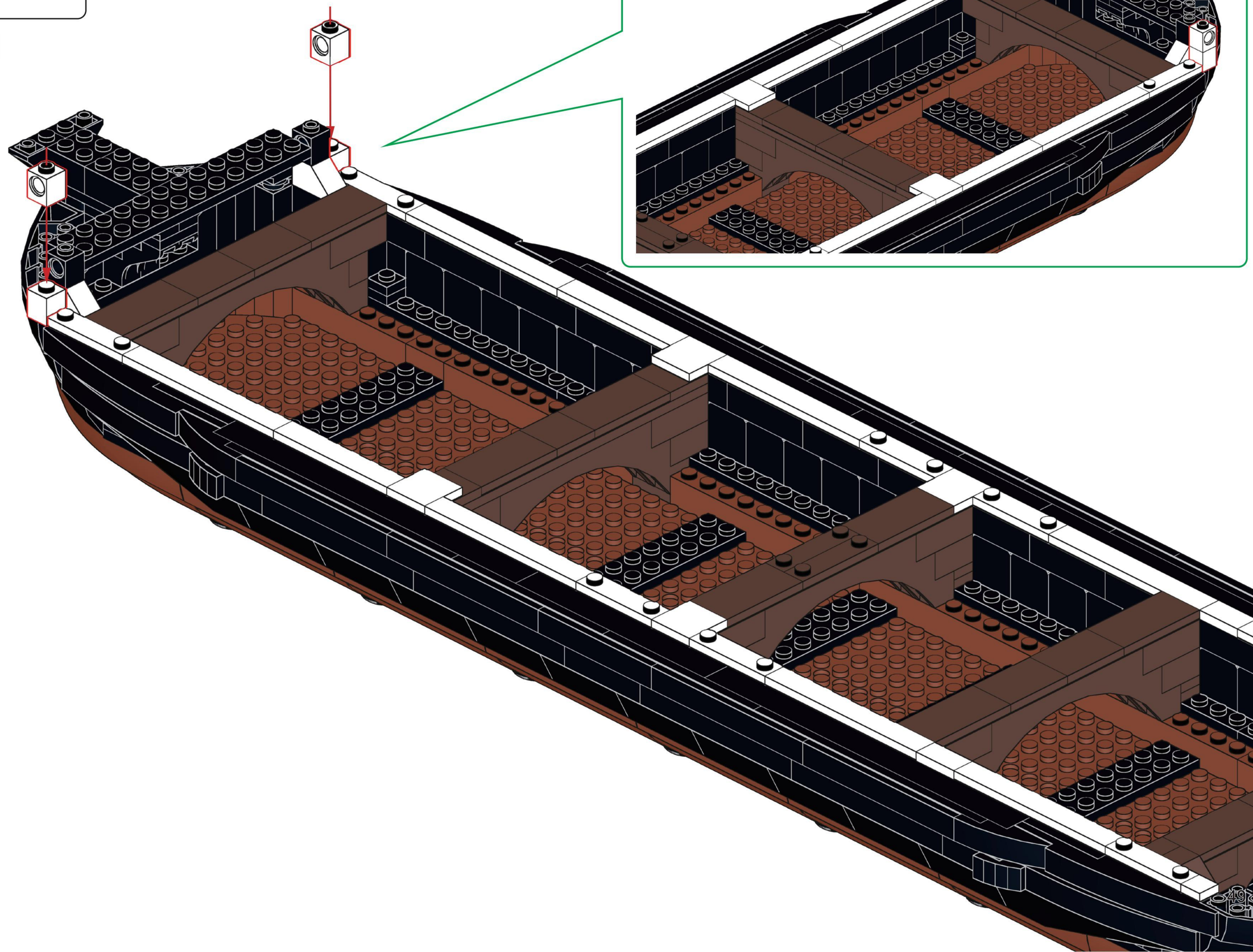

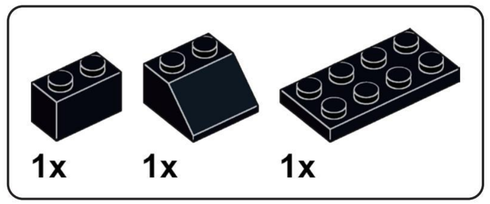

B32

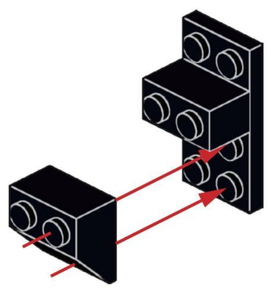

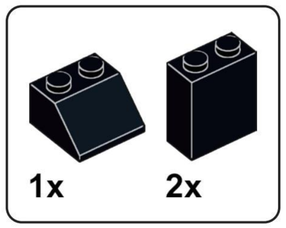

B33

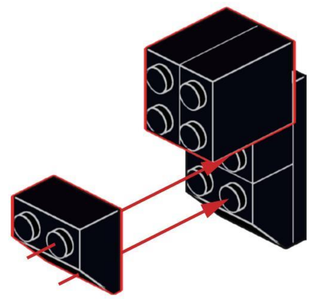

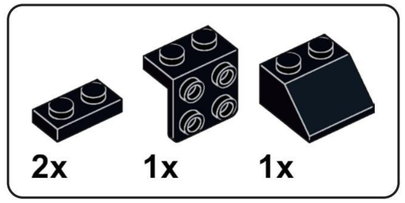

B34

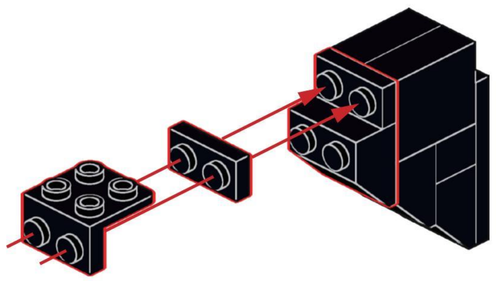

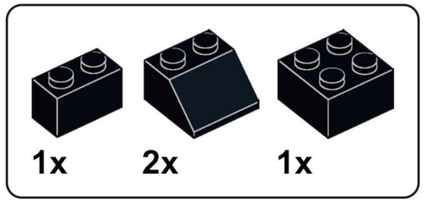

B35

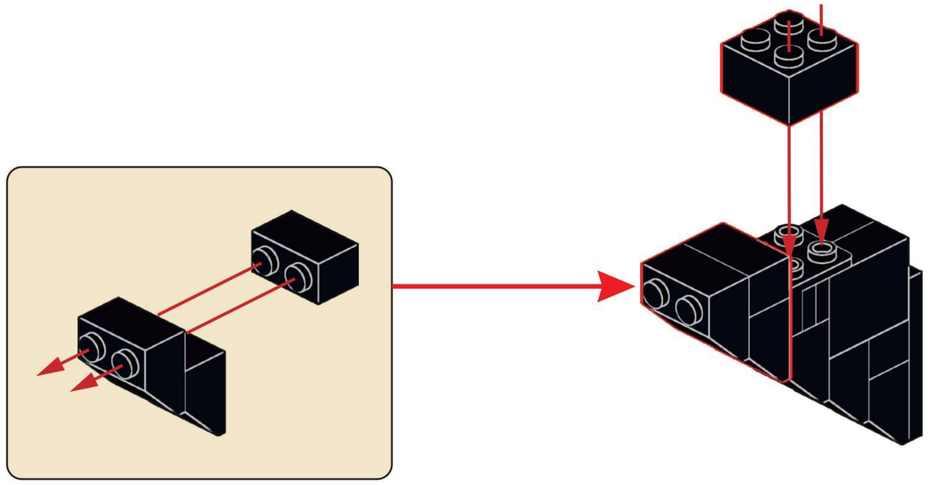

B36

B31

B35

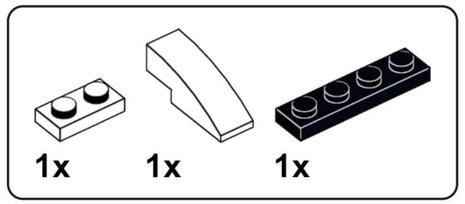

B37

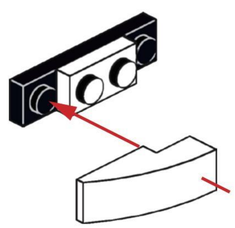

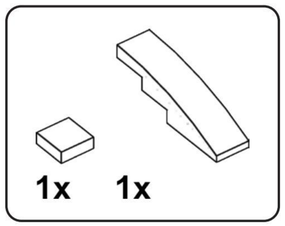

B38

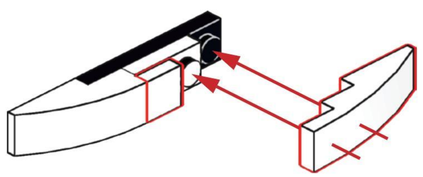

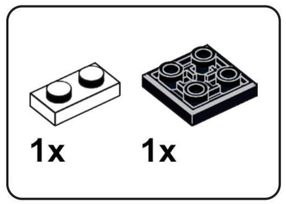

B39

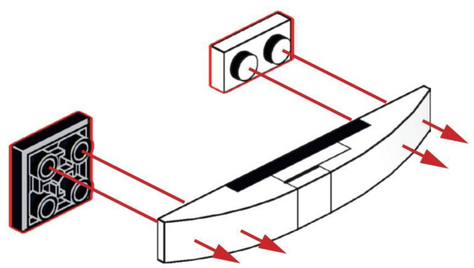

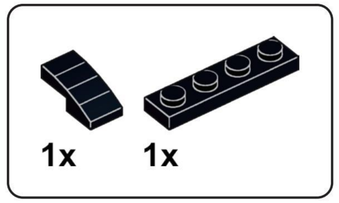

B40

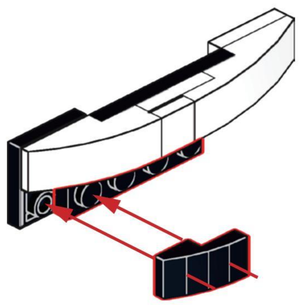

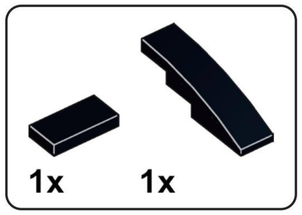

B41



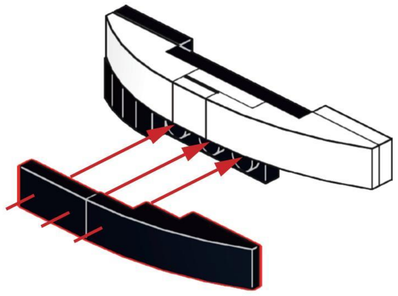

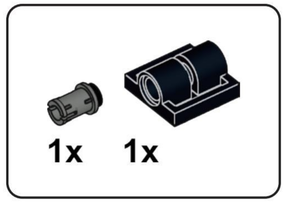

B42

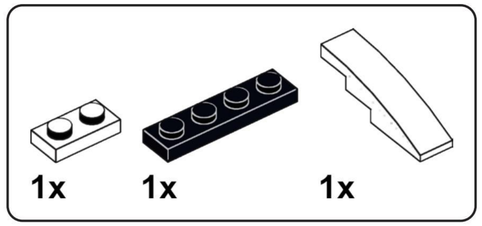

B43

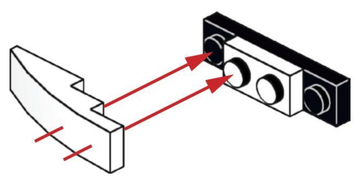

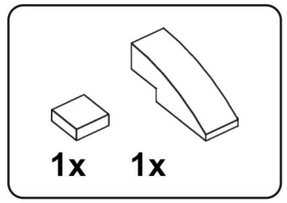

B44

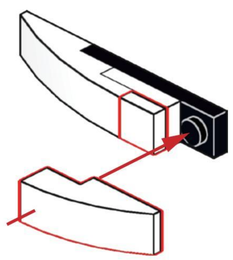

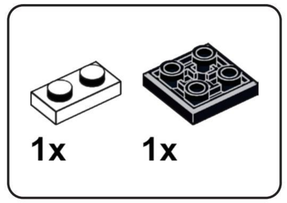

B45

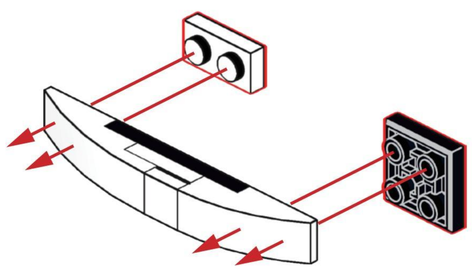

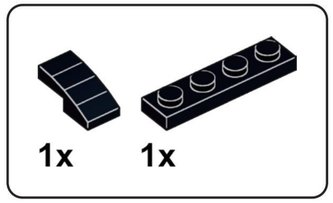

B46

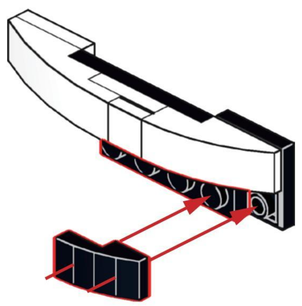

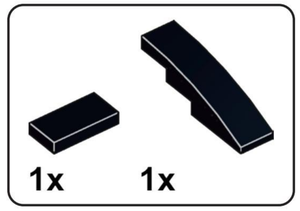

B47



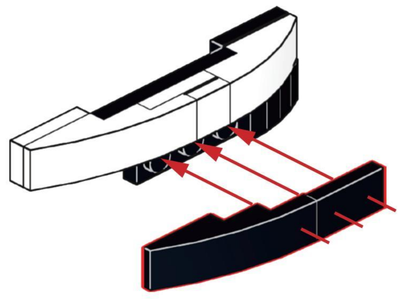

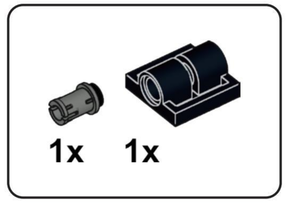

B48

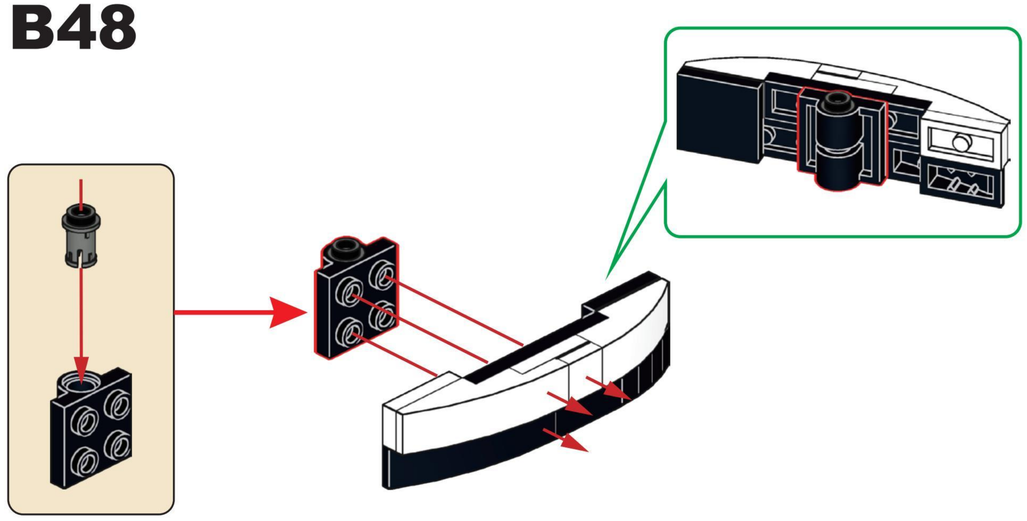

B49

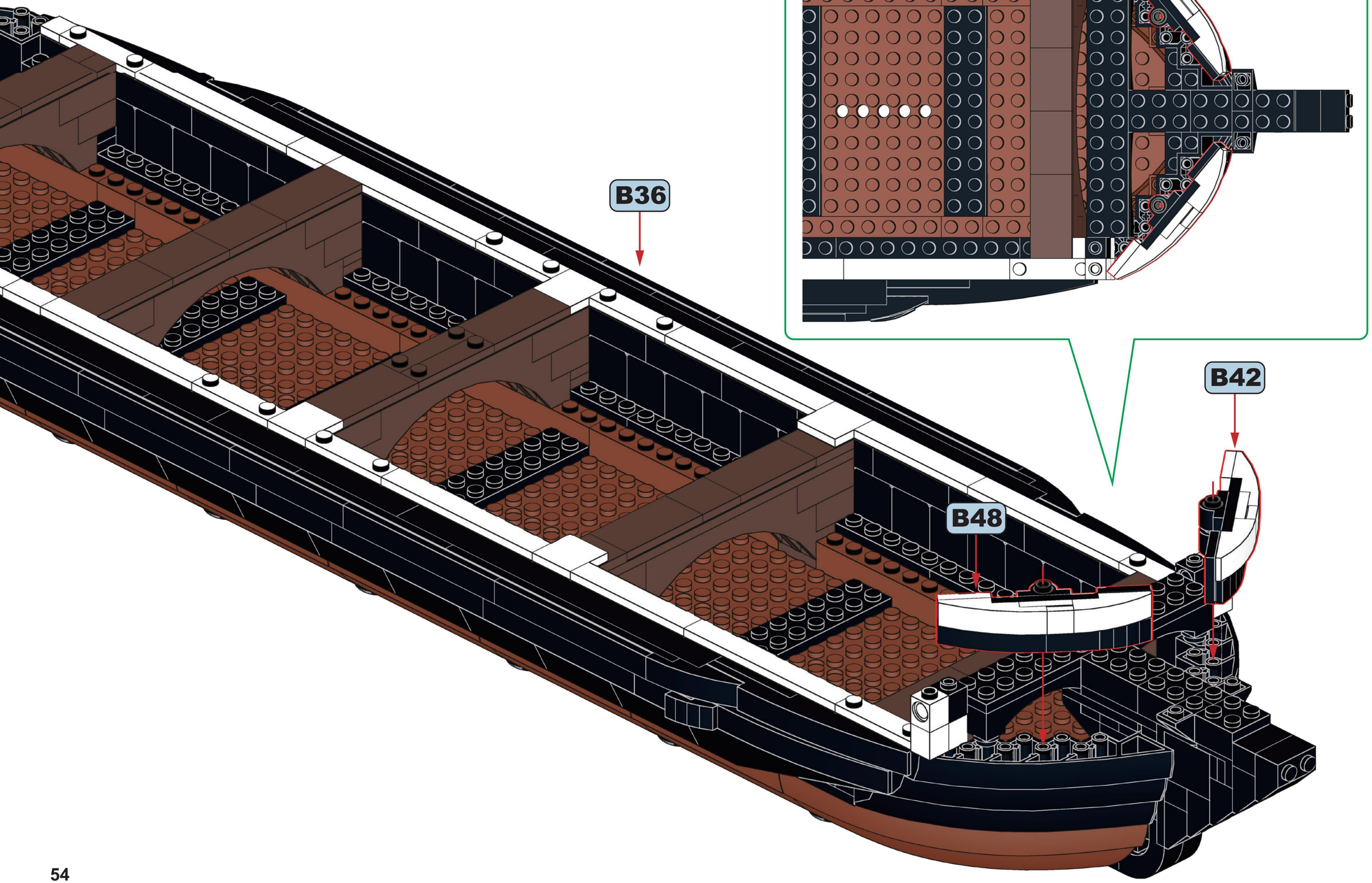

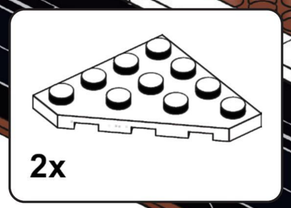

B50

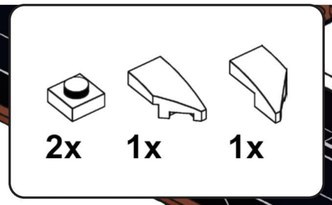

B51

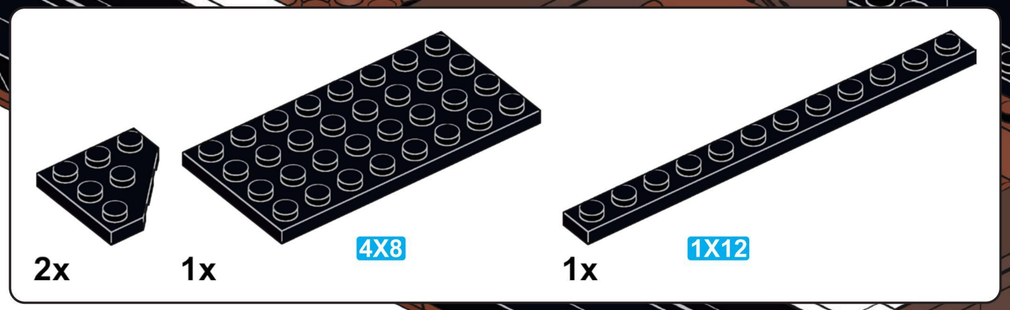

B52

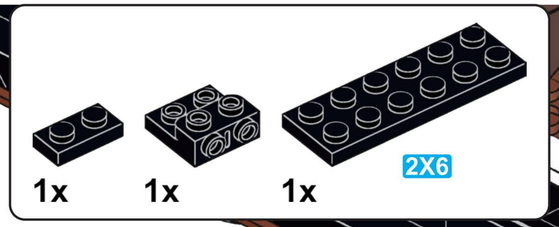

B53

1x 2x

B54

2x 1x

B55



B56

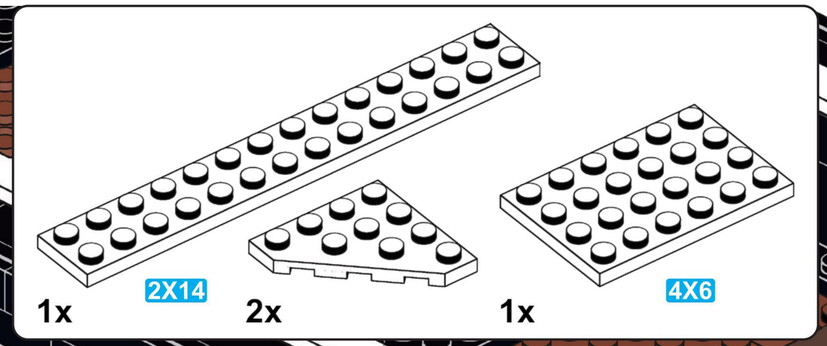

B57

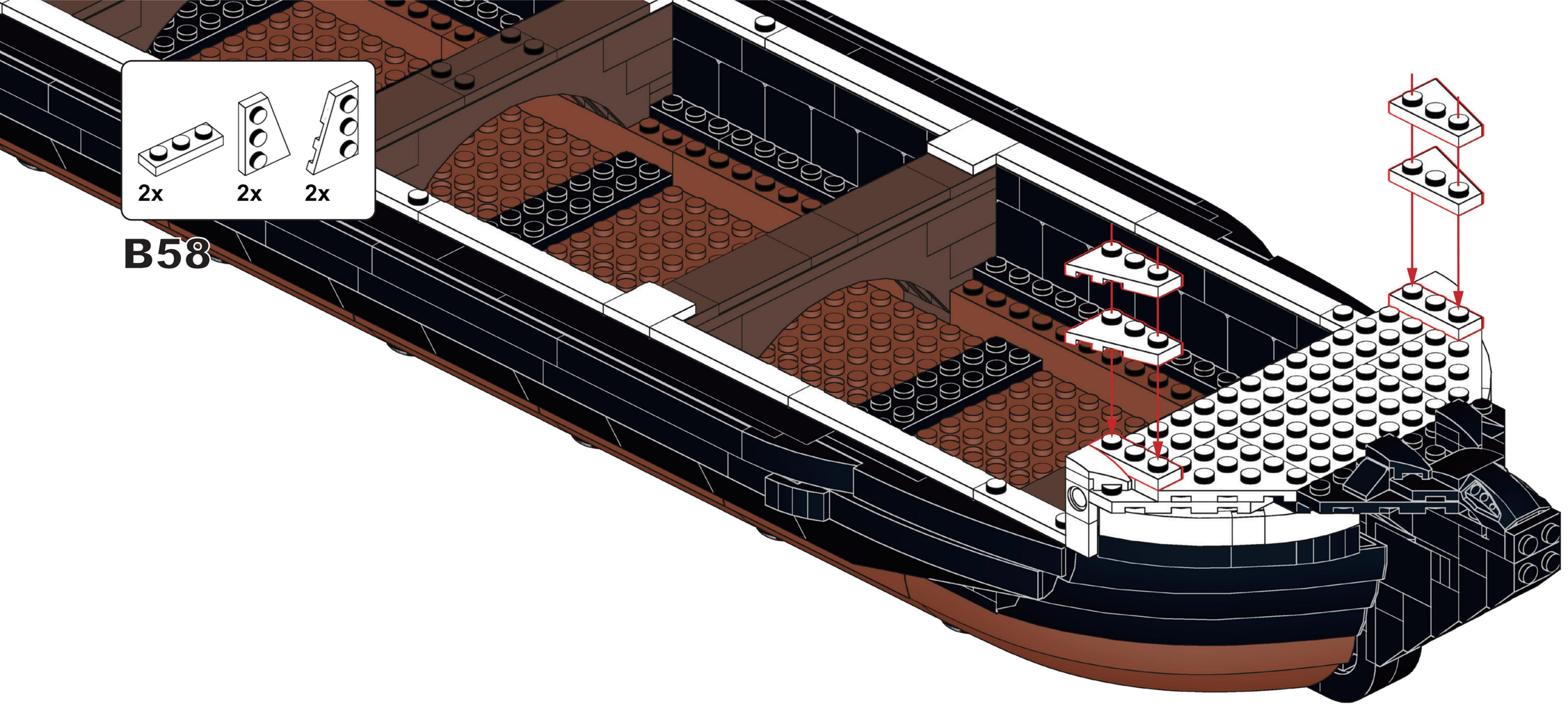
2x
2x
2x
B58

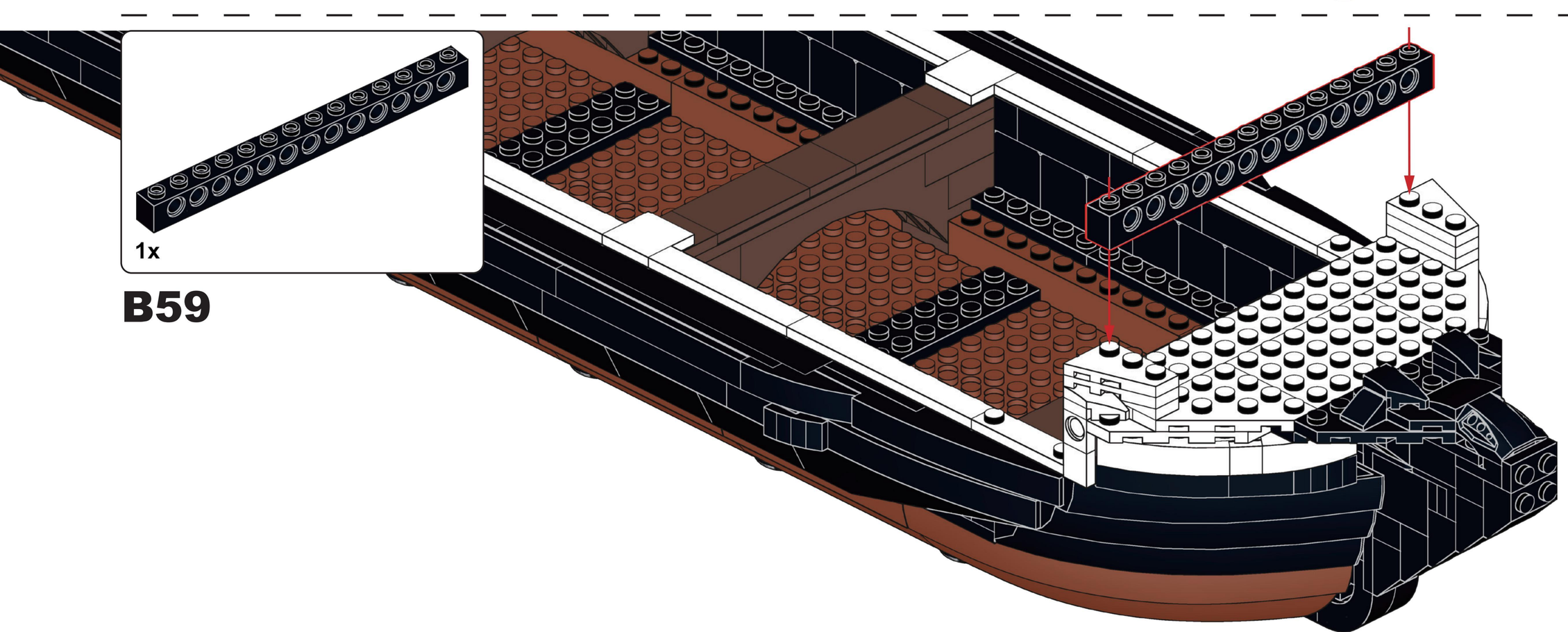
1x
B59

2x 2x

B60

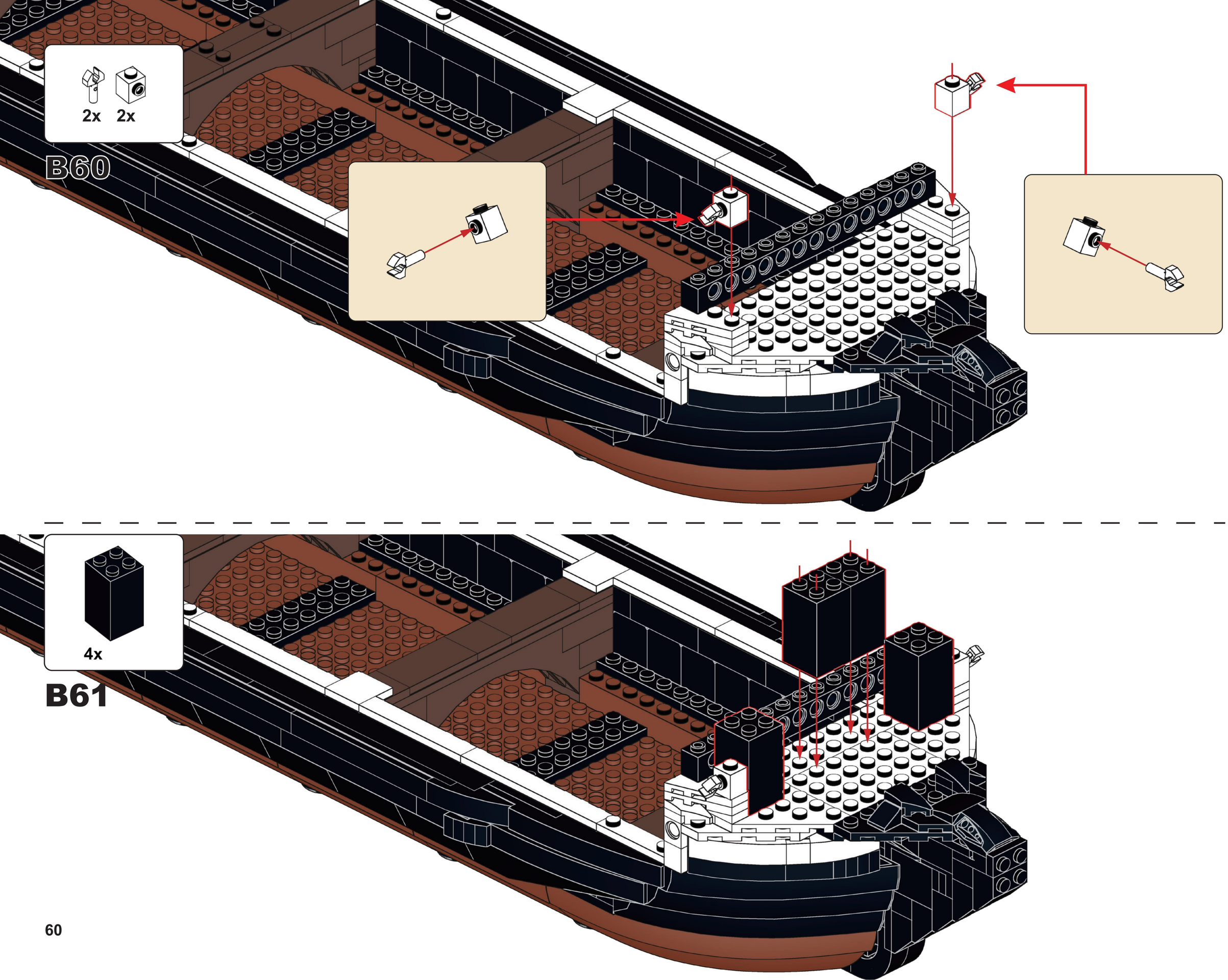

4x

B61



B62

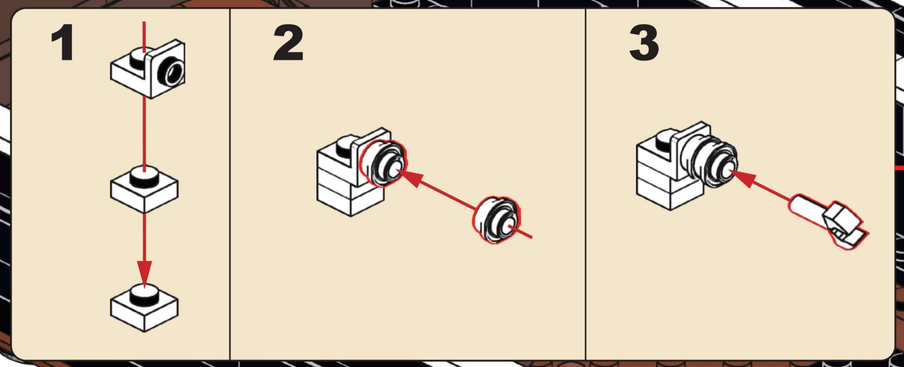

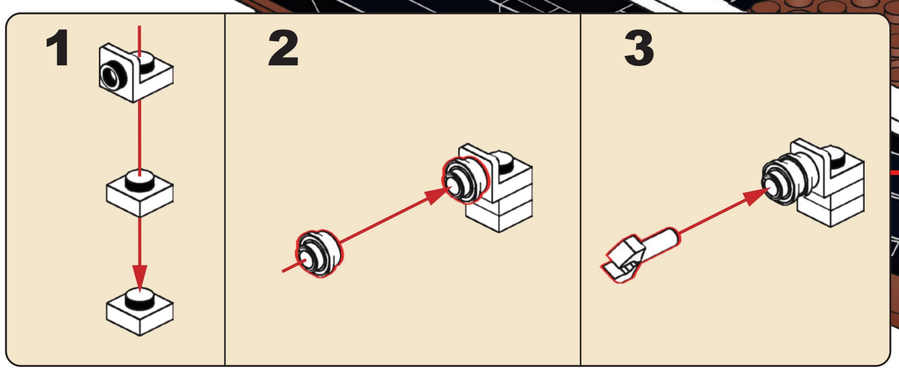

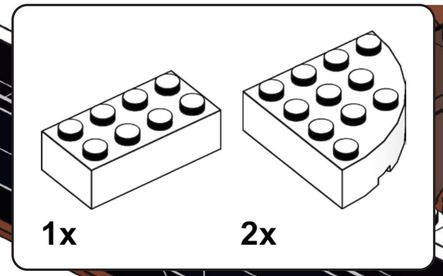

B63

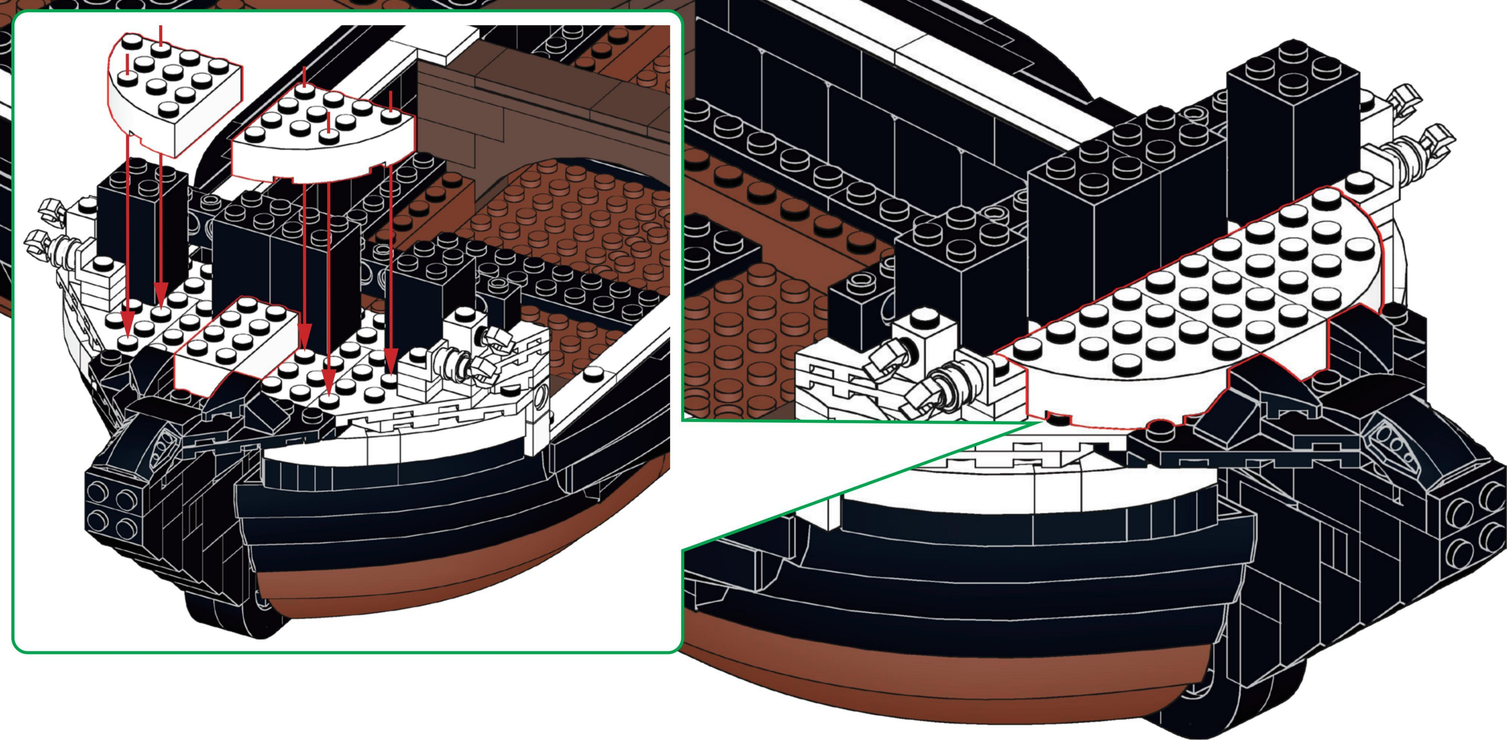

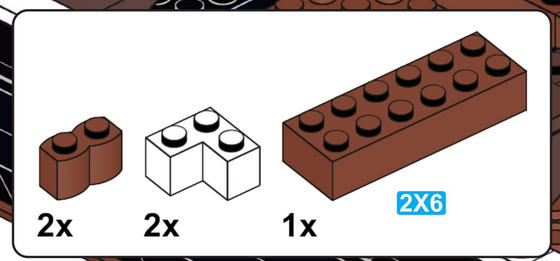

B64

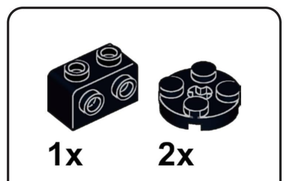

B65

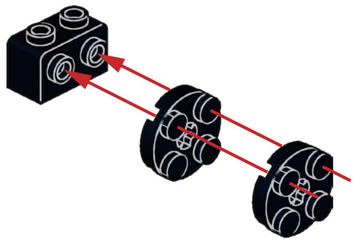

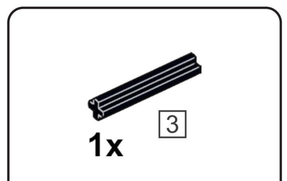

B66

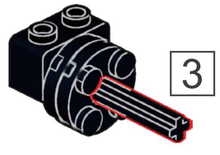

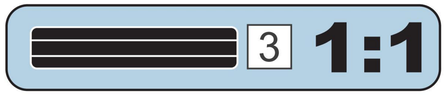

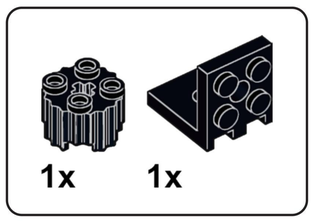

B67

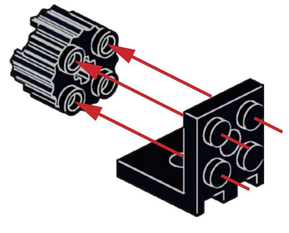

B68

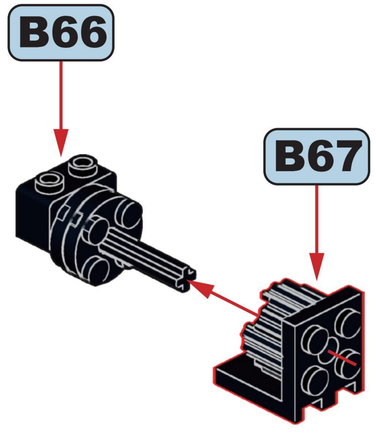

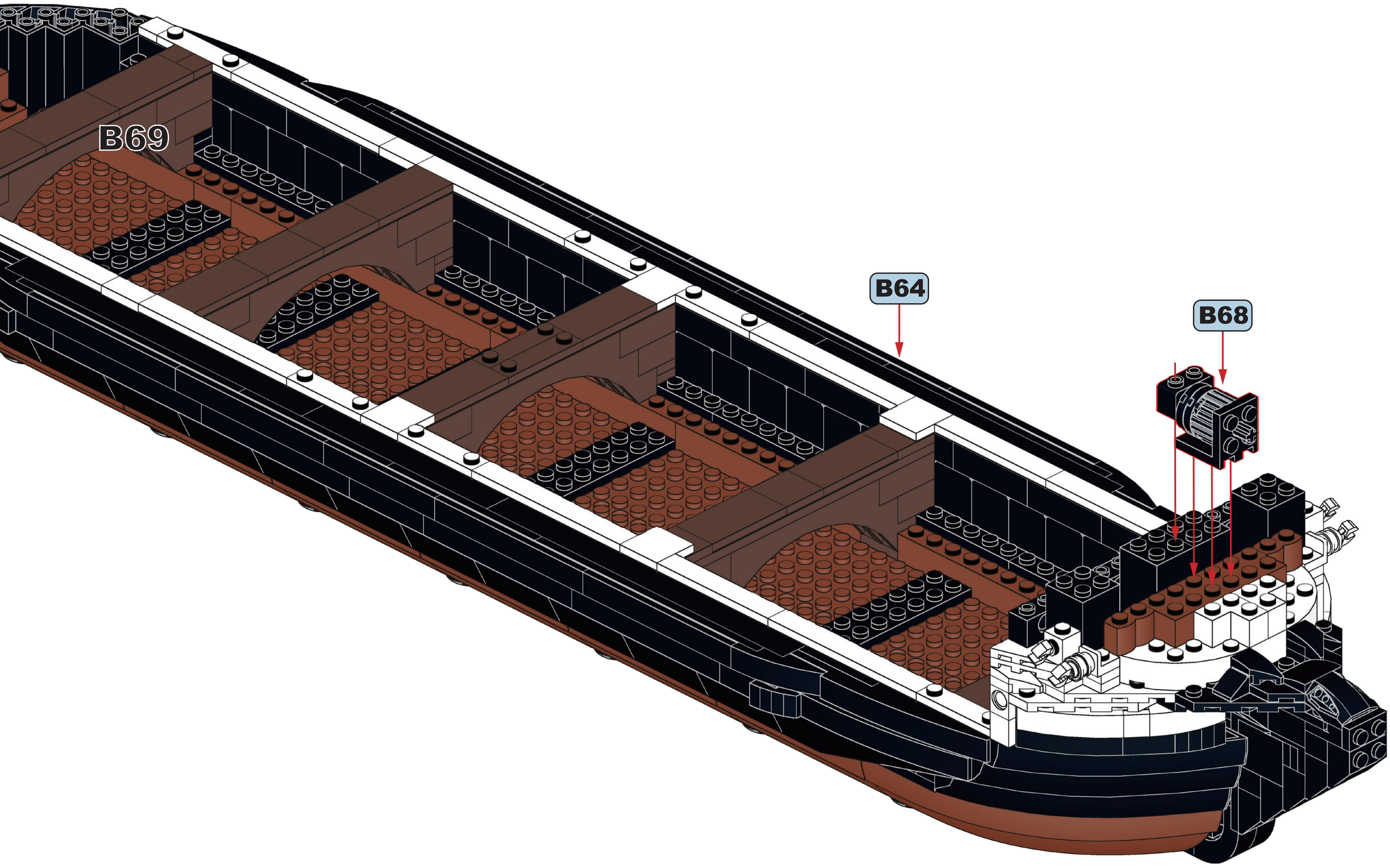
B69
B64
B68

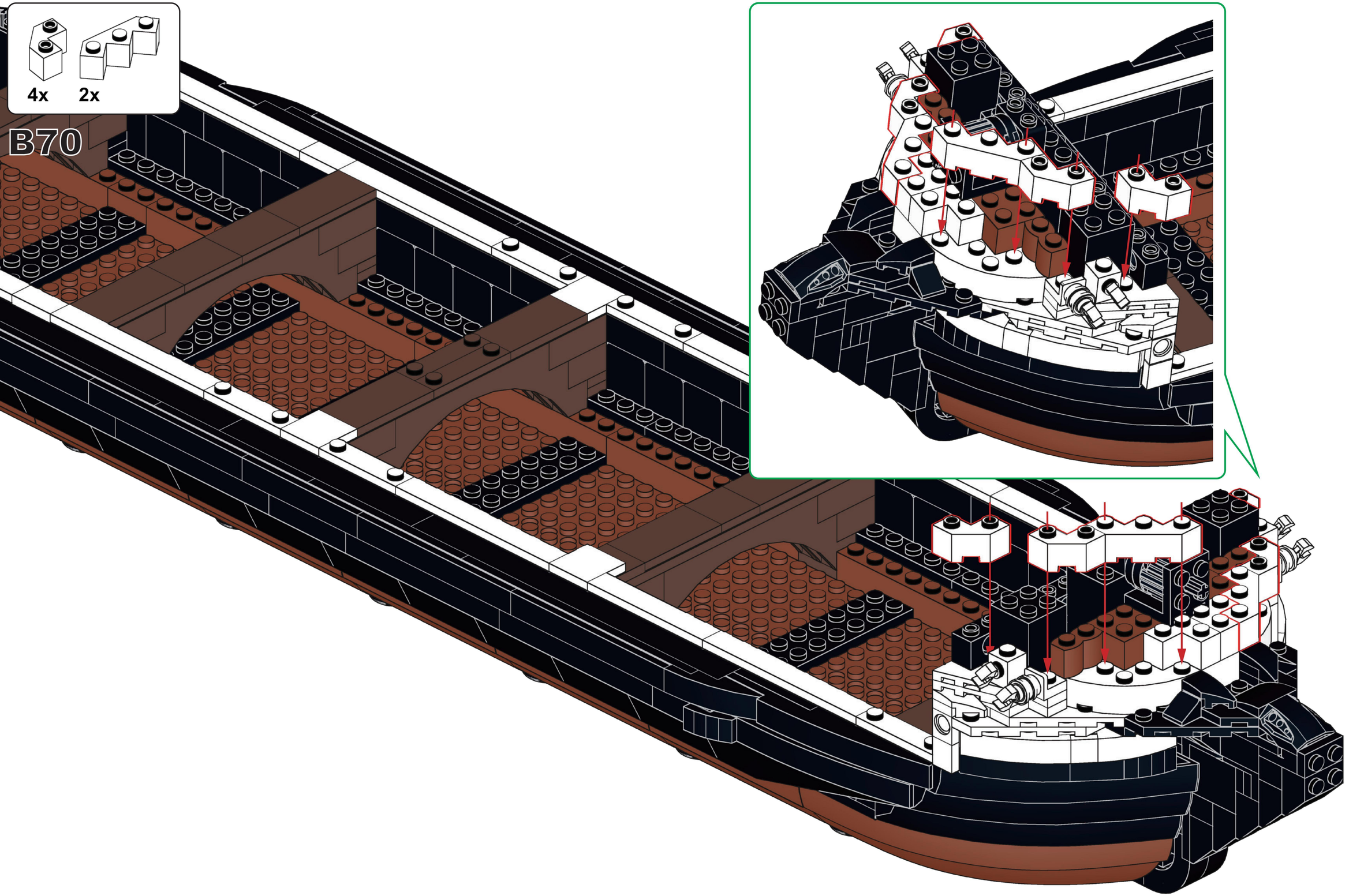
4x
2x
B70

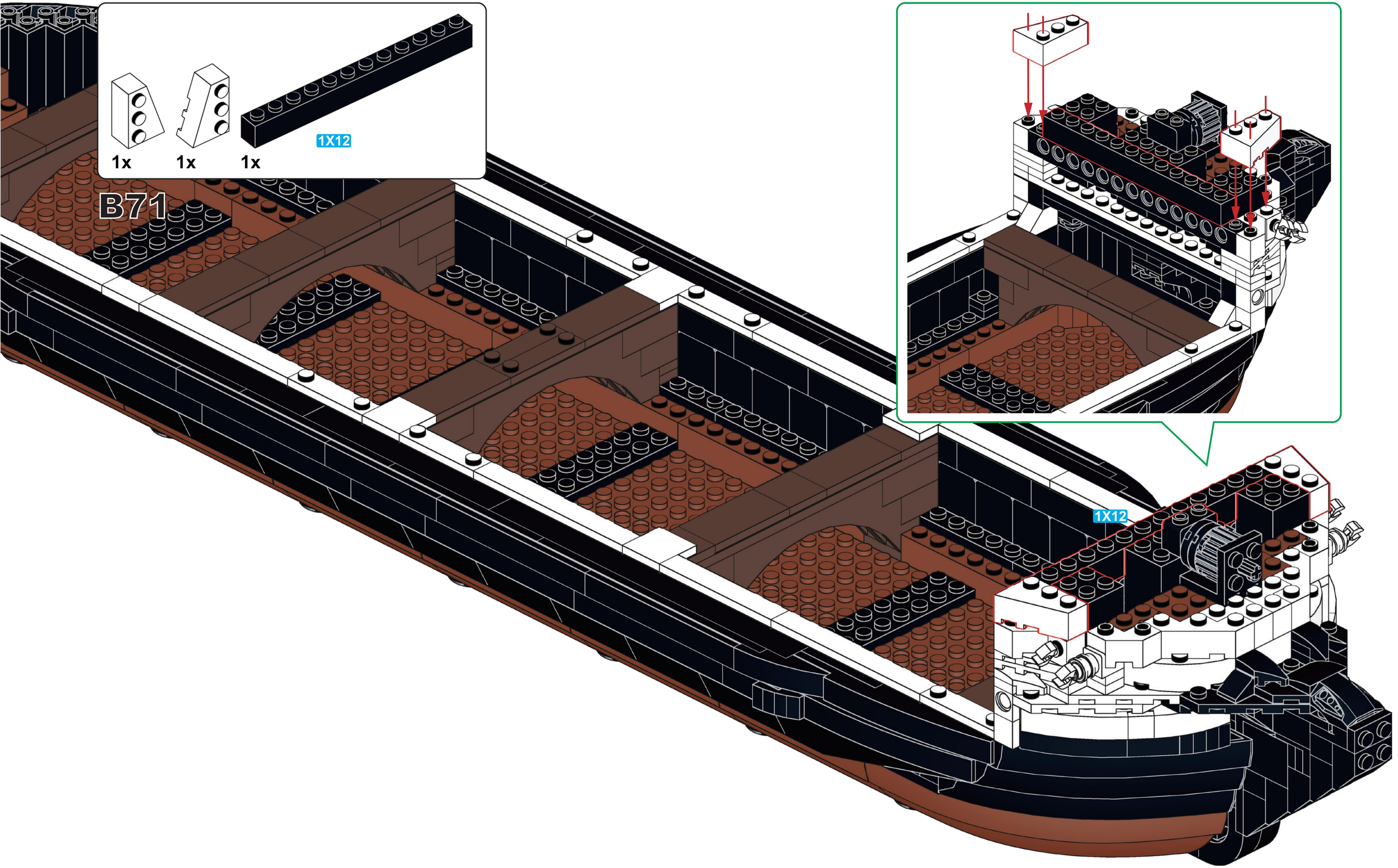
1x
1x
1x
1X12
B71
1X12

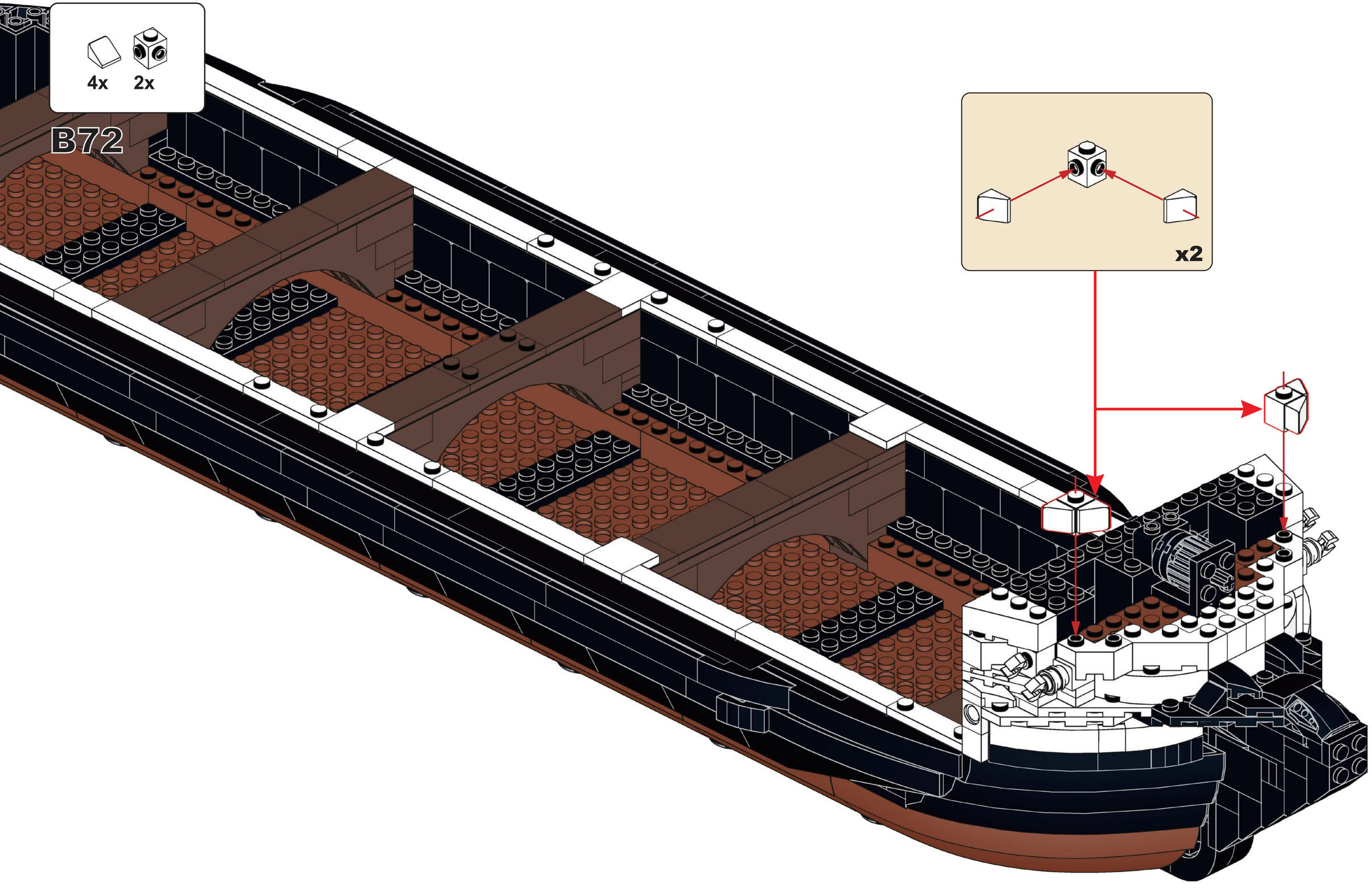
4x
2x
B72
x2



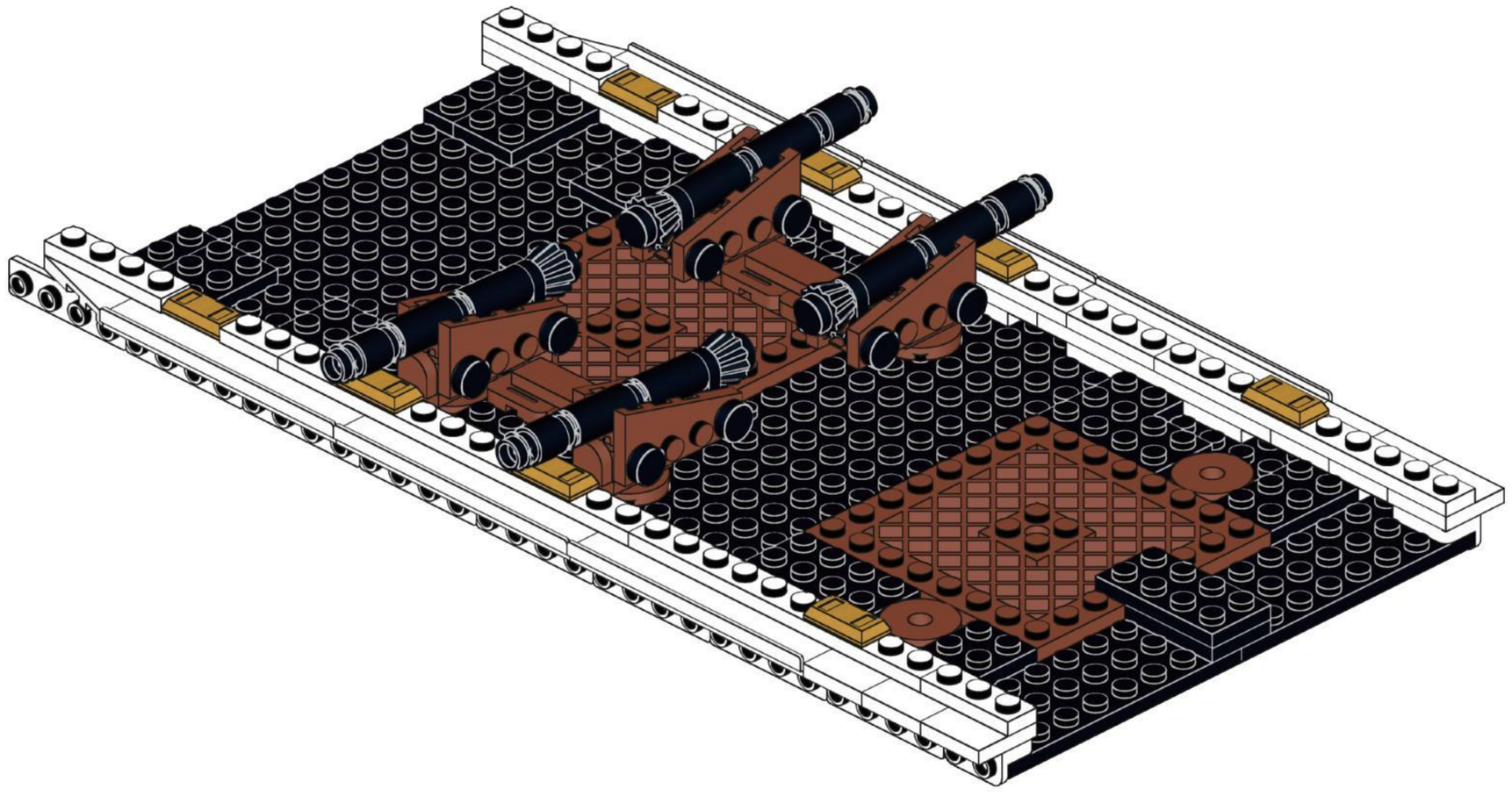

C

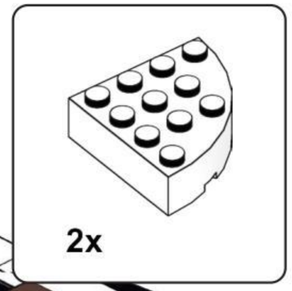

C1

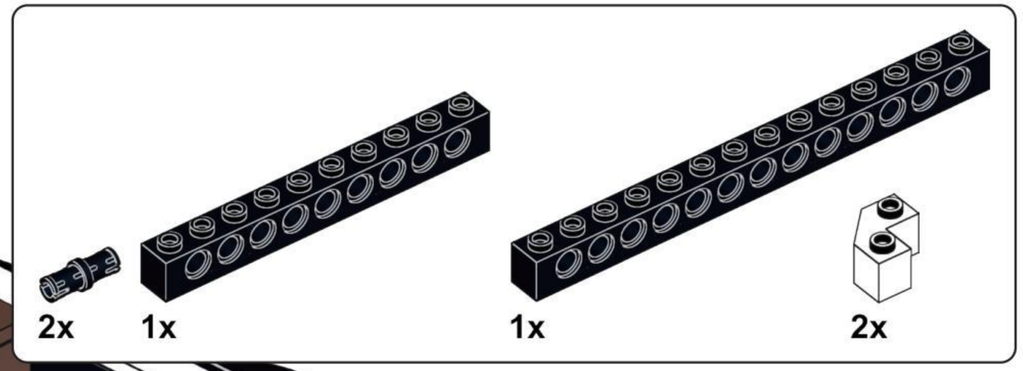

C2

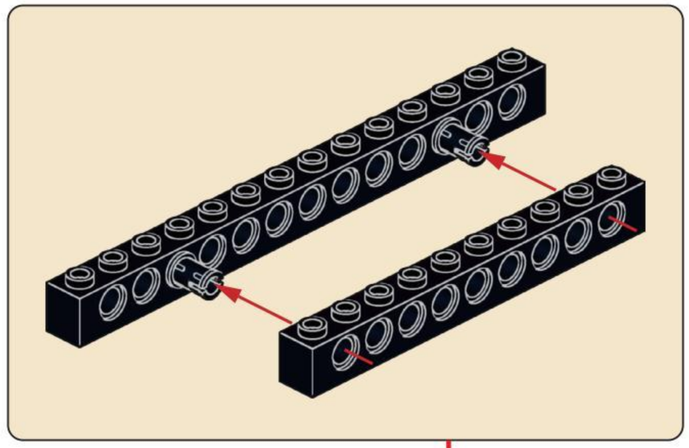

2x 2x

C3

1x 2x 2x

C4

1x

C5

2x 1x 1x 1x

C6

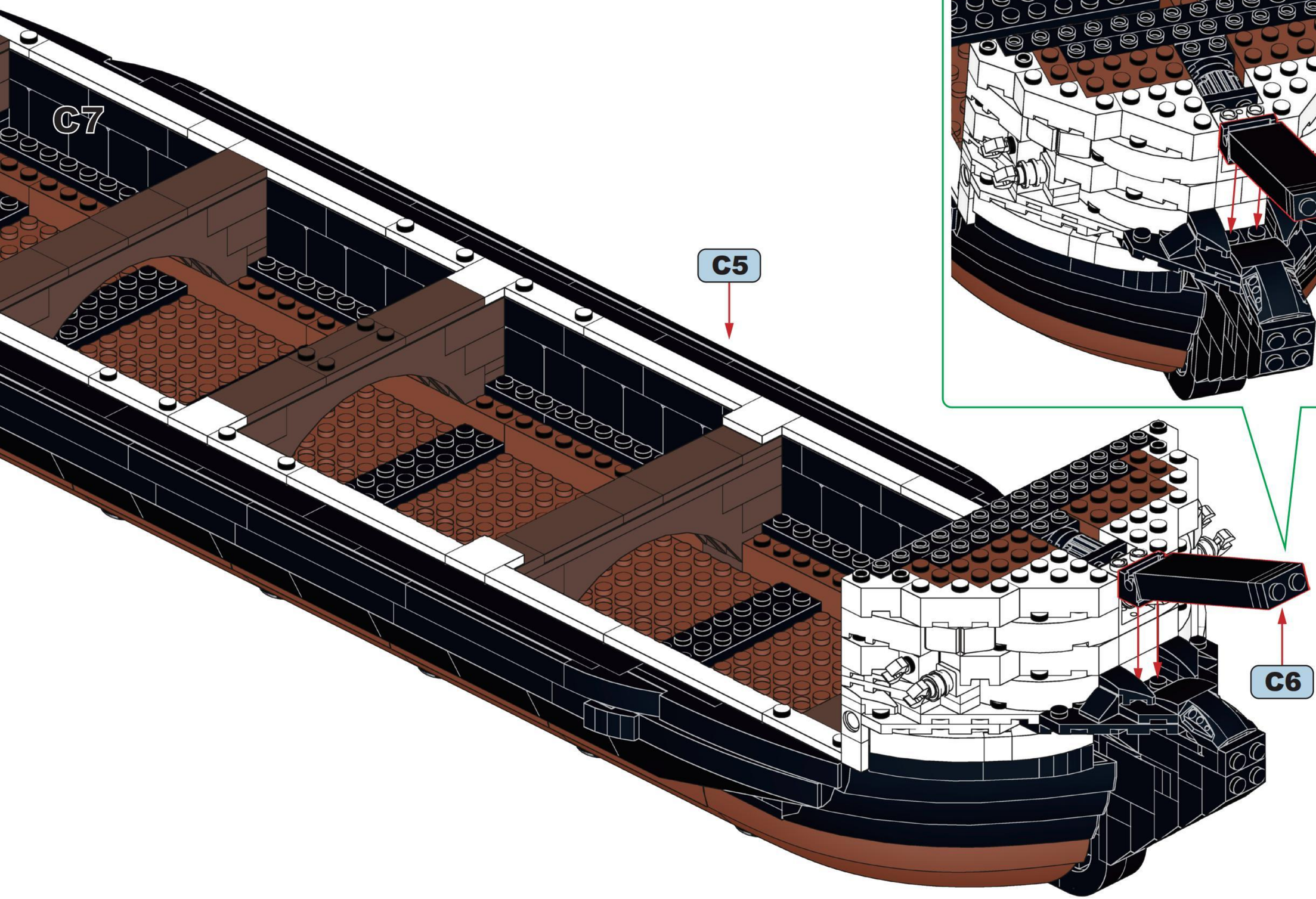
C7
C5
C6

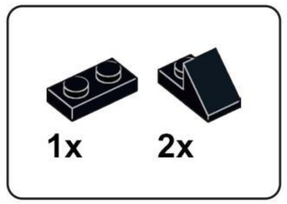

C8

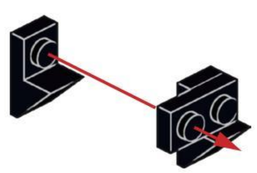

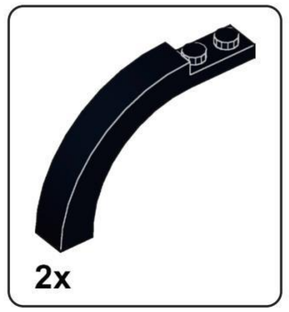

C9

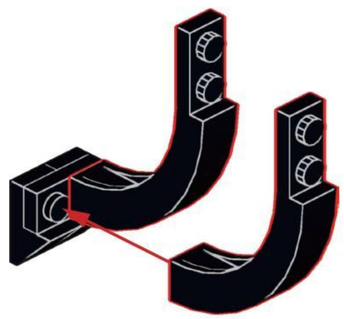

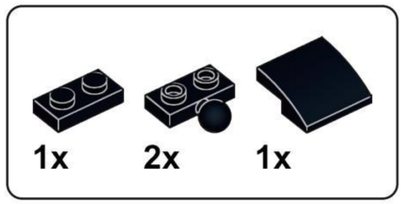

C10

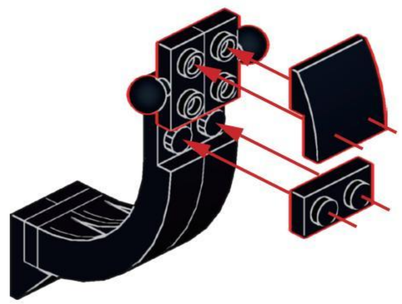

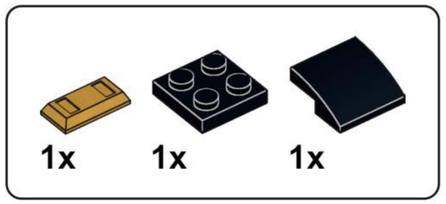

C11

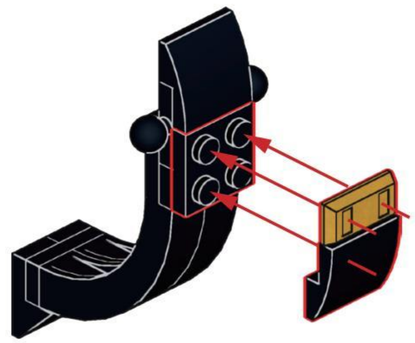

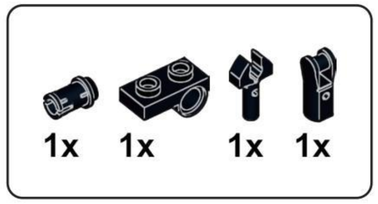

C12

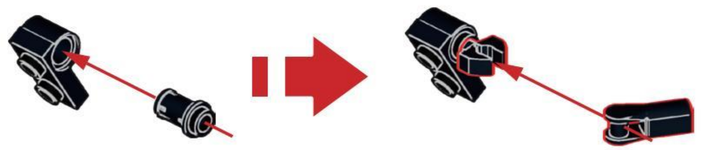

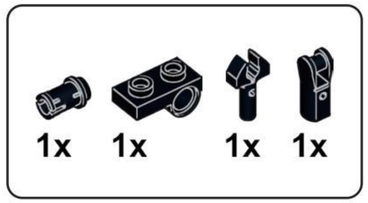

C13

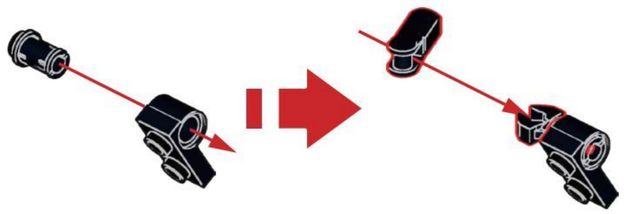

C14

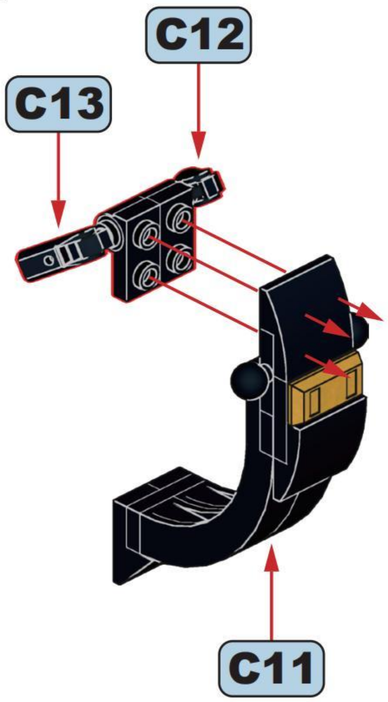

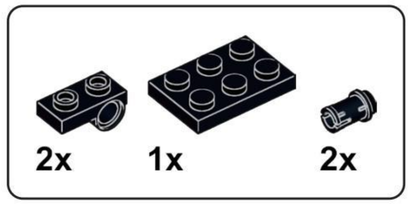

C15

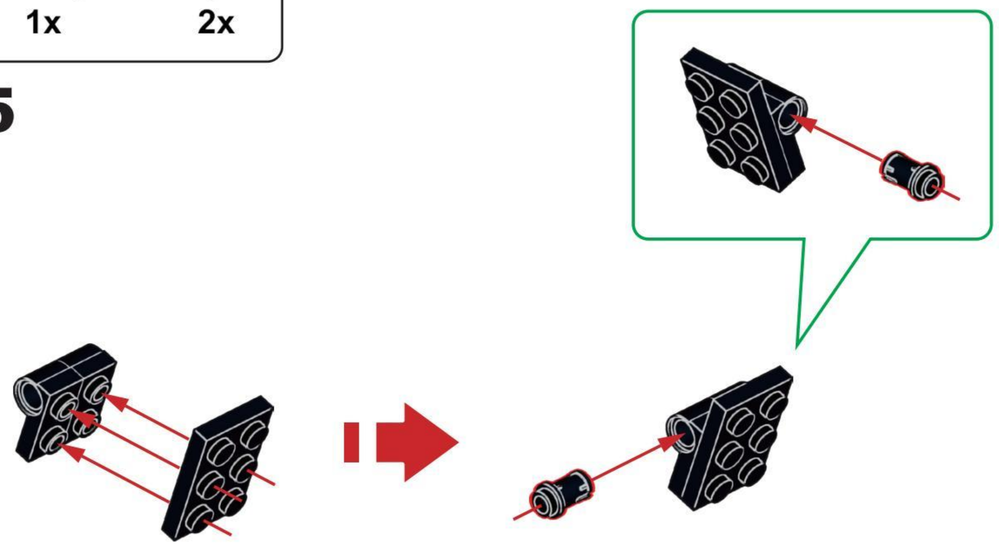

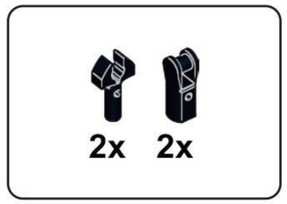

C16

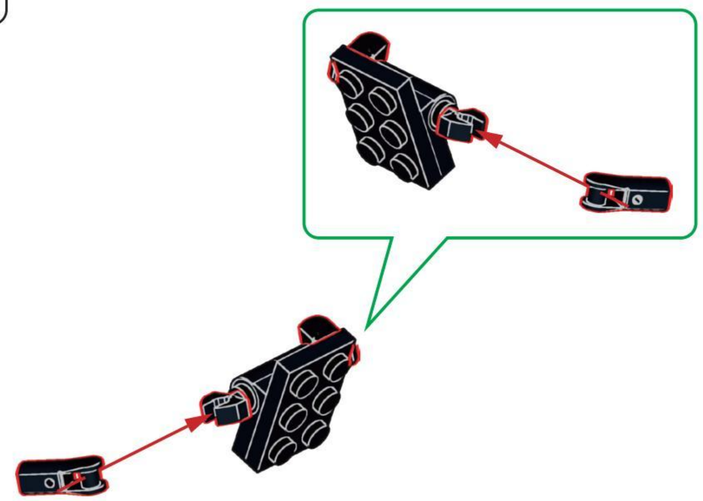

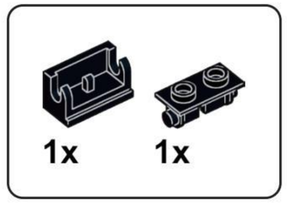

C17

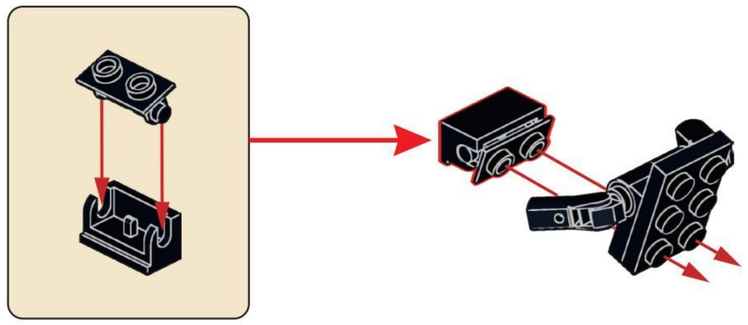

C18

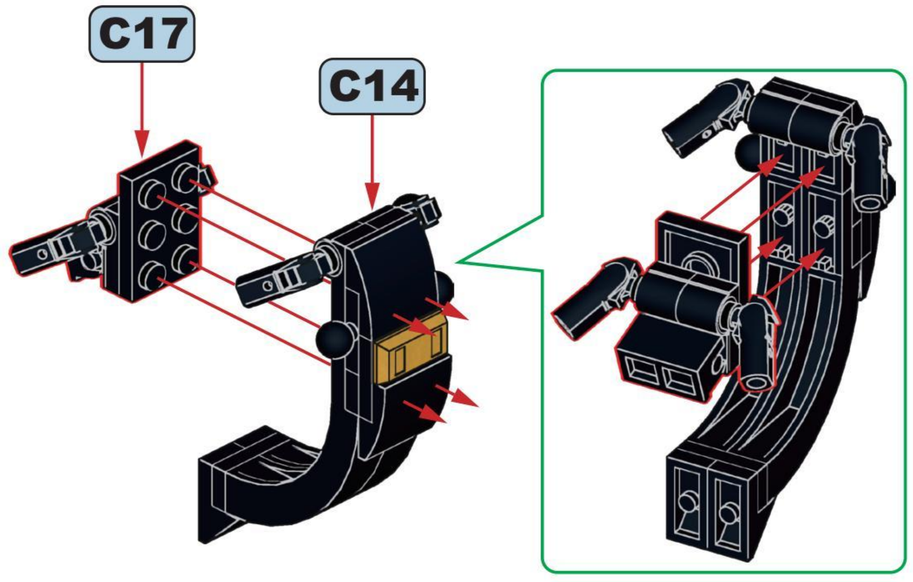

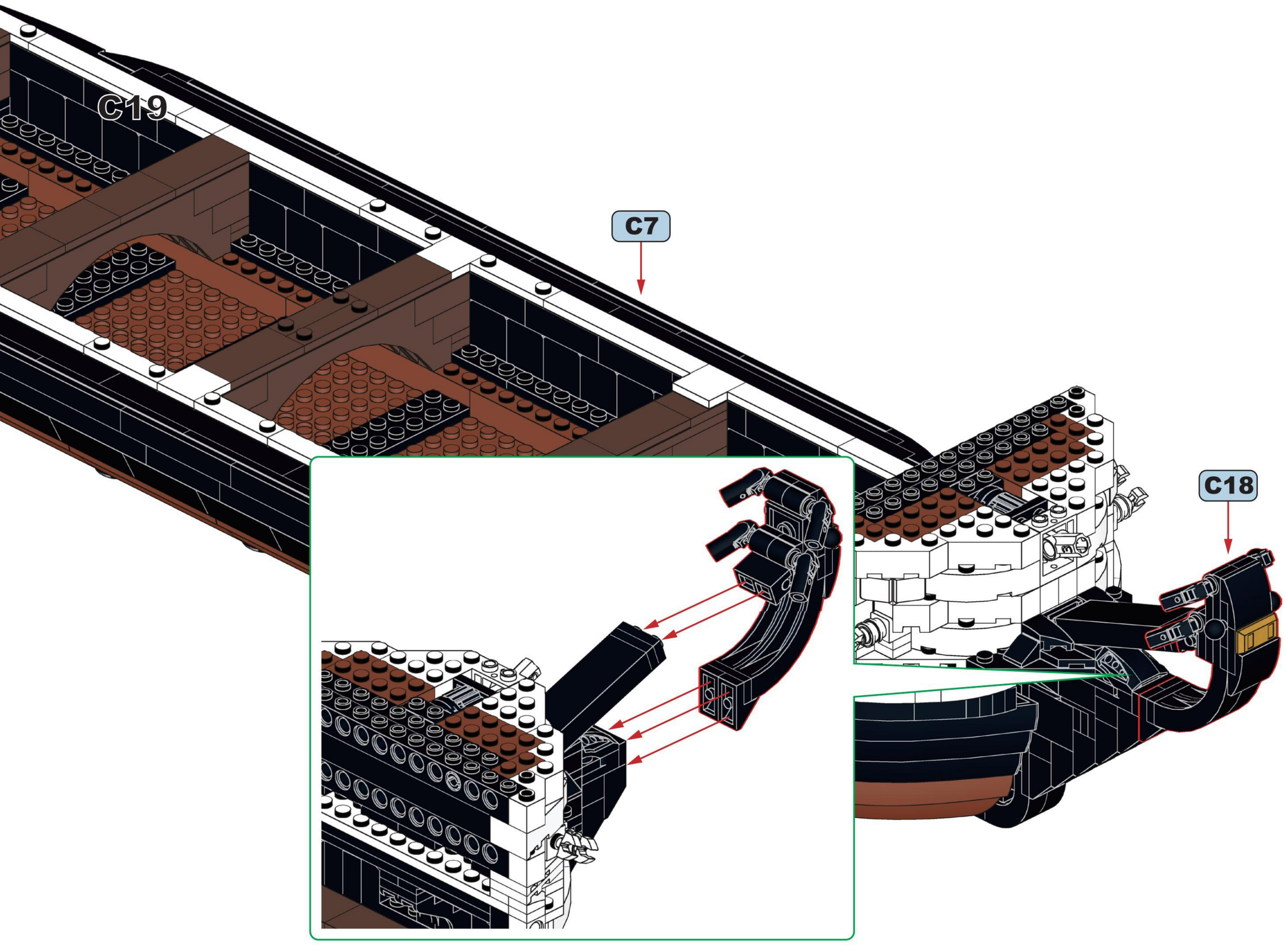
C19
C7
C18

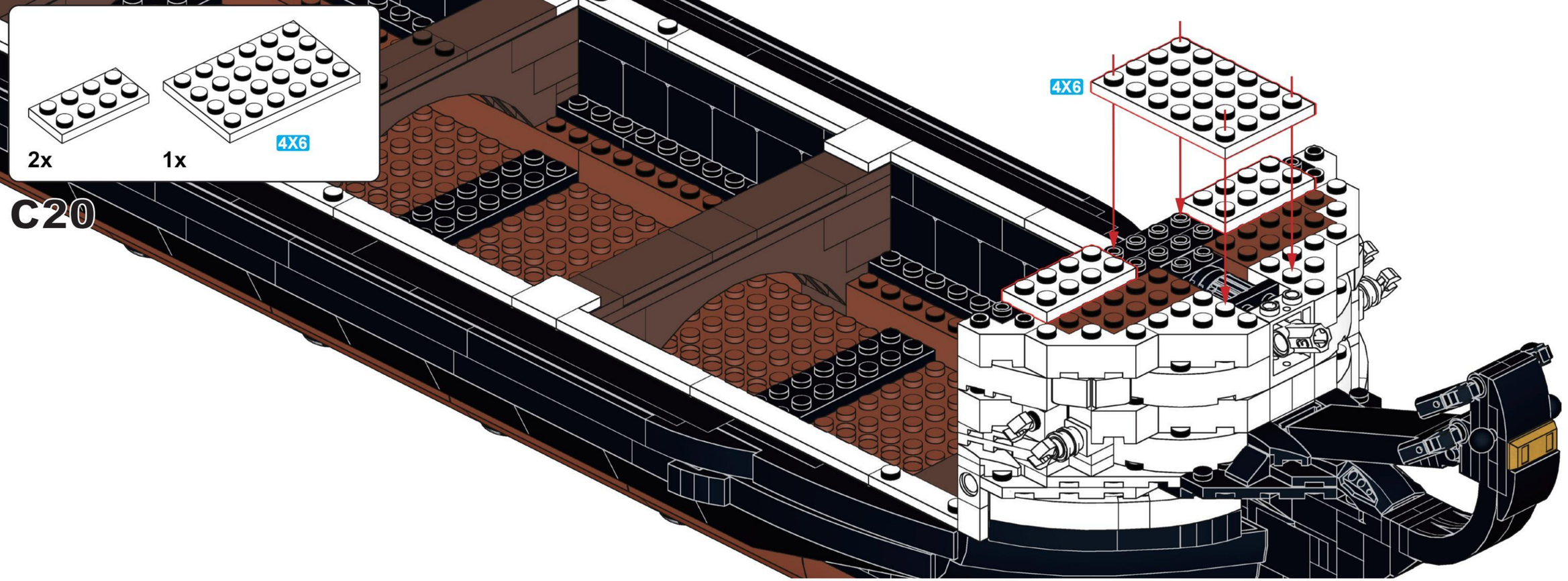

C20

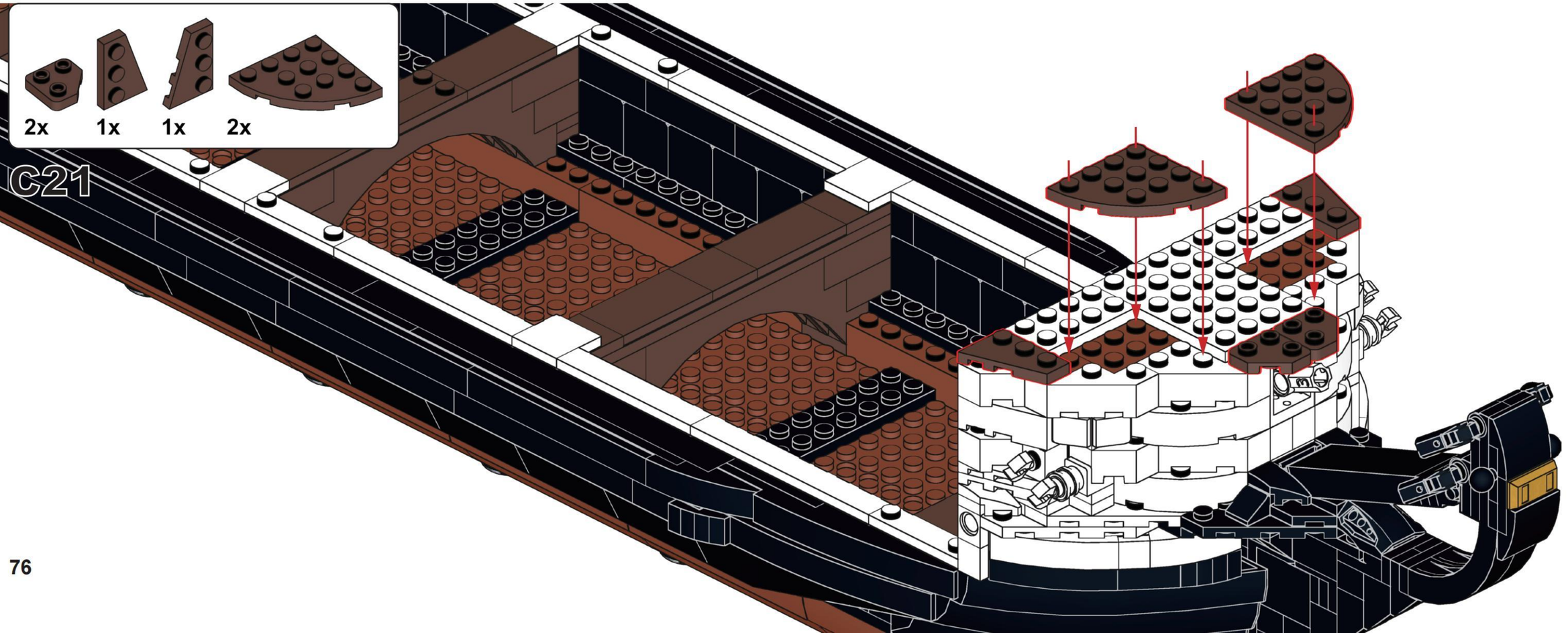

C21

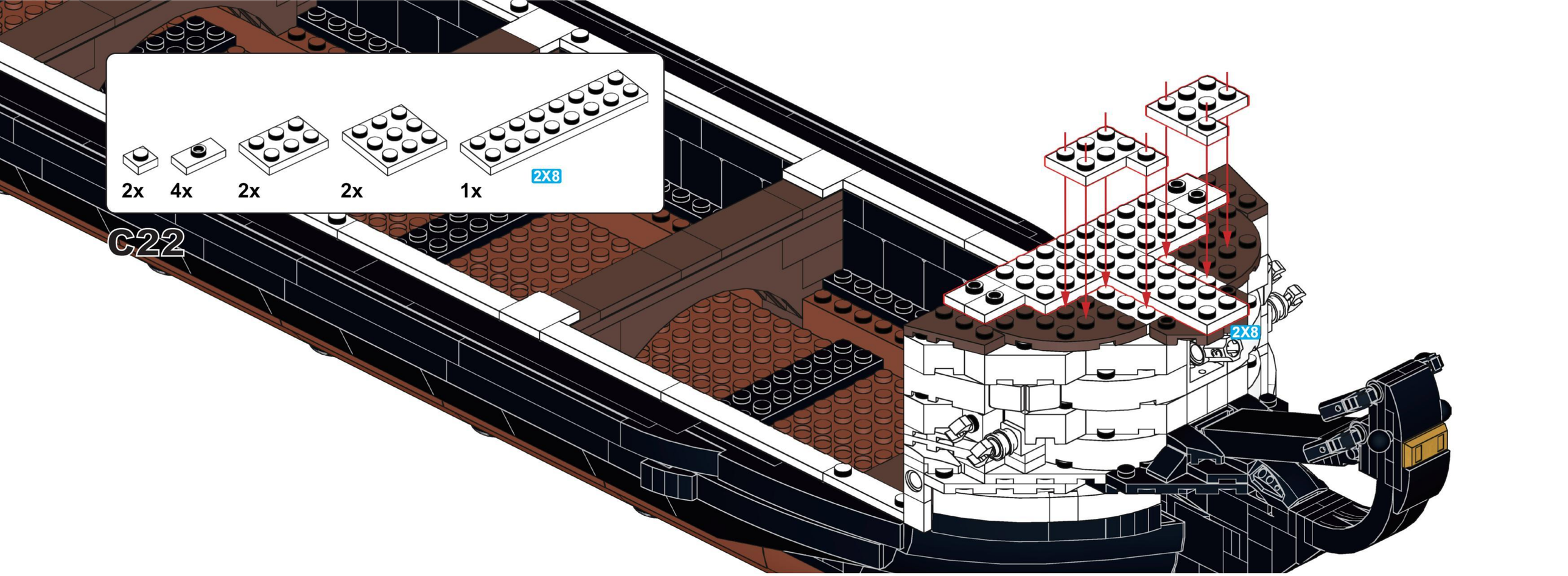
2x
4x
2x
2x
1x
2X8
C22
2X8

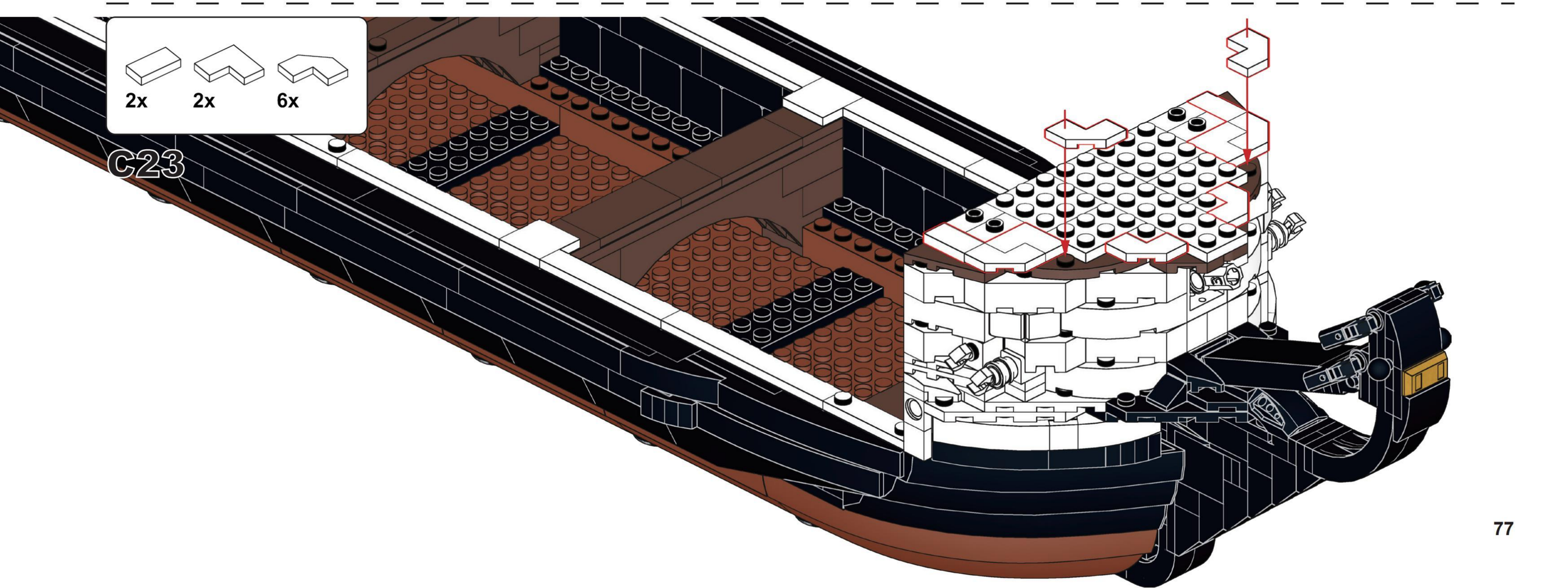
2x
2x
6x
C23

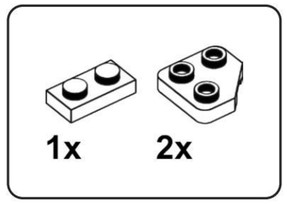

C24

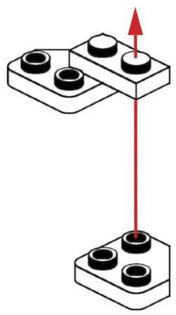

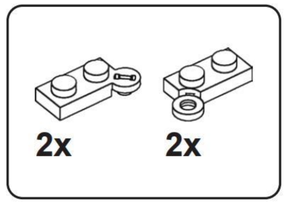

C25

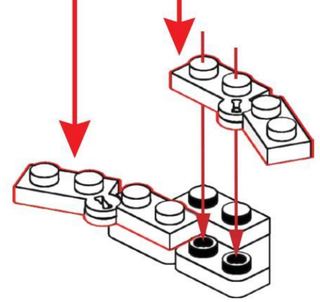

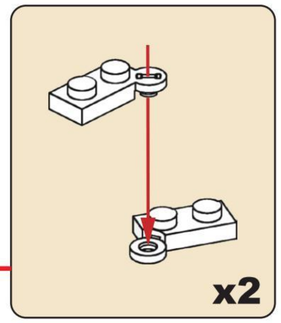

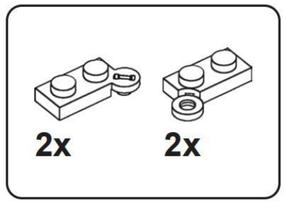

C26

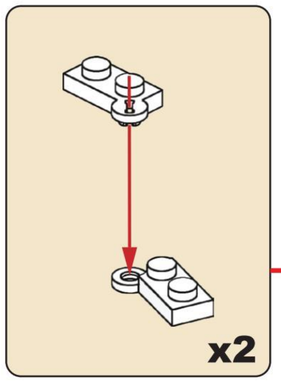

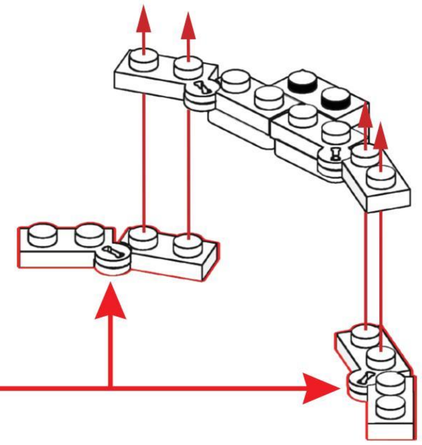

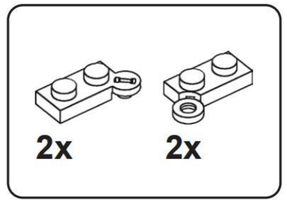

C27

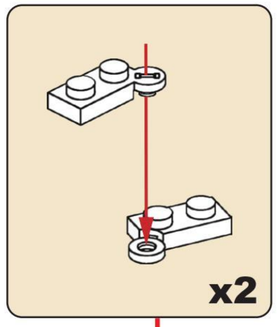

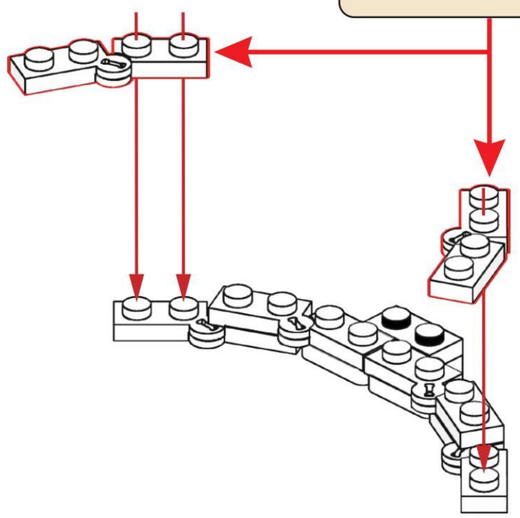

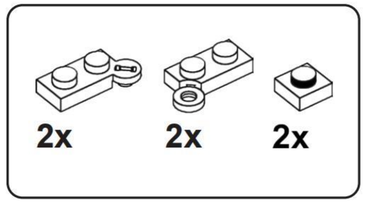

C28

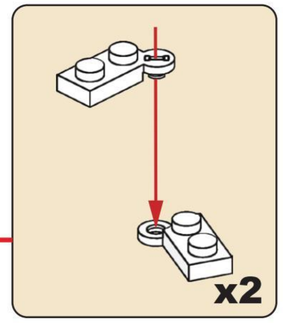

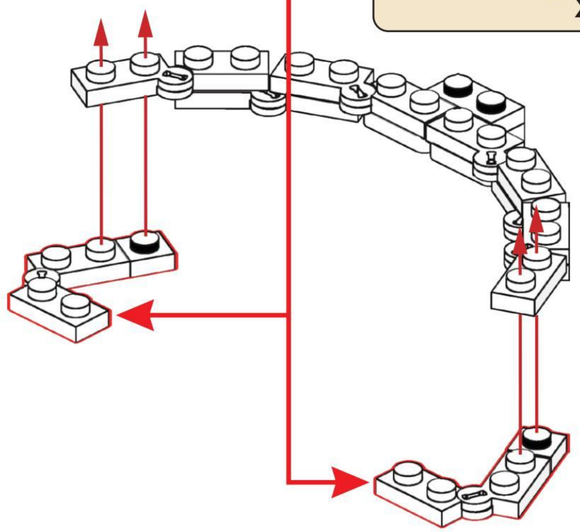

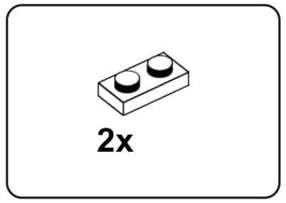

C29

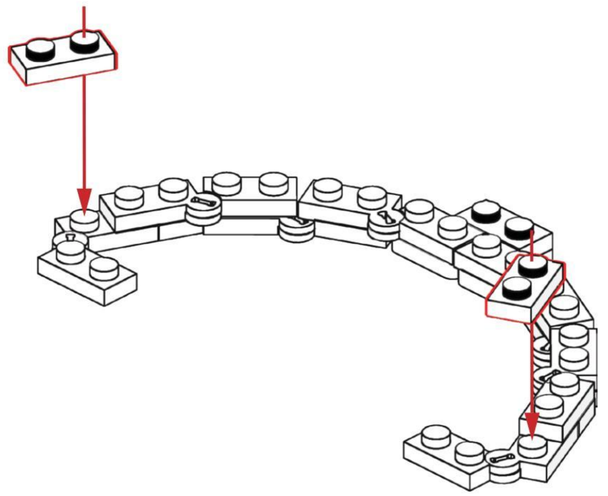

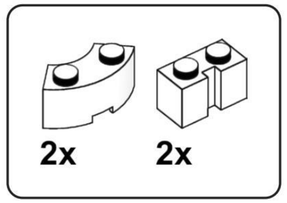

C30

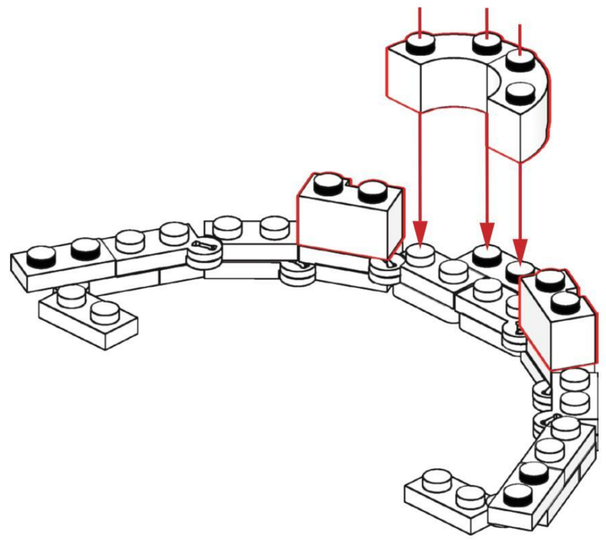

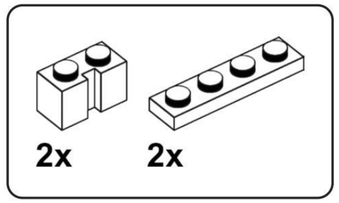

C31

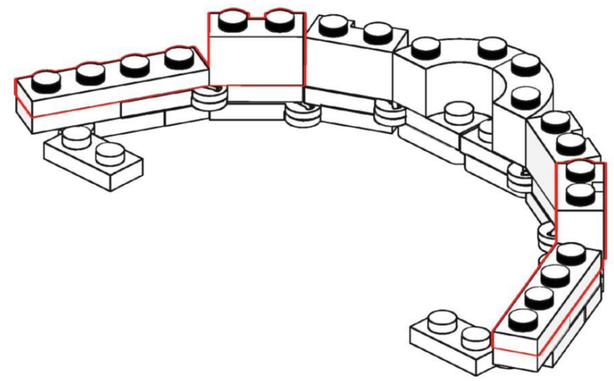

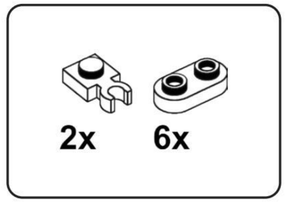

C32

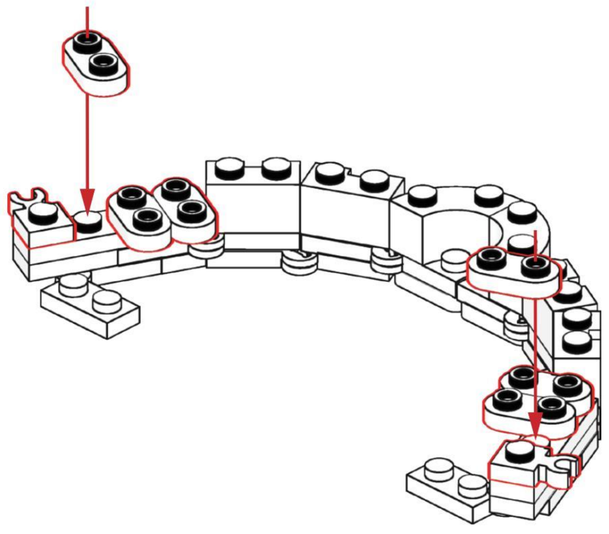

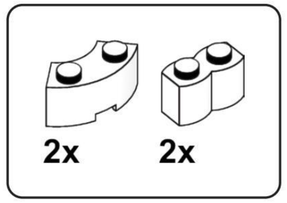

C33

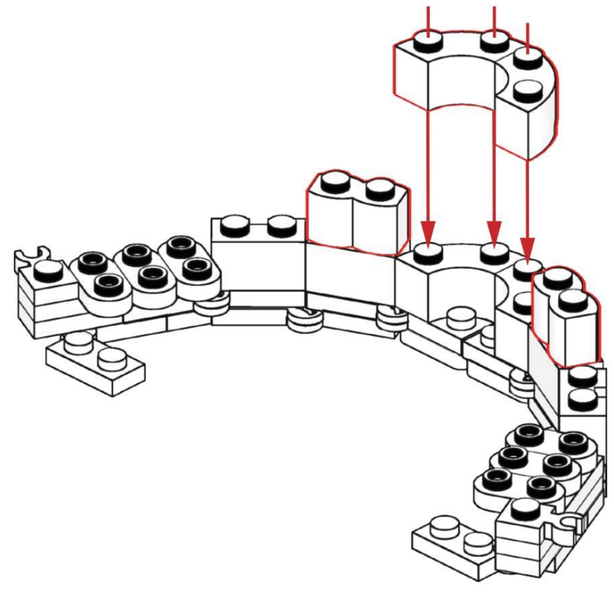

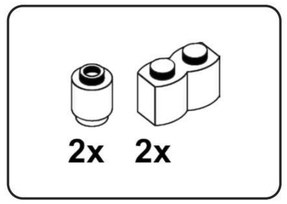

C34

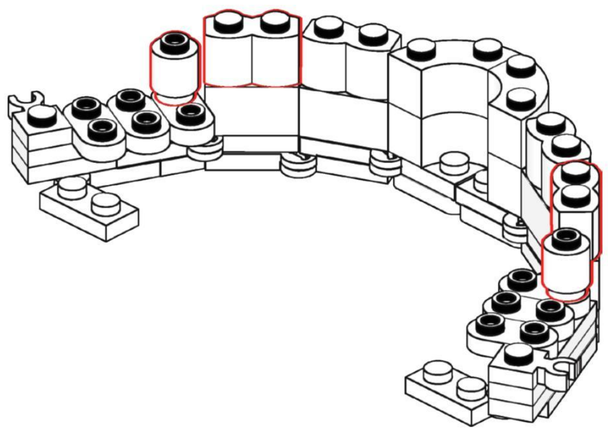

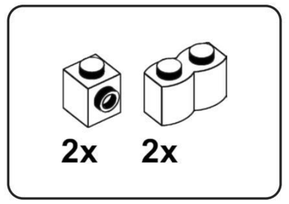

C35

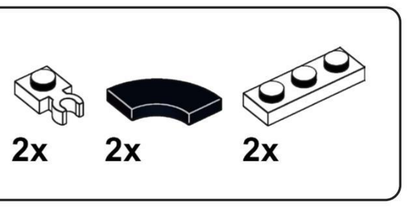

C36

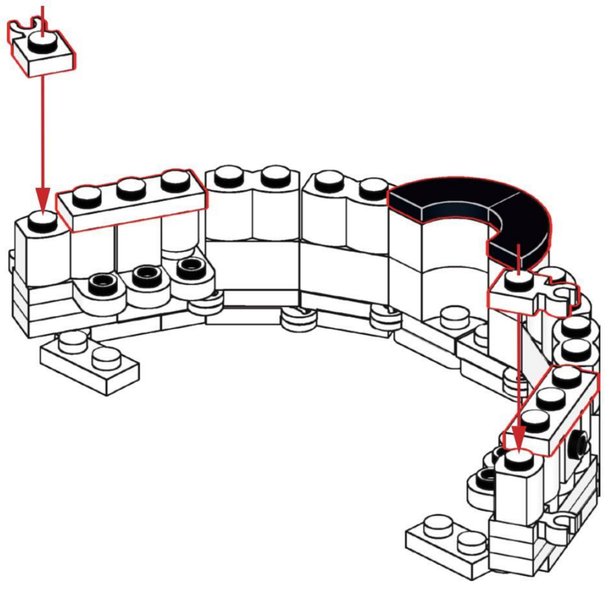

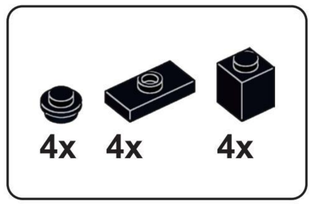

C37

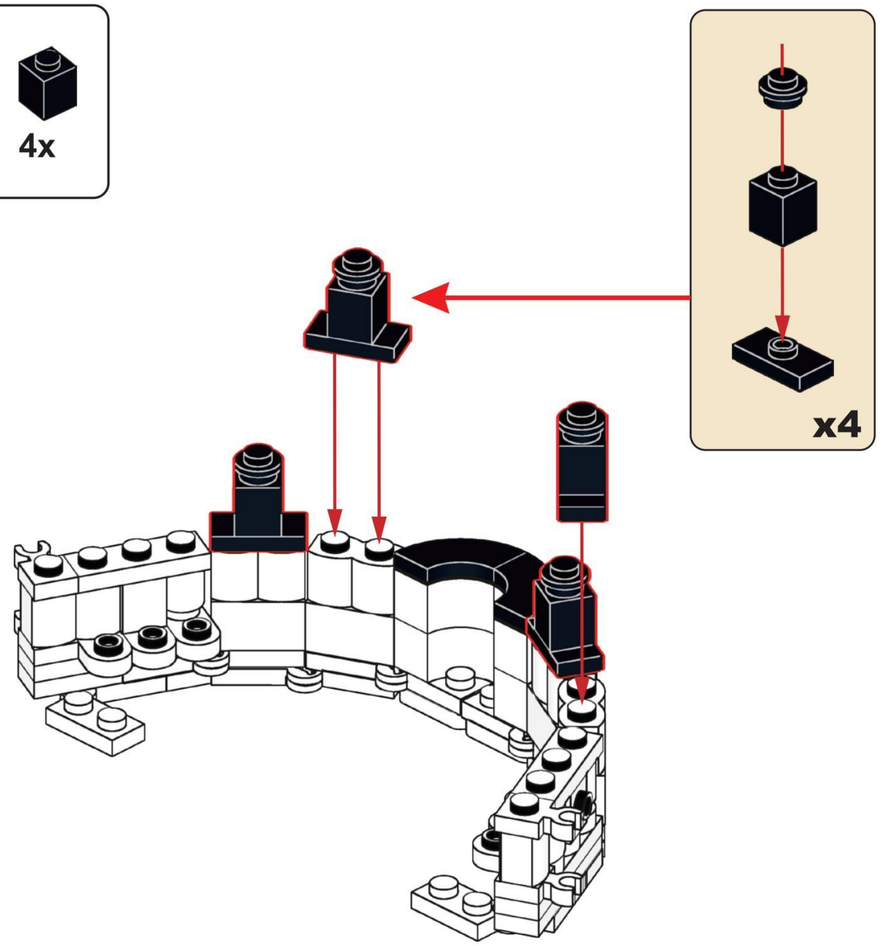

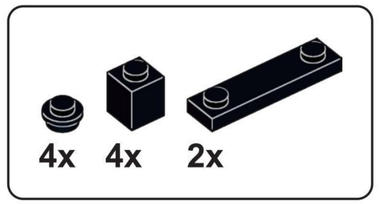

C38

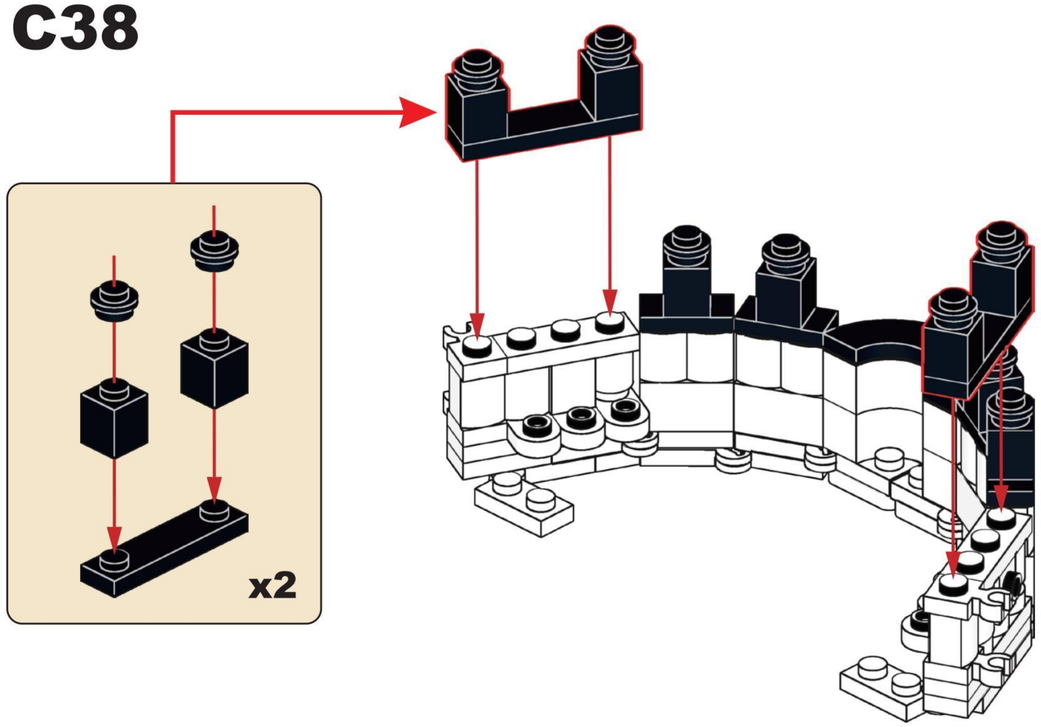

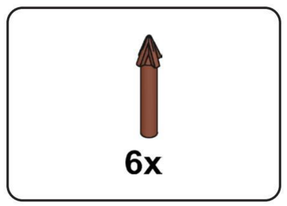

C39

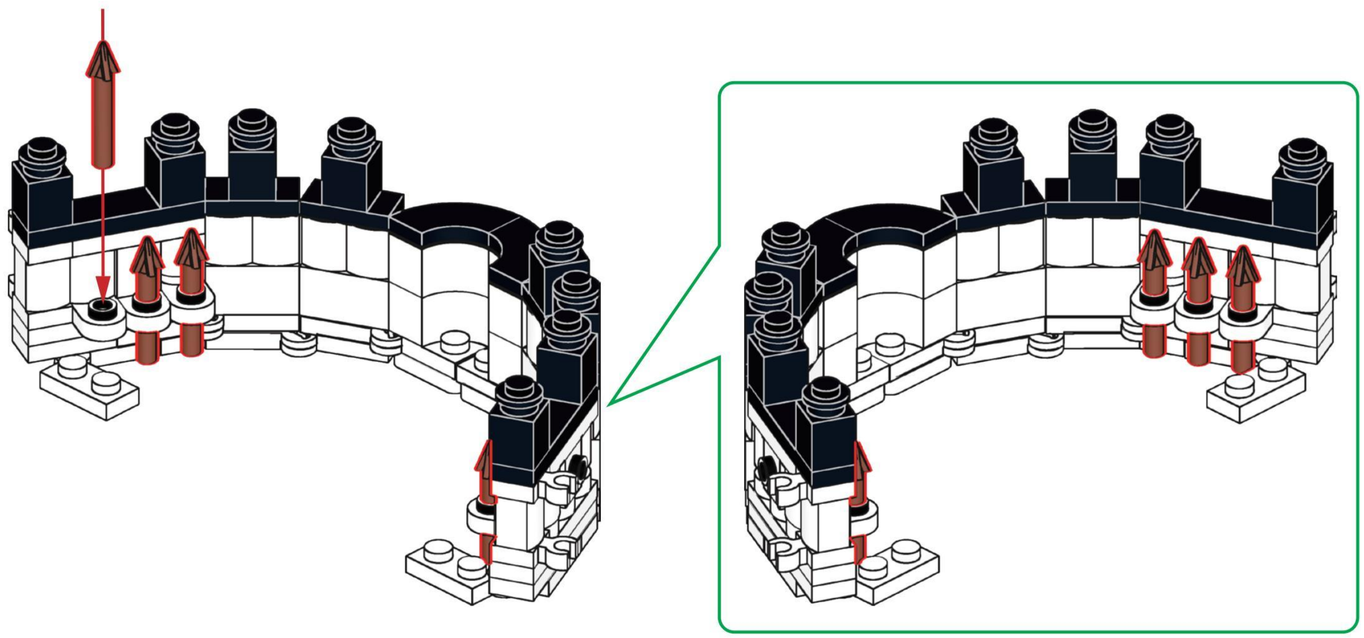

C40

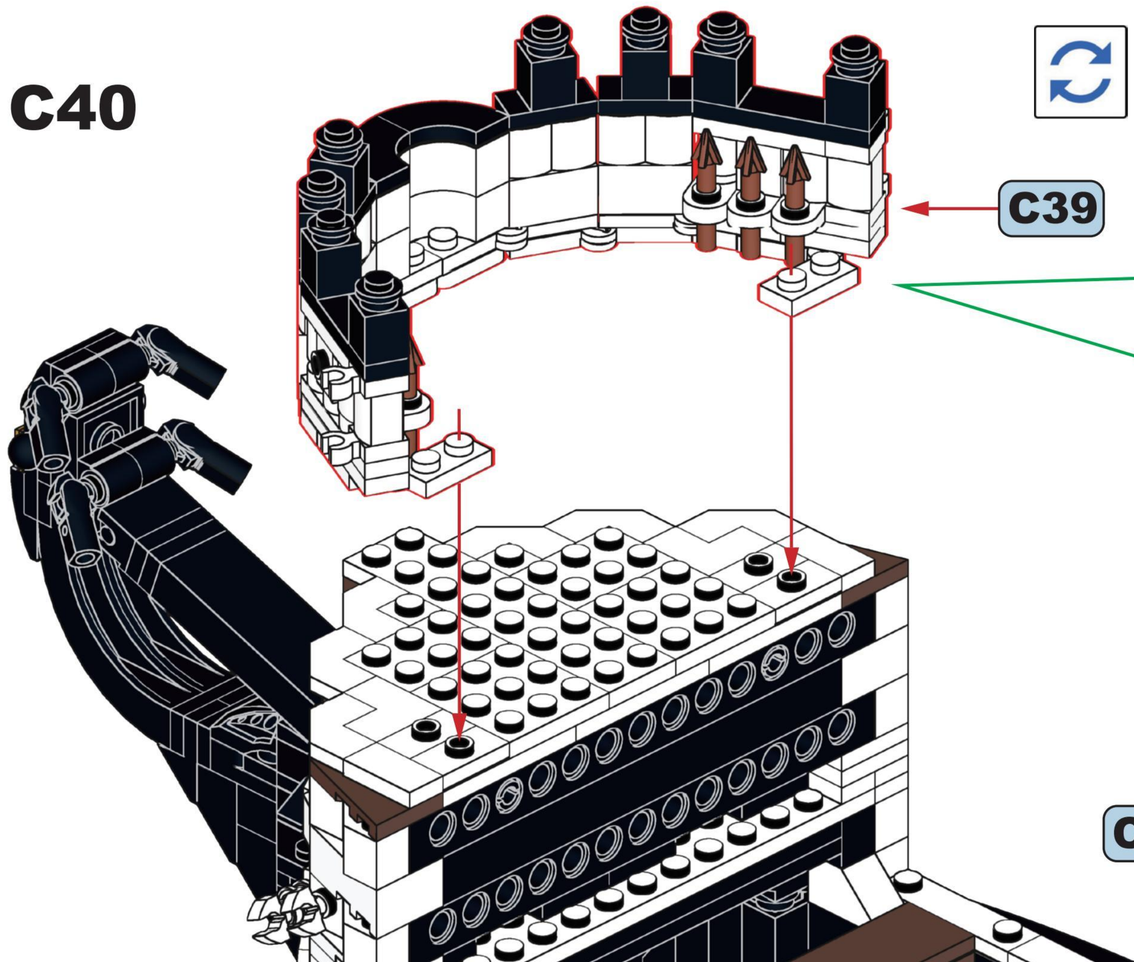

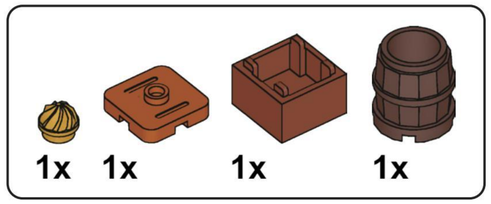

C41

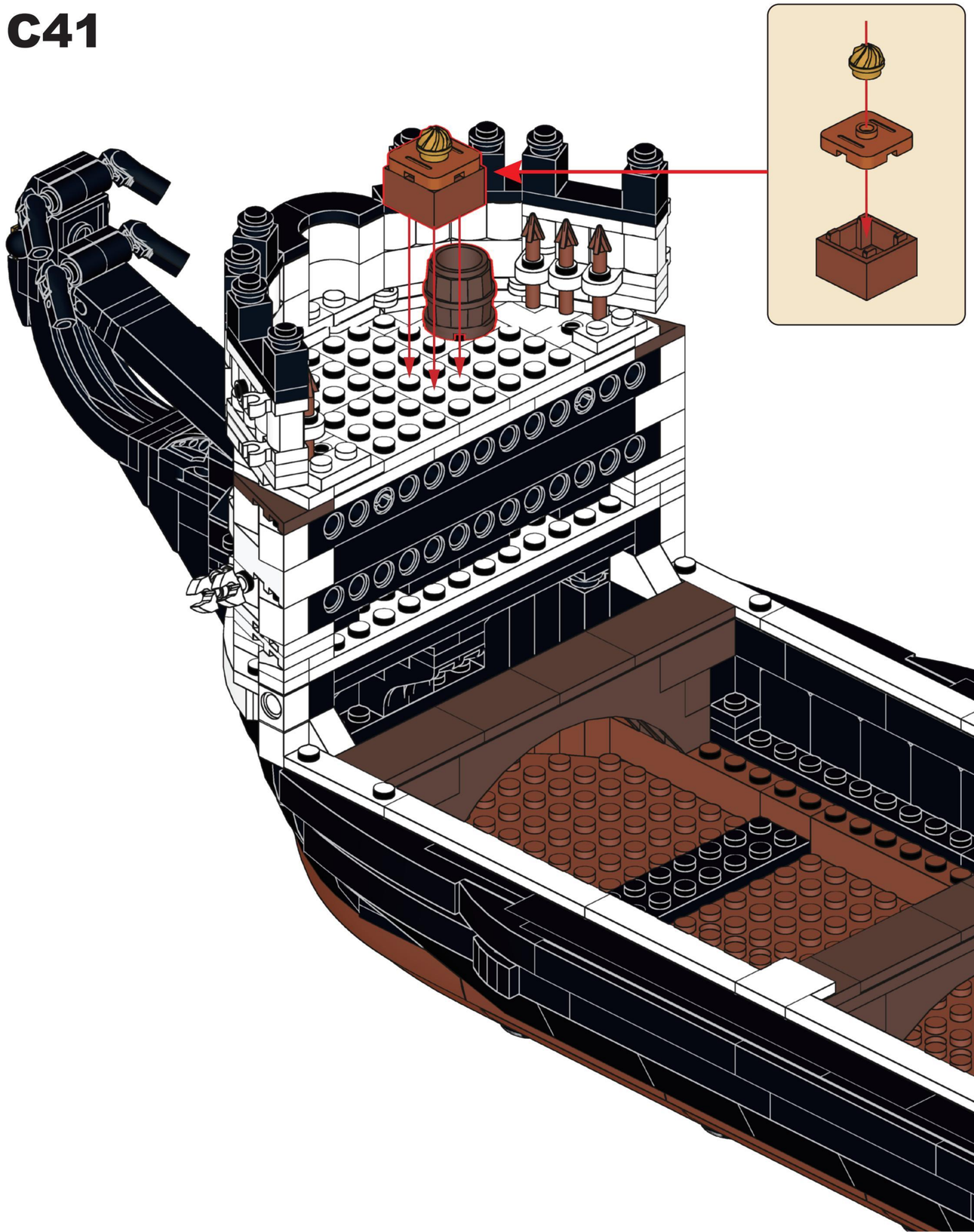

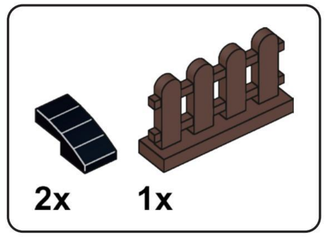

C42

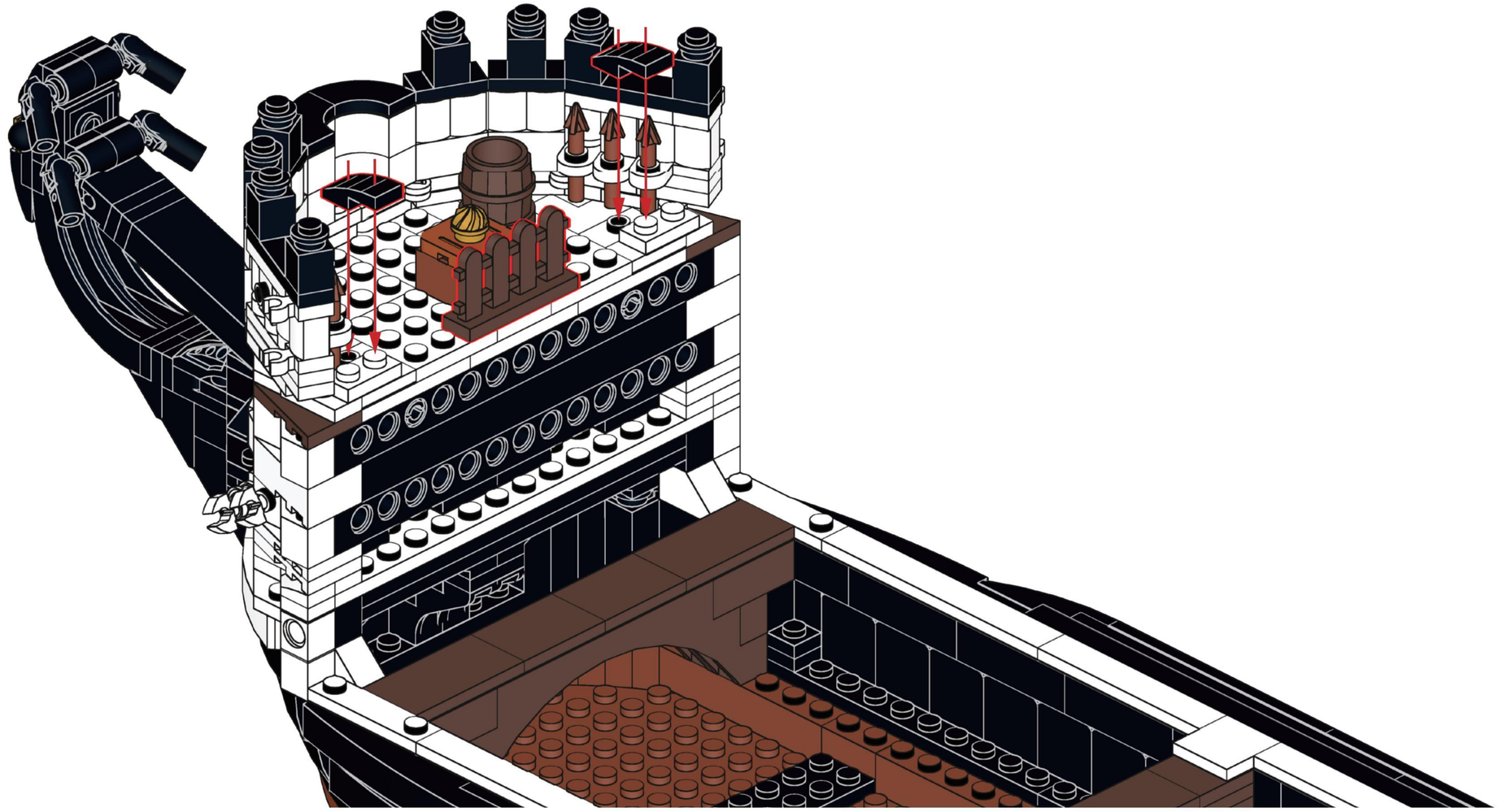

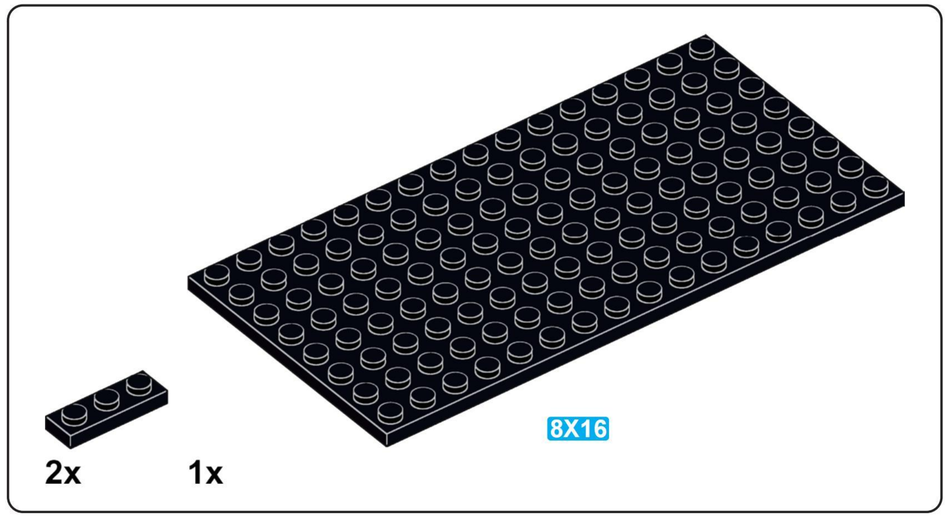

C43

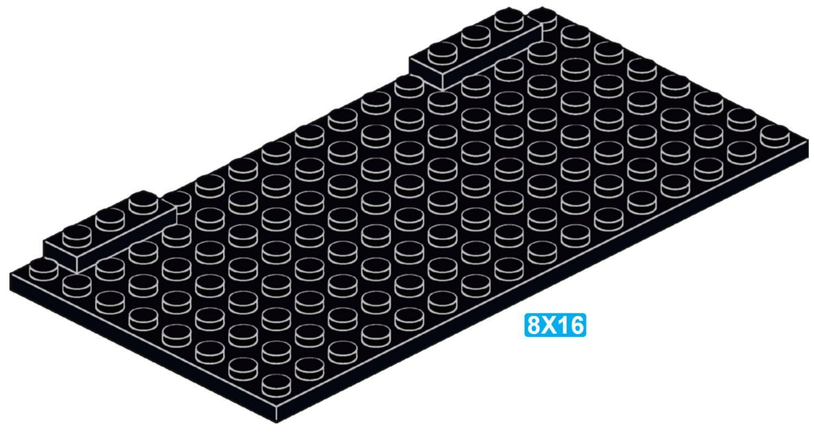

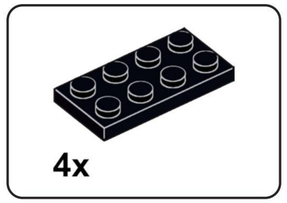

C44

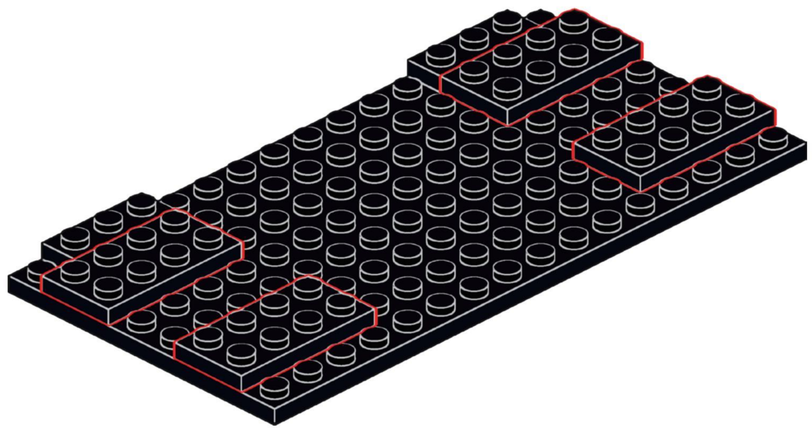

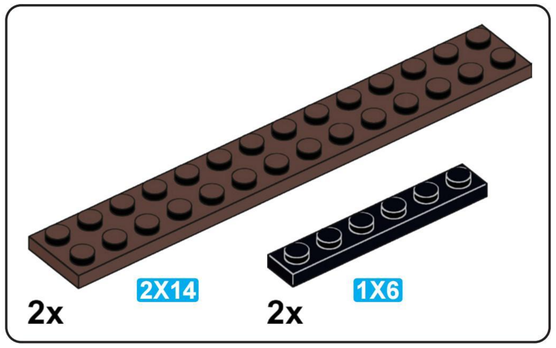

C45

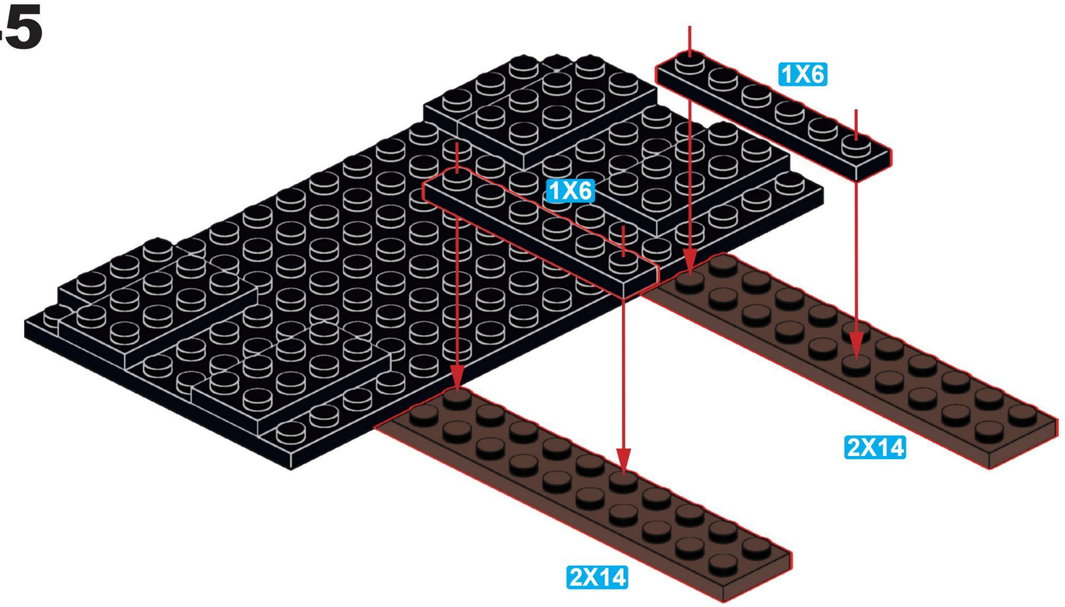

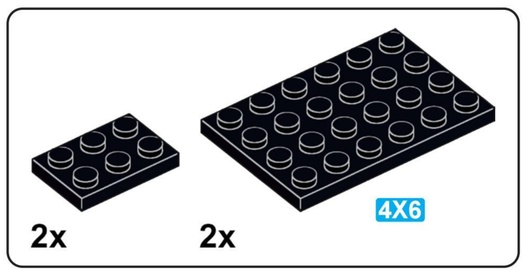

C46

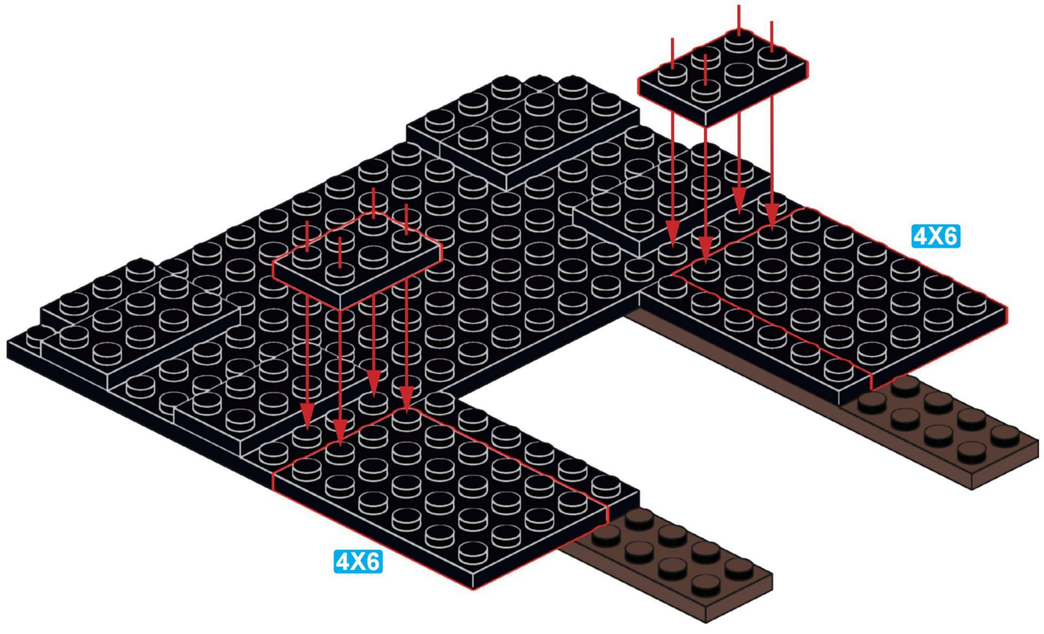

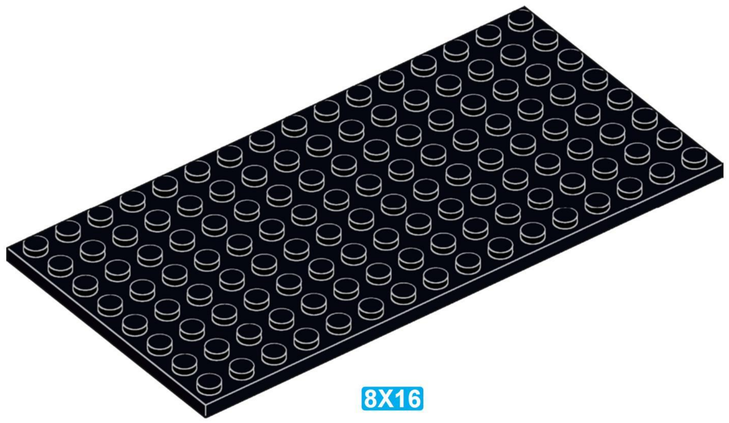

C47

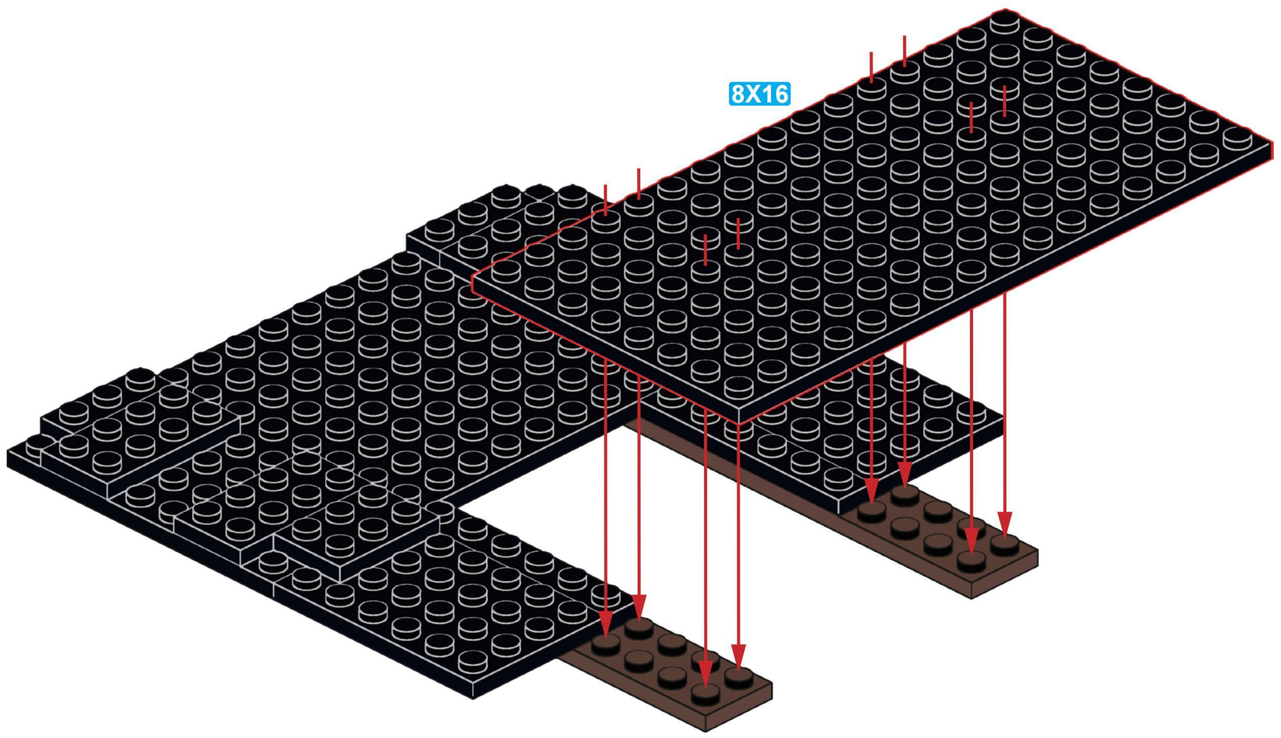

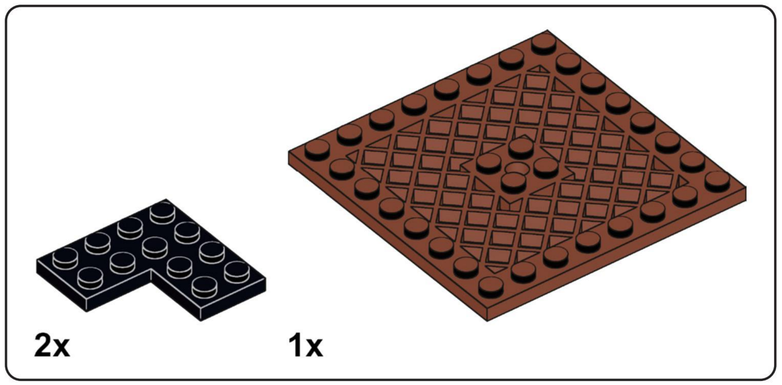

C48

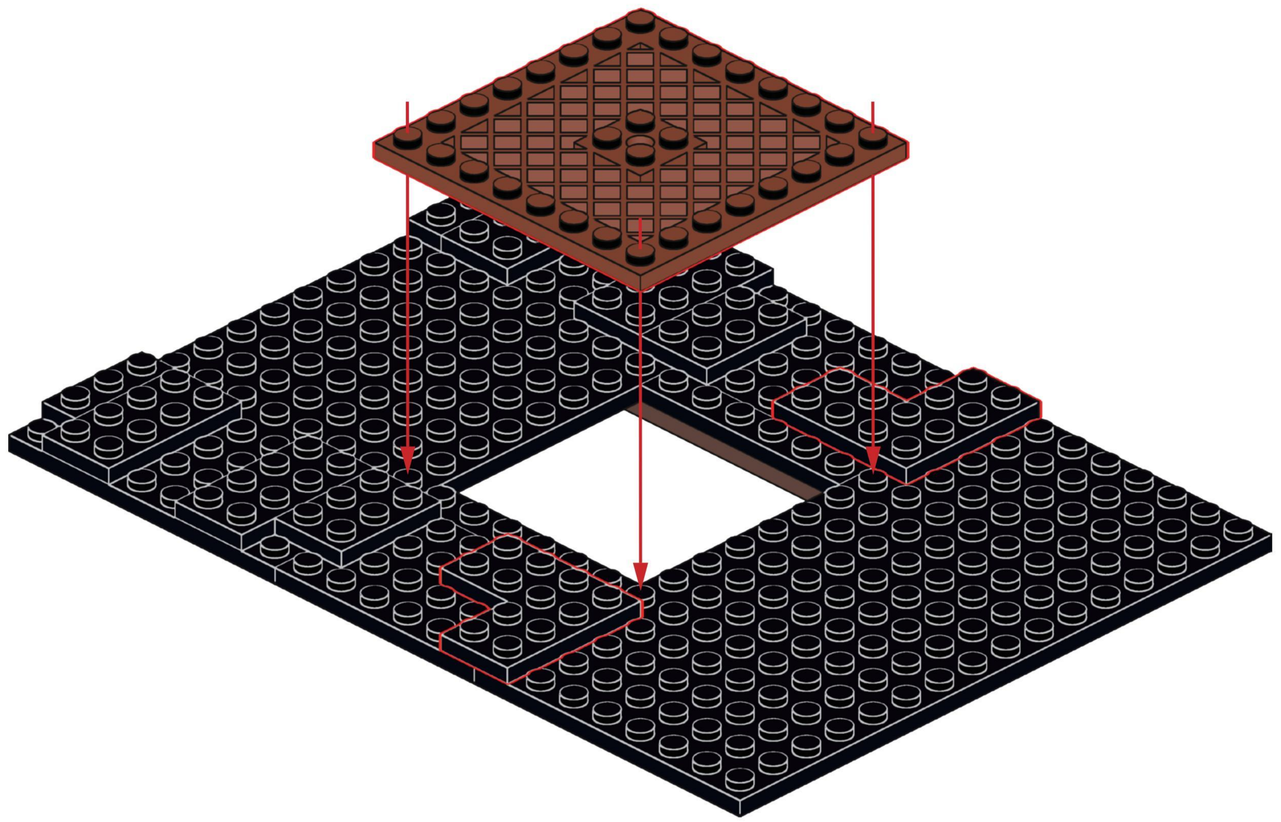

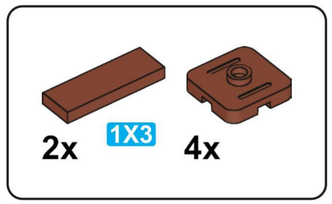

C49

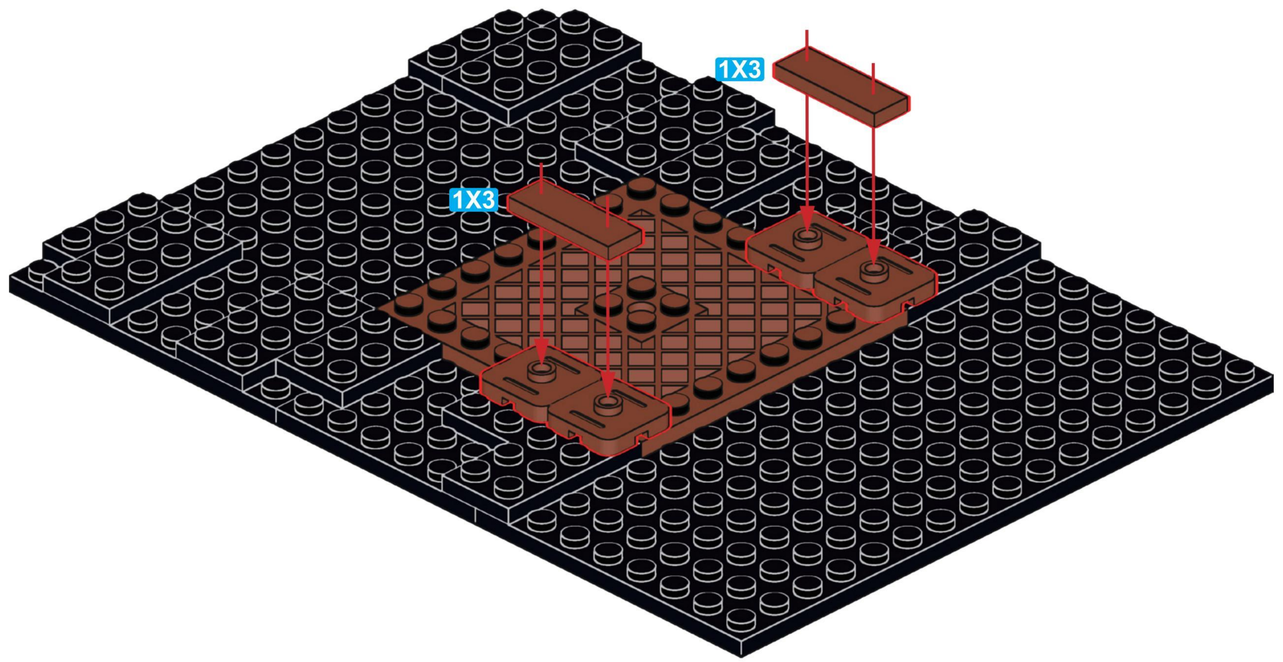

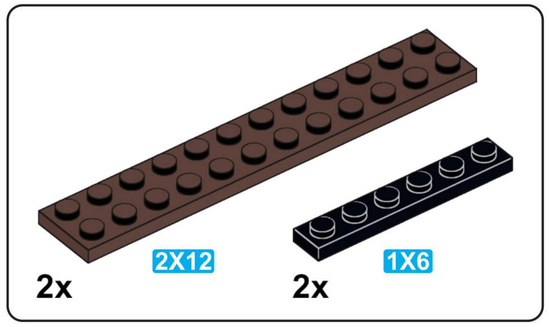

C50

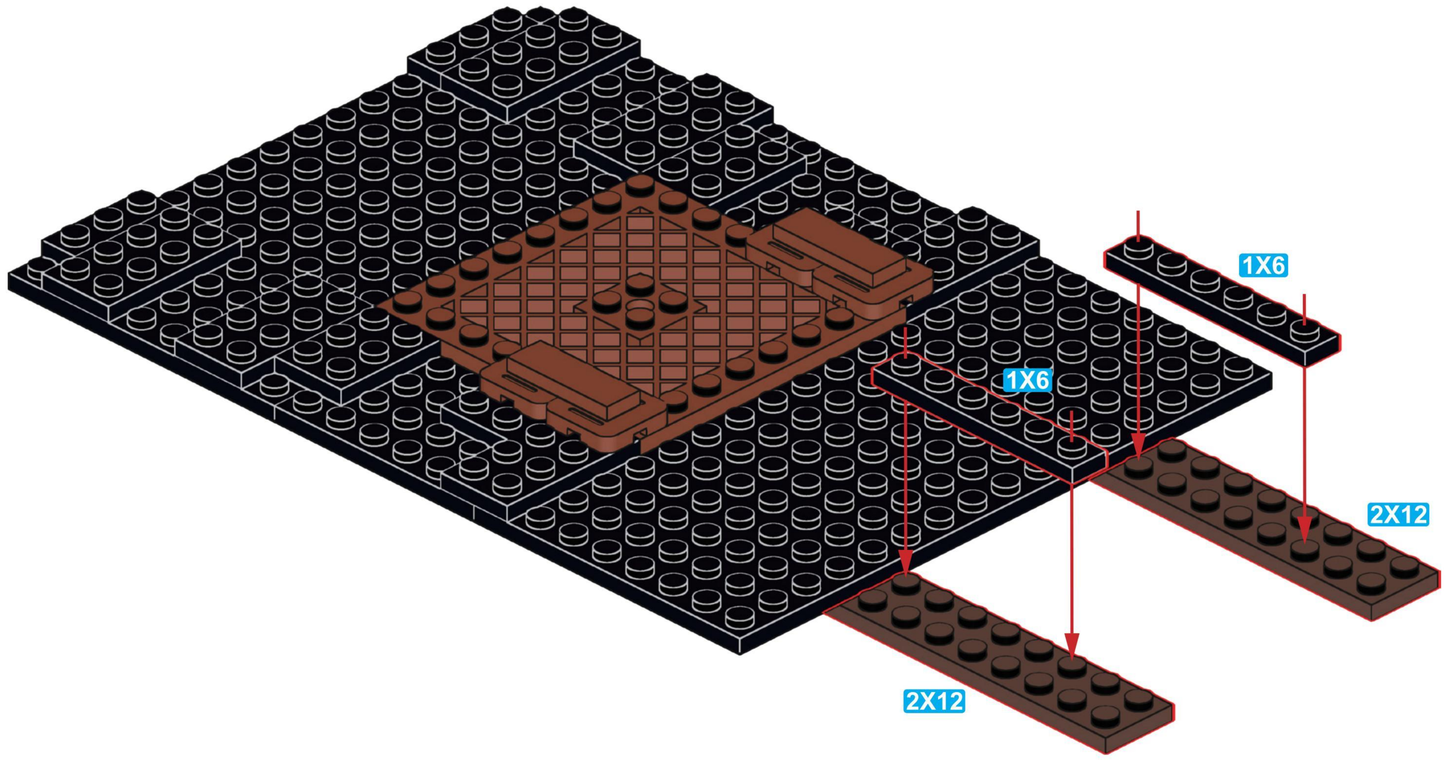

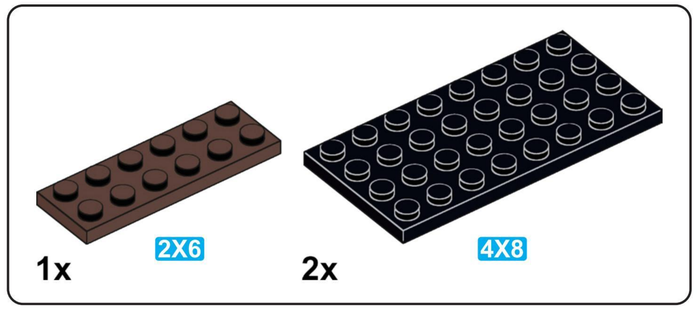

C51

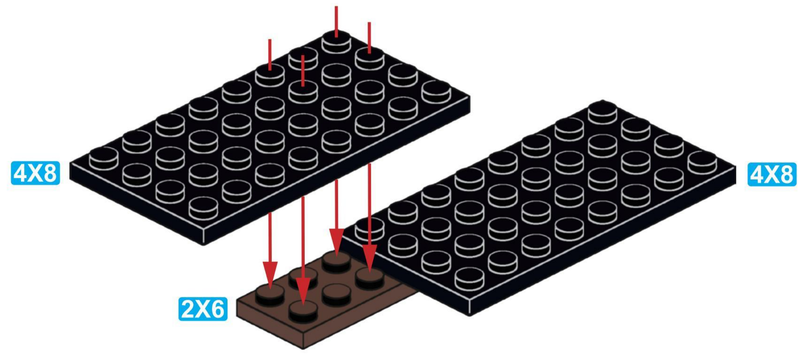

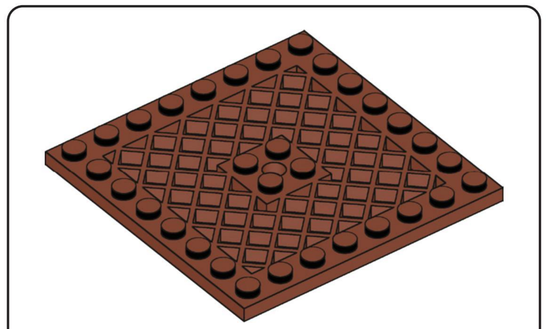

C52

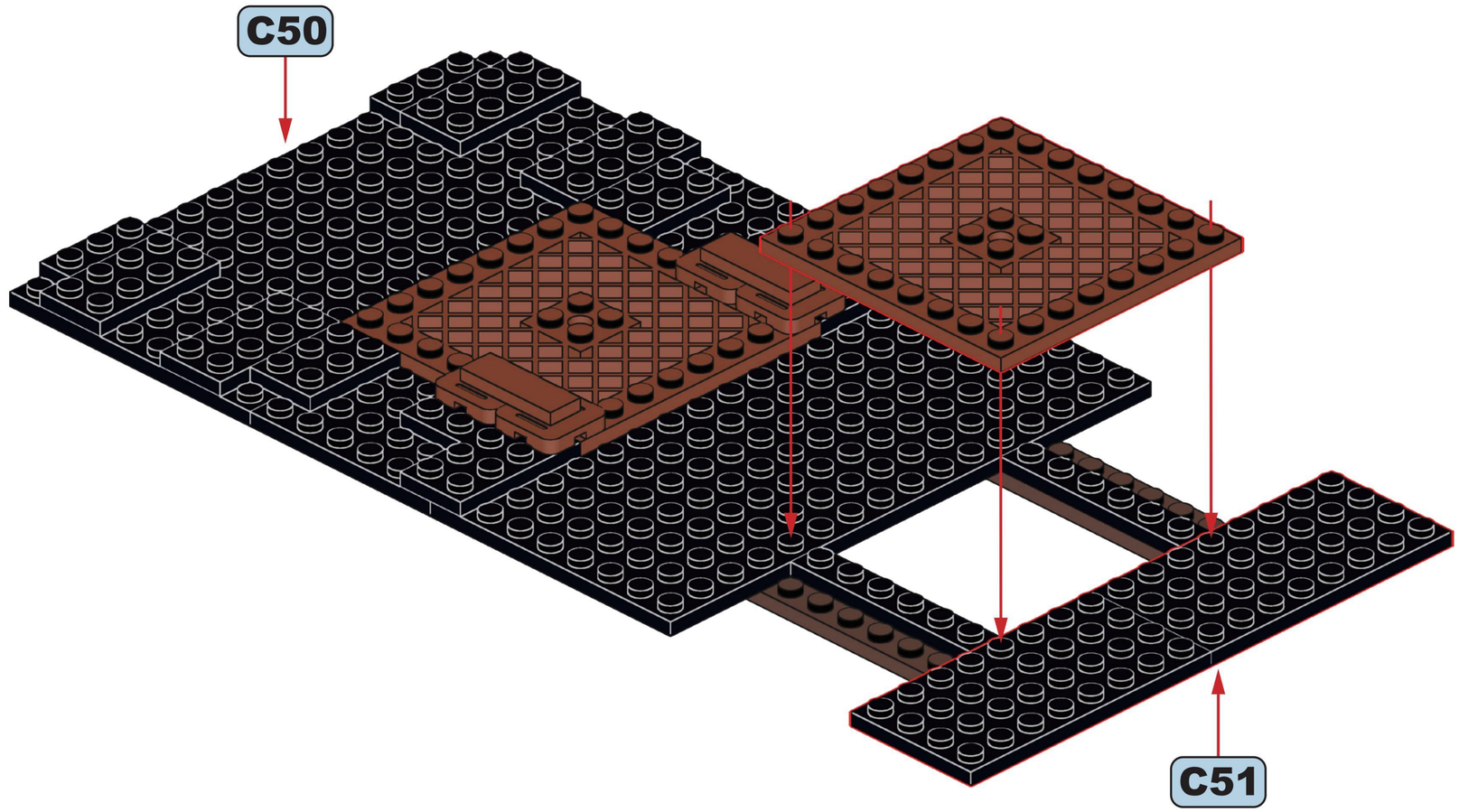

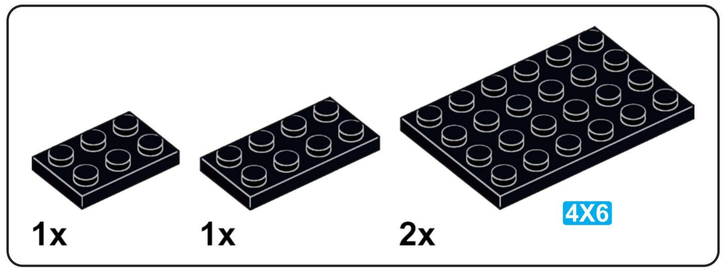

C53

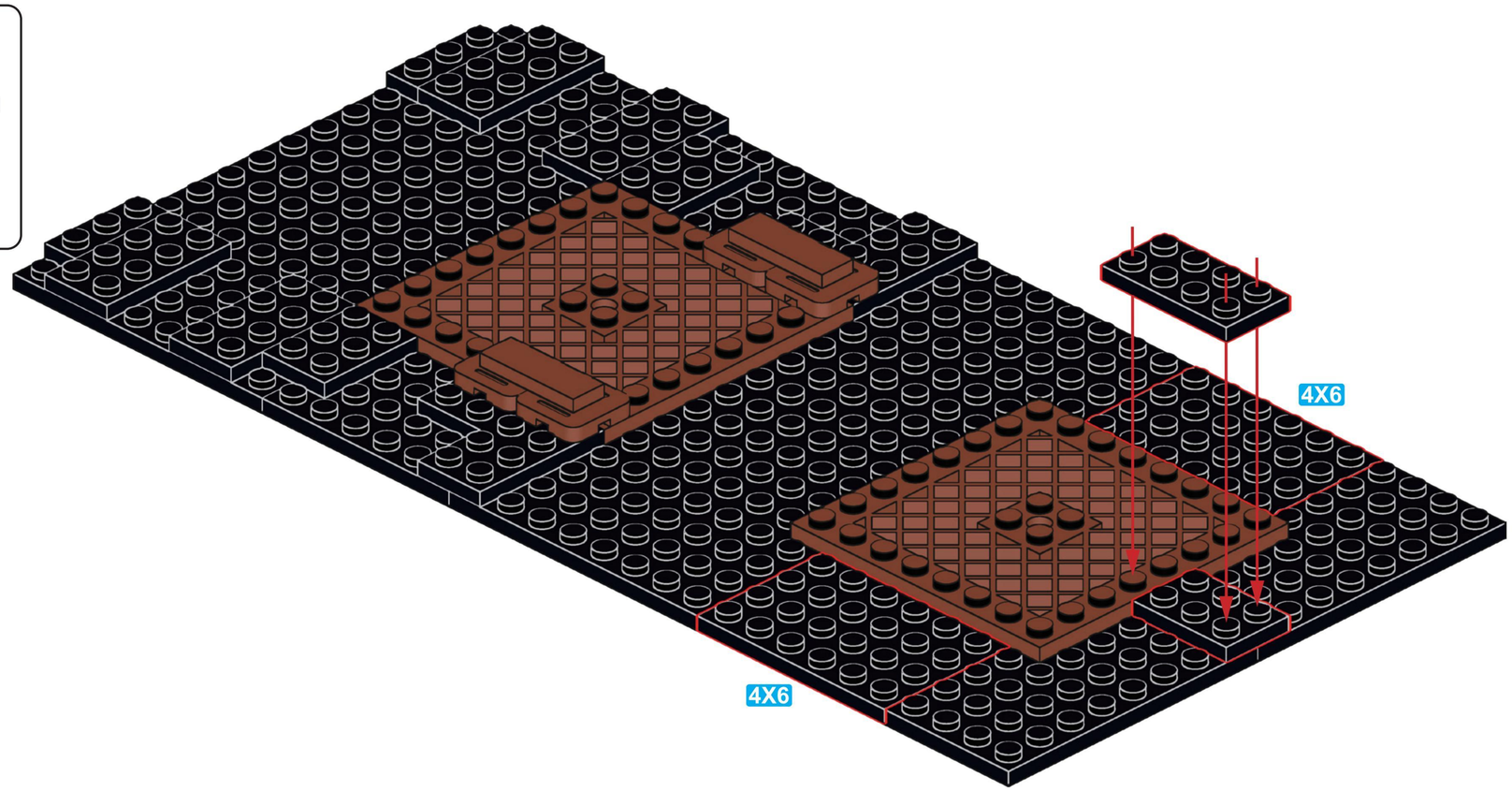

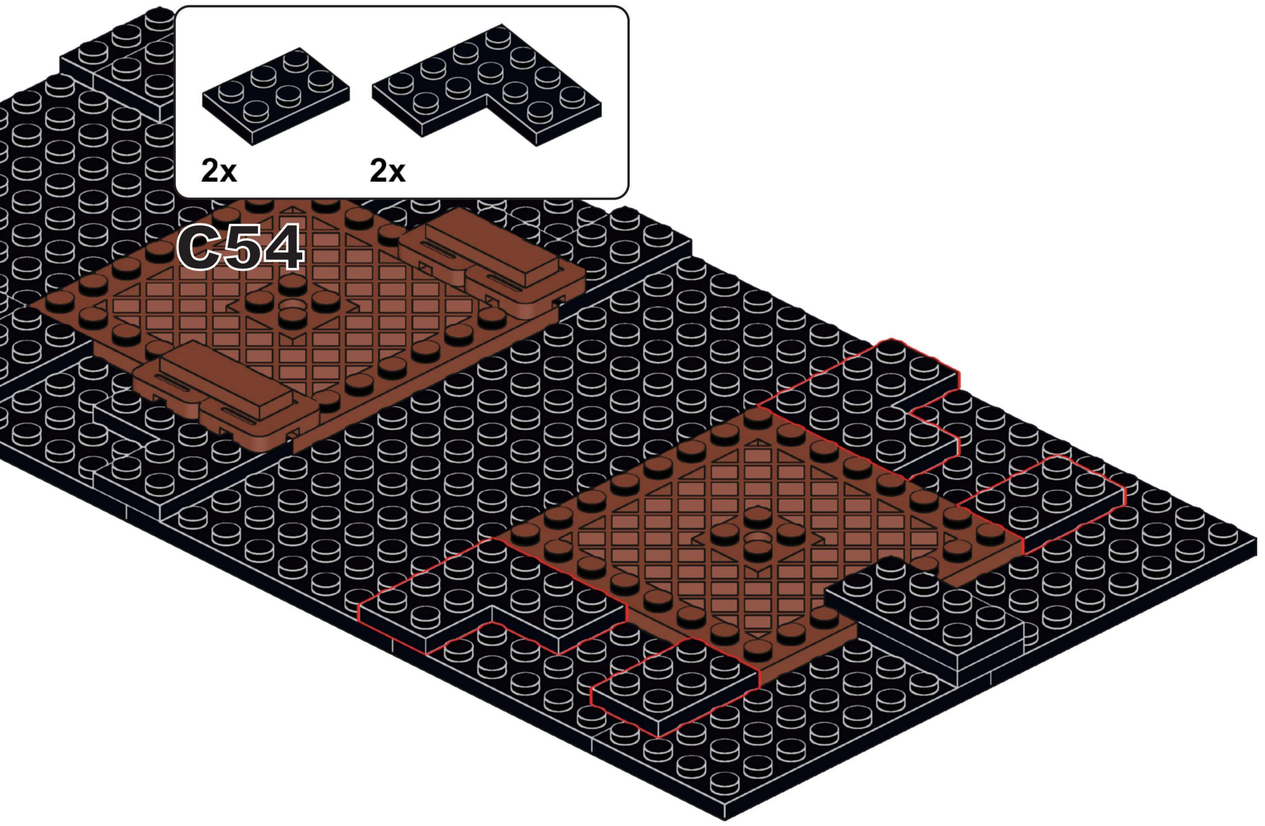

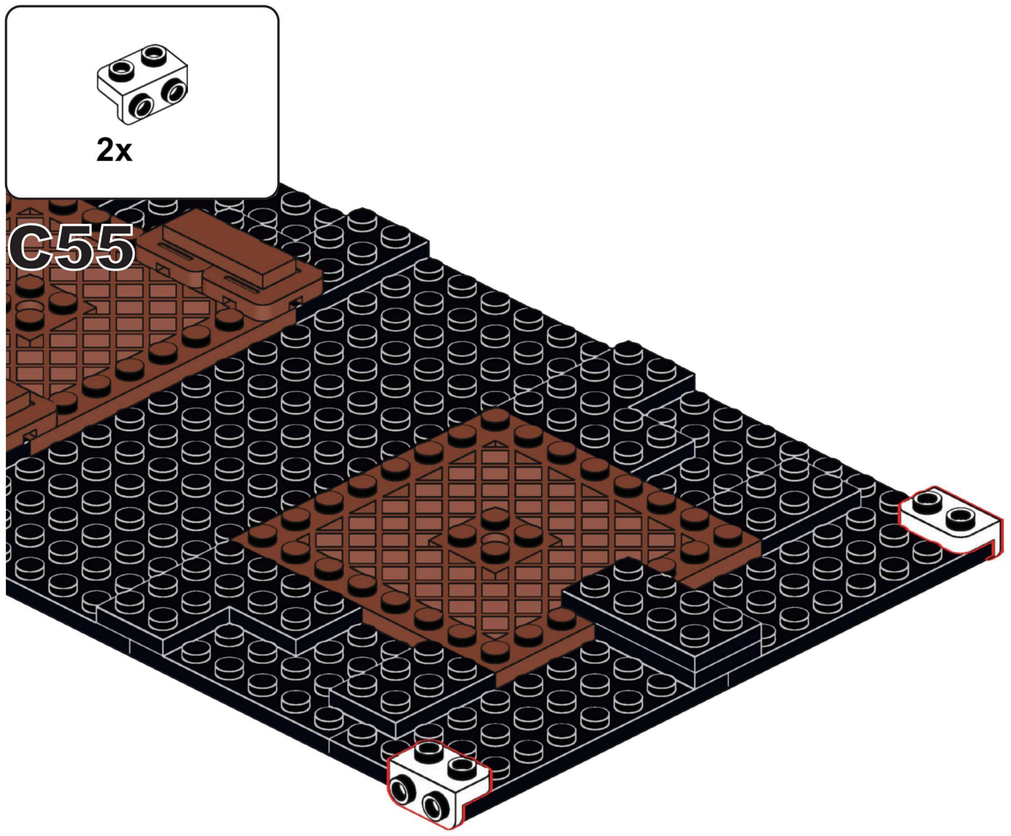

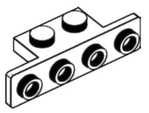

C56

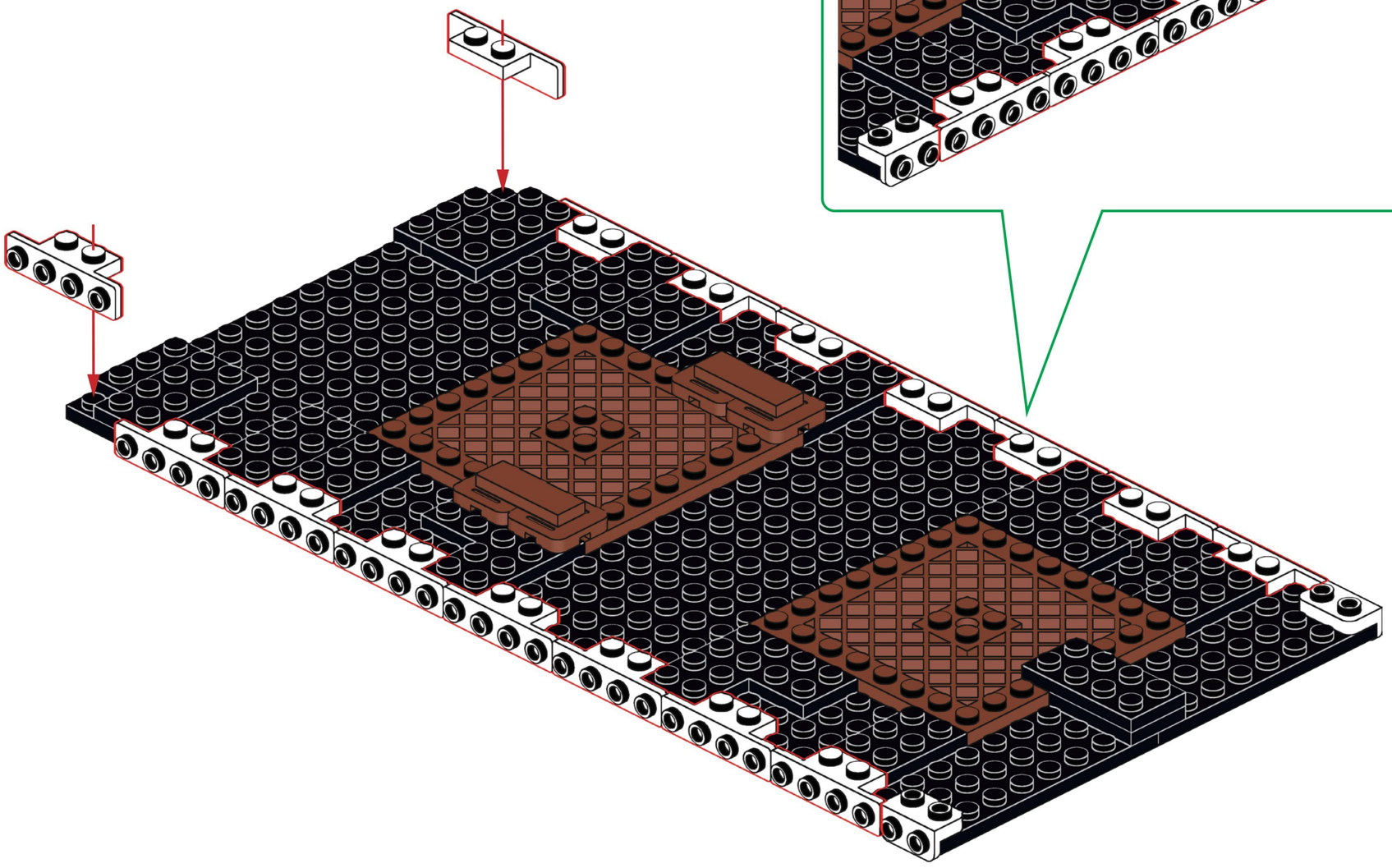

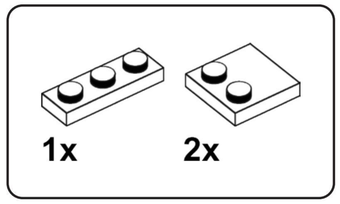

C57

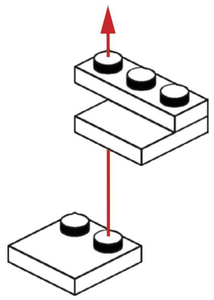

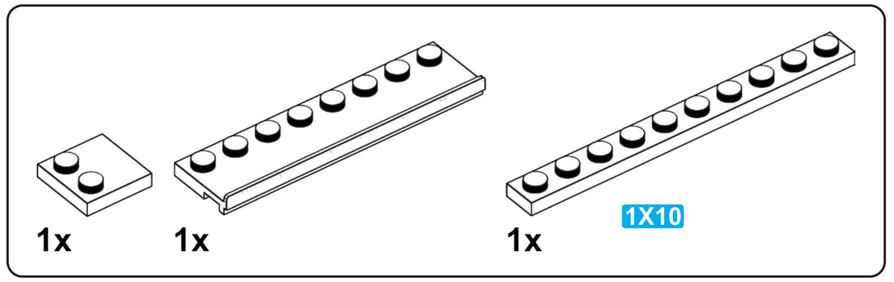

C58

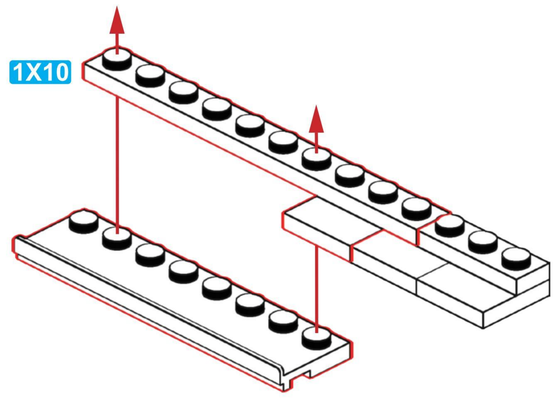

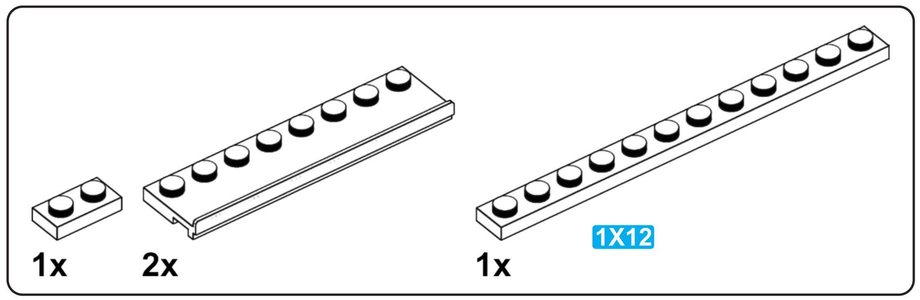

C59

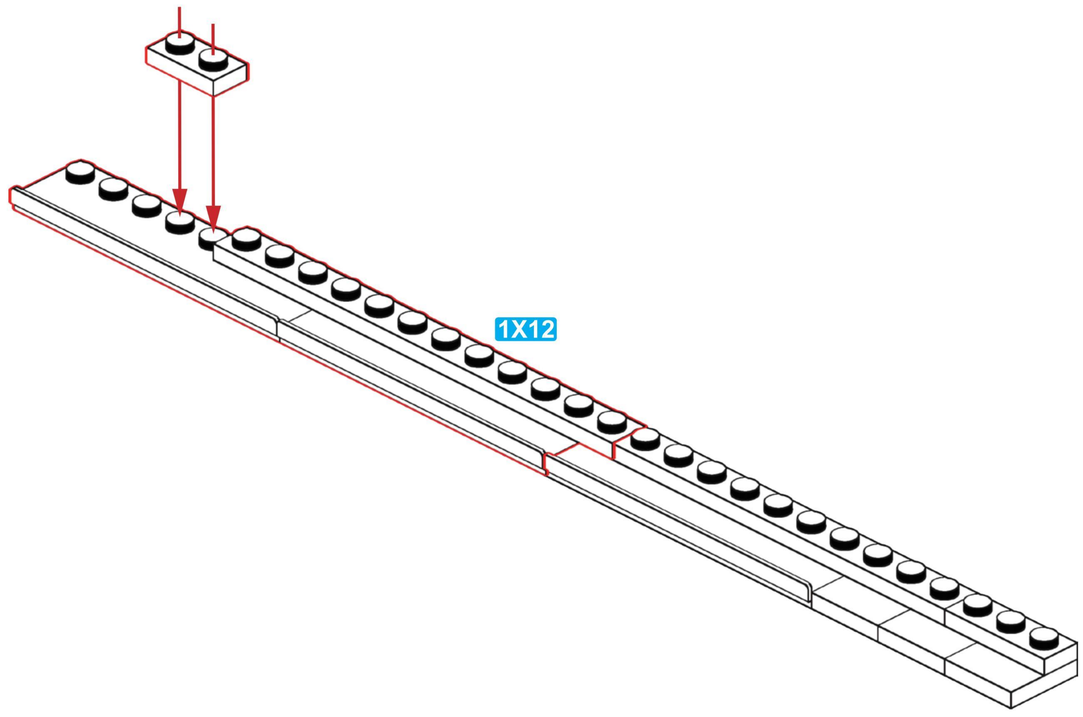

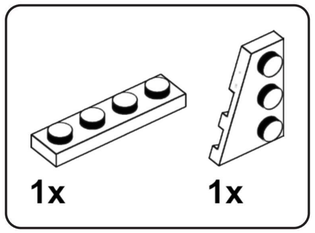

C60

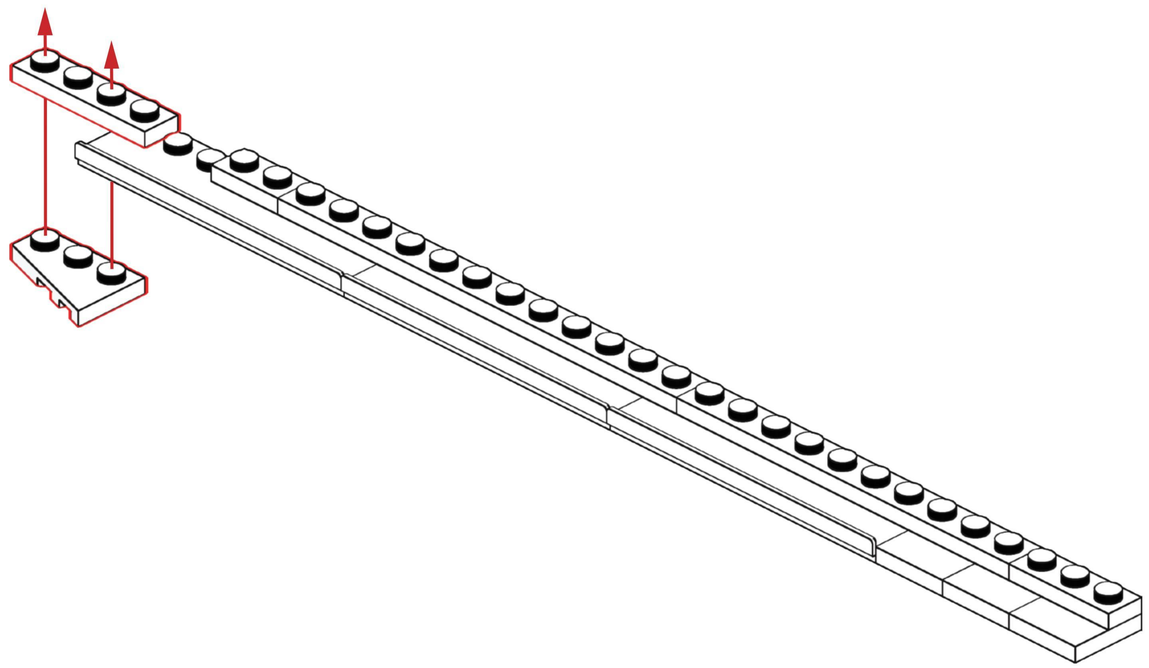



C61

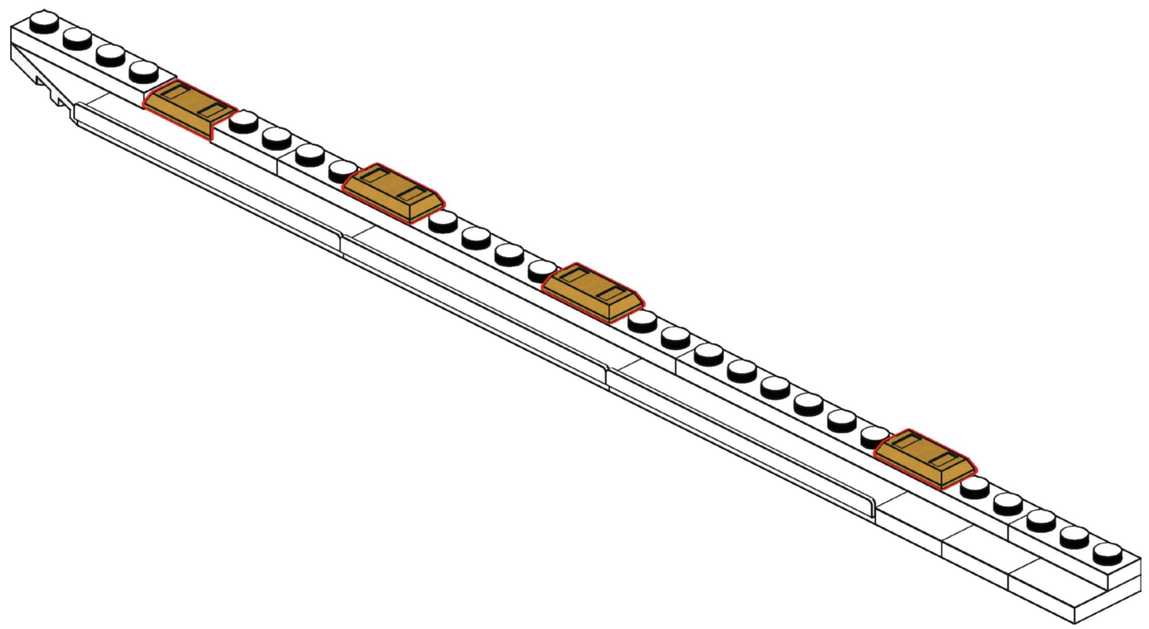

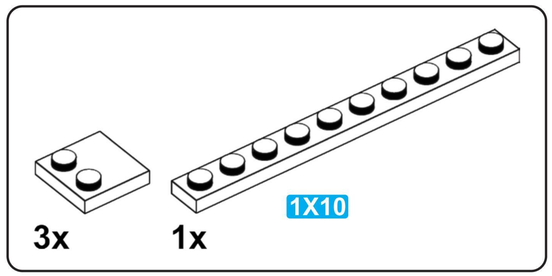

C62

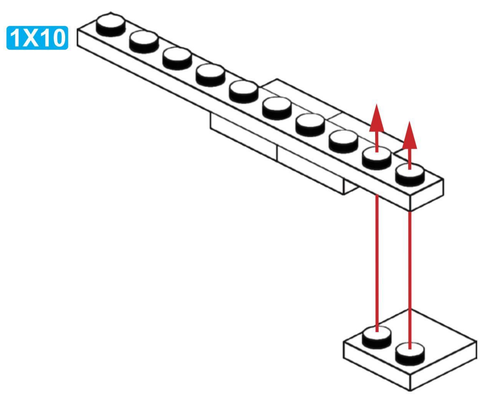

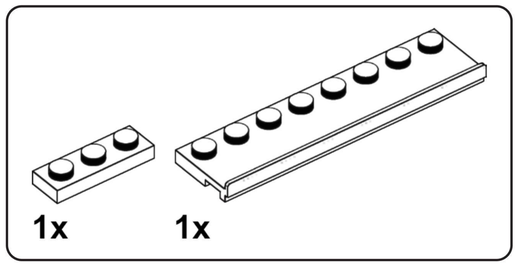

C63

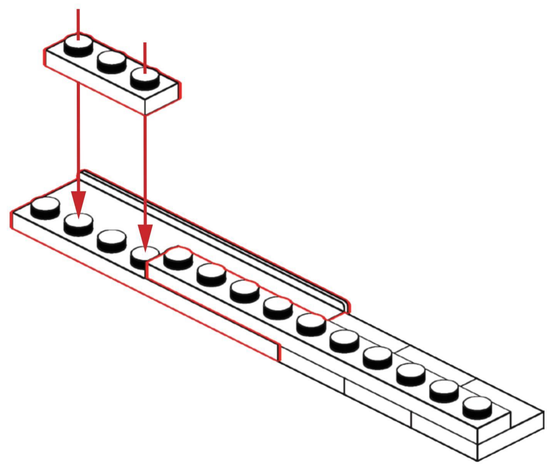

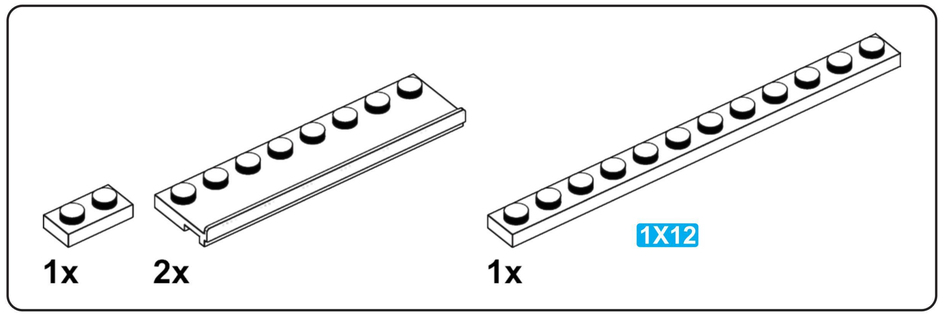

C64

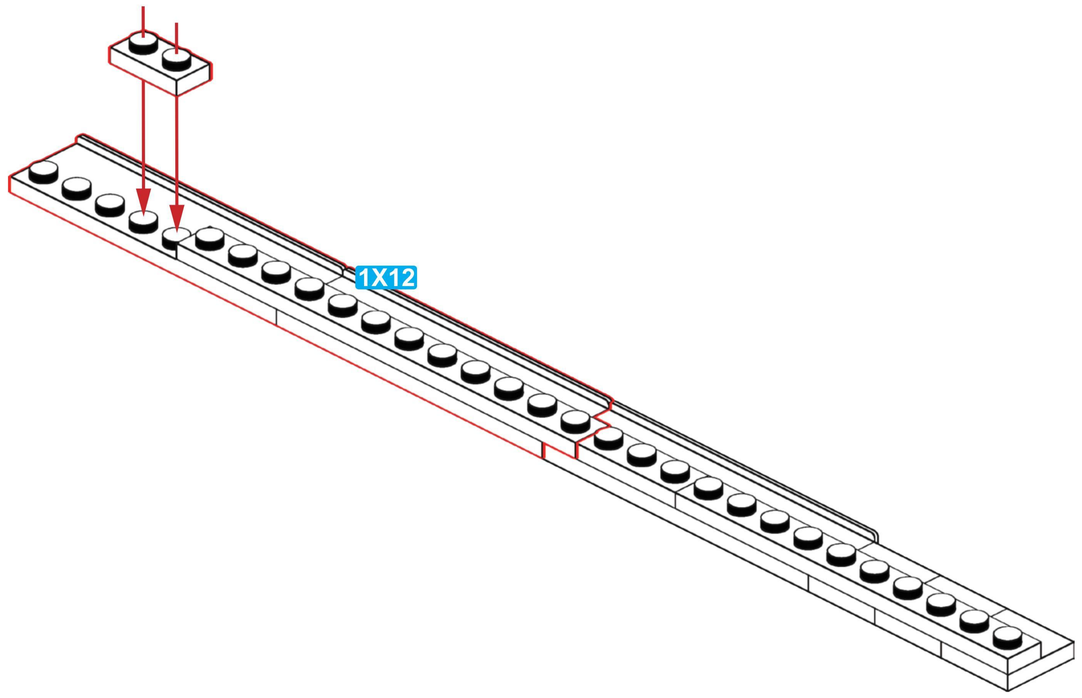

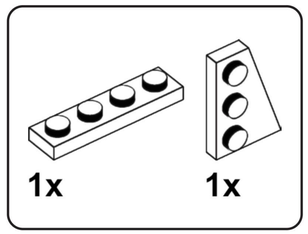

C65

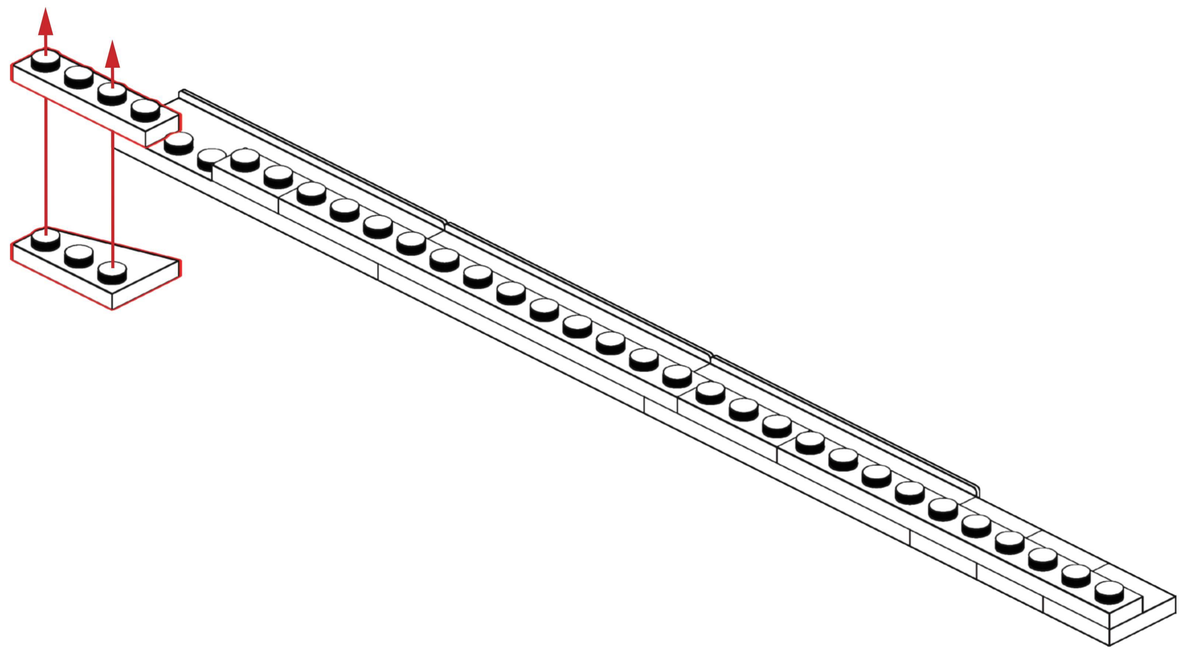

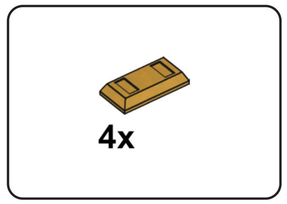

C66

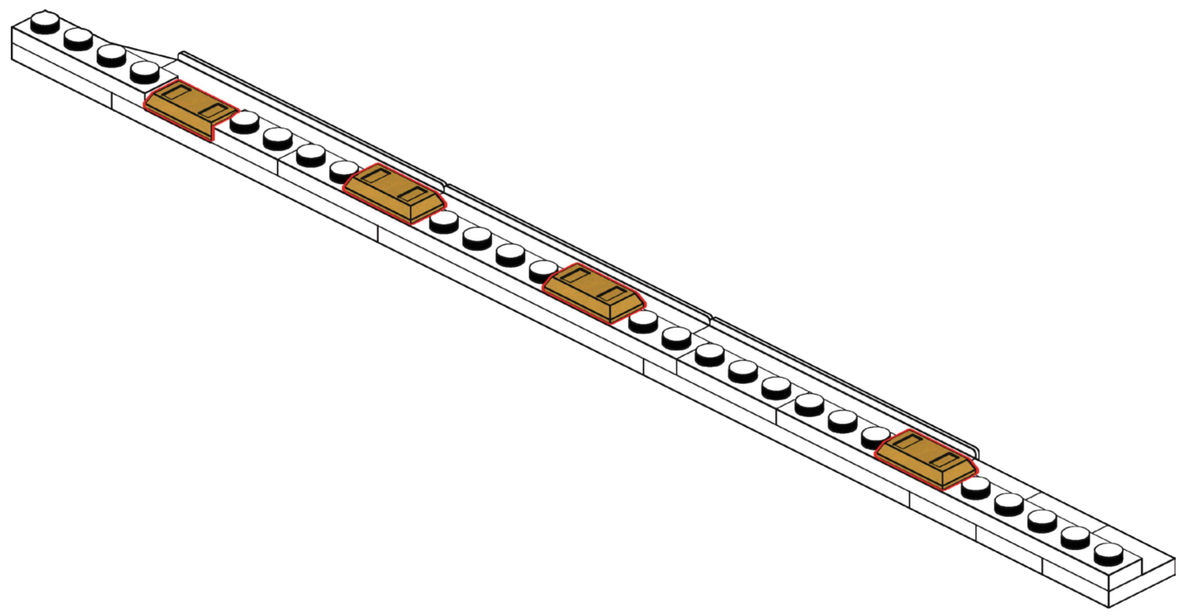

C67

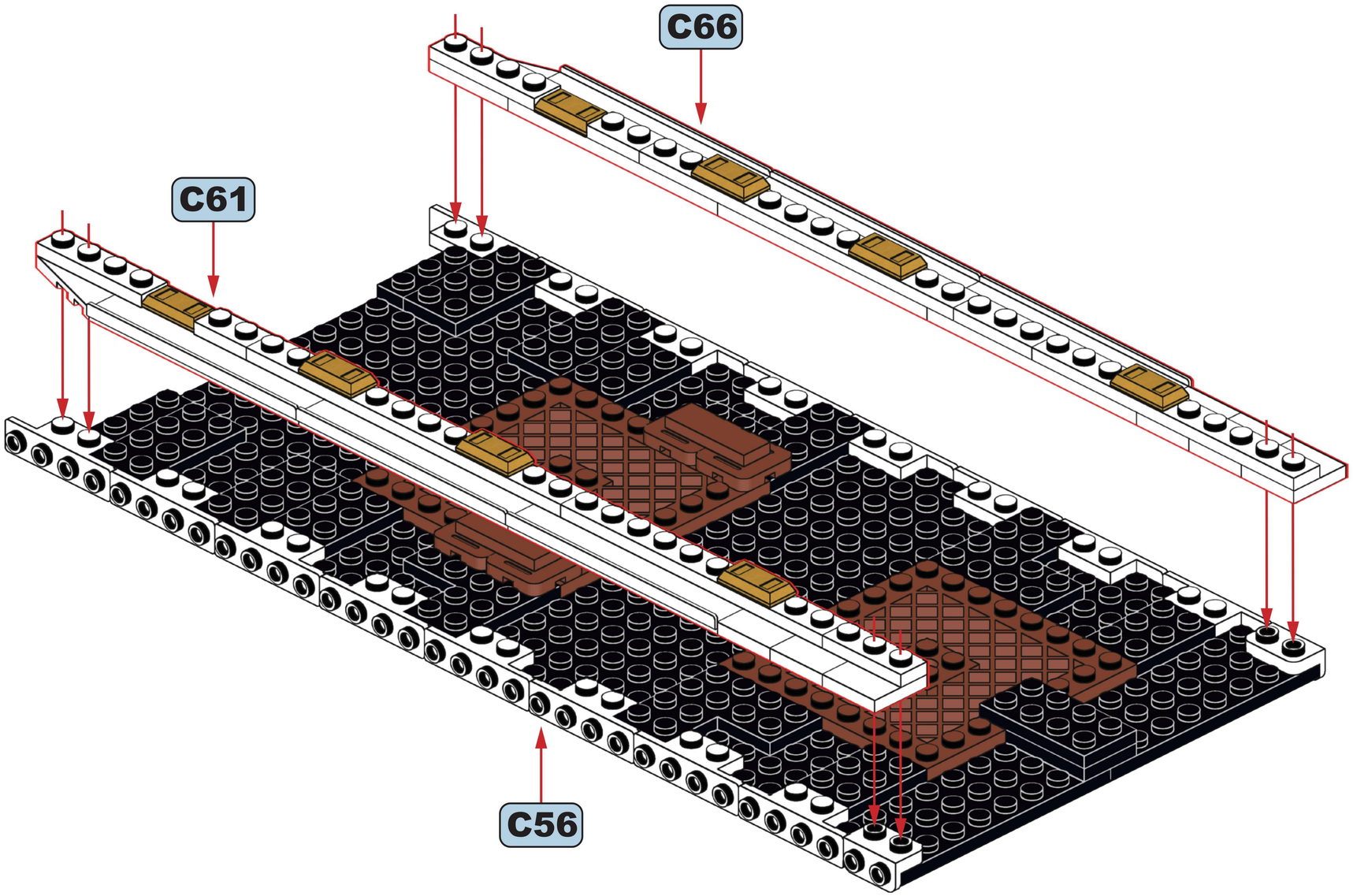

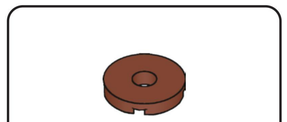

C68

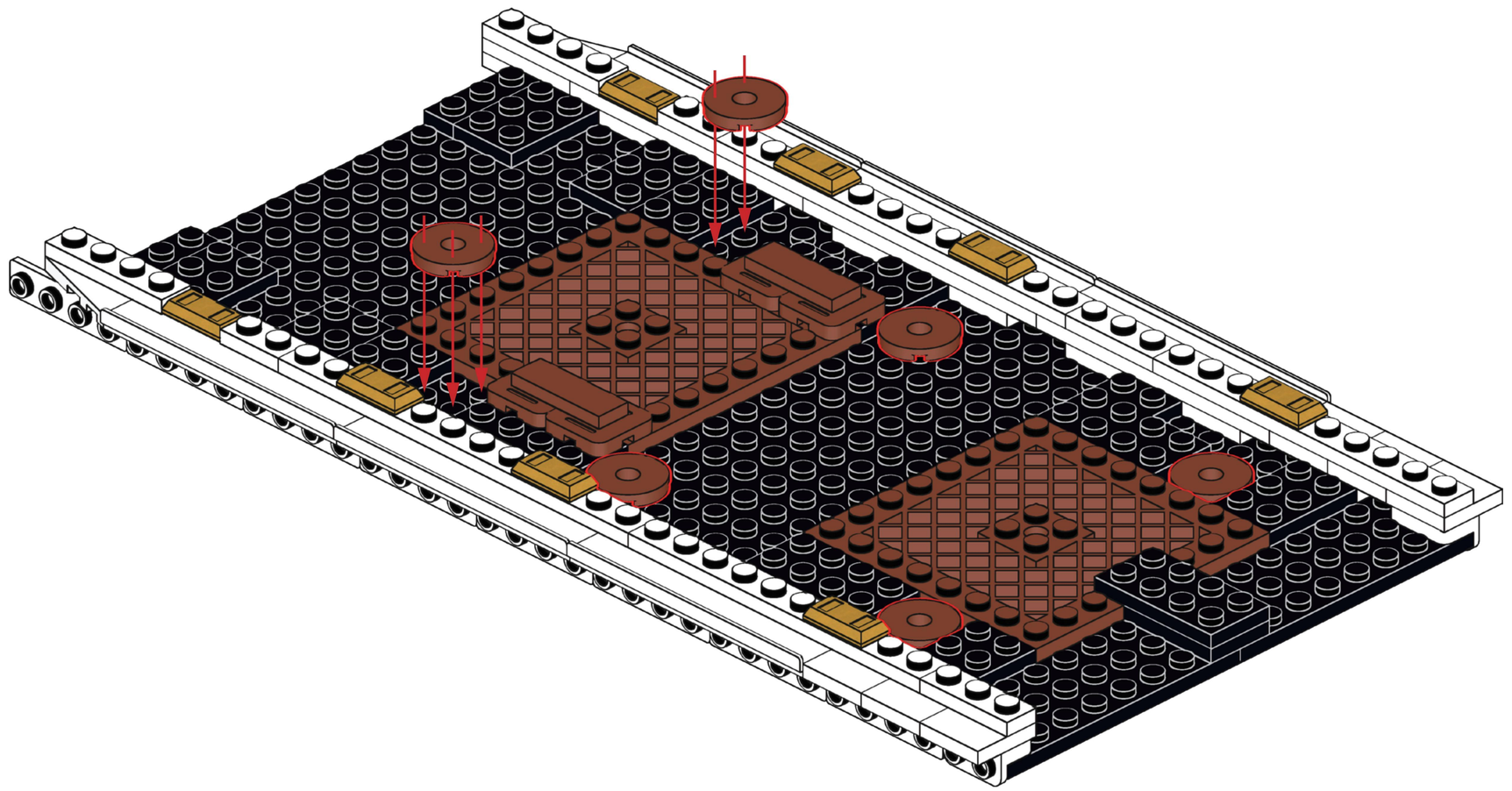

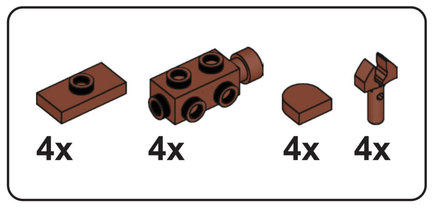

C69

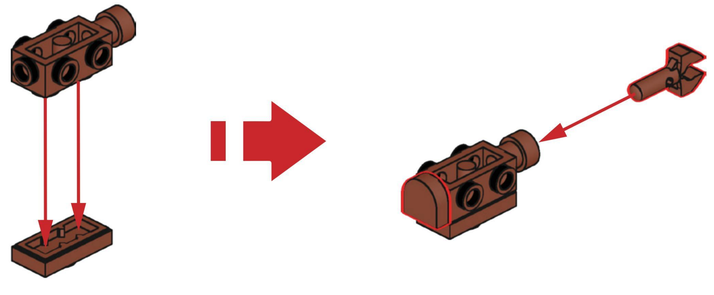

x4

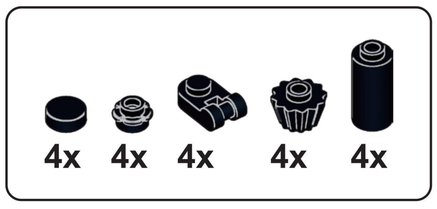

C70

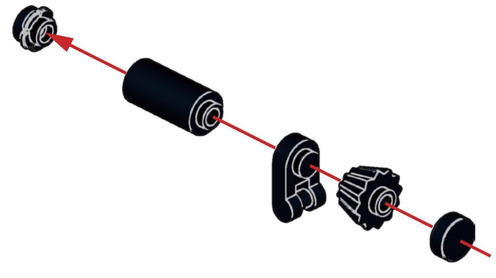

x4

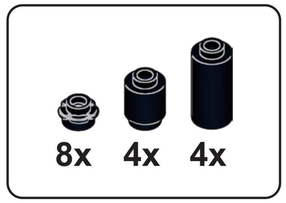

C71

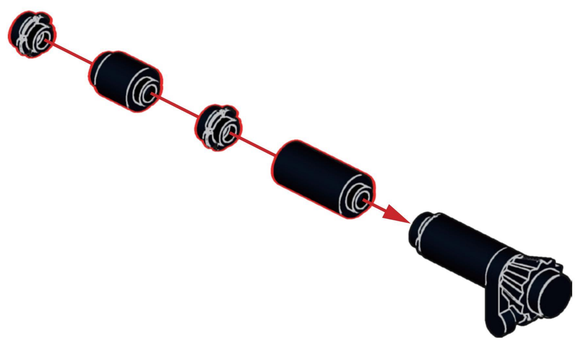

x4

C72

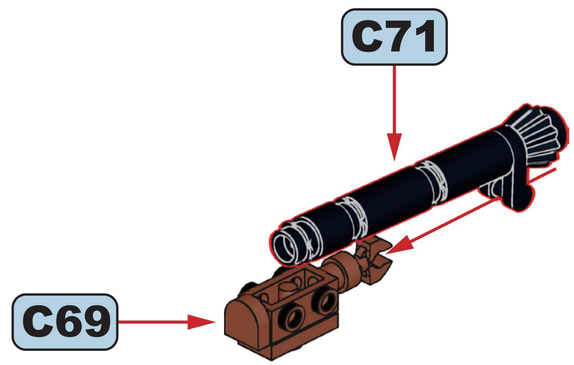

x4

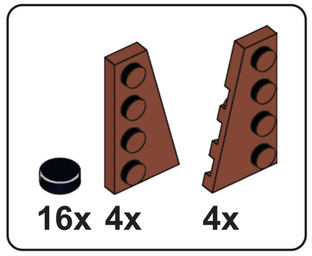

C73

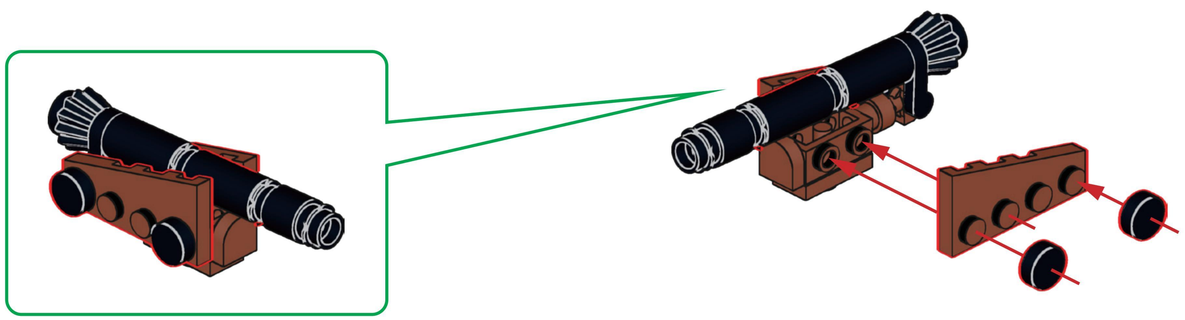

x4

C74

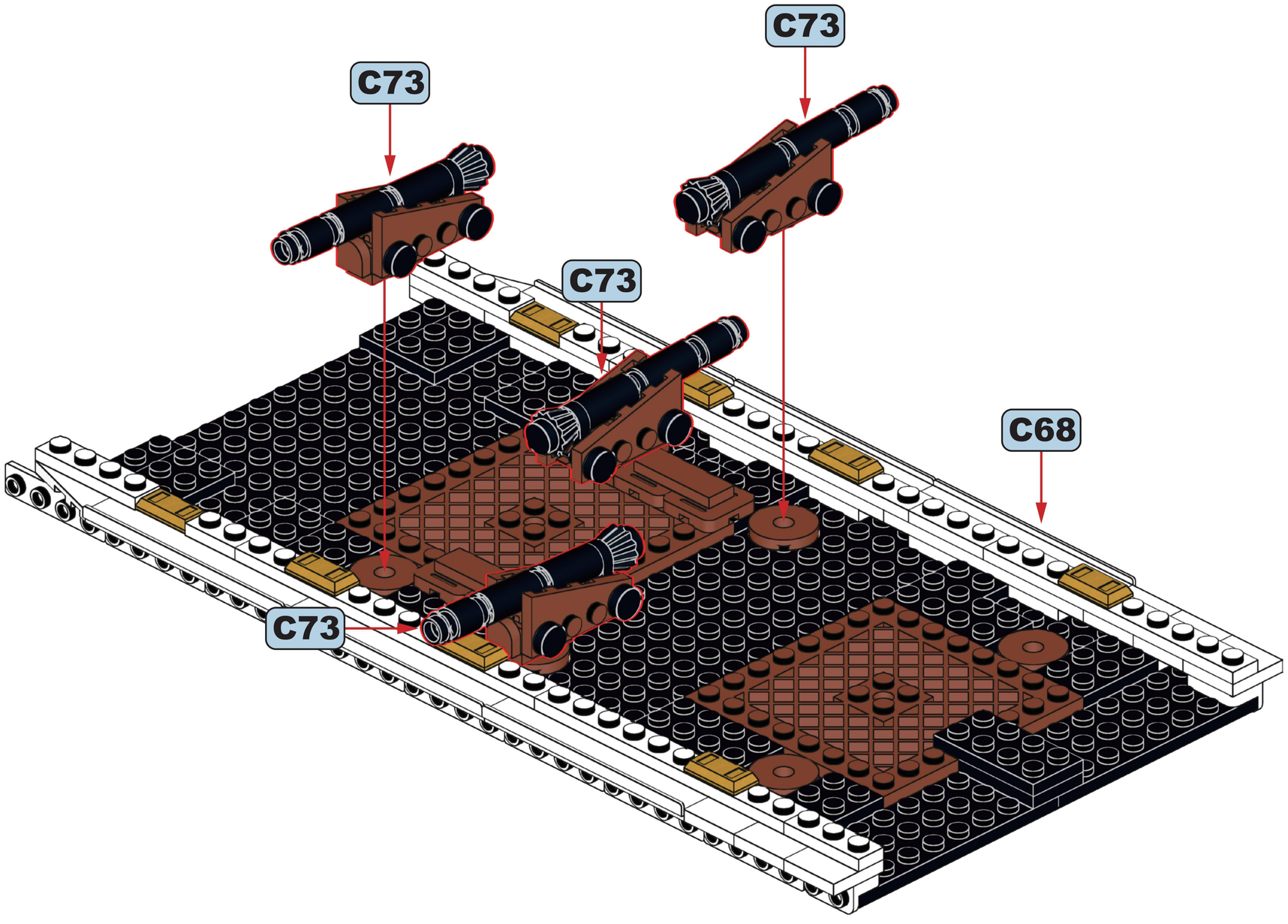

4

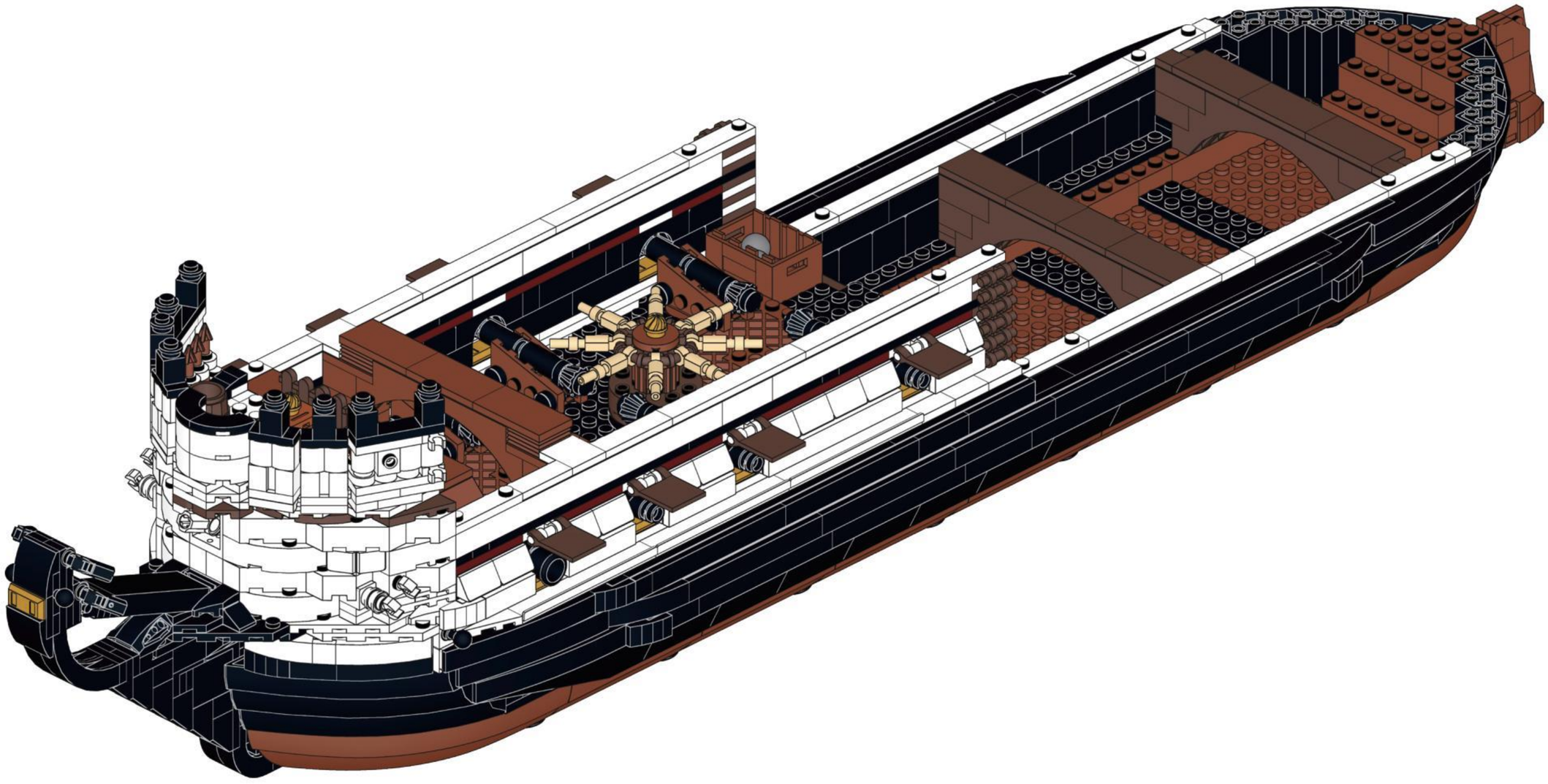

D

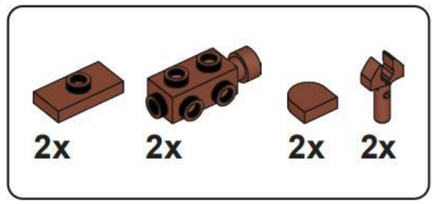

D1

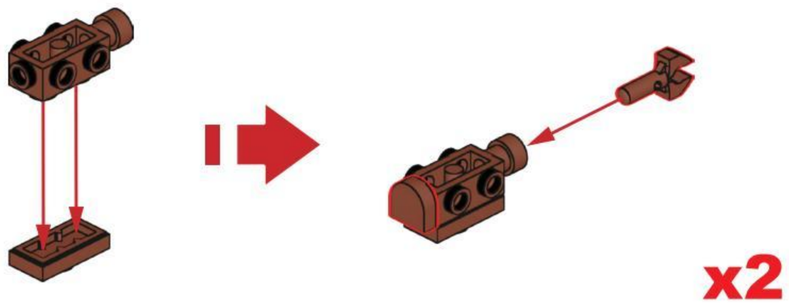

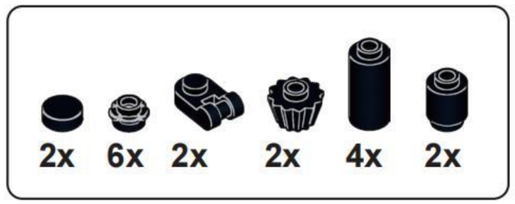

D2

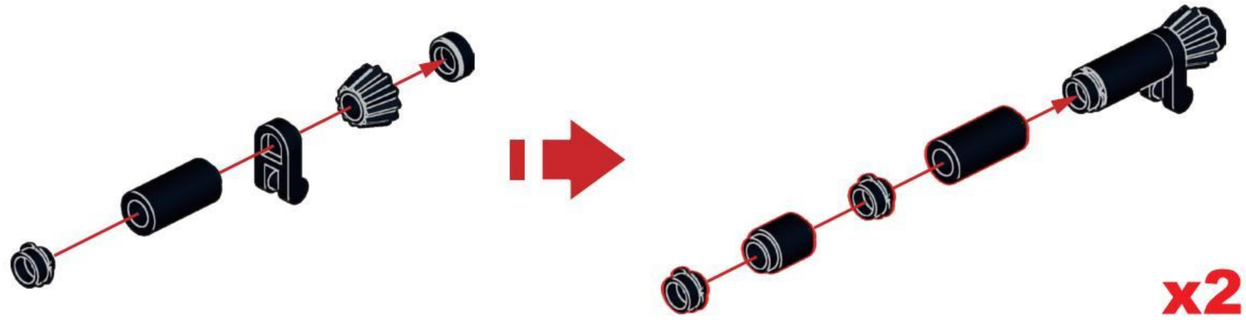

D3

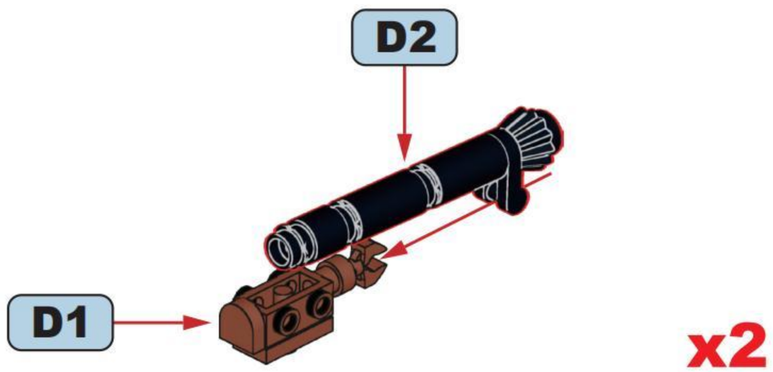

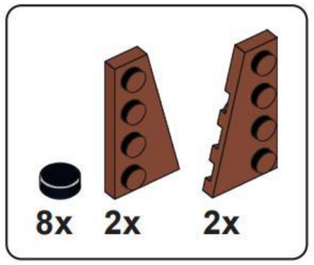

D4

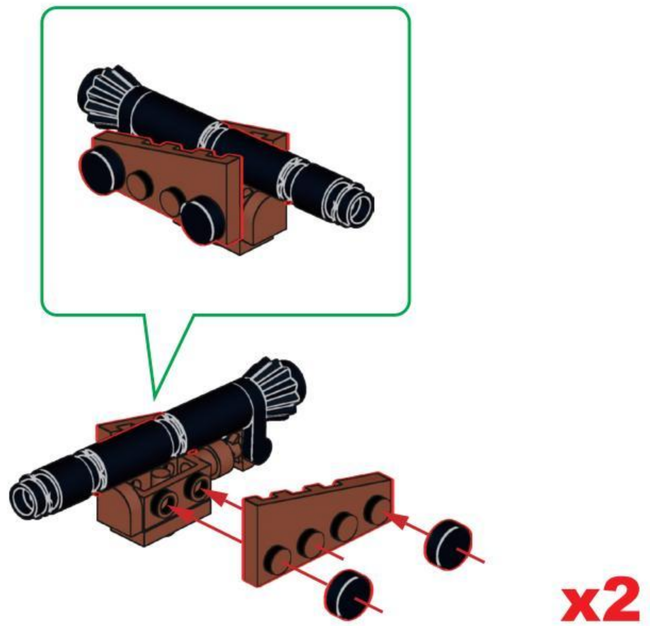

D5

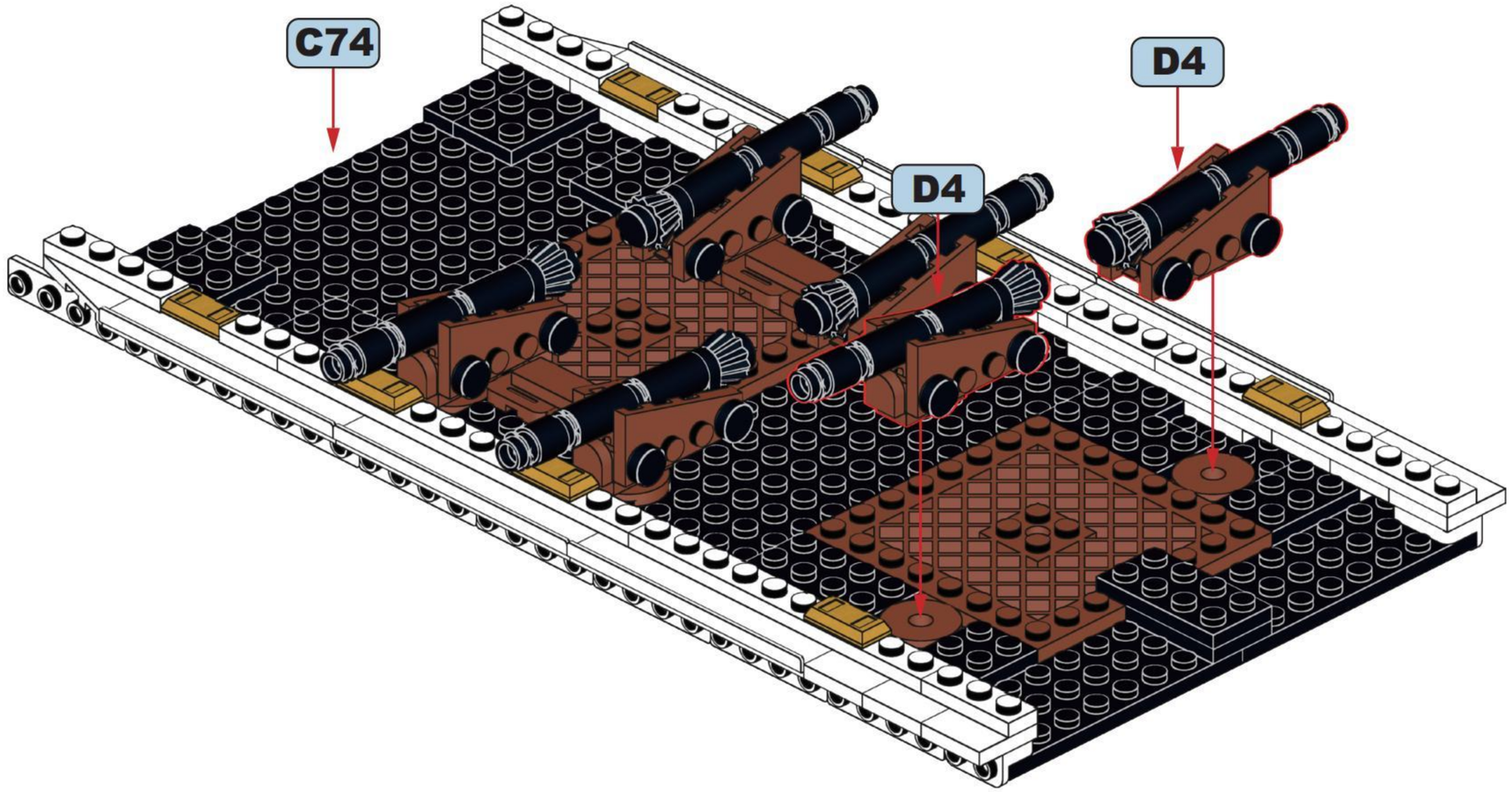

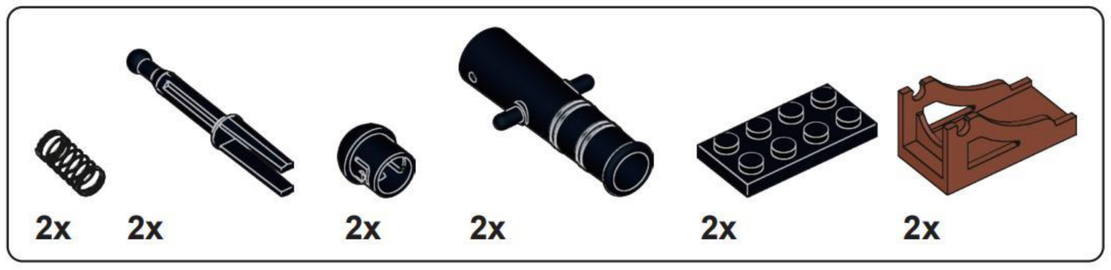

D6

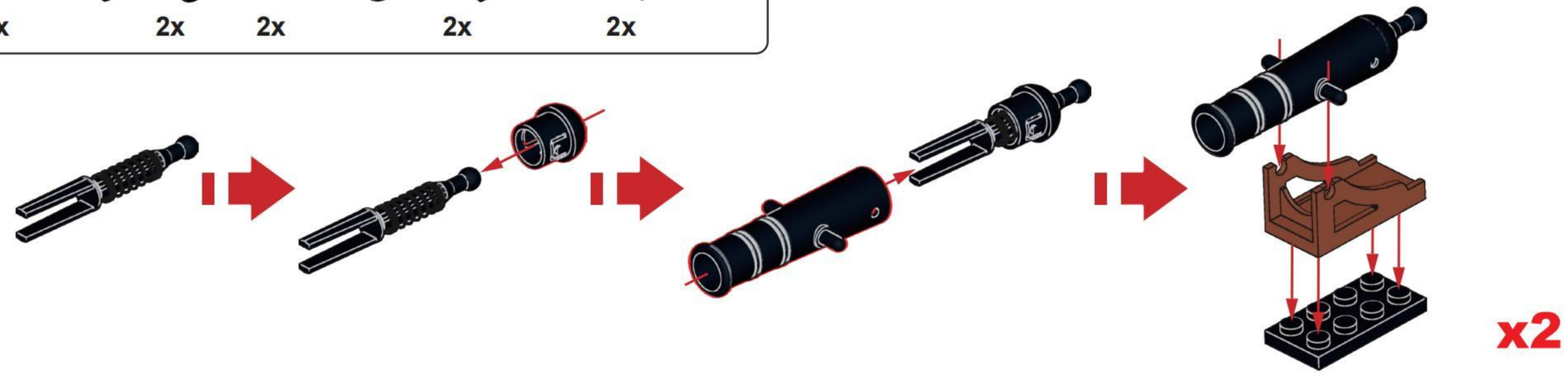

D7

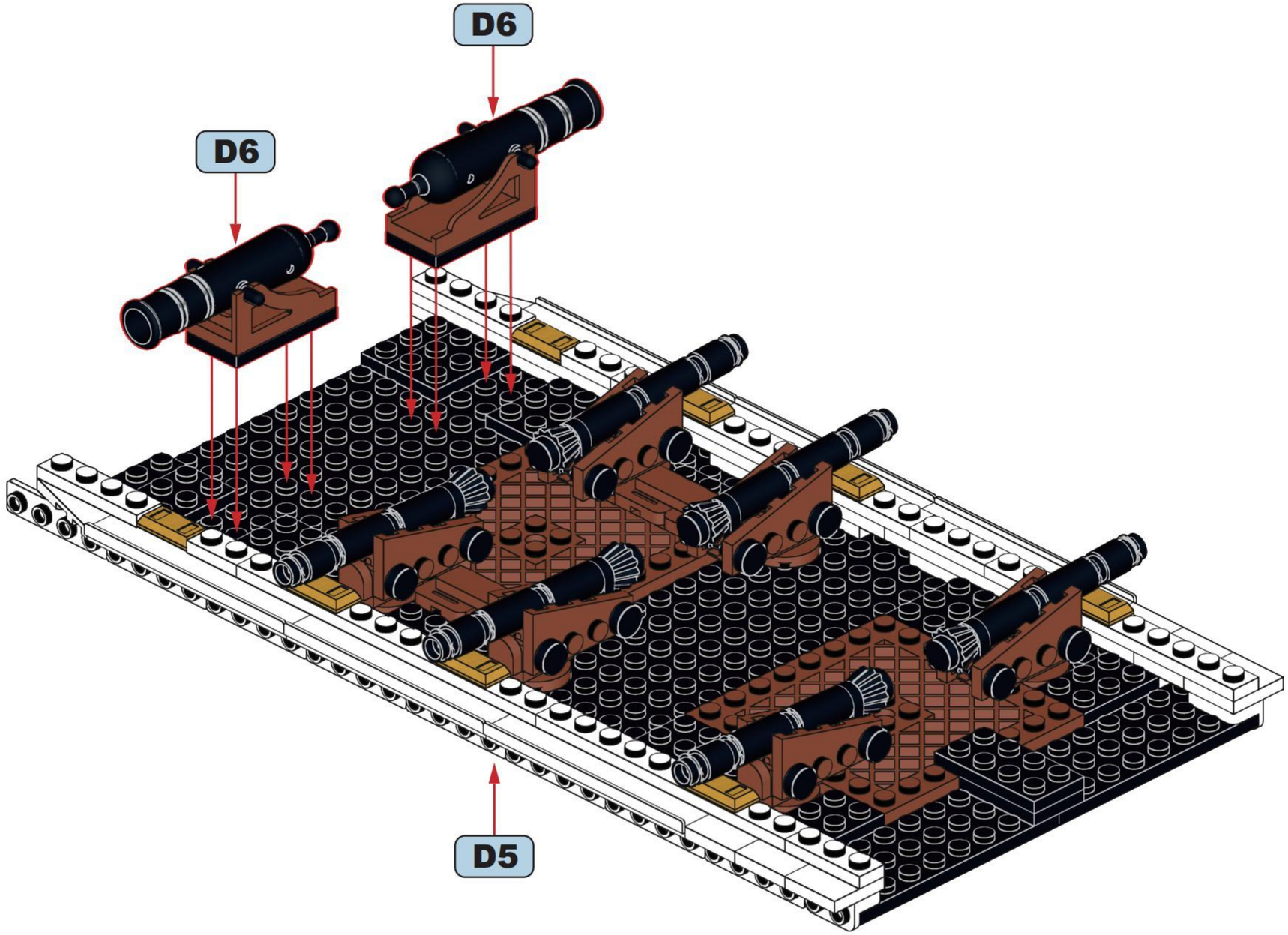

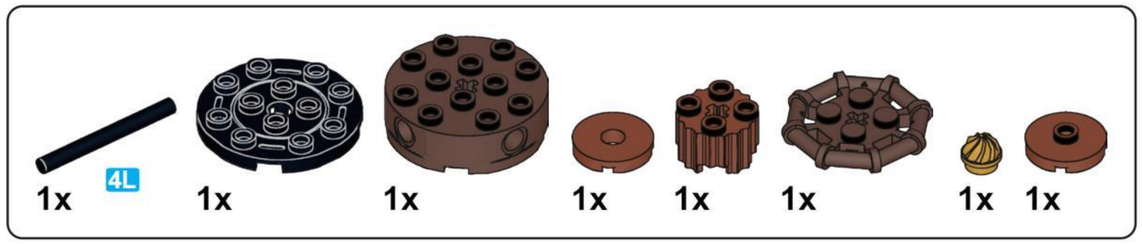

D8

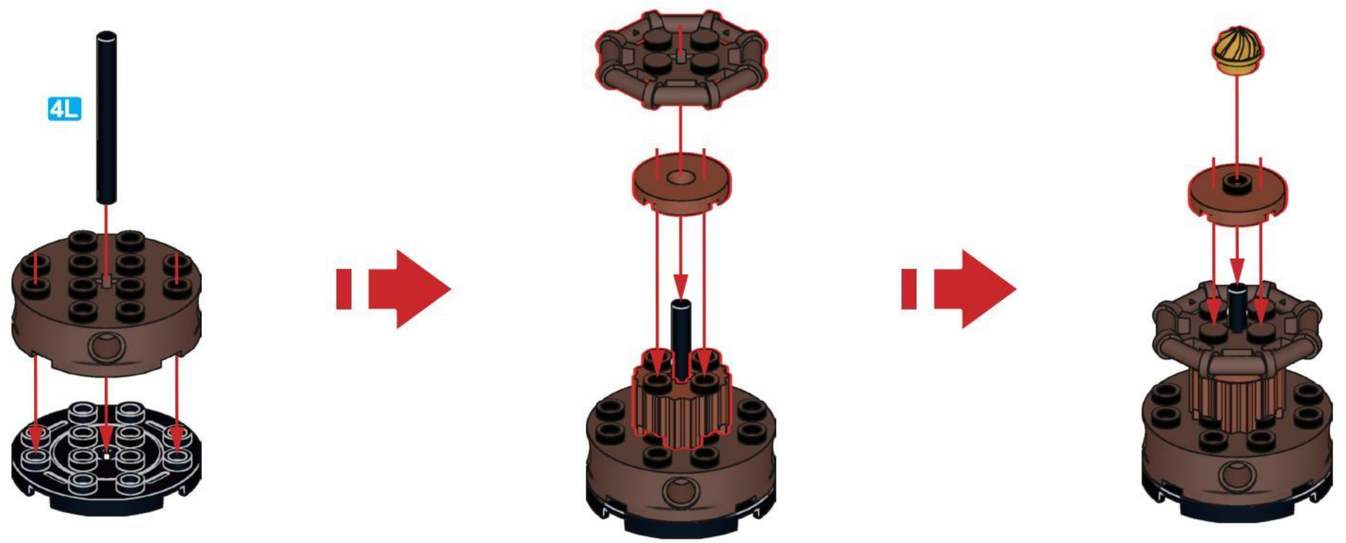

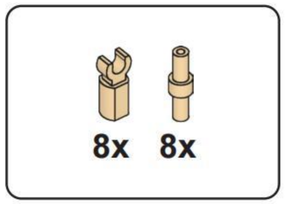

D9

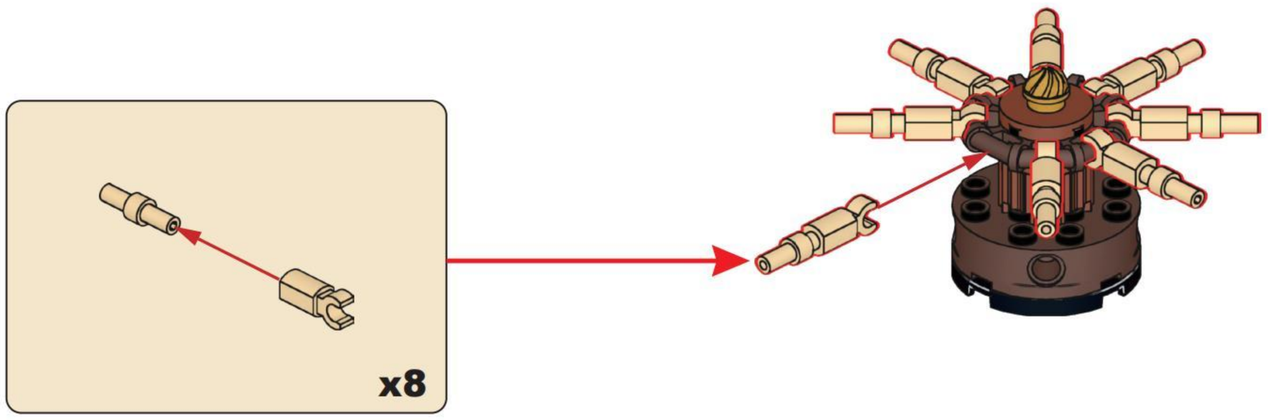

D10

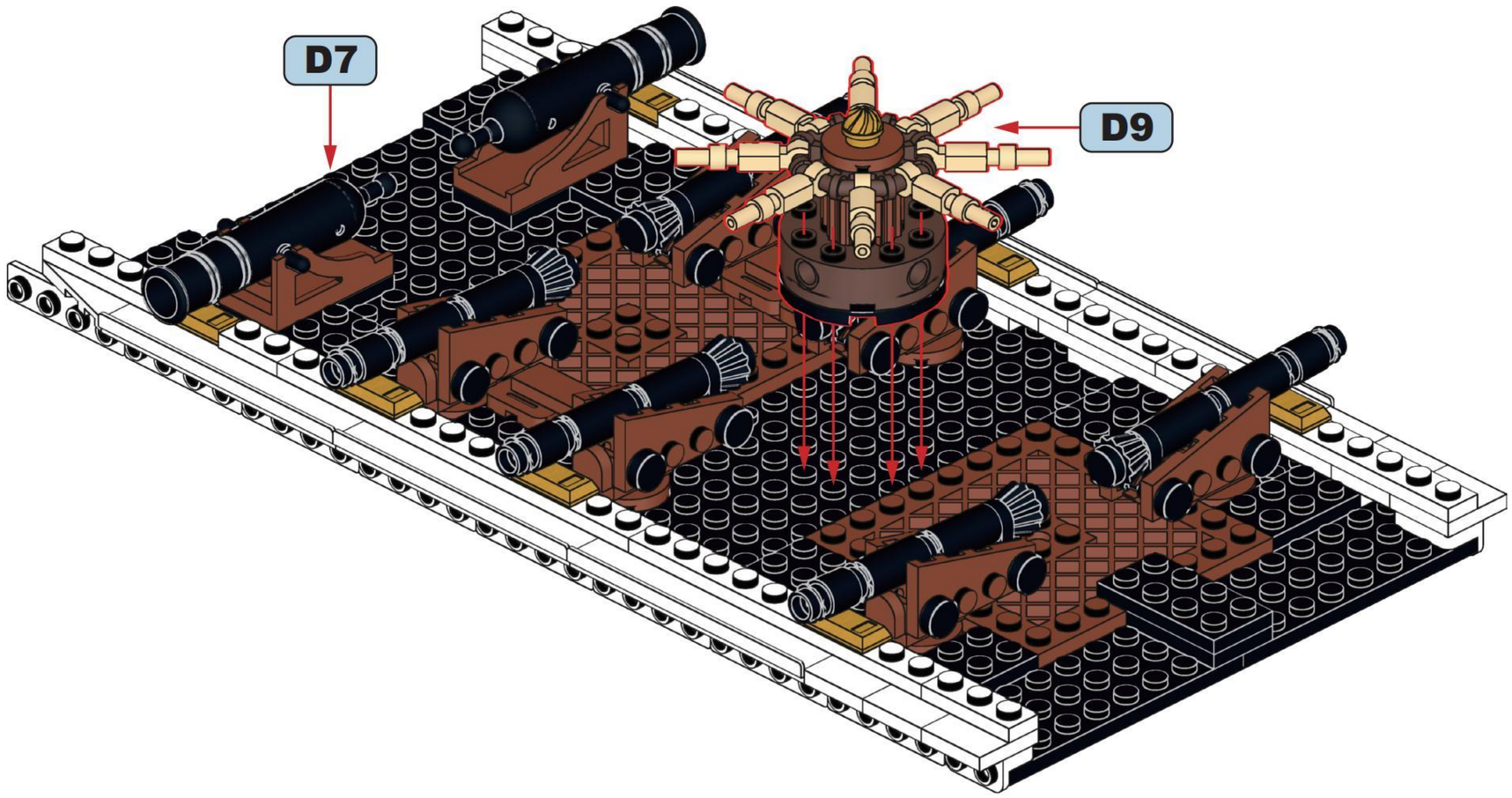

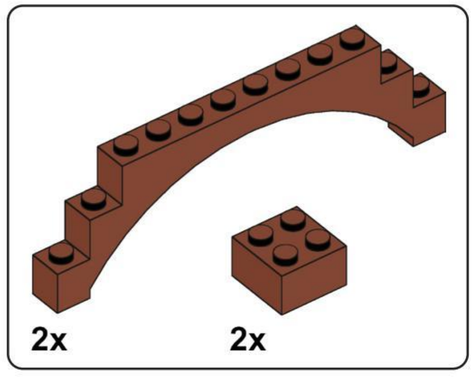

D11

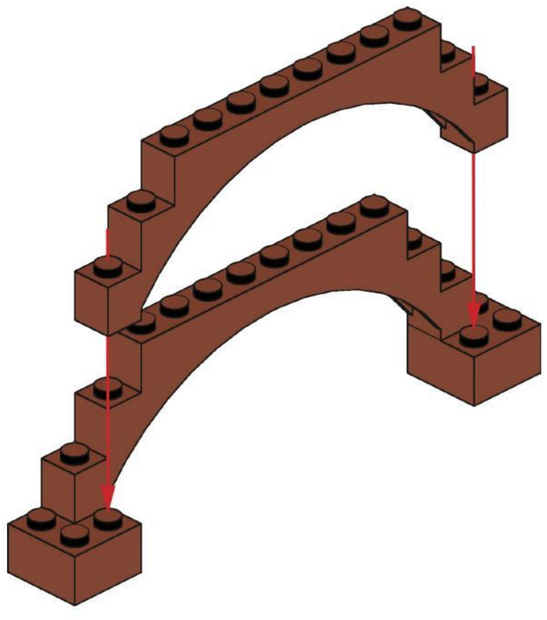

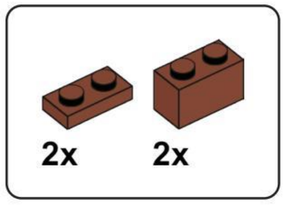

D12

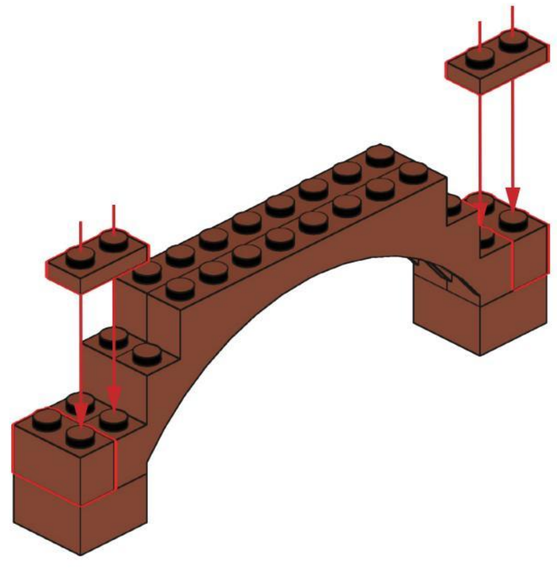

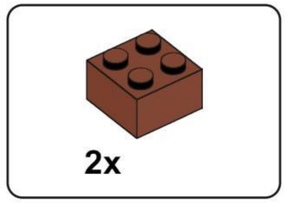

D13

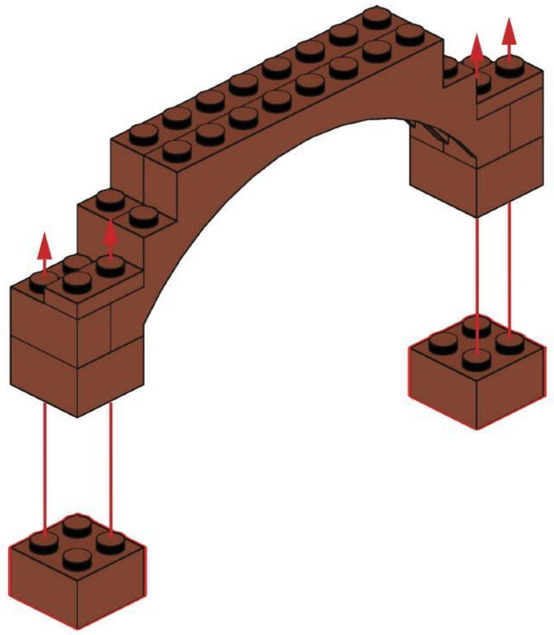

D14

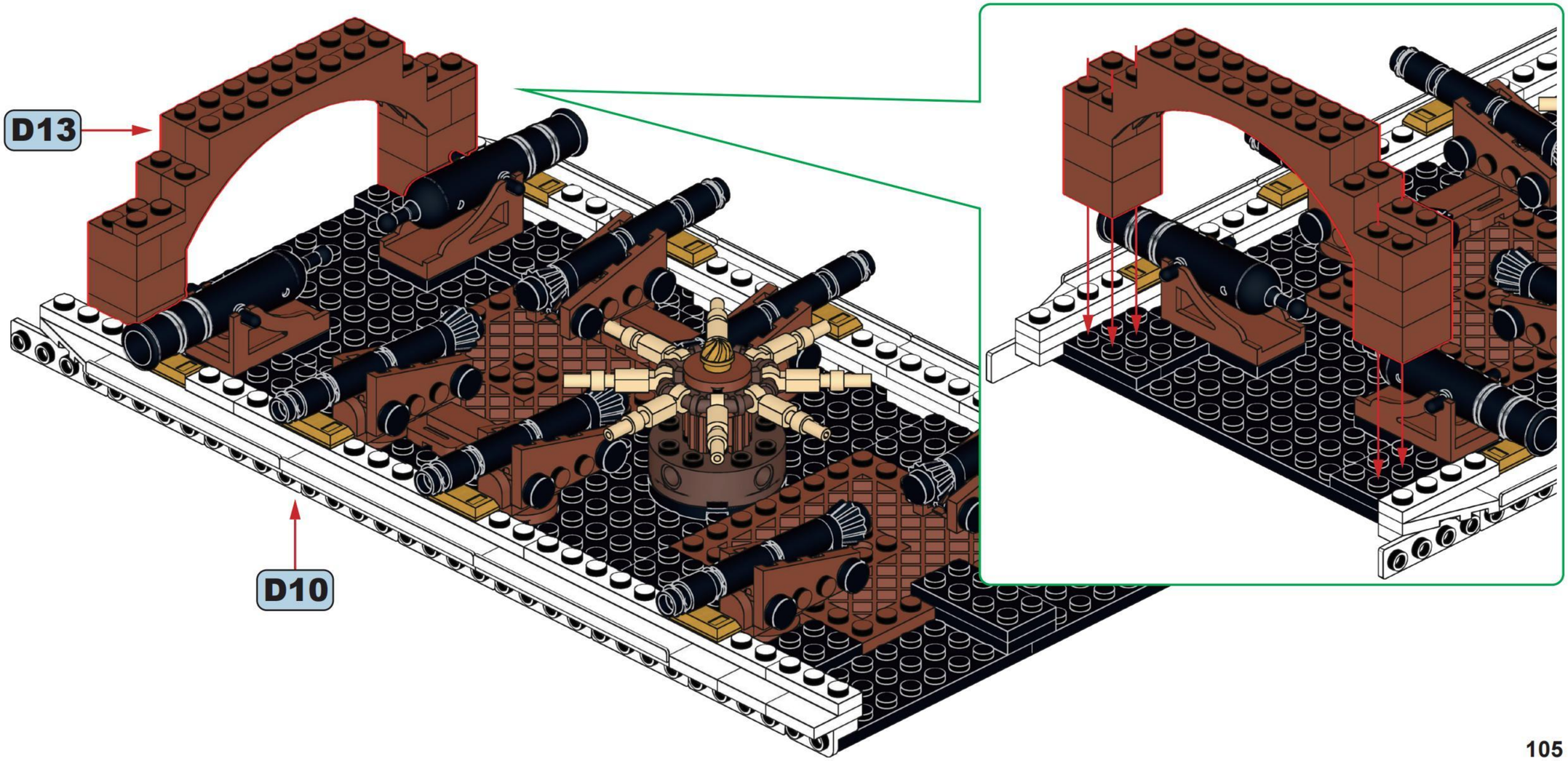

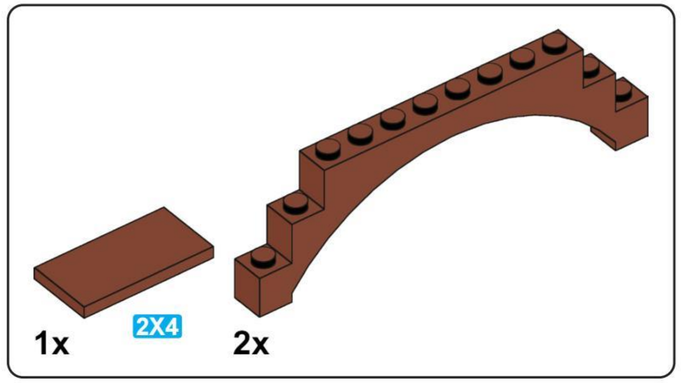

D15

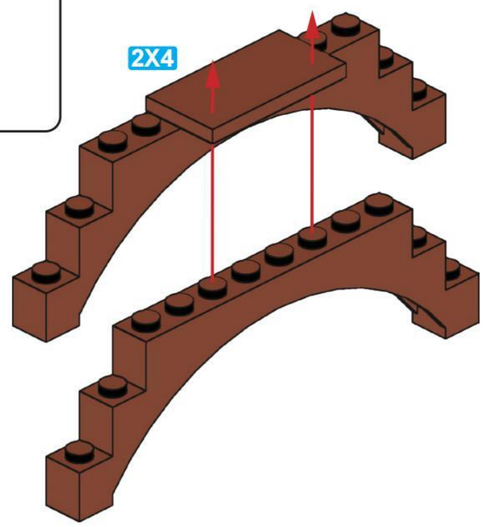

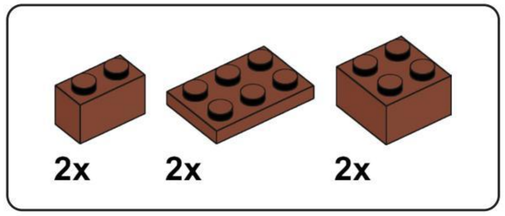

D16

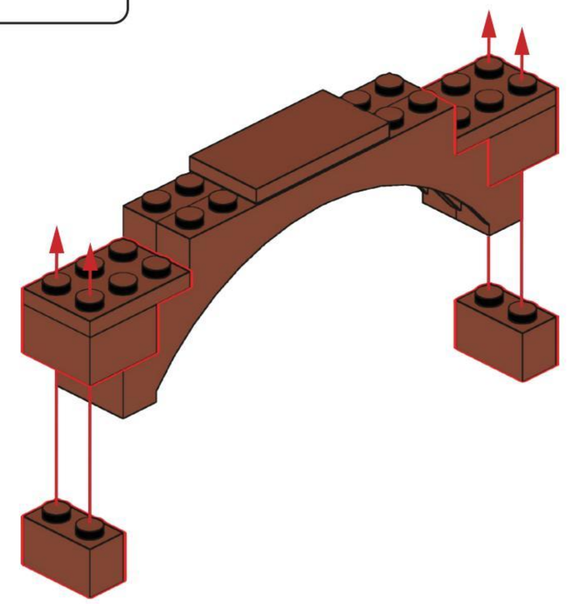

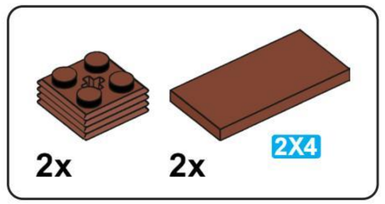

D17

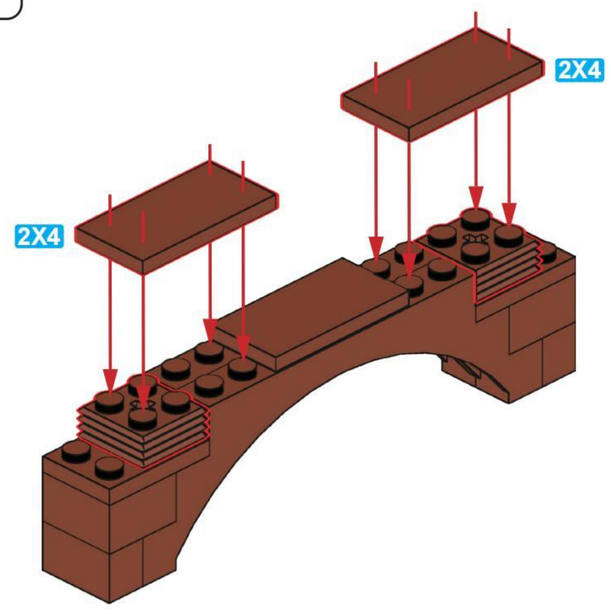

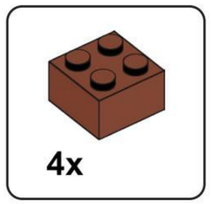

D18

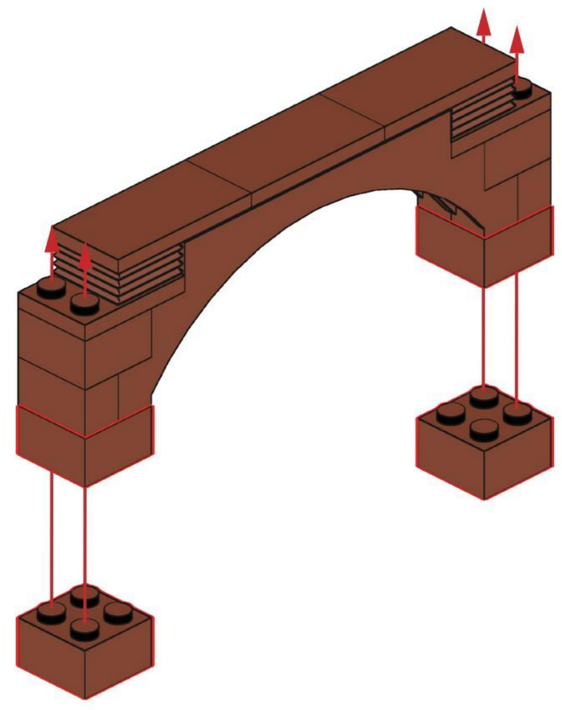

D19

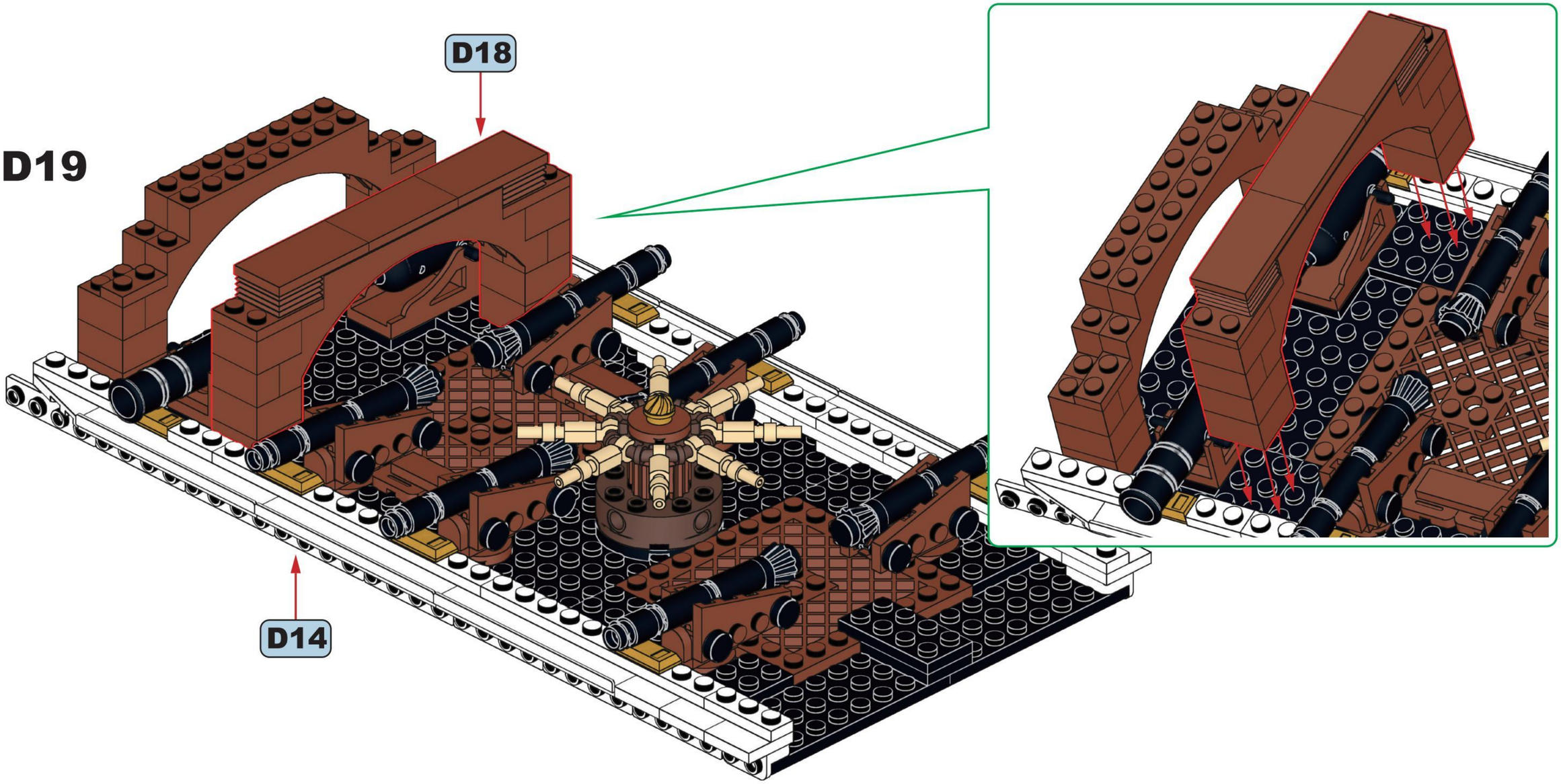

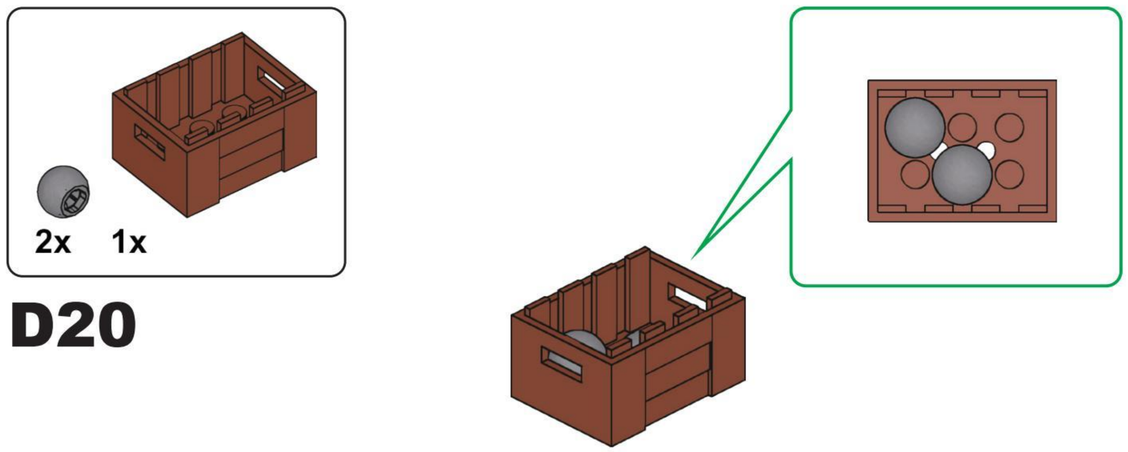

D20

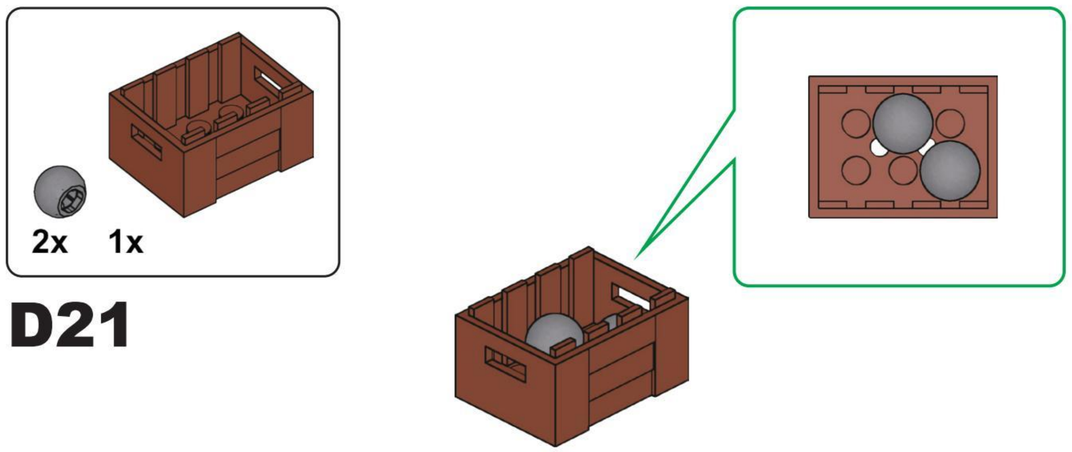

D21

D22

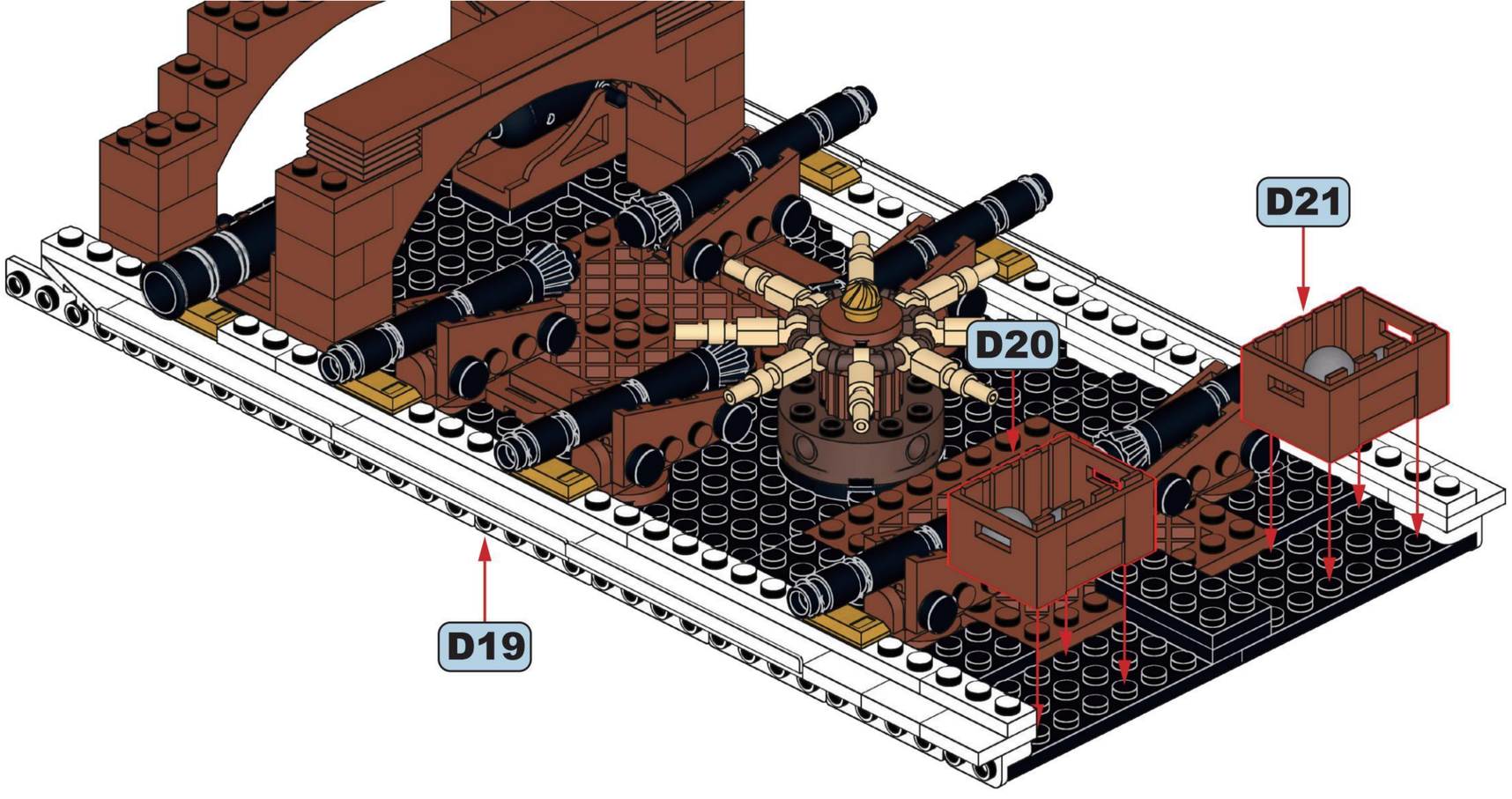
D21
D20
D19

D23

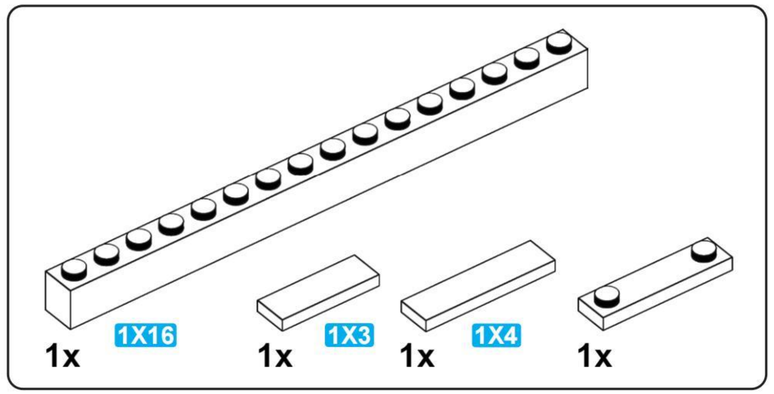
1x
1X16
1x
1X3
1x
1X4
1x

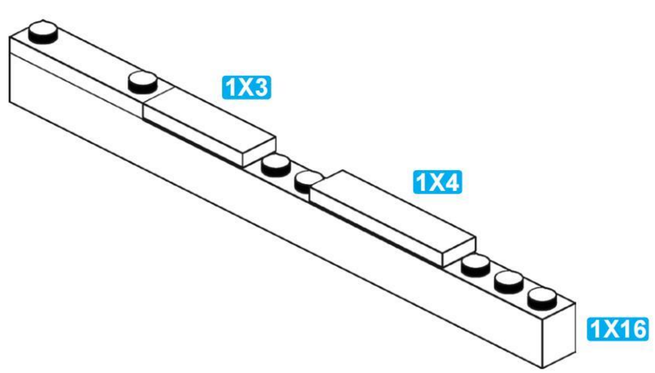
1X3
1X4
1X16

D24

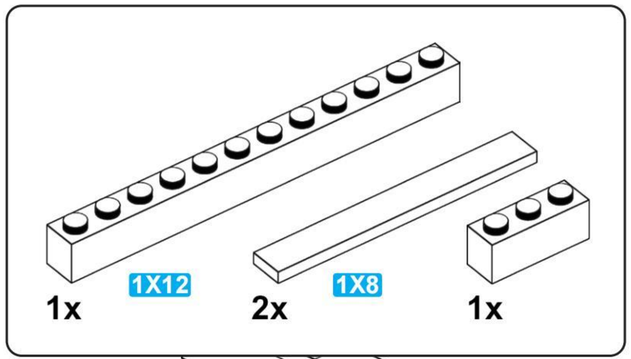
1x
1X12
2x
1X8
1x

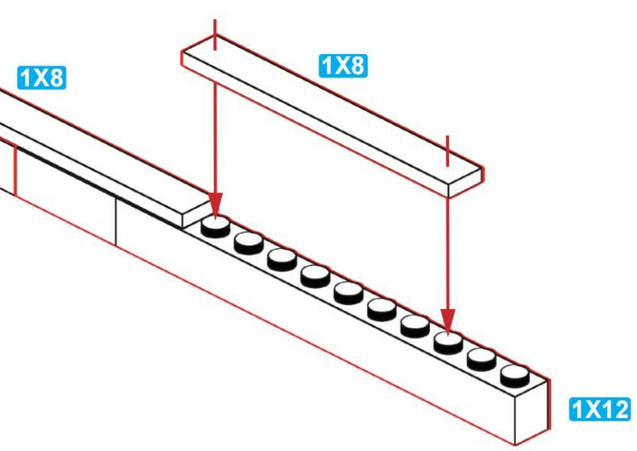
1X8
1X8
1X12

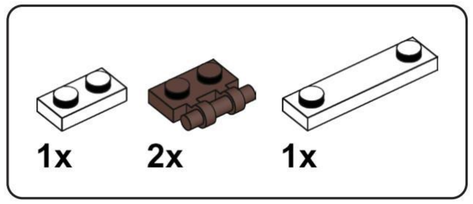

D25

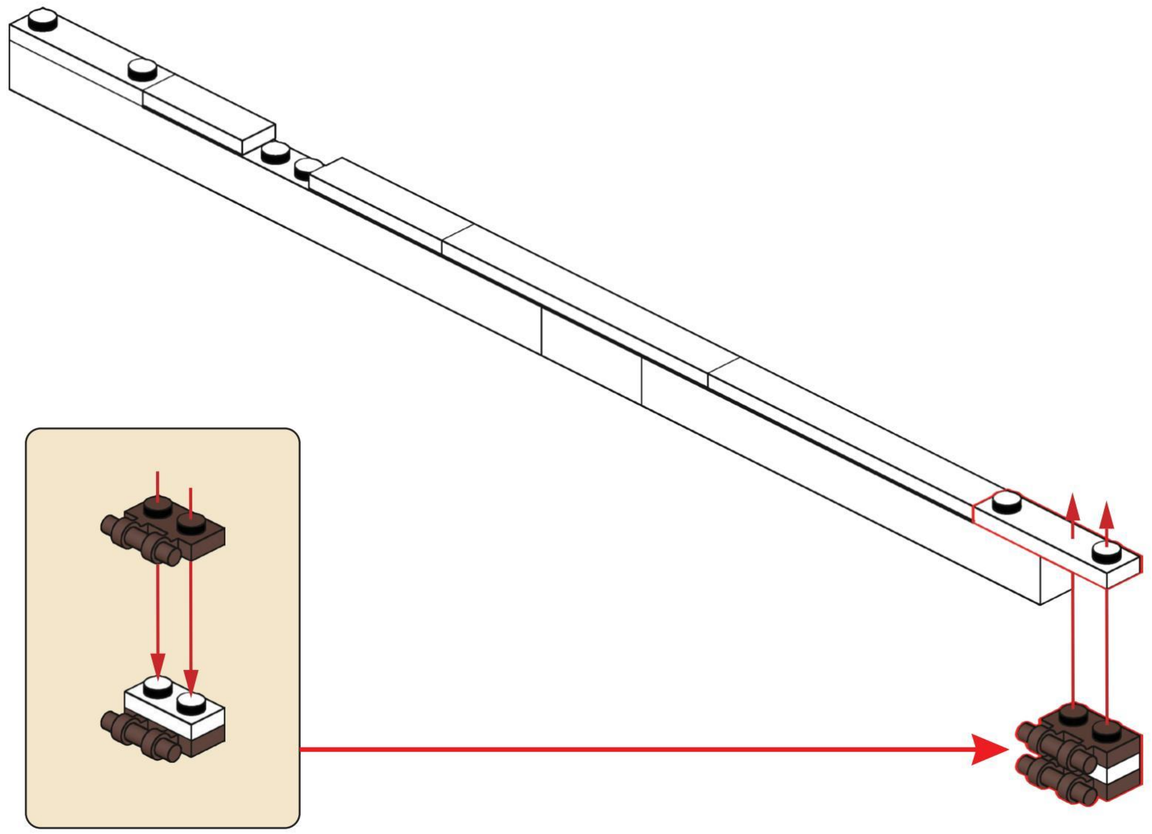

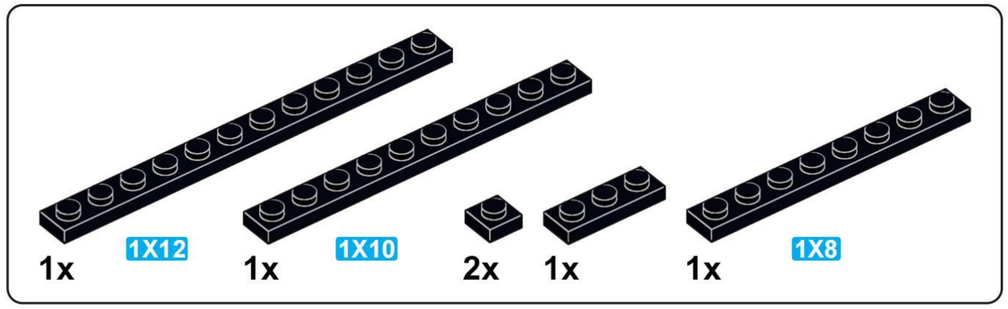

D26

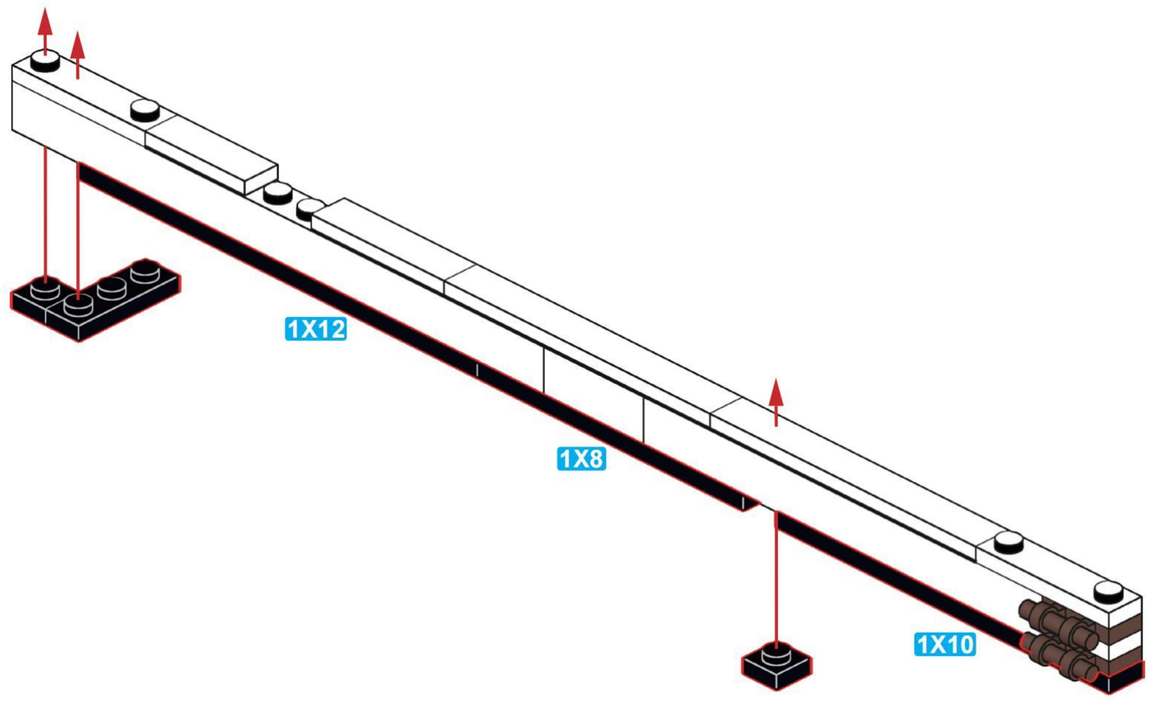

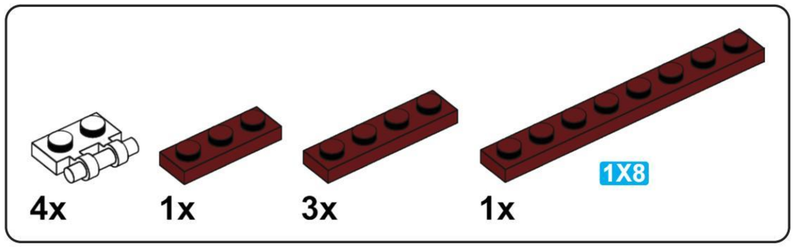

D27

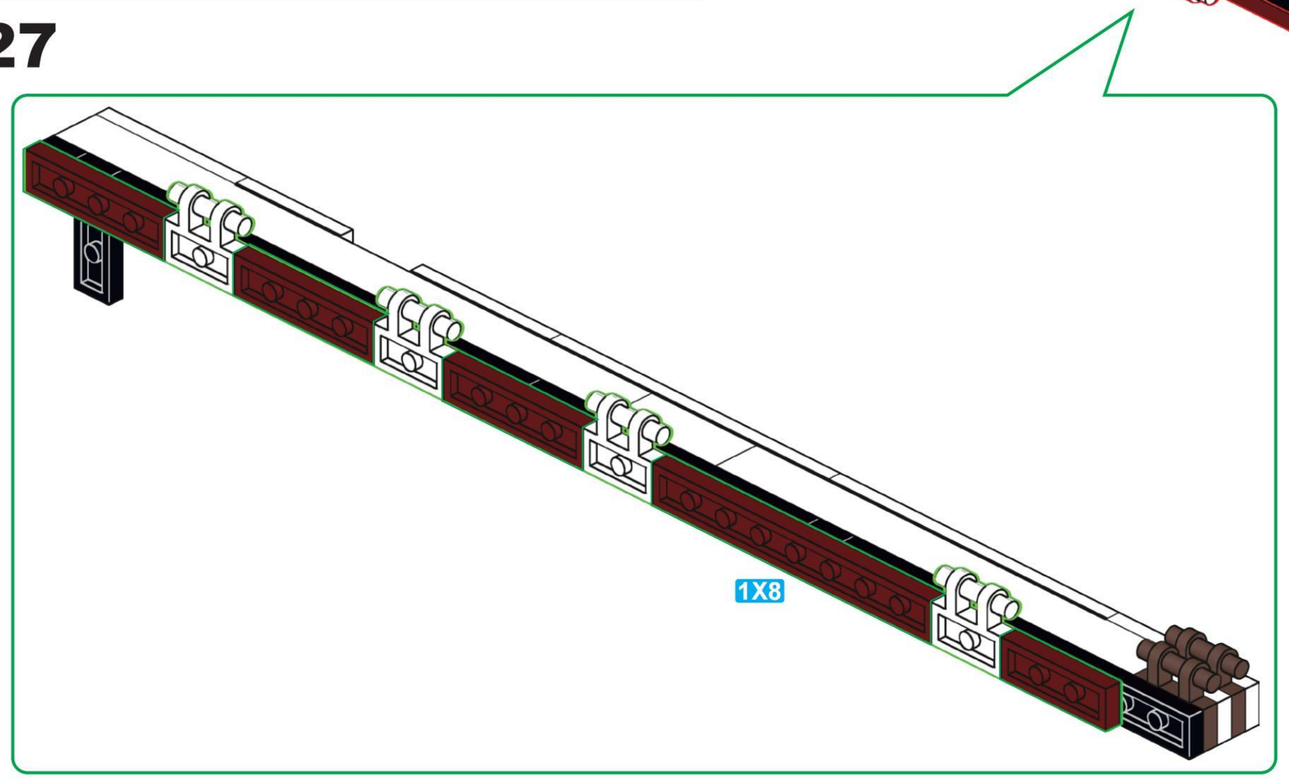

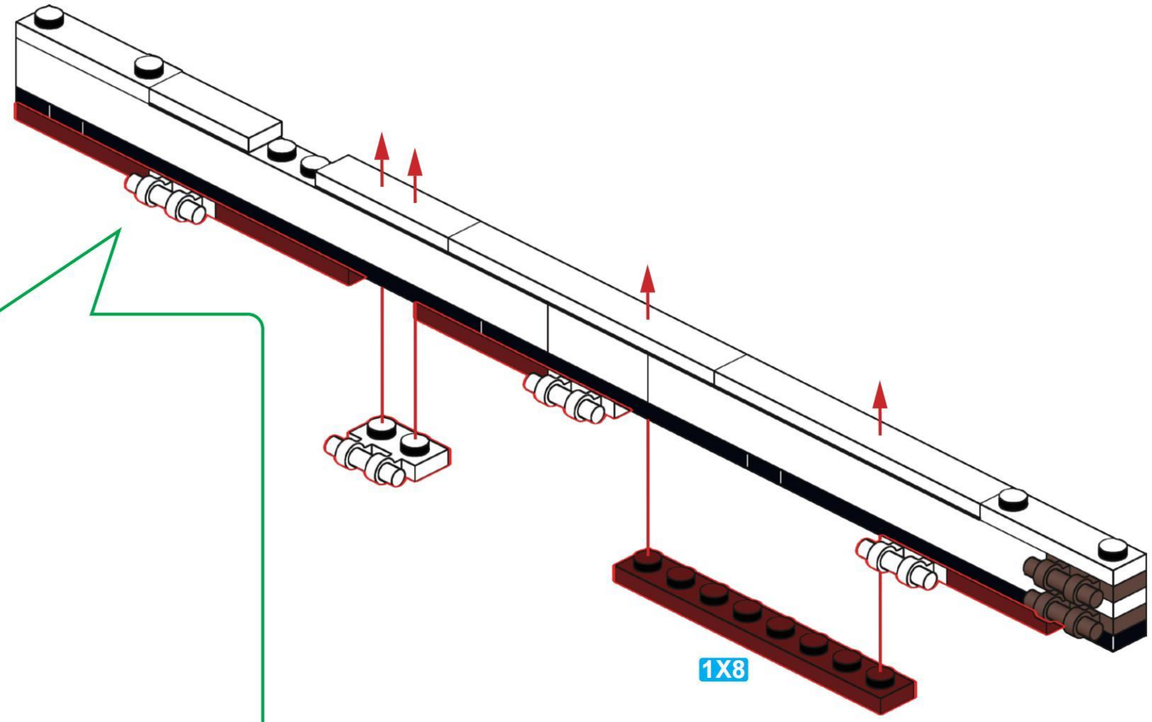

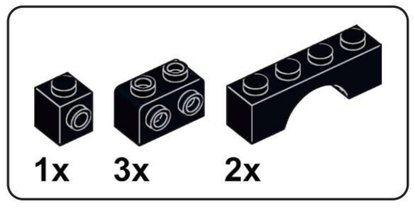

D28

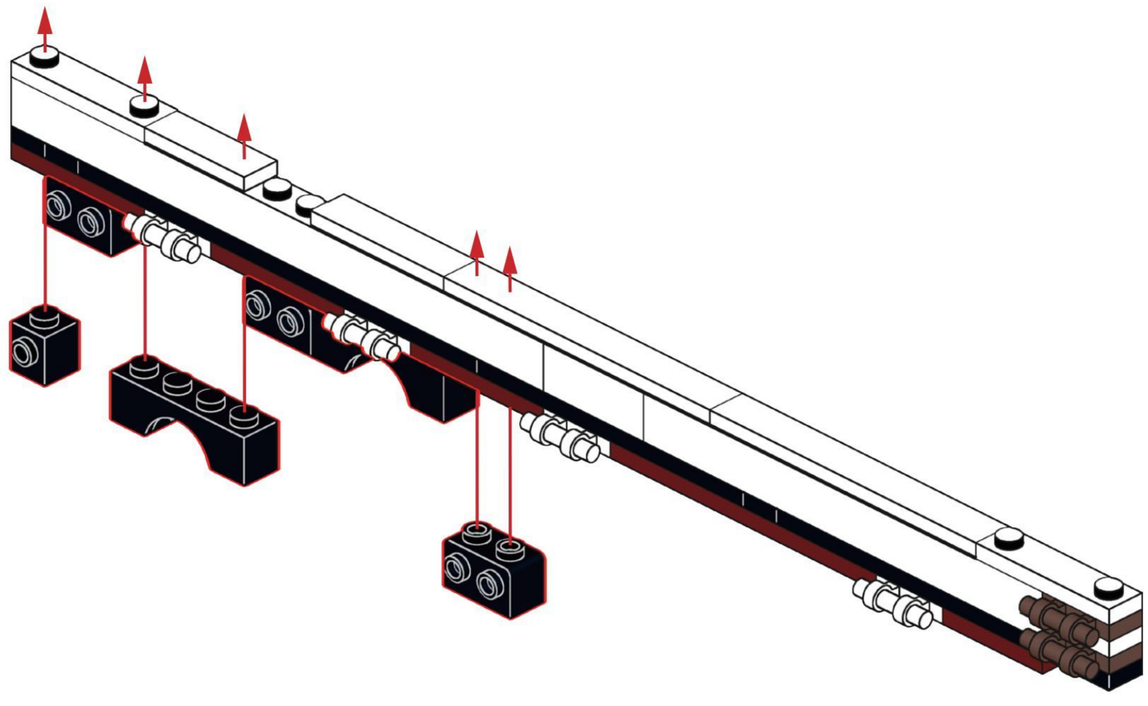

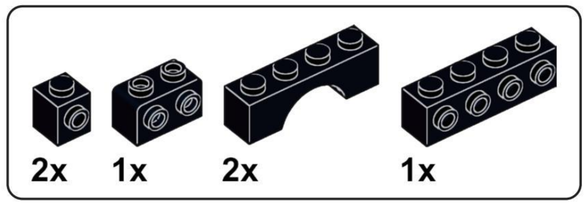

D29

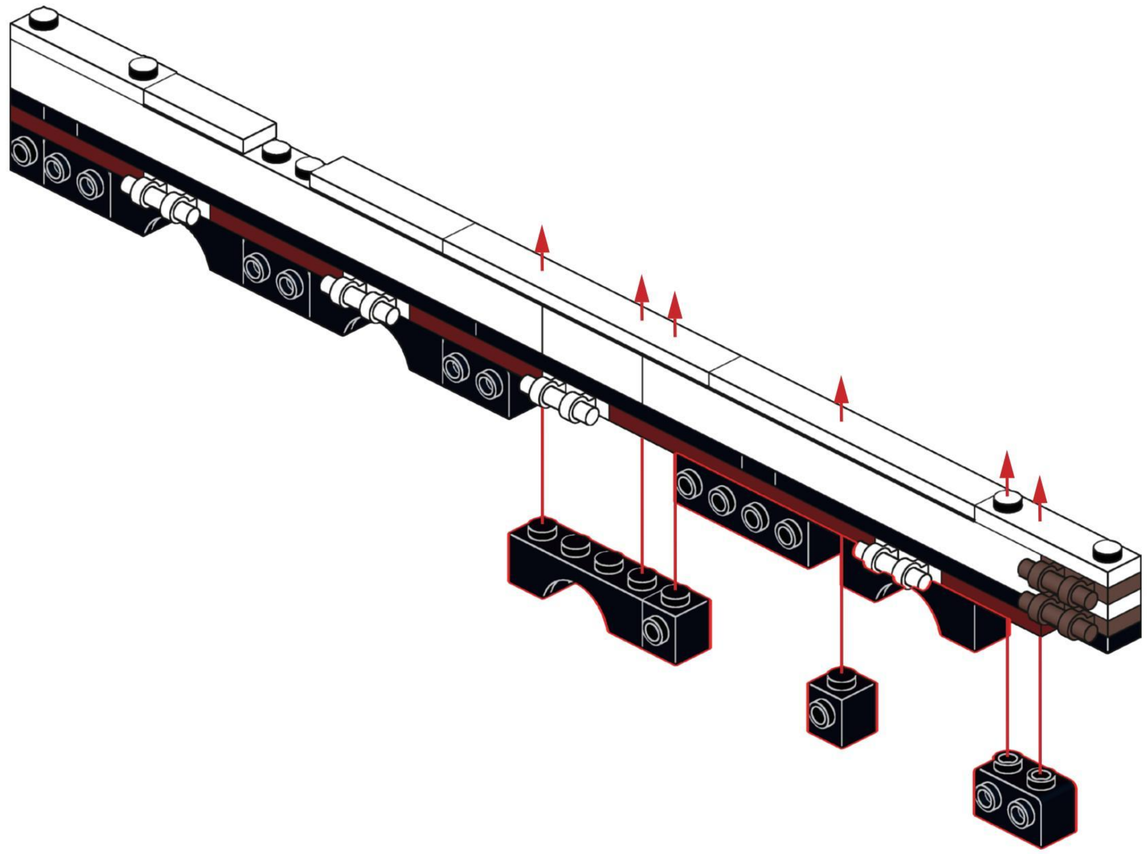

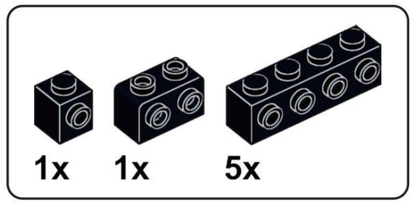

D30

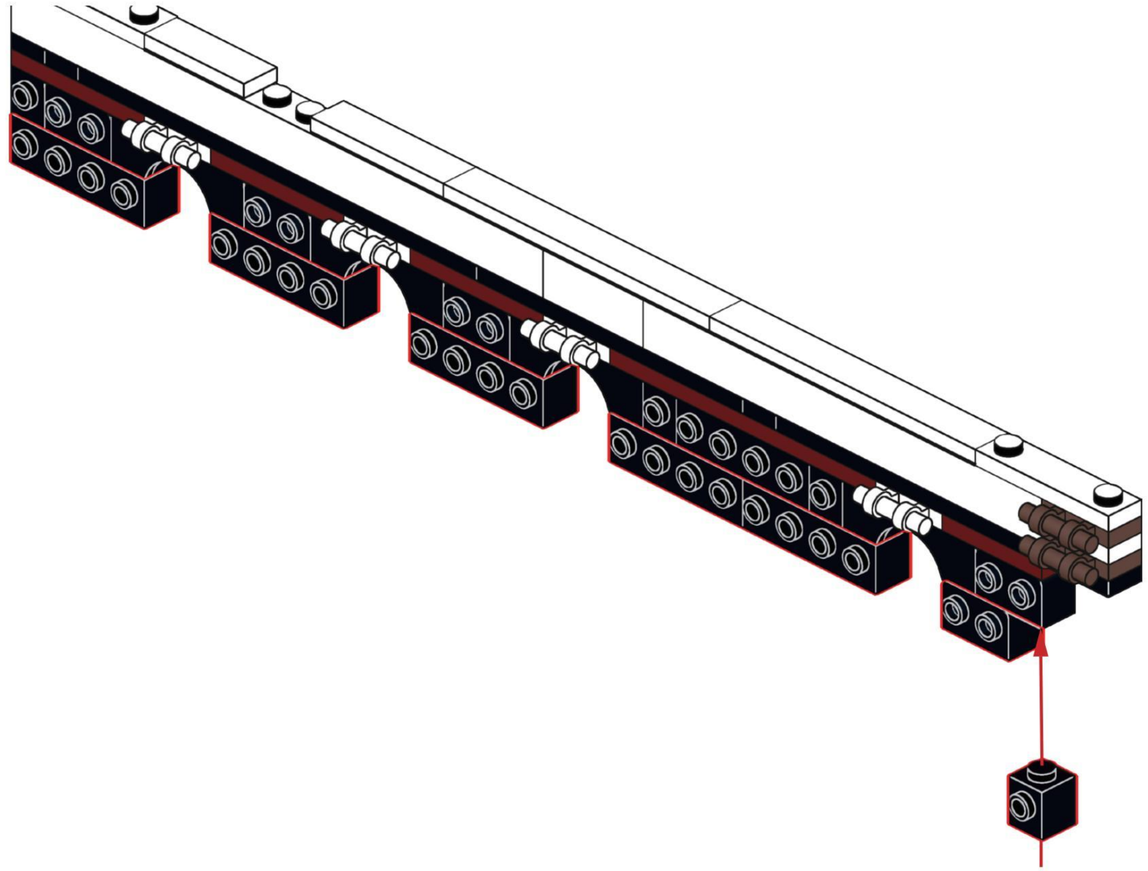

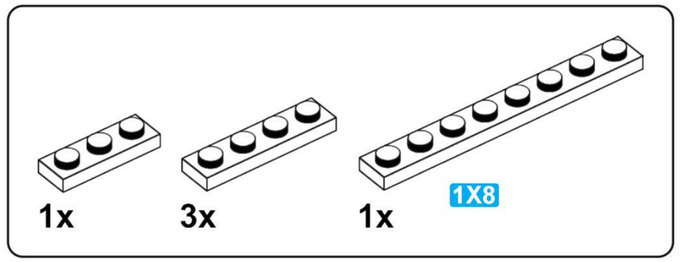

D31

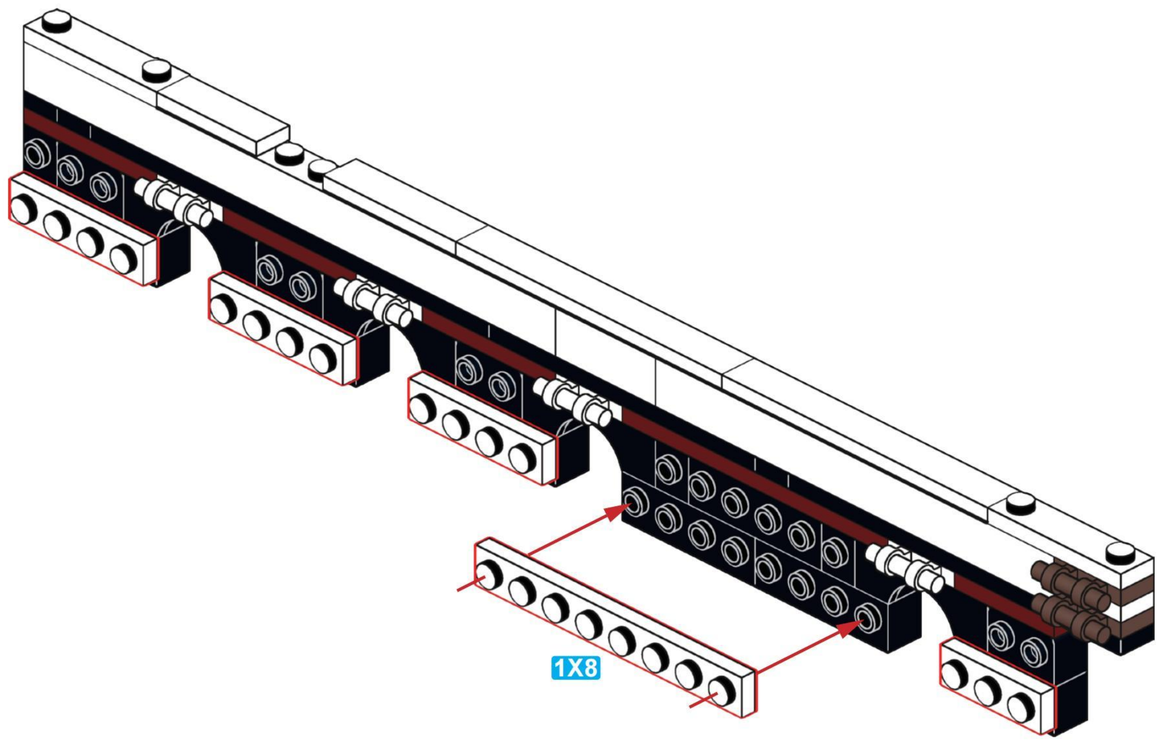

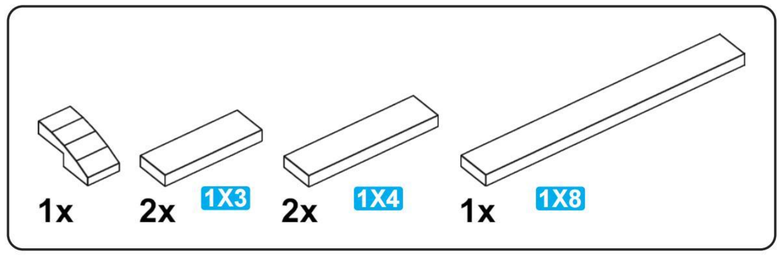

D32

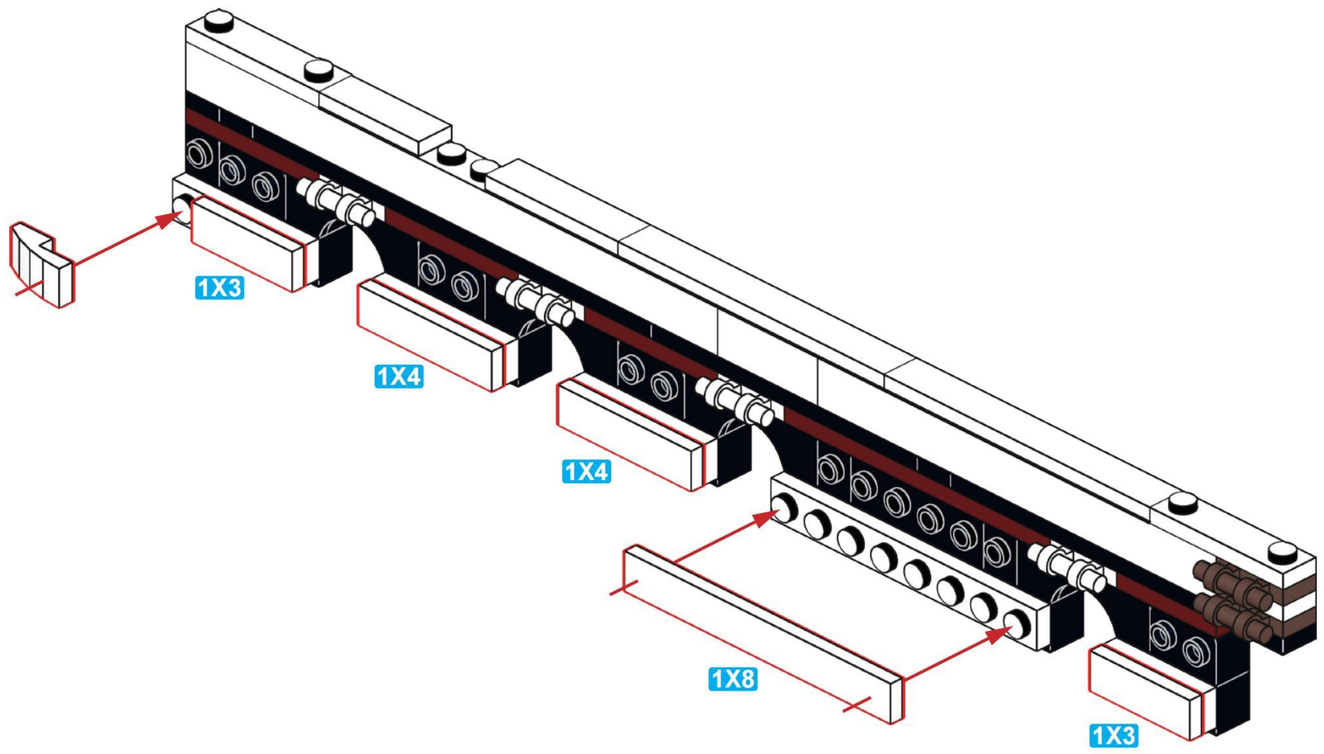

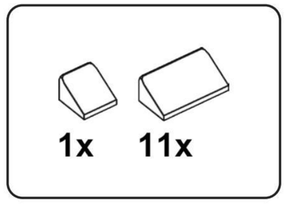

D33

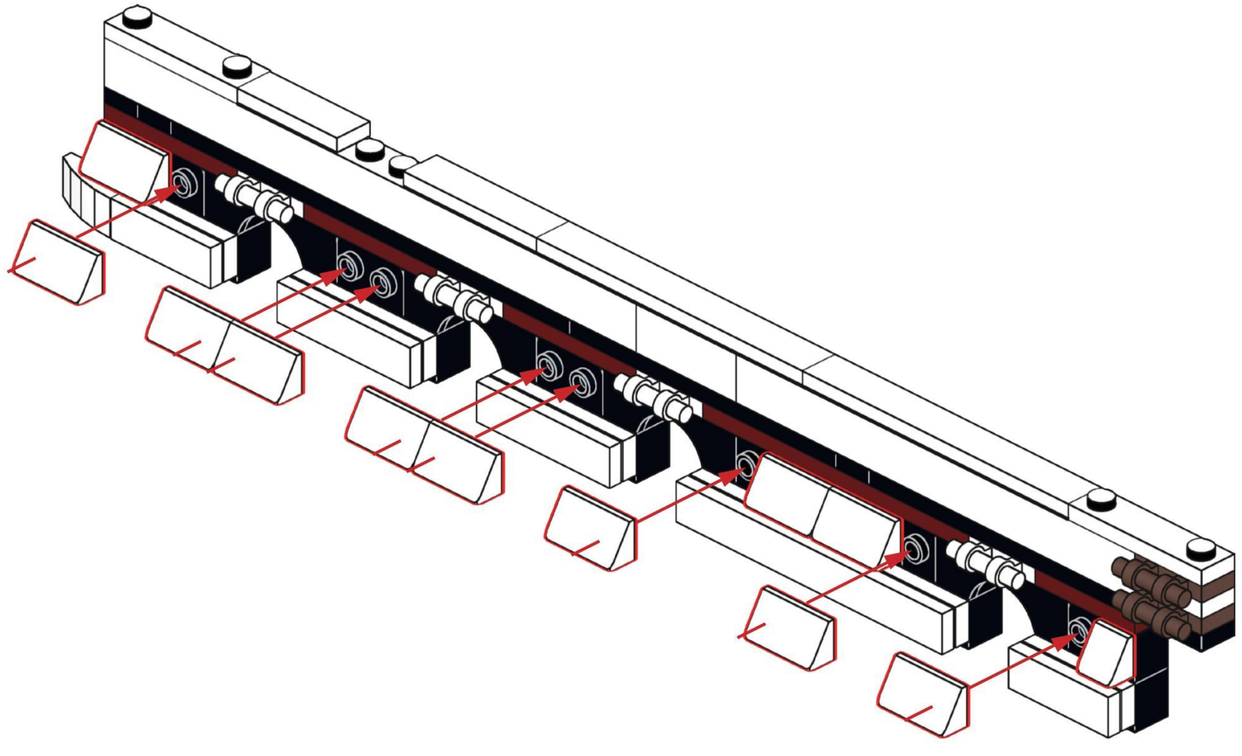

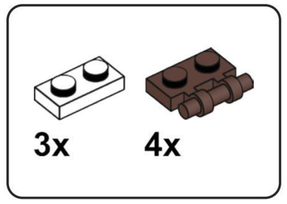

D34

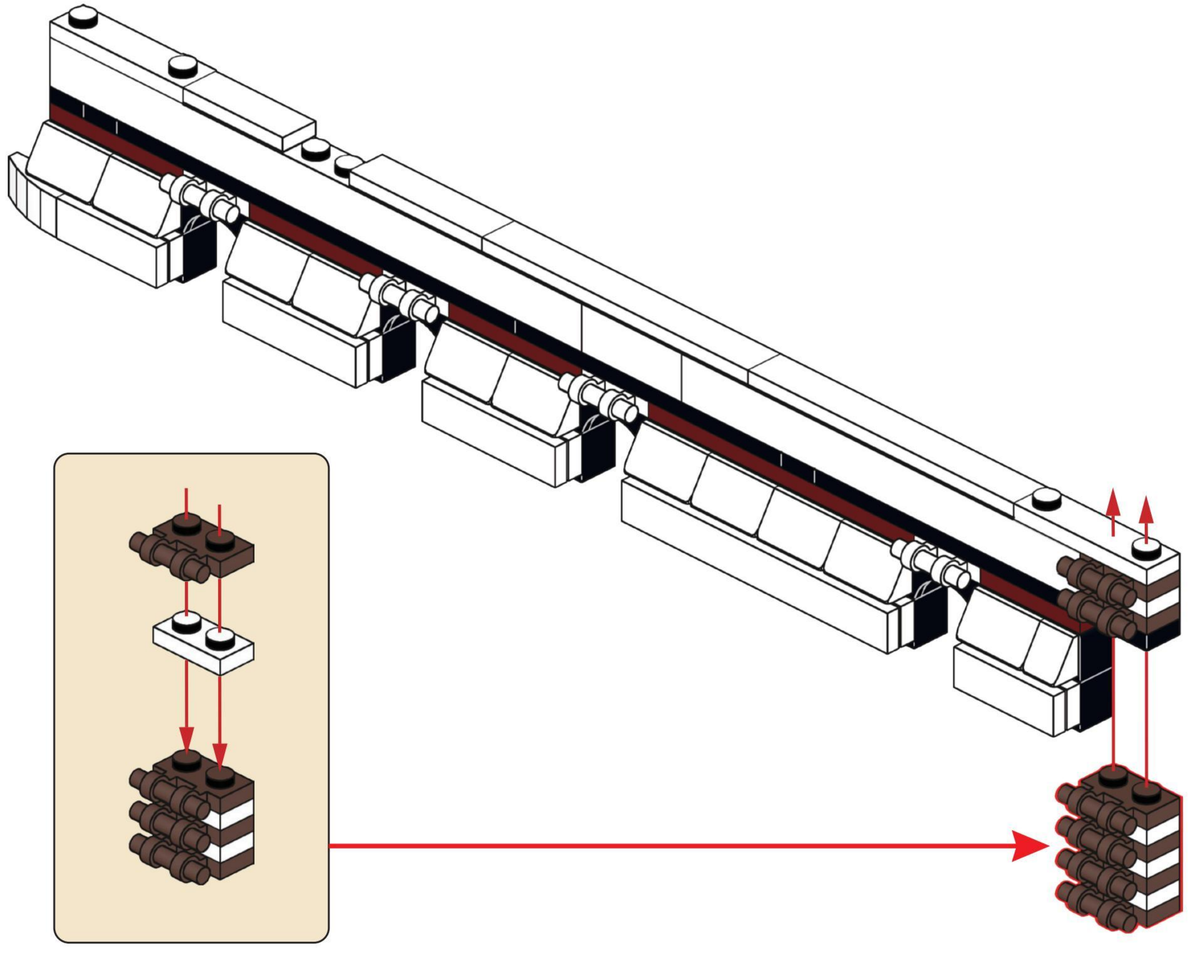

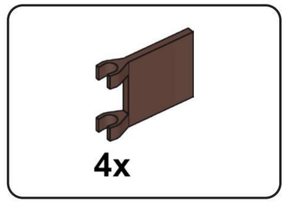
4x

D35

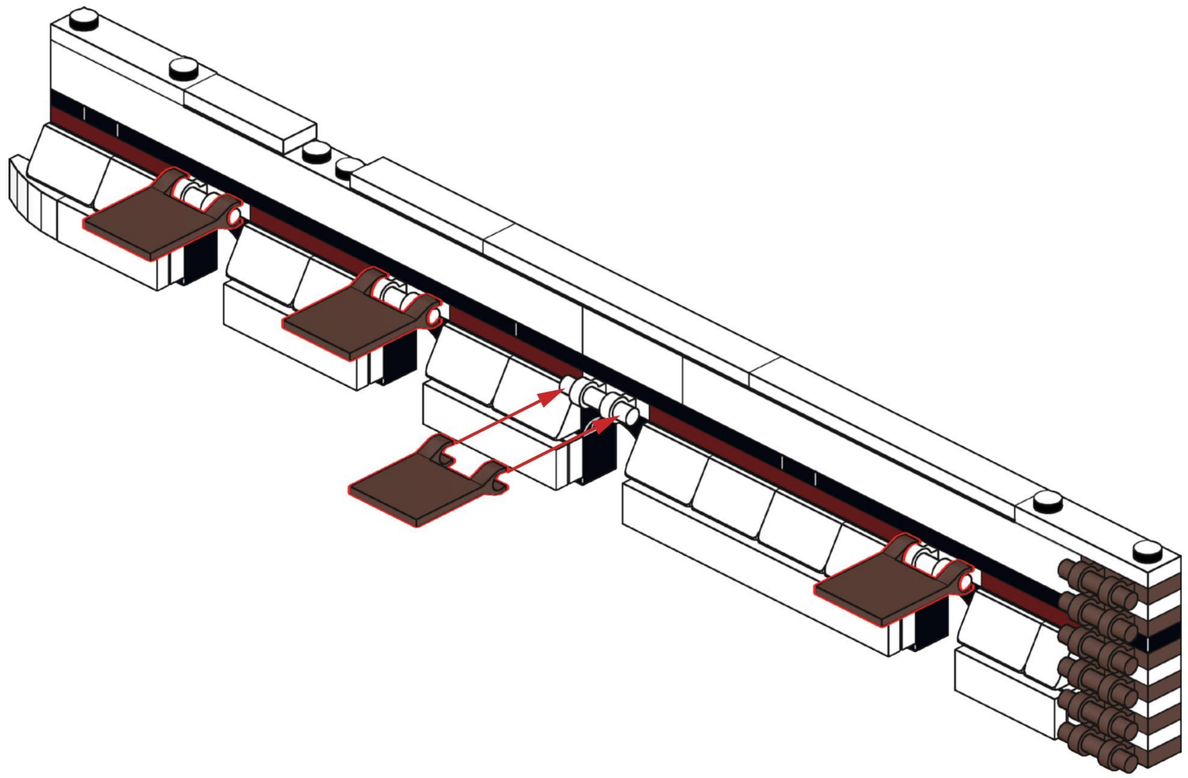

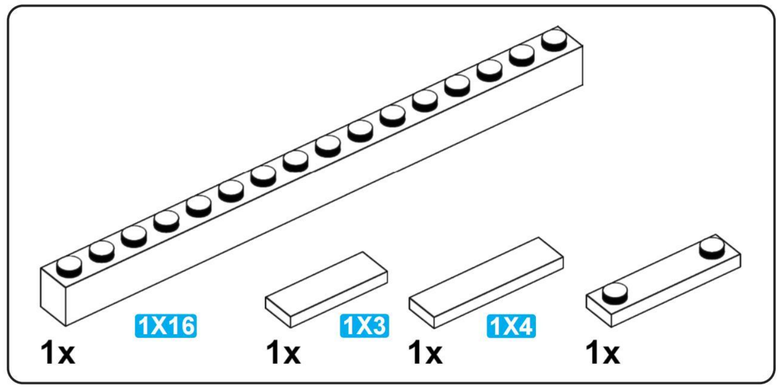
1X16
1x
1X3
1x
1X4
1x
1x

D36

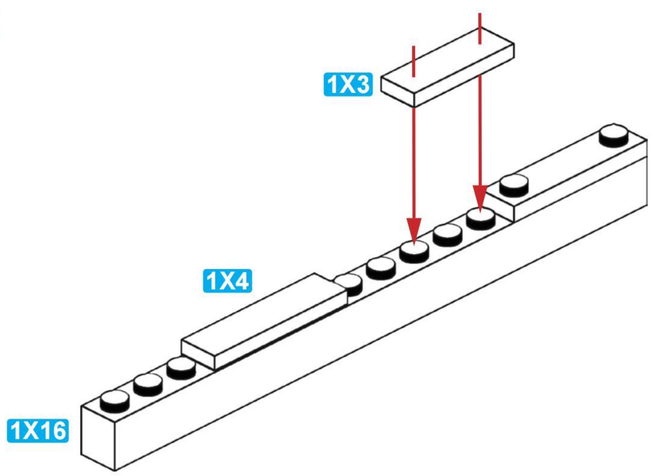
1X3
1X4
1X16

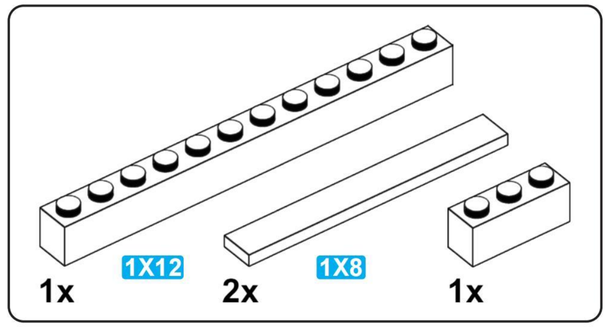
1X12
1x
1X8
2x
1x

D37

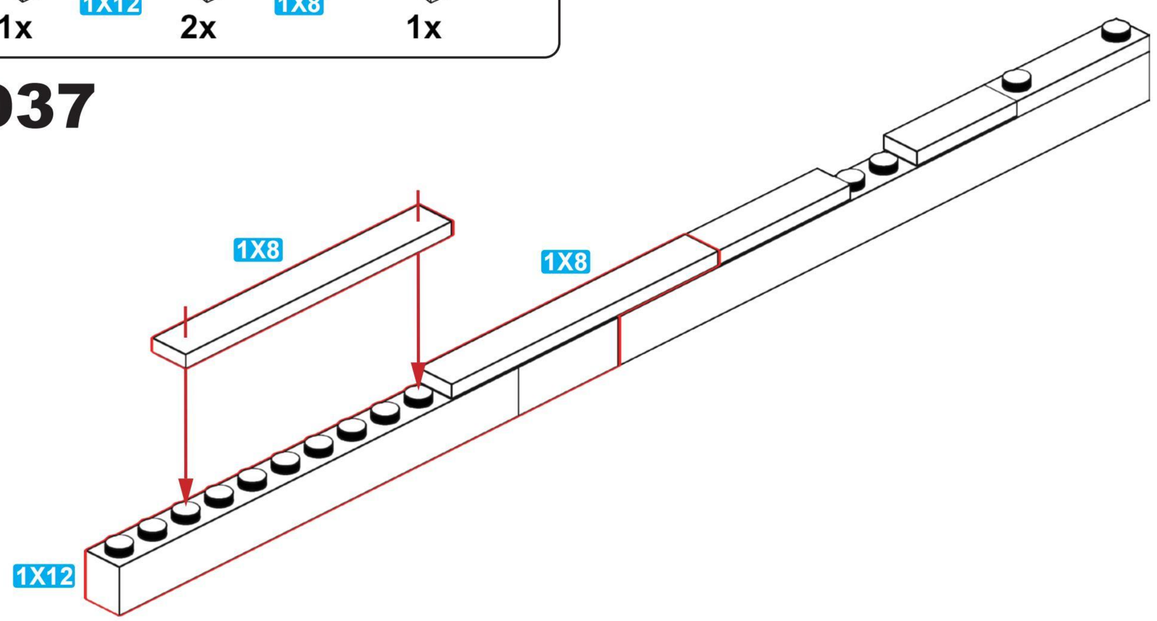
1X8
1X8
1X12

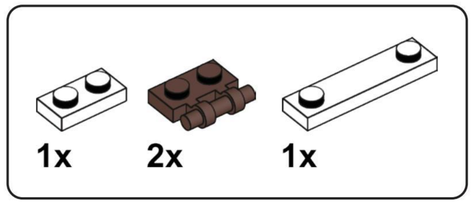

D38

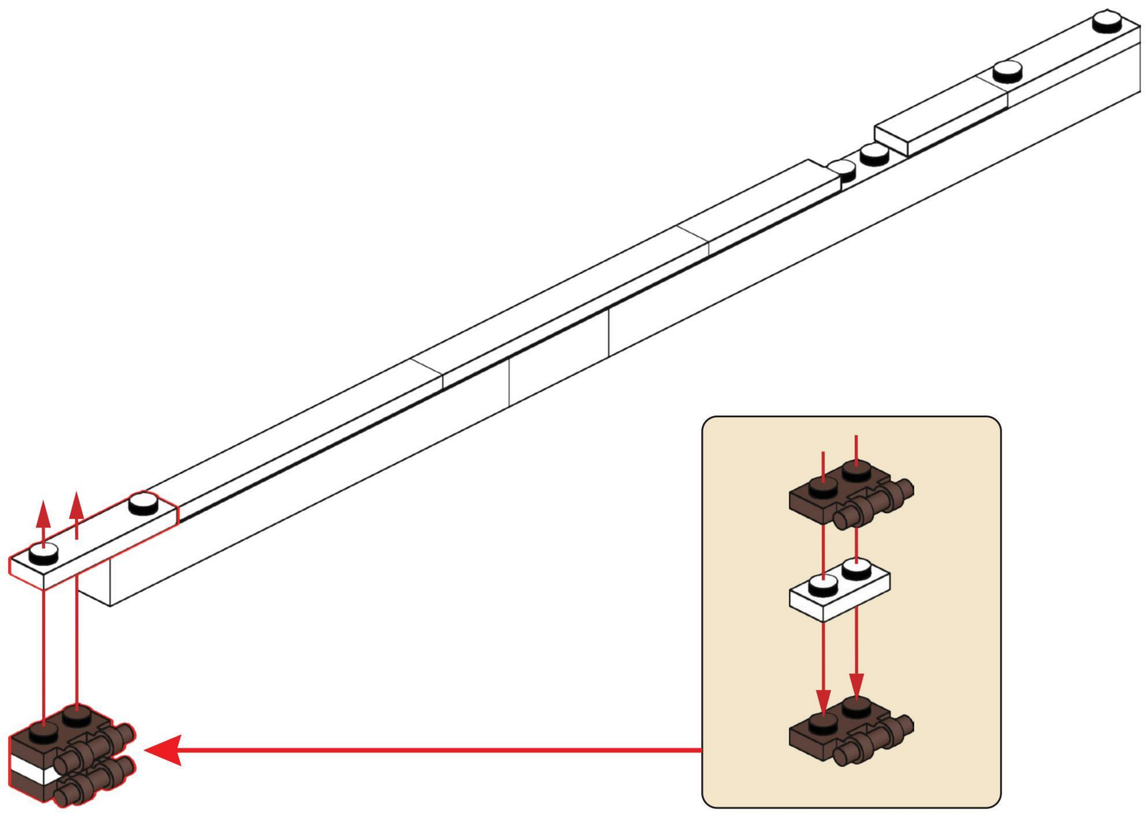

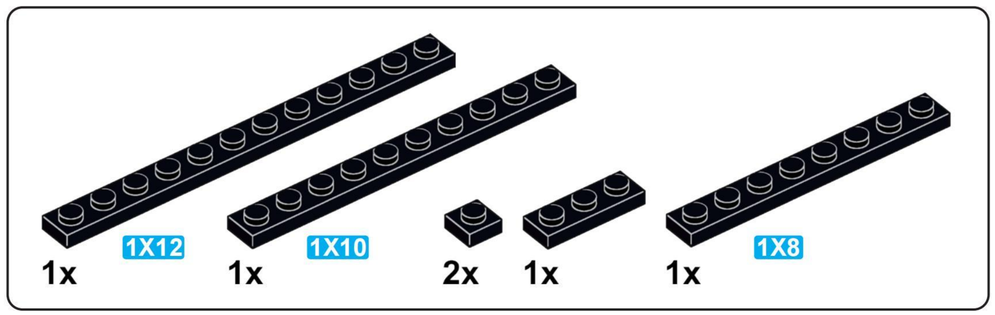

D39

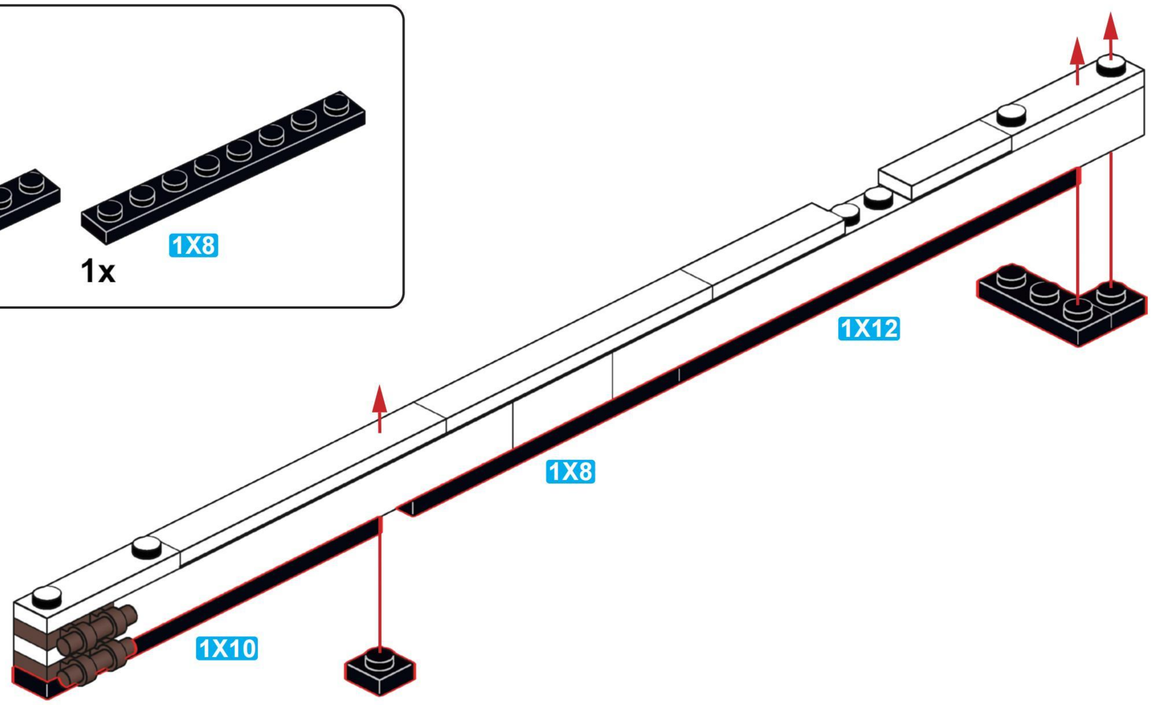

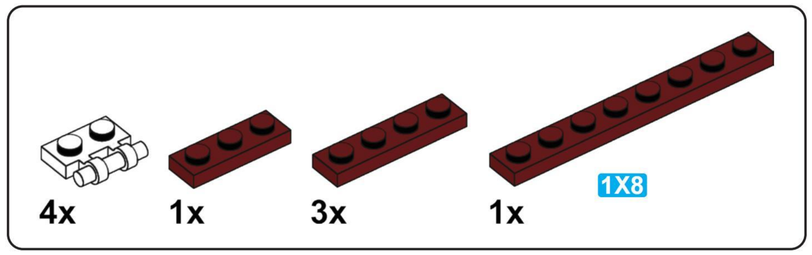

D40

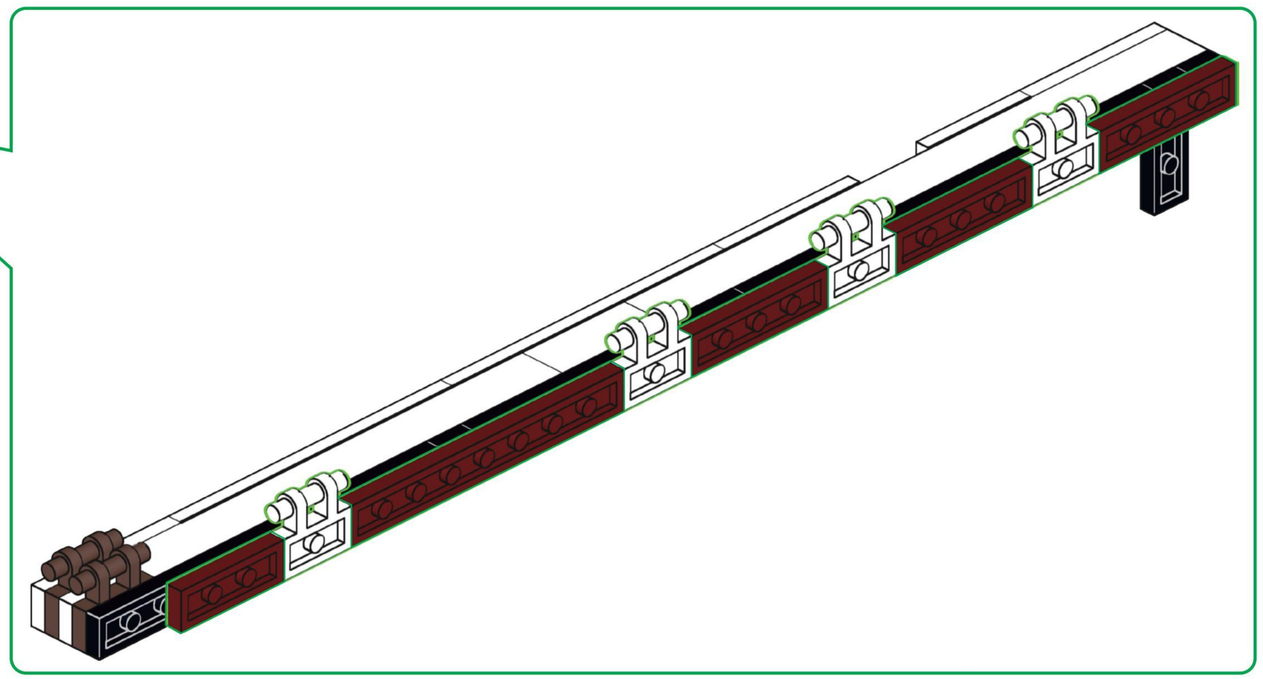

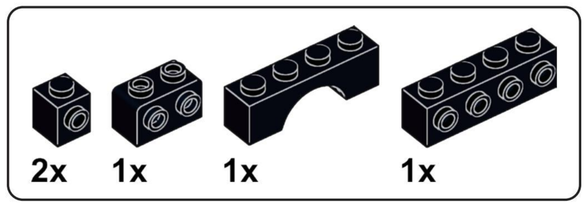

D41

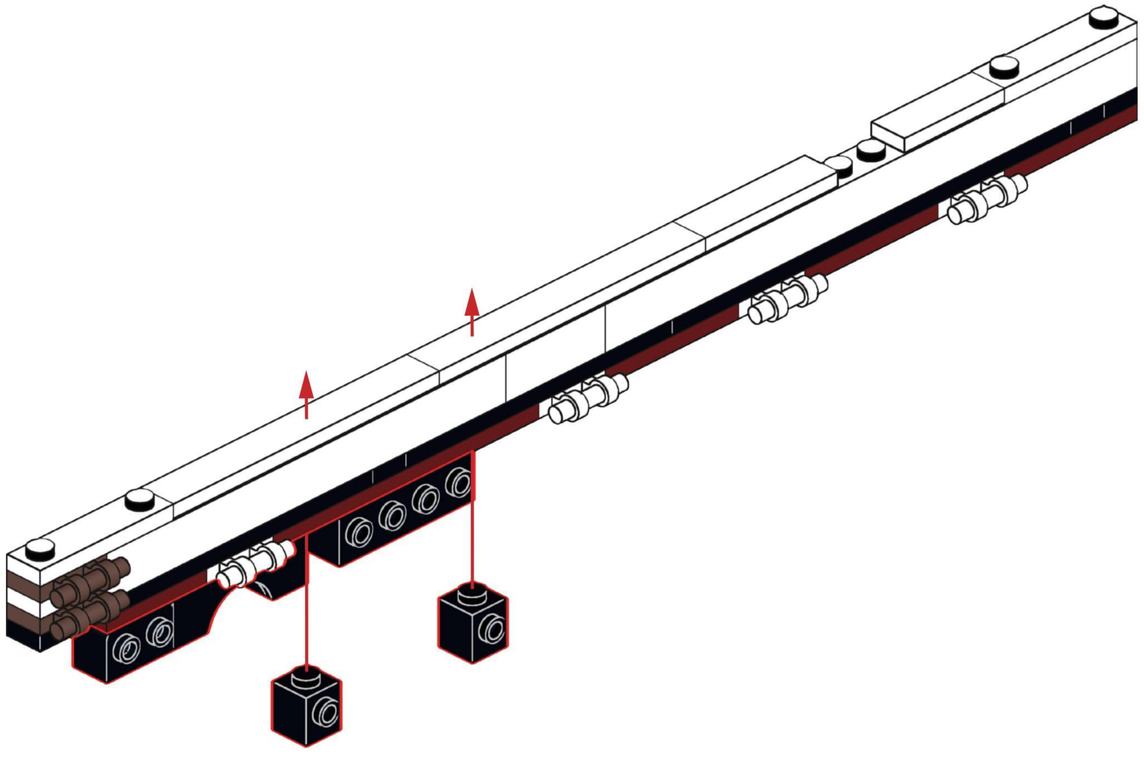

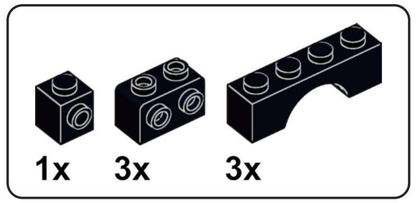

D42

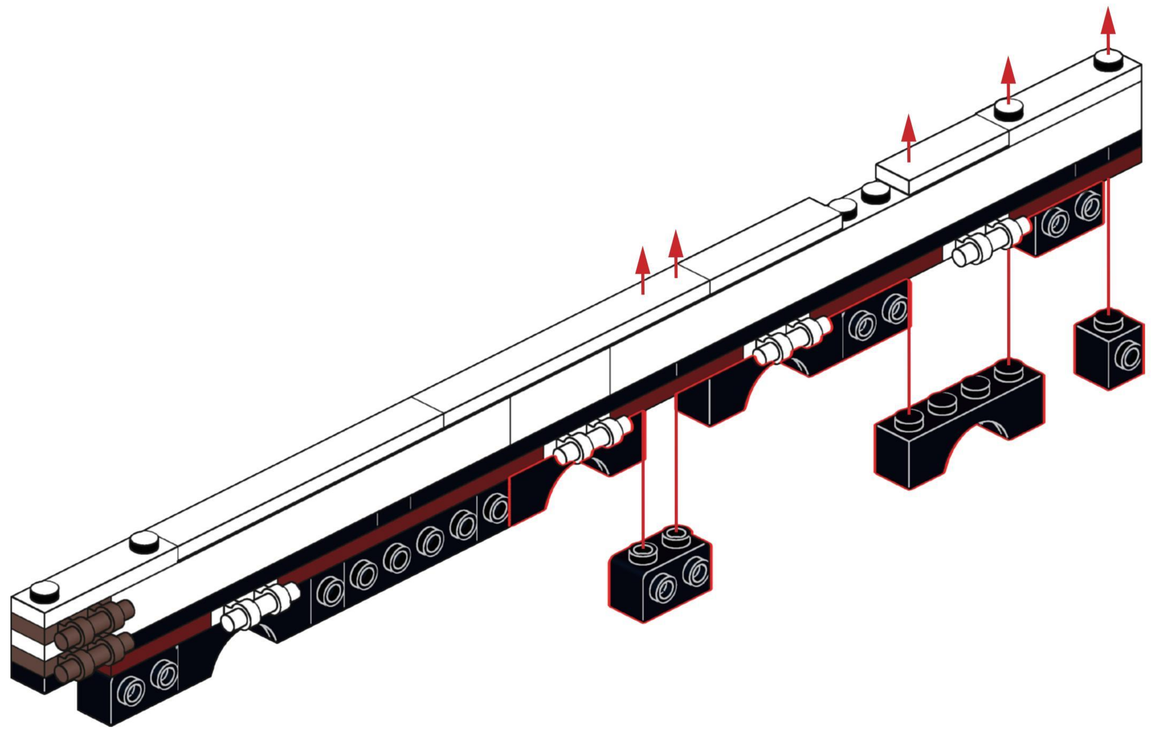

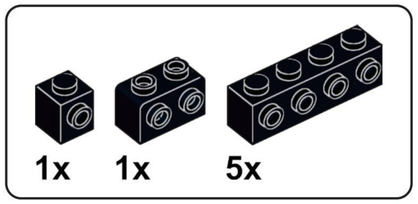

D43

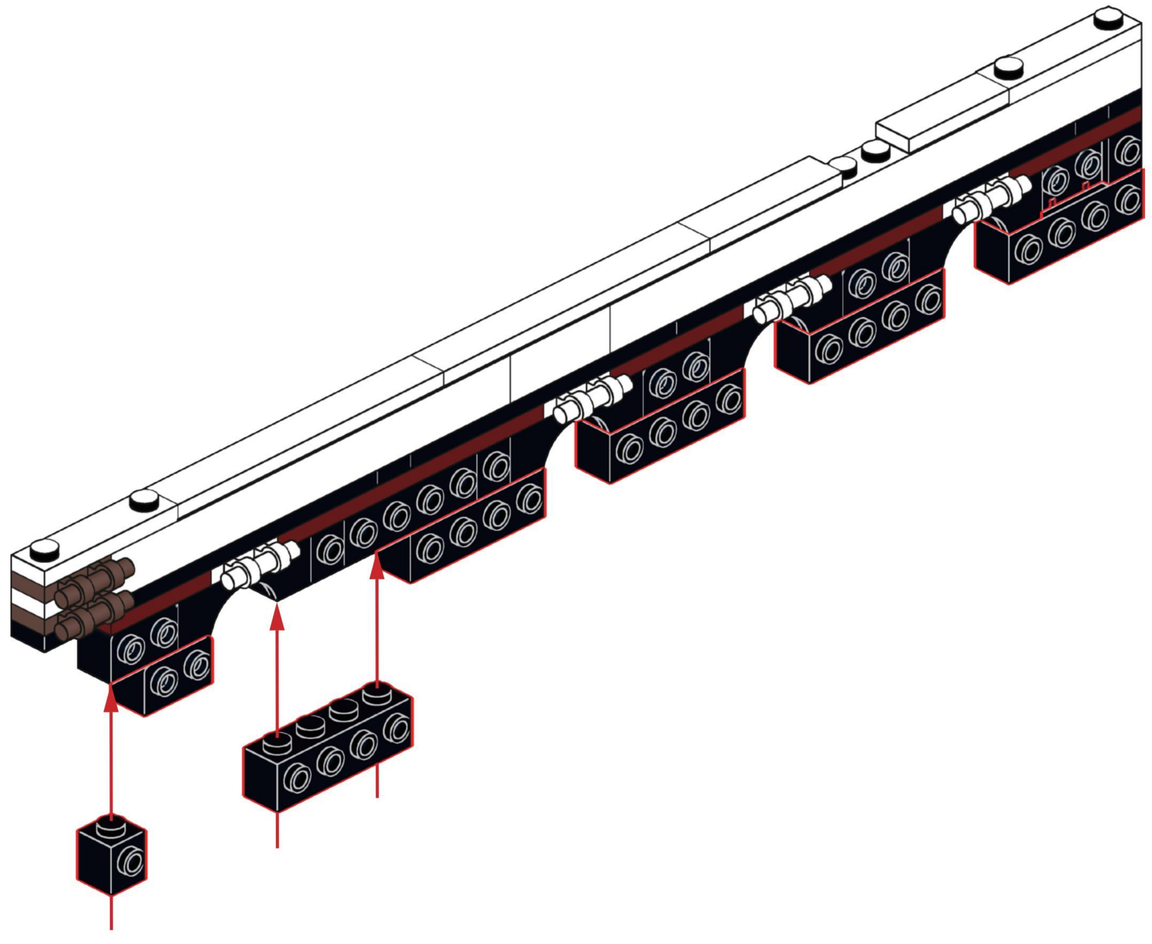

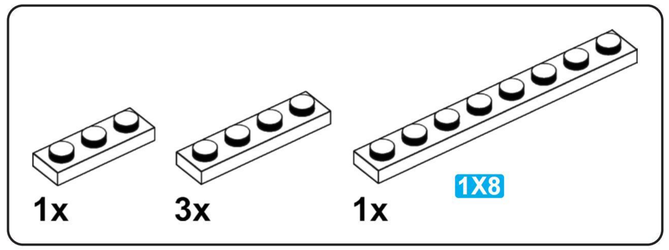

D44

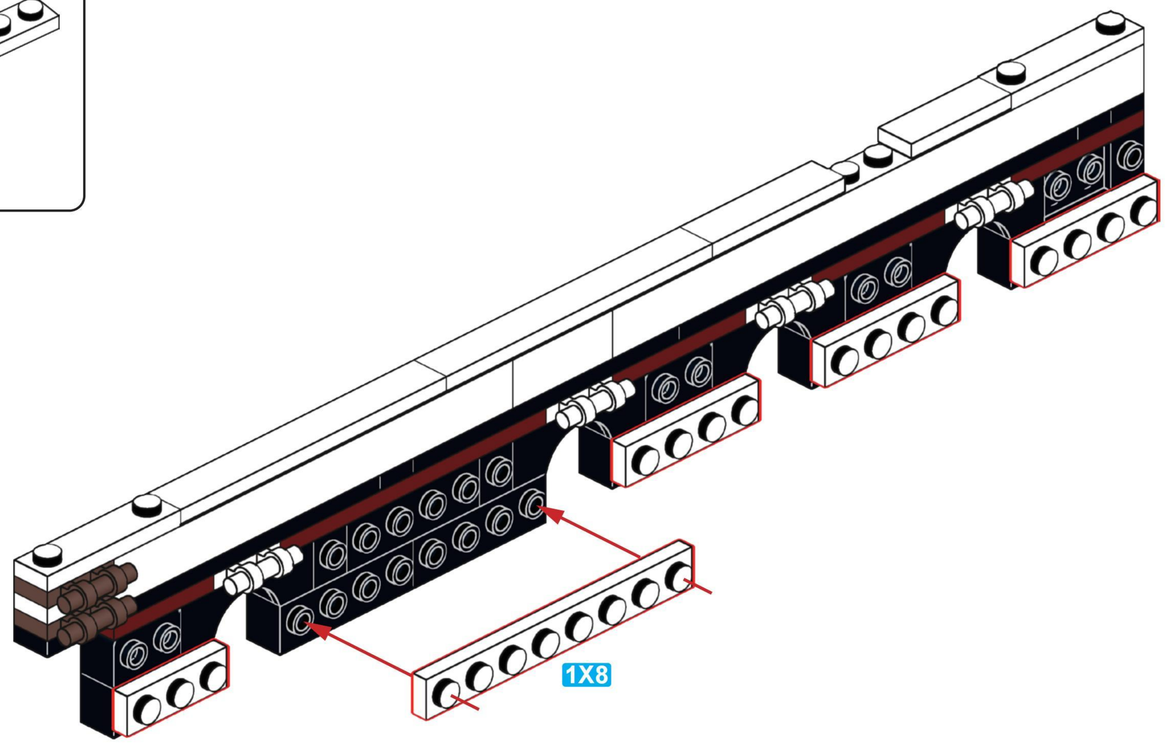

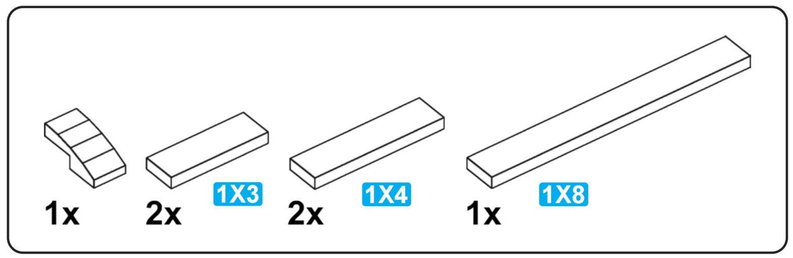

D45

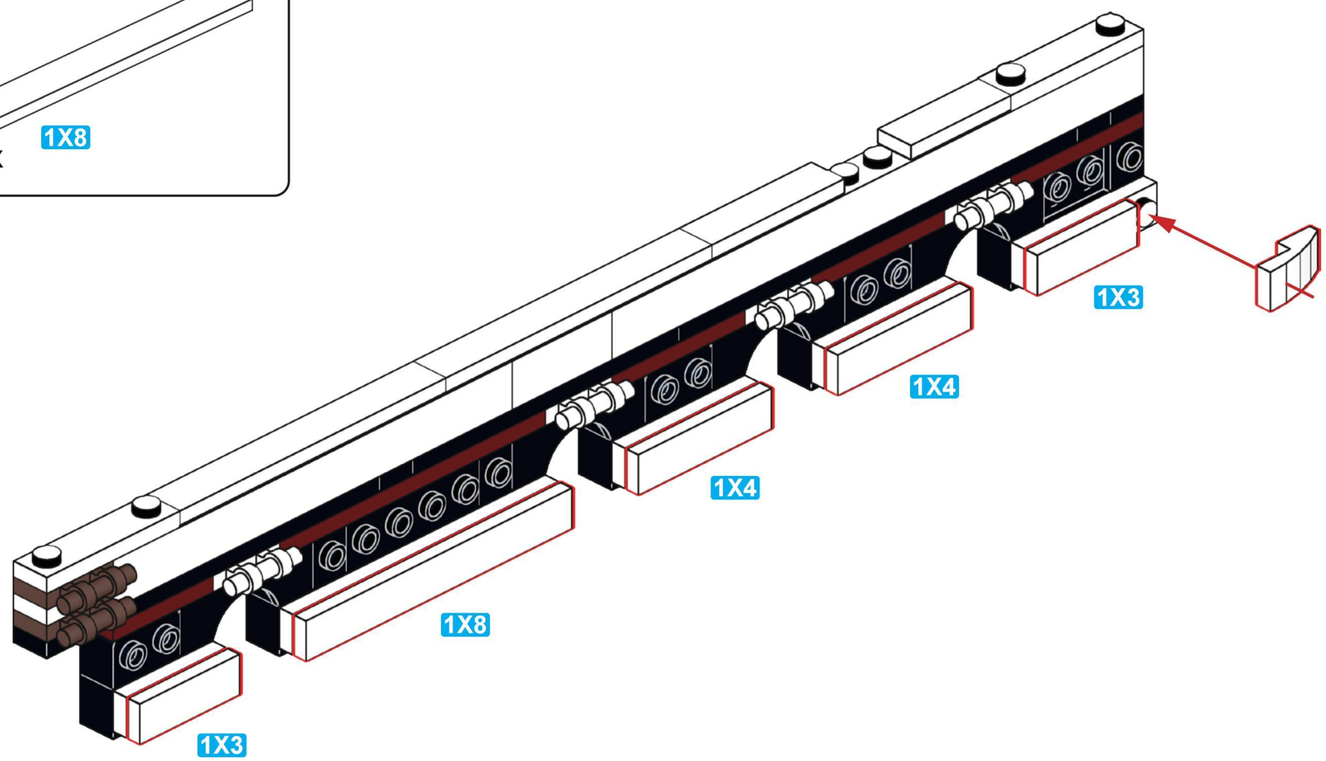

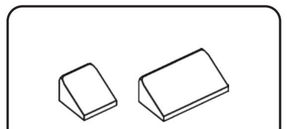

D46

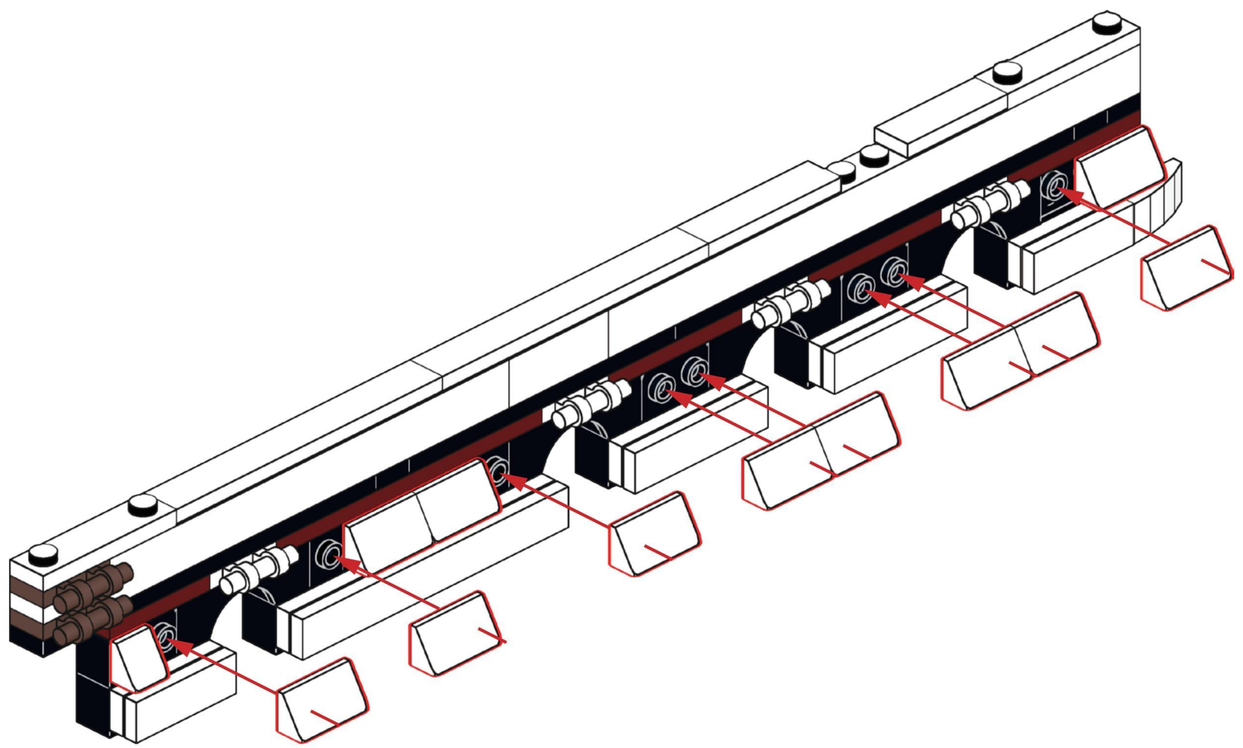

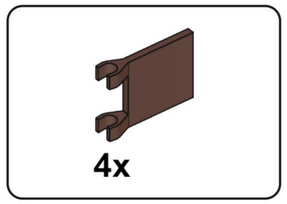

D47

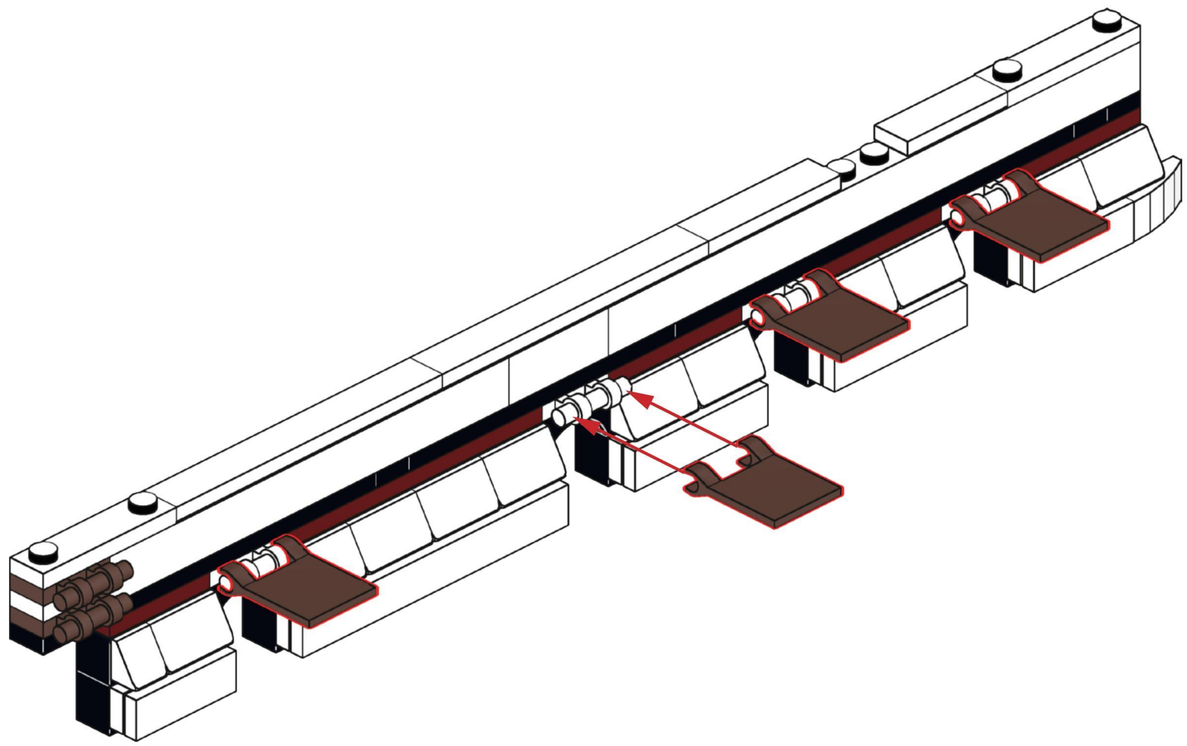

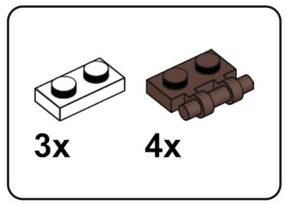

D48

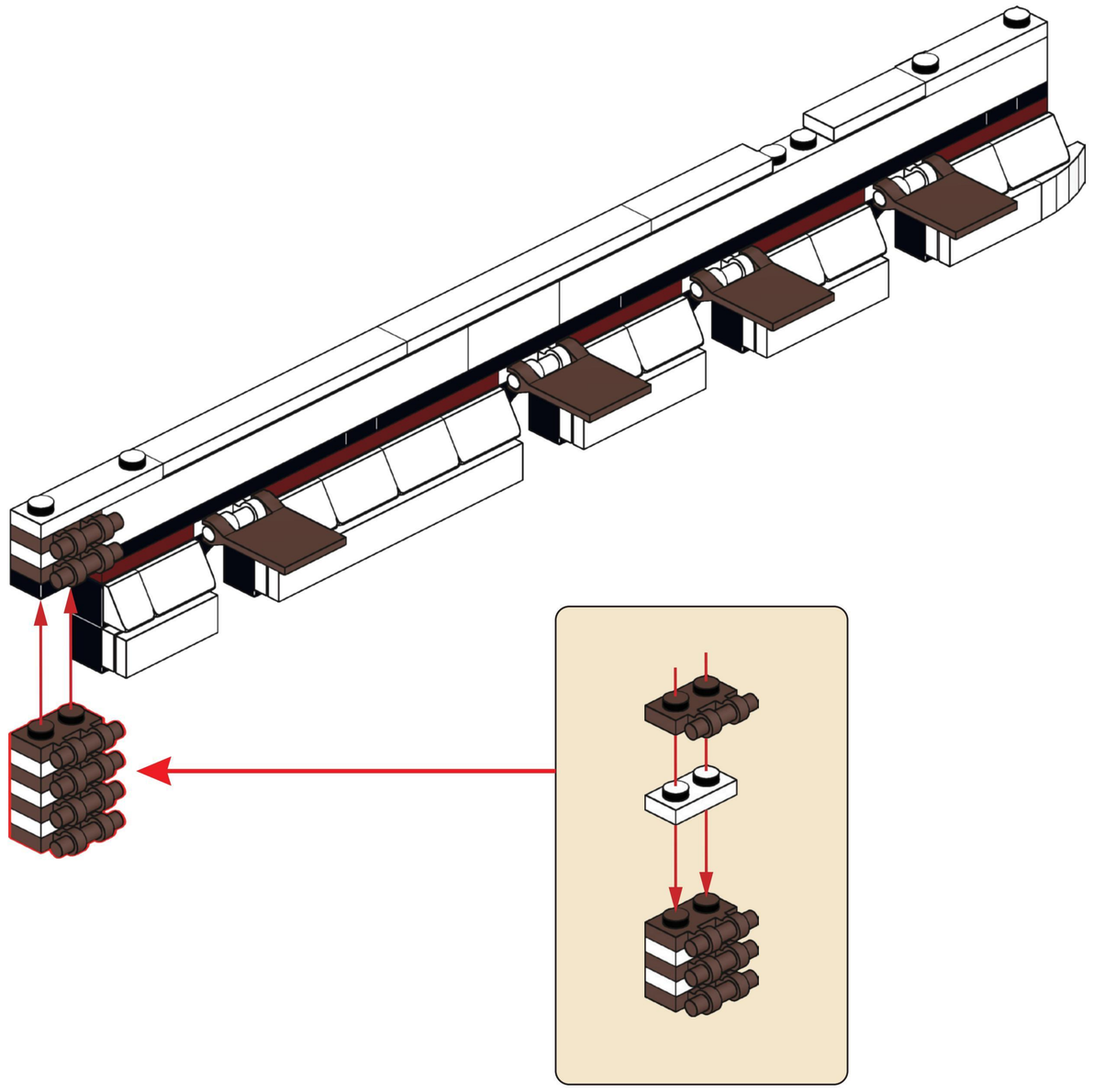

D49

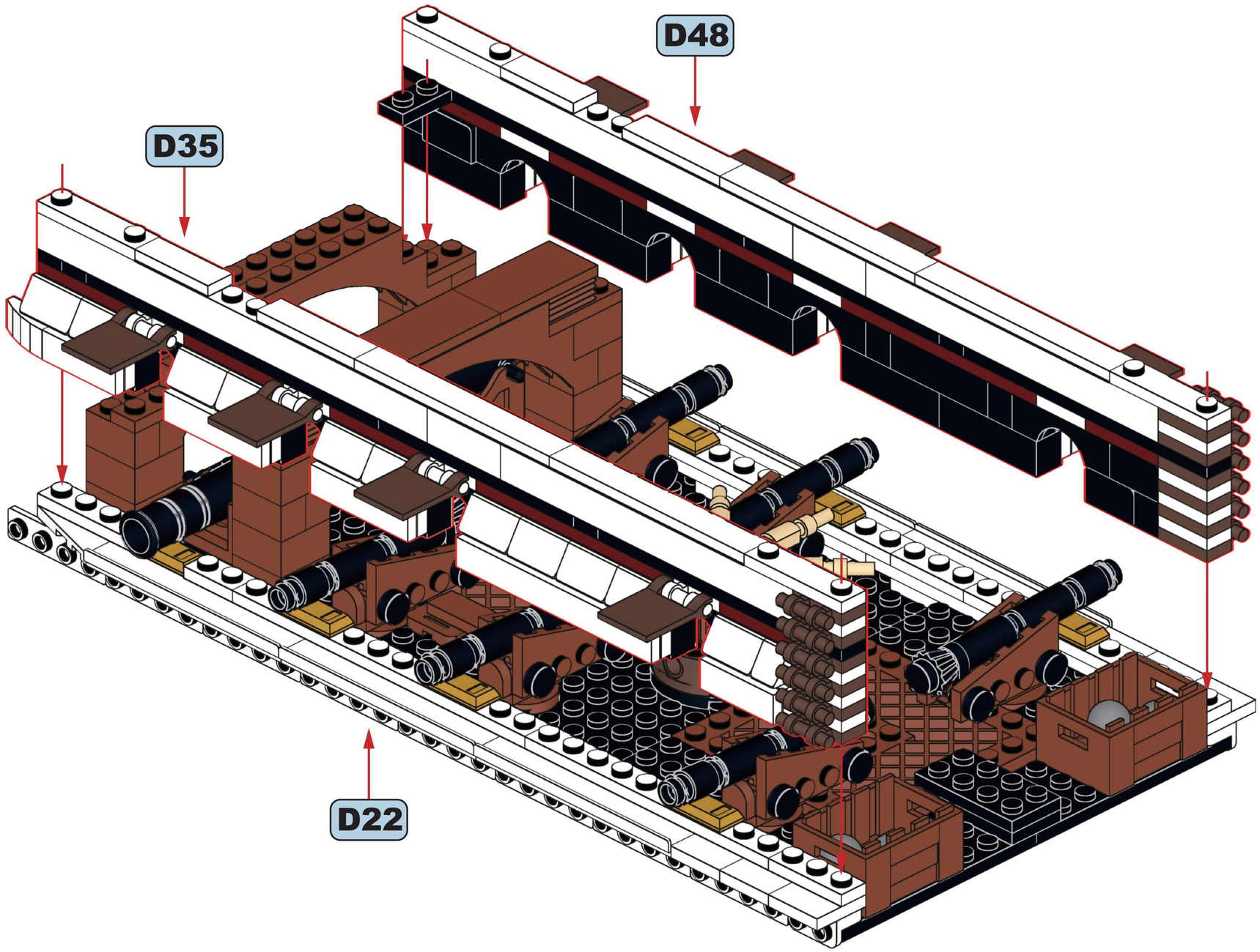

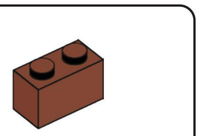

D50

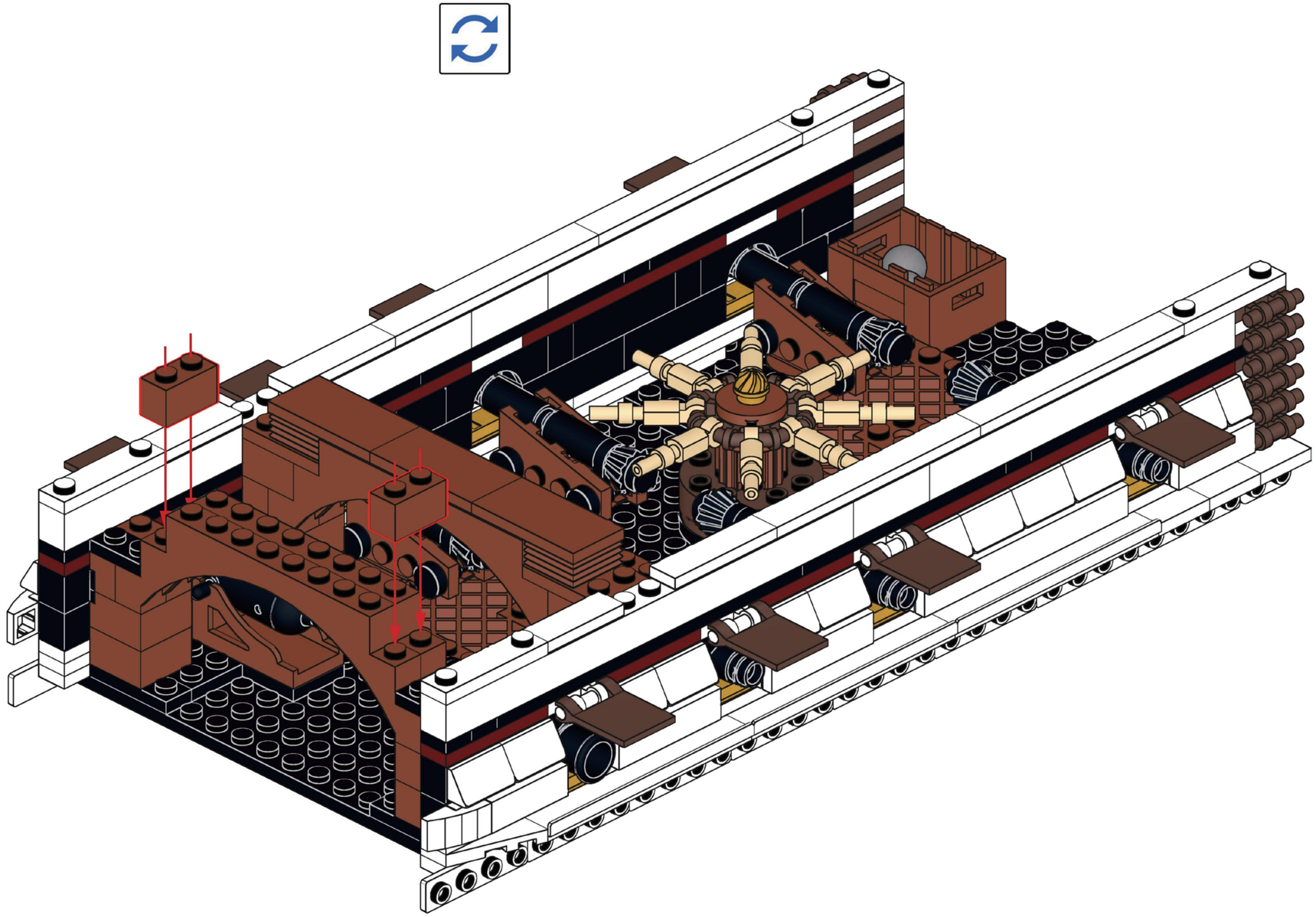

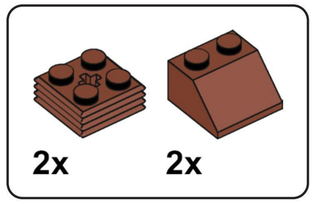

D51

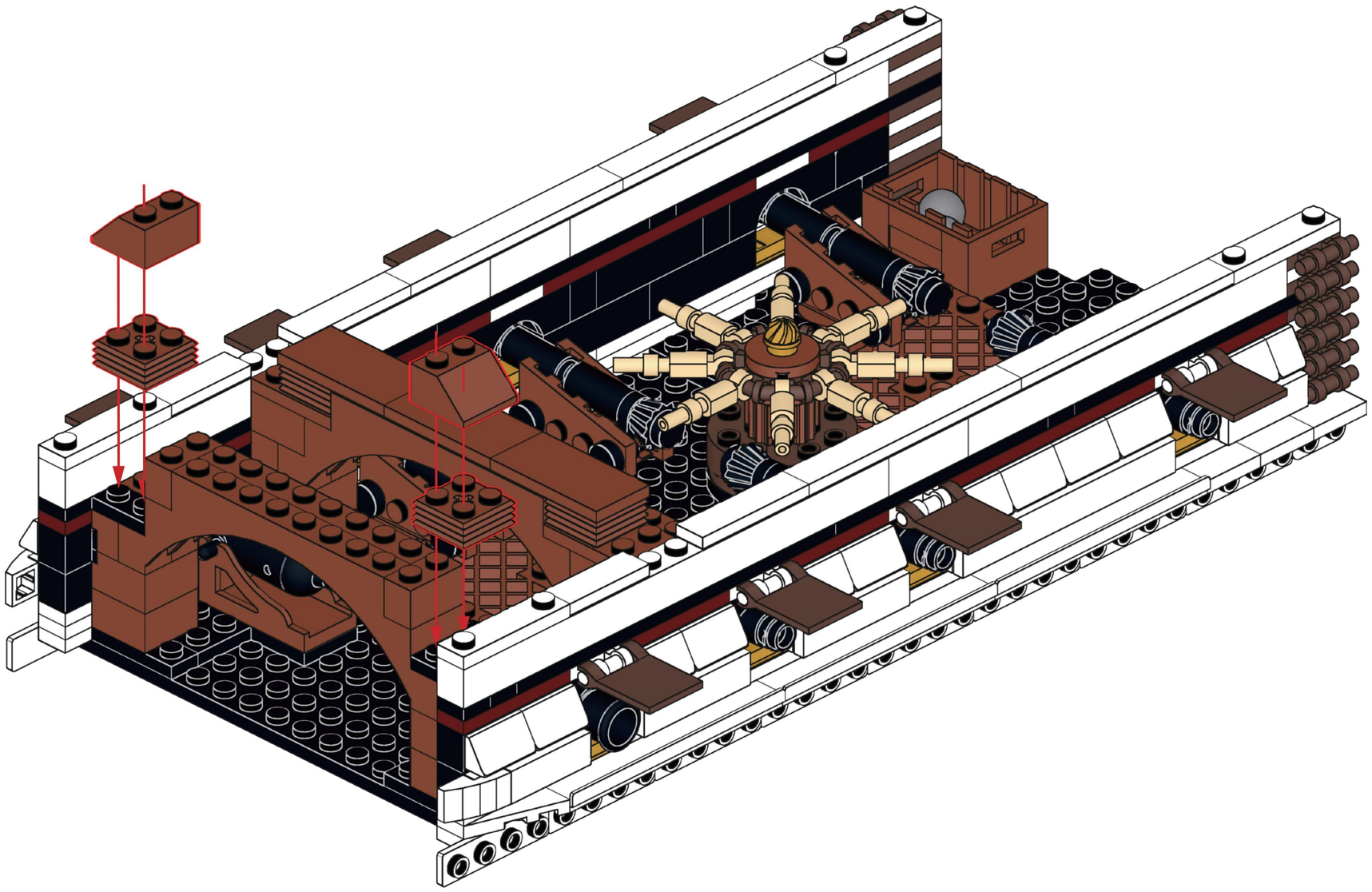

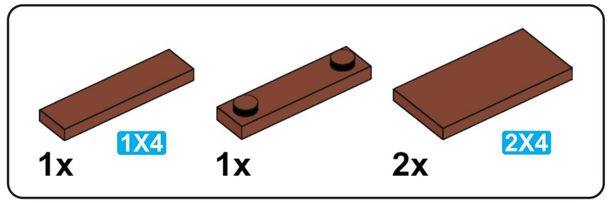

D52

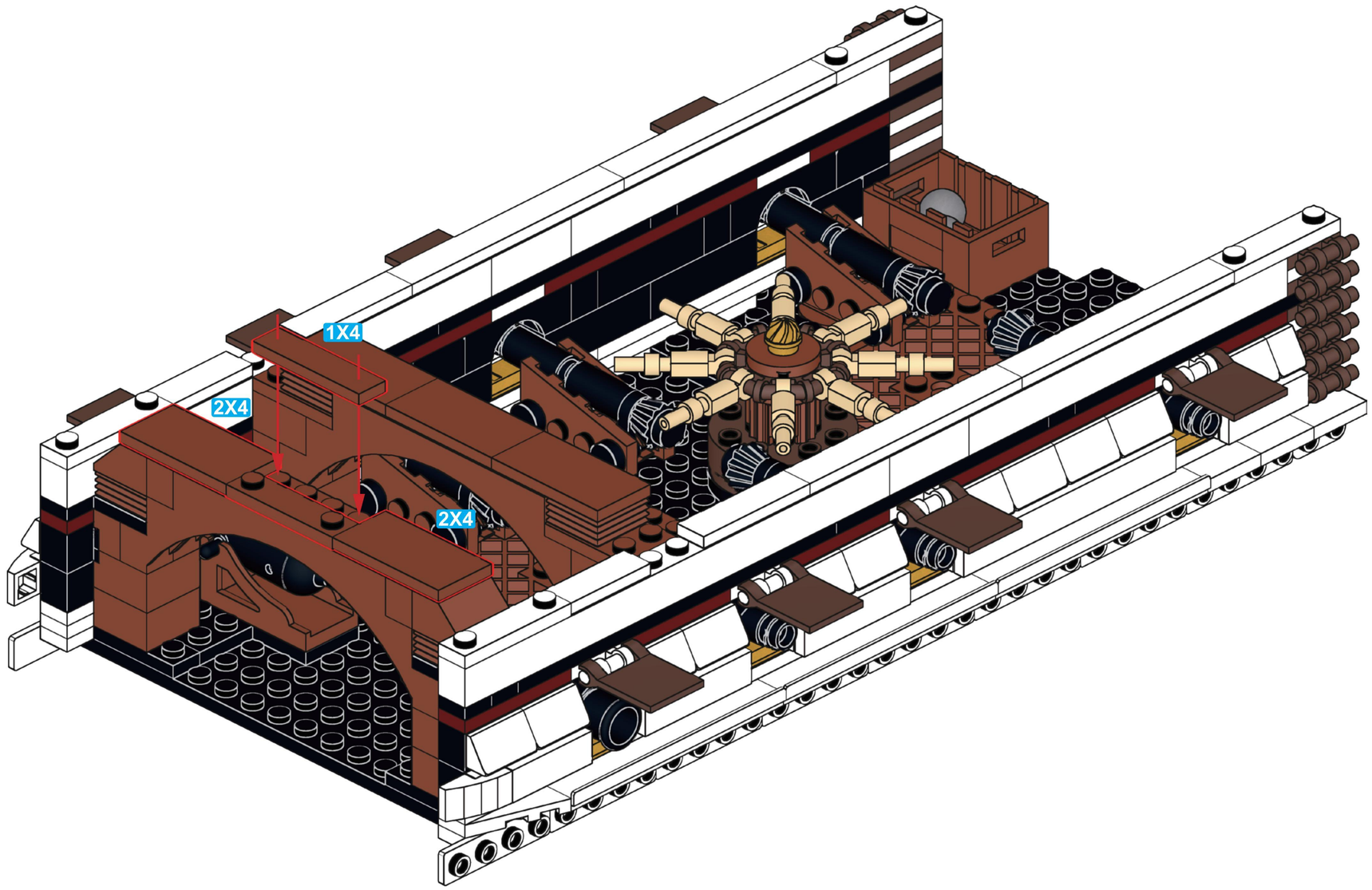

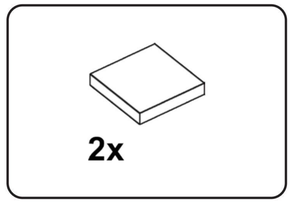

D53

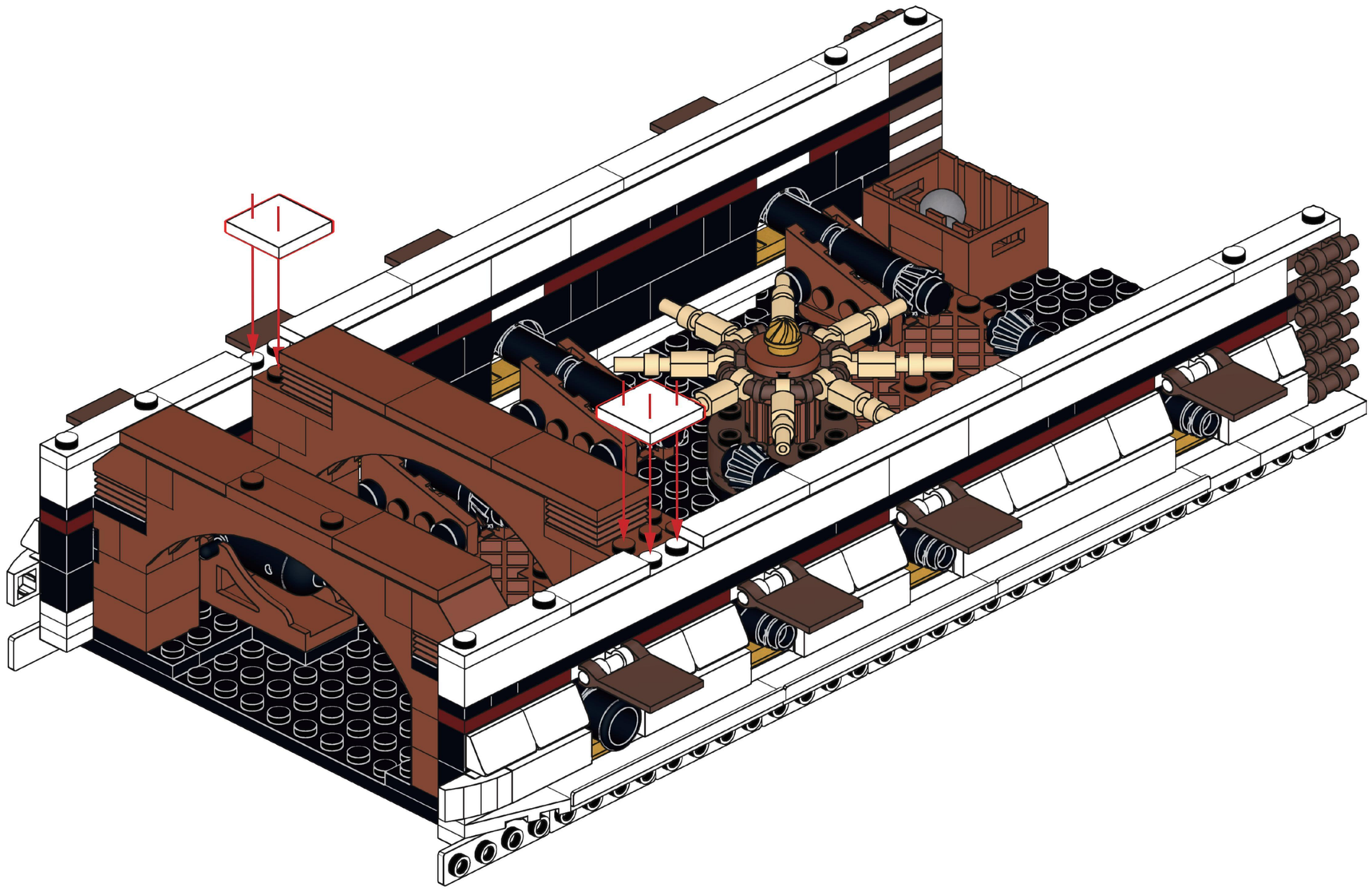

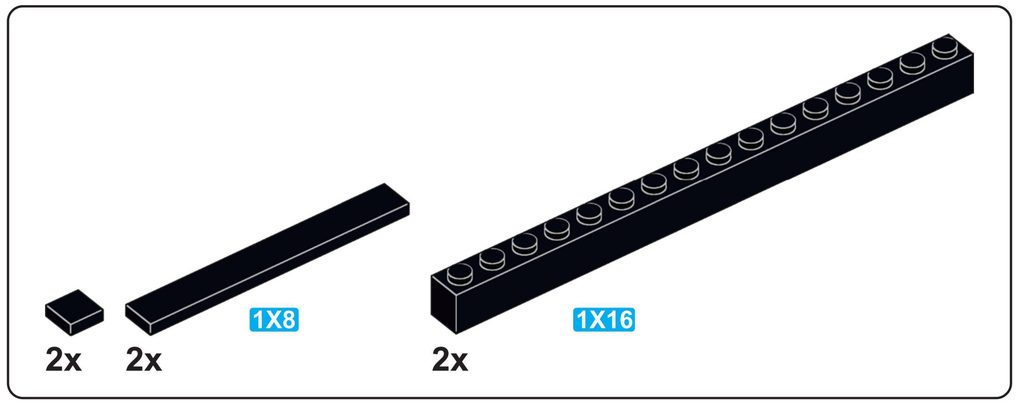
2x
2x
1X8
2x
1X16

D54

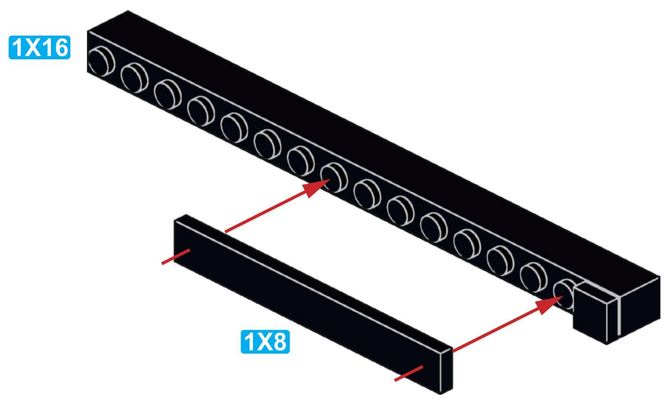
1X16
1X8

x2

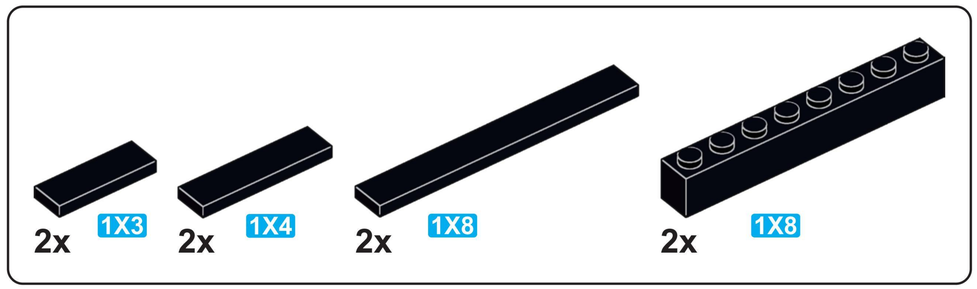
2x
1X3
2x
1X4
2x
1X8
2x
1X8

D55

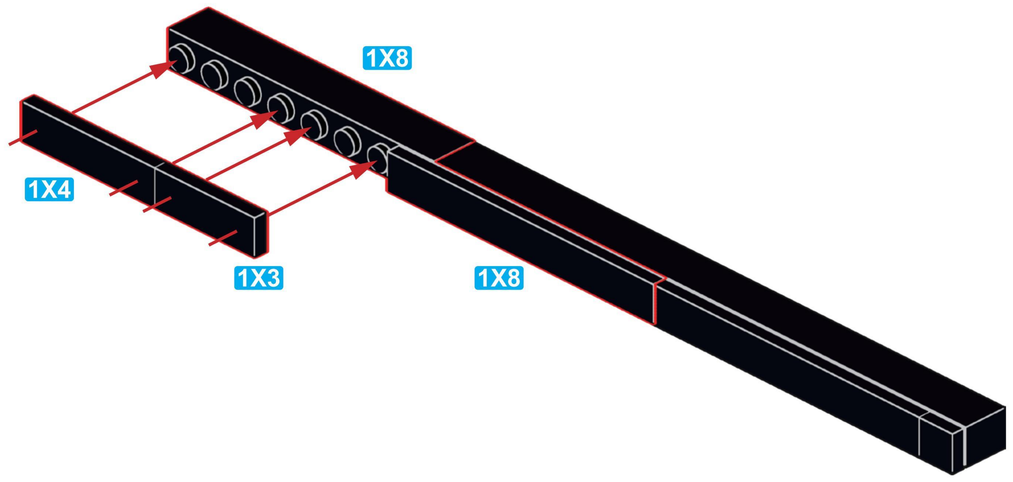
1X8
1X4
1X3
1X8

x2

D56

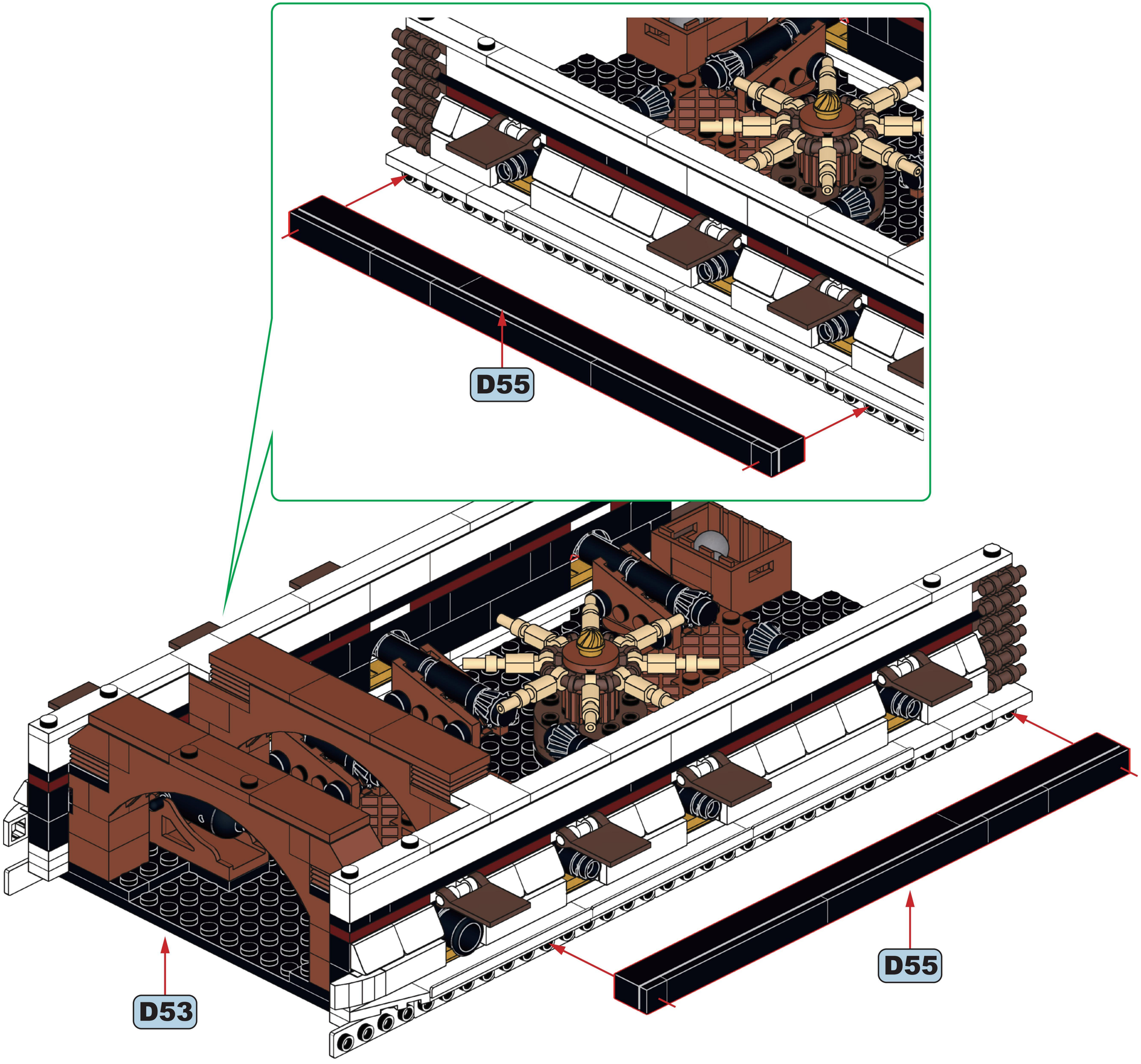

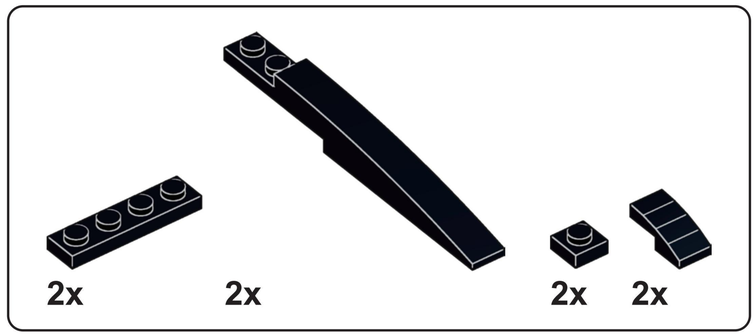

D57

D58

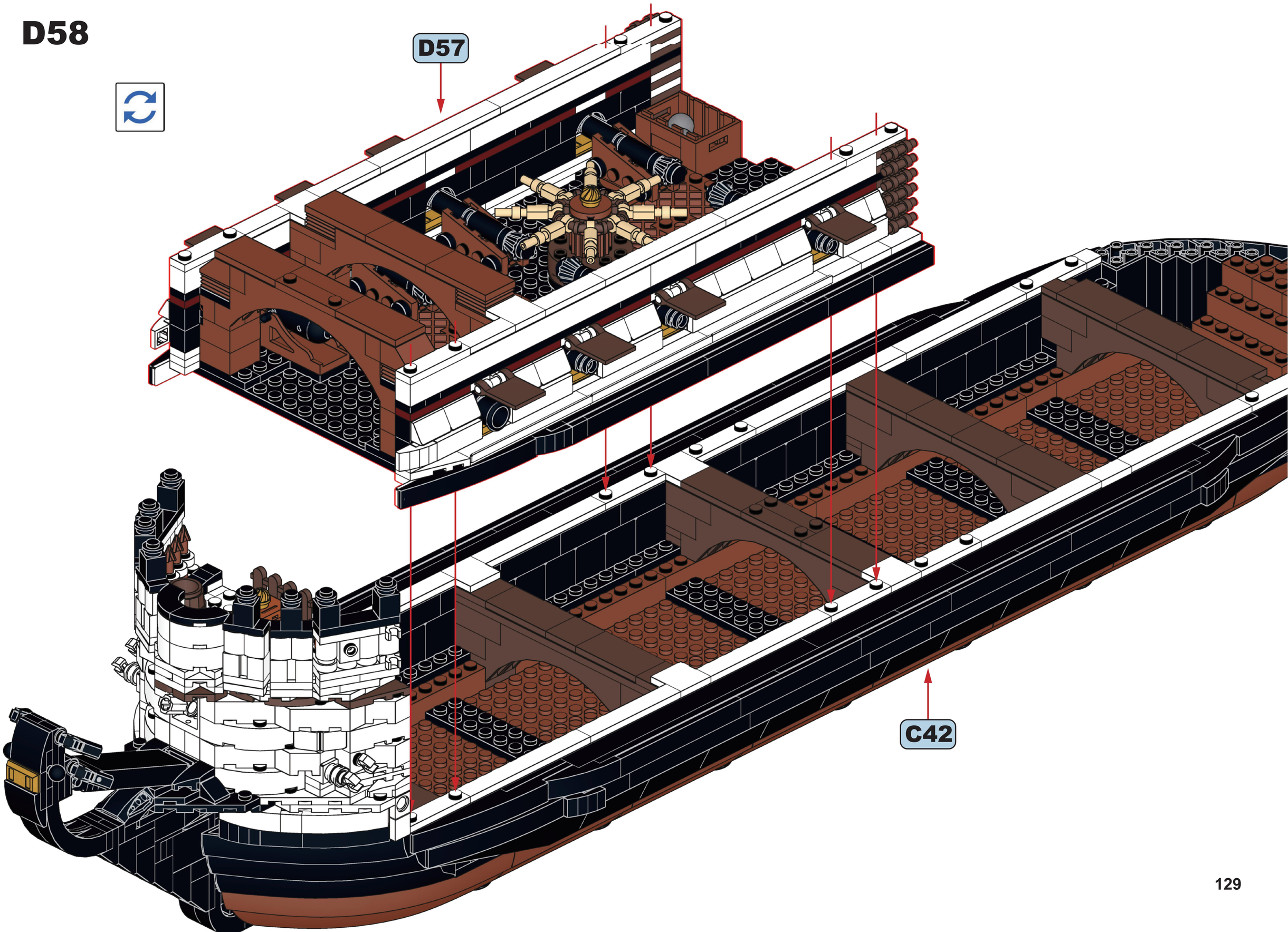

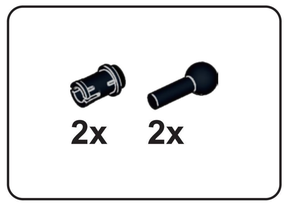

D59

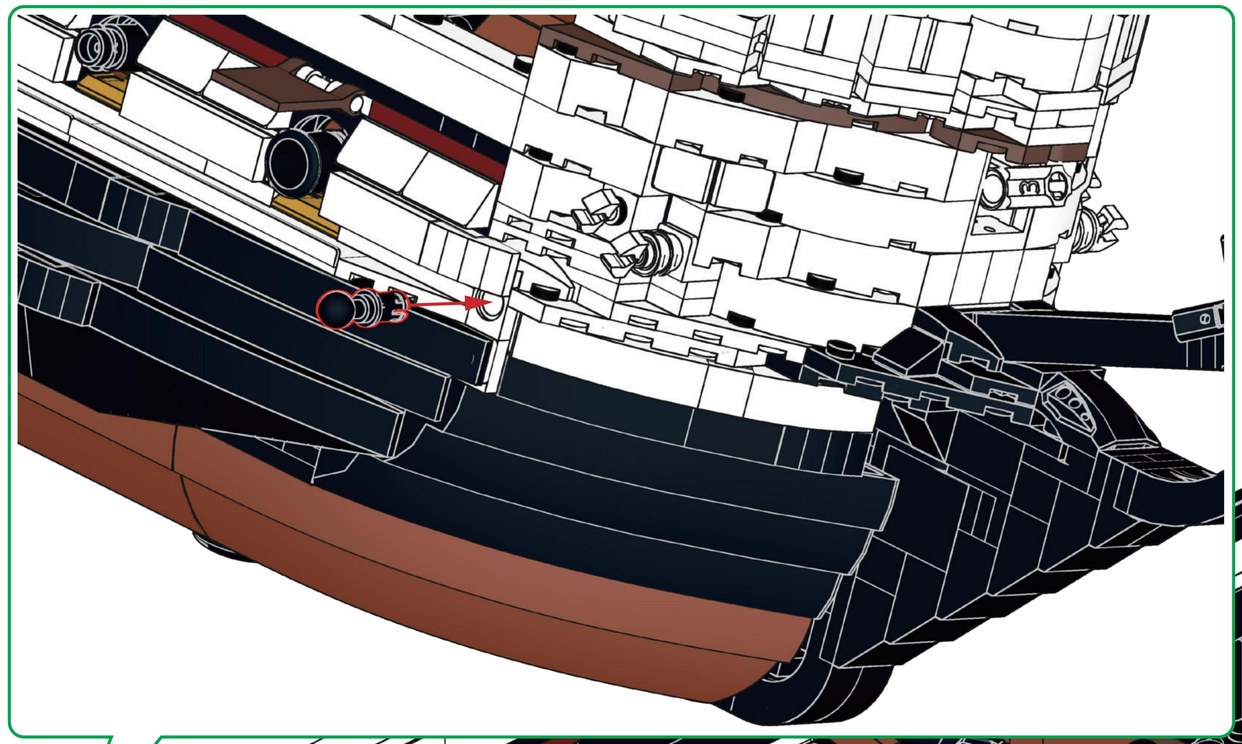



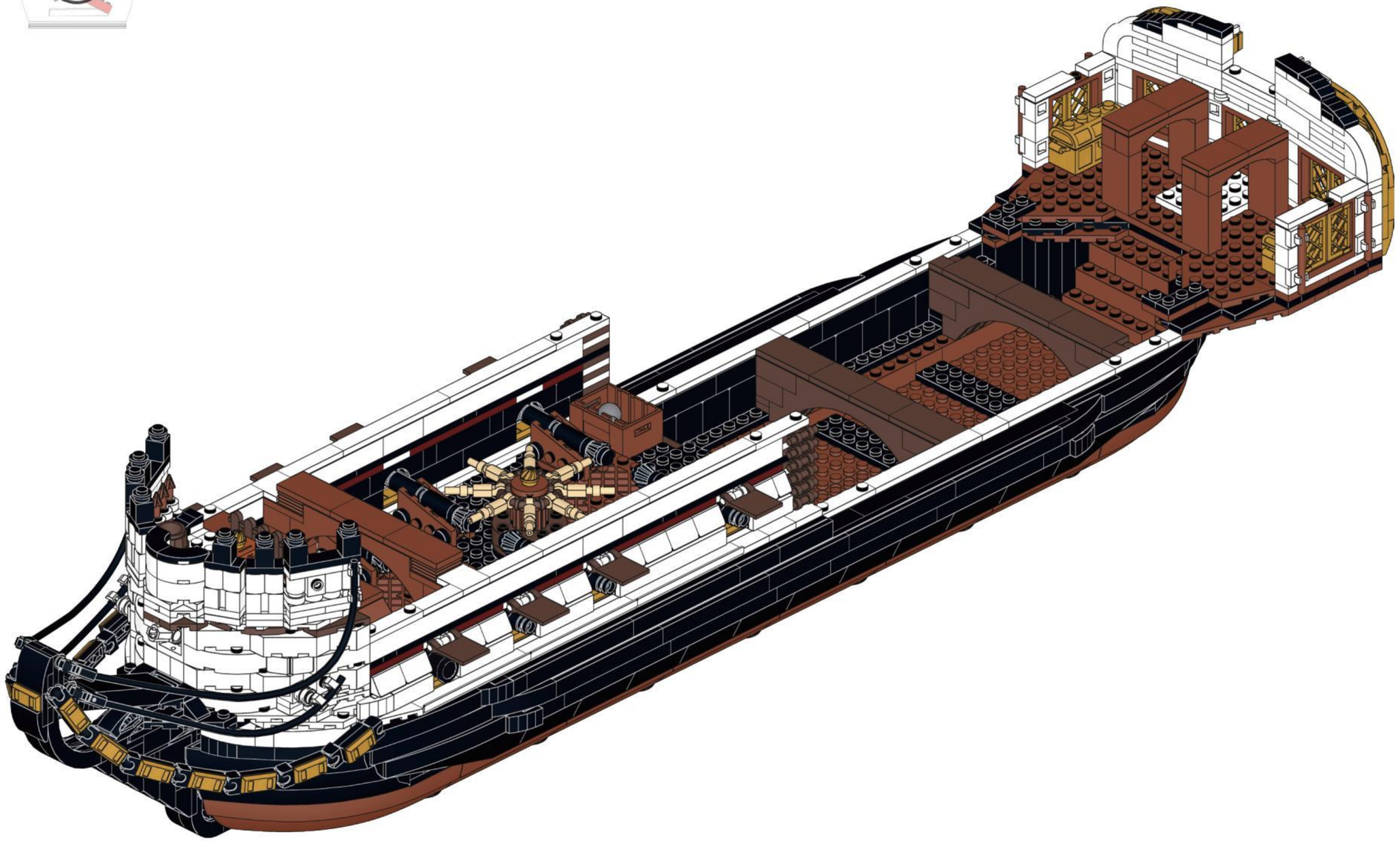

E

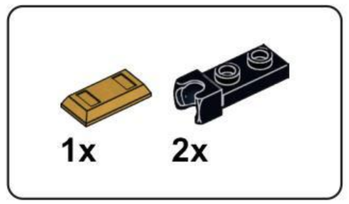

E1

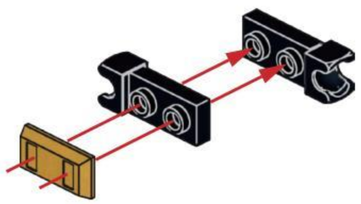

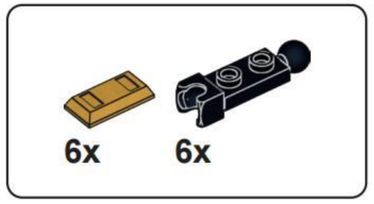

E2

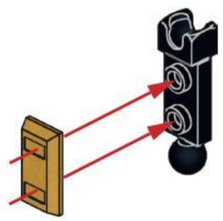

x6

E3

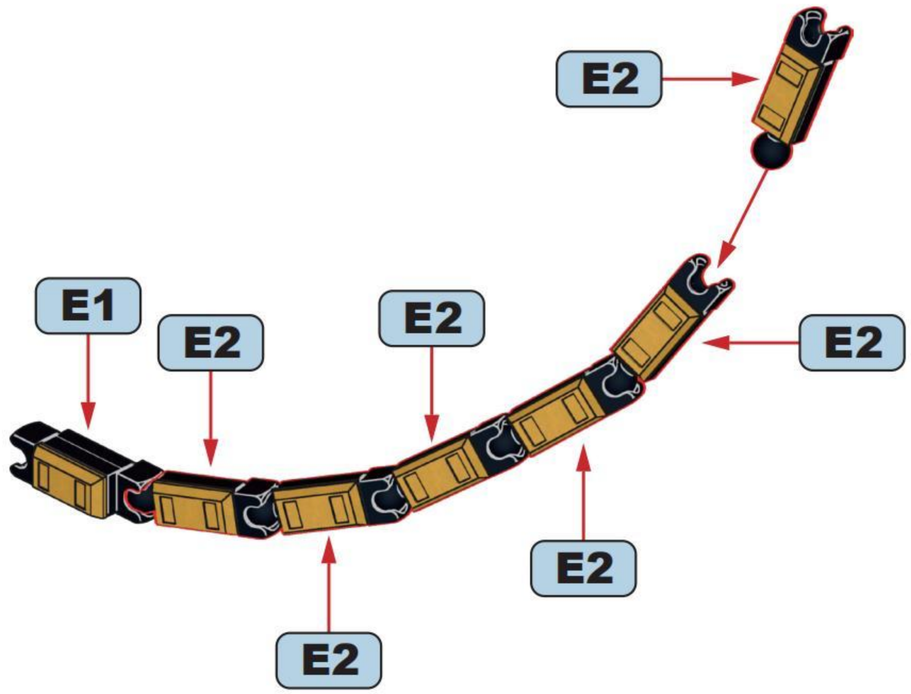

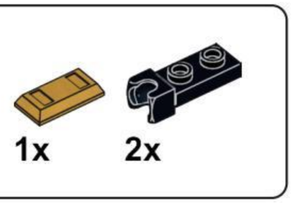

E4

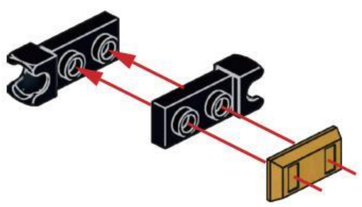

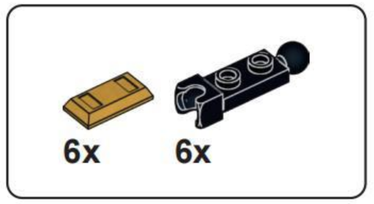

E5

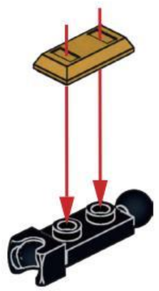

x6

E6

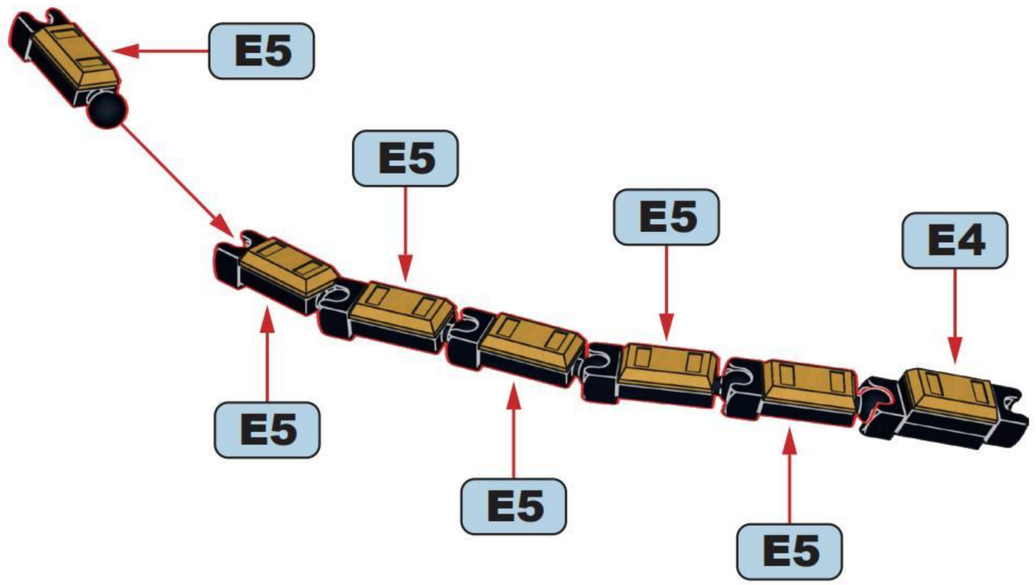

E7

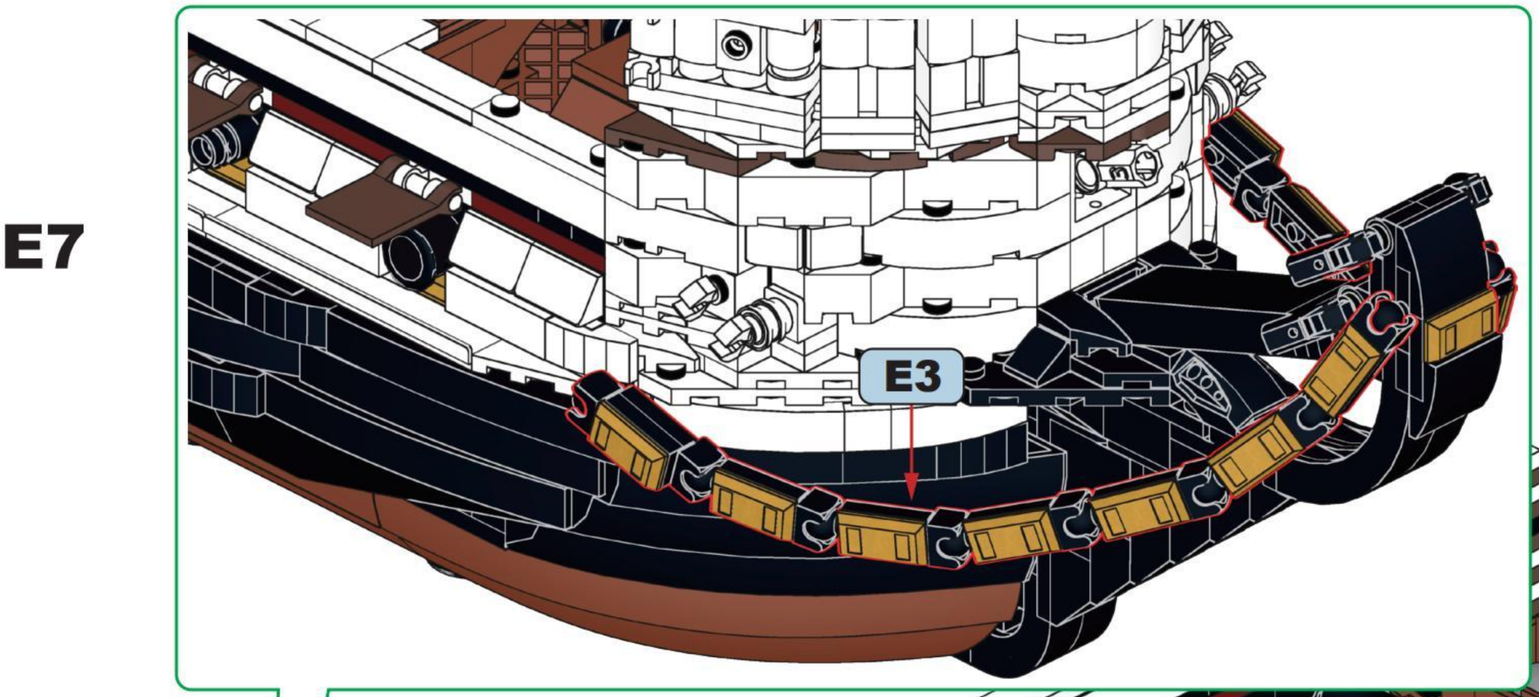

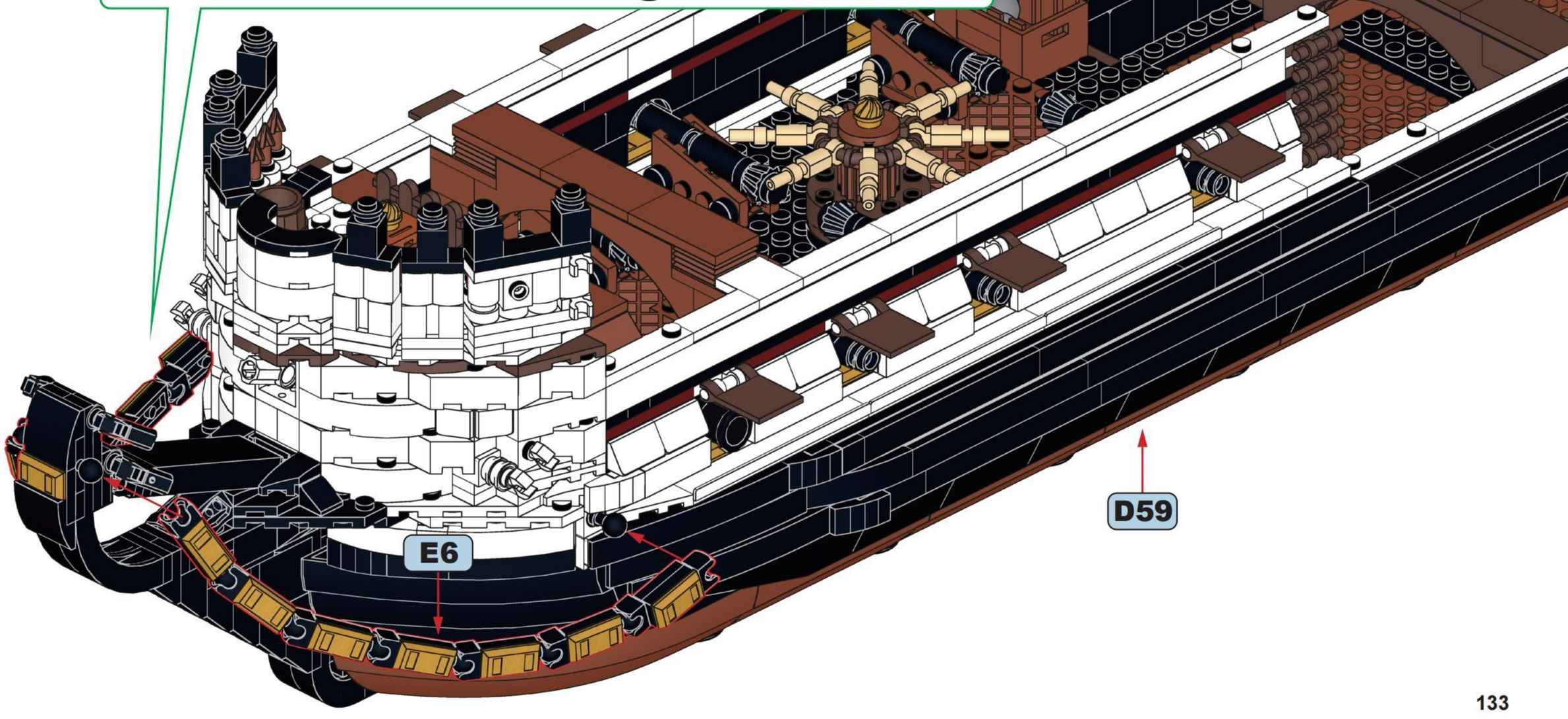

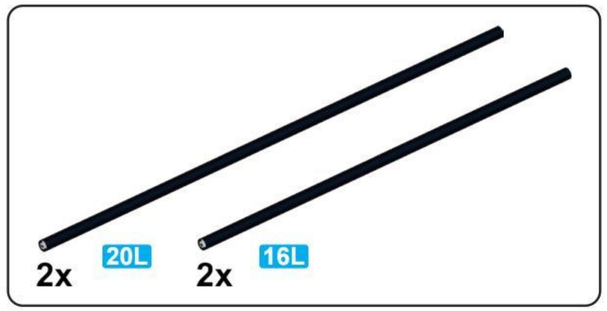

E8

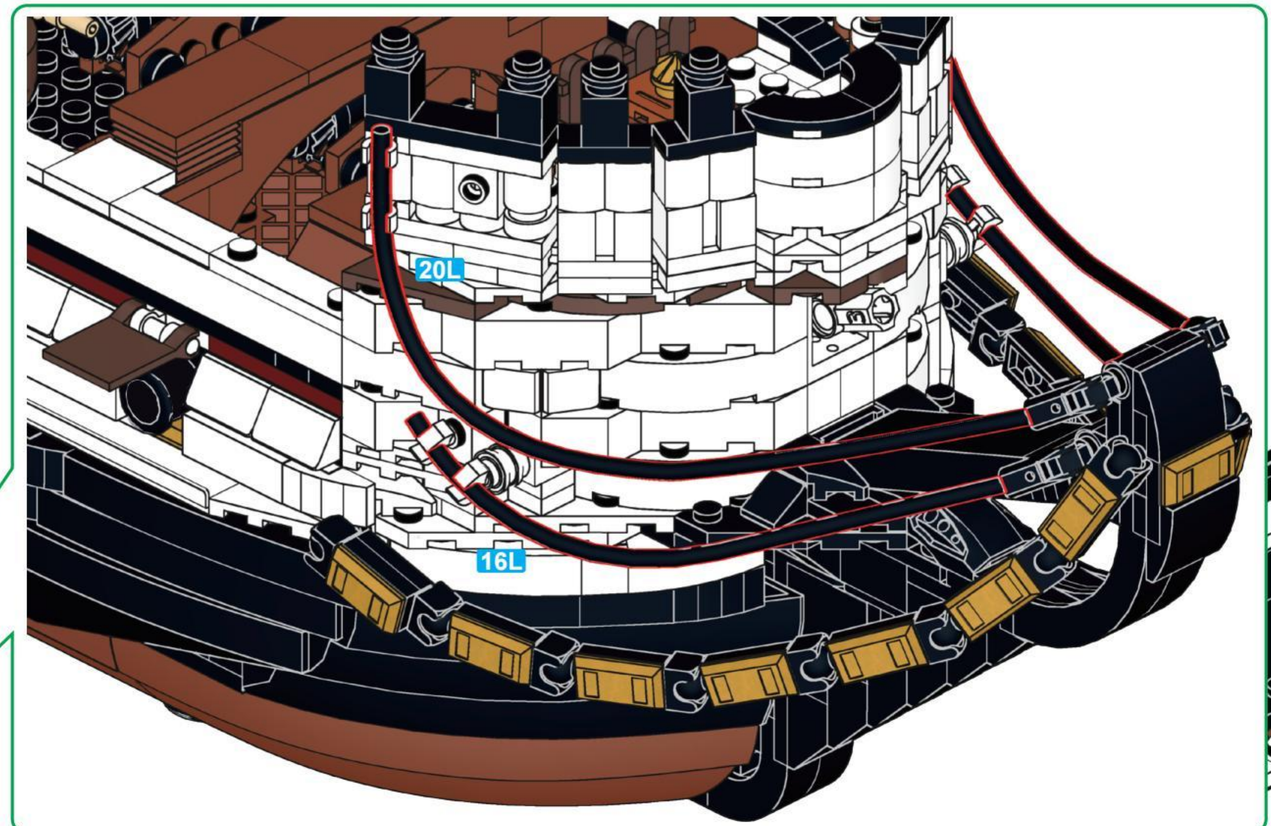

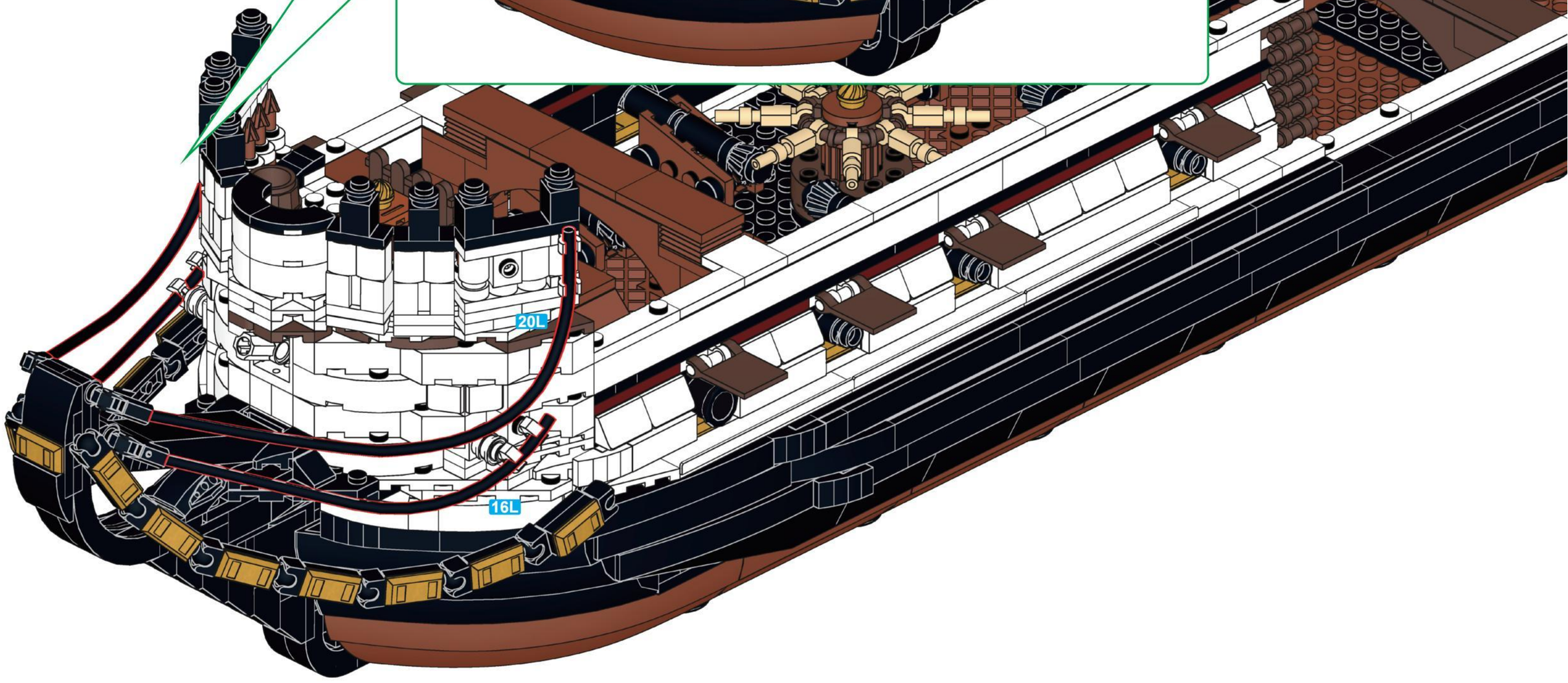

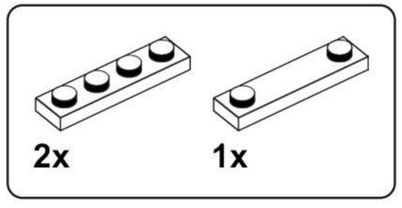

E9

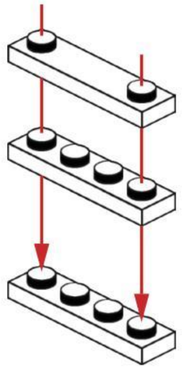

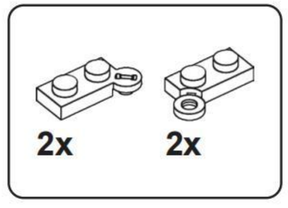

E10

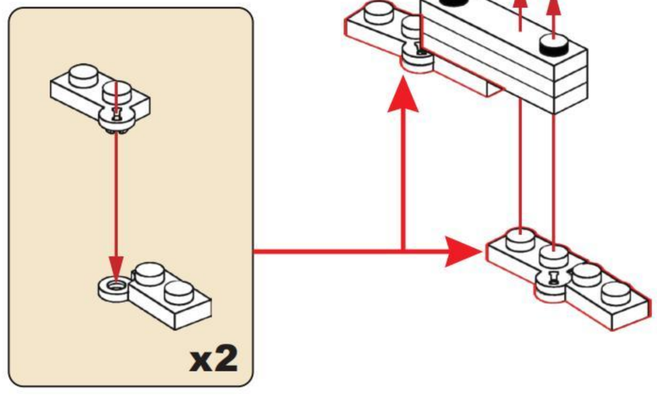

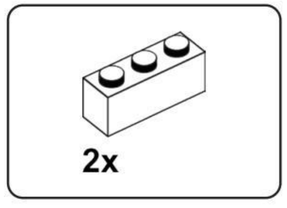

E11

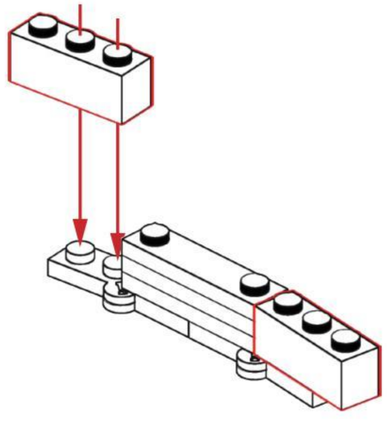

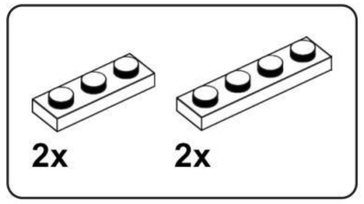

E12

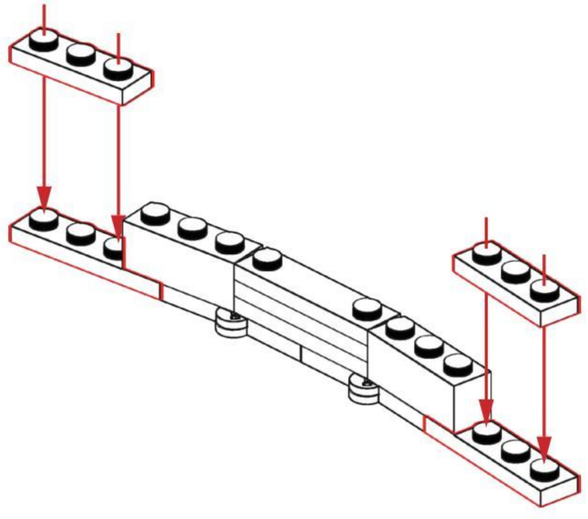

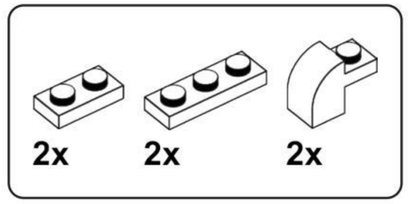

E13

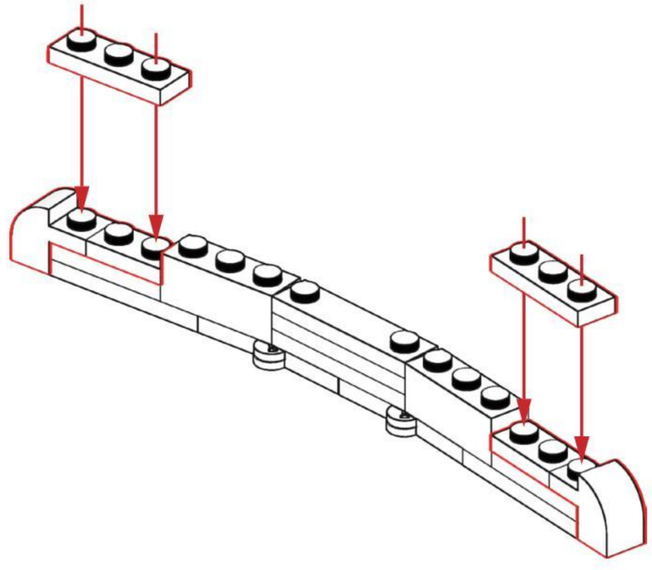

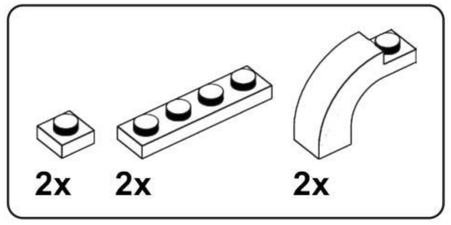

E14

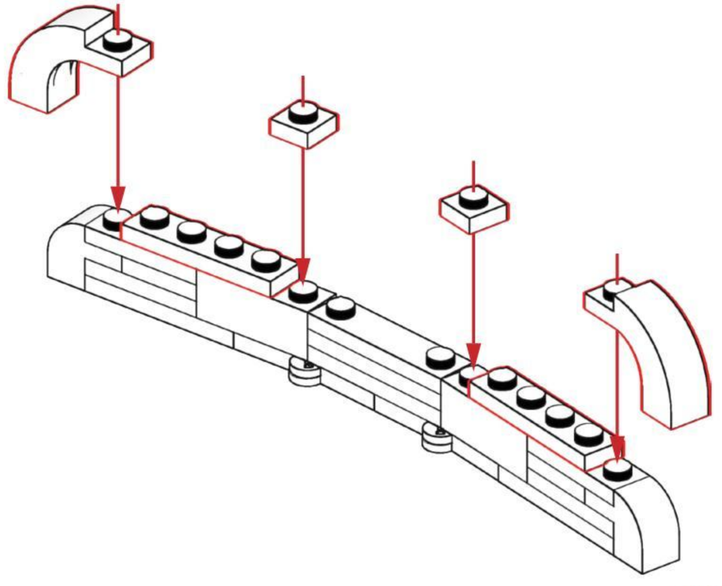

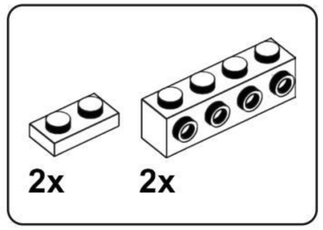

E15

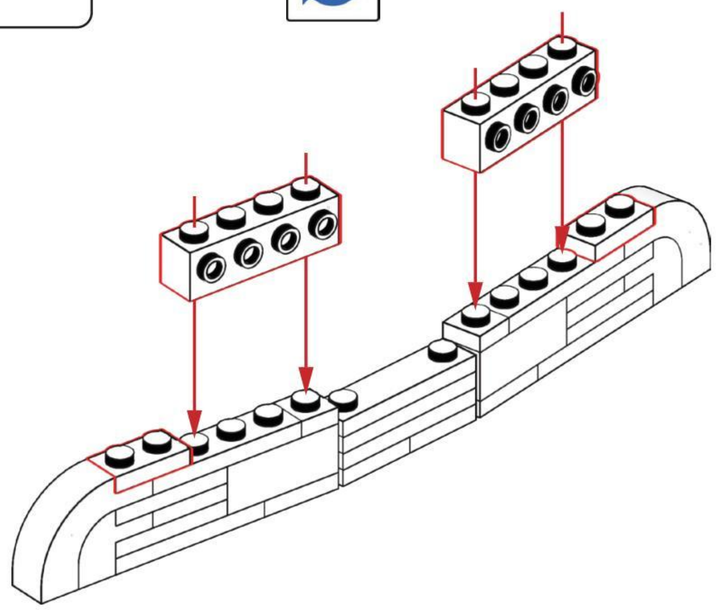

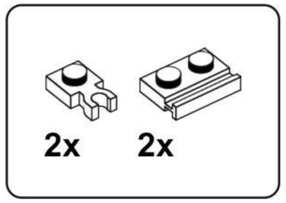

E16

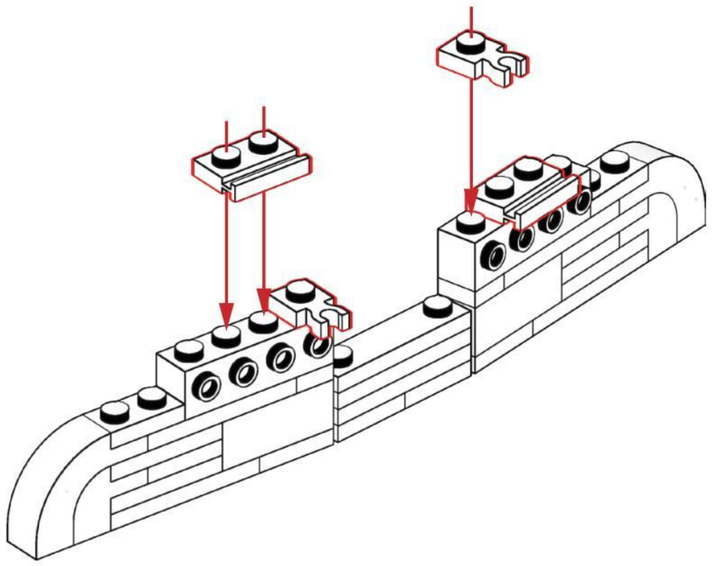

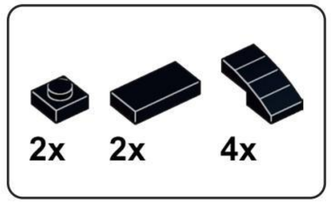

E17

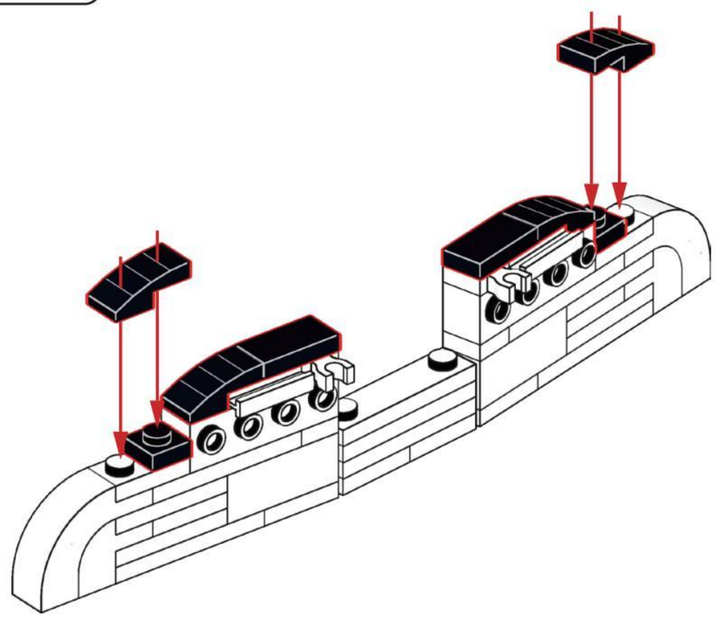

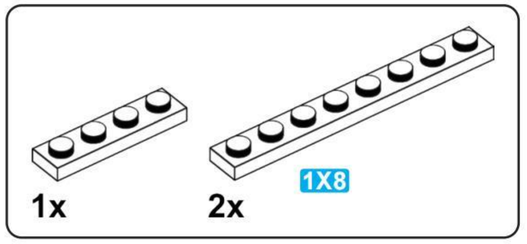

E18

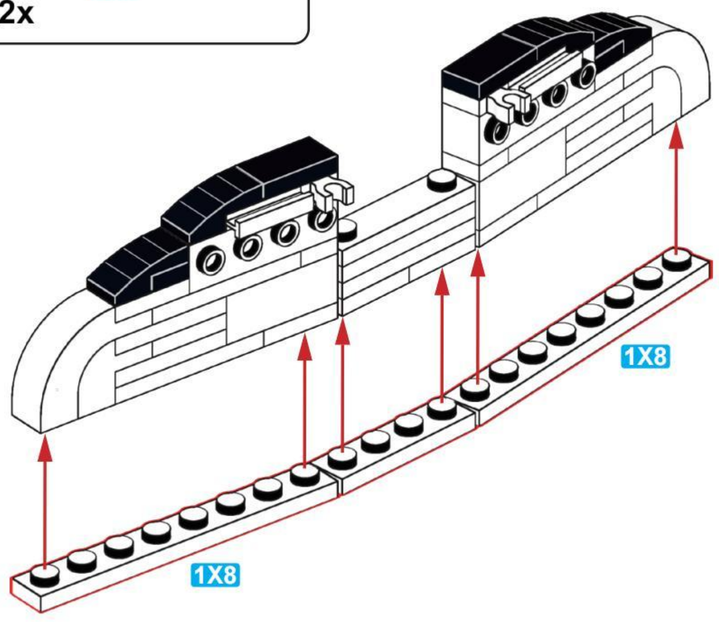

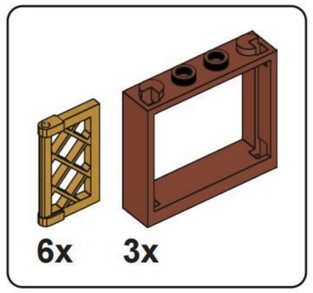

E19

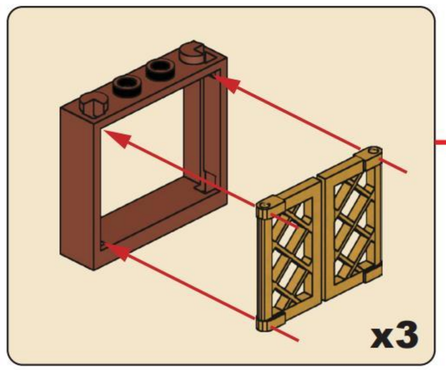

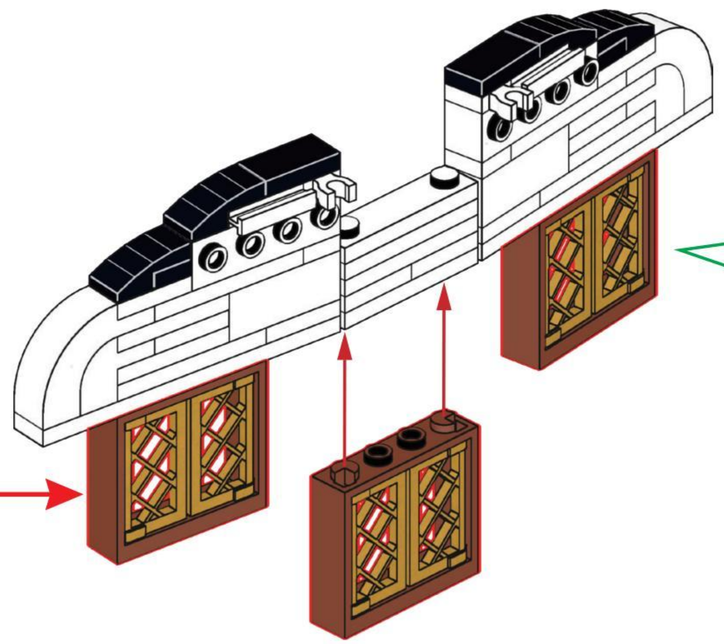

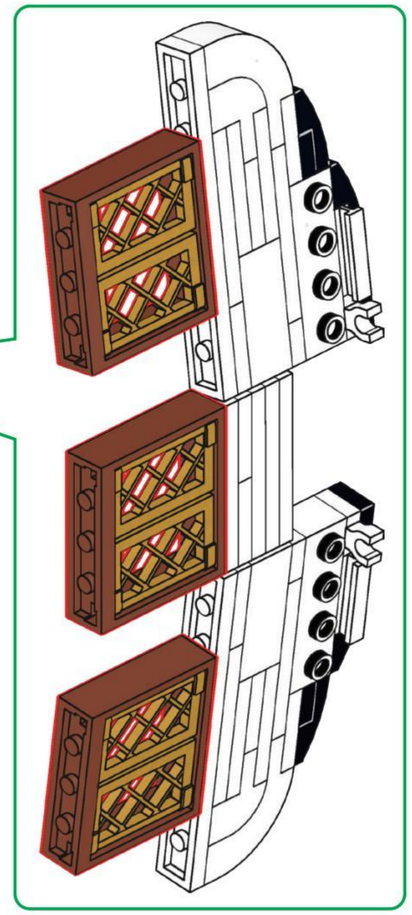

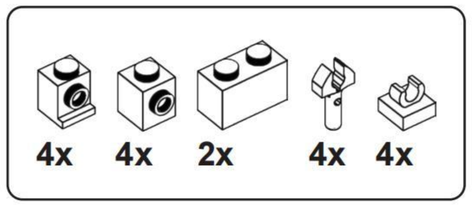

E20

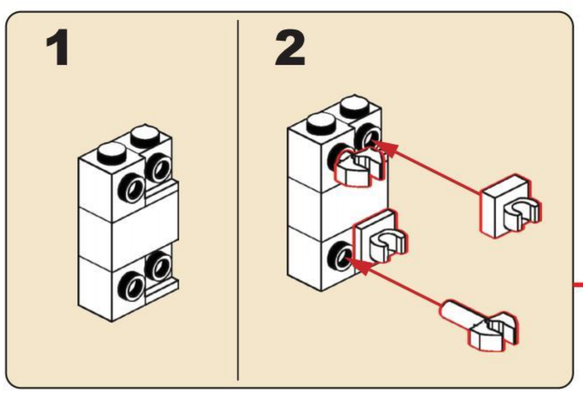

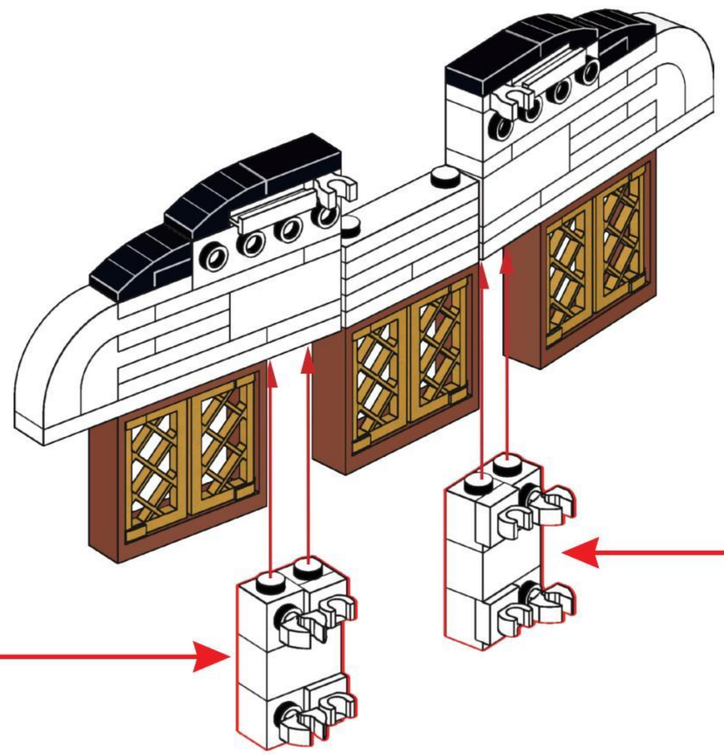

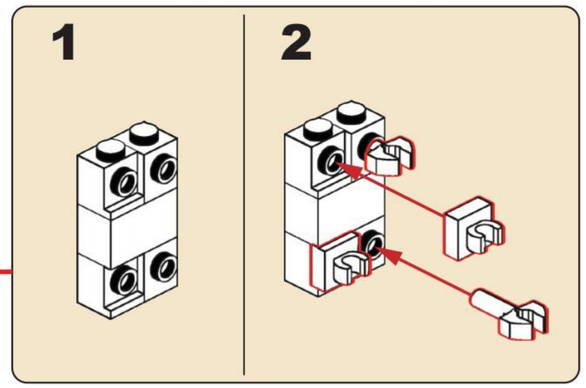

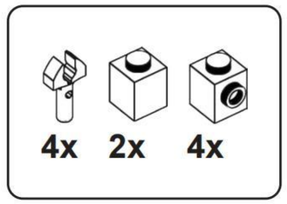

E21

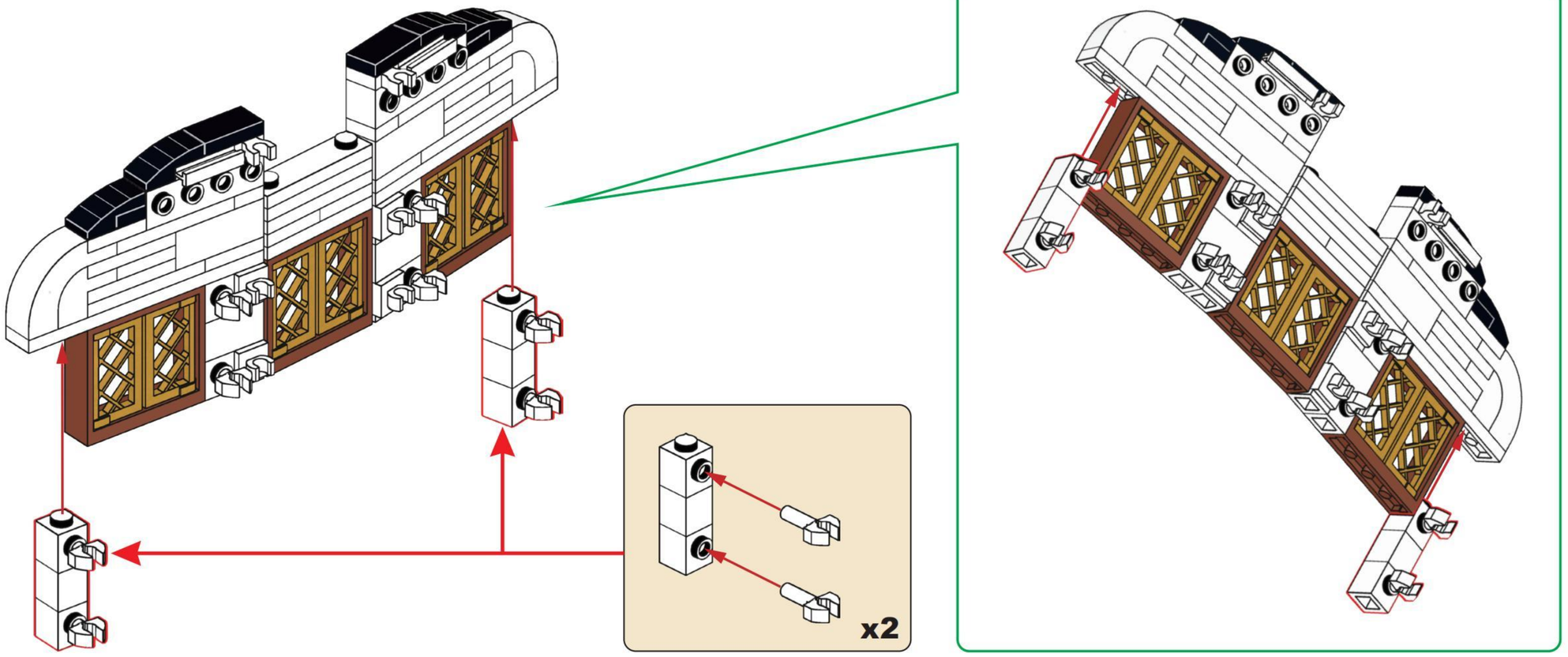

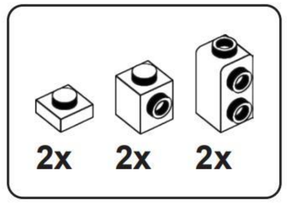

E22

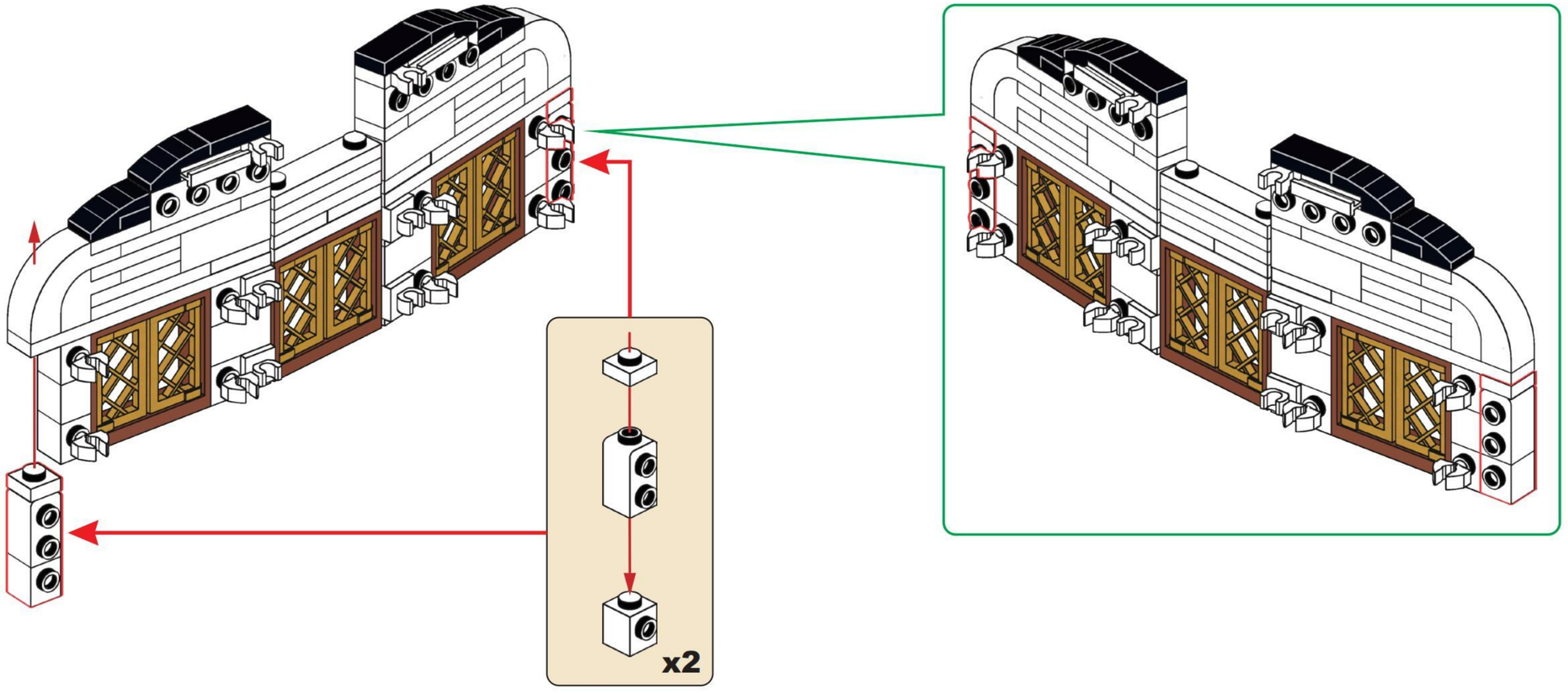

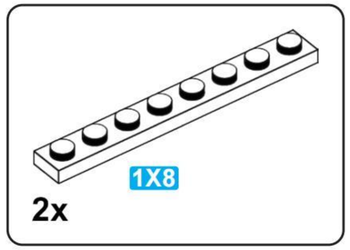

E23

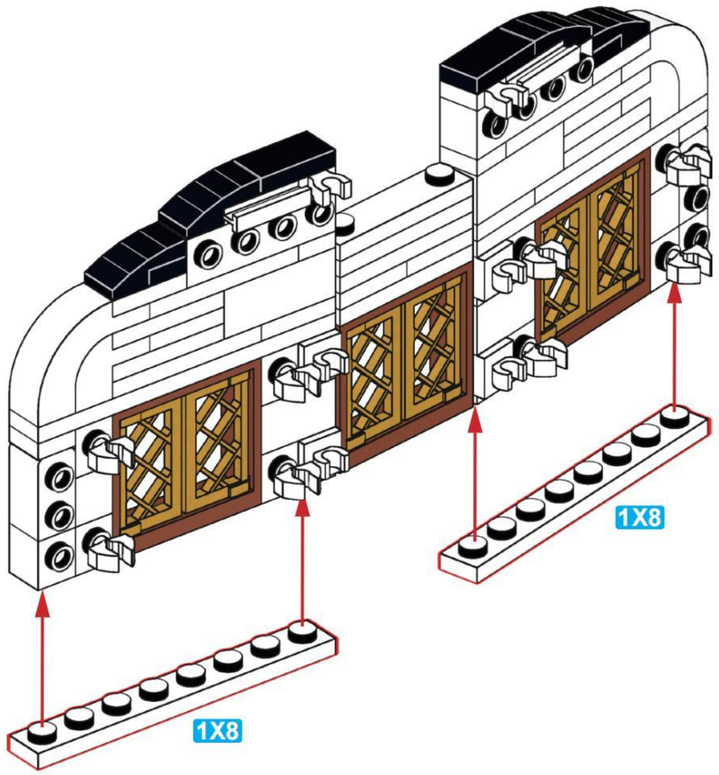

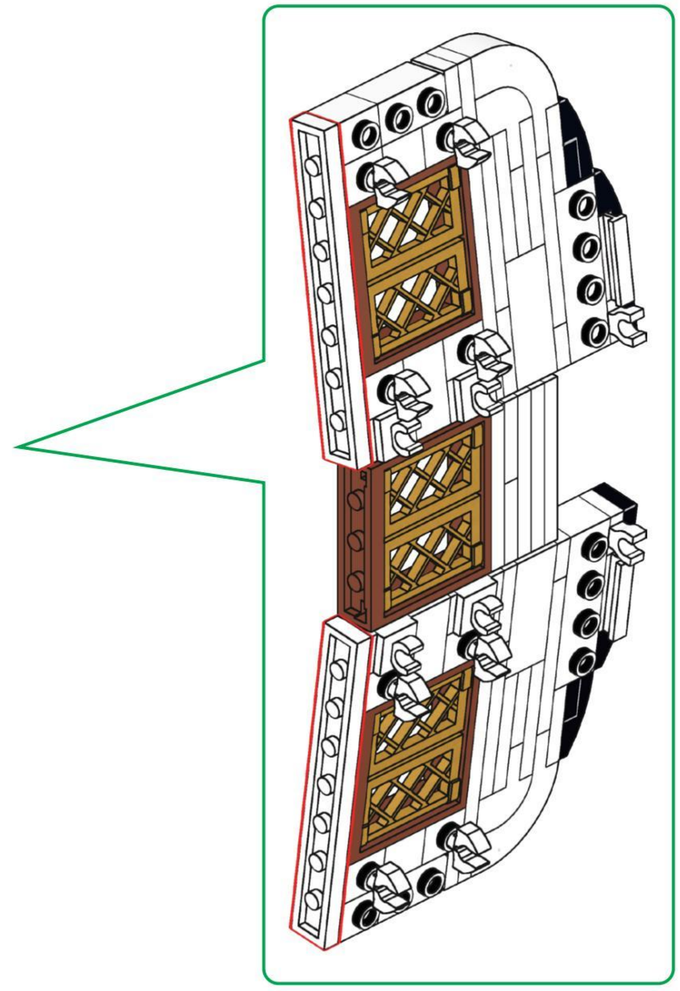

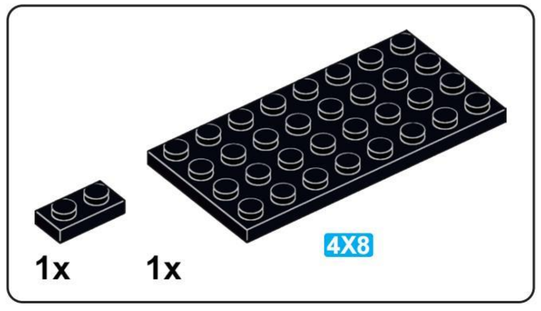

E24

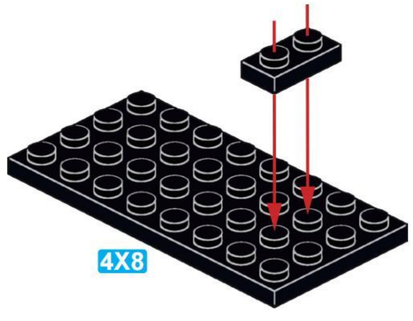

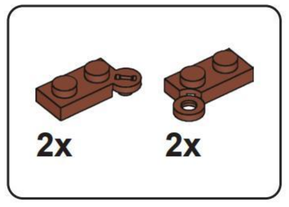

E25

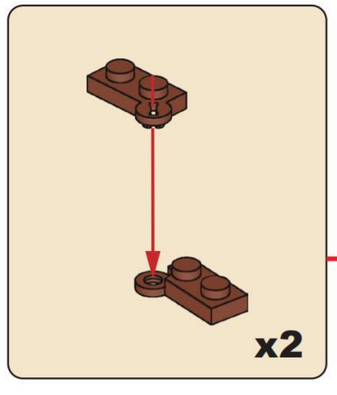

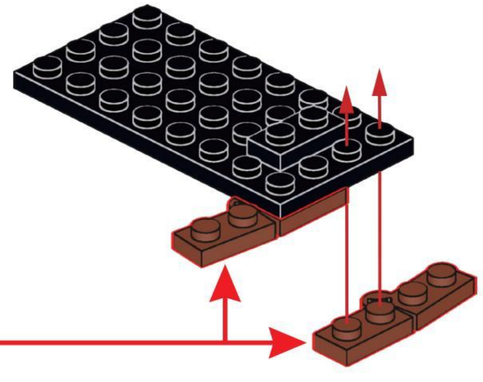

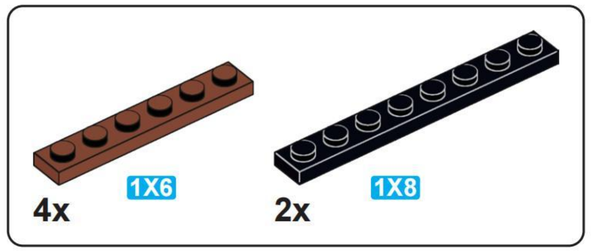

E26

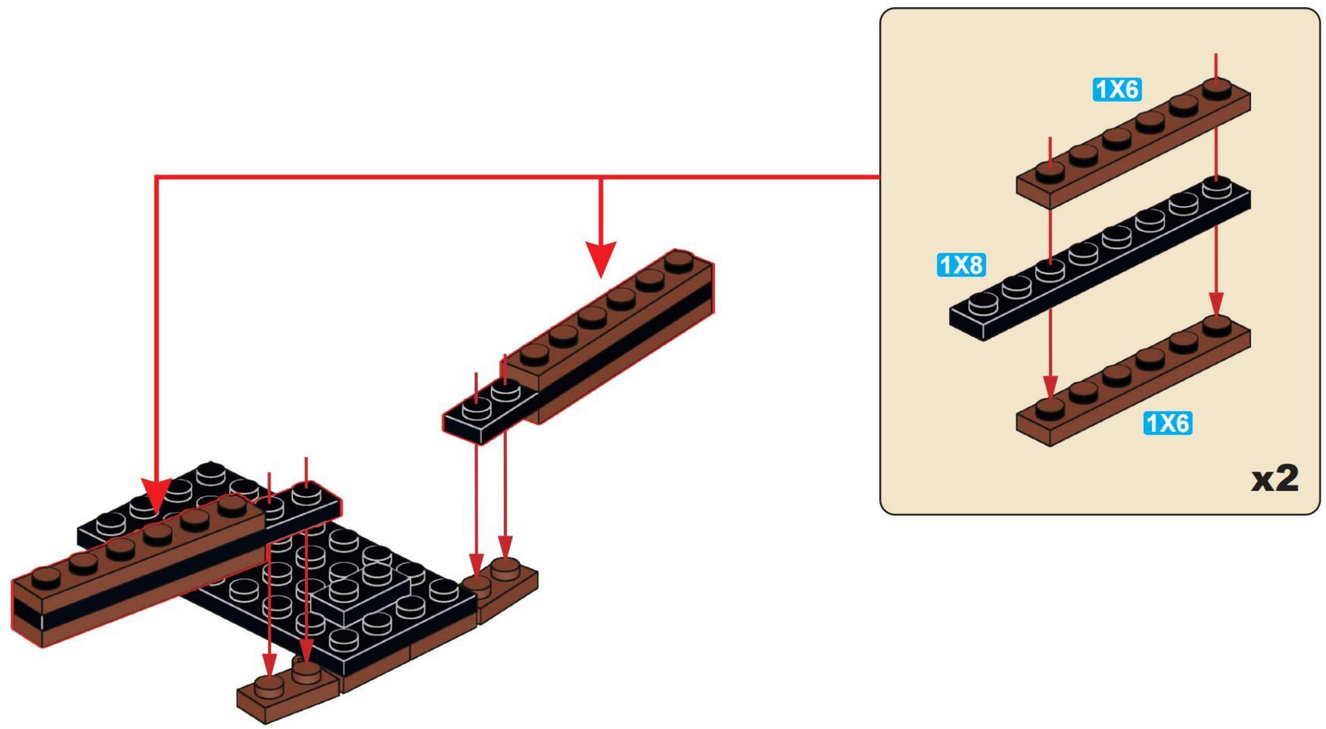

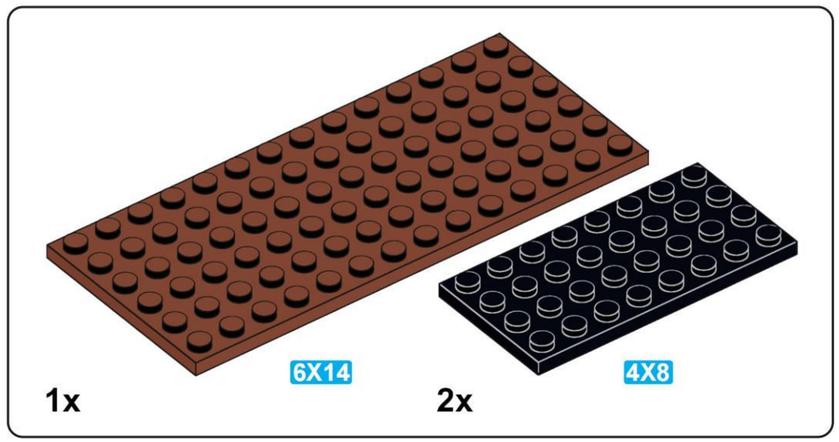

E27

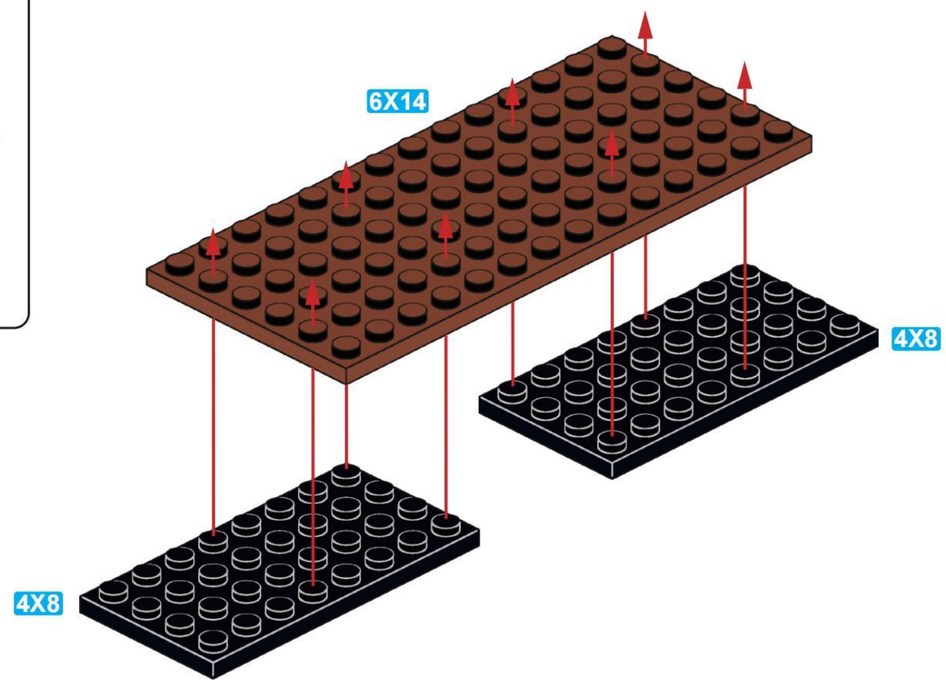

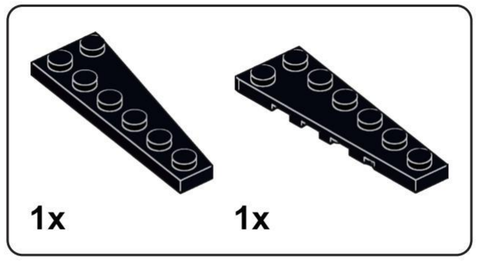

E28

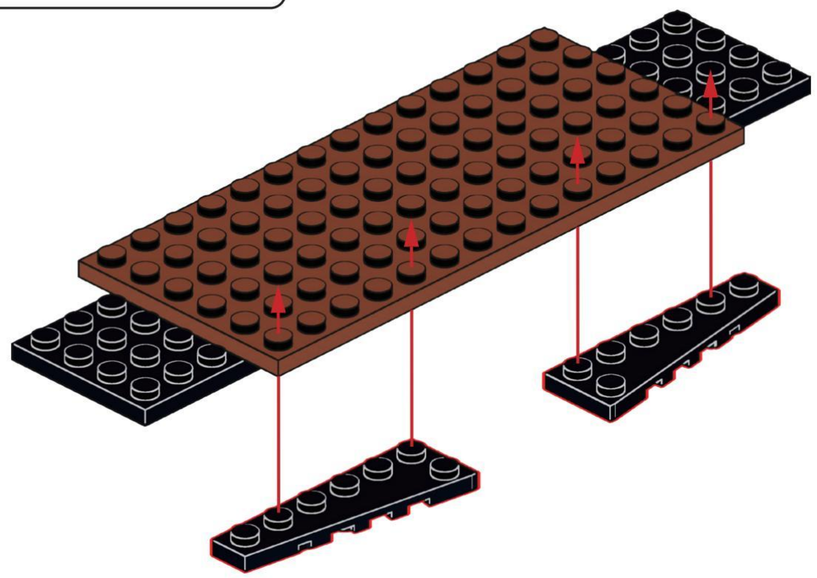

E29

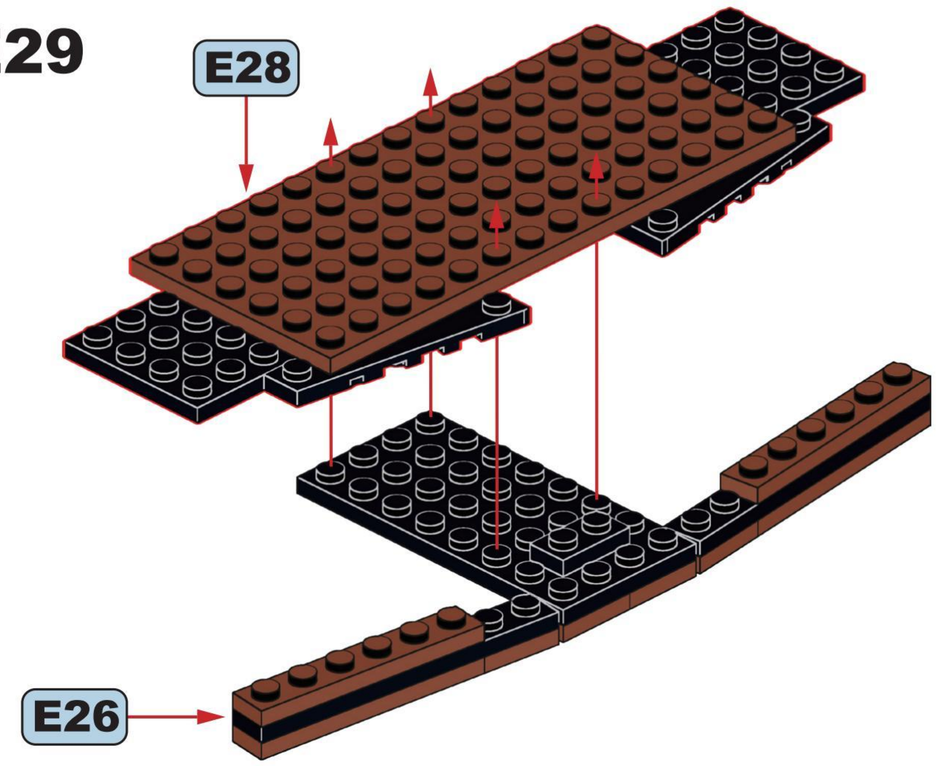

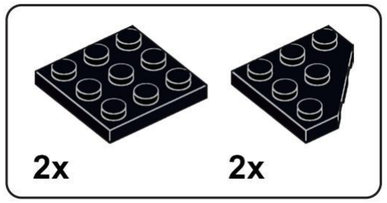

E30

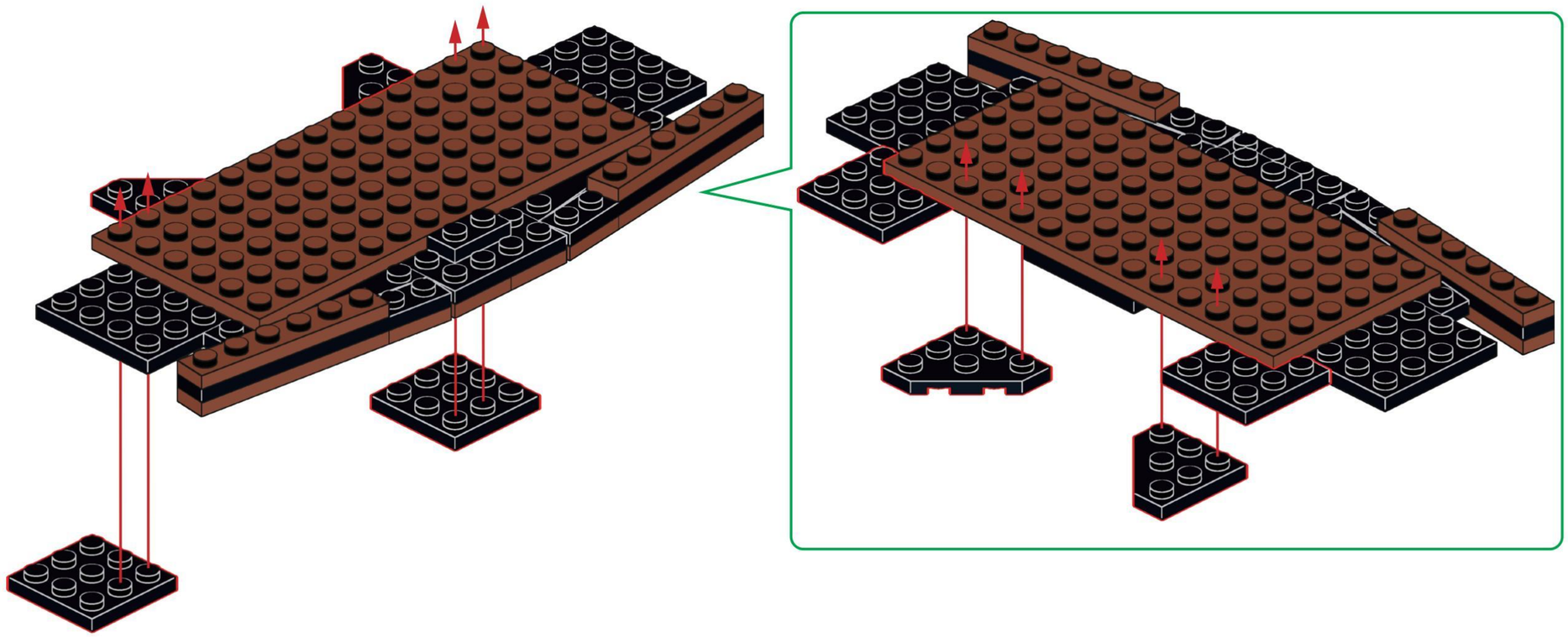

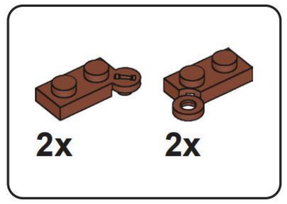

E31

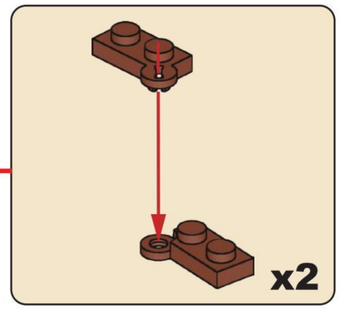

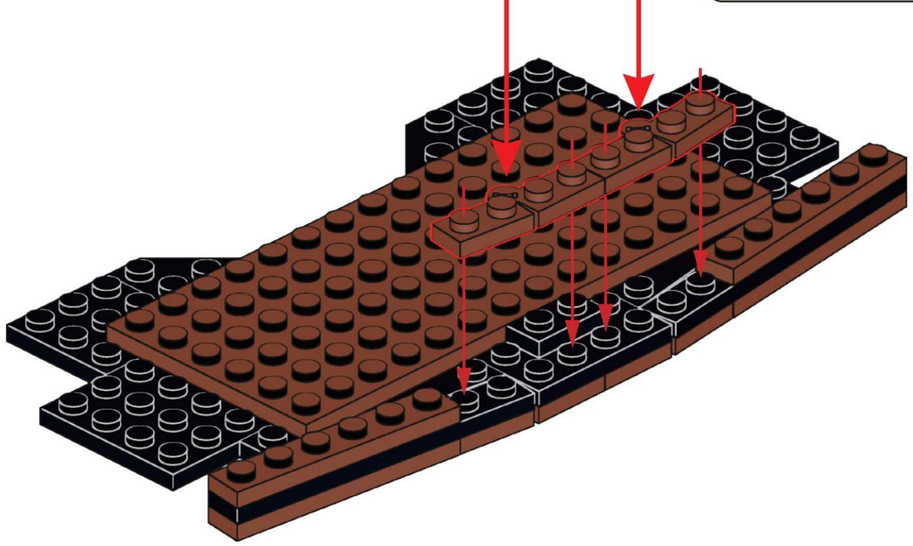

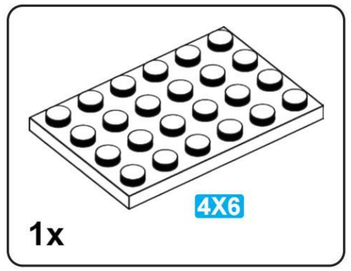

E32

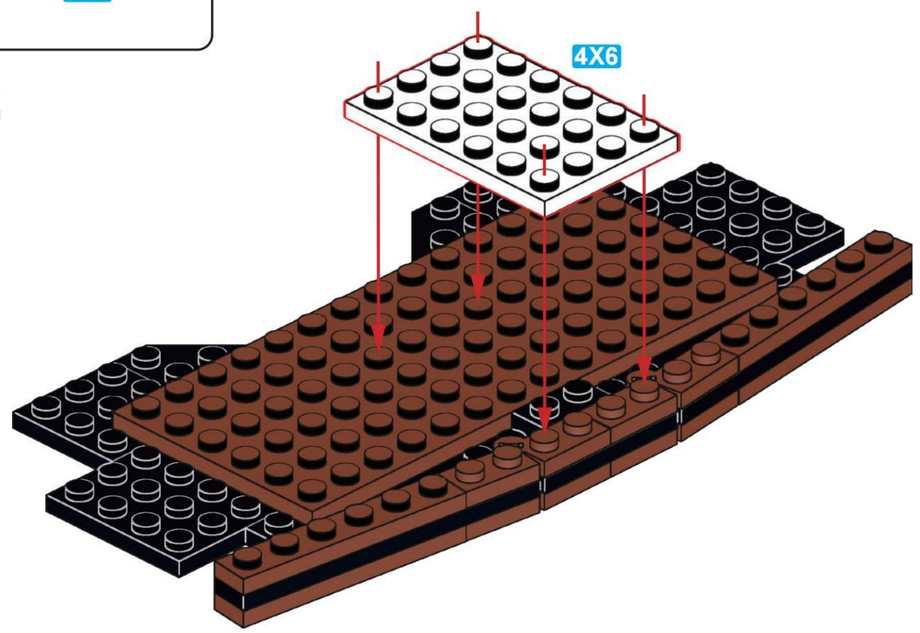

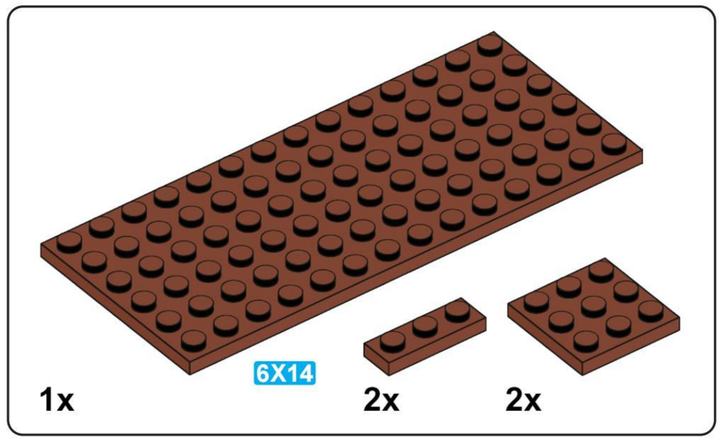

E33

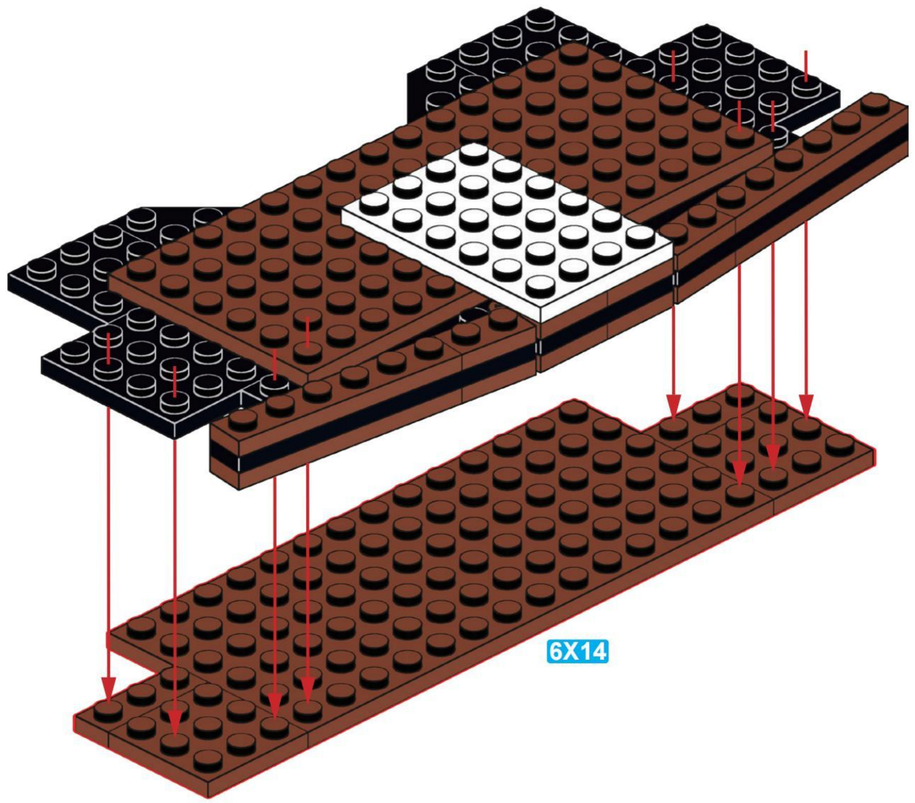

2x

E34

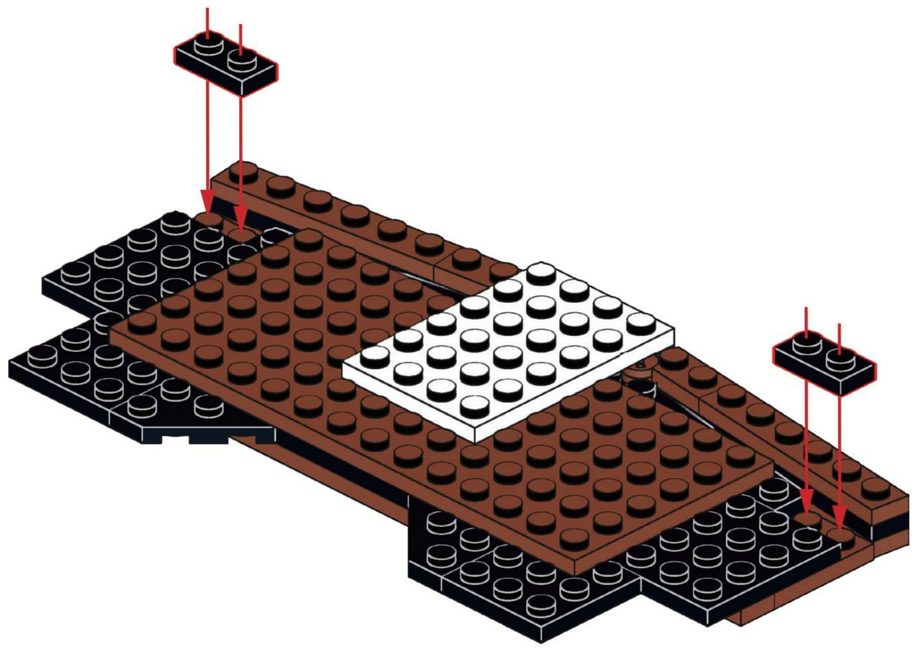

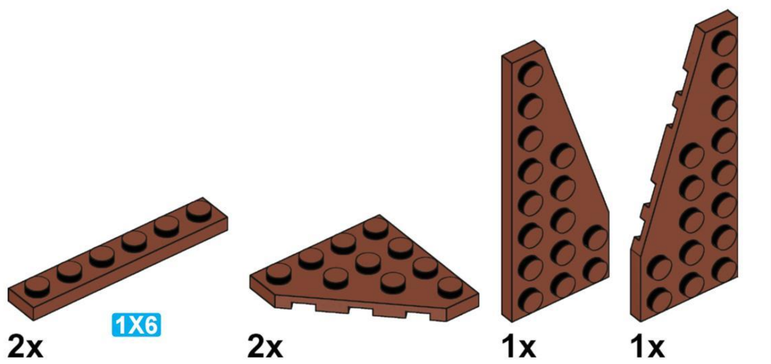

E35

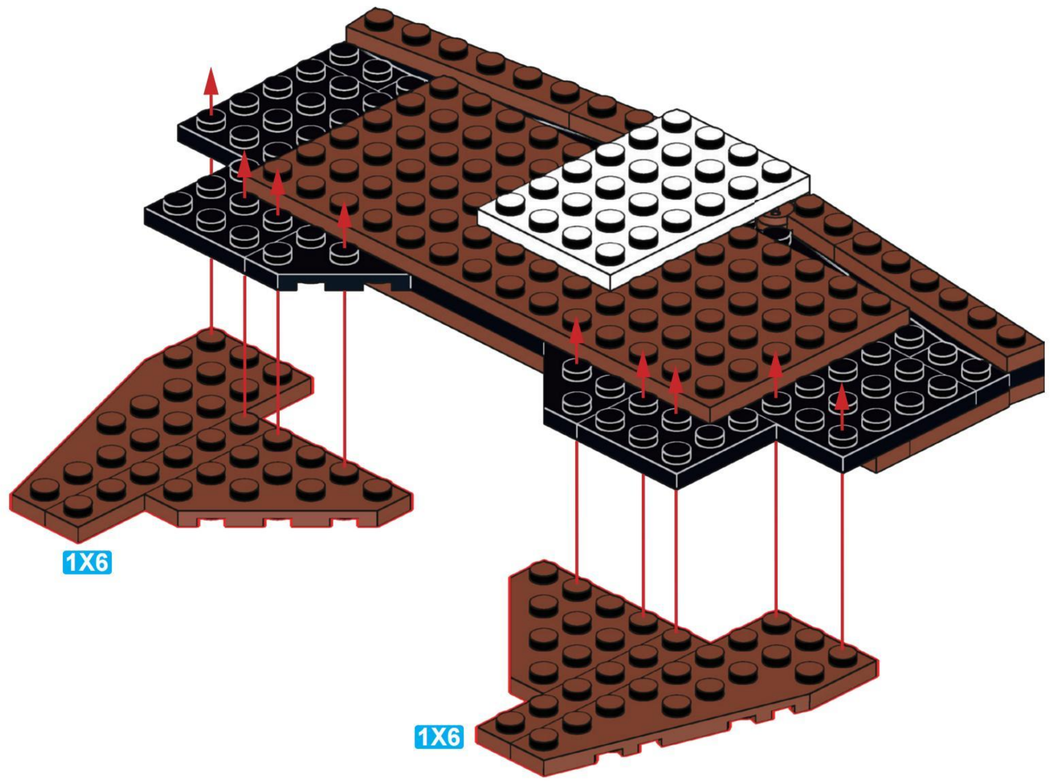

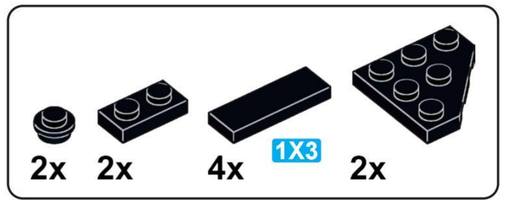

E36

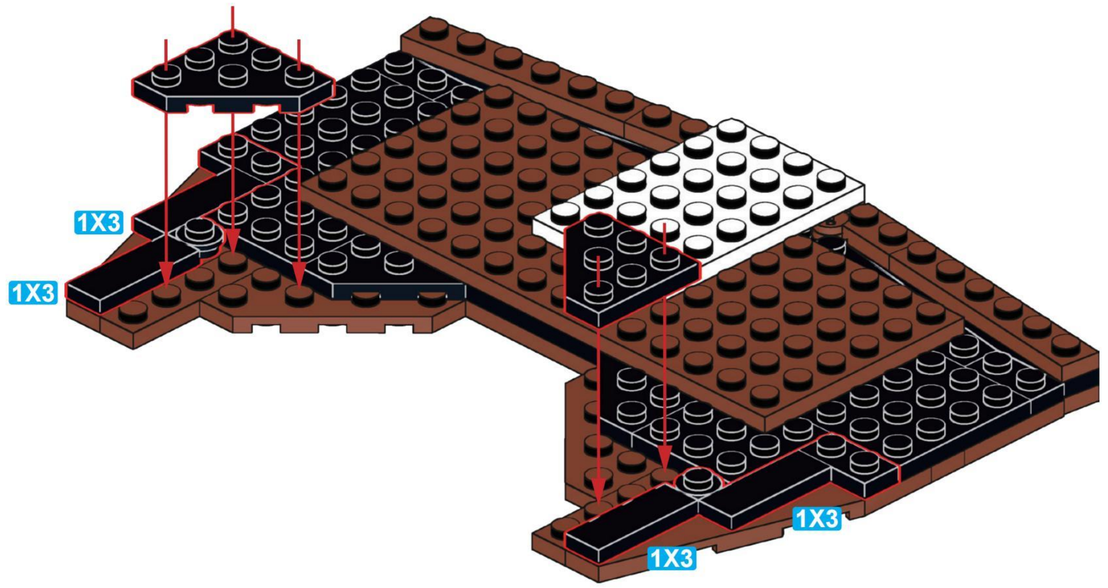

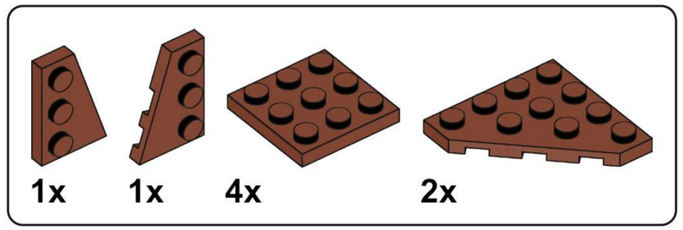

E37

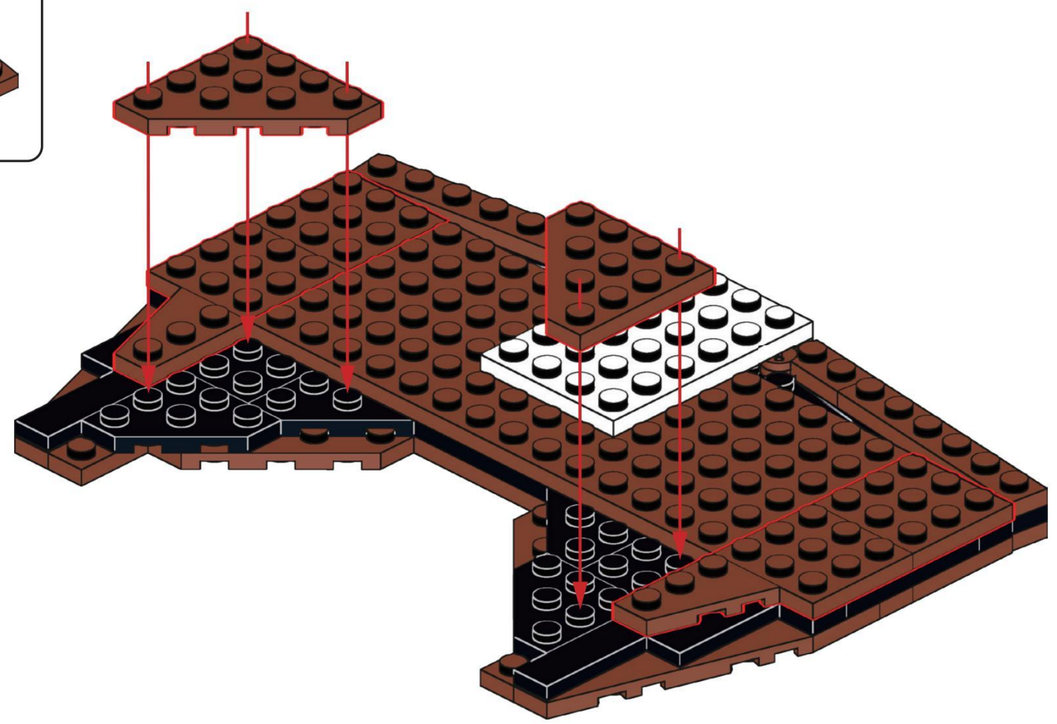

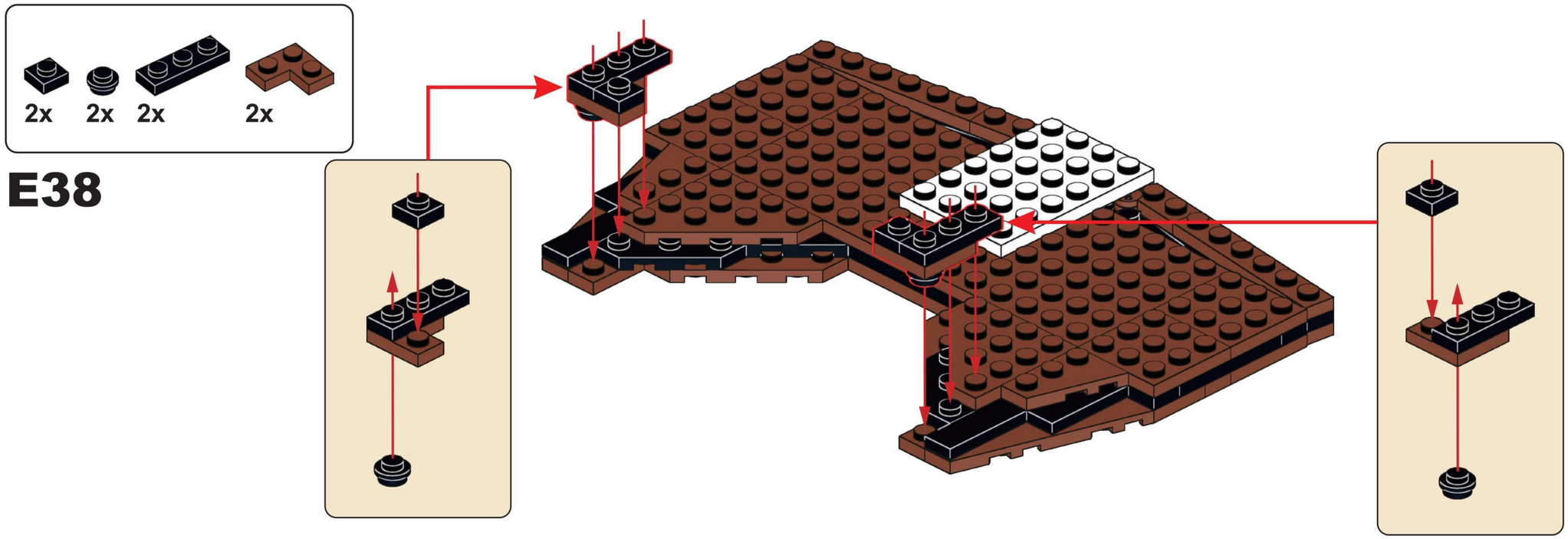

E38

E39

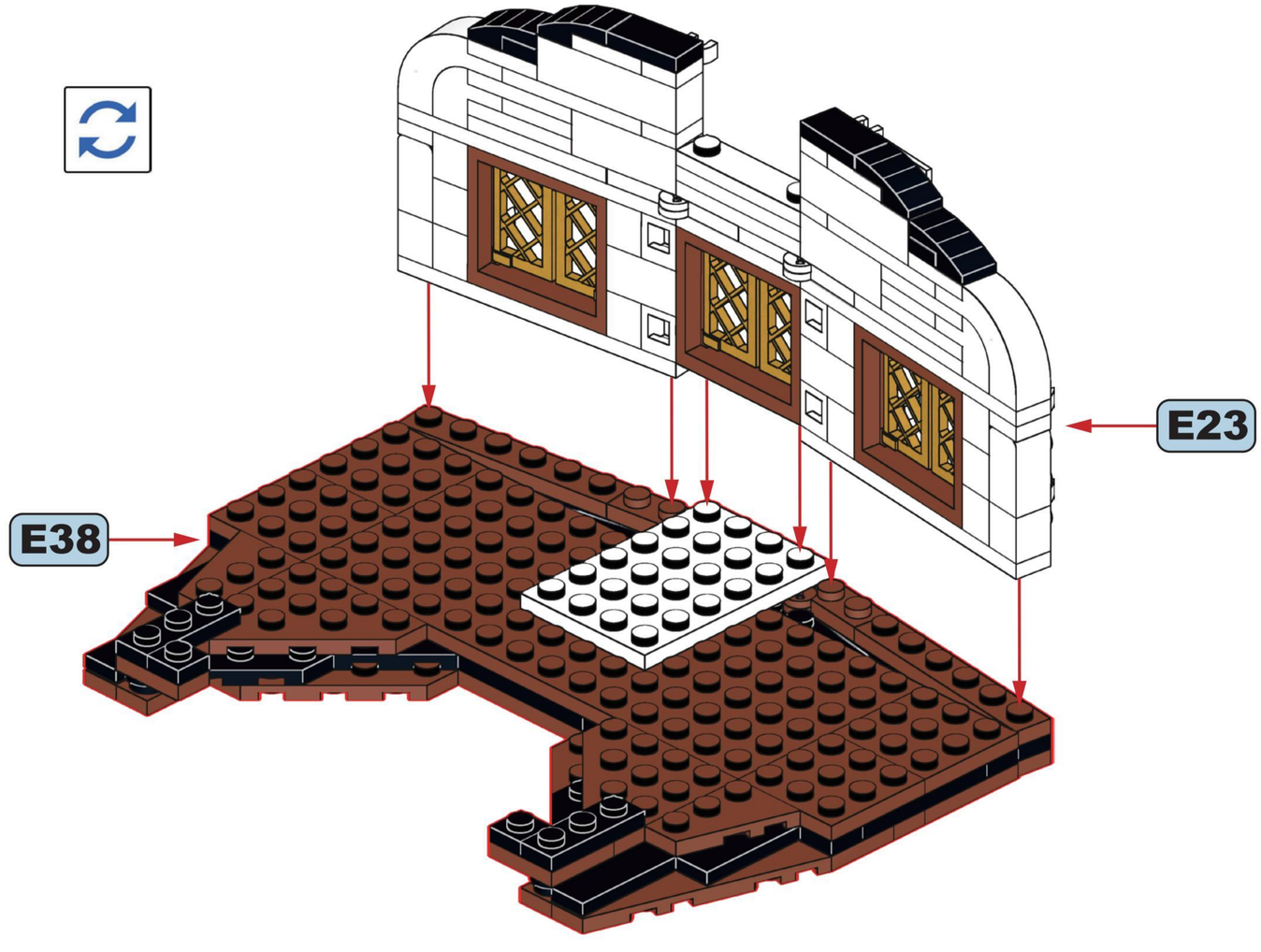

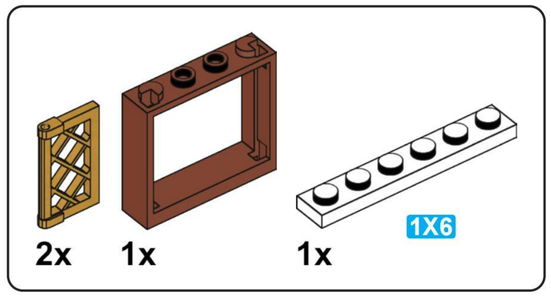

E40

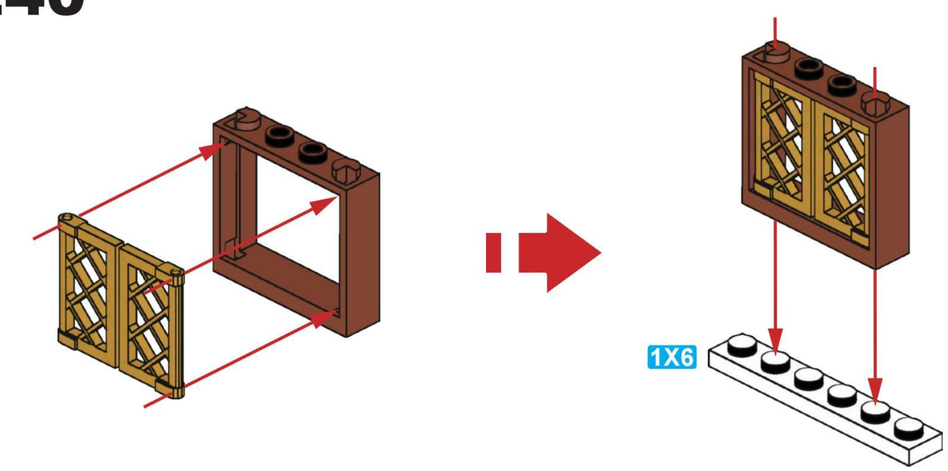

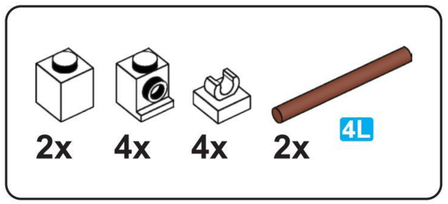

E41

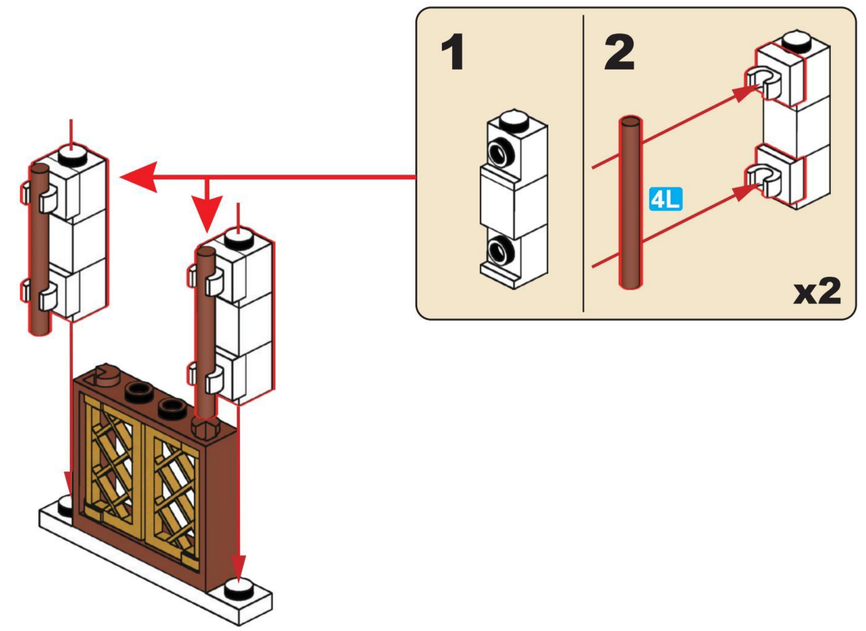

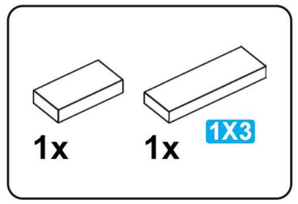

E42

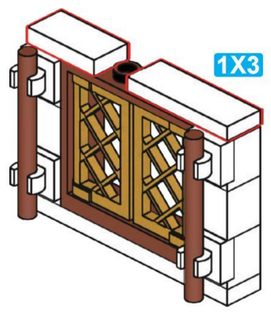

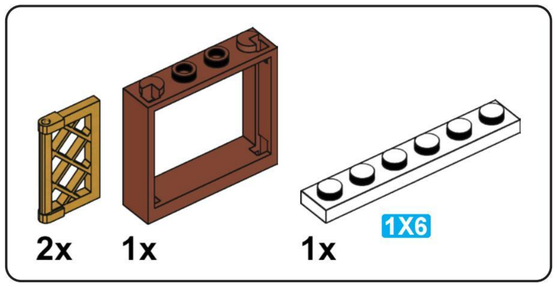

E43

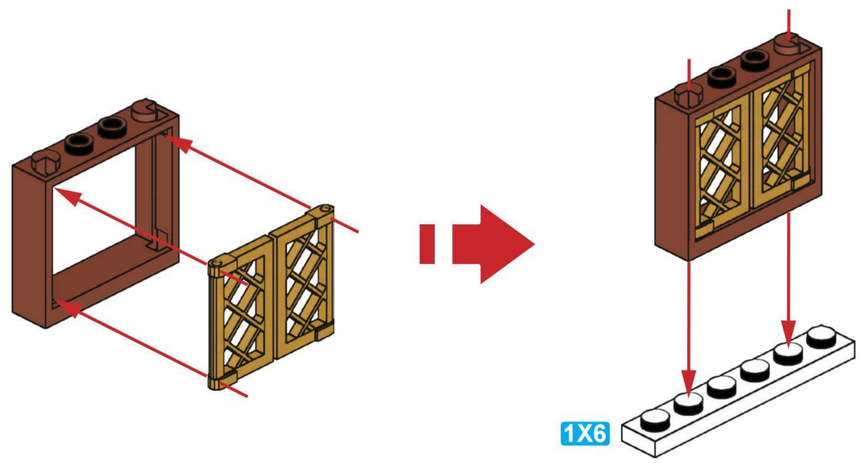

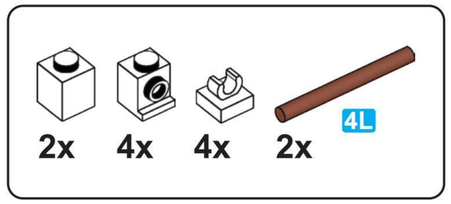

E44

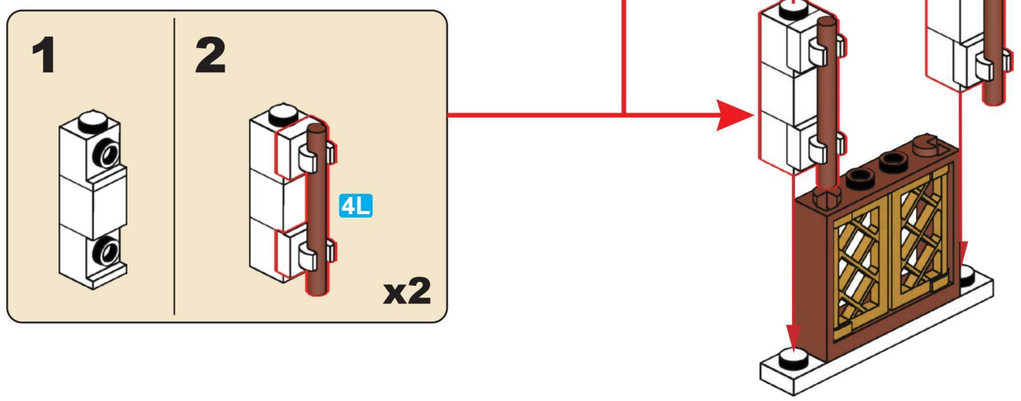

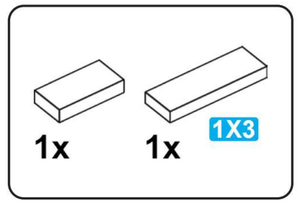

E45

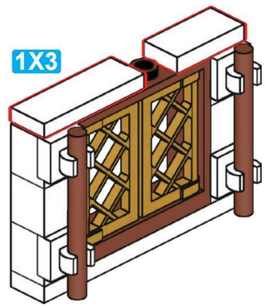

E46

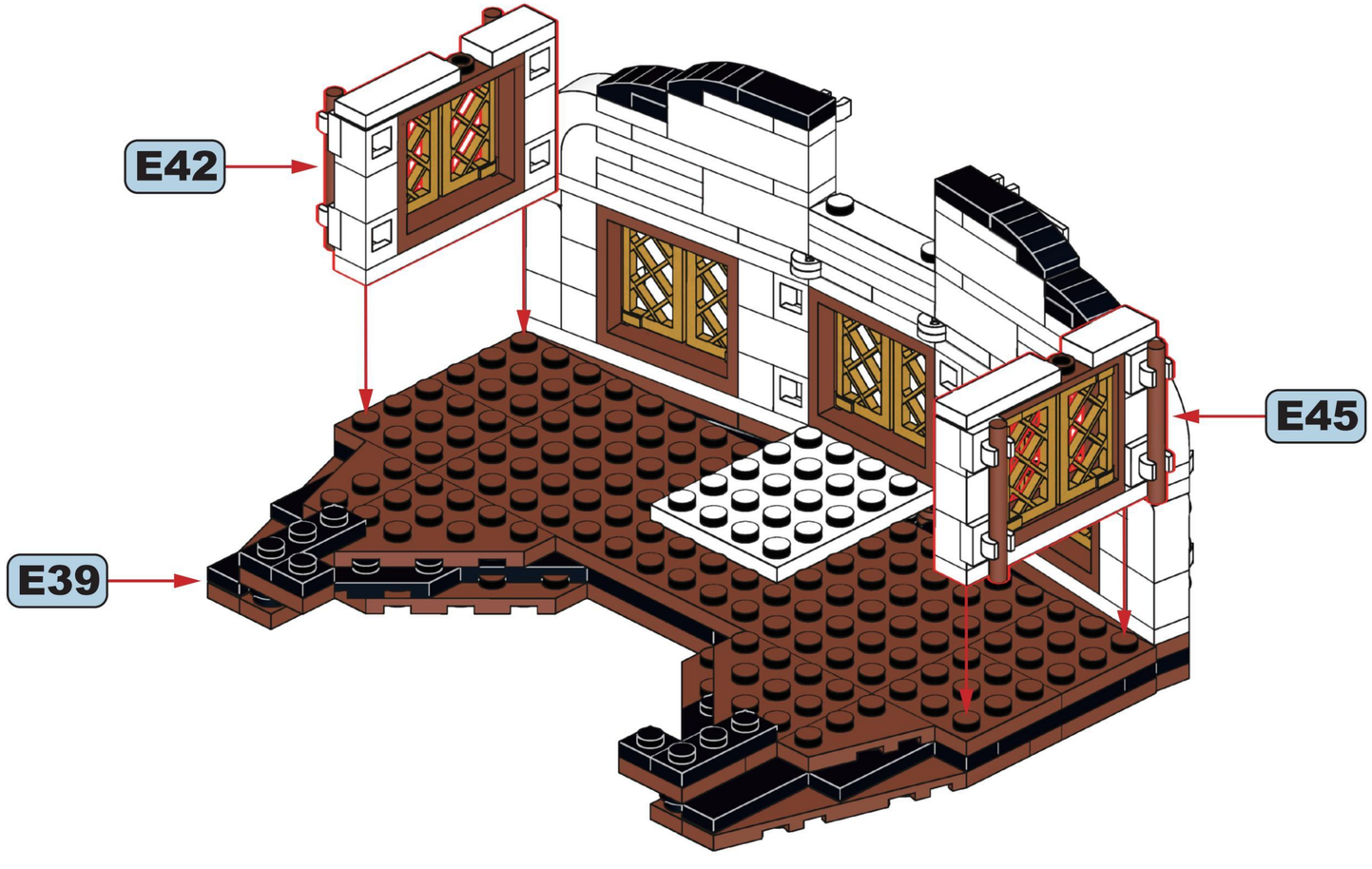

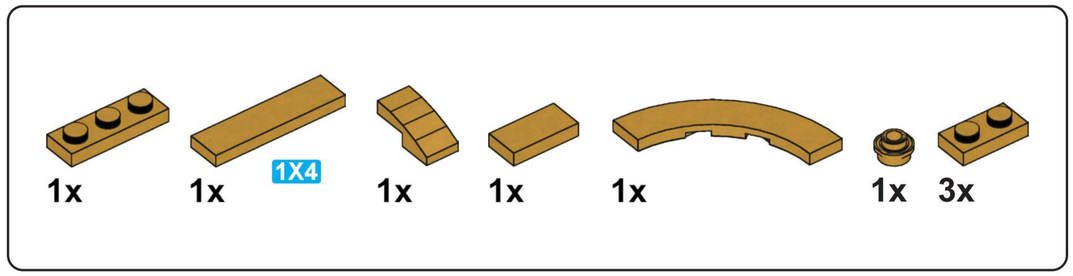

E47

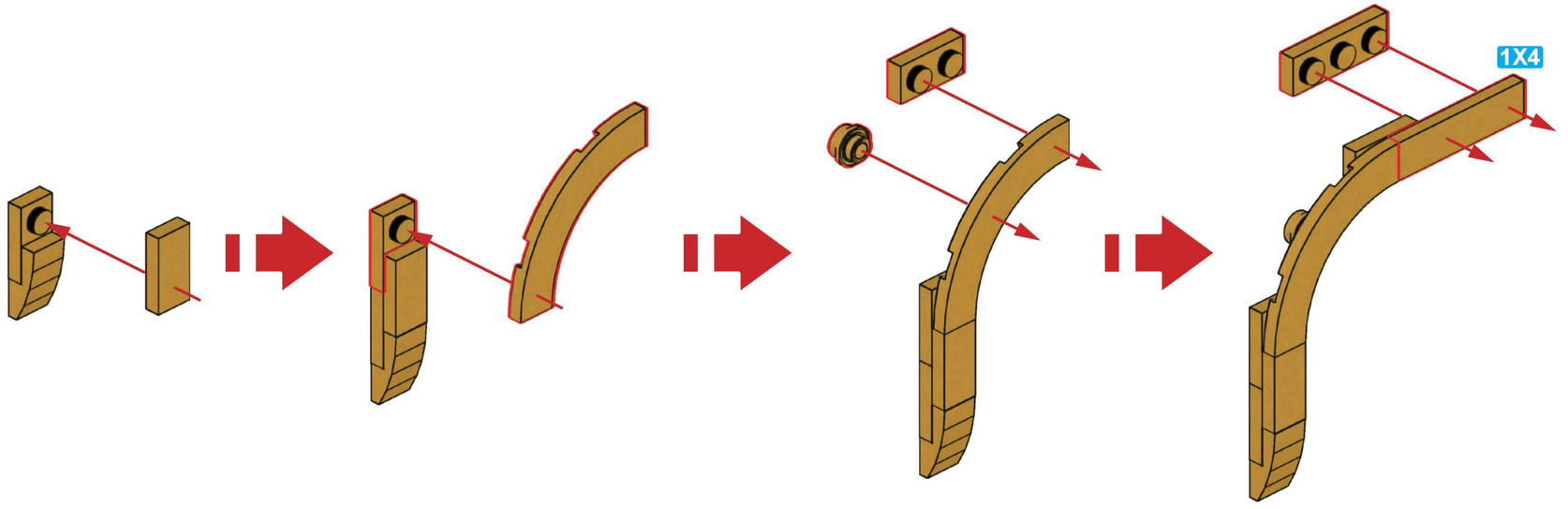

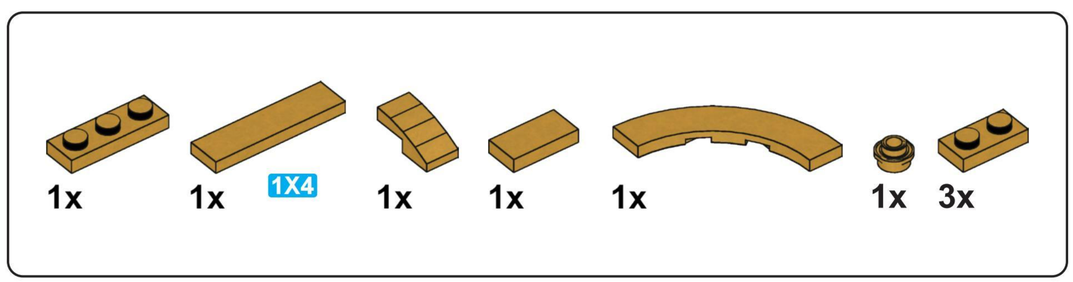

E48

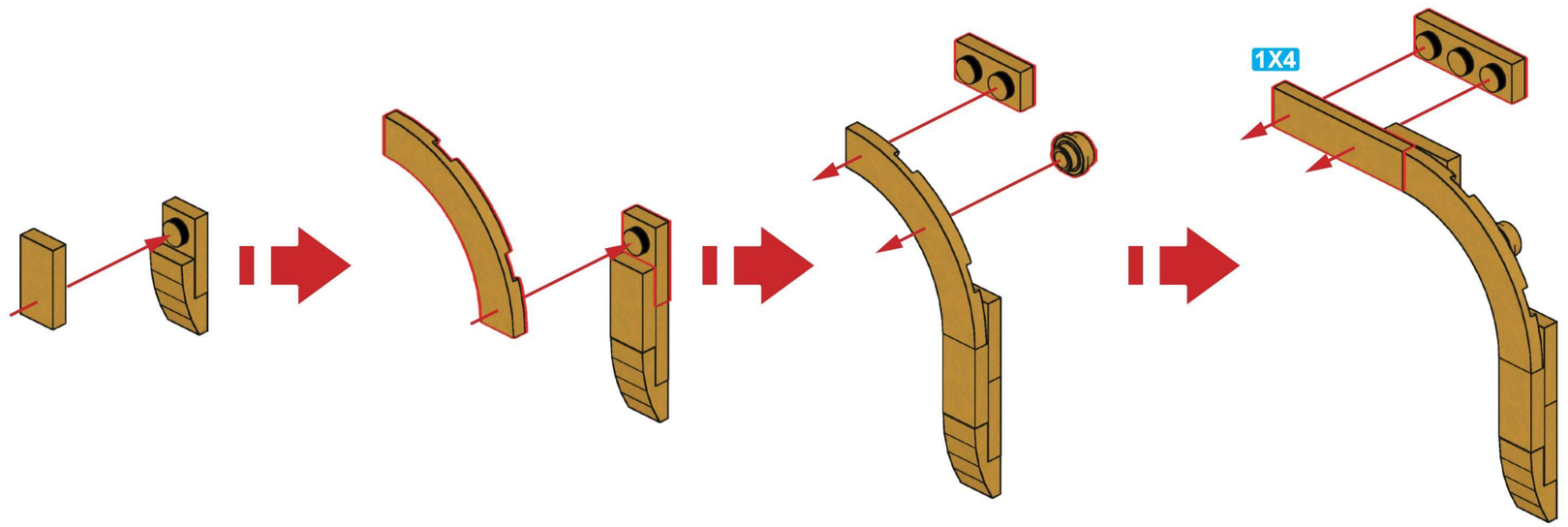

E49

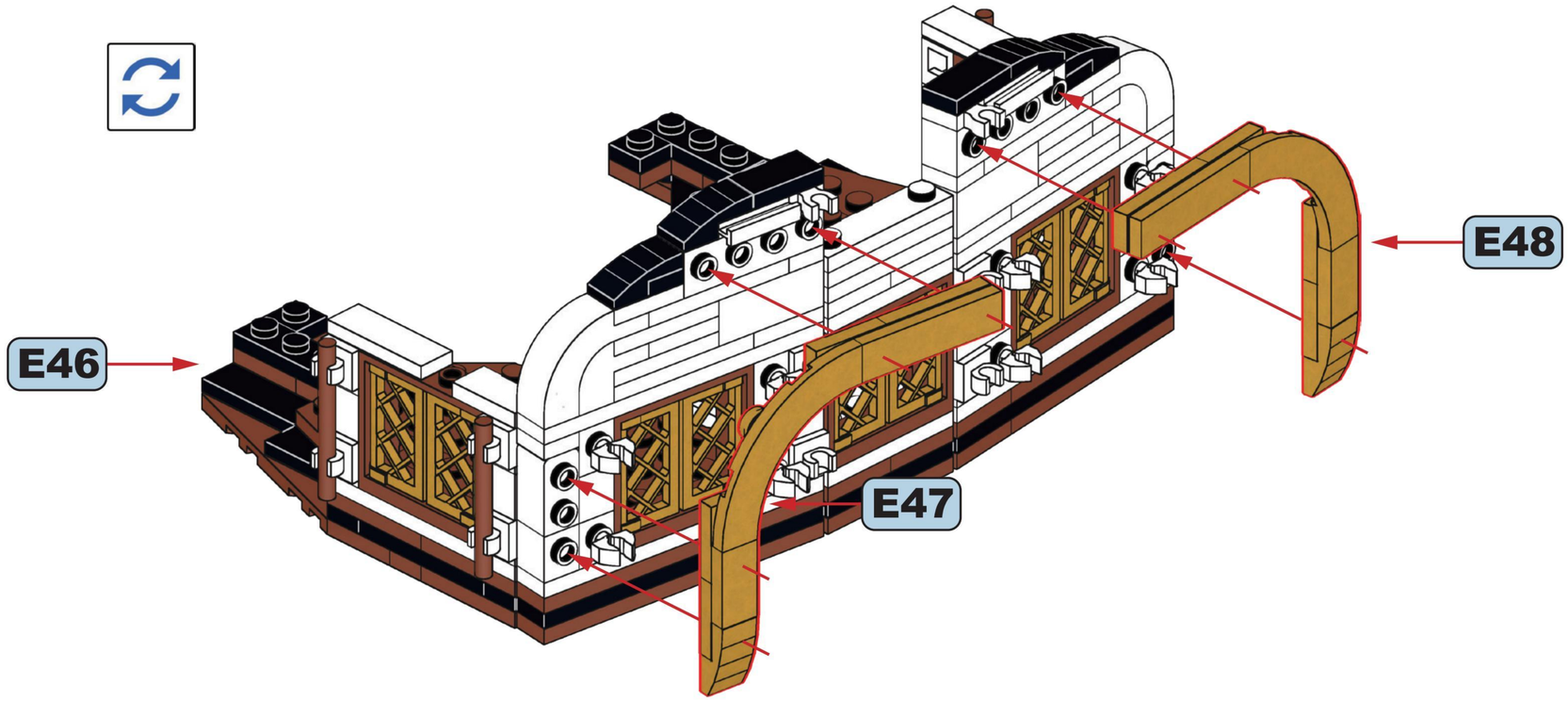

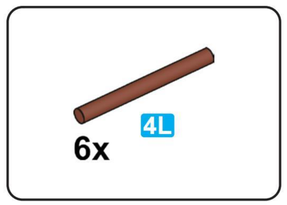

E50

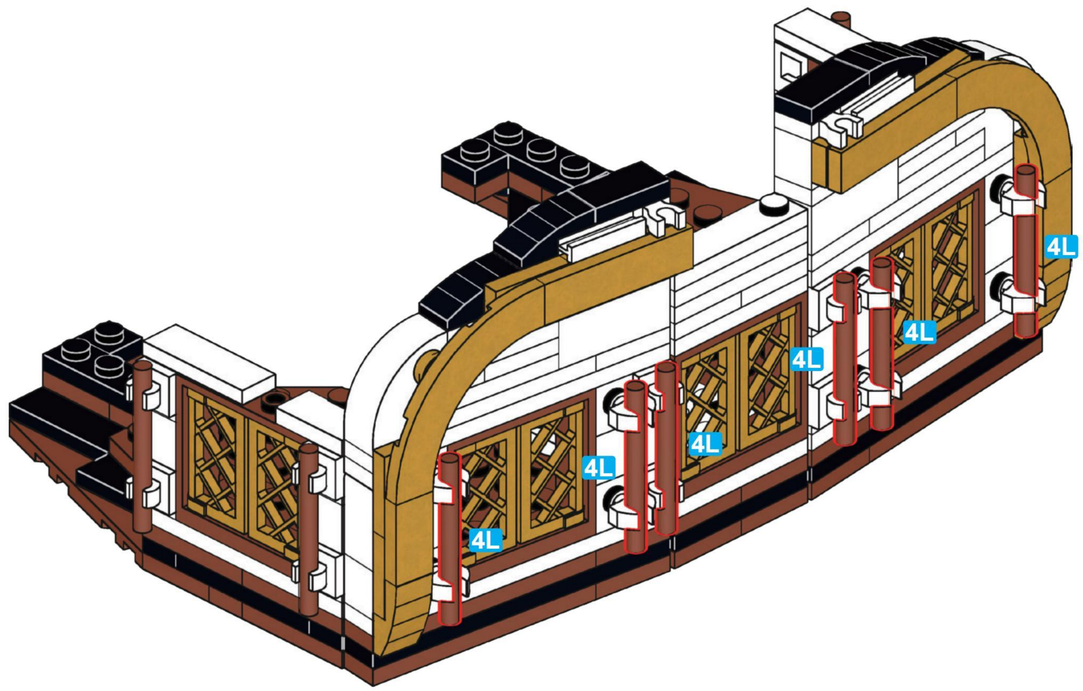

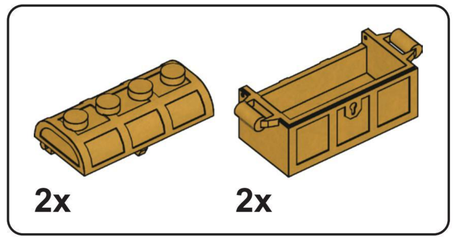

E51

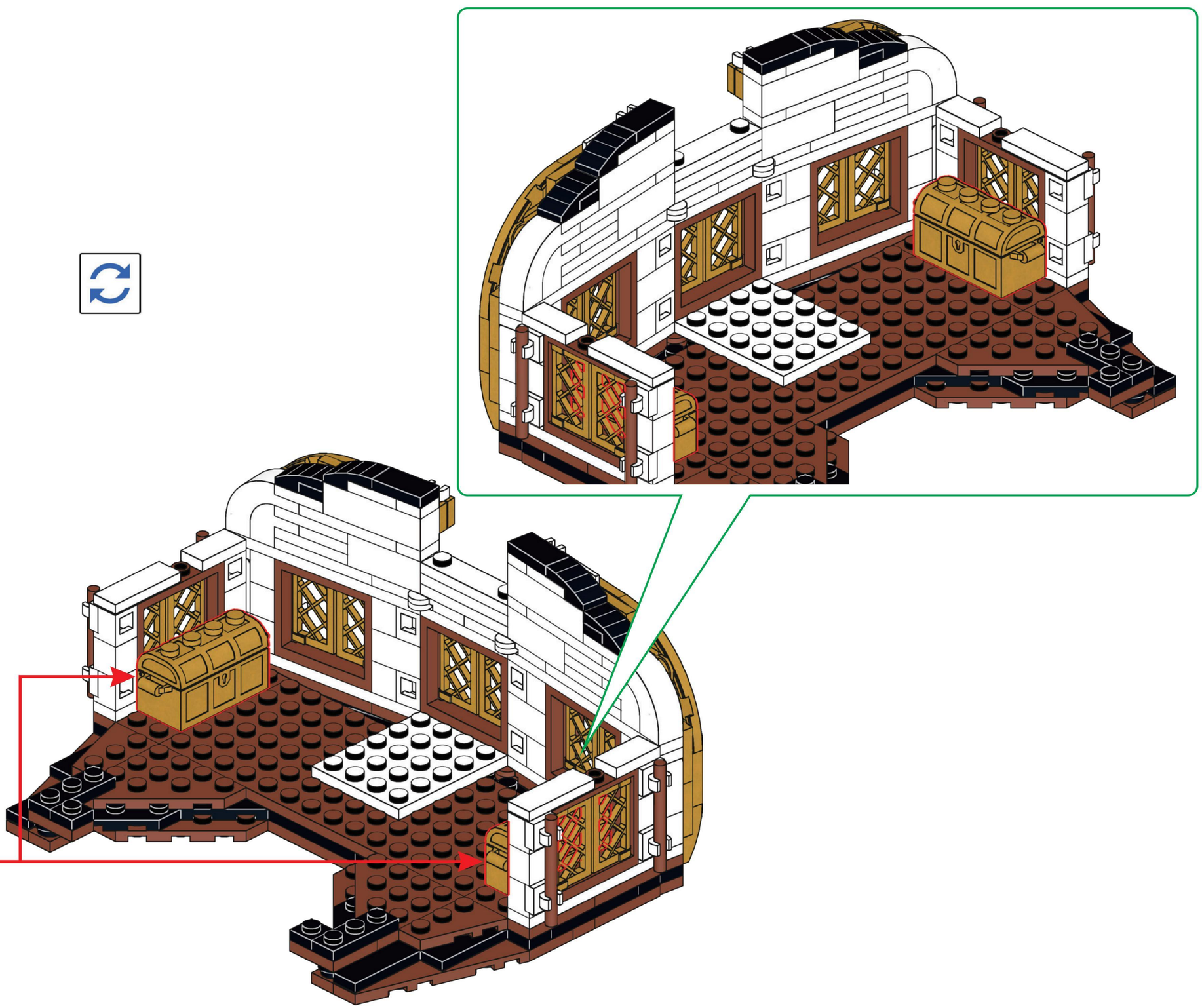

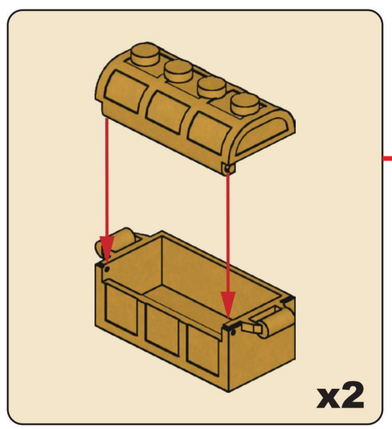

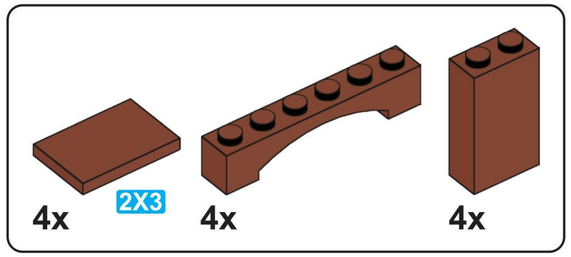

E52

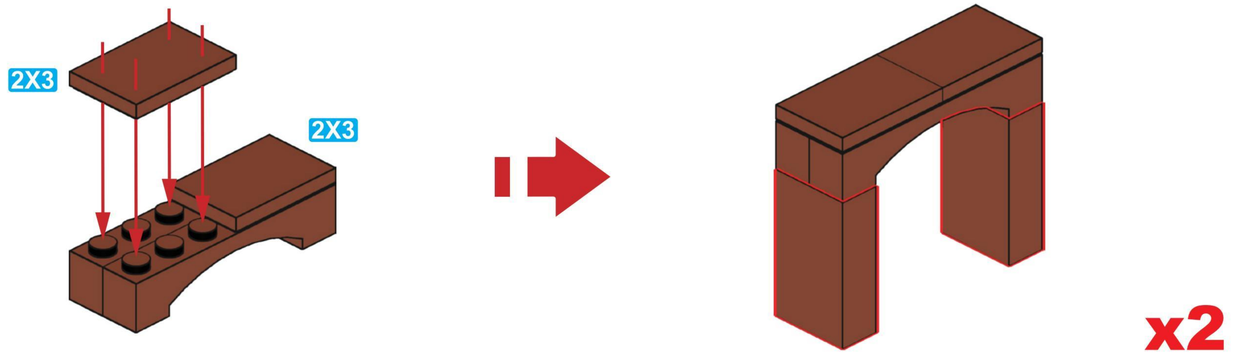

E53

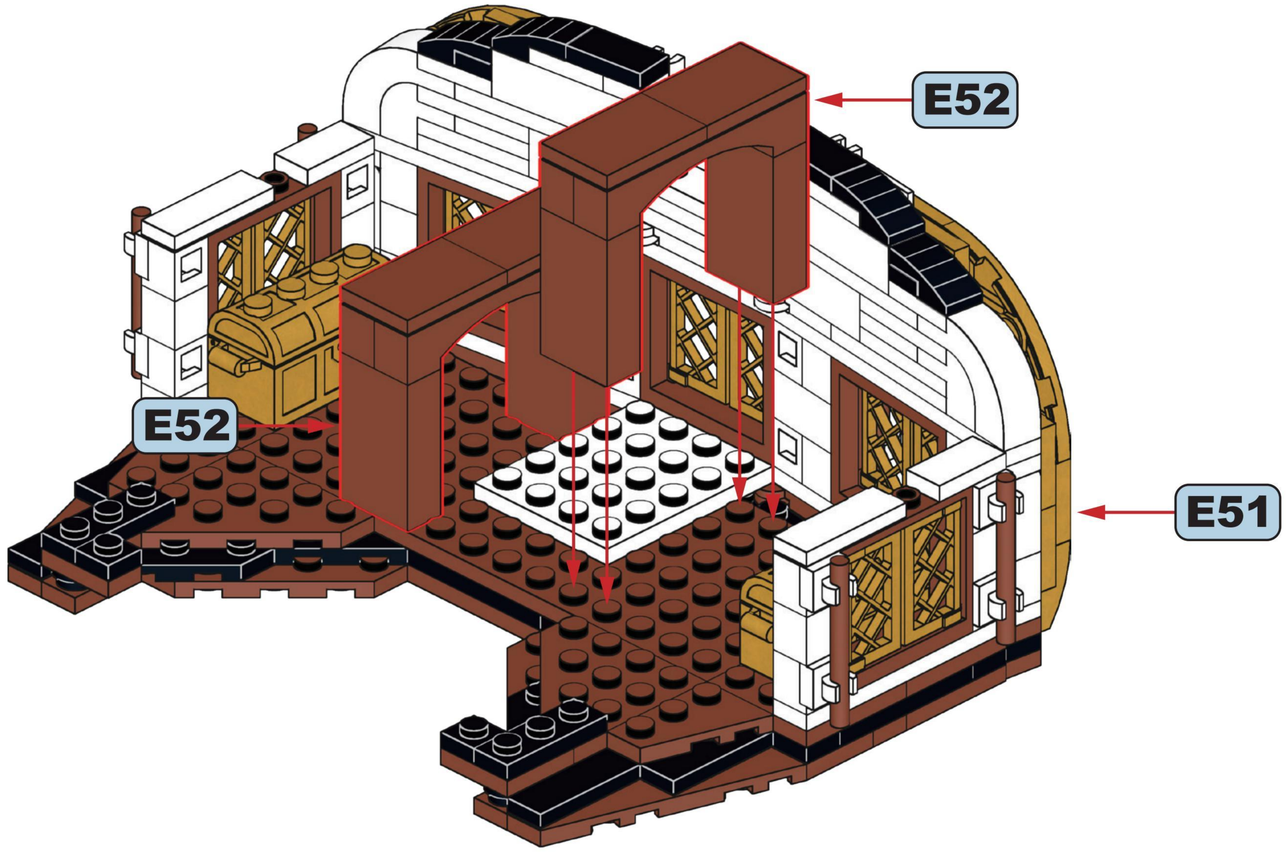

E54

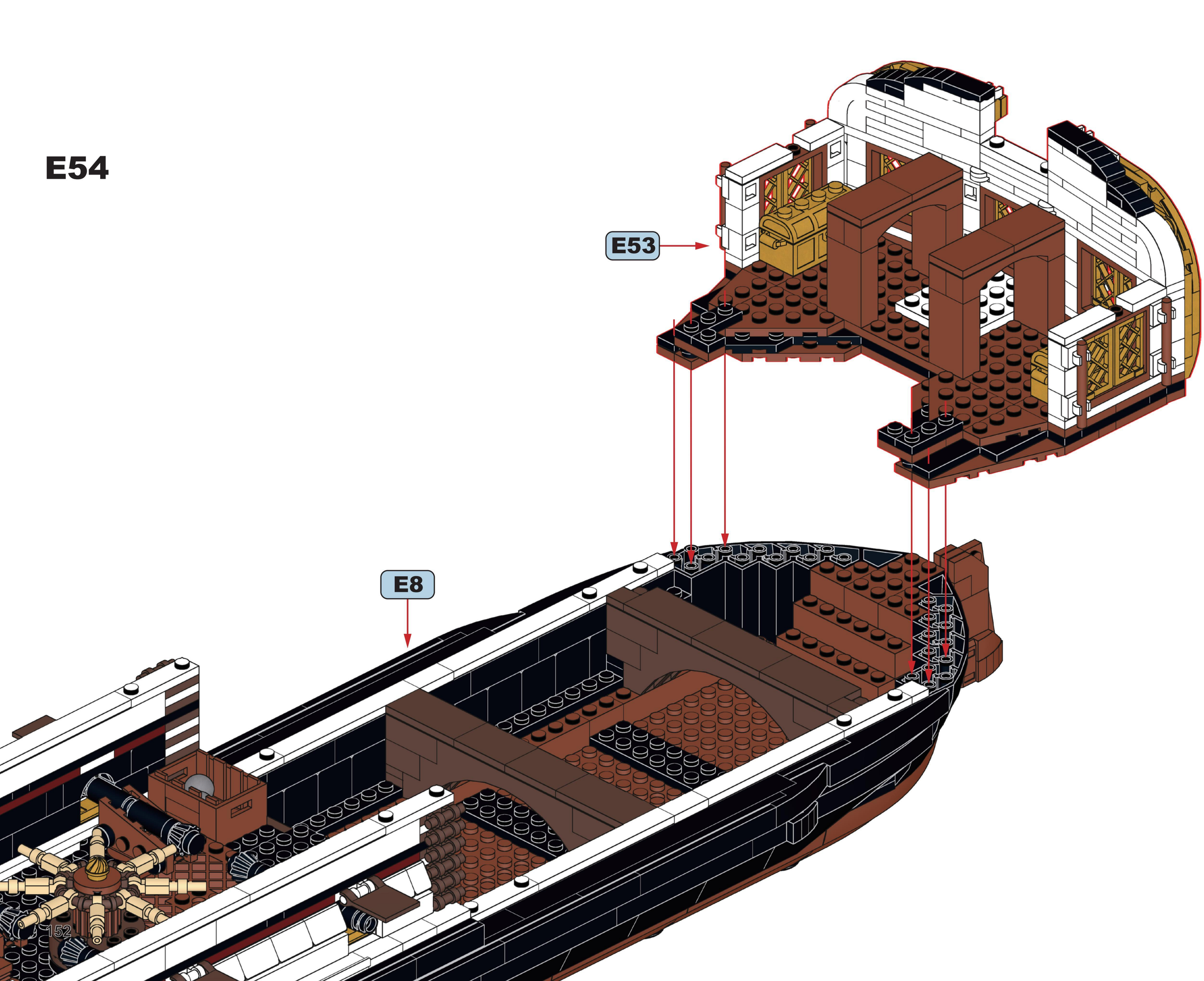

6

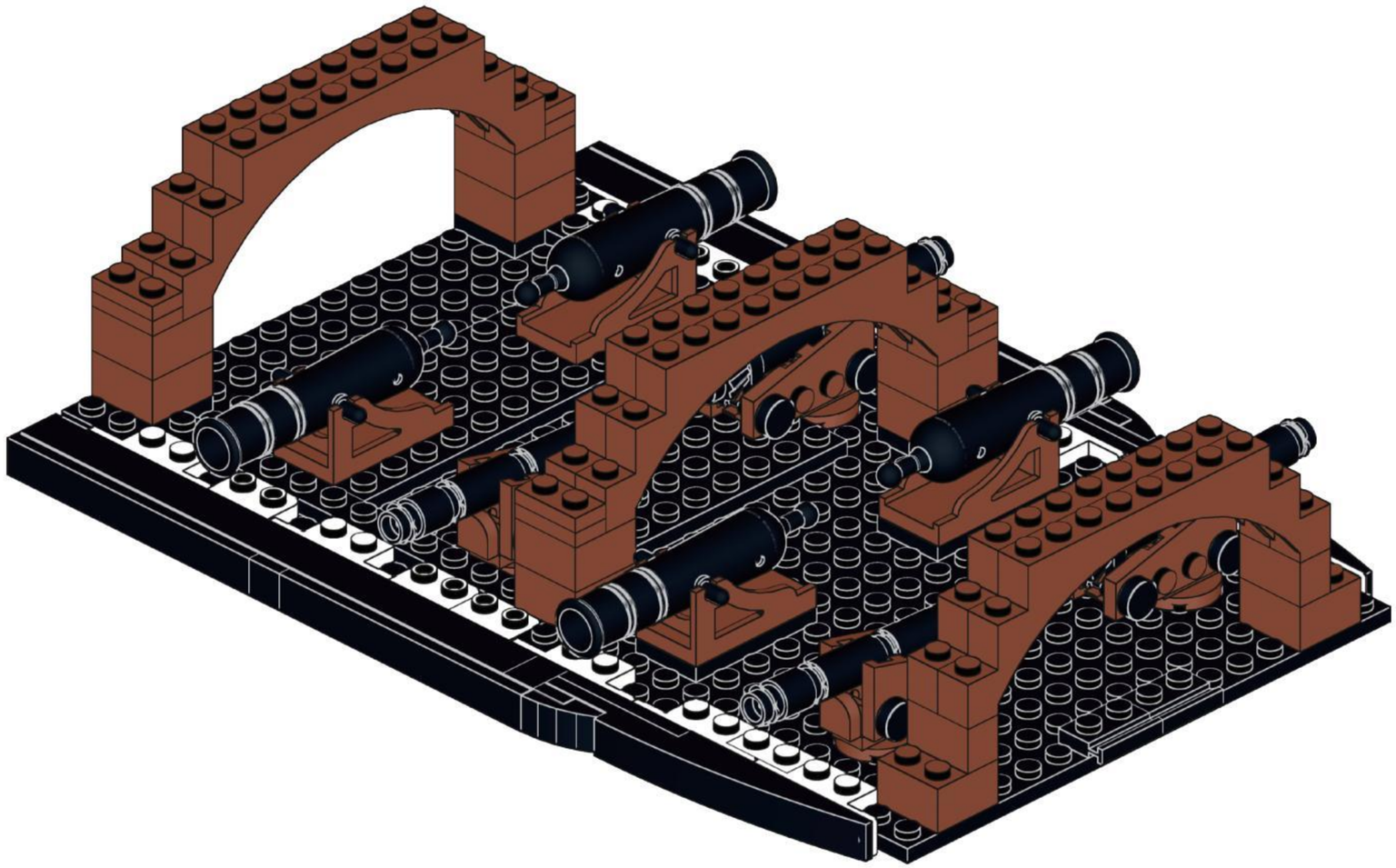

F

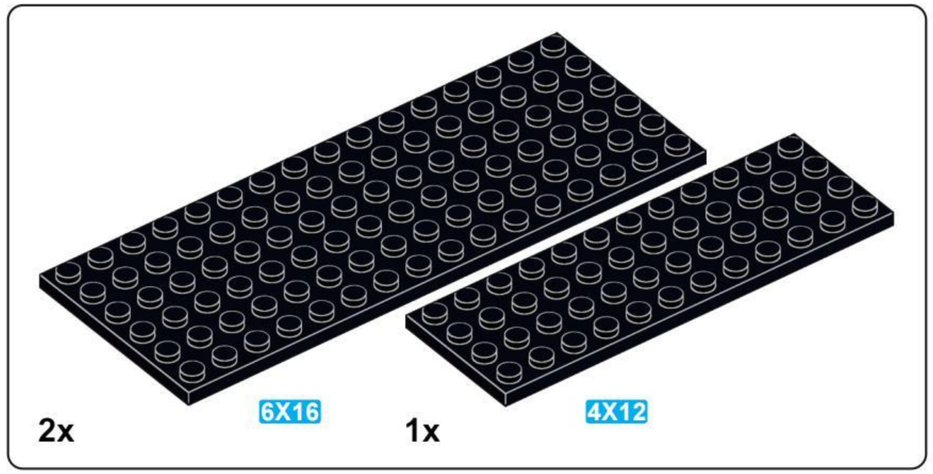

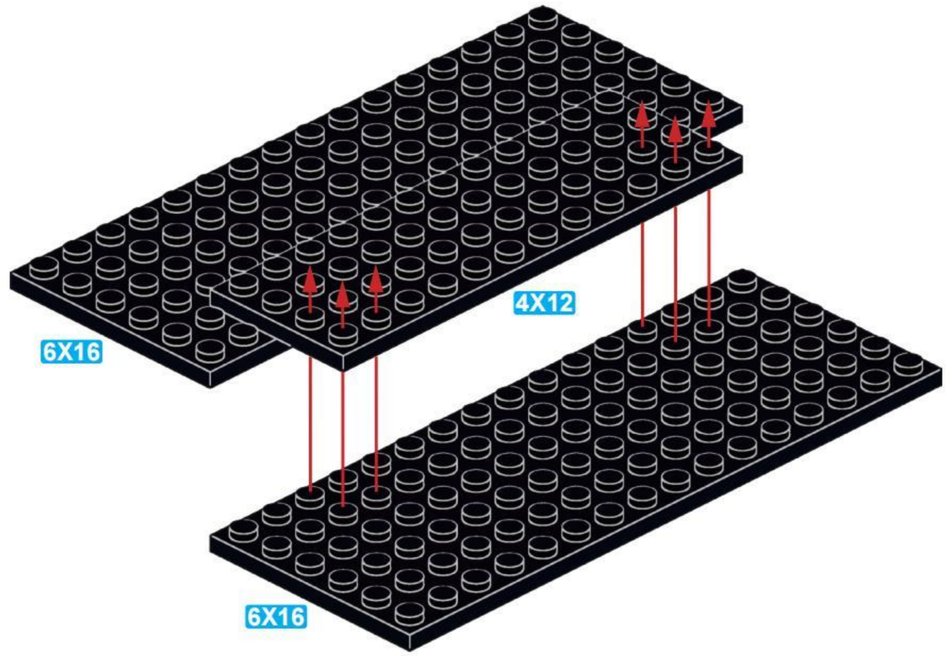

F1

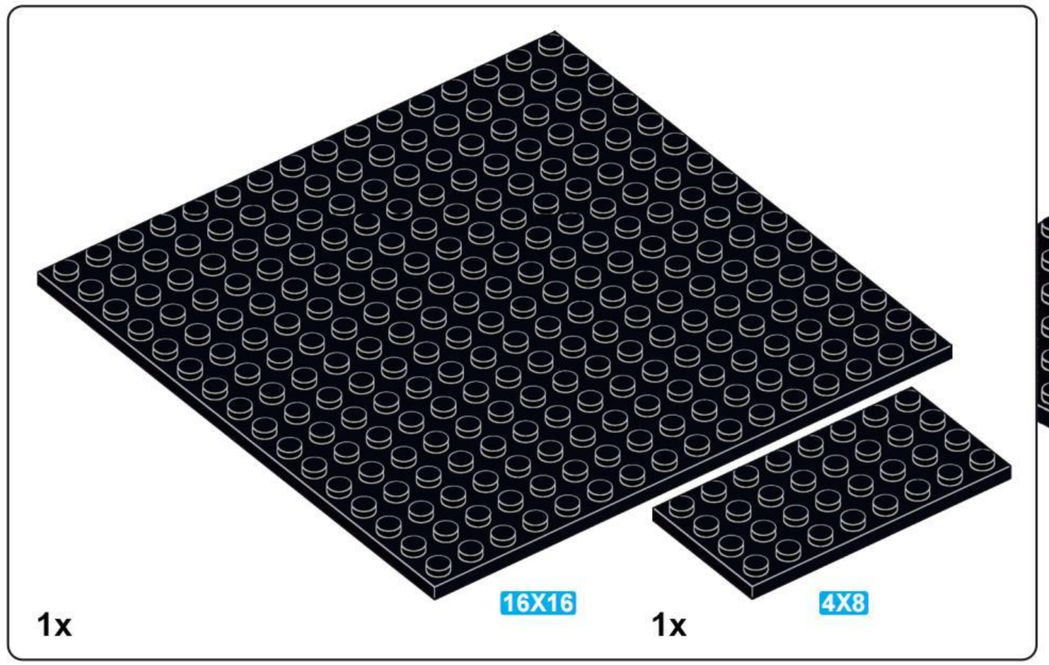

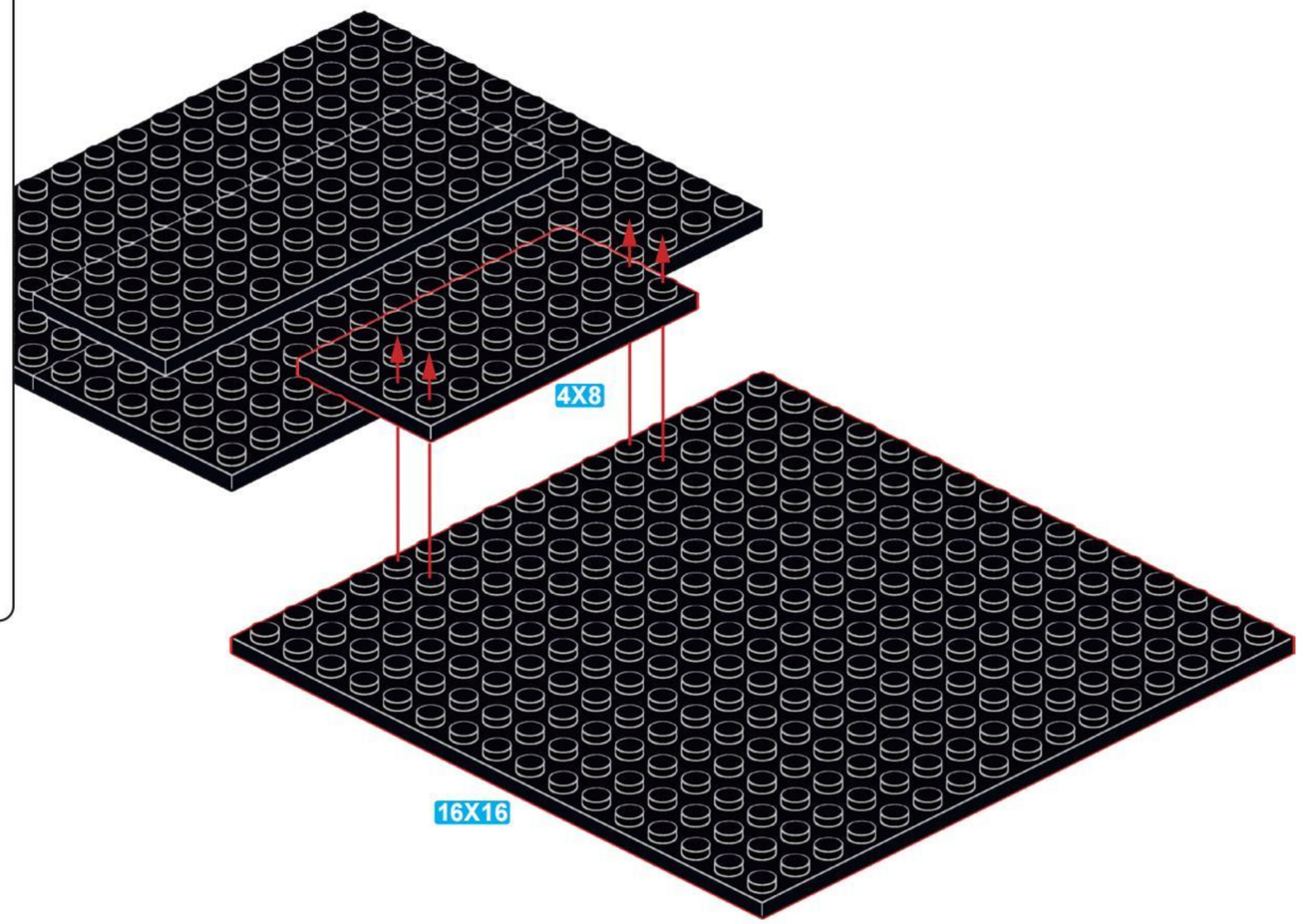

F2

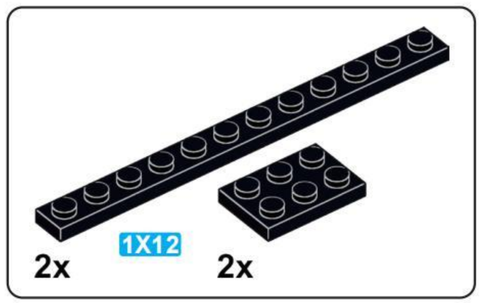

F3

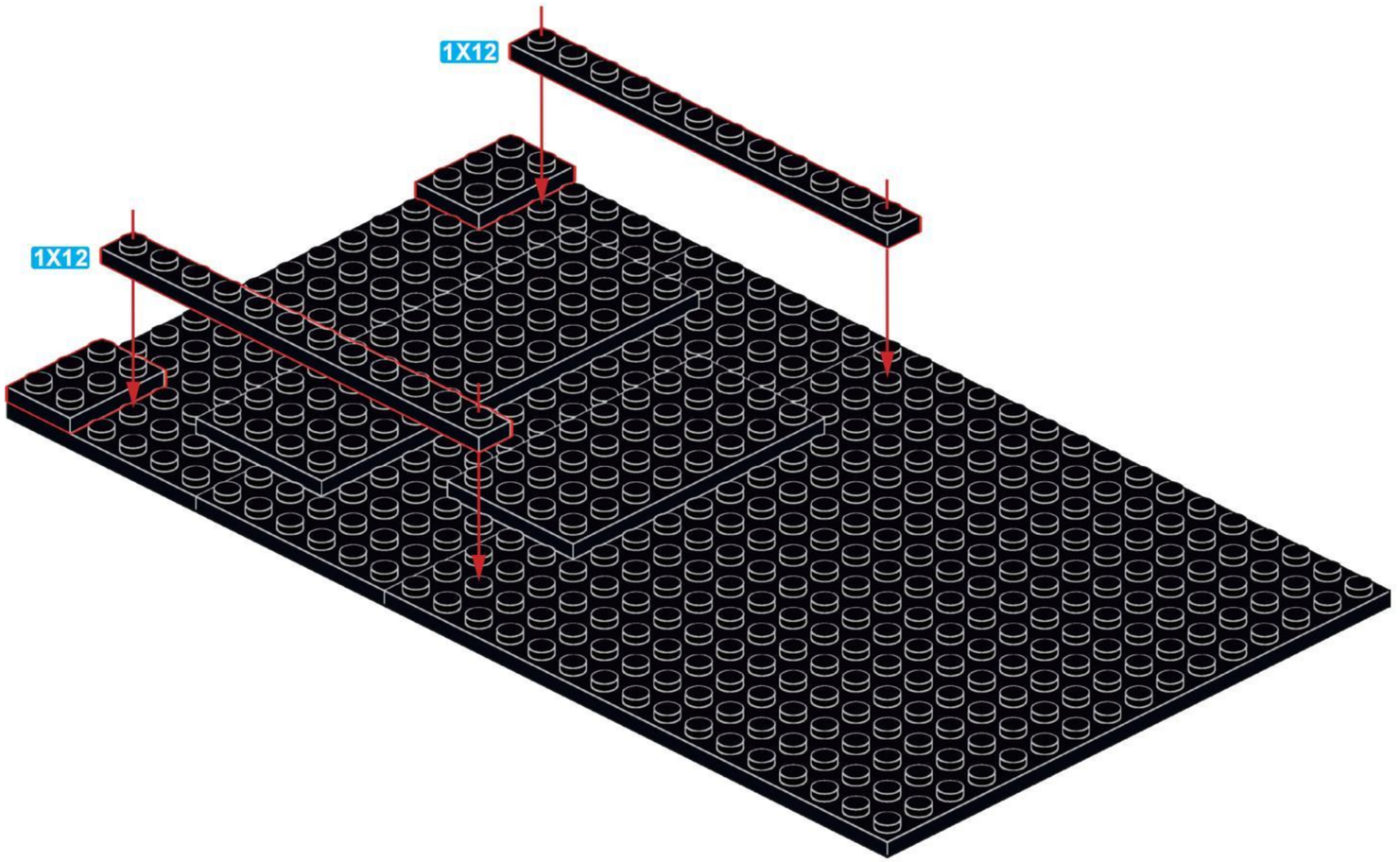

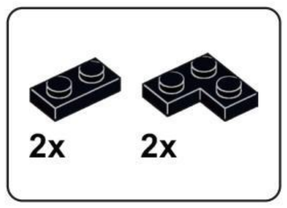

F4

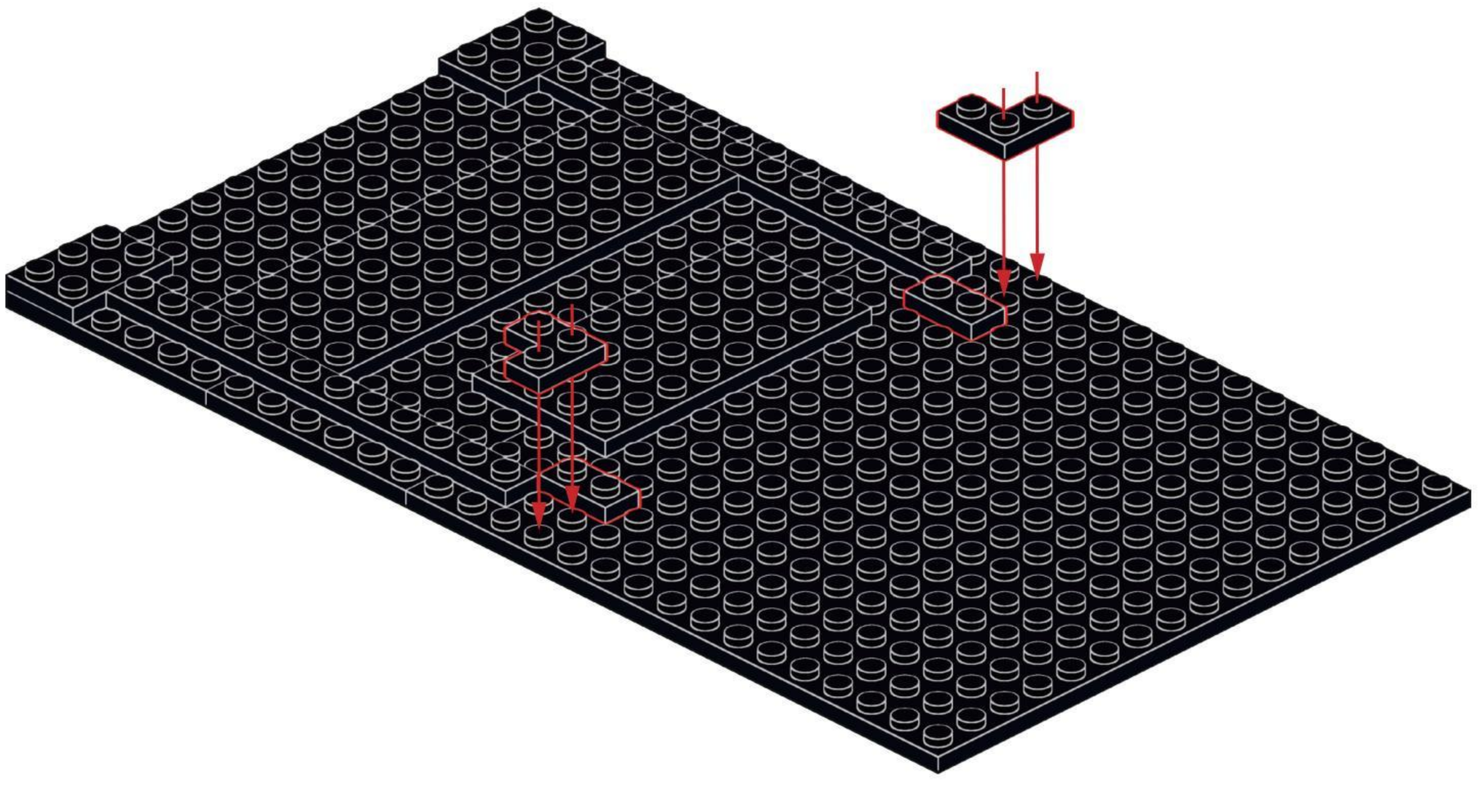

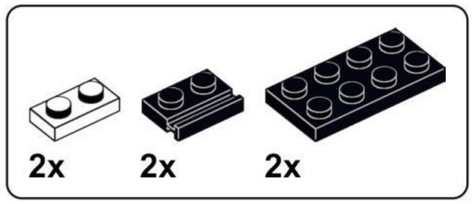

F5



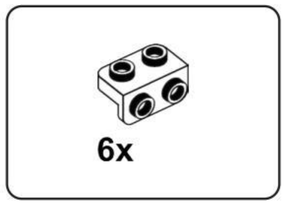

F6

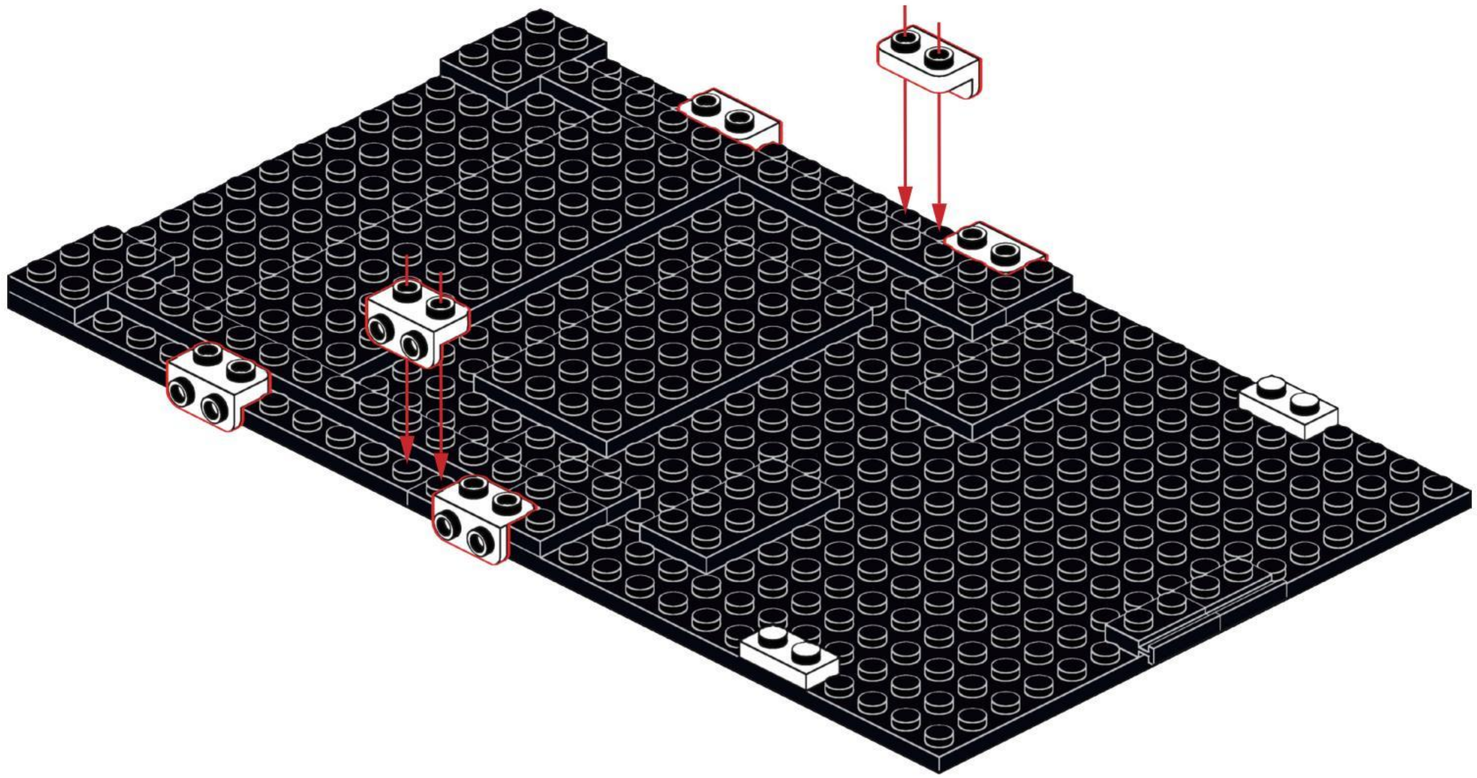

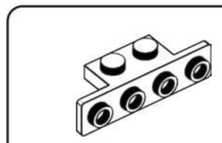

F7

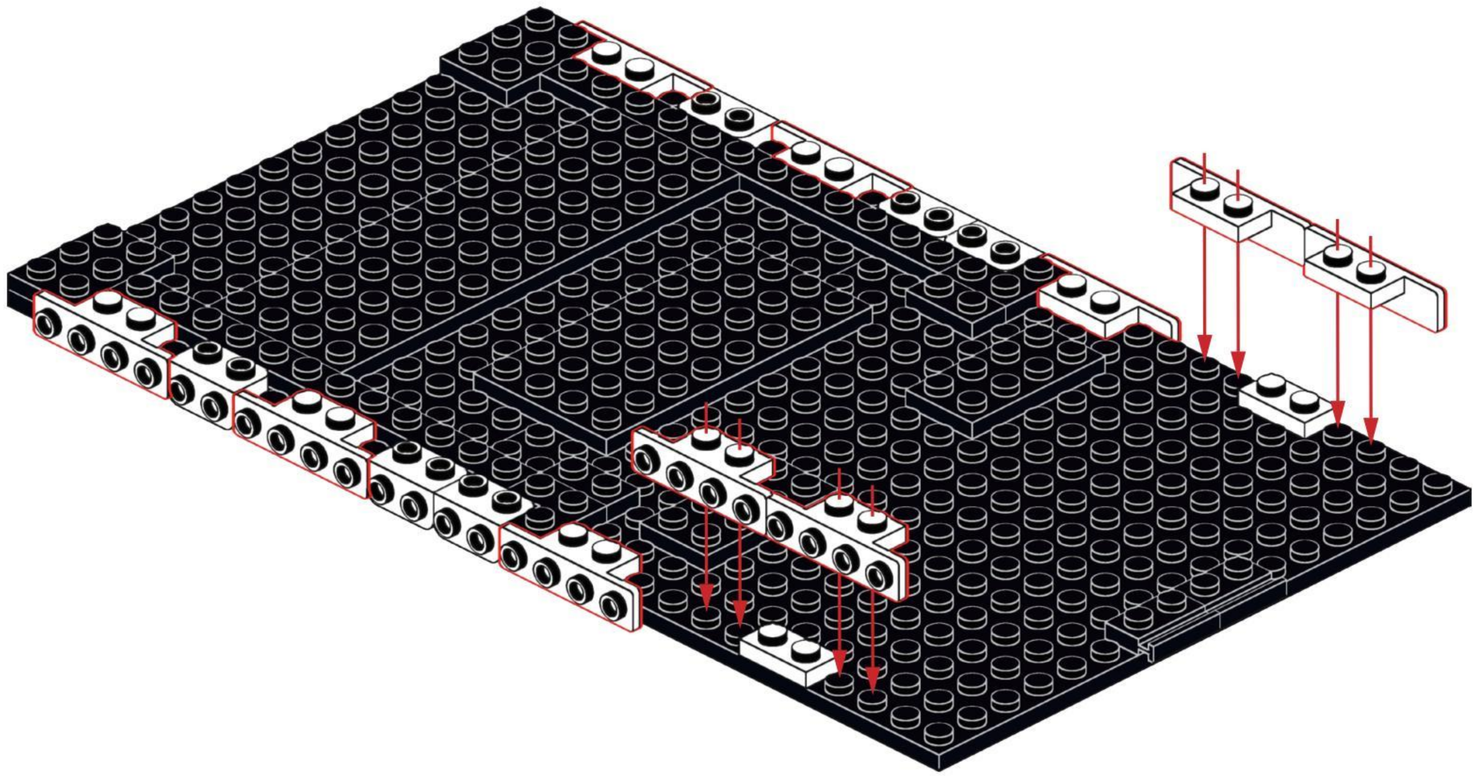

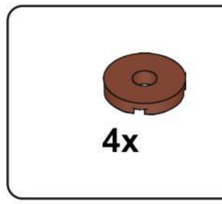

F8

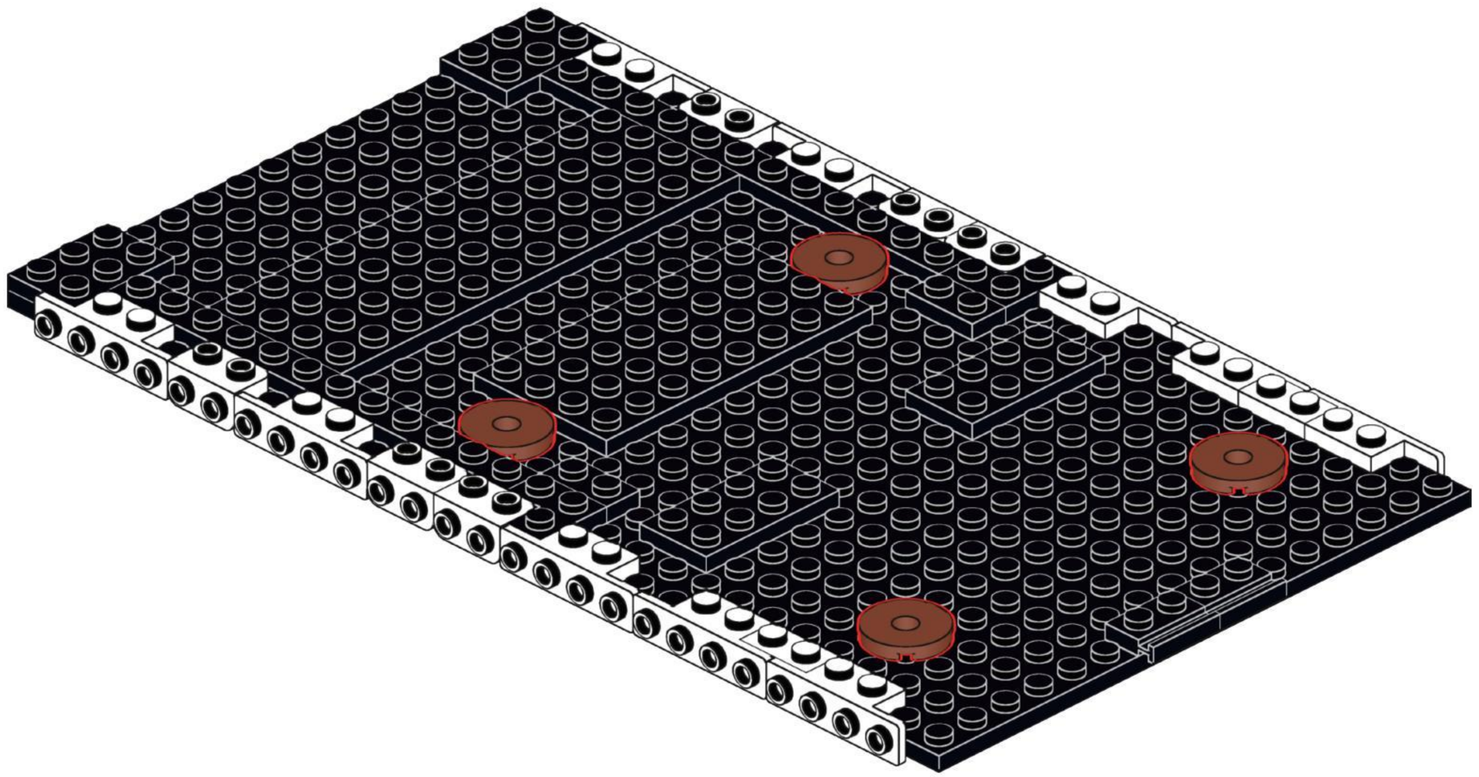

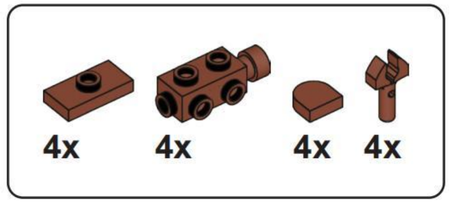

F9

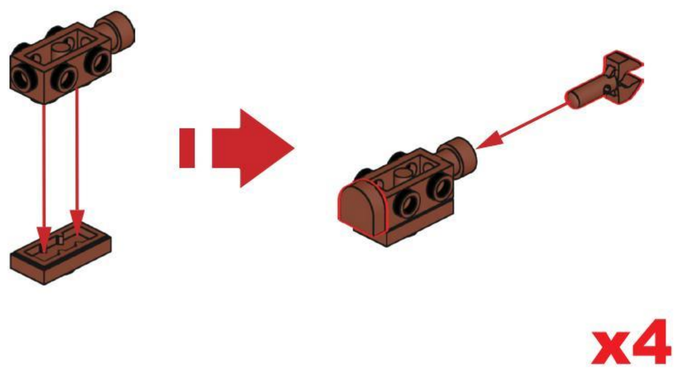

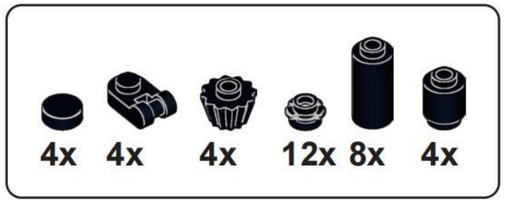

F10

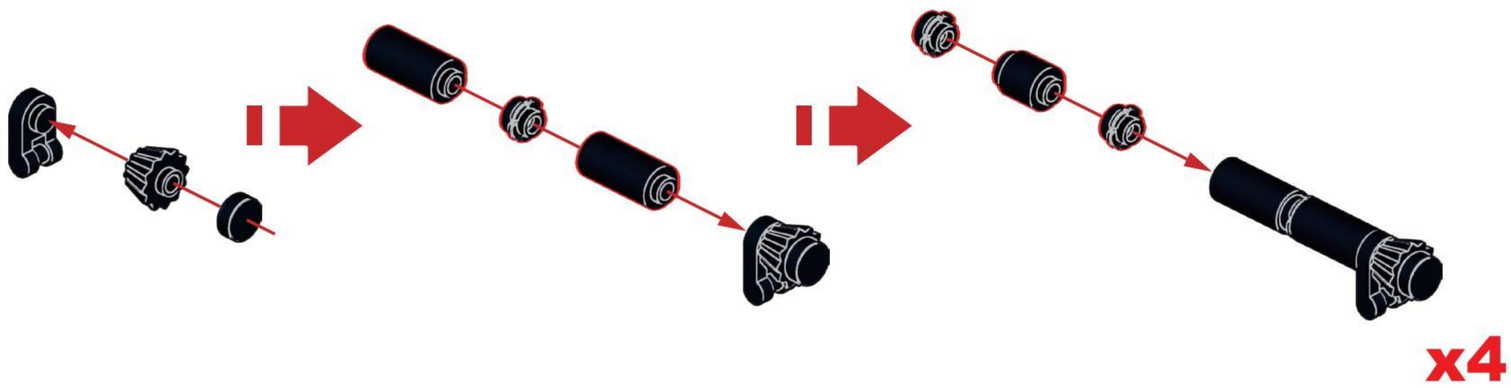

F11

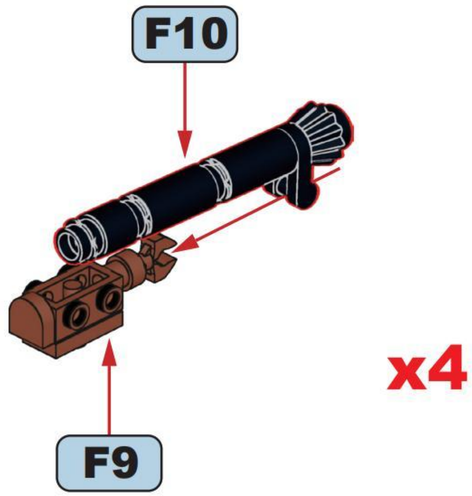

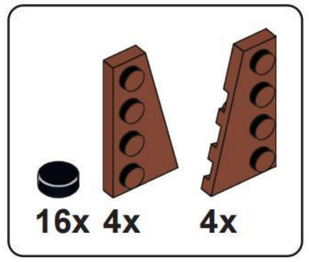

F12

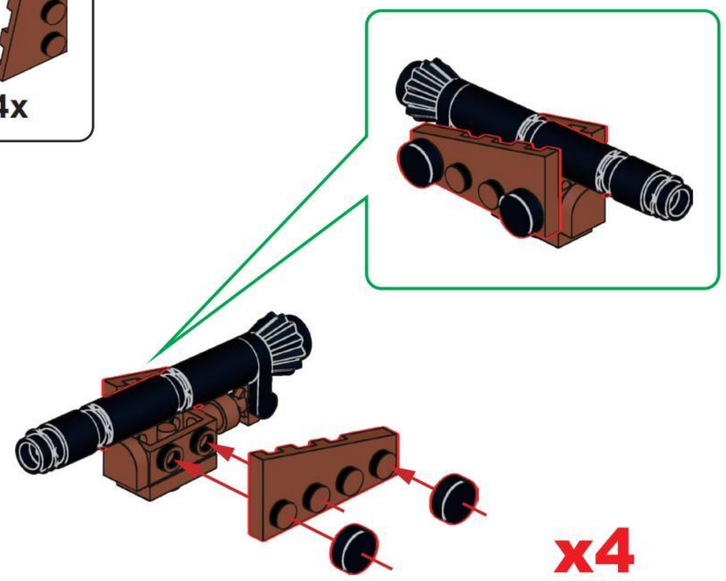

F13

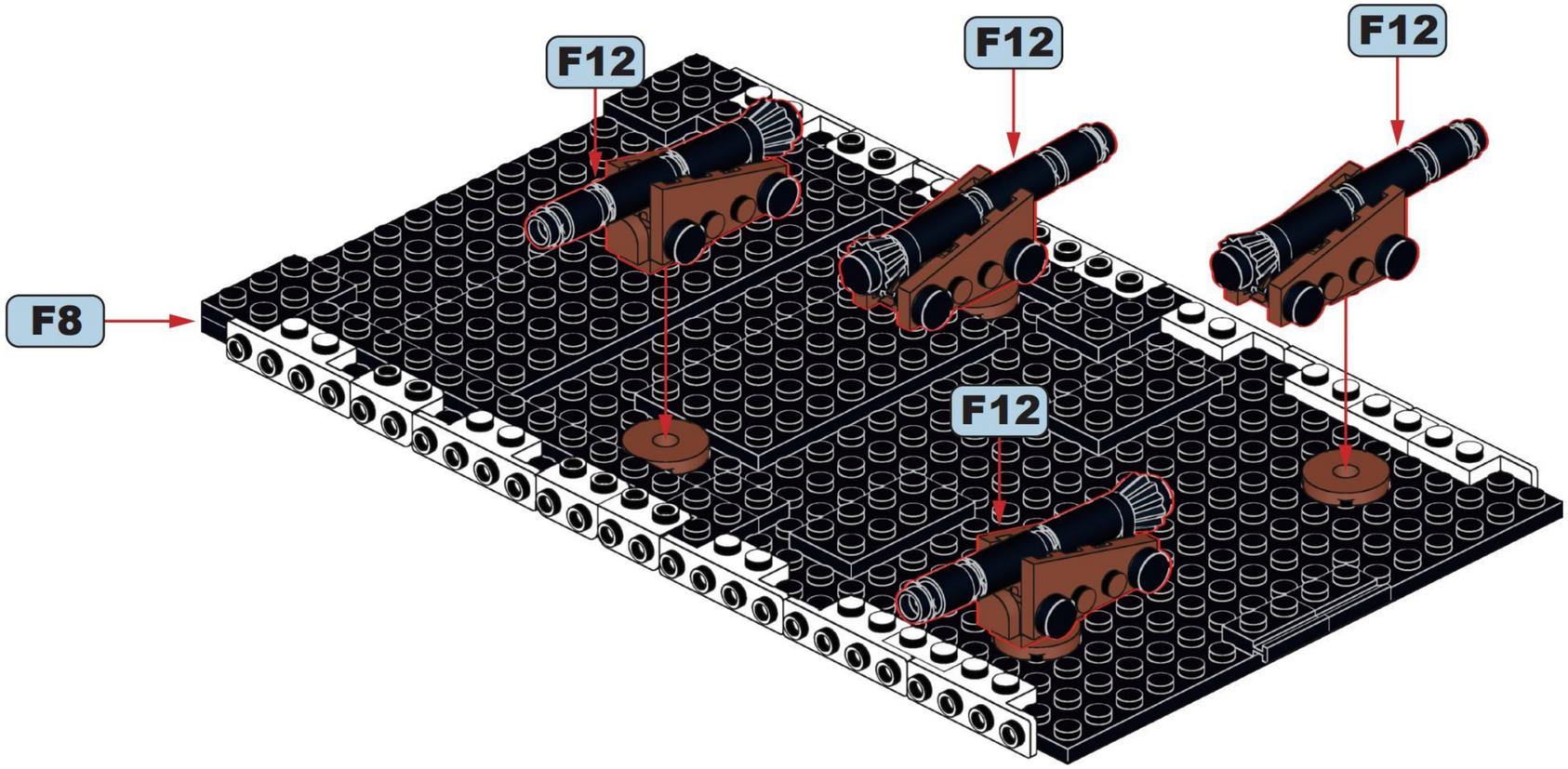

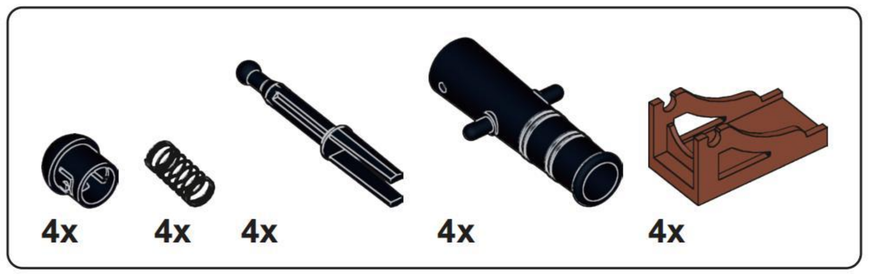

F14

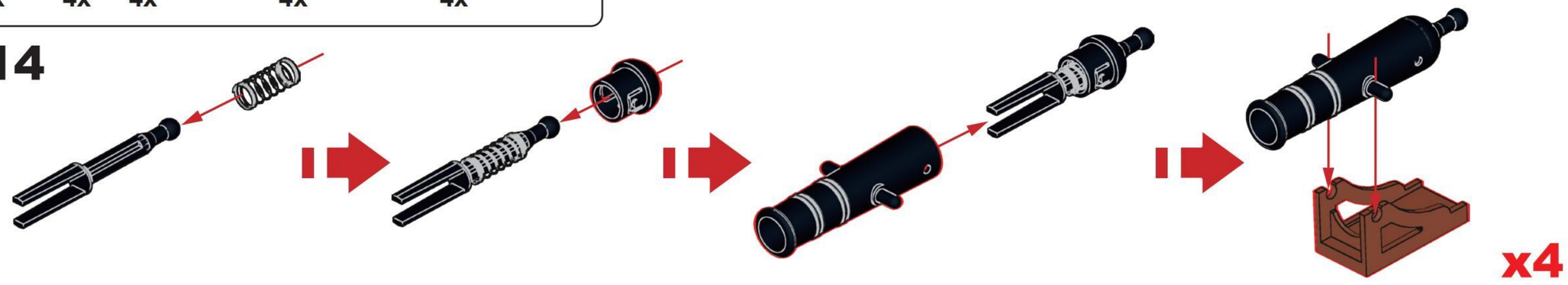

F15

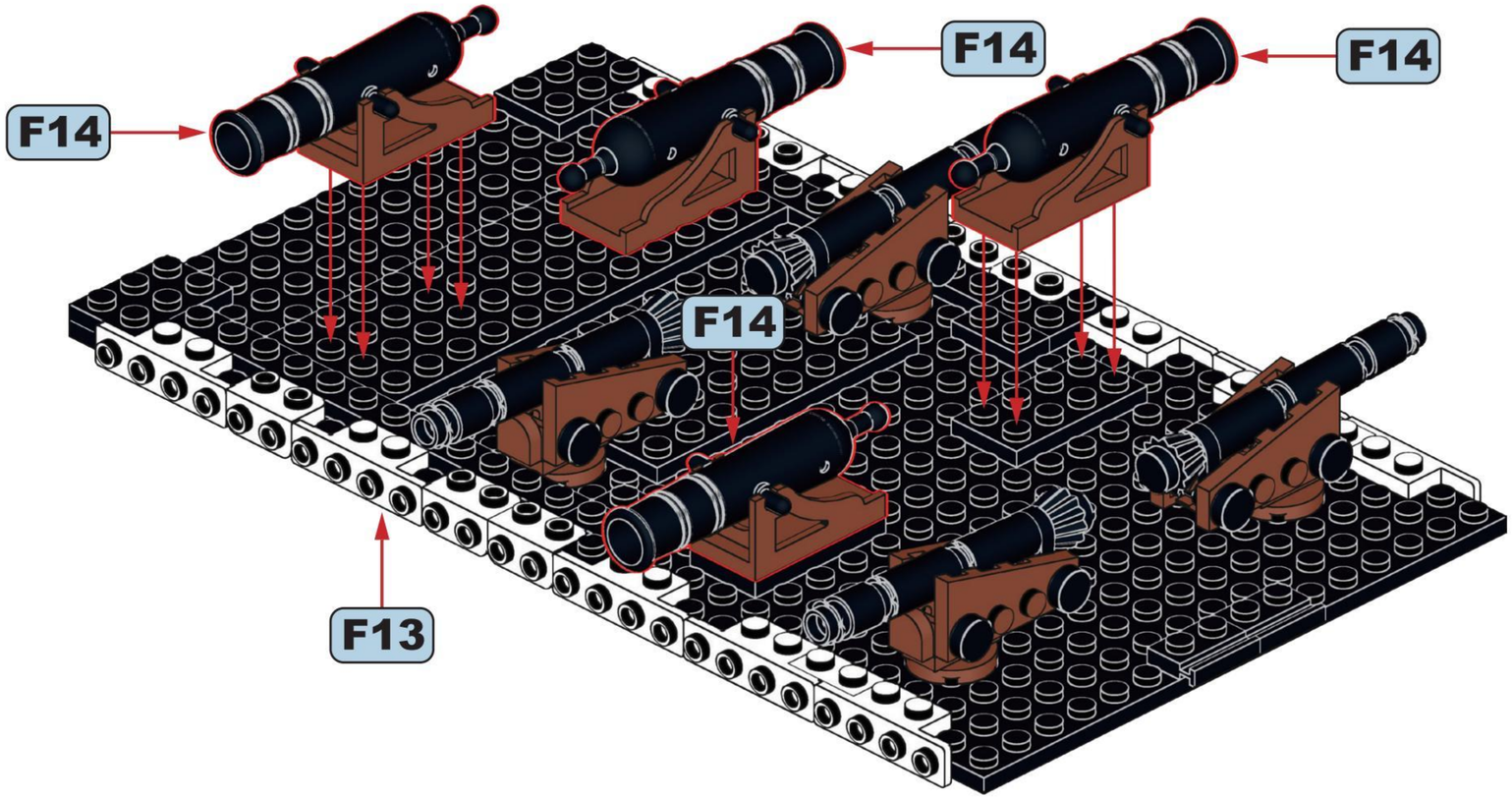

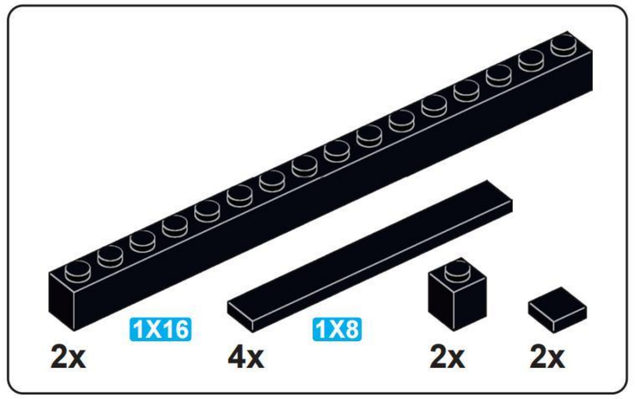

F16

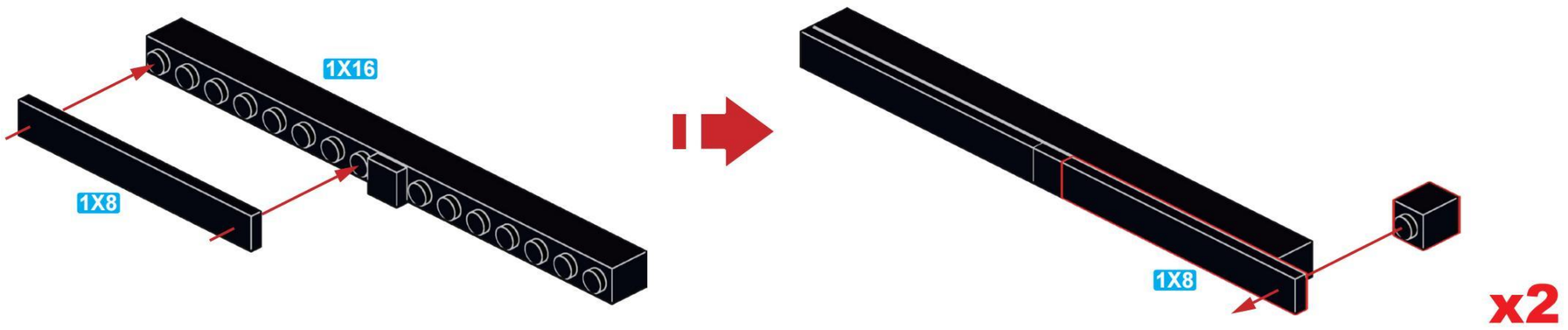

F17

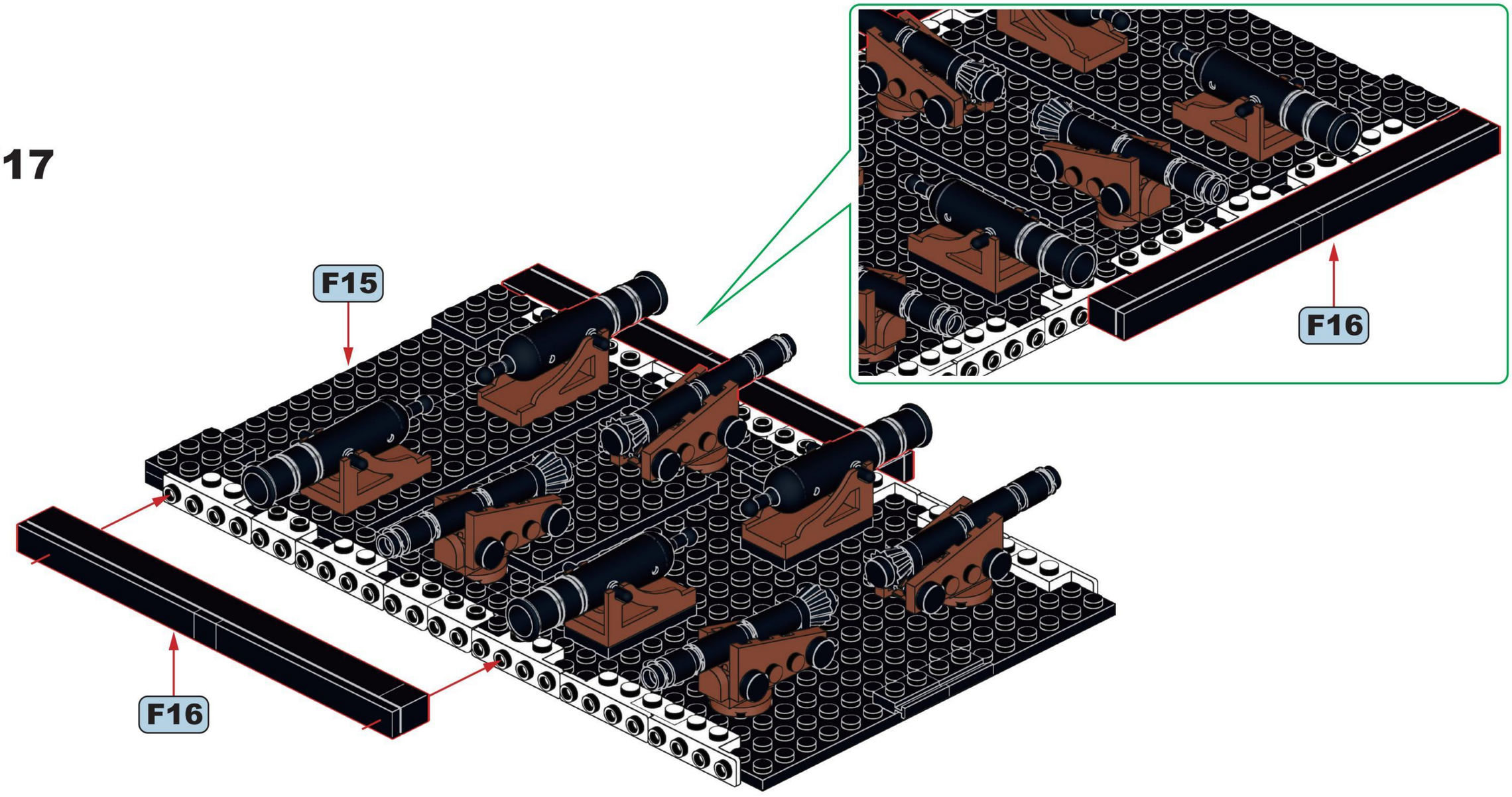

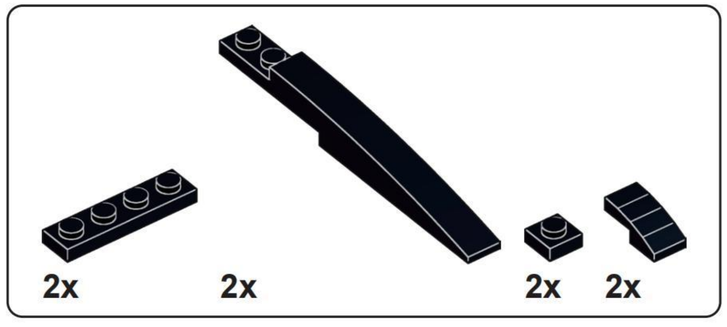

F18

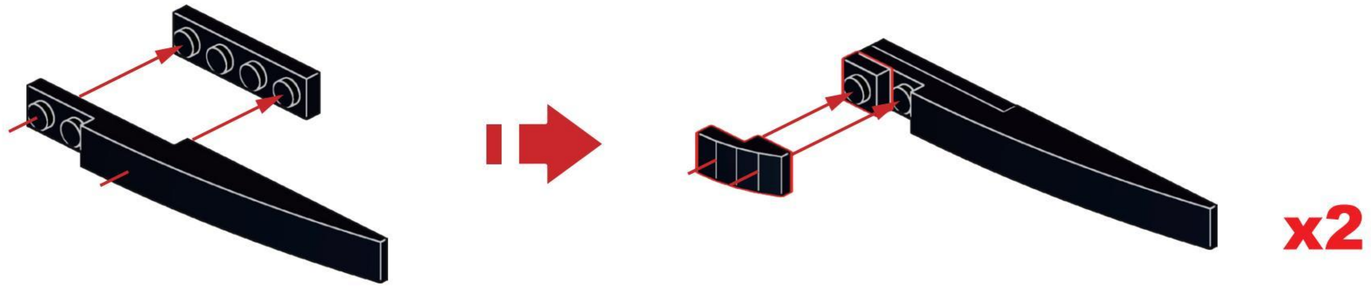

F19

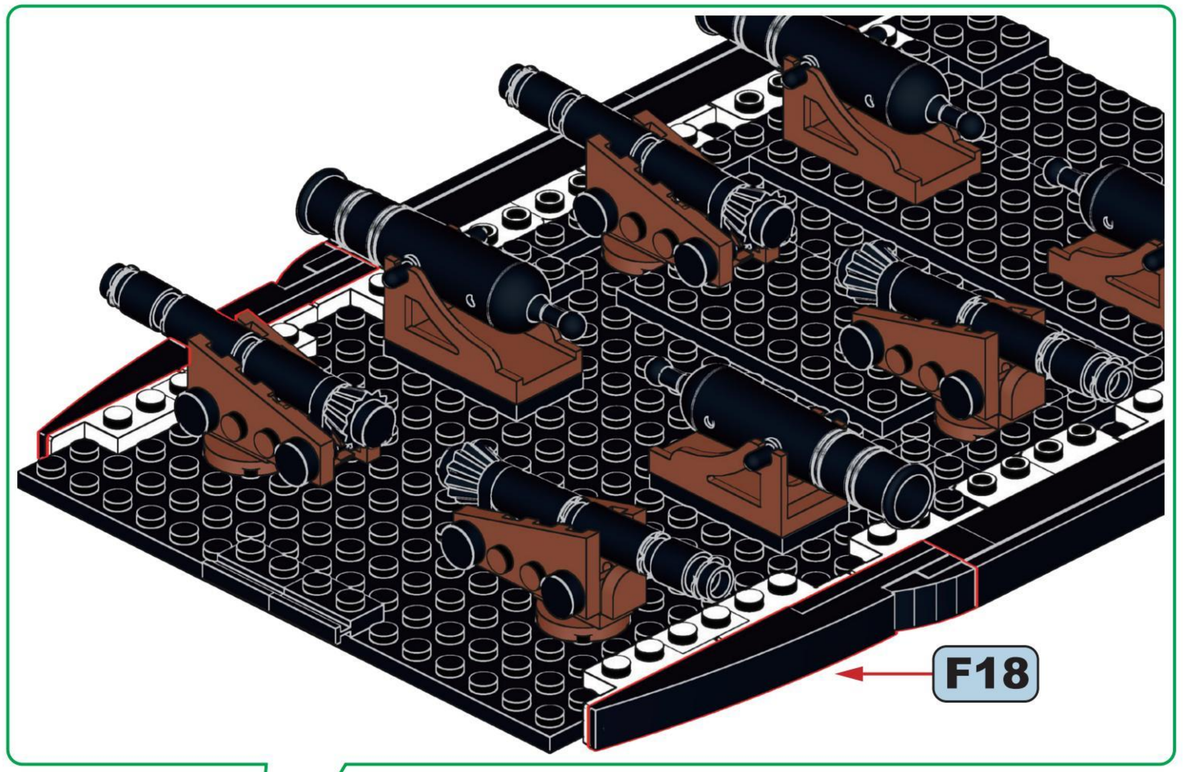

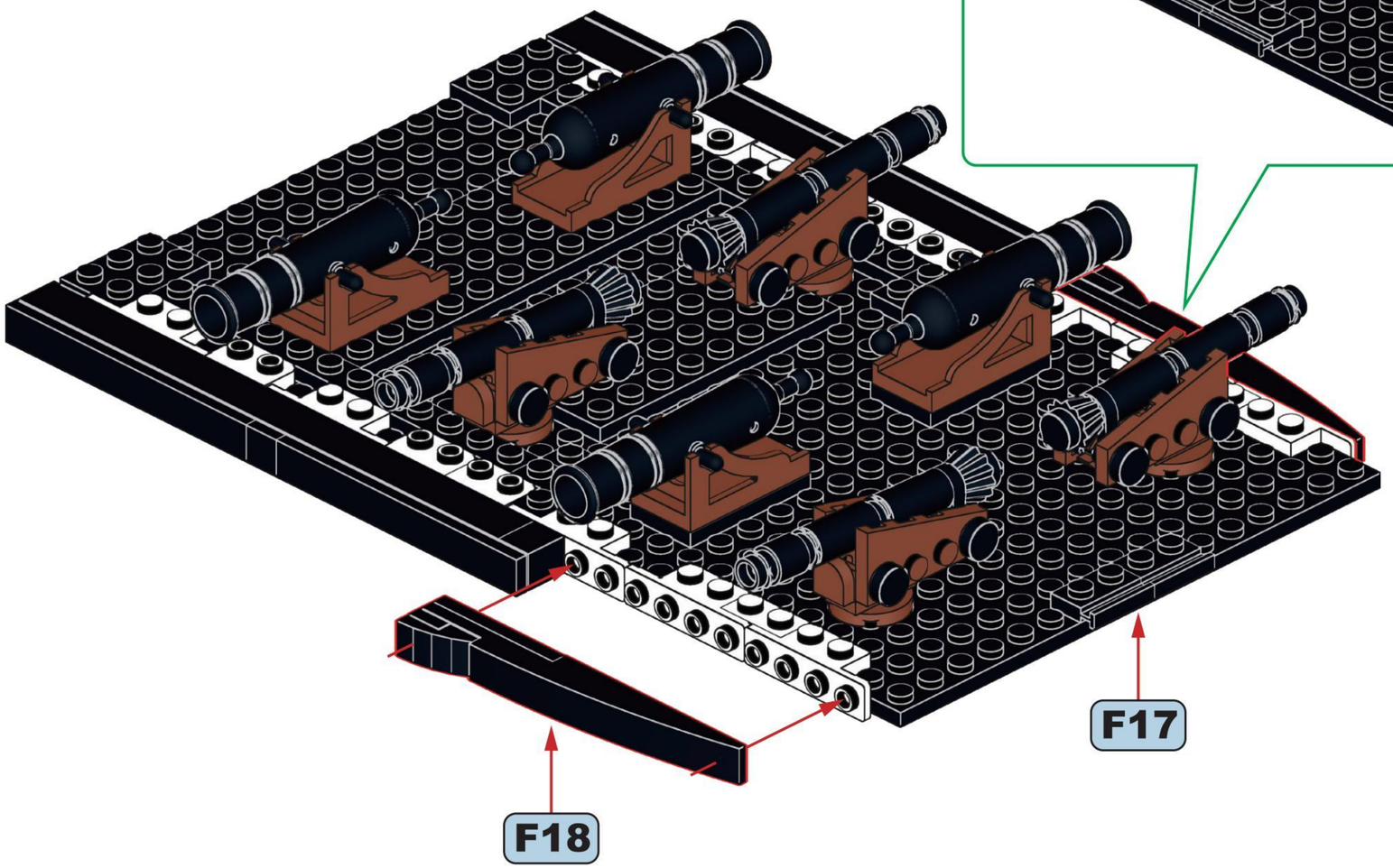

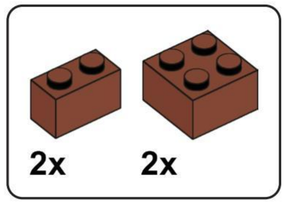

F20

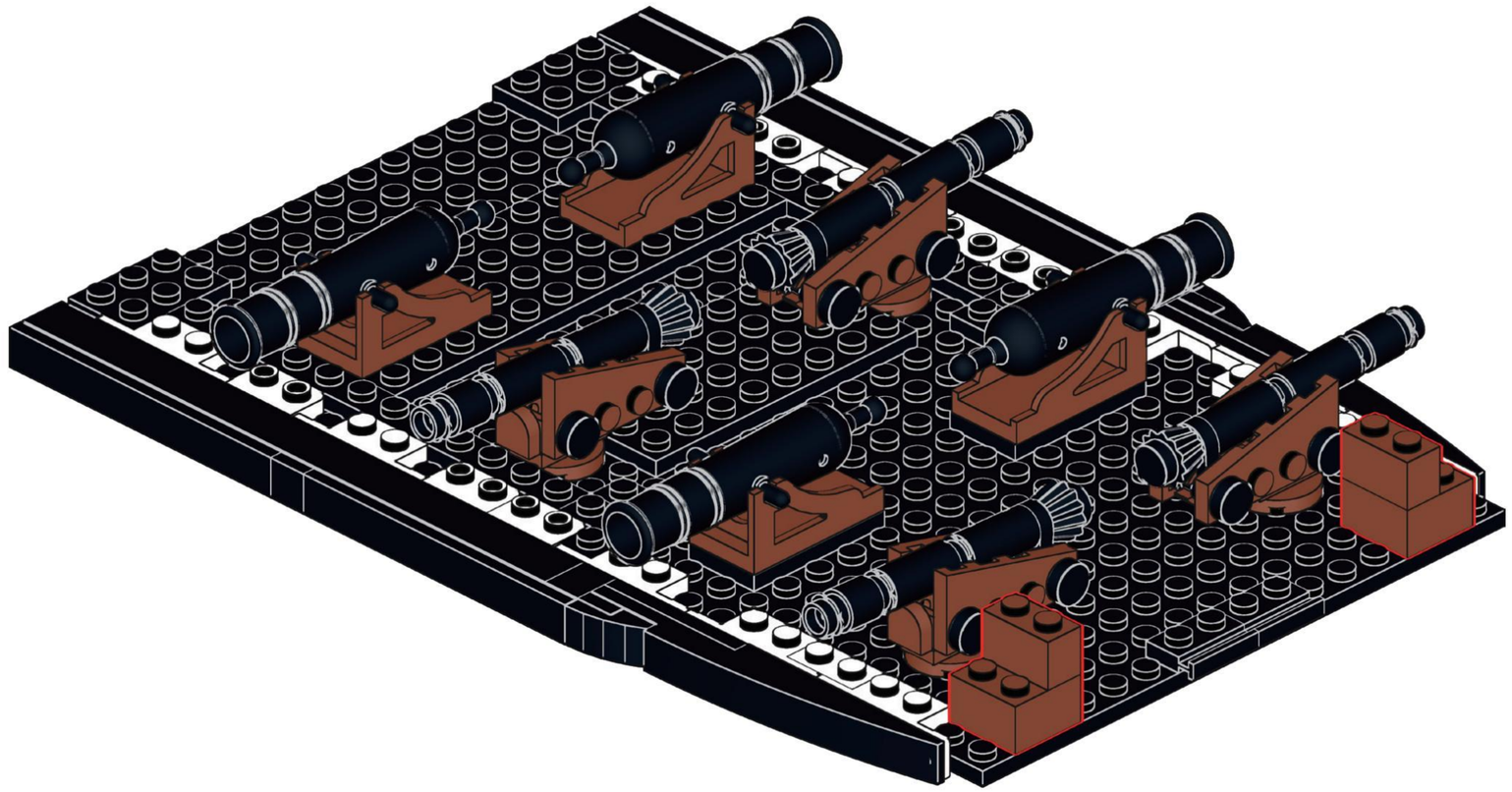

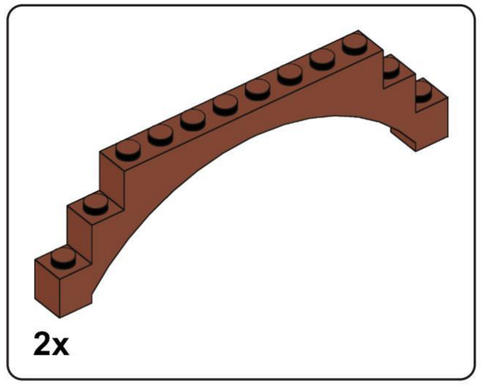

F21

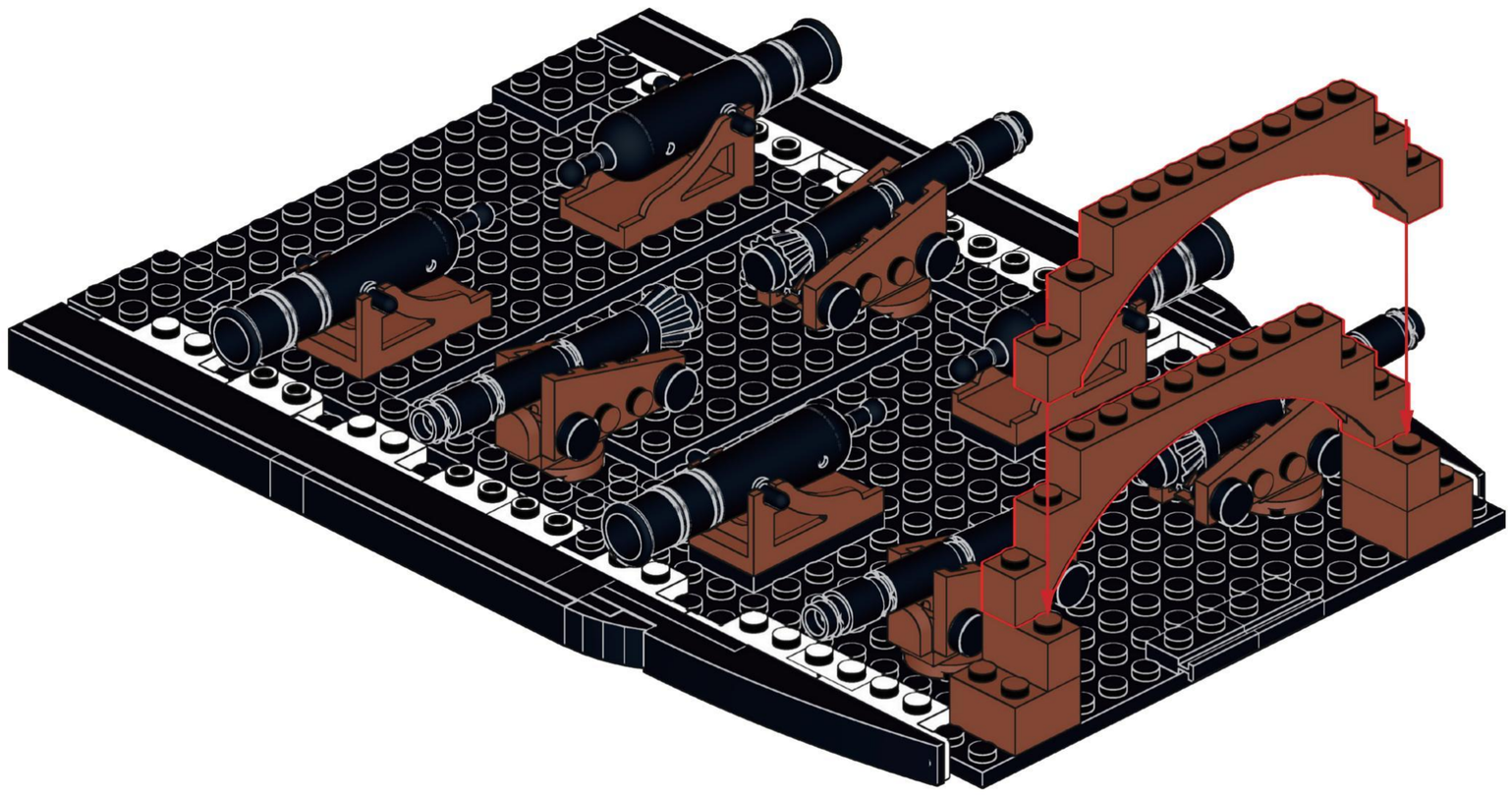

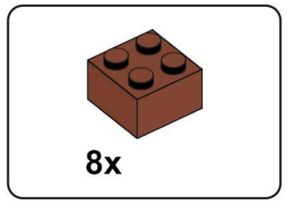

F22

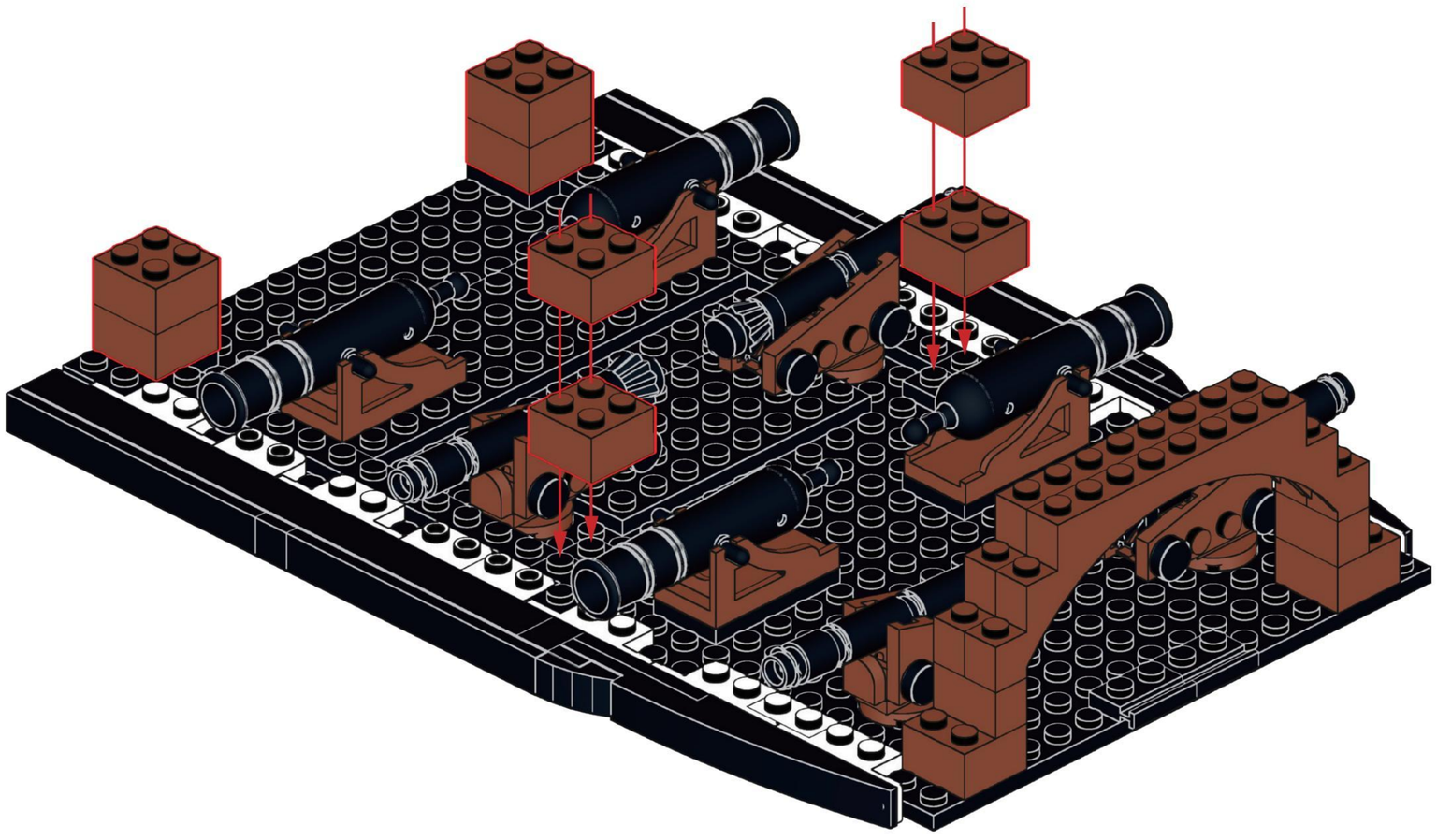

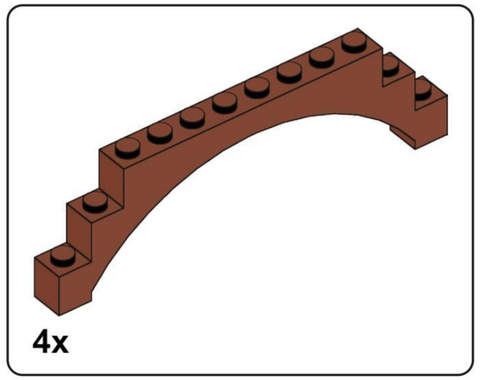

F23

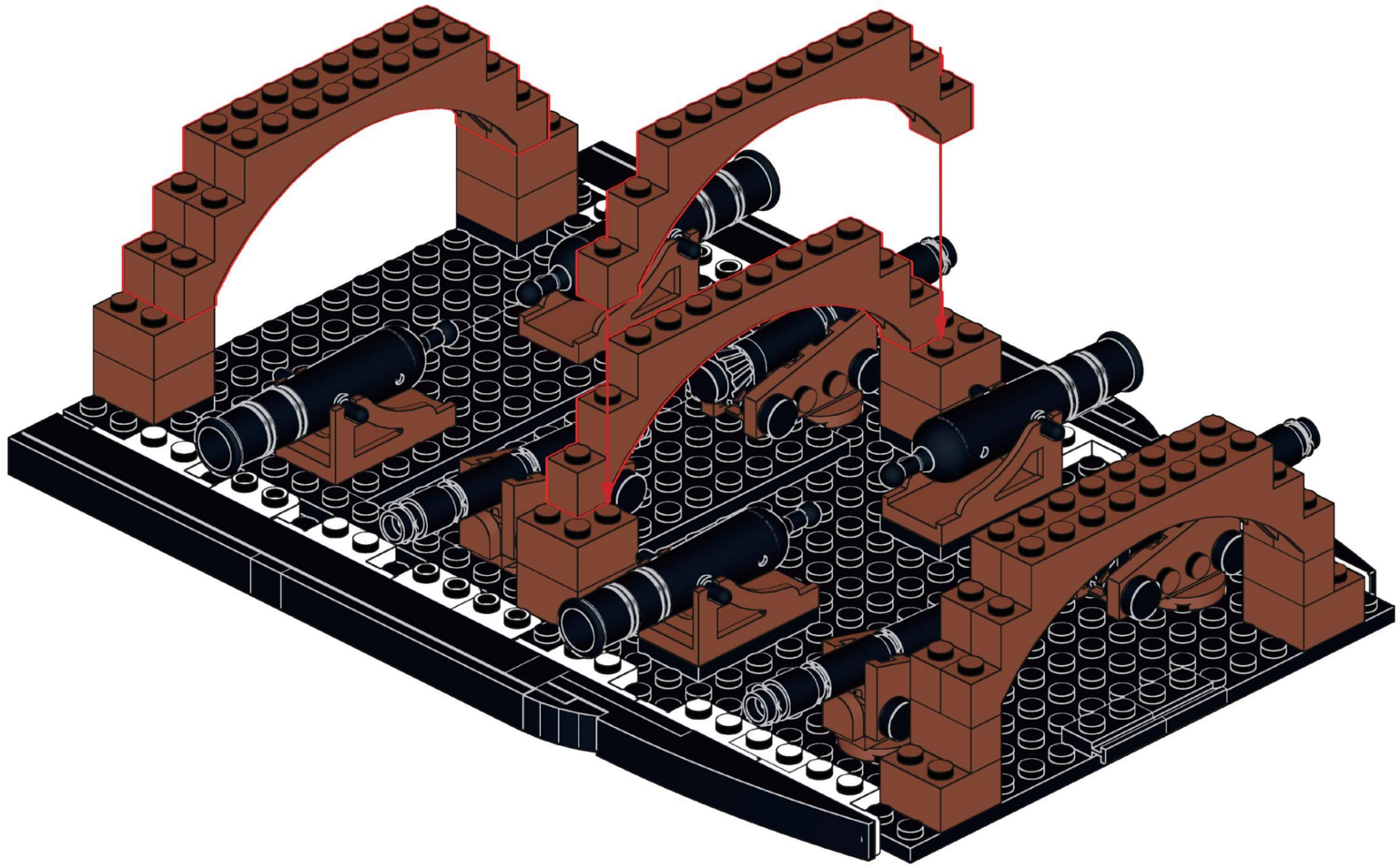

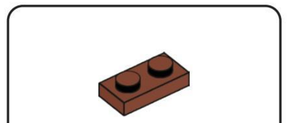

F24

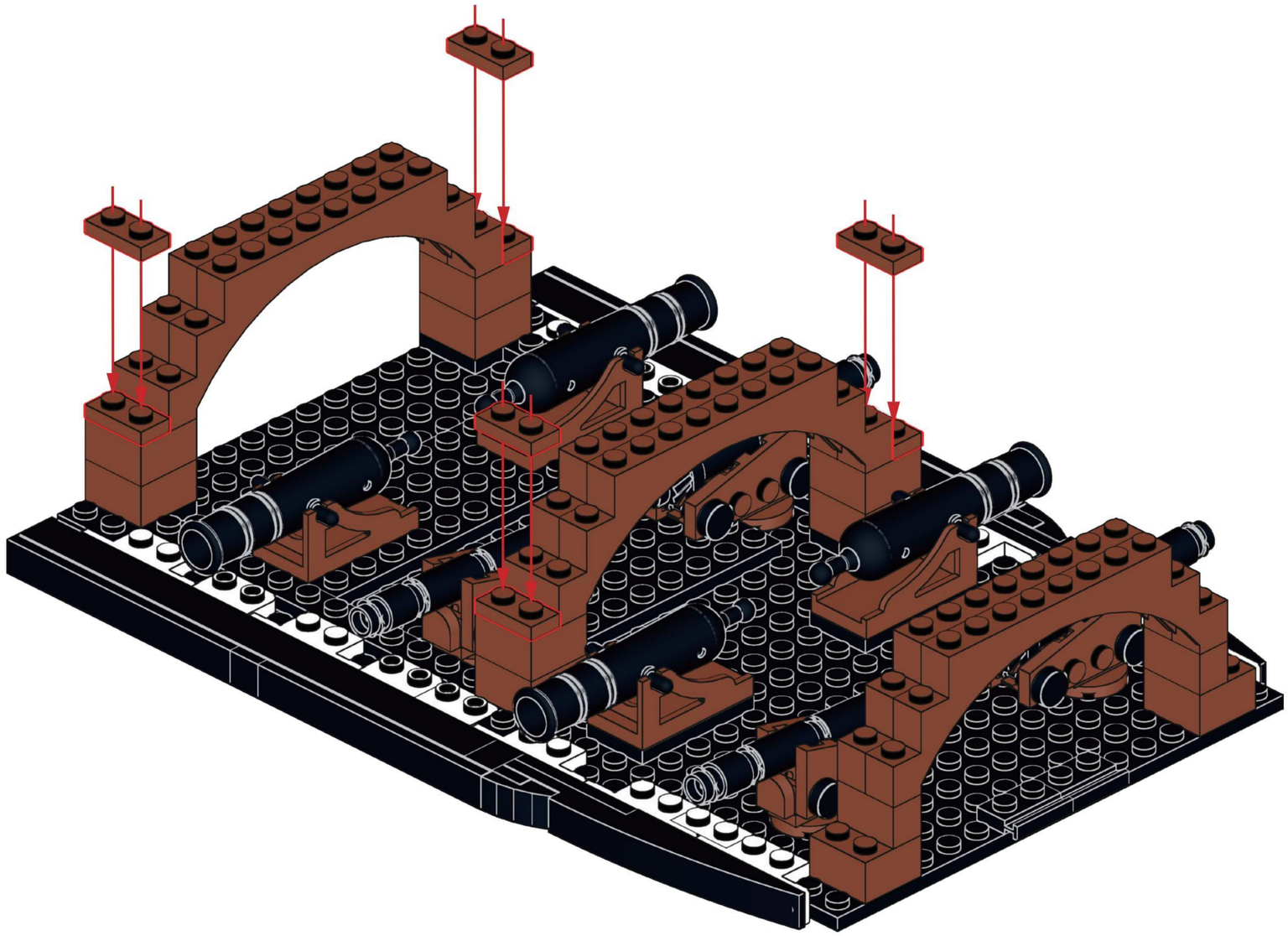

7

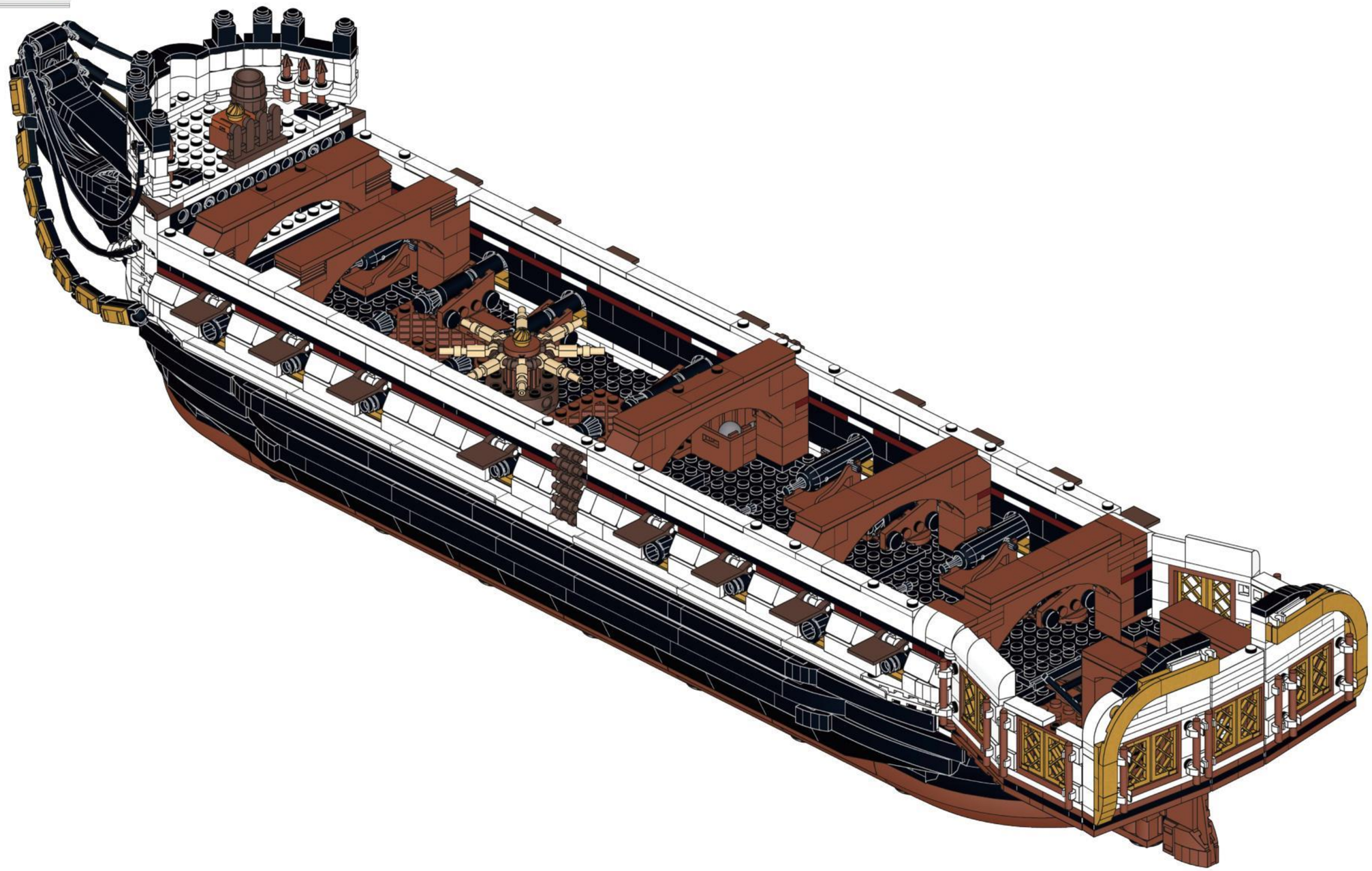

G

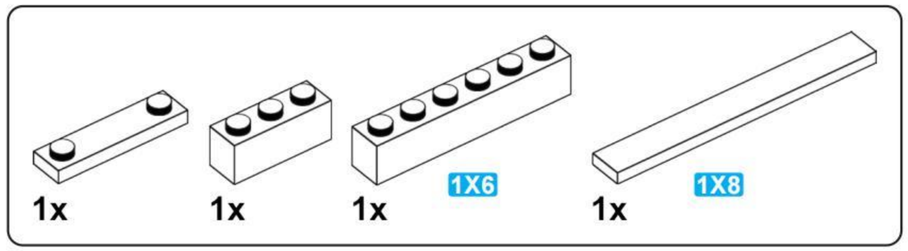
1x
1x
1x
1X6
1x
1X8

G1

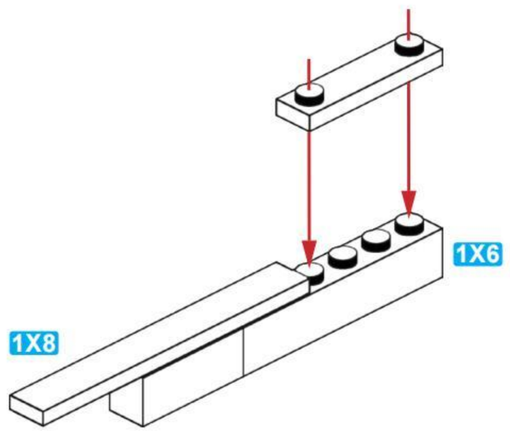
1X8
1X6

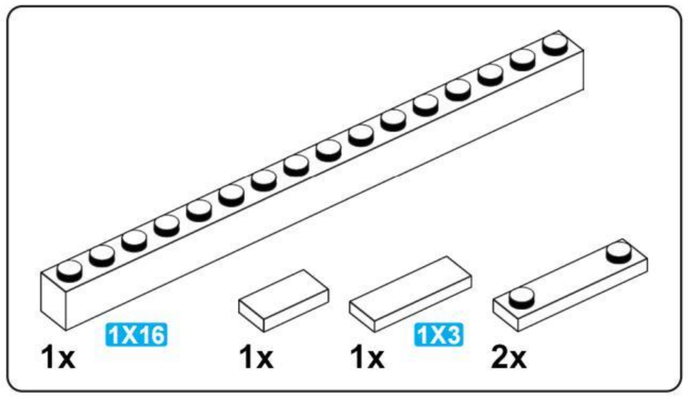
1x
1X16
1x
1x
1X3
2x

G2

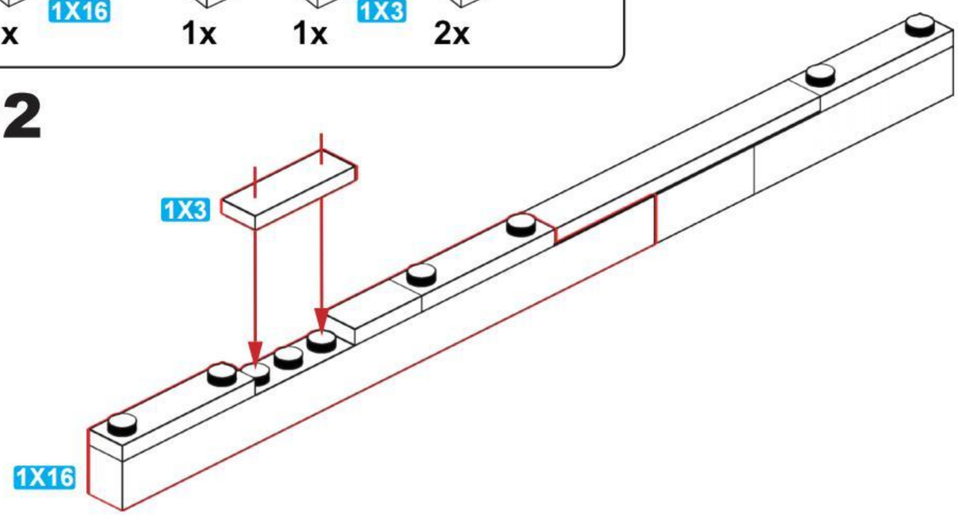
1X3
1X16

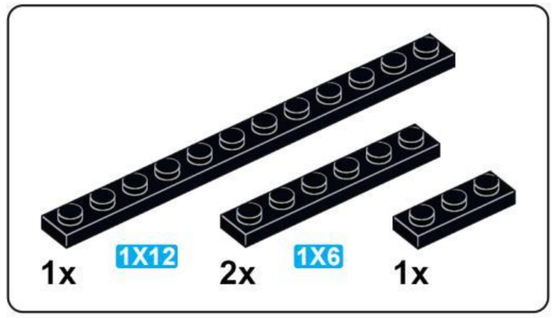
1x
1X12
2x
1X6
1x

G3

1X6
1X12
1X6

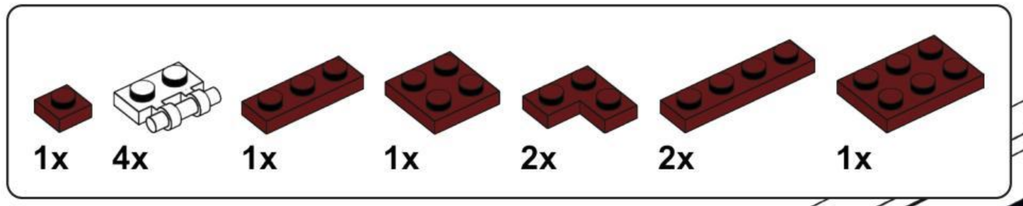
1x
4x
1x
1x
2x
2x
1x

G4

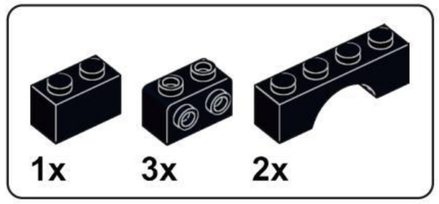

G5

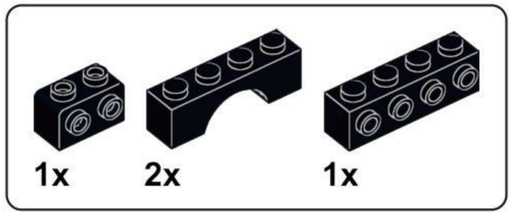

G6

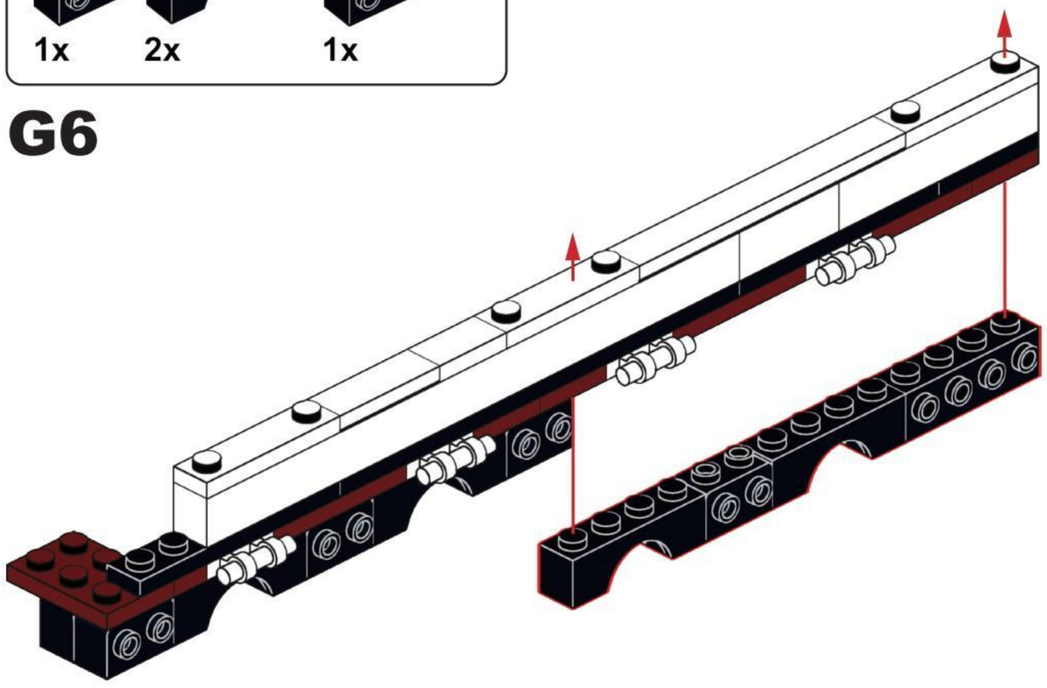

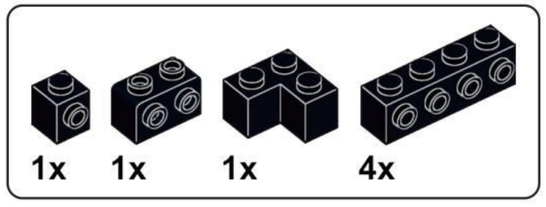

G7

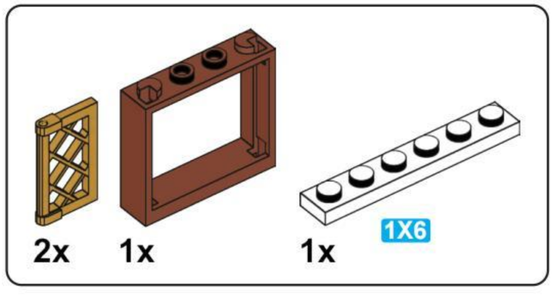

G8

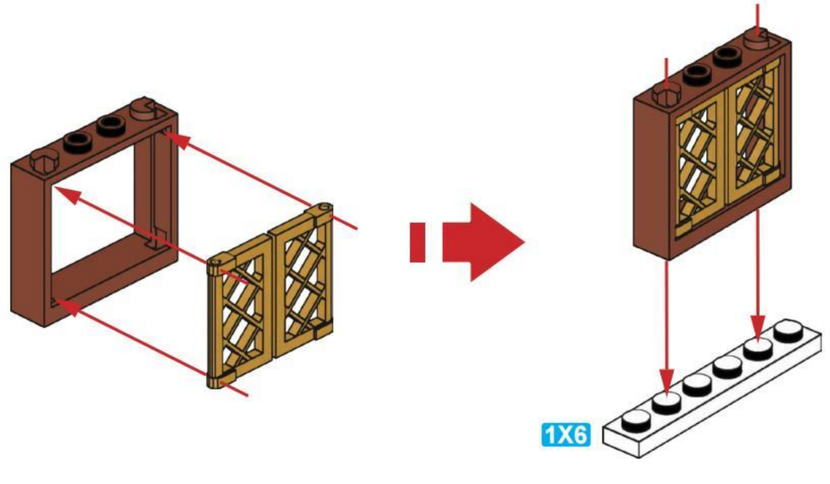

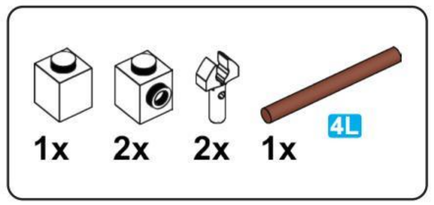

G9

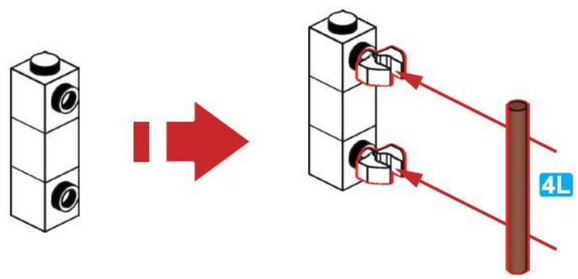

G10

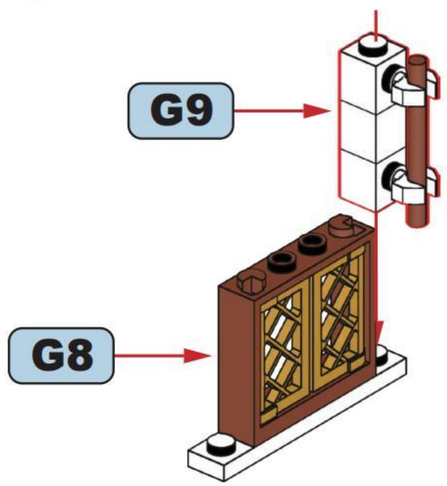

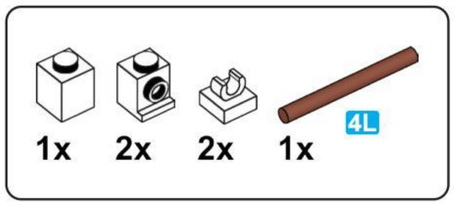

G11

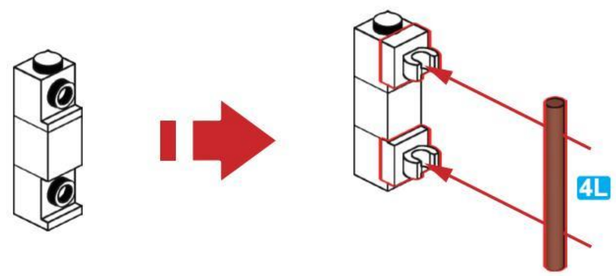

G12

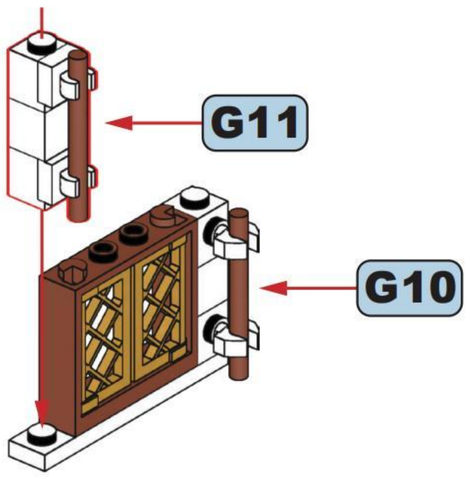

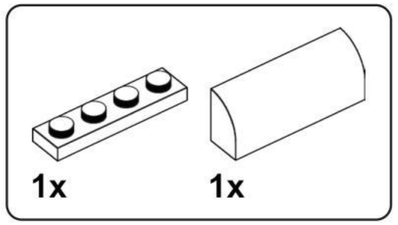

G13

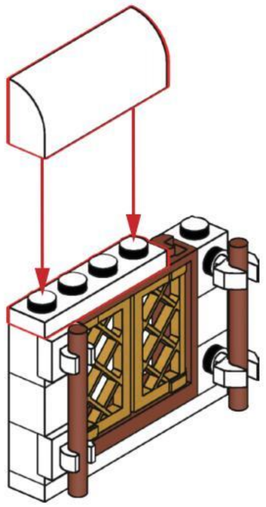

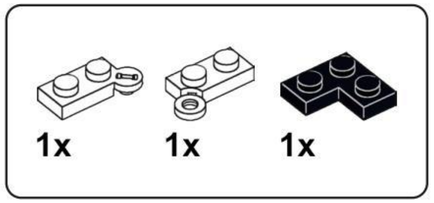

G14

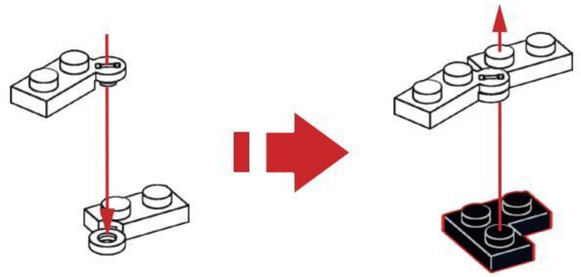

G15

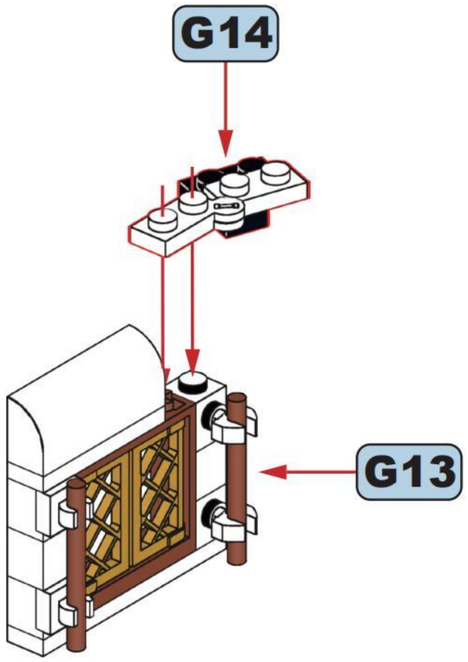

G16

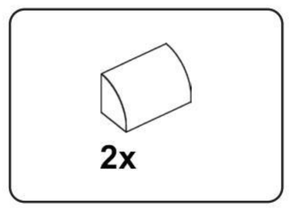

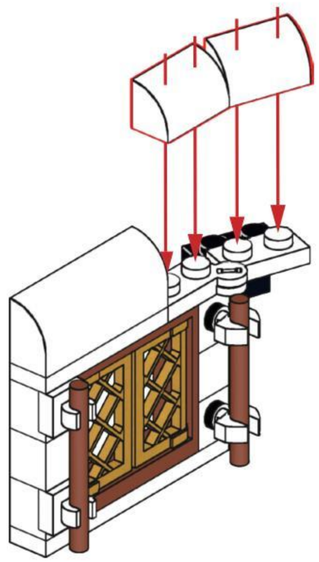

G17

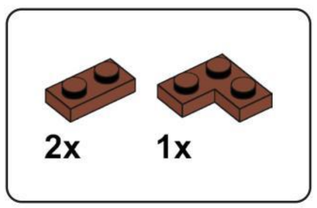



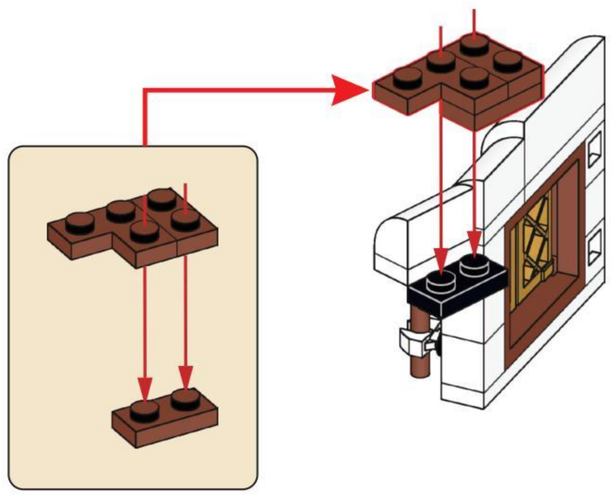

G18

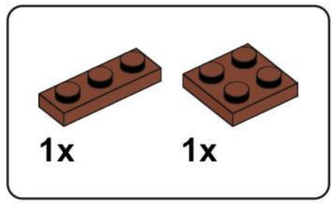

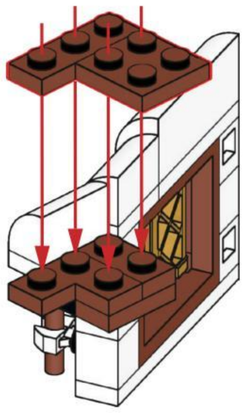

G19

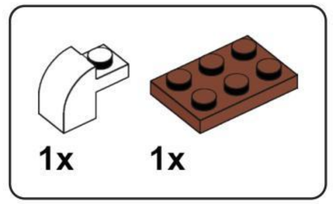

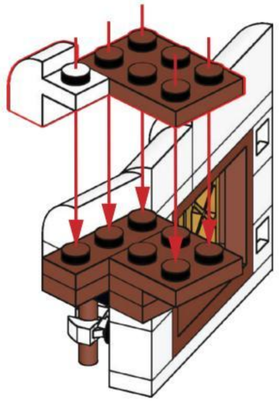

G20

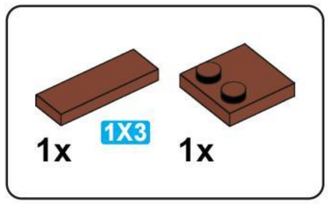

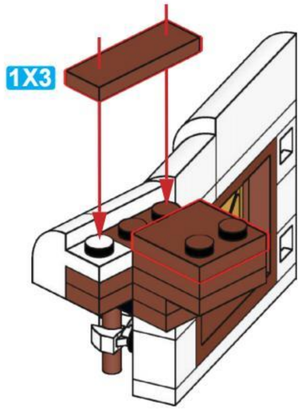

G21

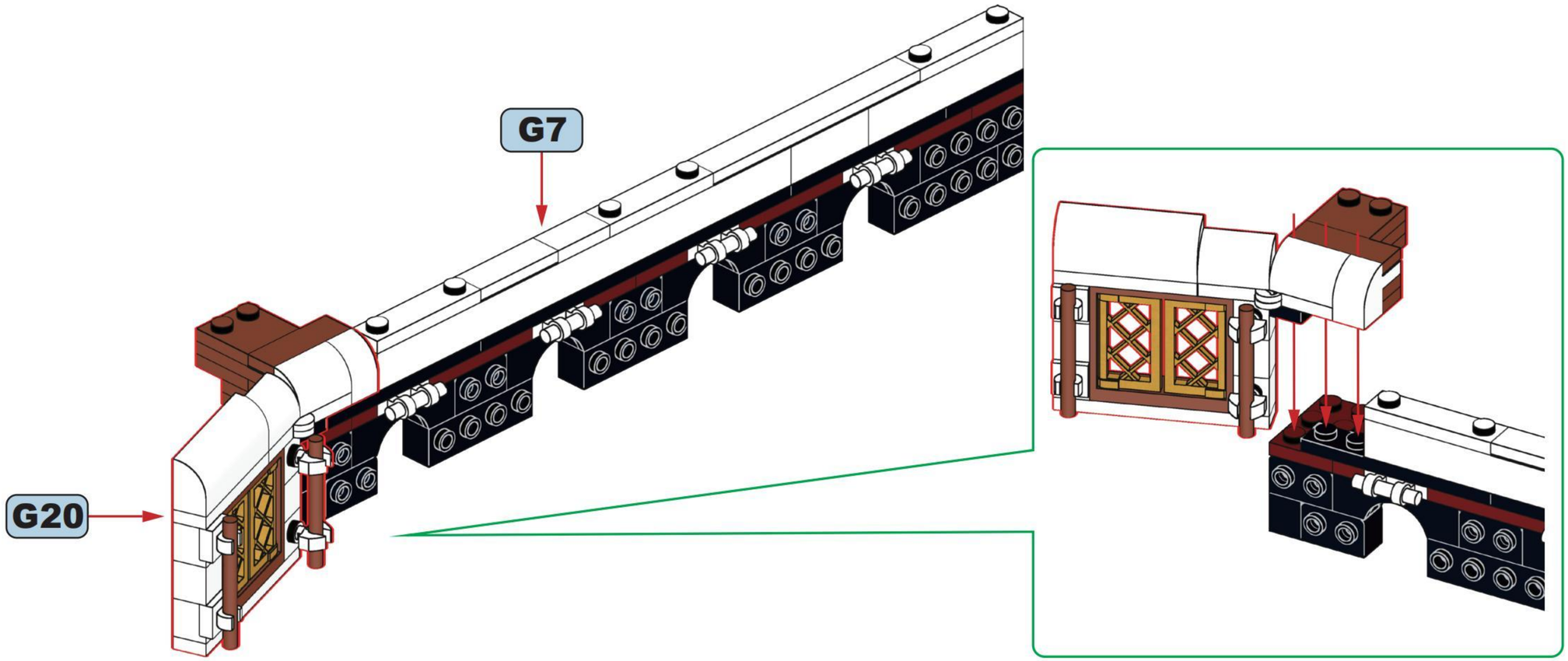

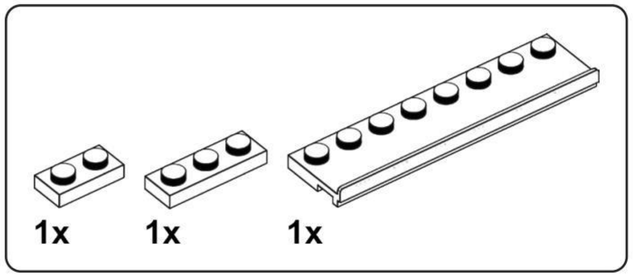

G22

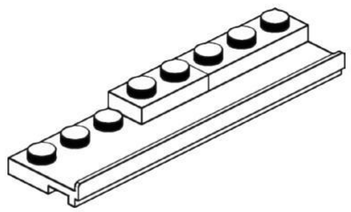

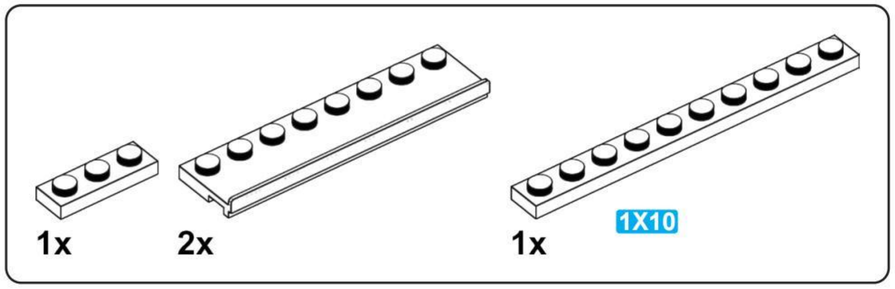

G23

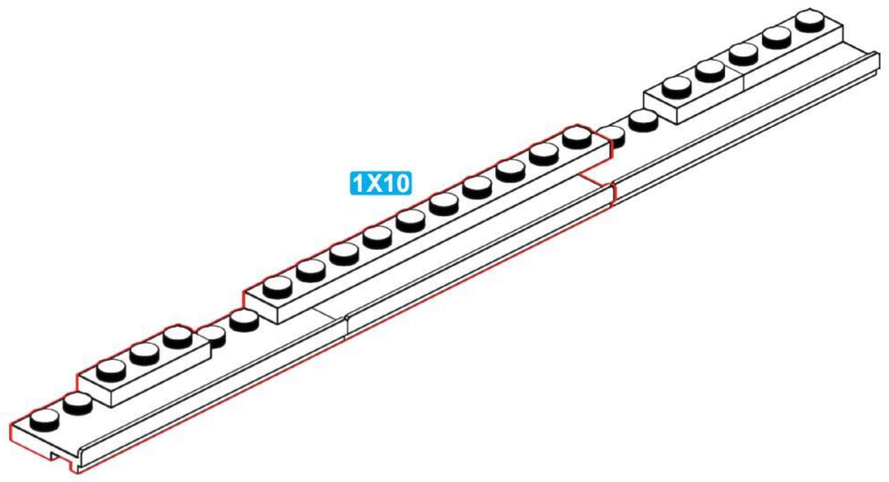

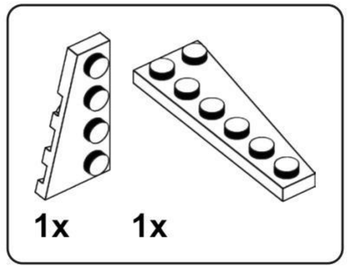

G24

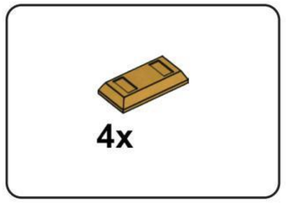

G25

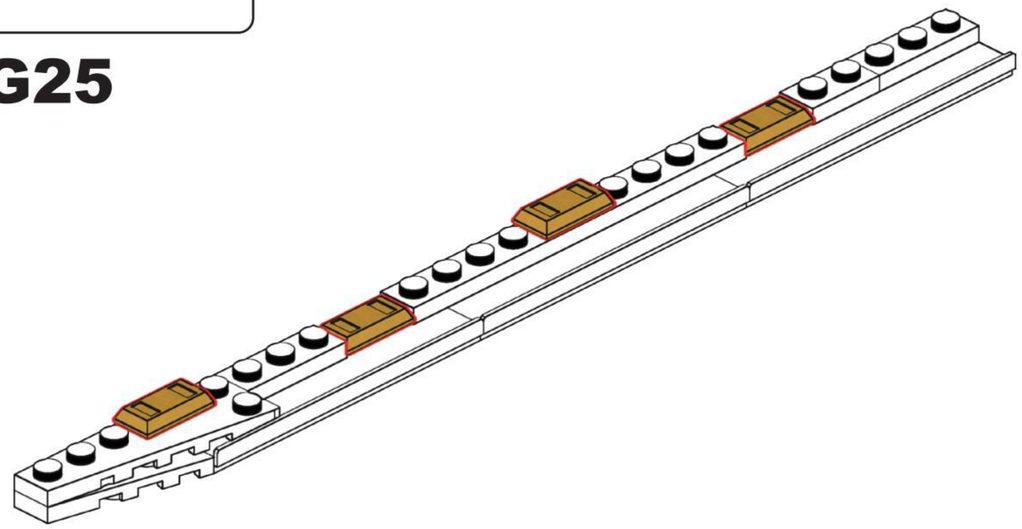

G26

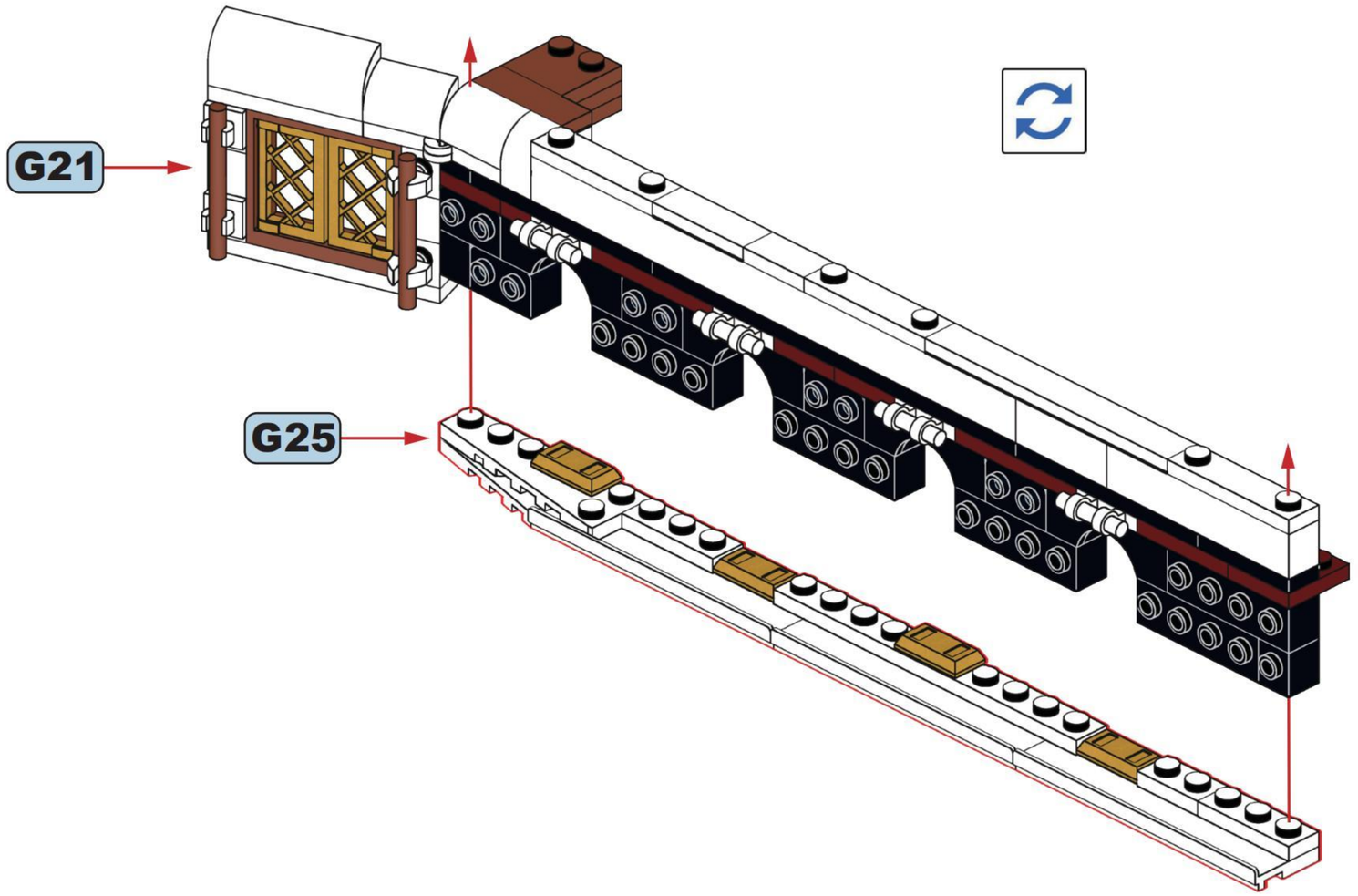

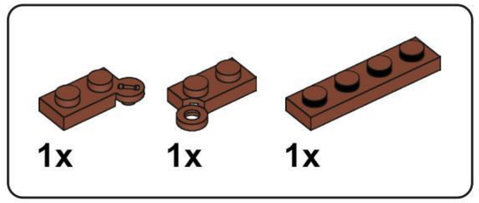

G27

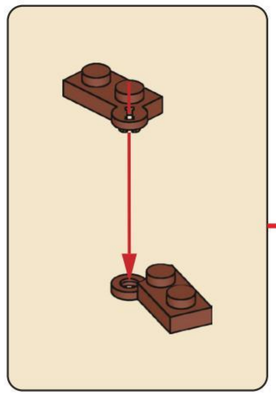

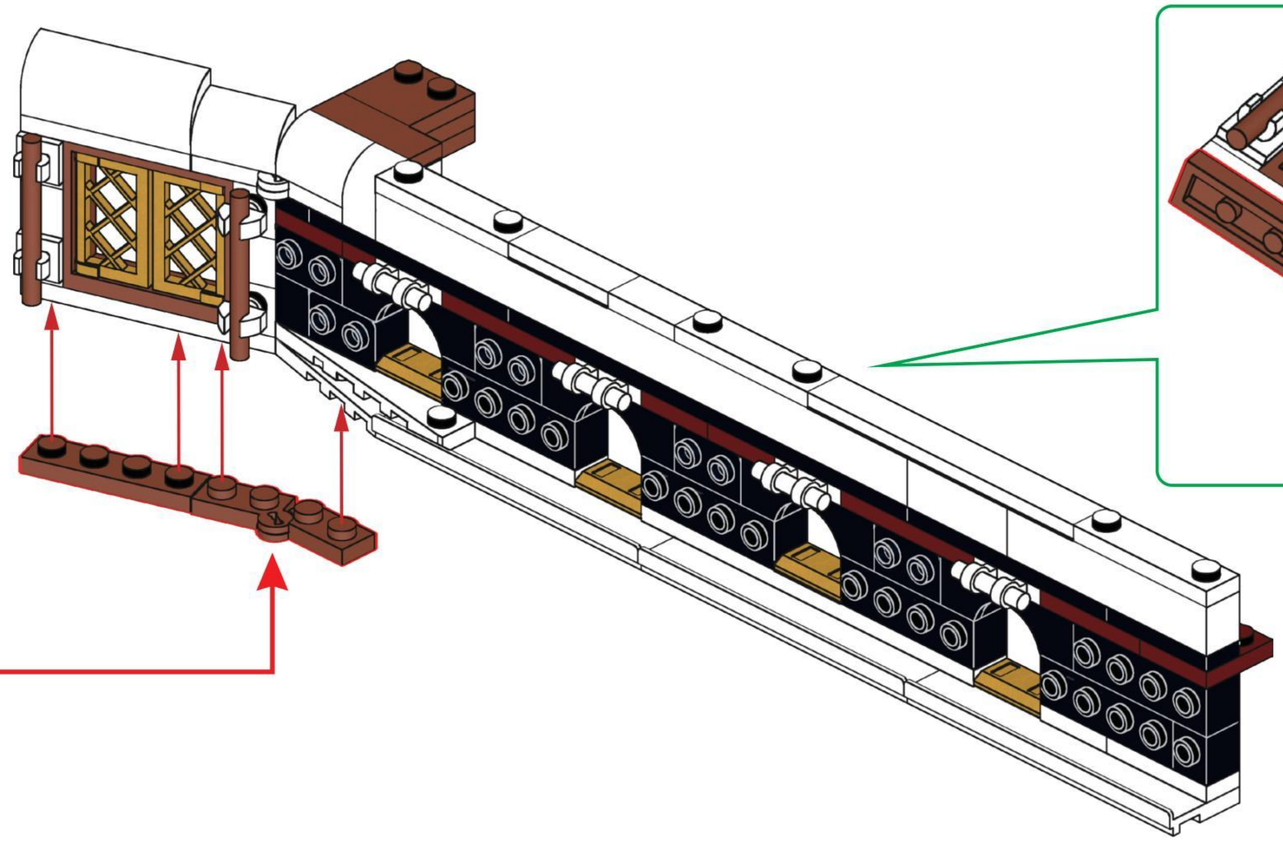

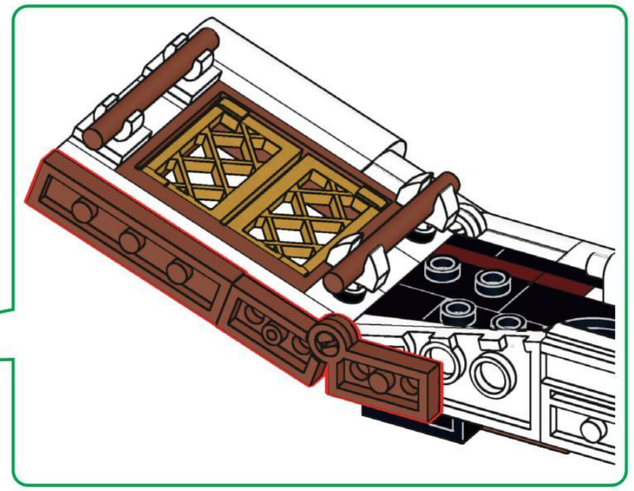

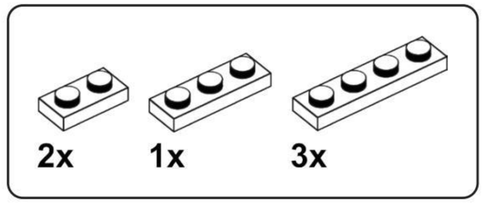

G28

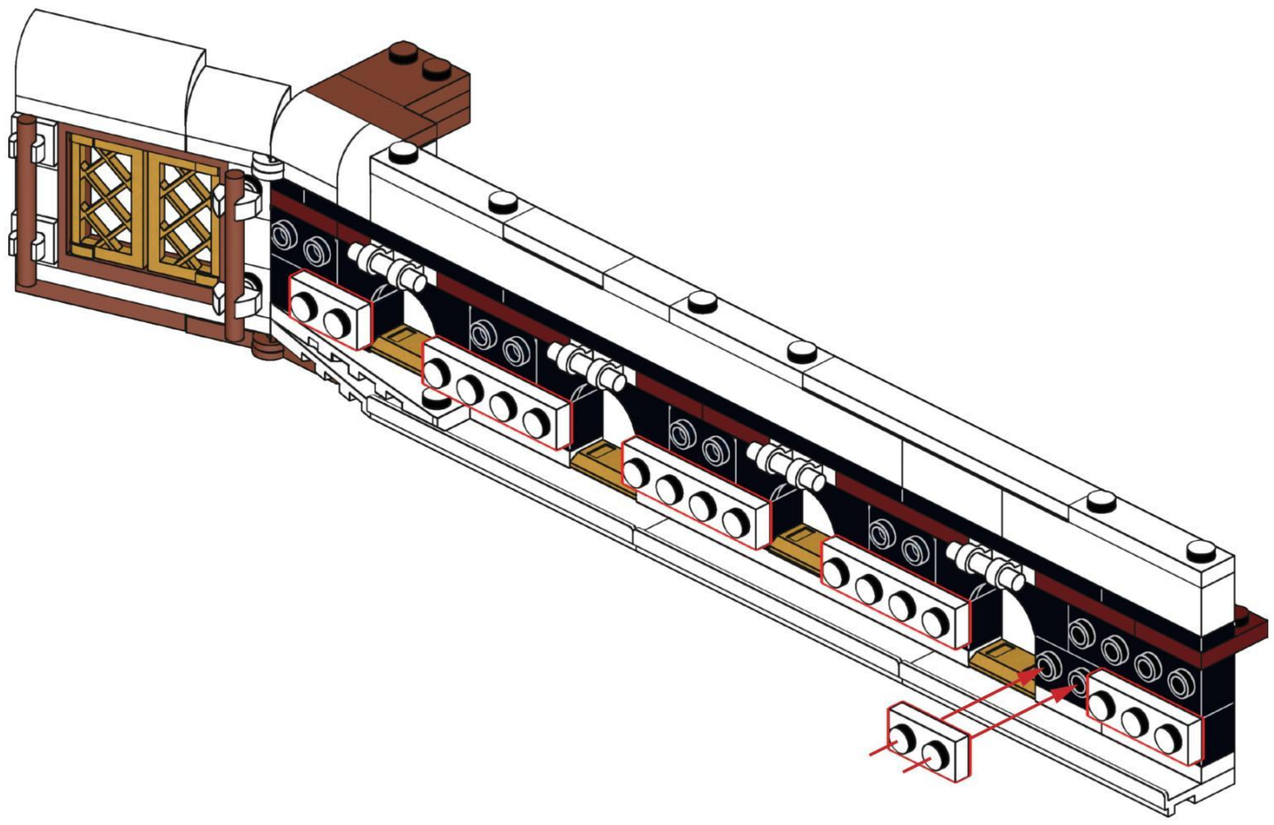

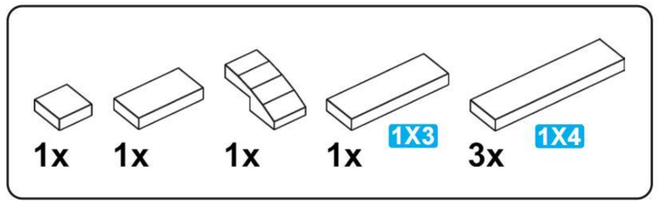

G29

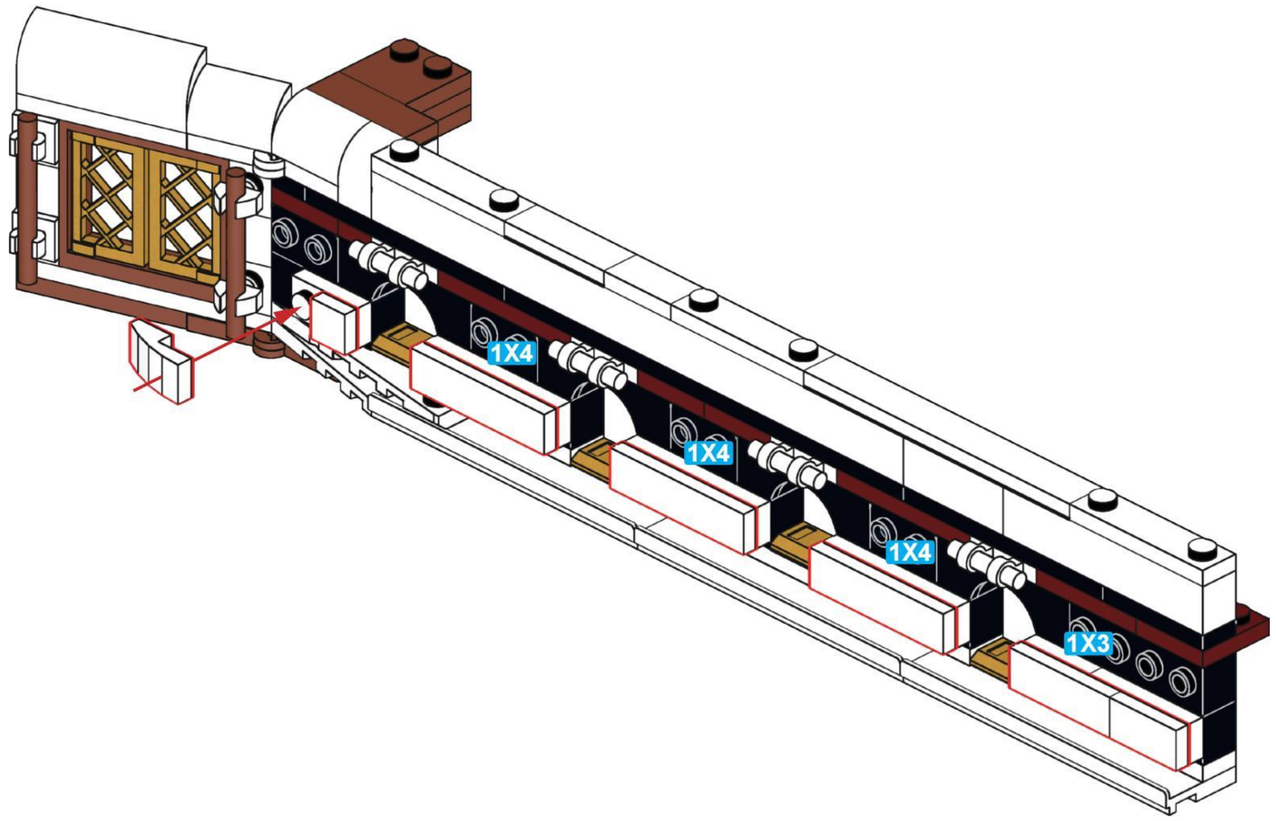

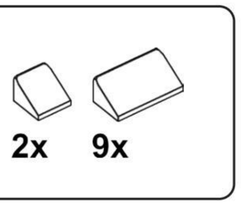

G30

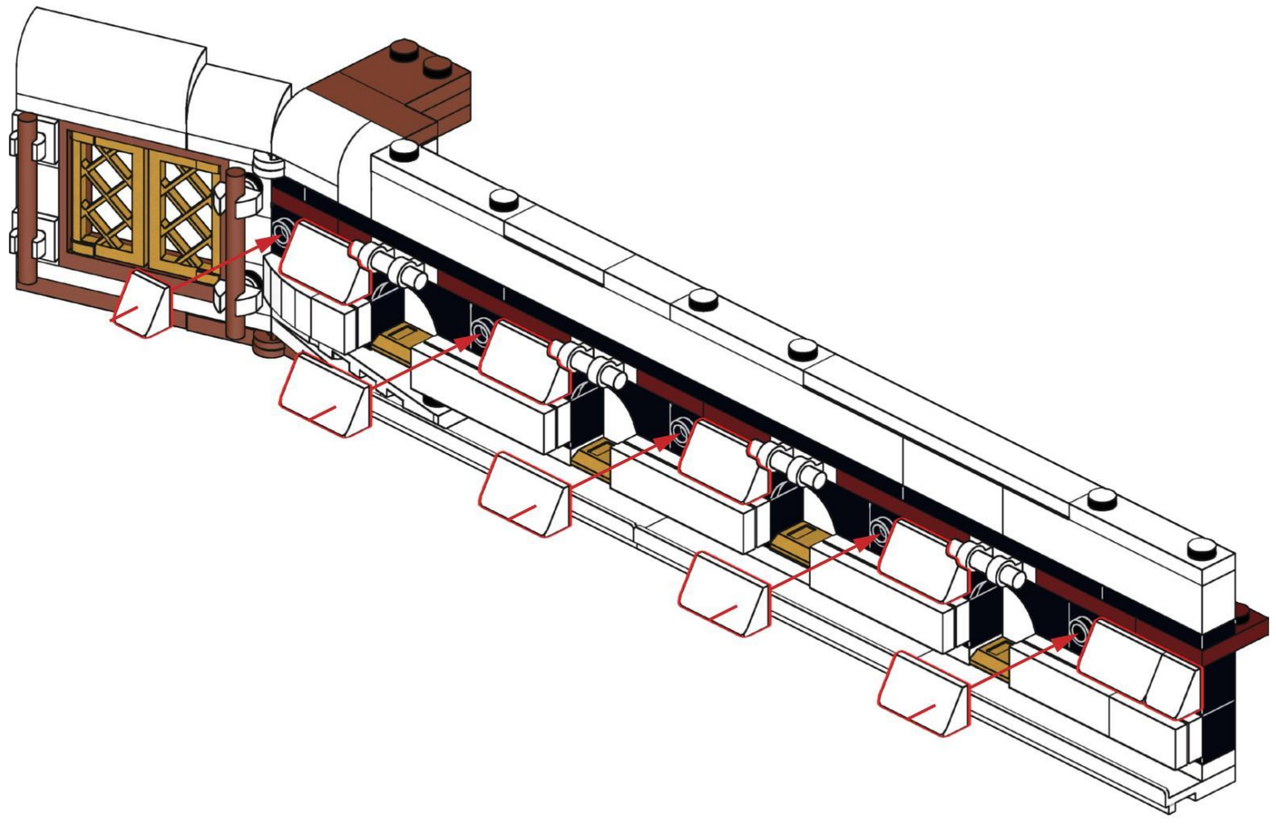

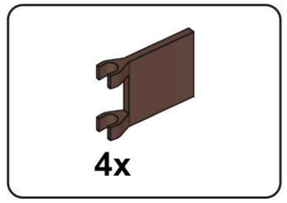

G31

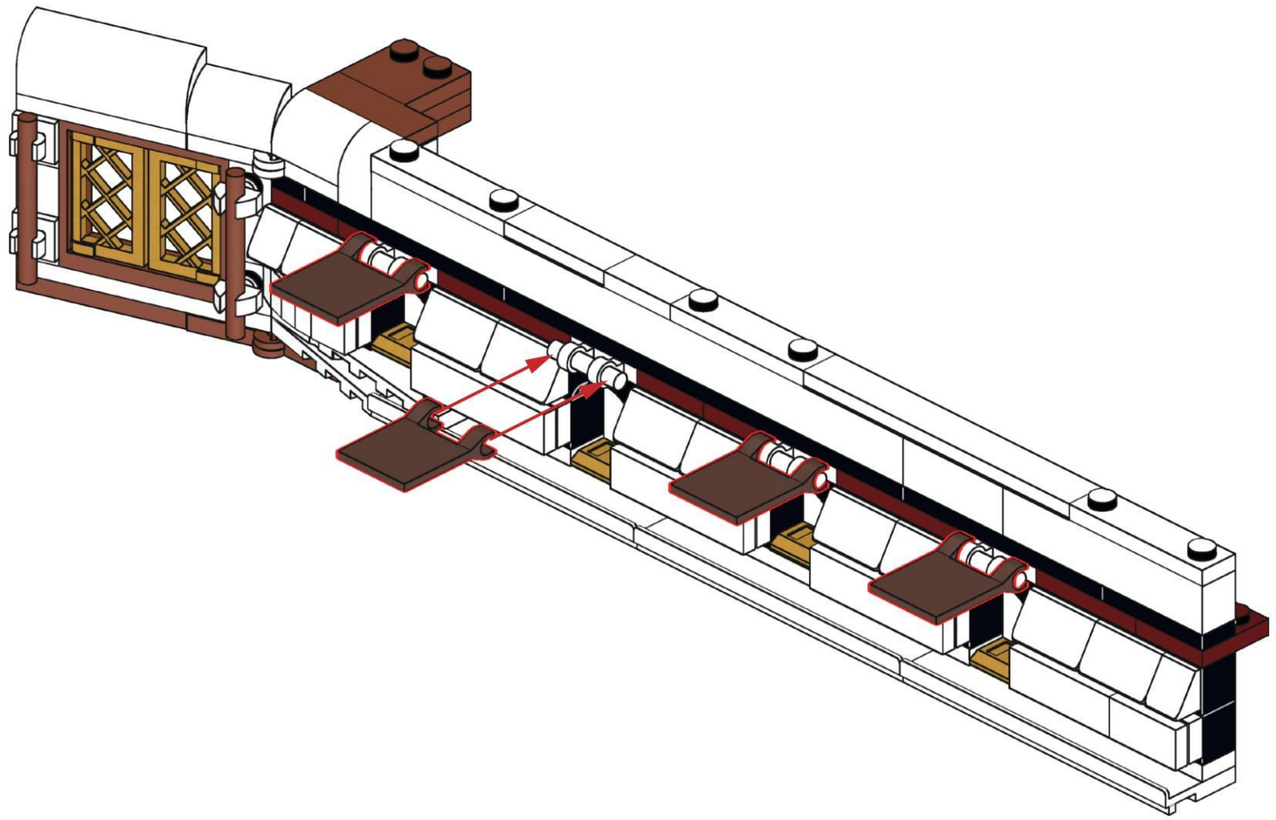

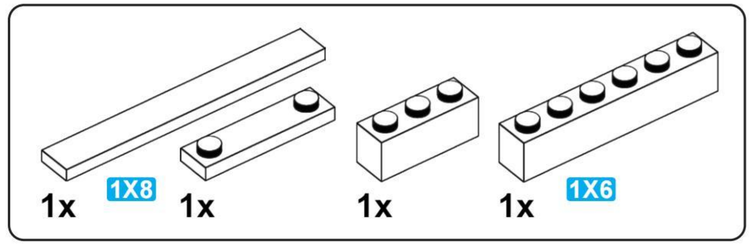

G32

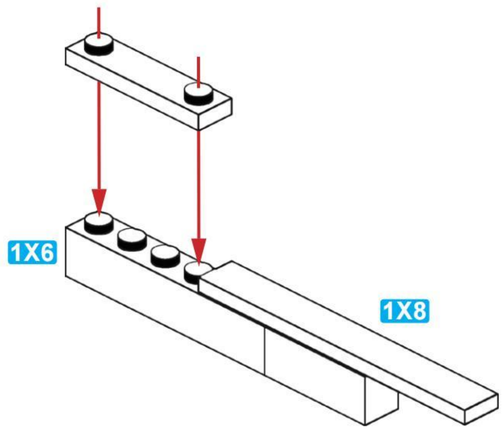

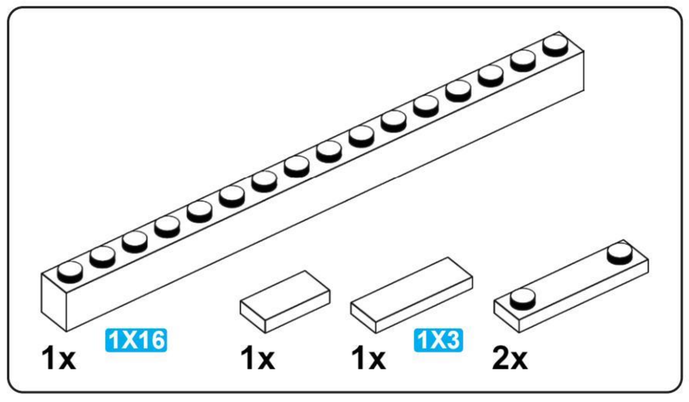

G33

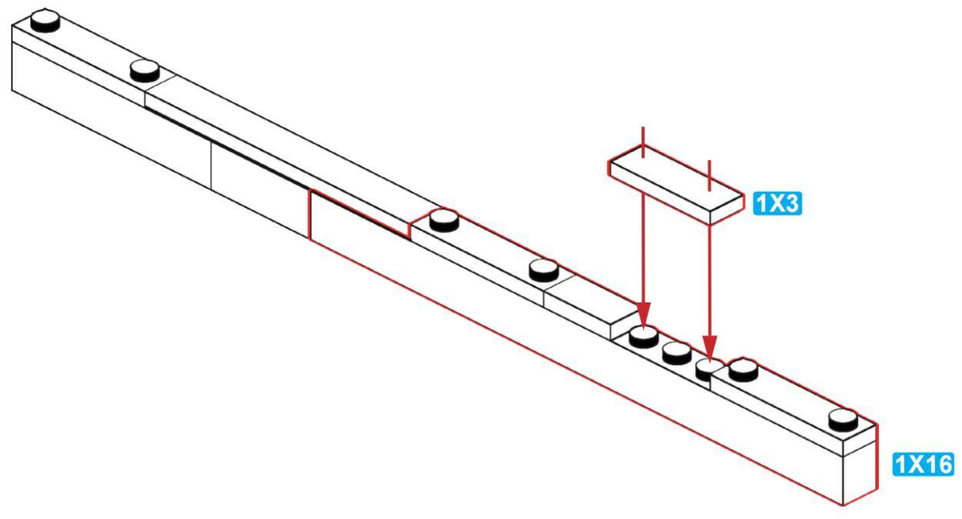

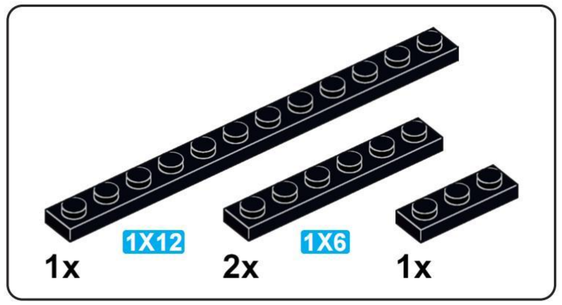

G34

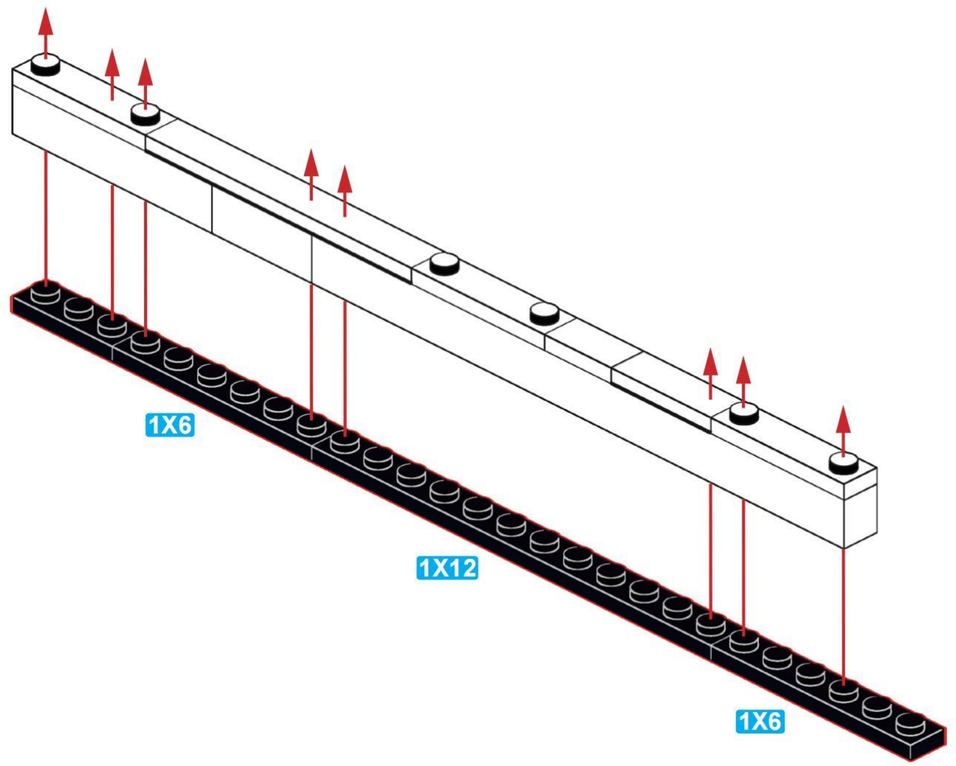

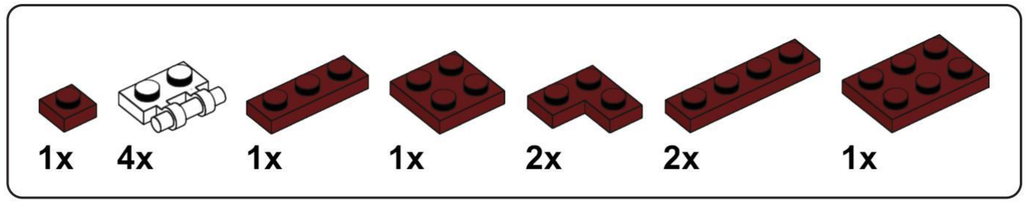

G35

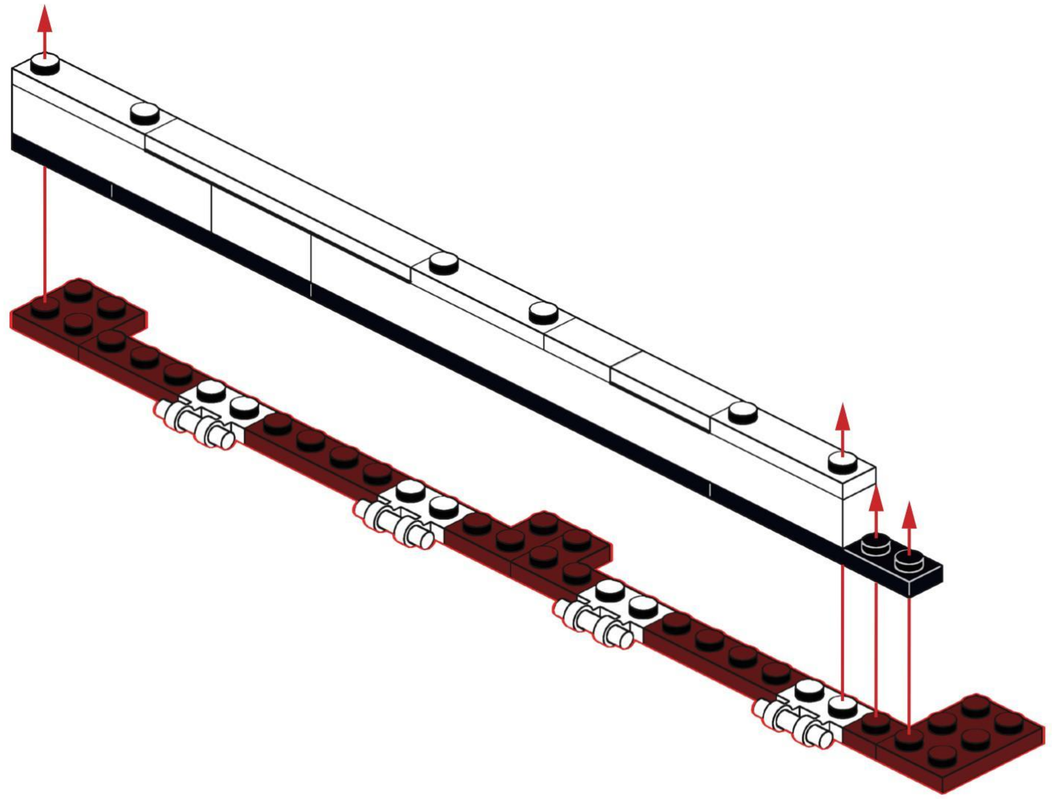

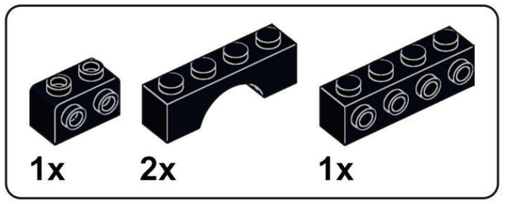

G36

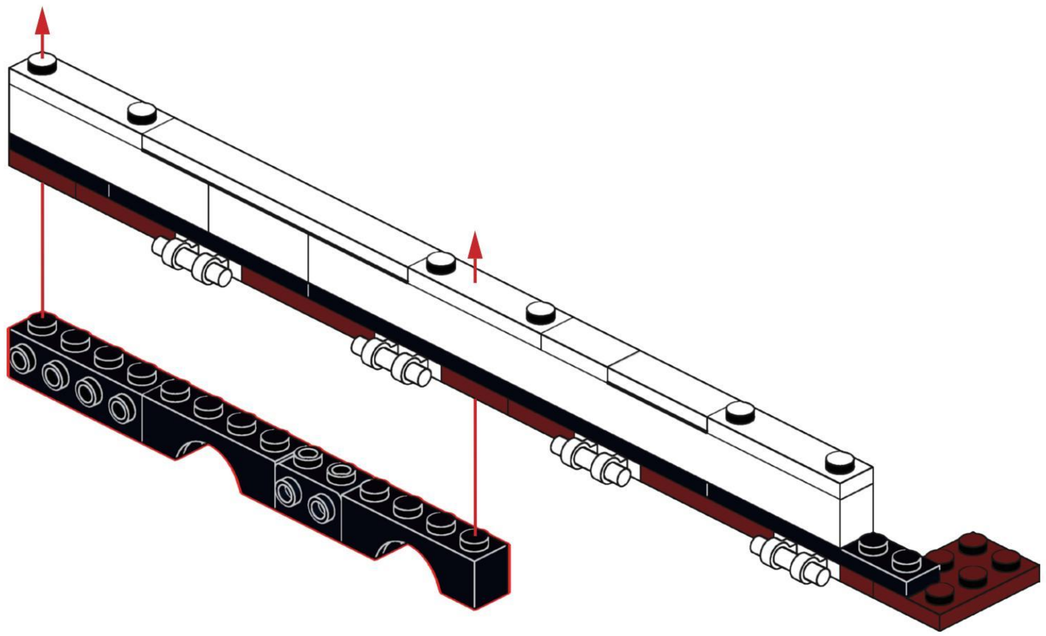

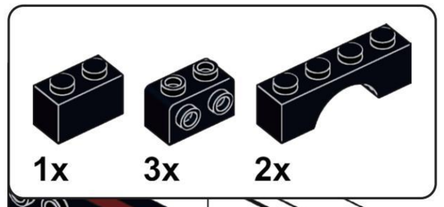

G37

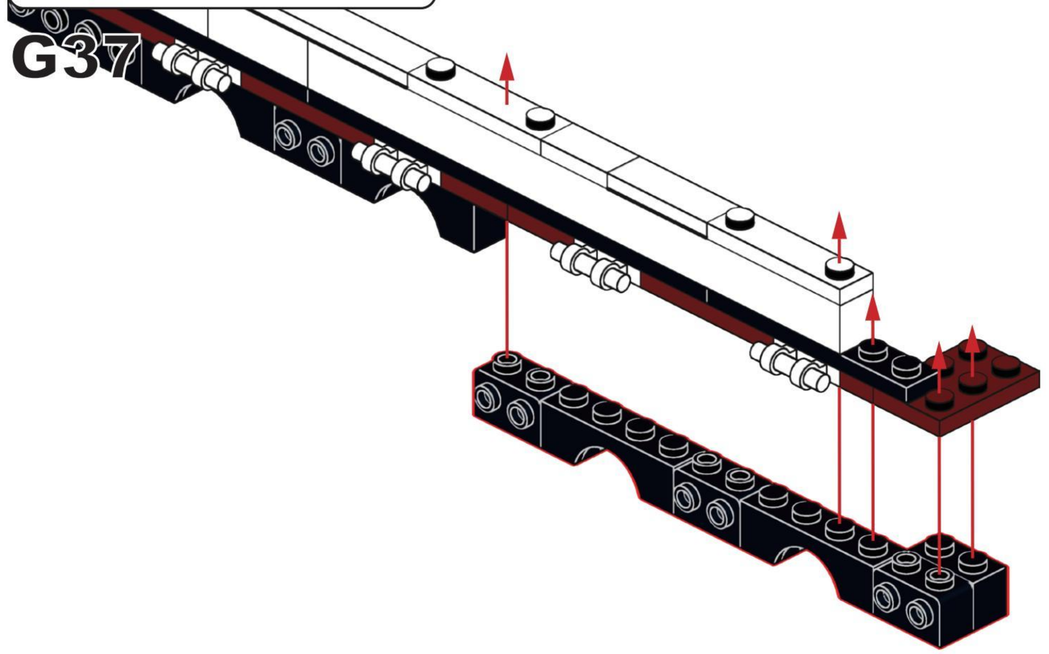

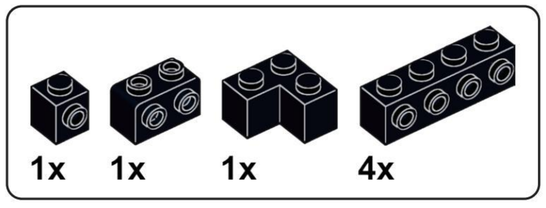

G38

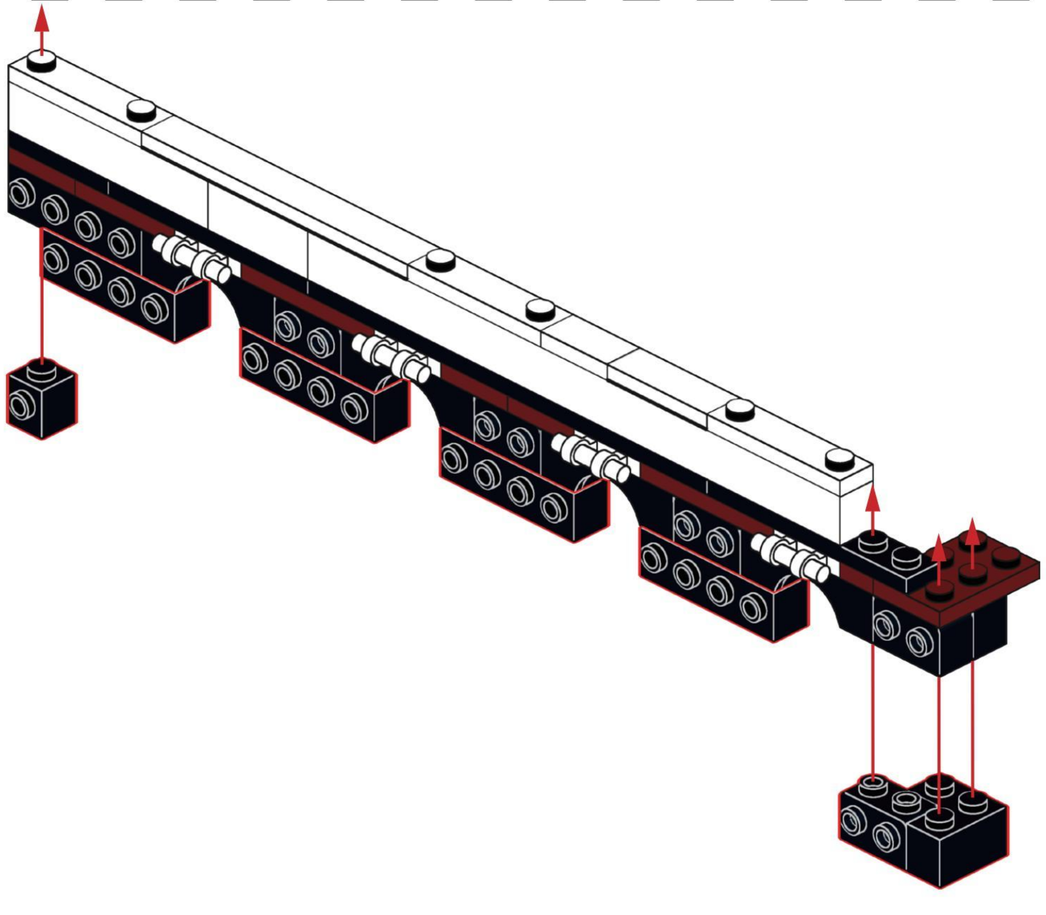

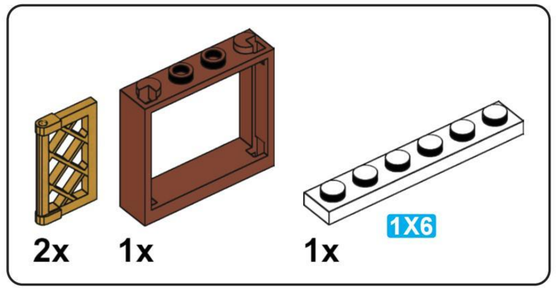

G39

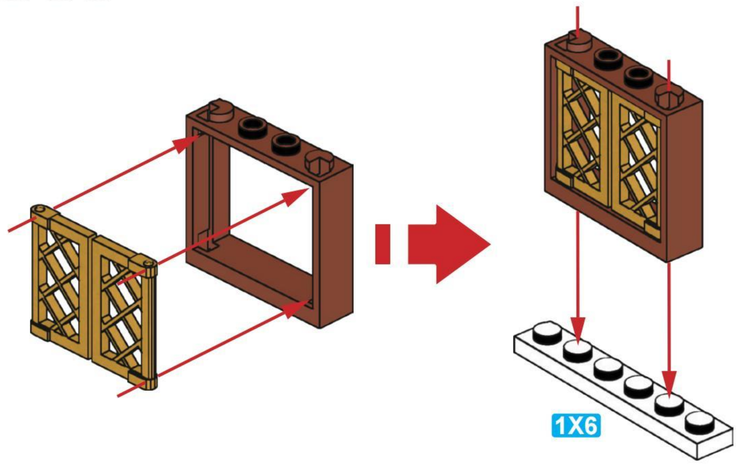

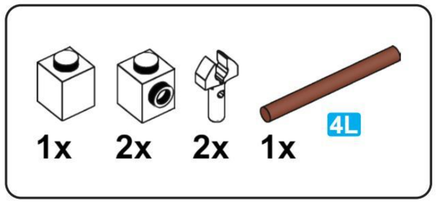

G40

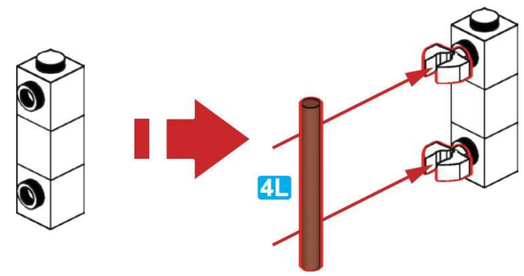

G41

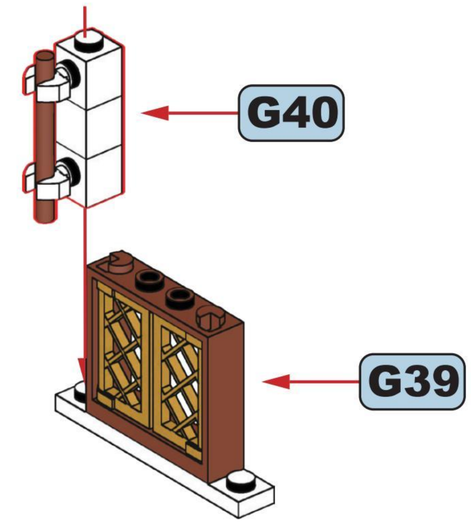

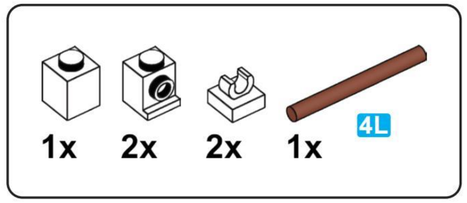

G42

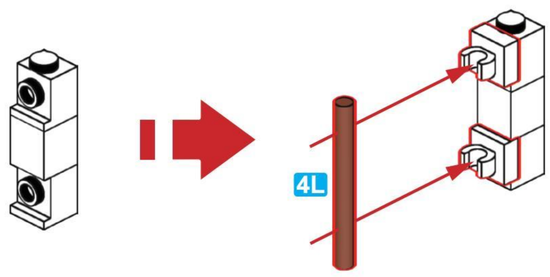

G43

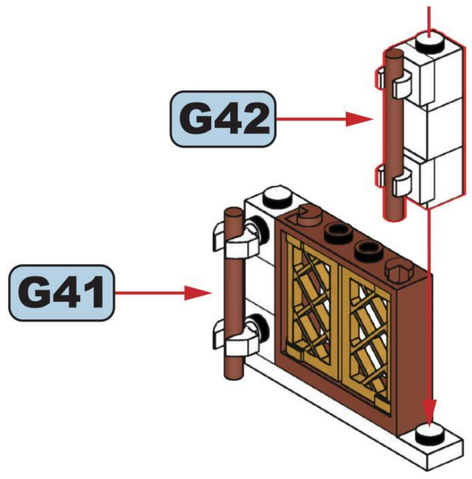

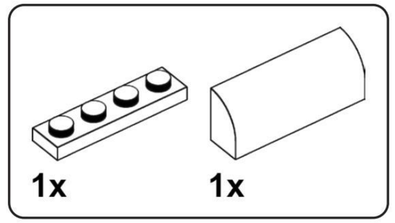

G44

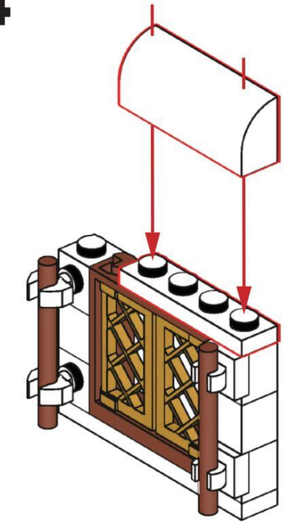

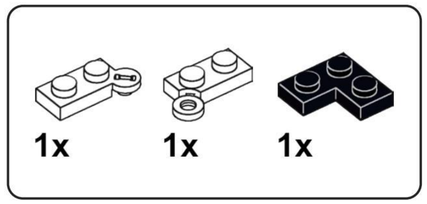

G45

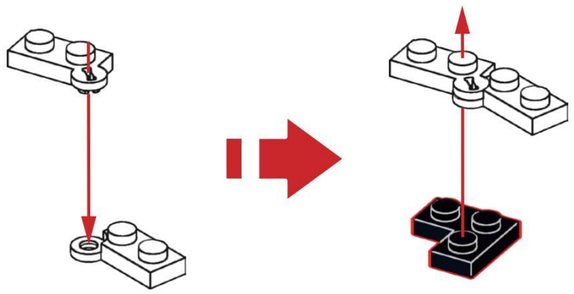

G46

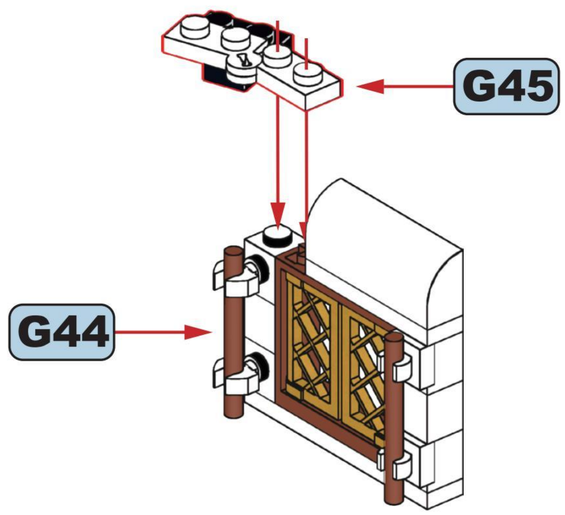

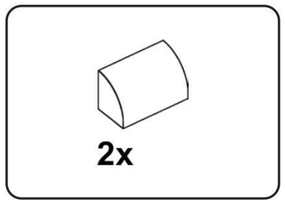

G47

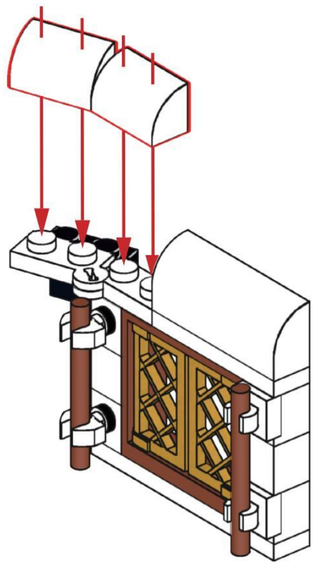

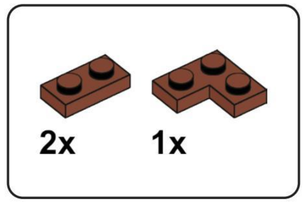

G48

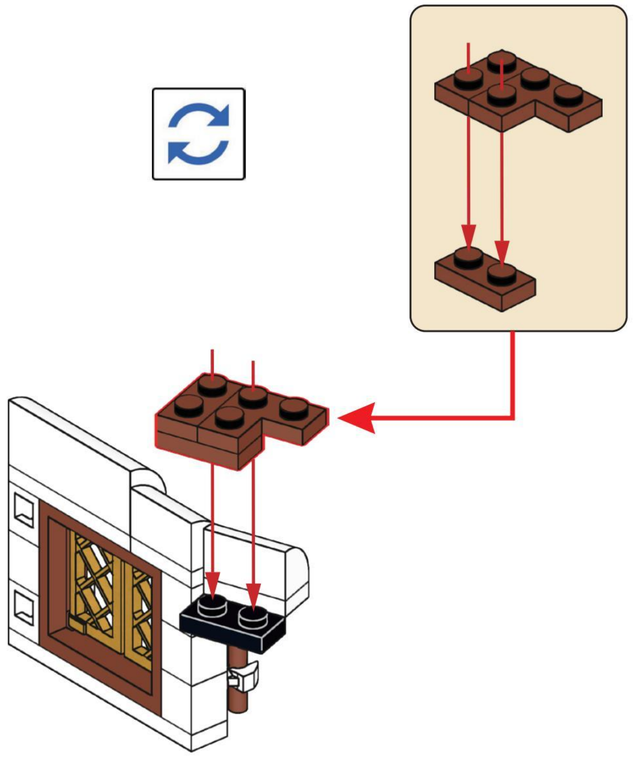

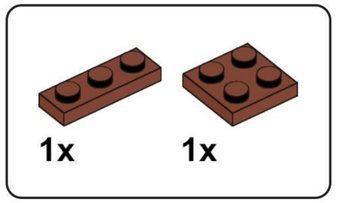

G49

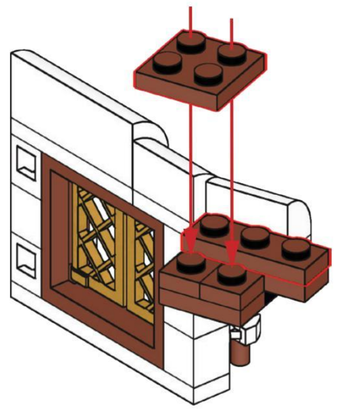

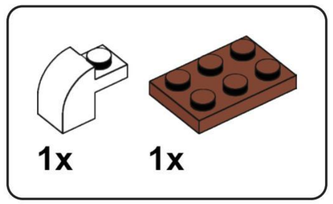

G50

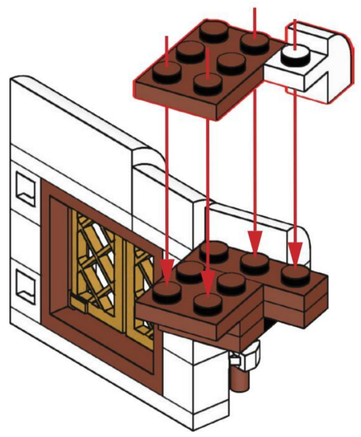

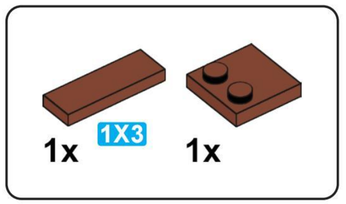

G51

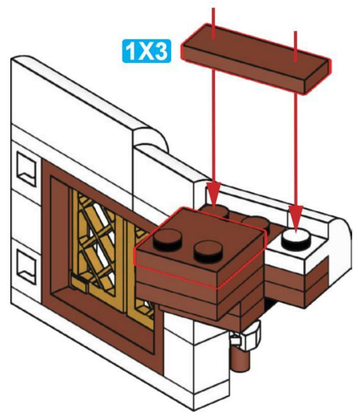

G52

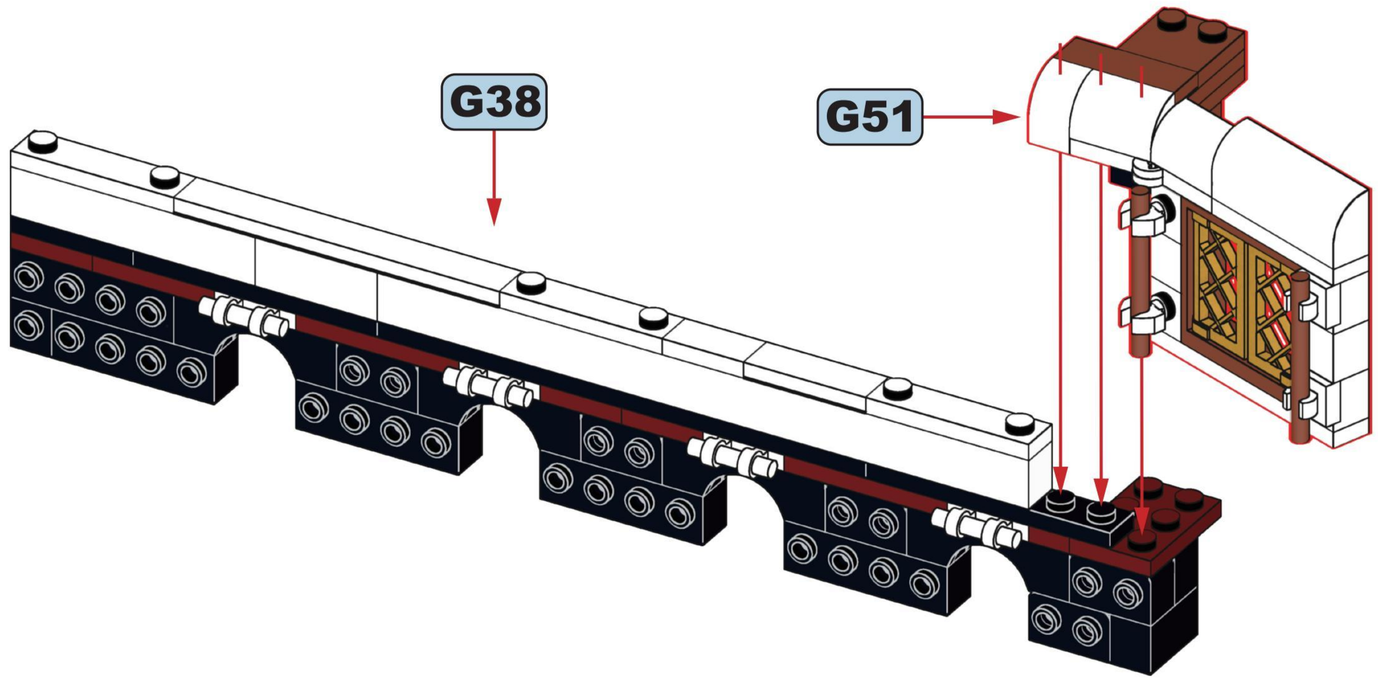

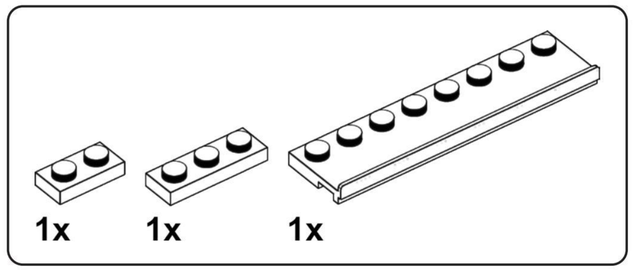

G53

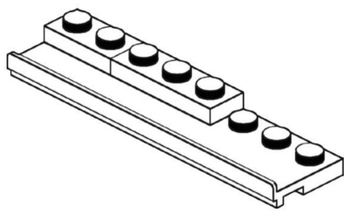

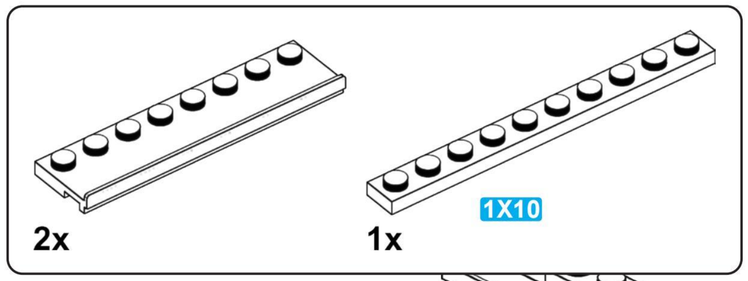

G54

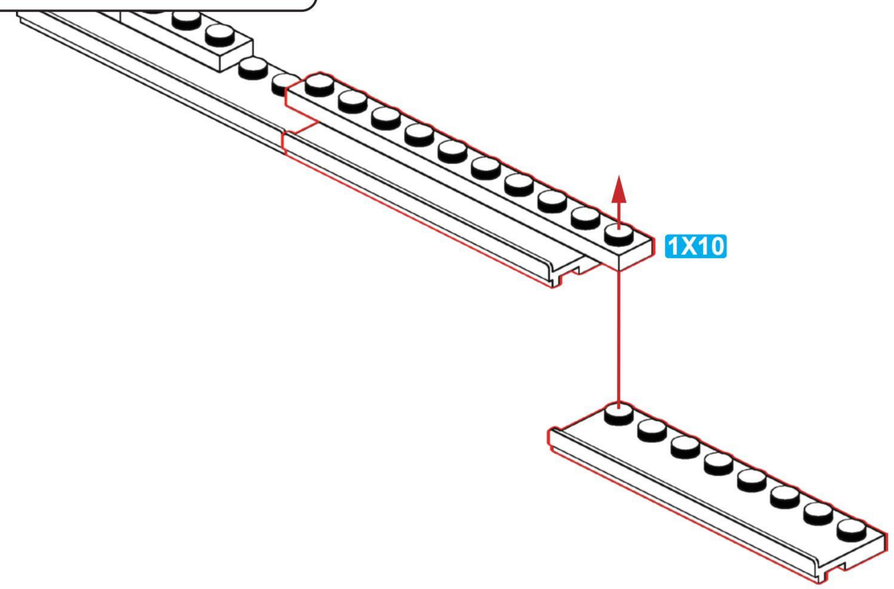

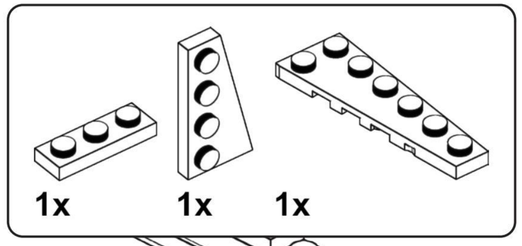

G55

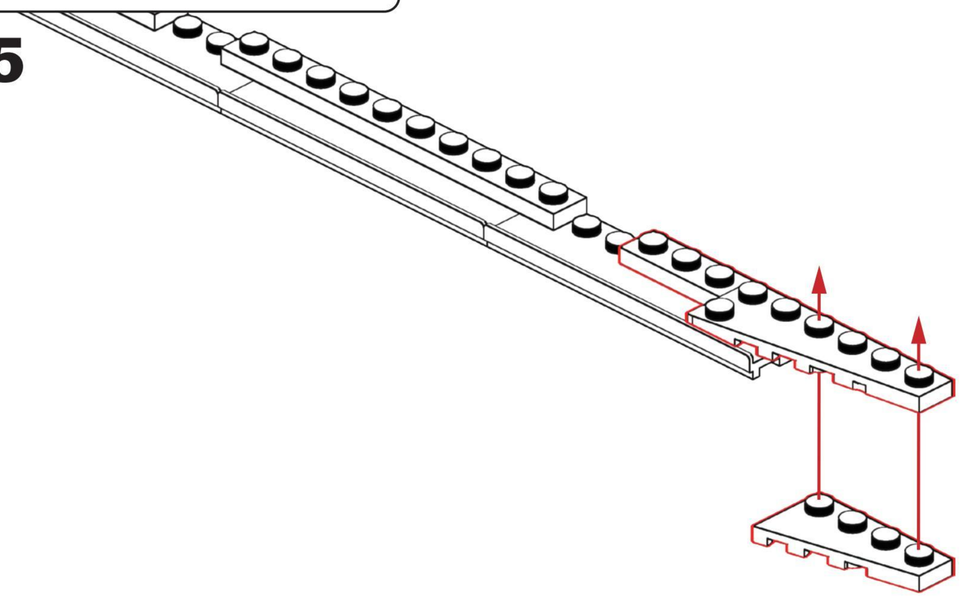

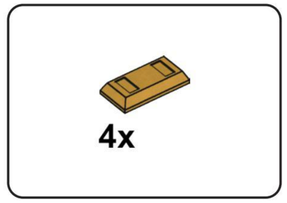

G56

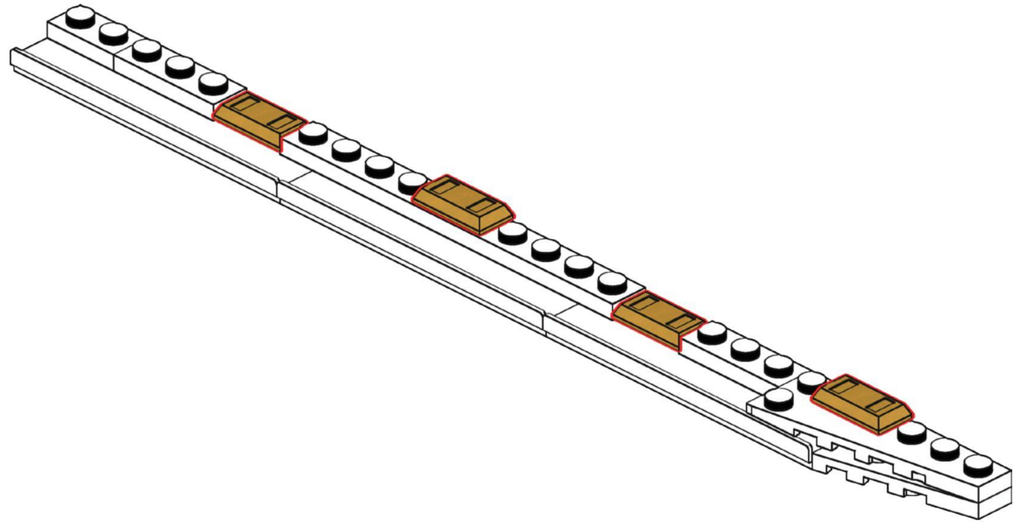

G57

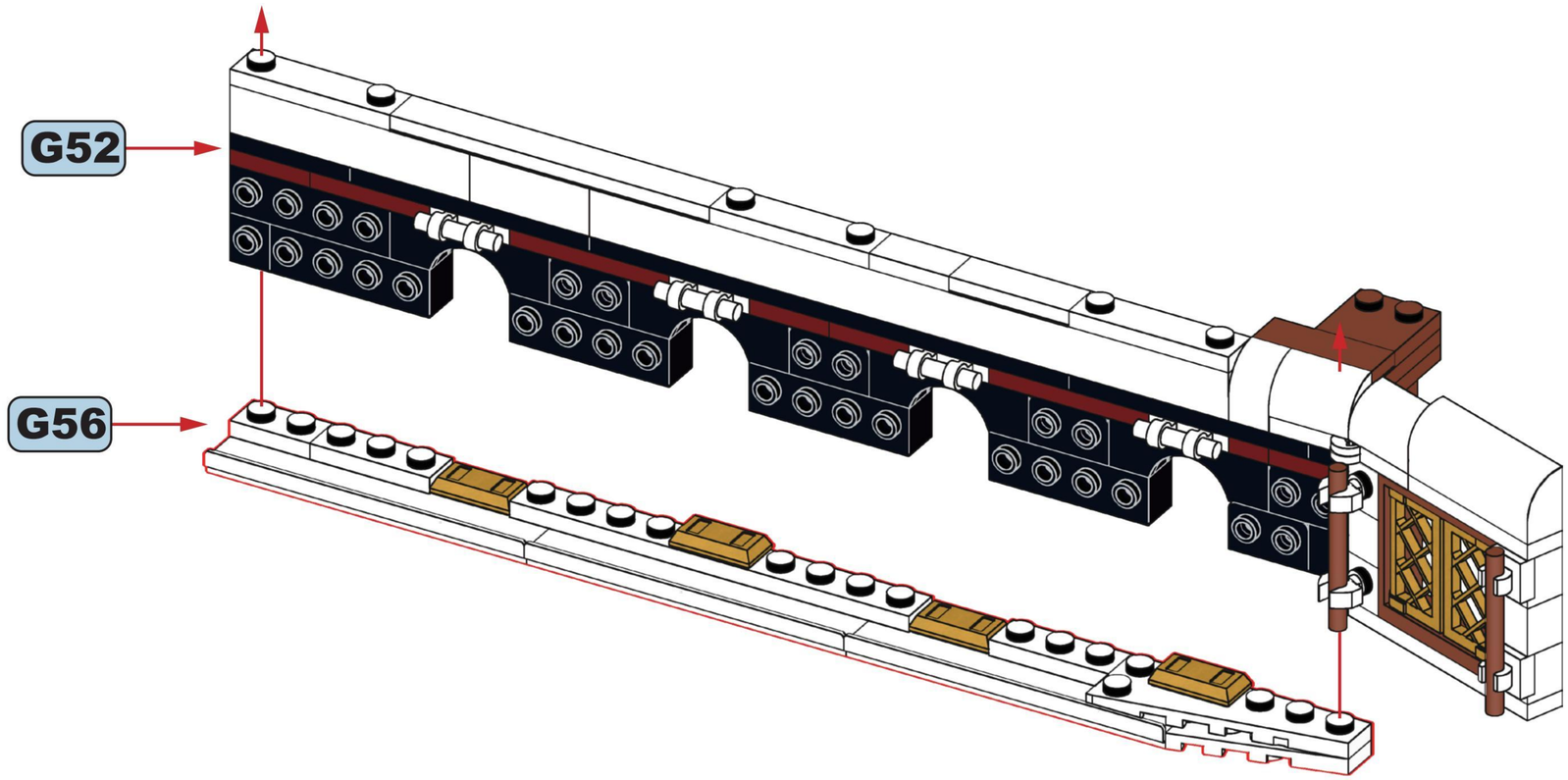

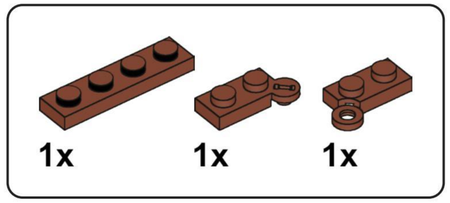

G58

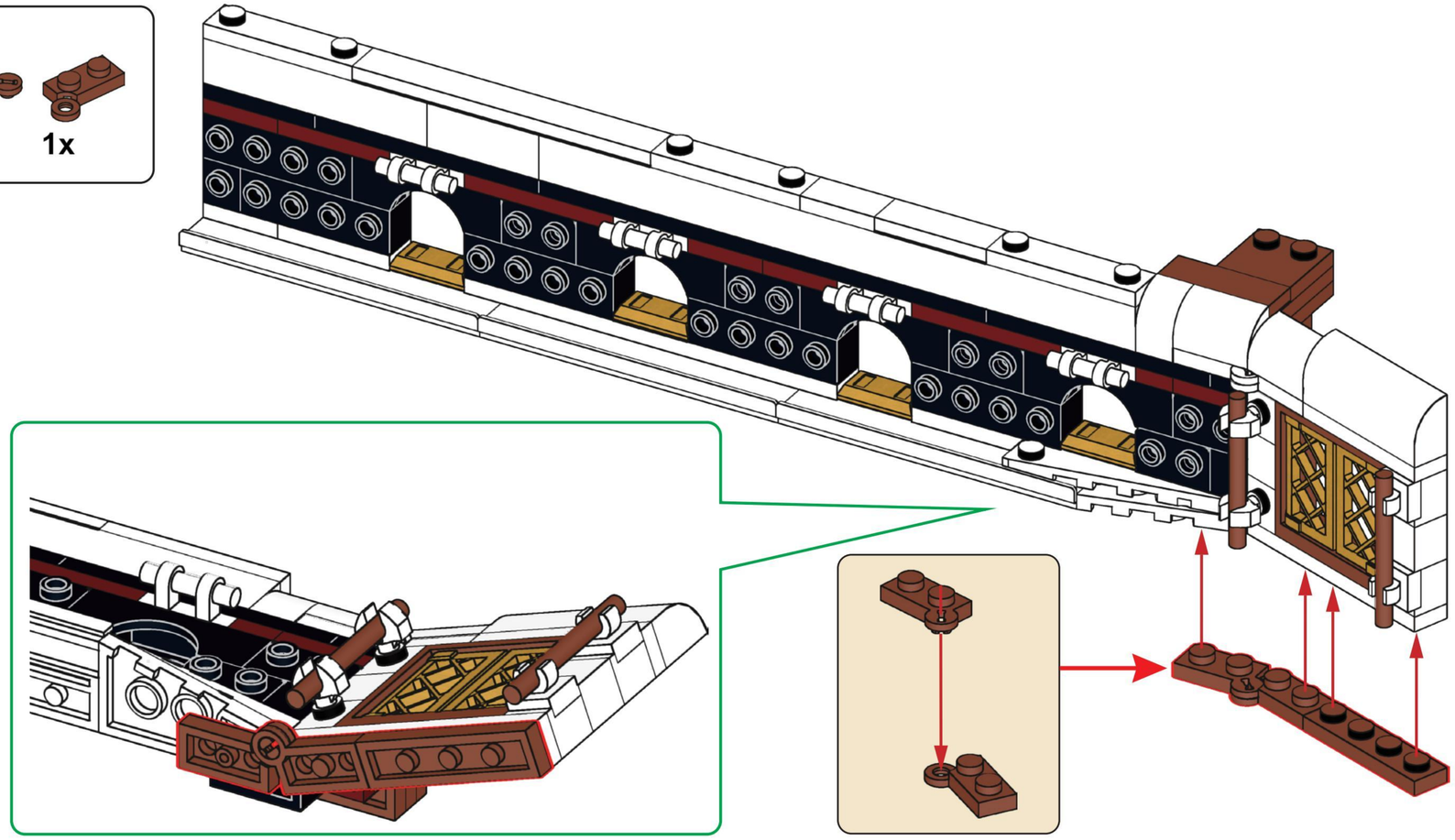

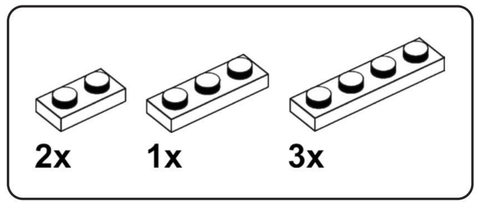

G59

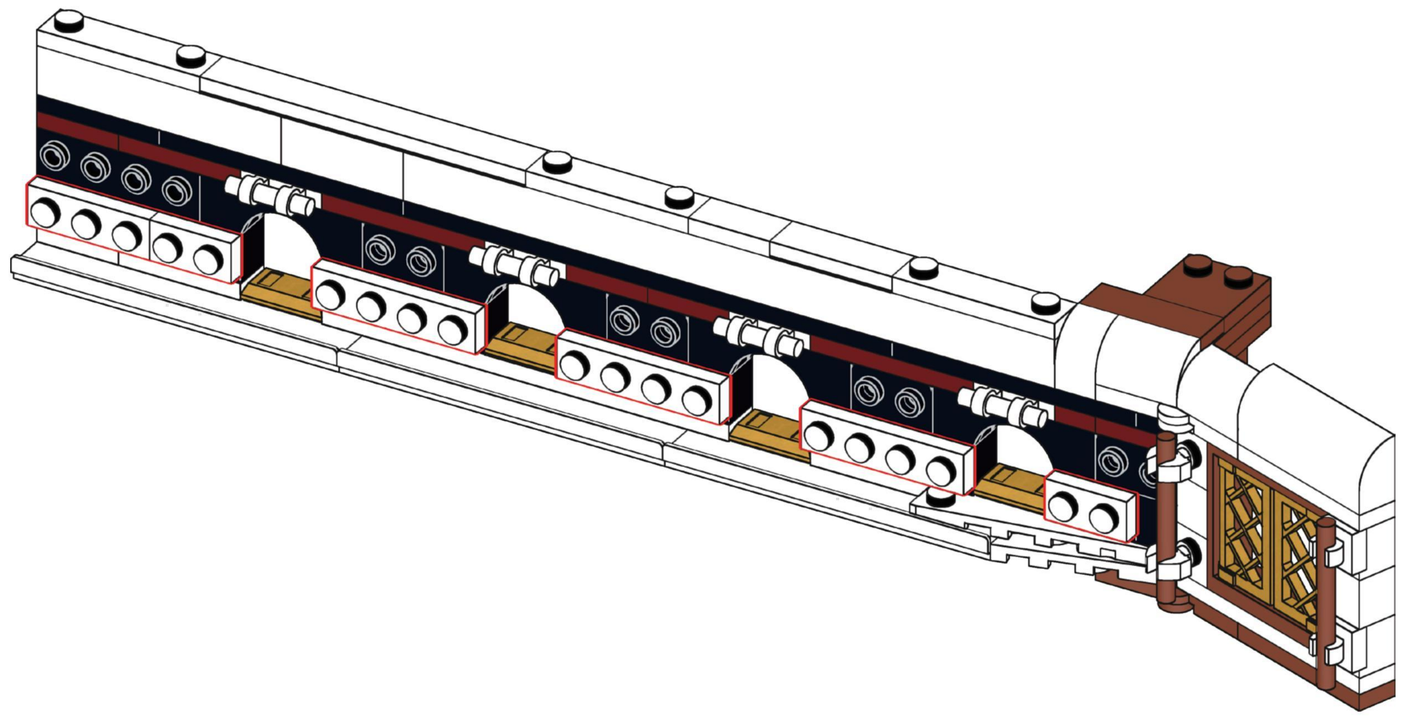

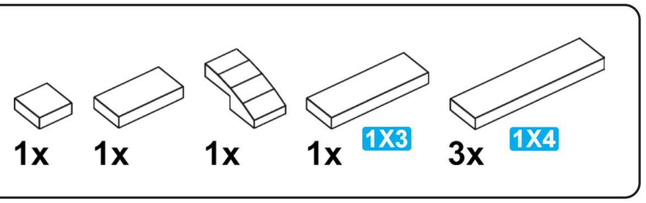

G60

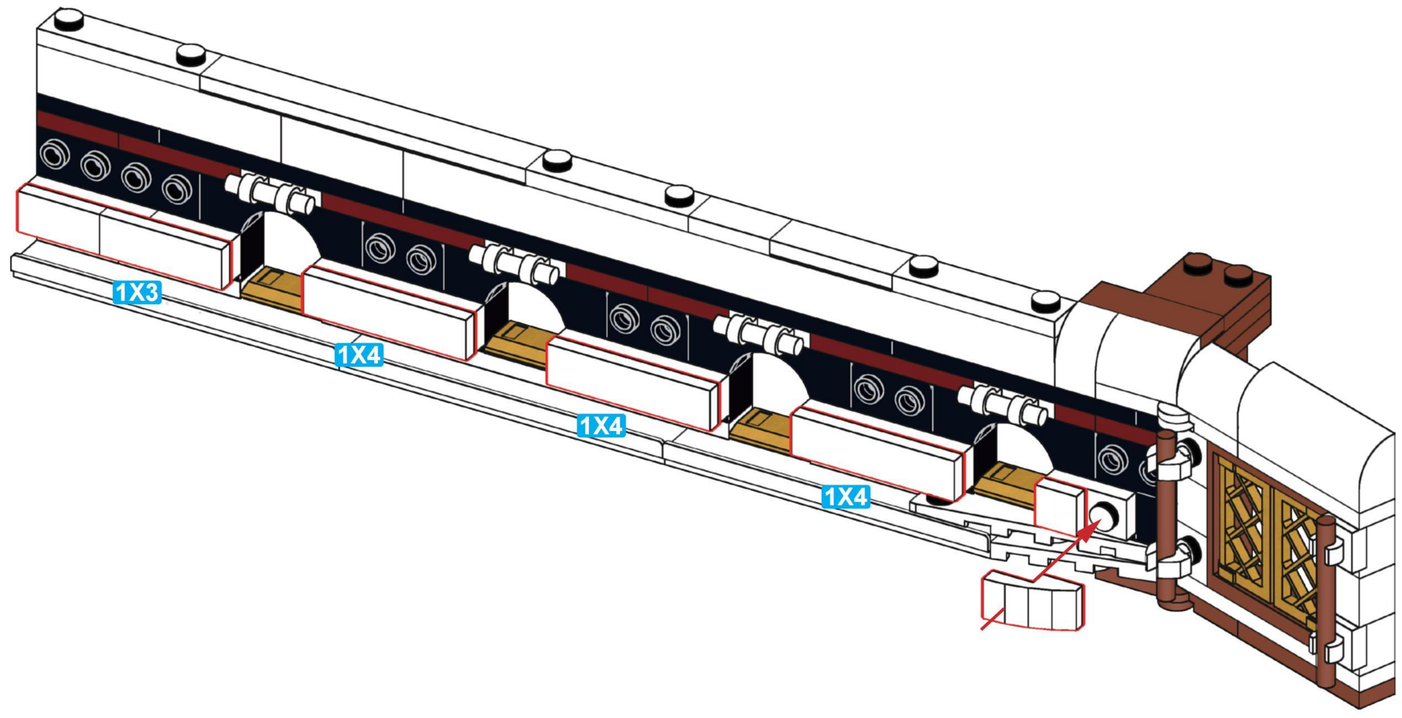

2x 9x

G61

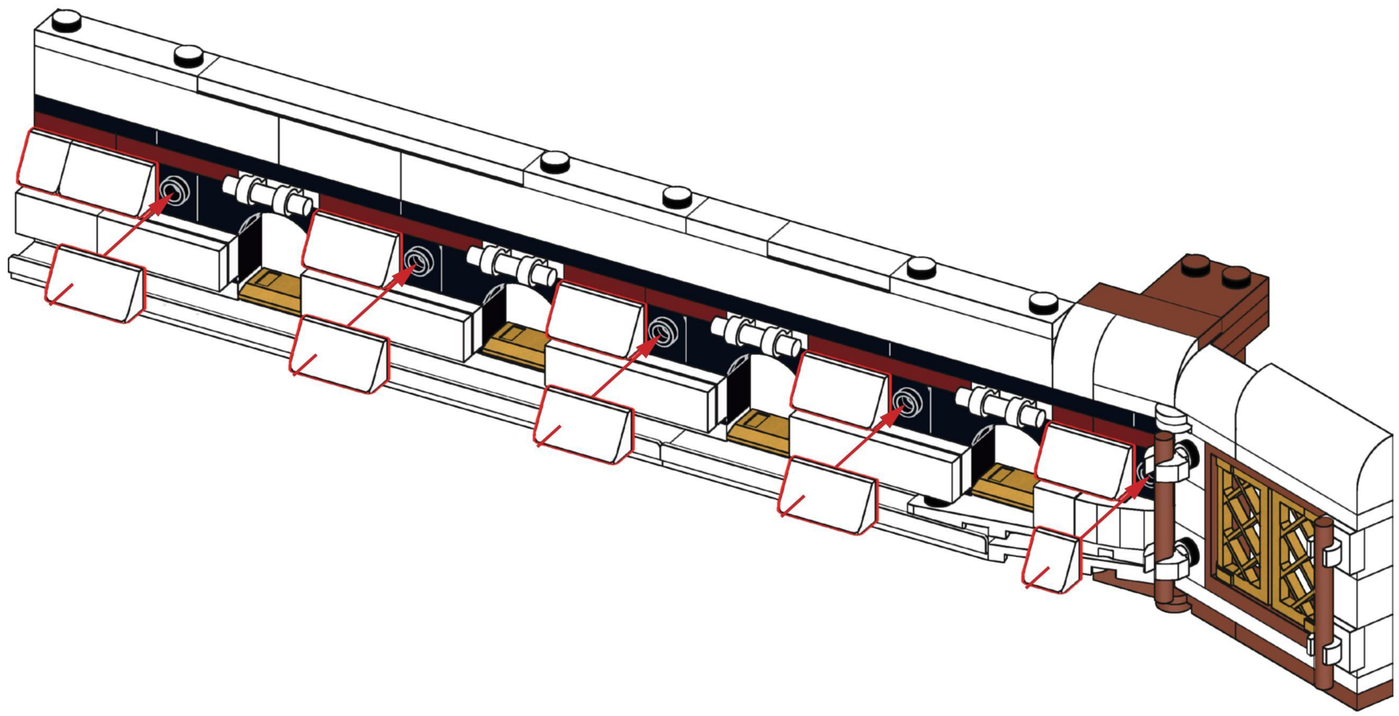

4x

G62

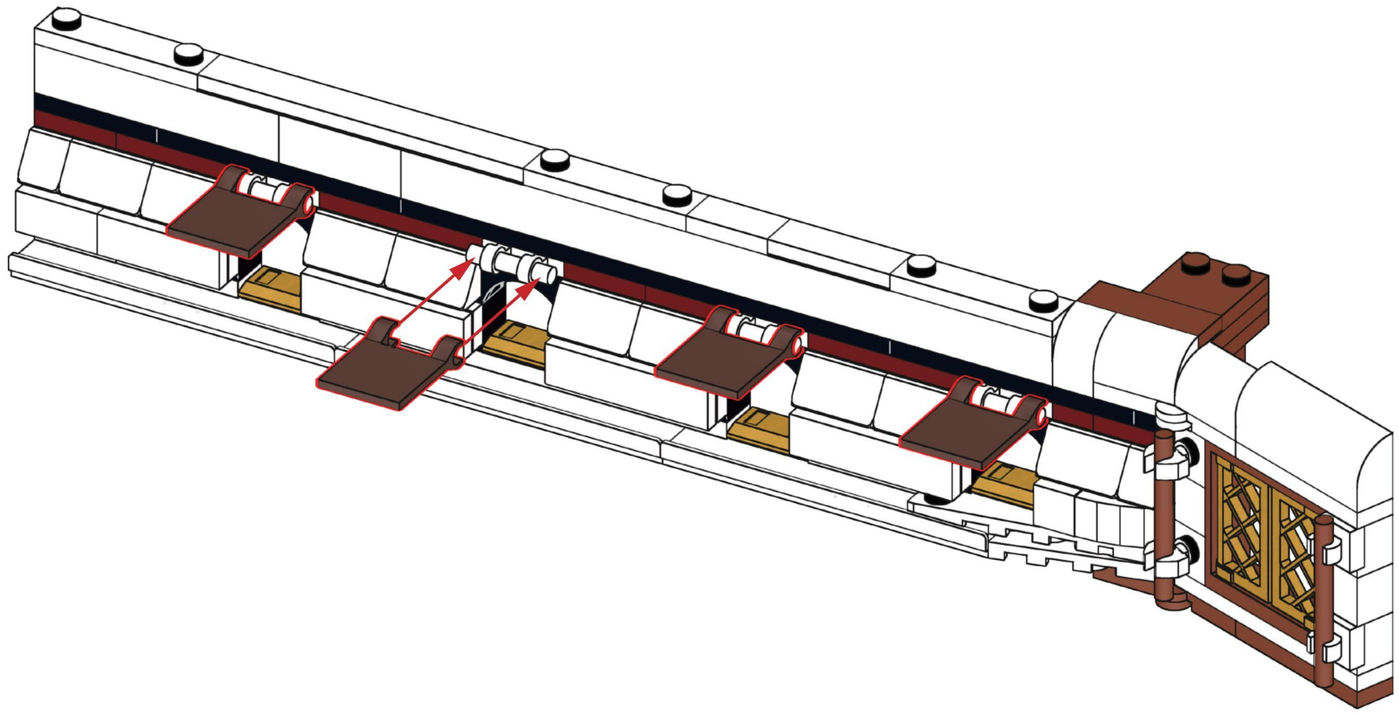

G63

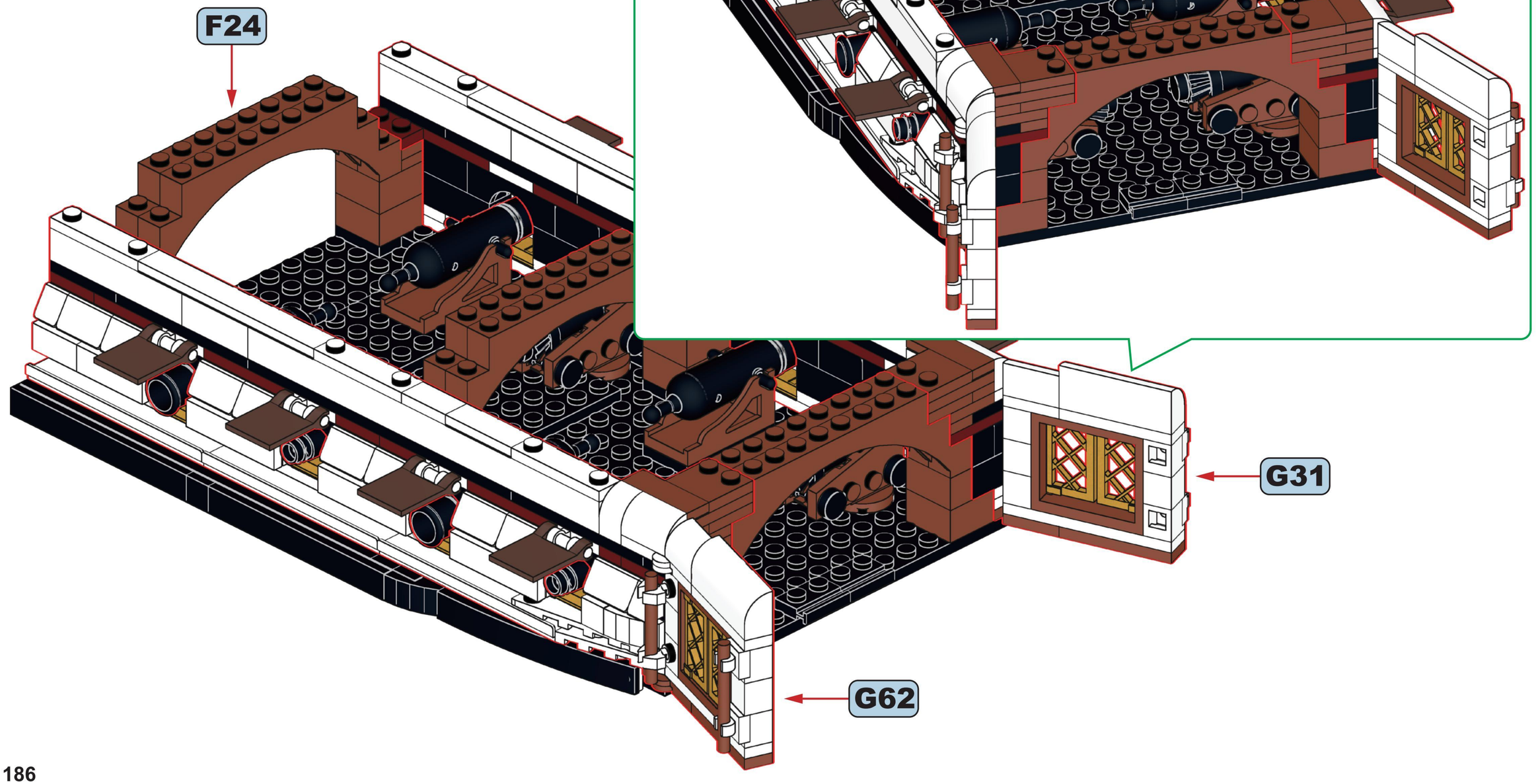

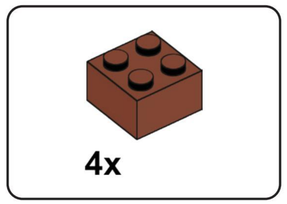

G64

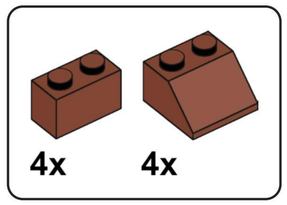

G65

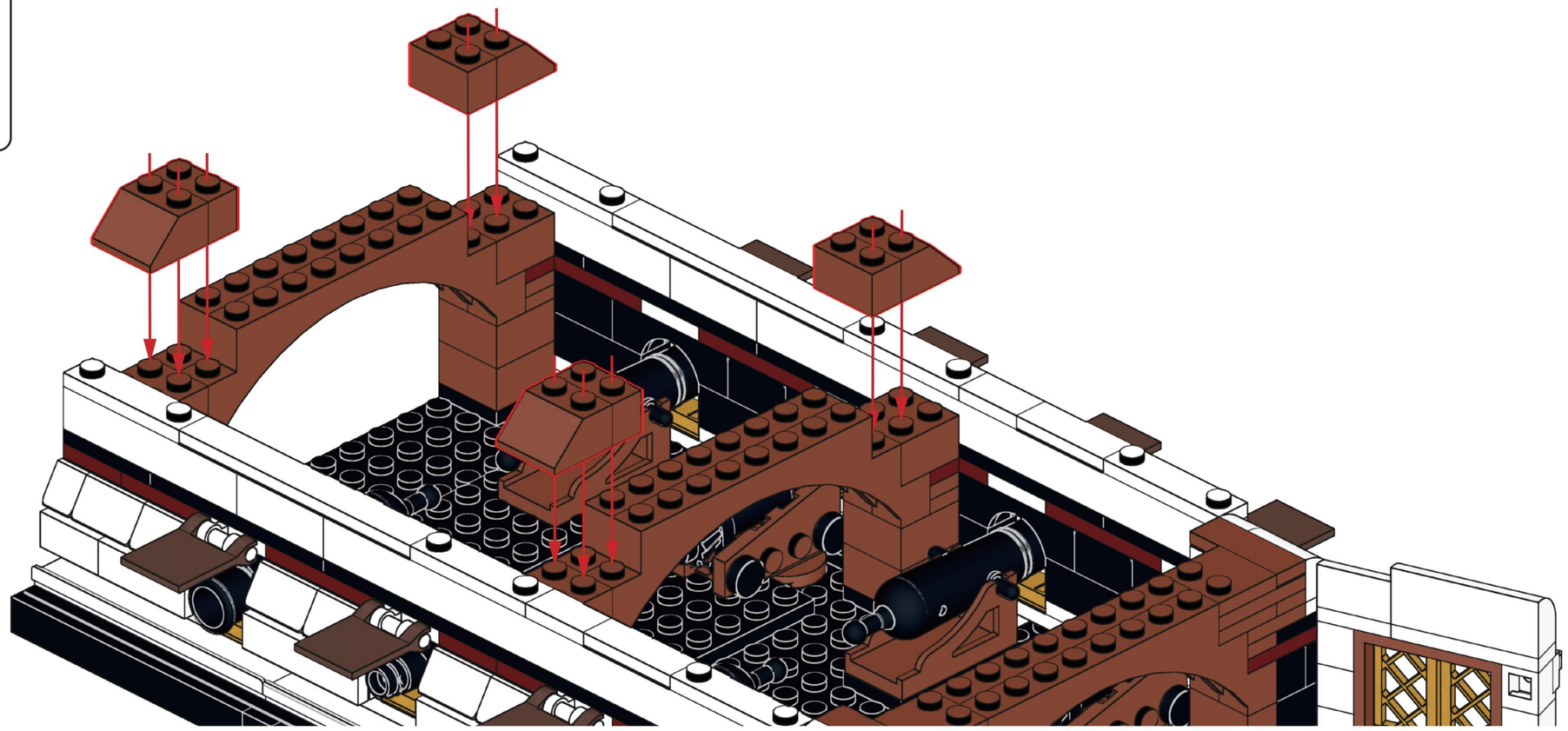

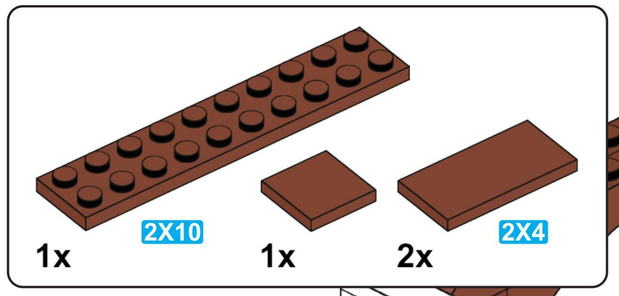

G66

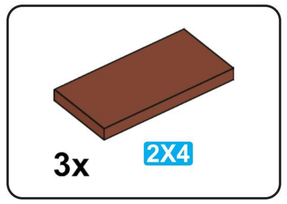

G67

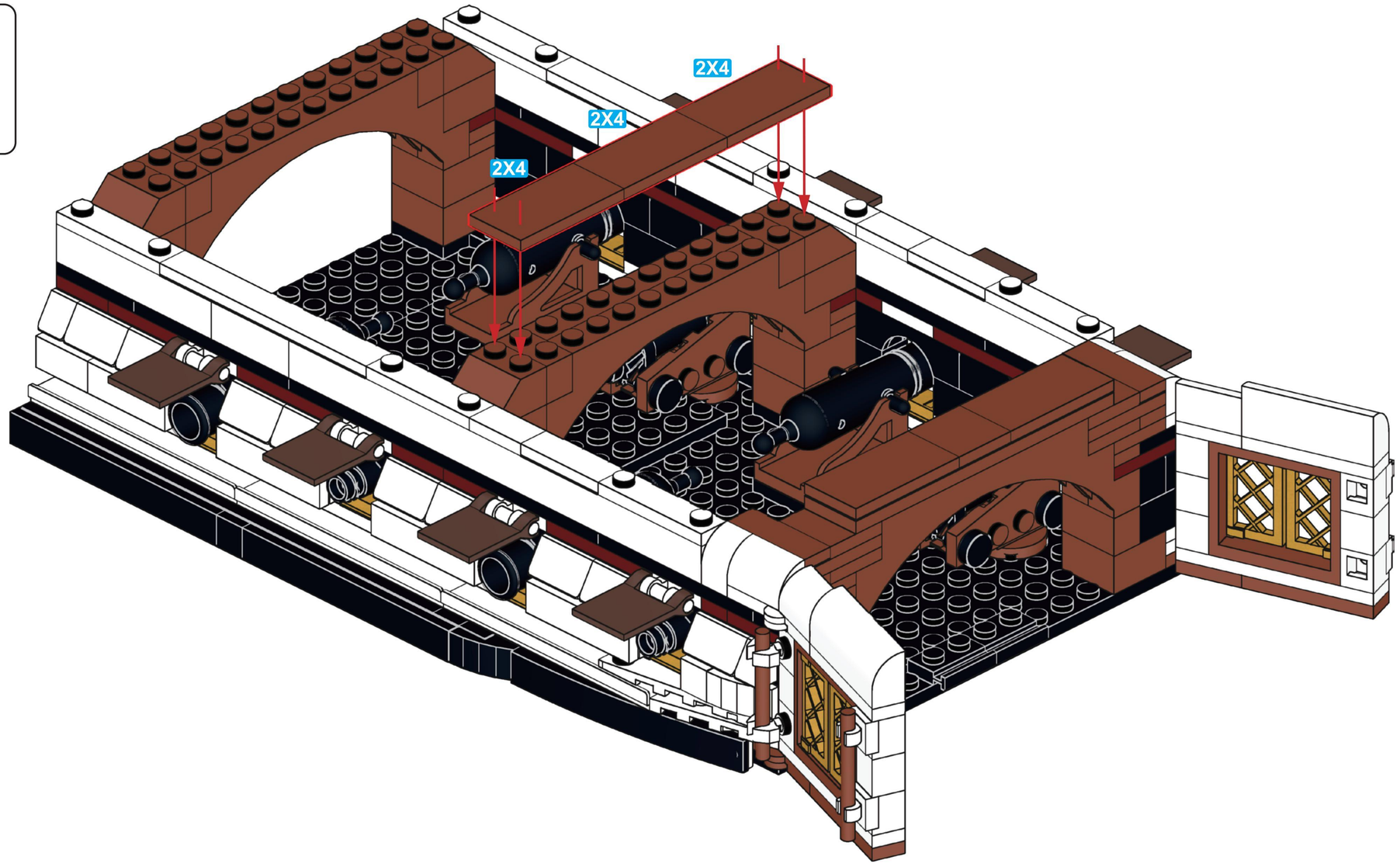

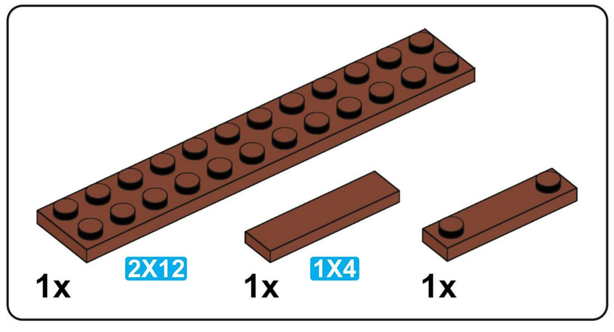

G68

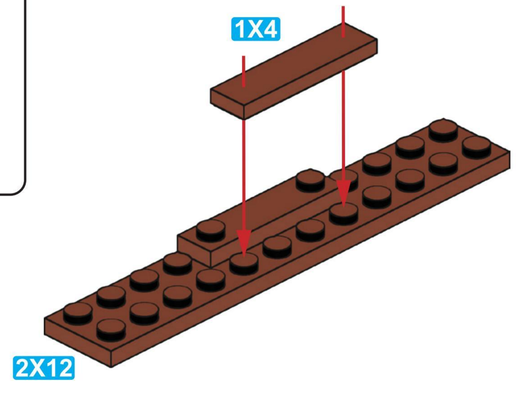

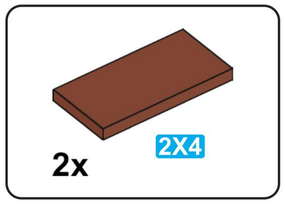

G69

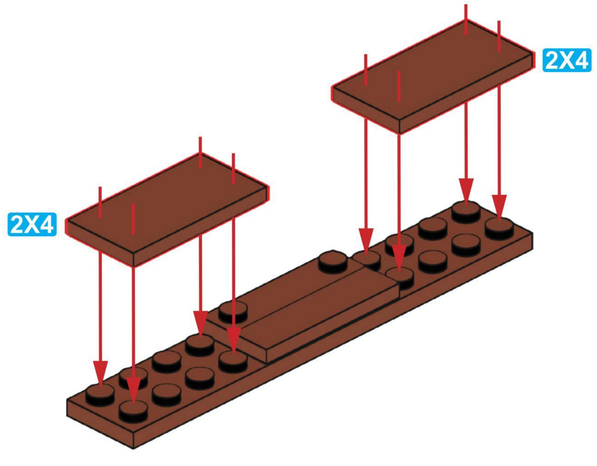

G70

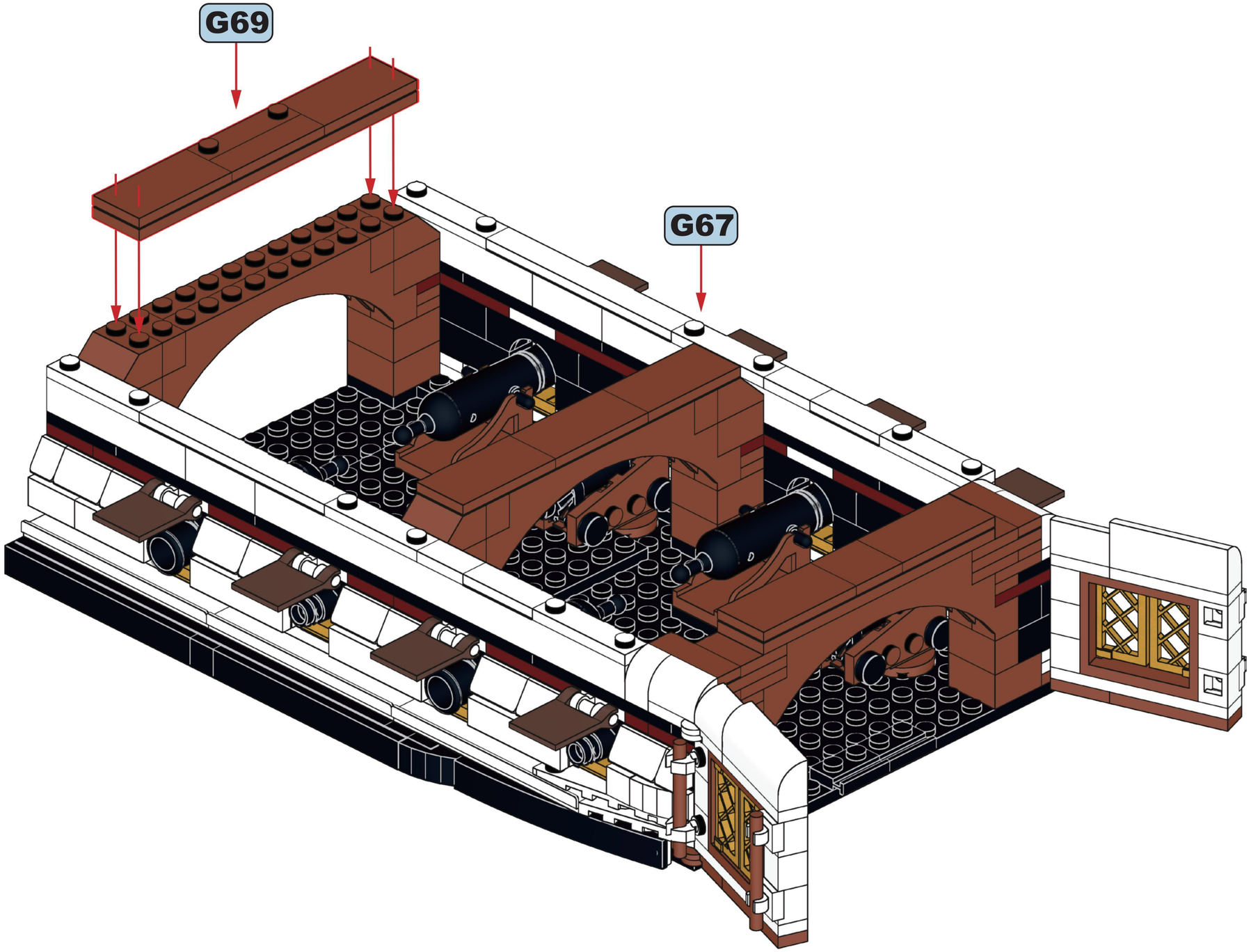

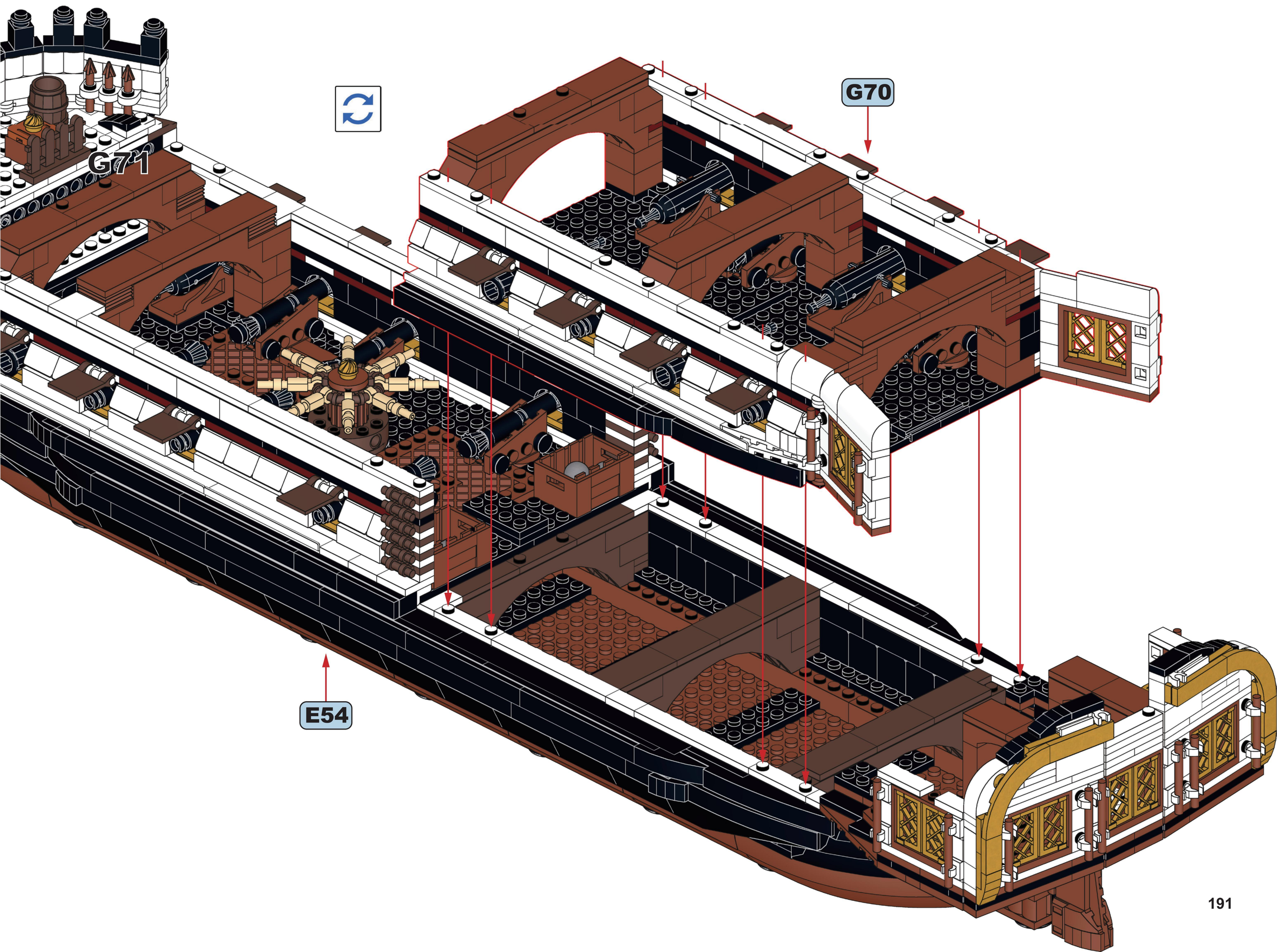
G71
G70
E54

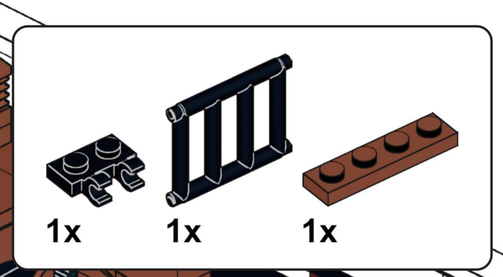

G72

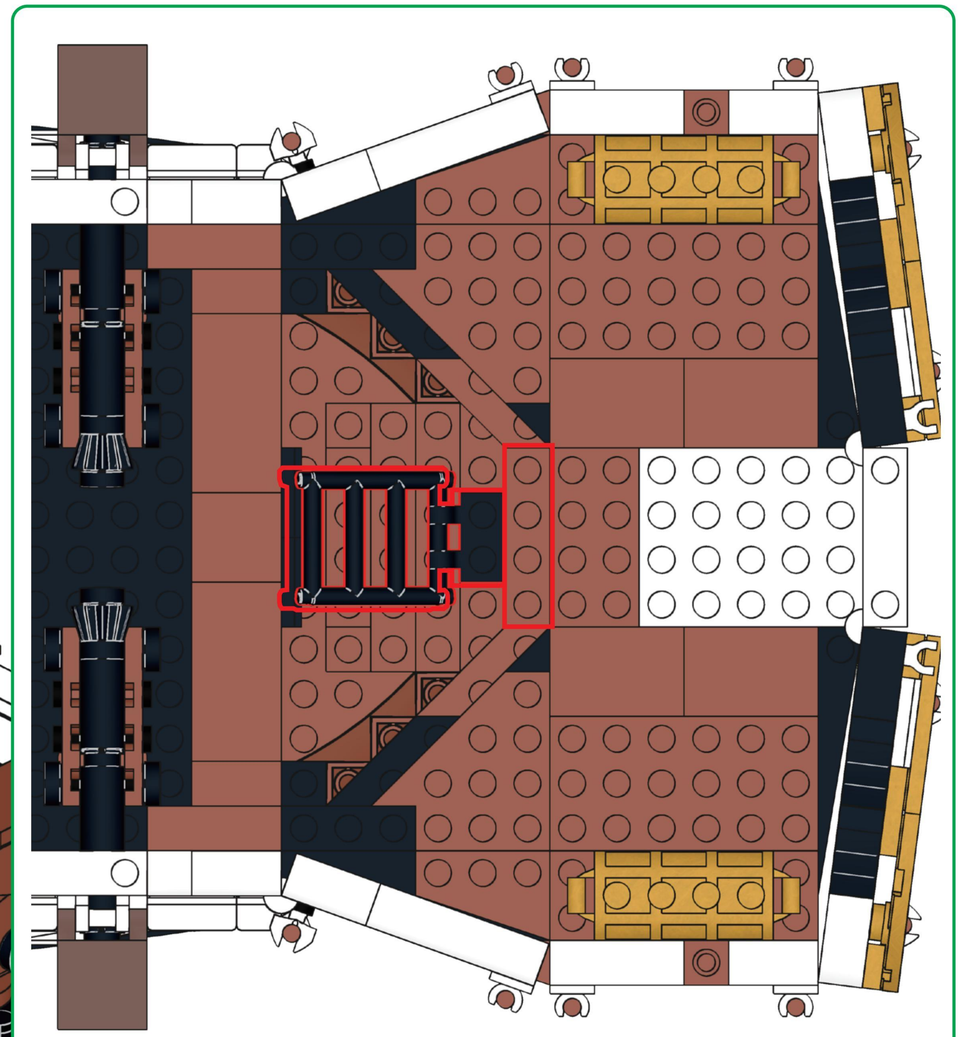

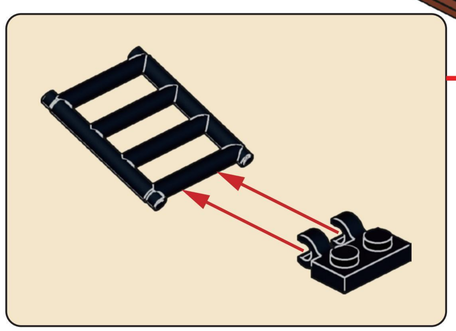

8

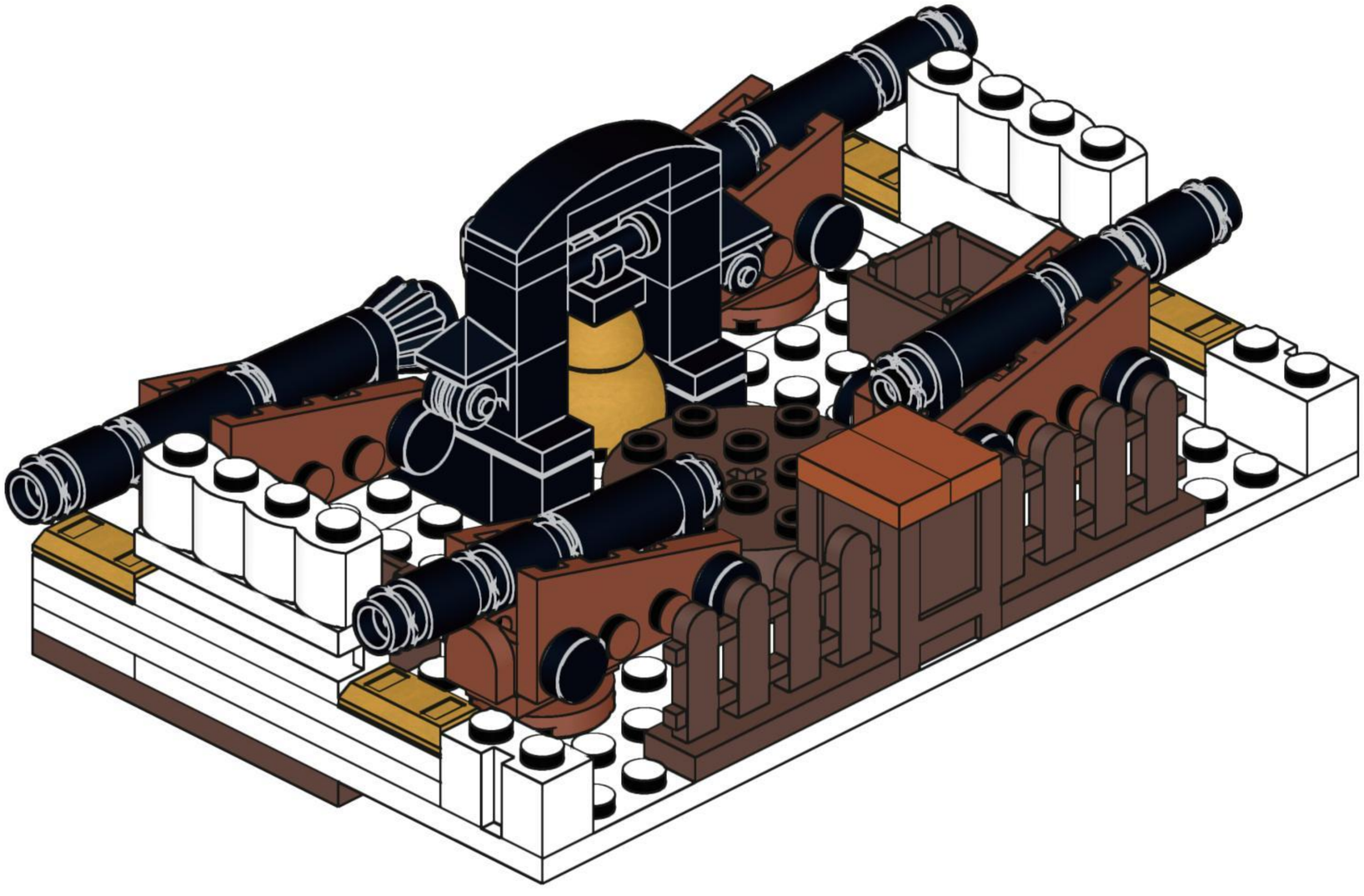

H

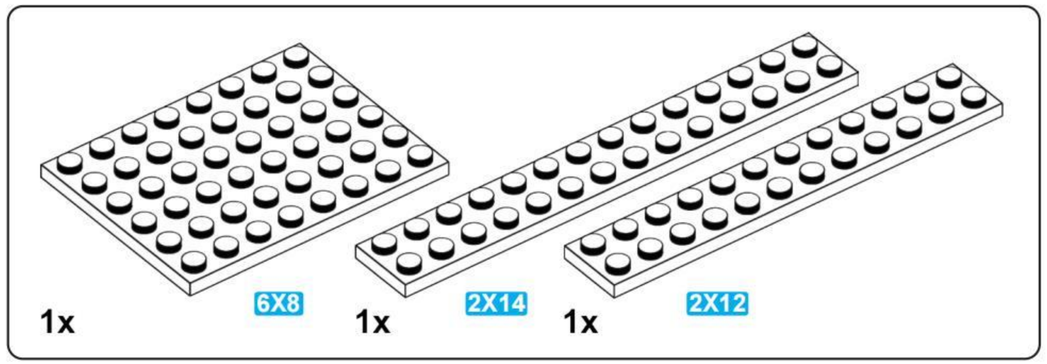
1x
6X8
1x
2X14
1x
2X12

H1

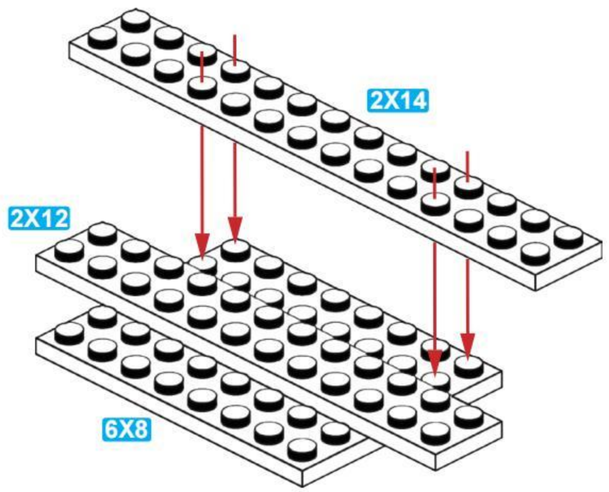
2X14
2X12
6X8

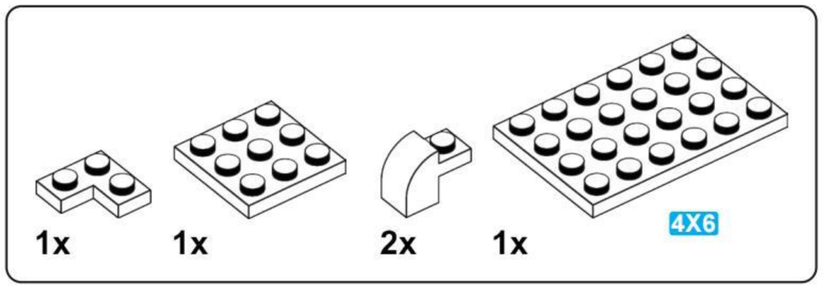
1x
1x
2x
1x
4X6

H2

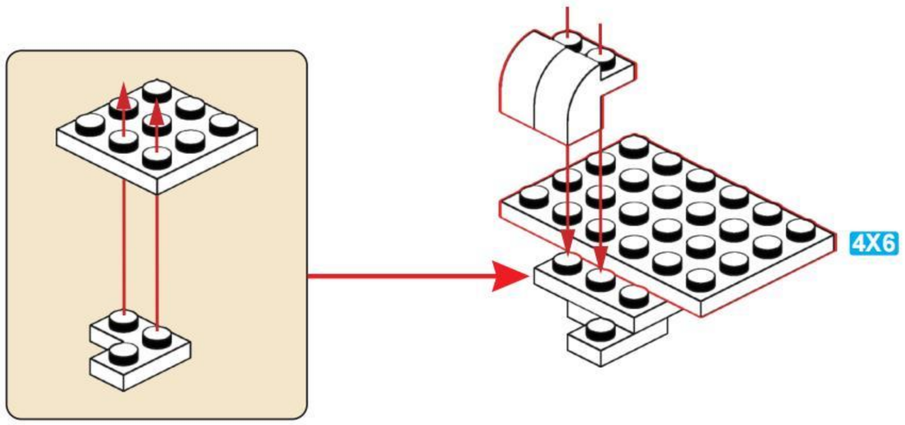
4X6

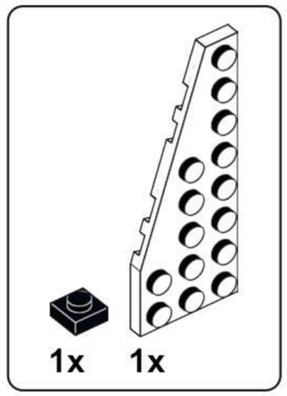
1x
1x

H3

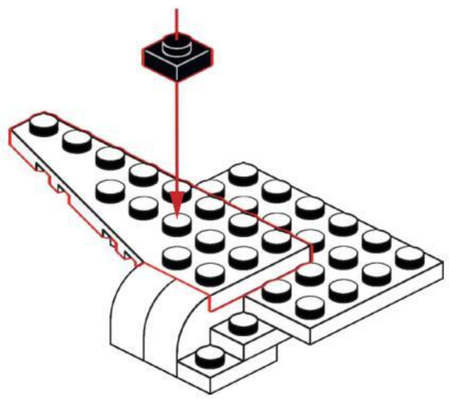

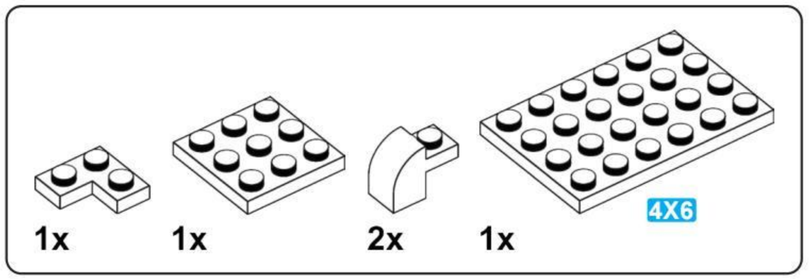
1x
1x
2x
1x
4X6

H4

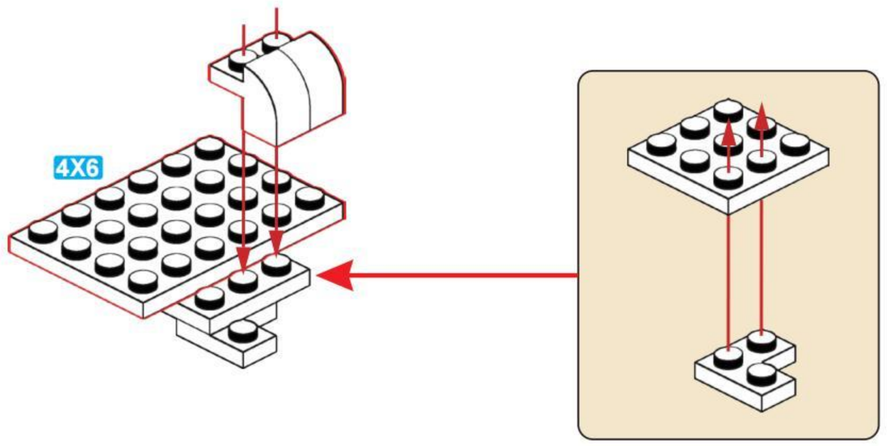
4X6

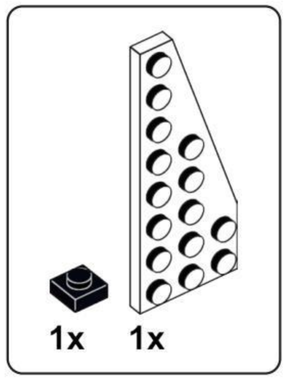

H5

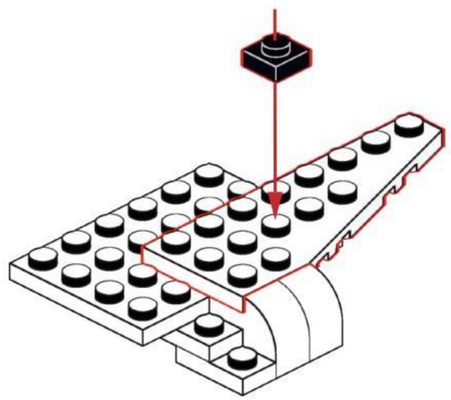

H6

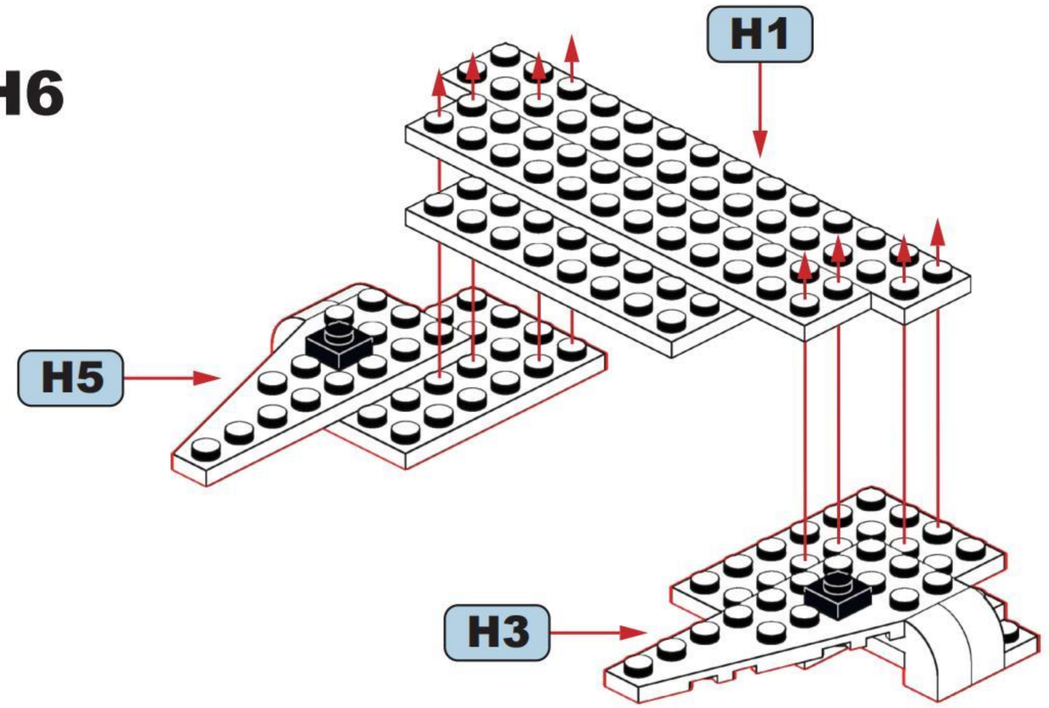

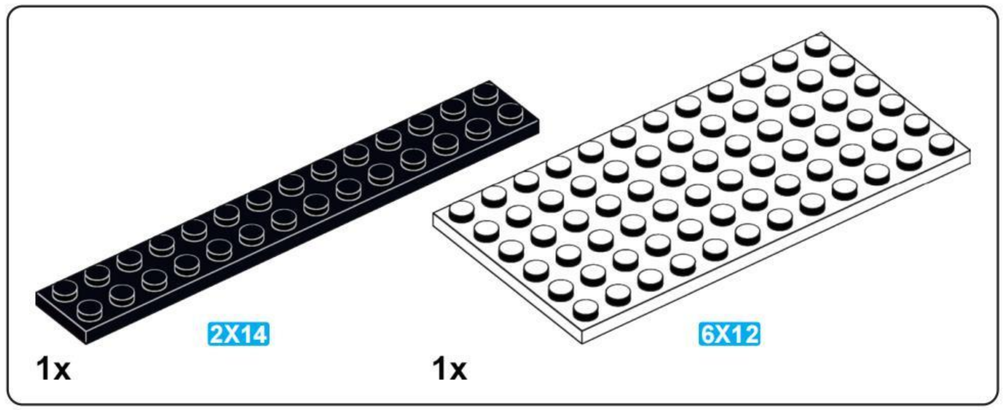

H7

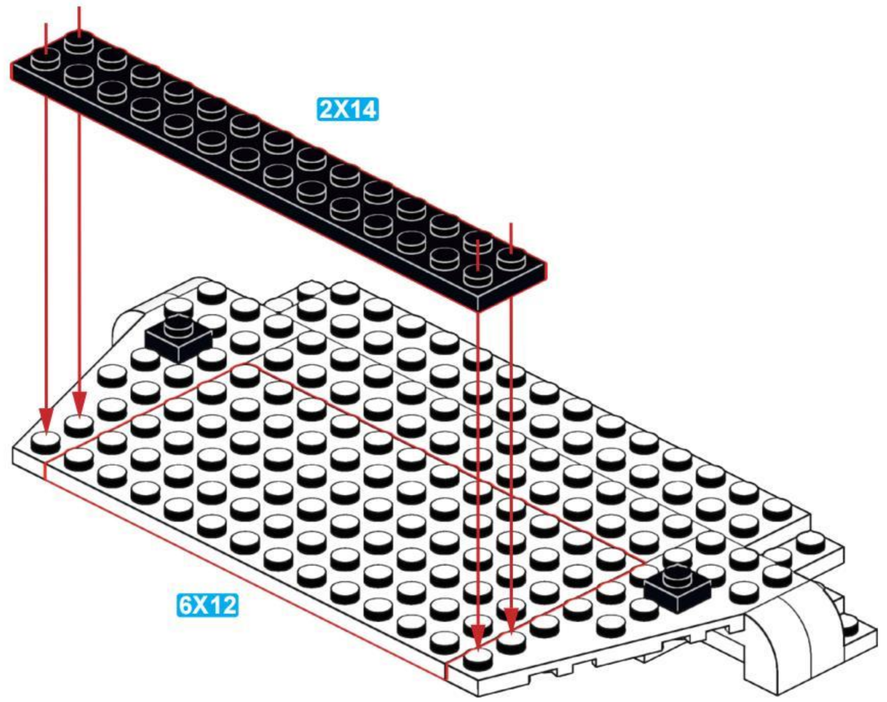

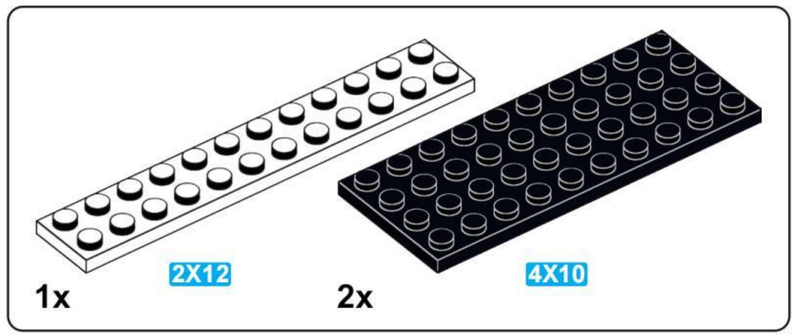
1x
2X12
2x
4X10

H8

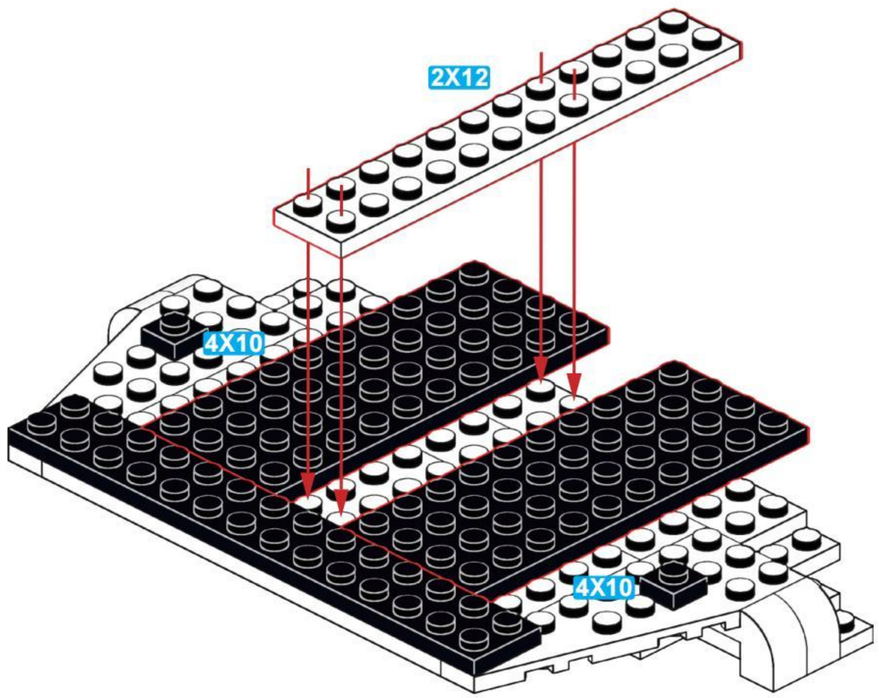
2X12
4X10
4X10

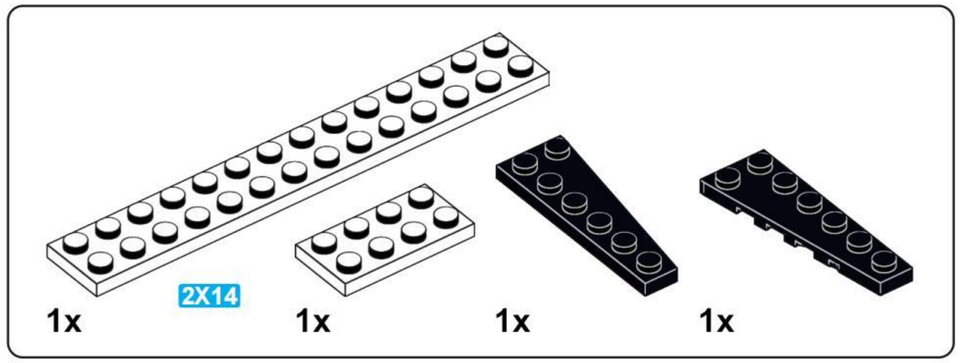
1x
2X14
1x
1x
1x

H9

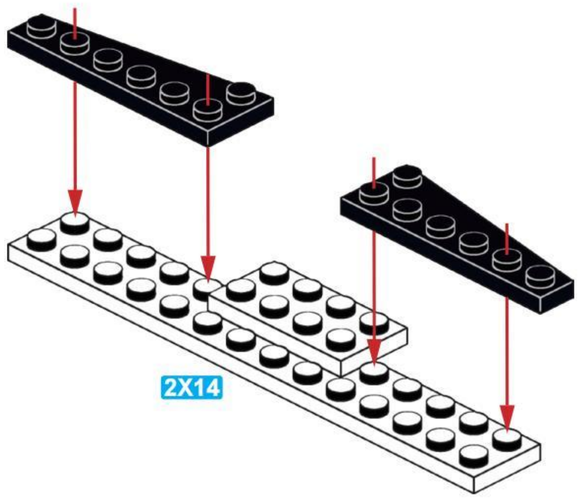
2X14

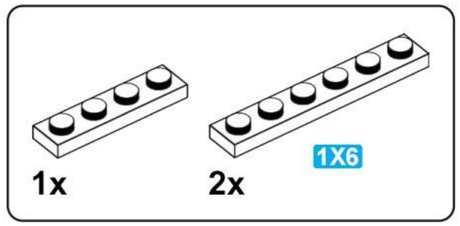
1x
1X6
2x

H10

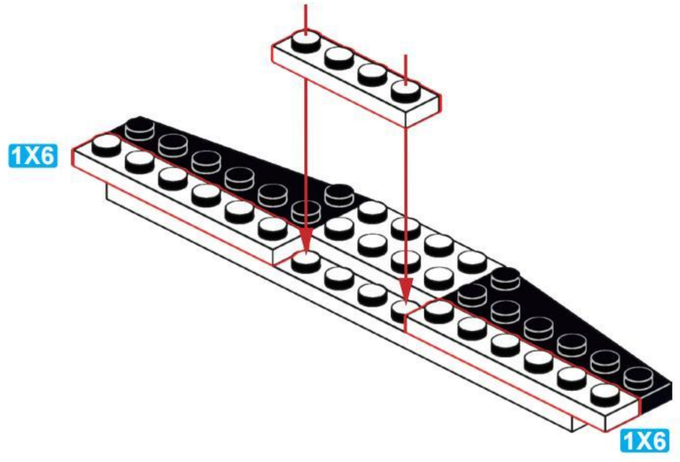
1X6
1X6

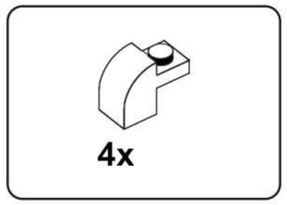

H11

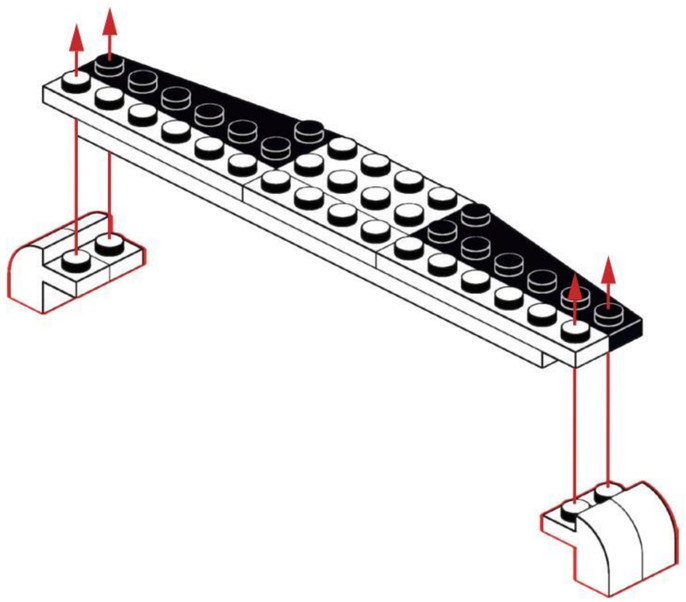

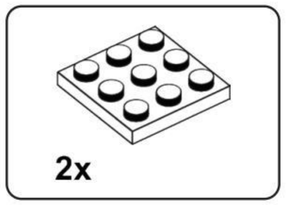

H12

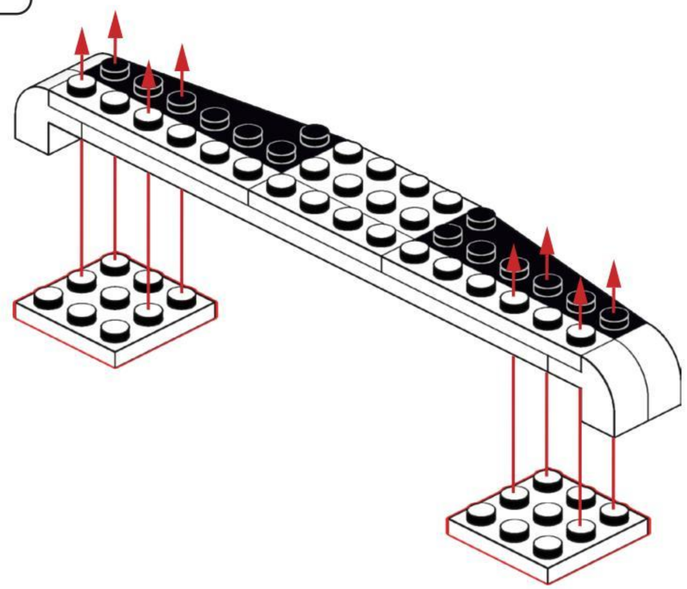

H13

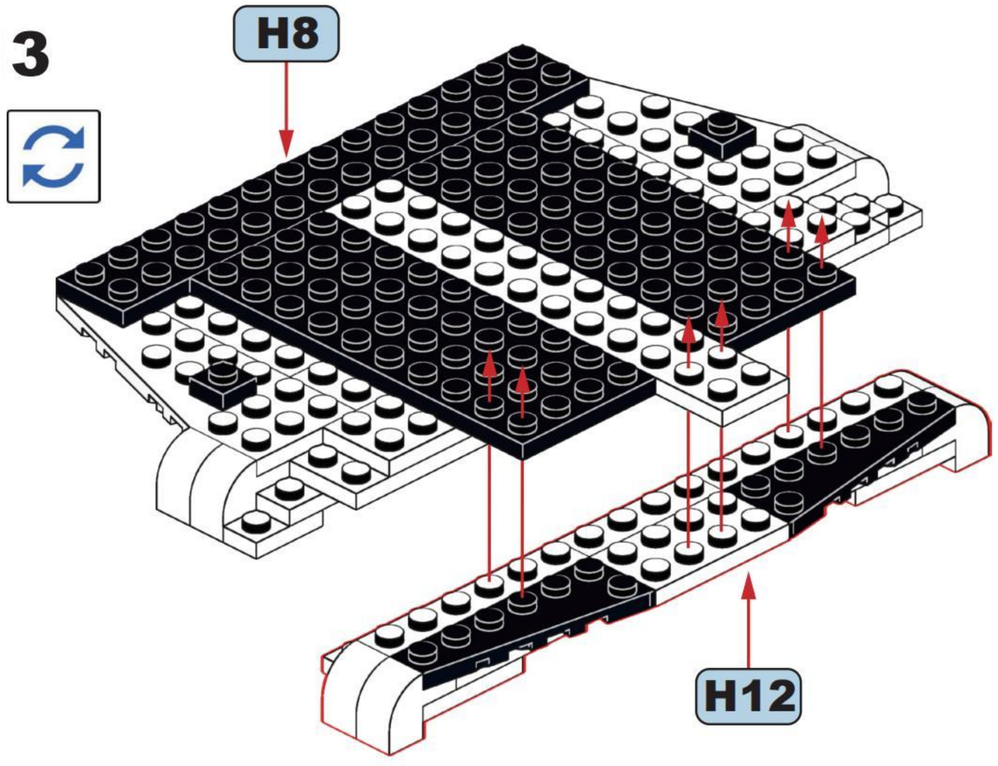

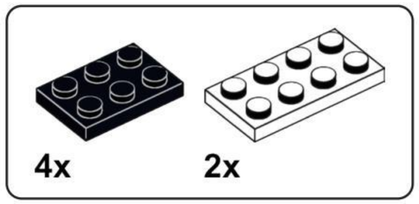

H14

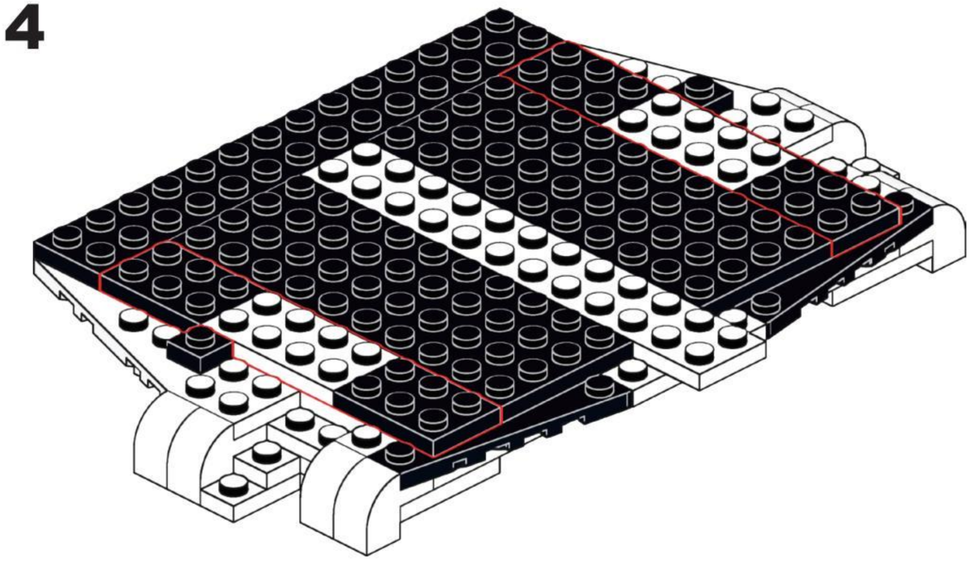

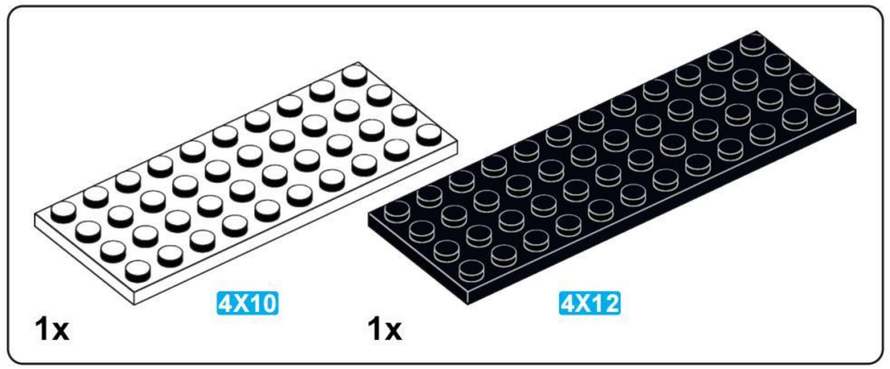

H15

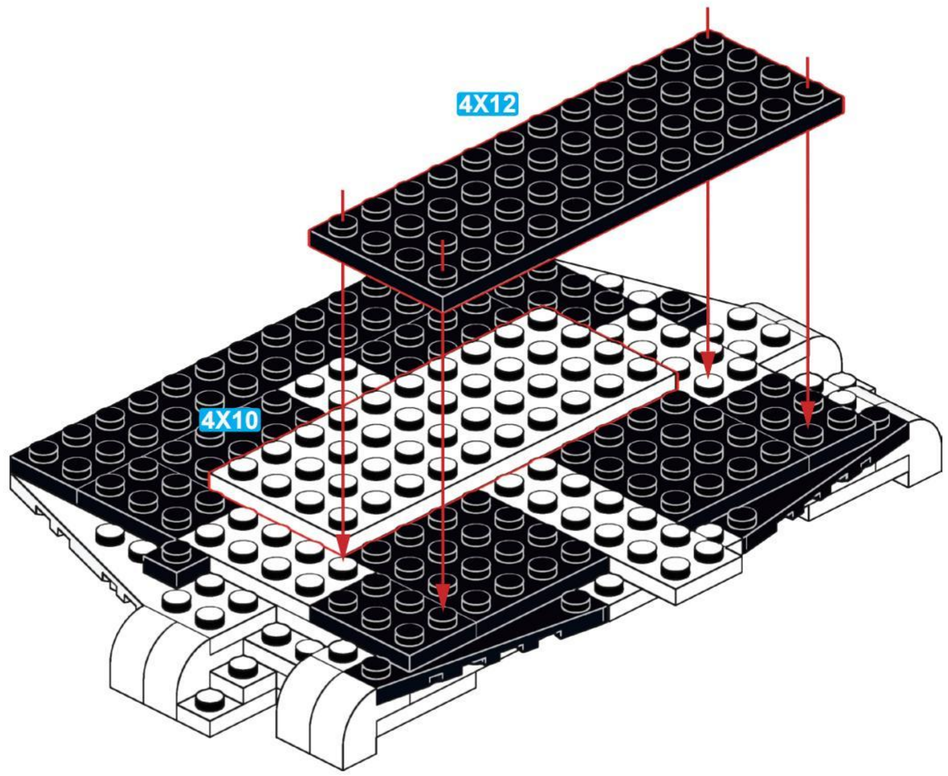

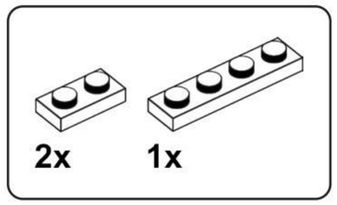

H16

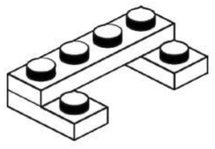

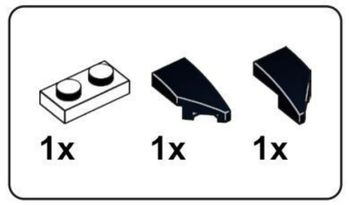

H17

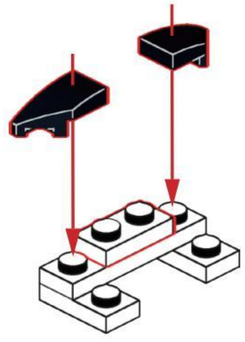

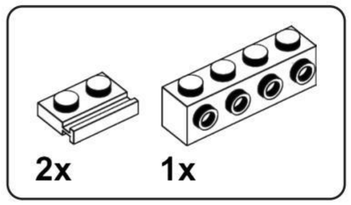

H18

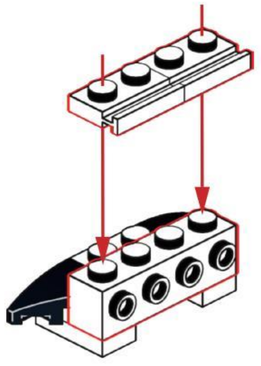

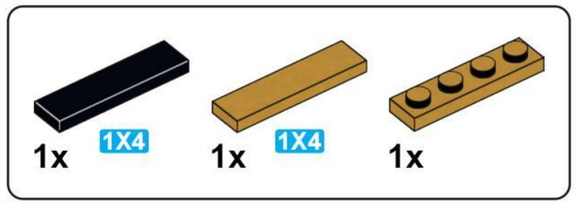

H19

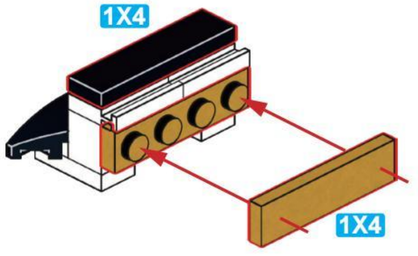

H20

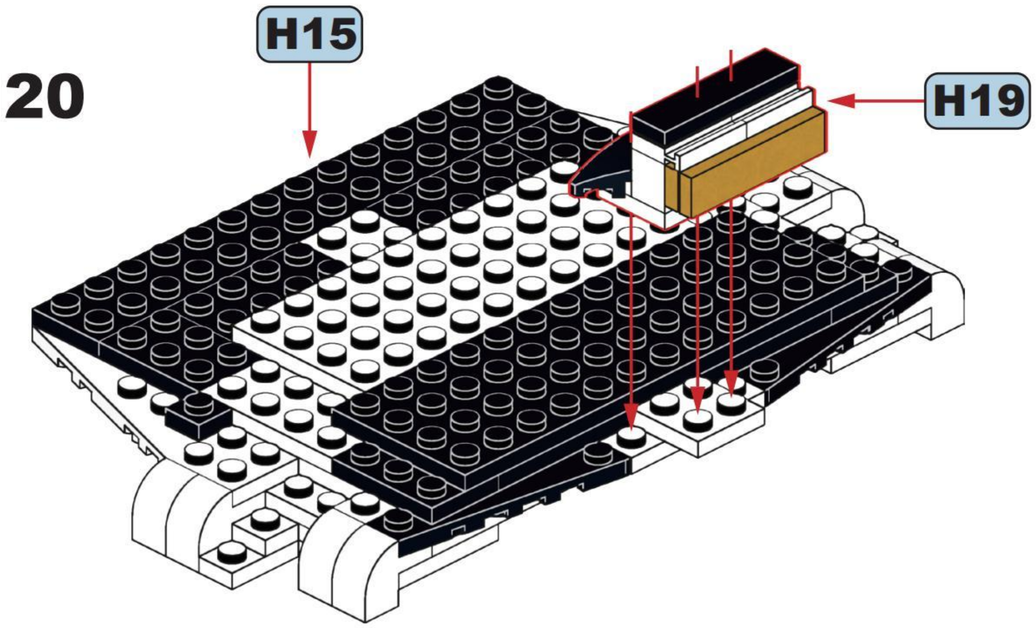

H21

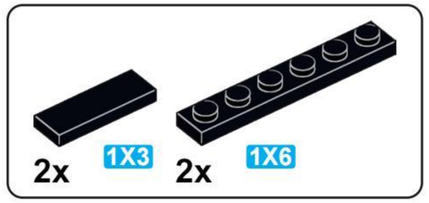

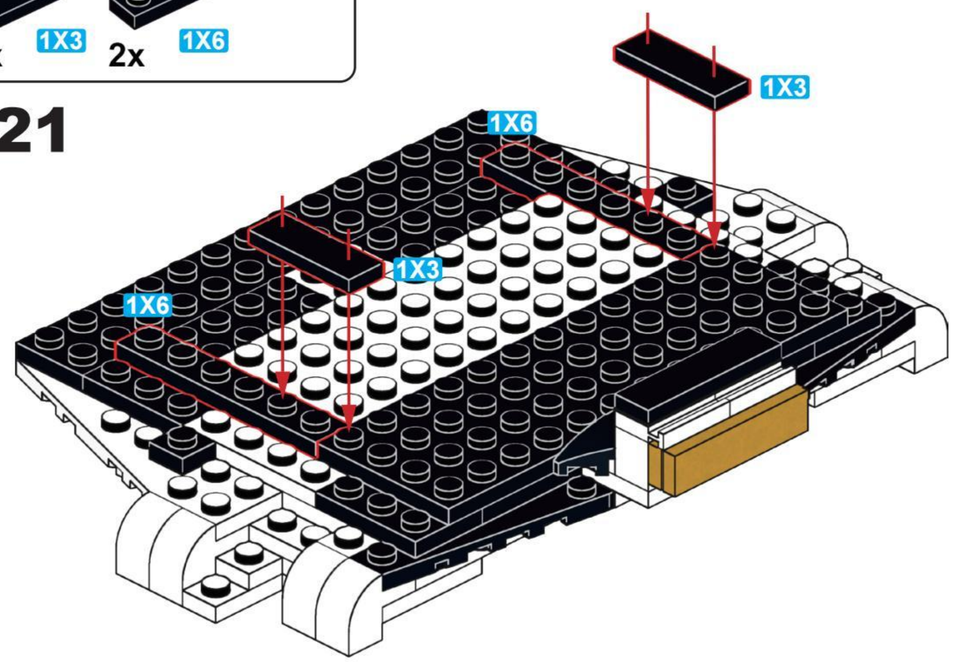

H22

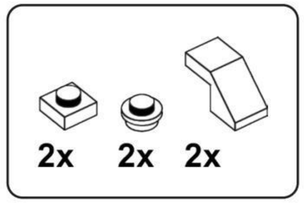

H23

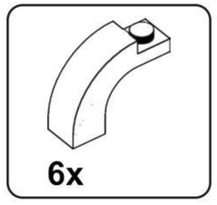

2x

H24

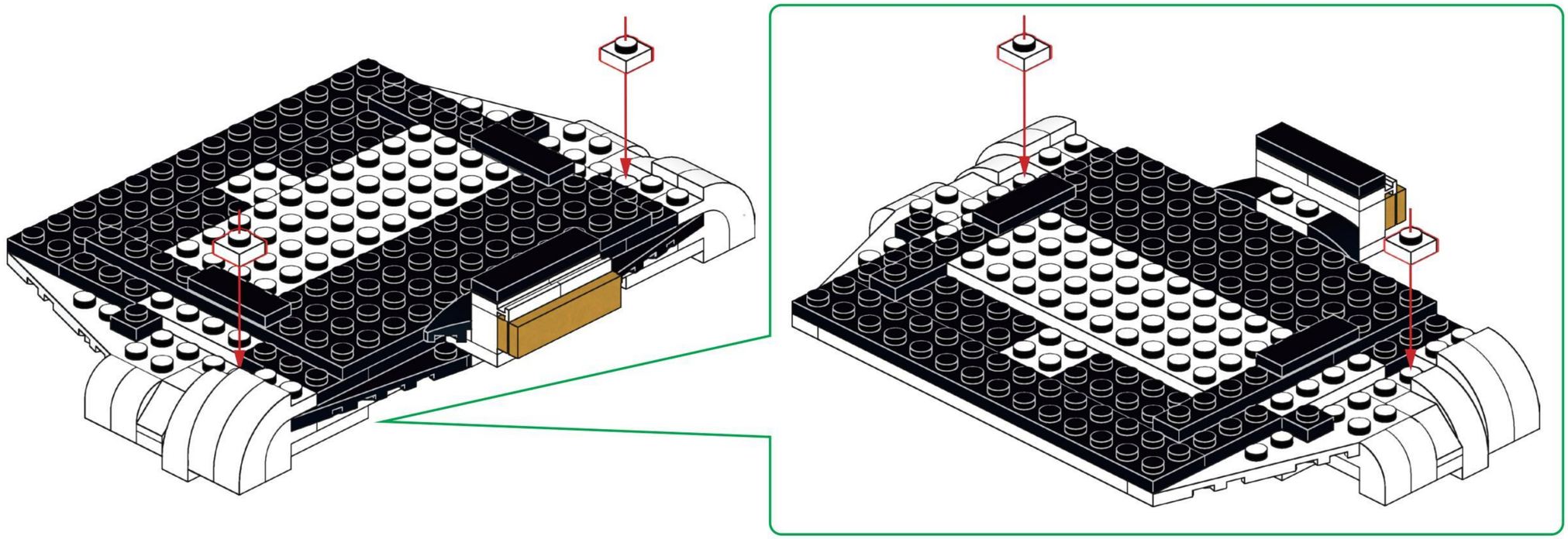

12x

H25

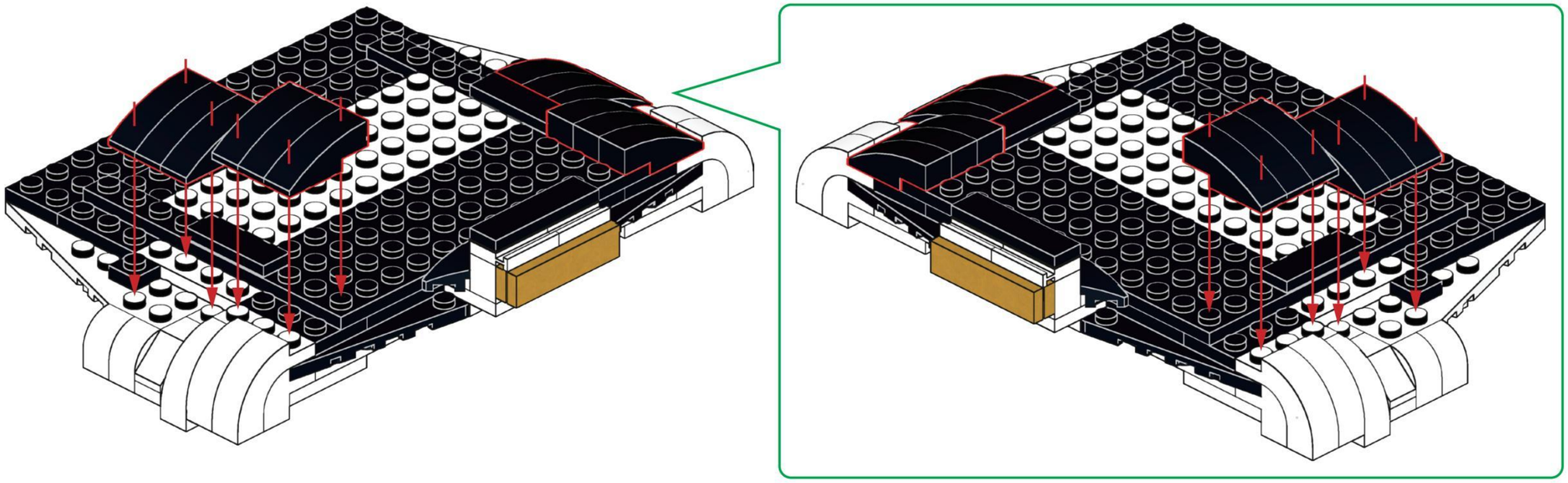

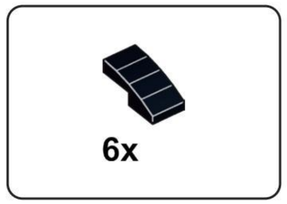

H26

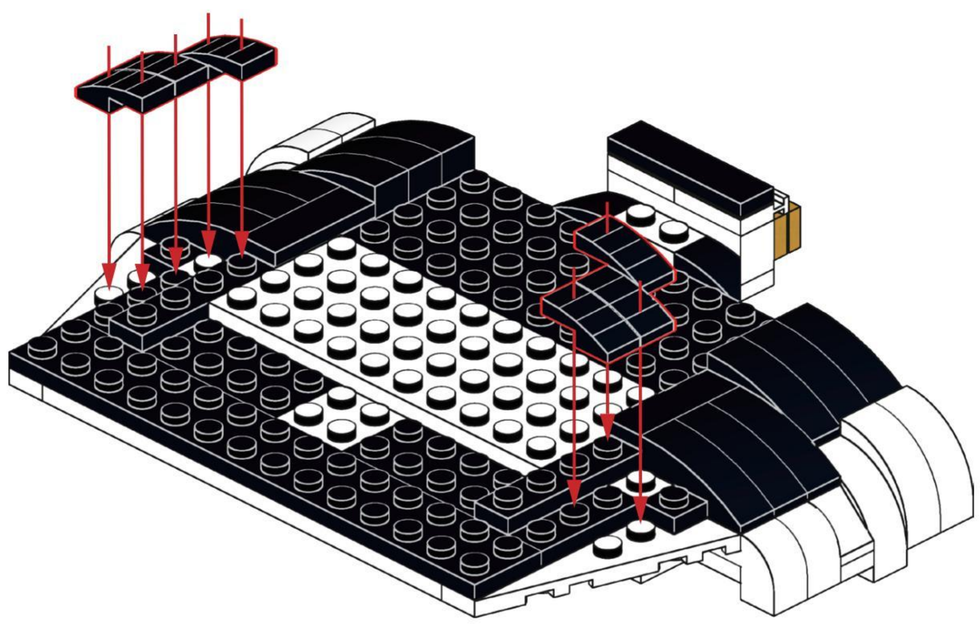

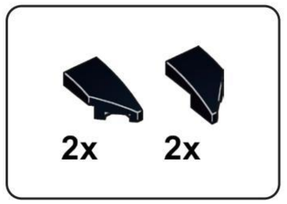

H27

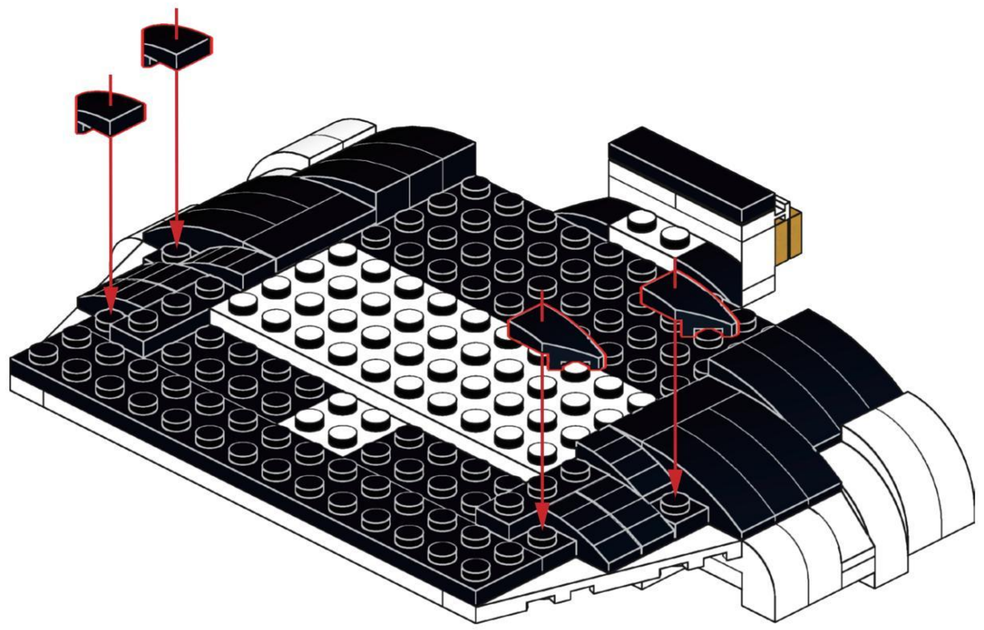

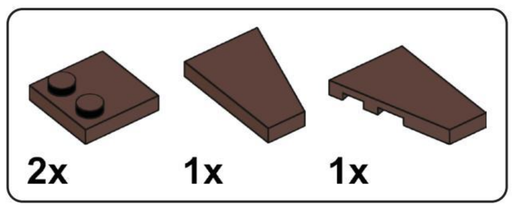

H28

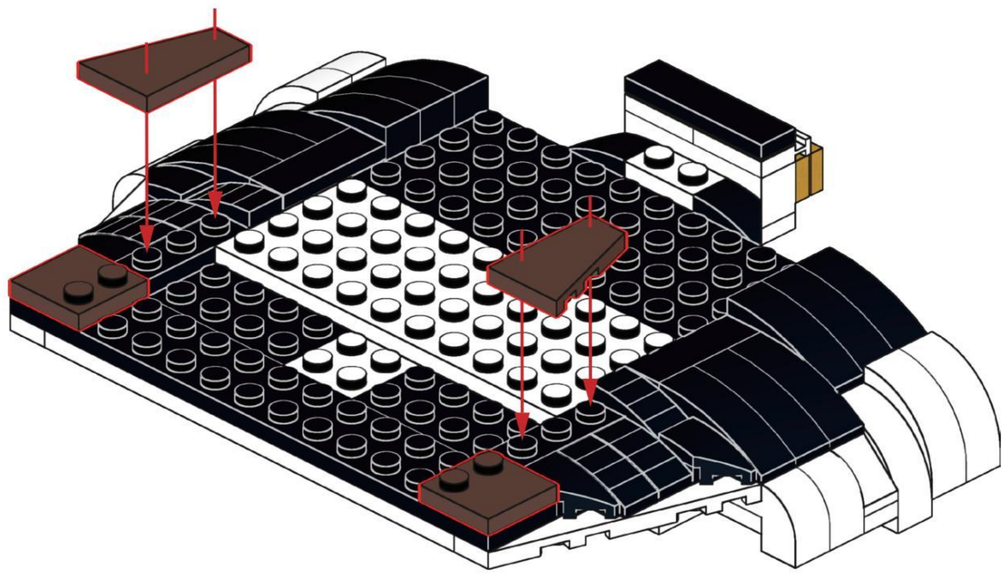



H29

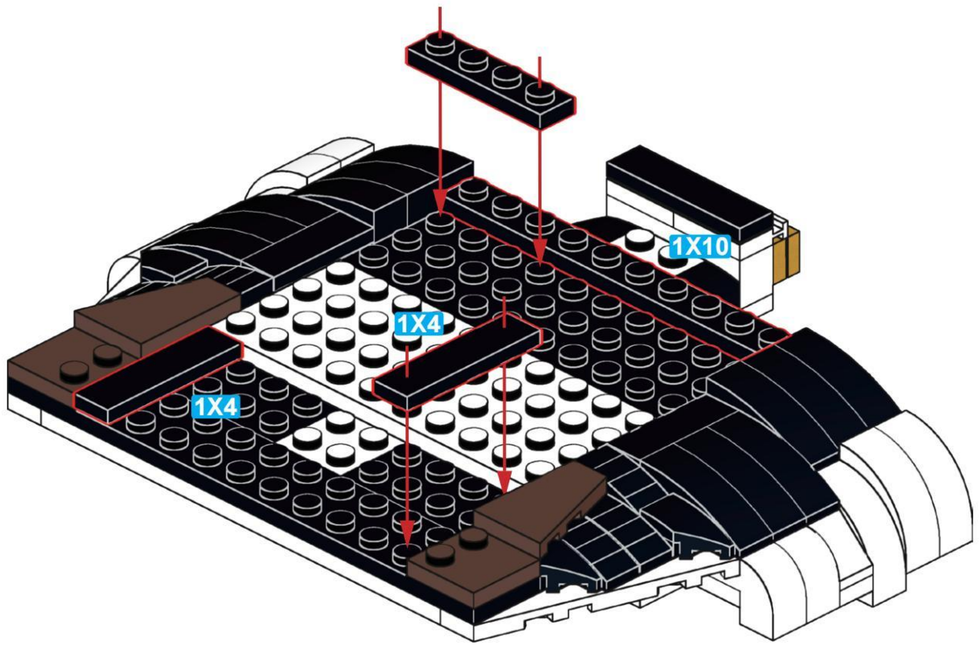

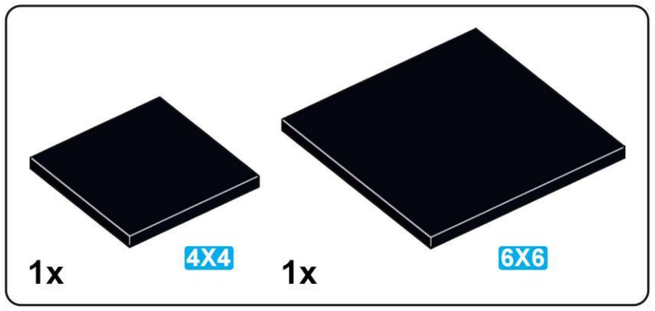

H30

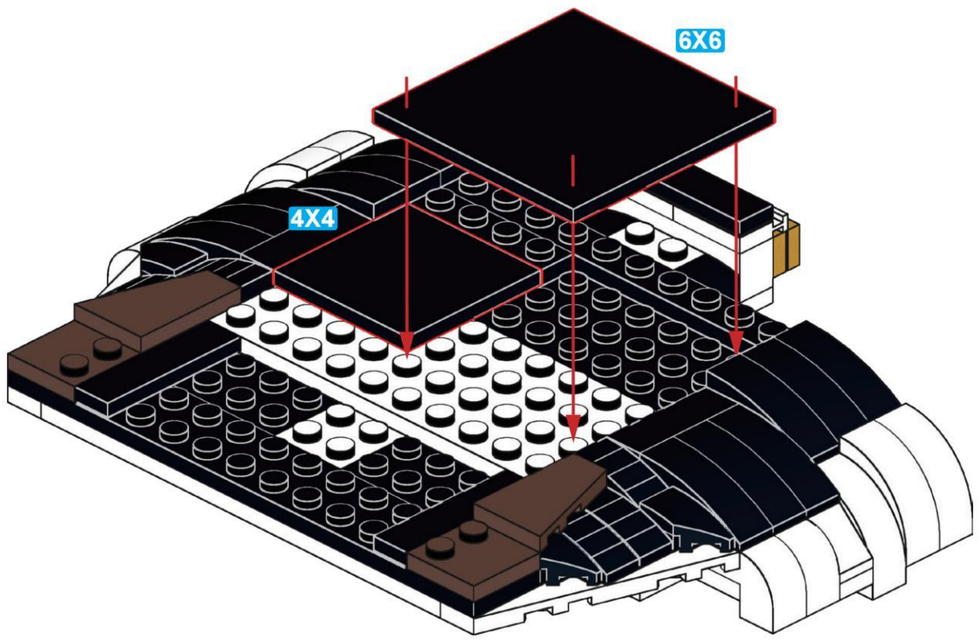

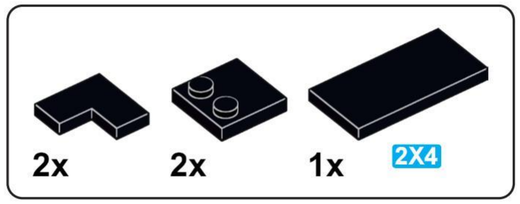

H31

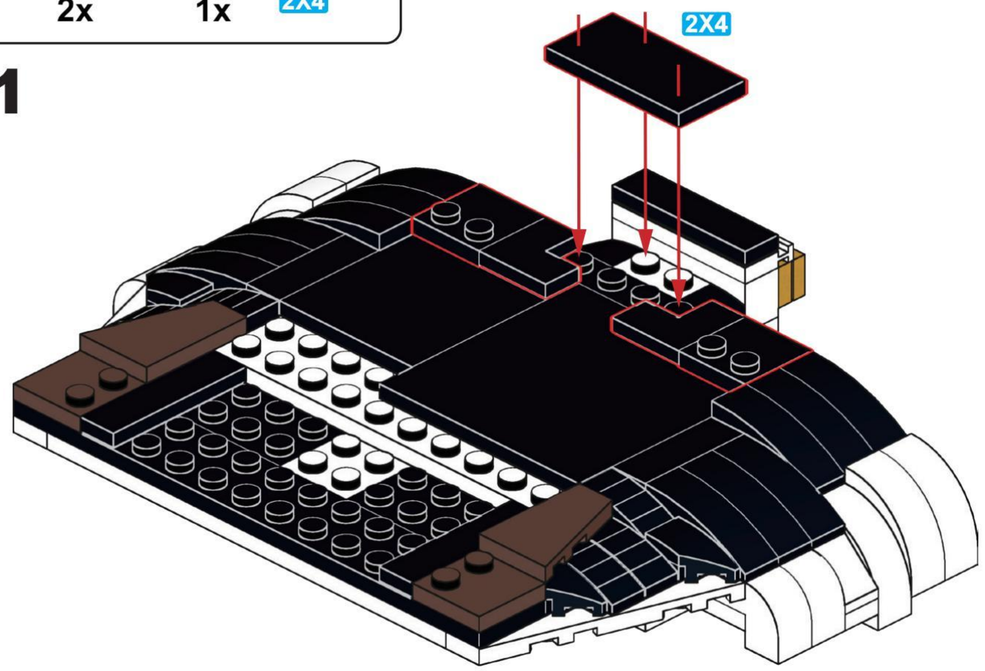

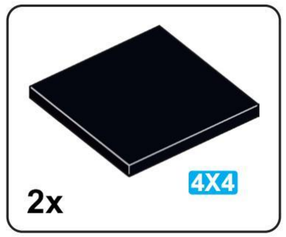

H32

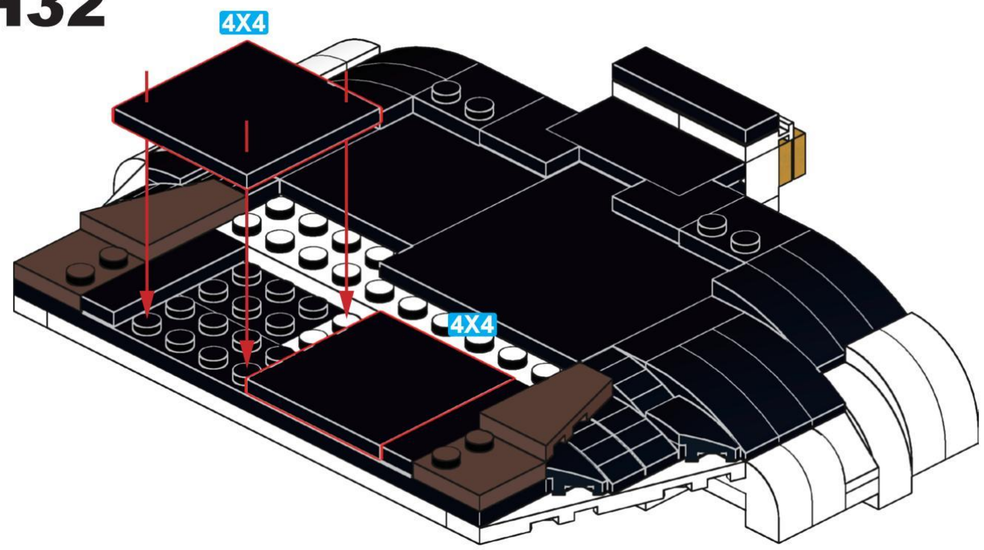

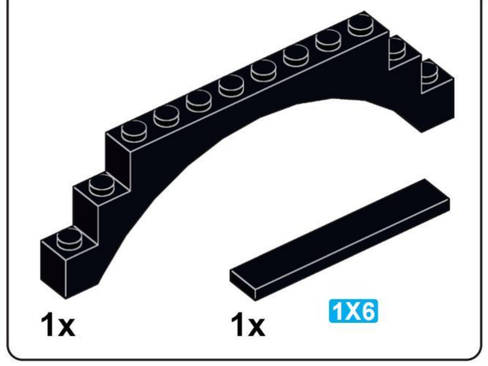

H33

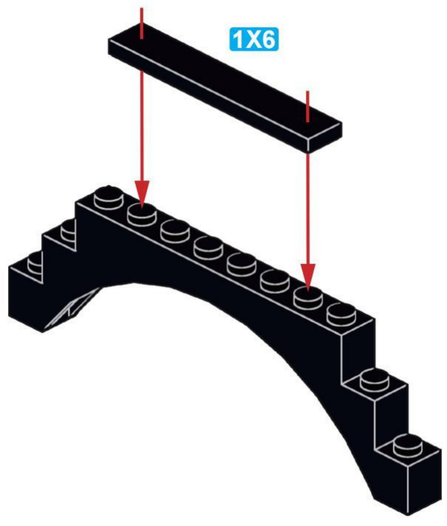

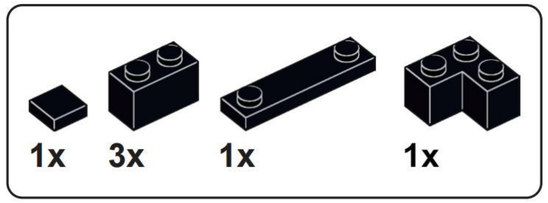

H34

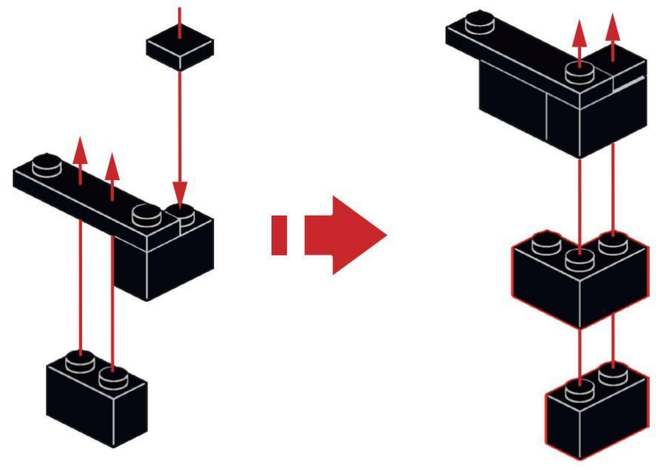

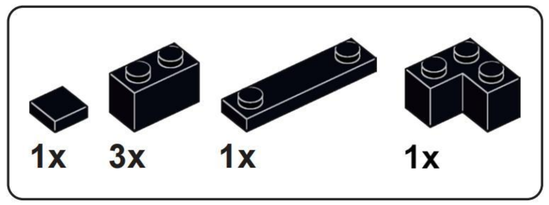

H35

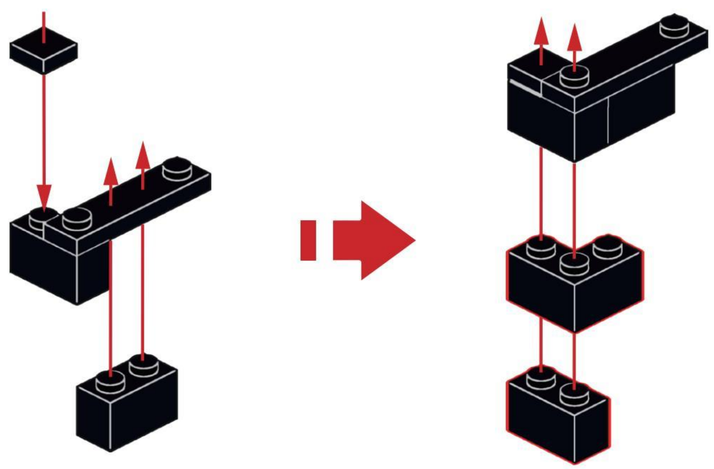

H36

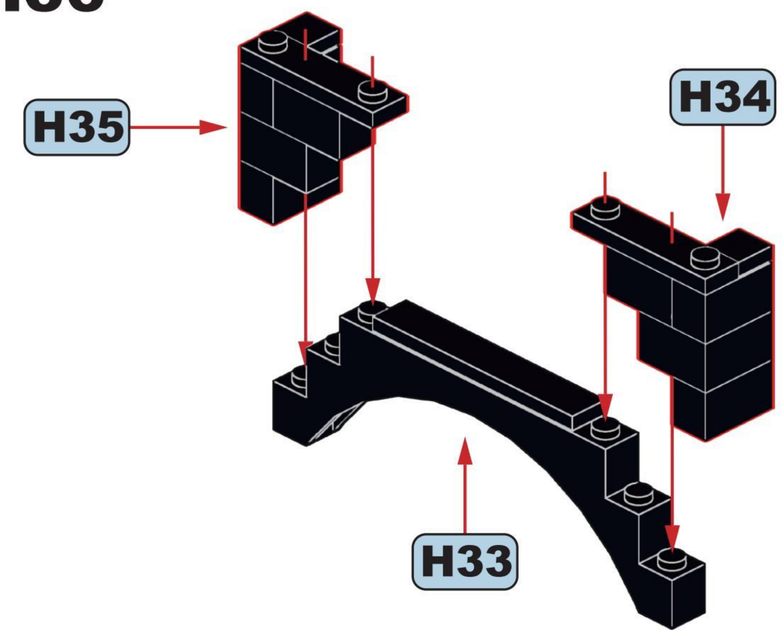

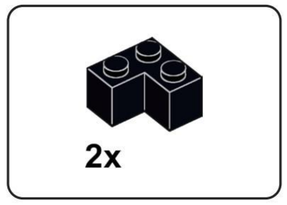

H37

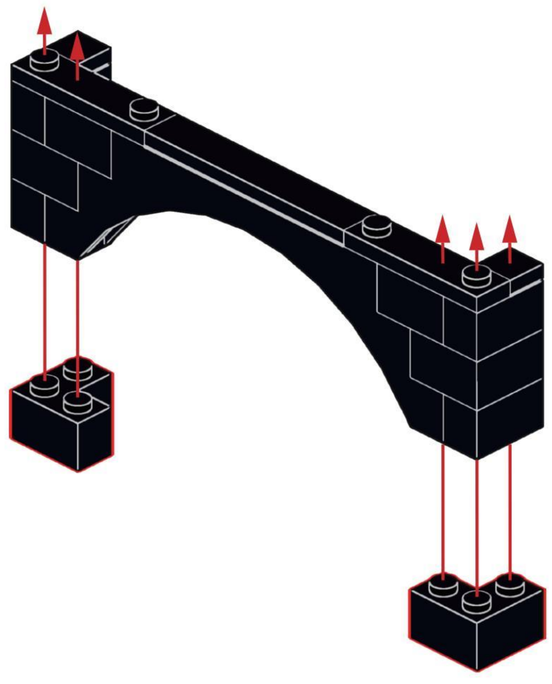

H38

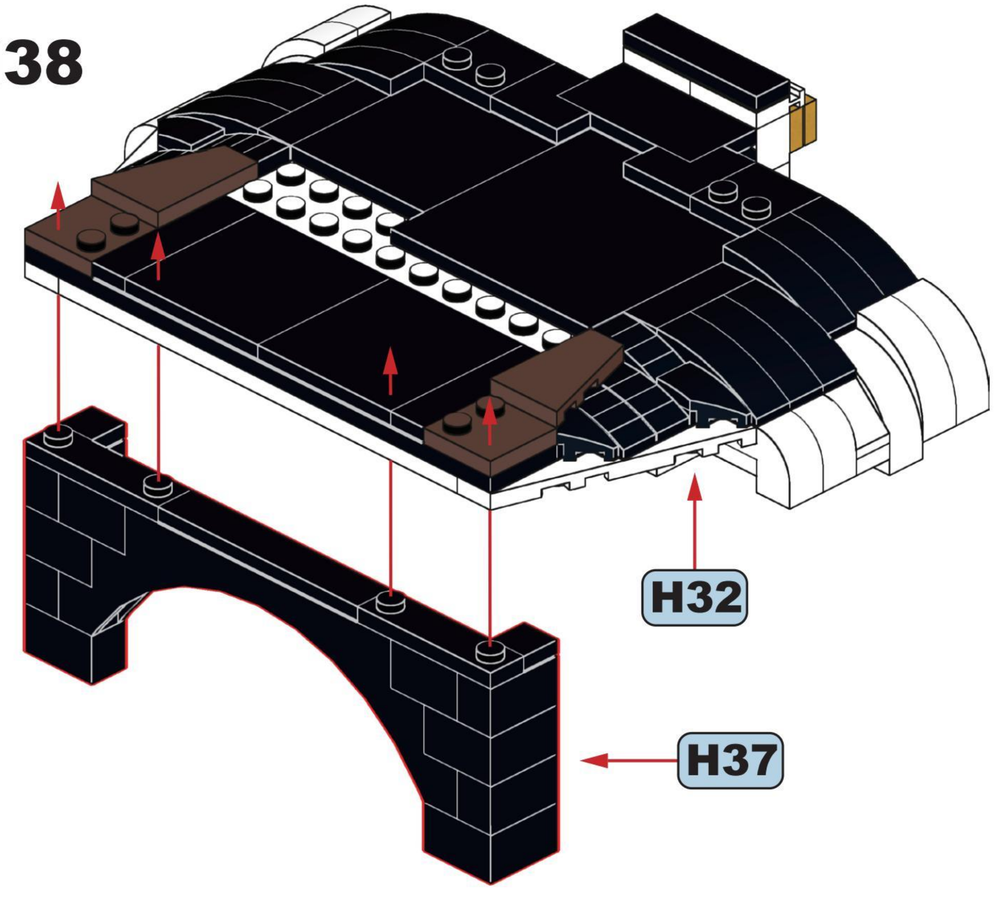

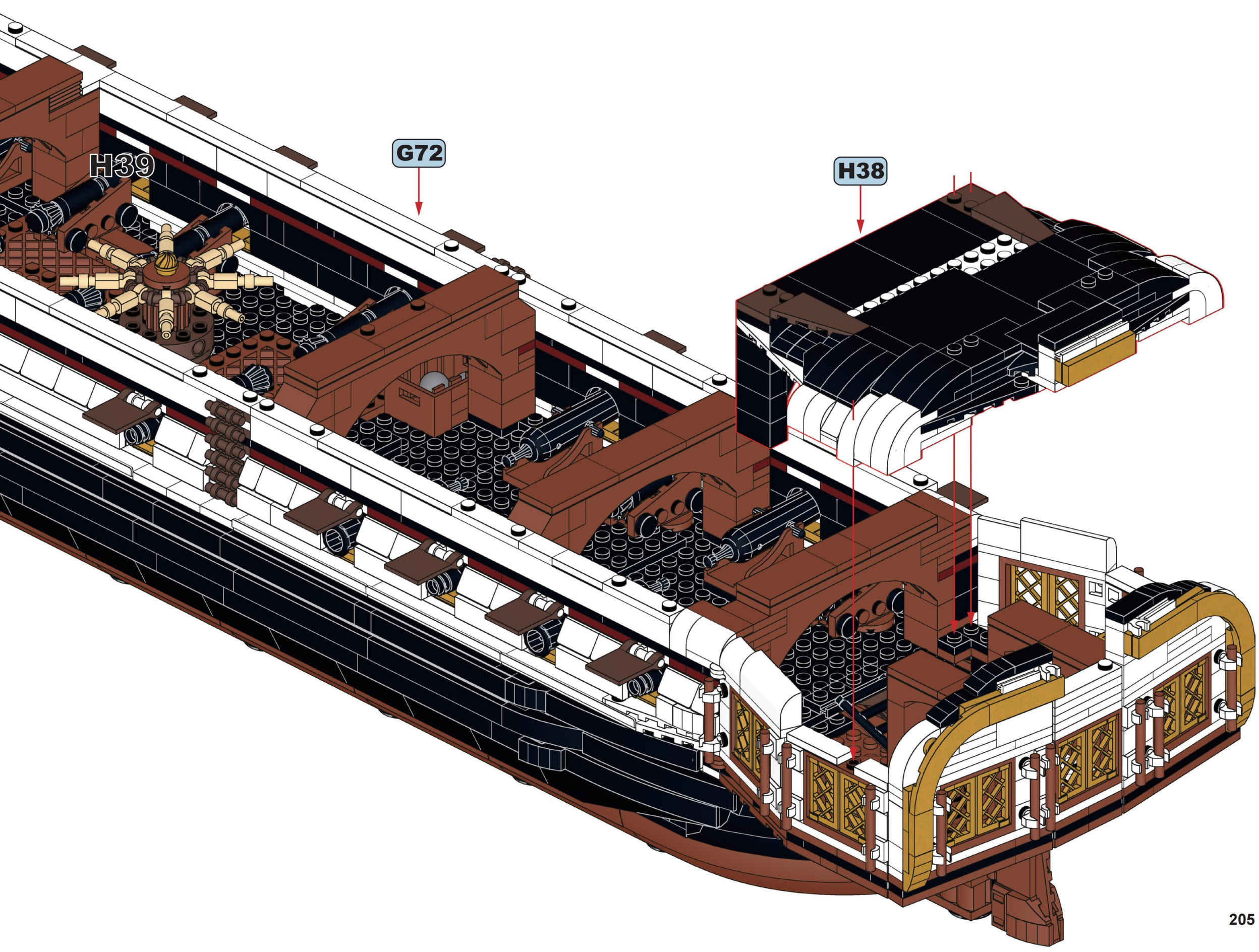
H39
G72
H38

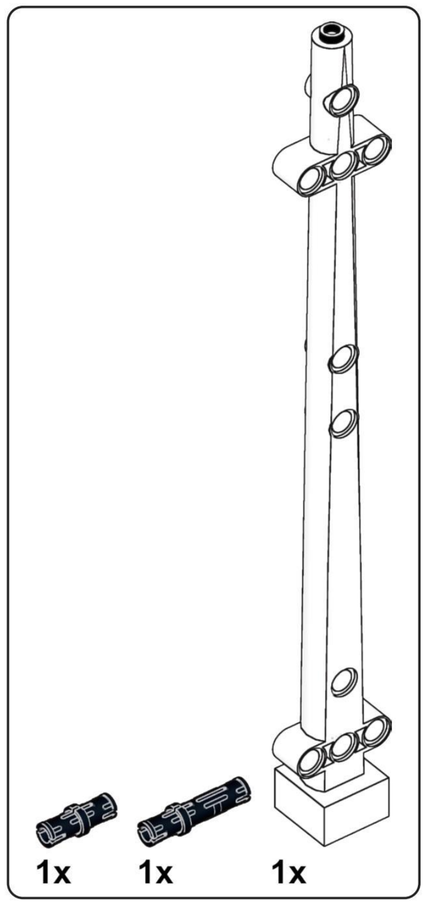

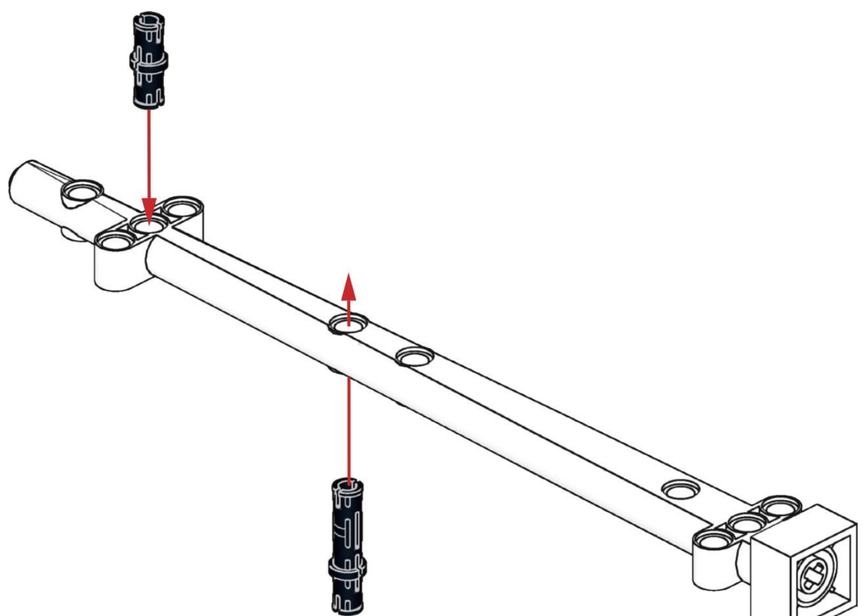

H40

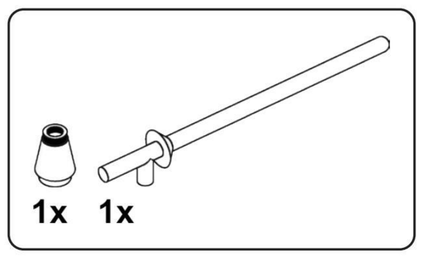

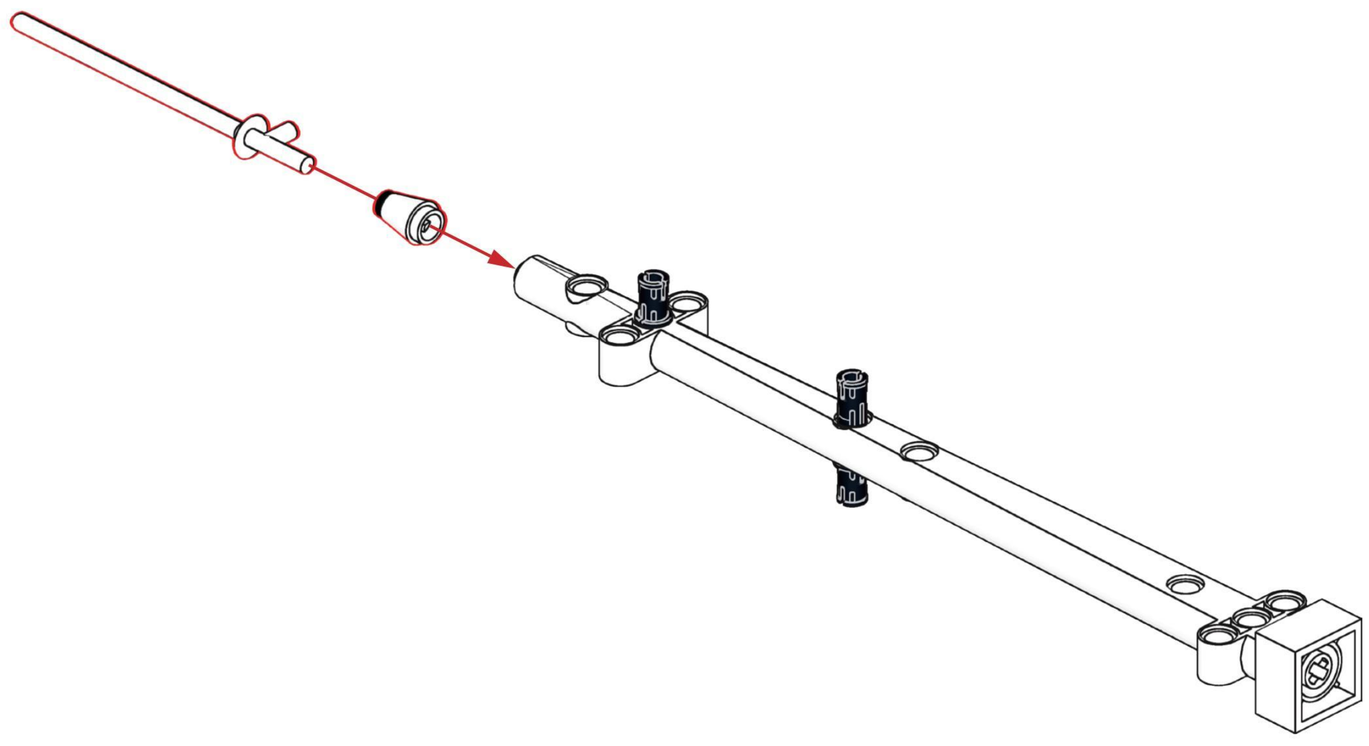

H41

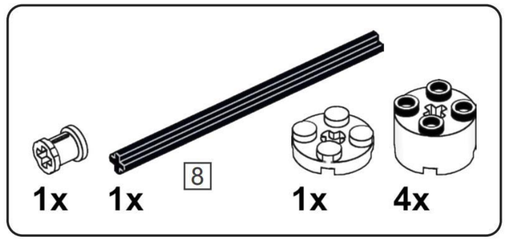

H42

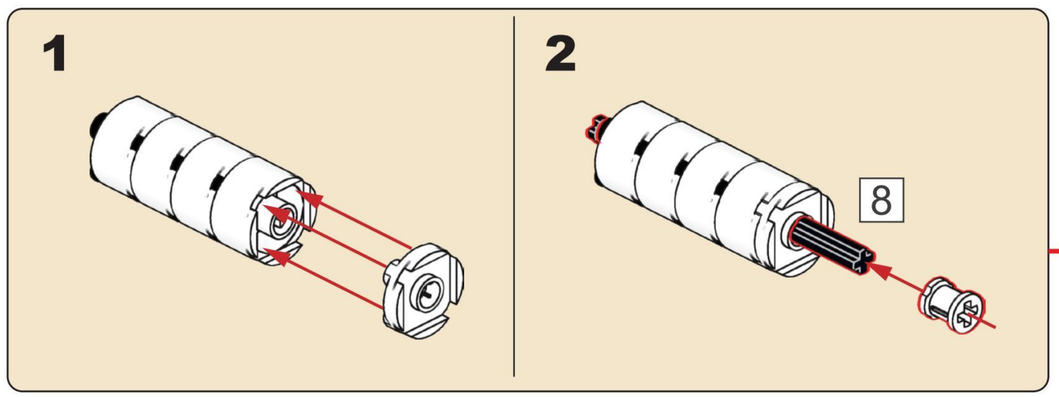

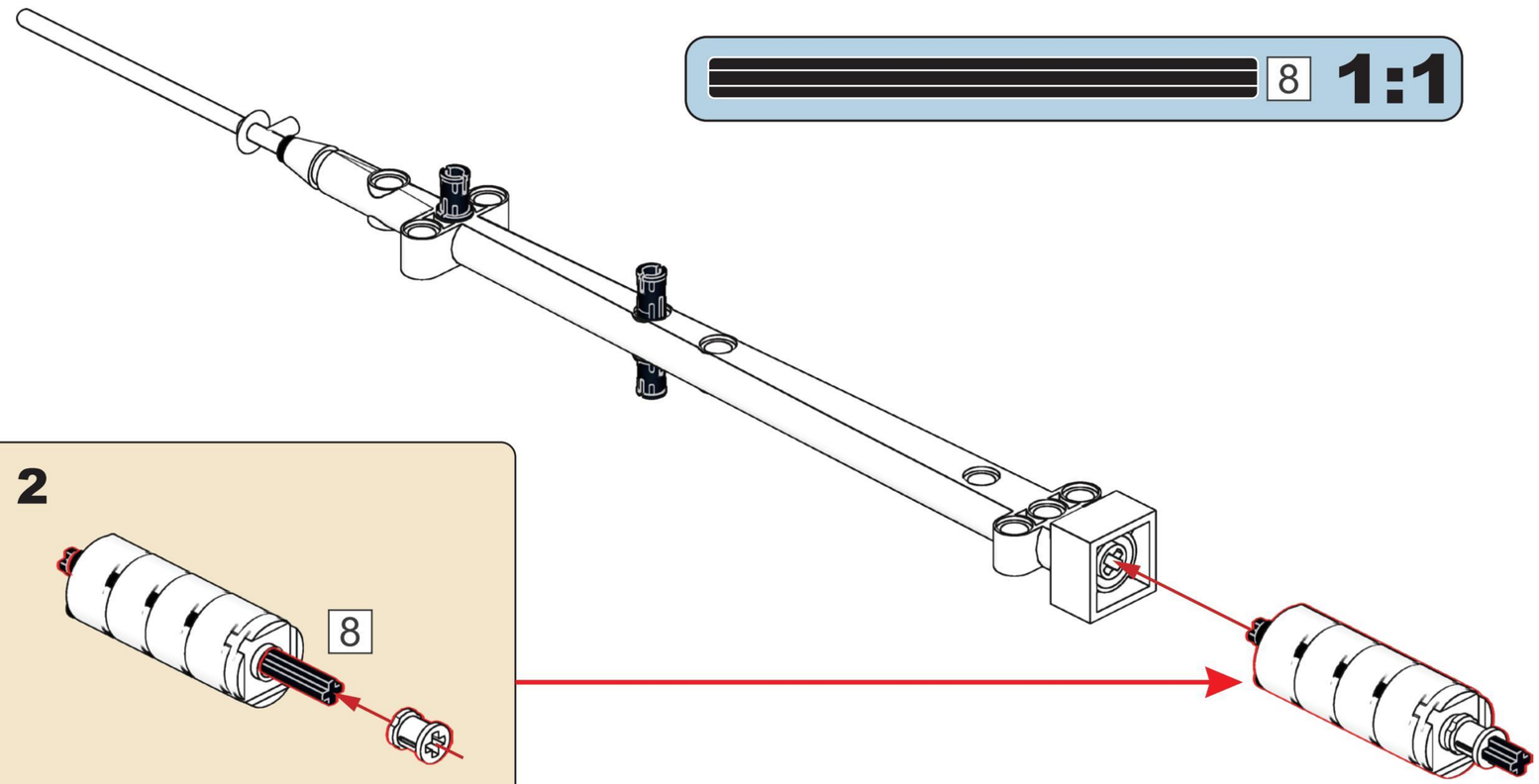

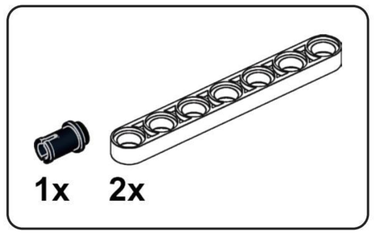

H43

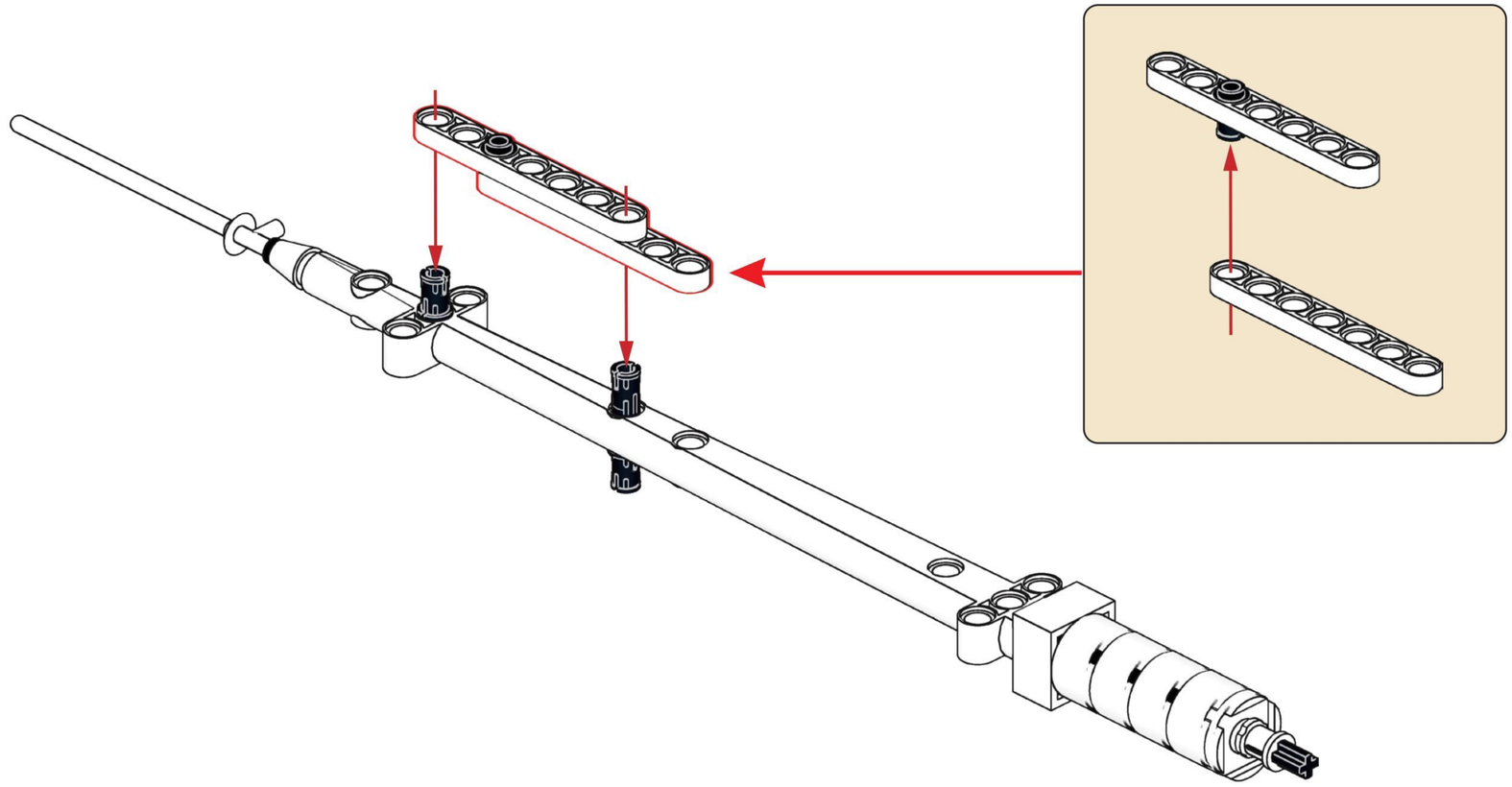

1x 1x 4 1x



H44

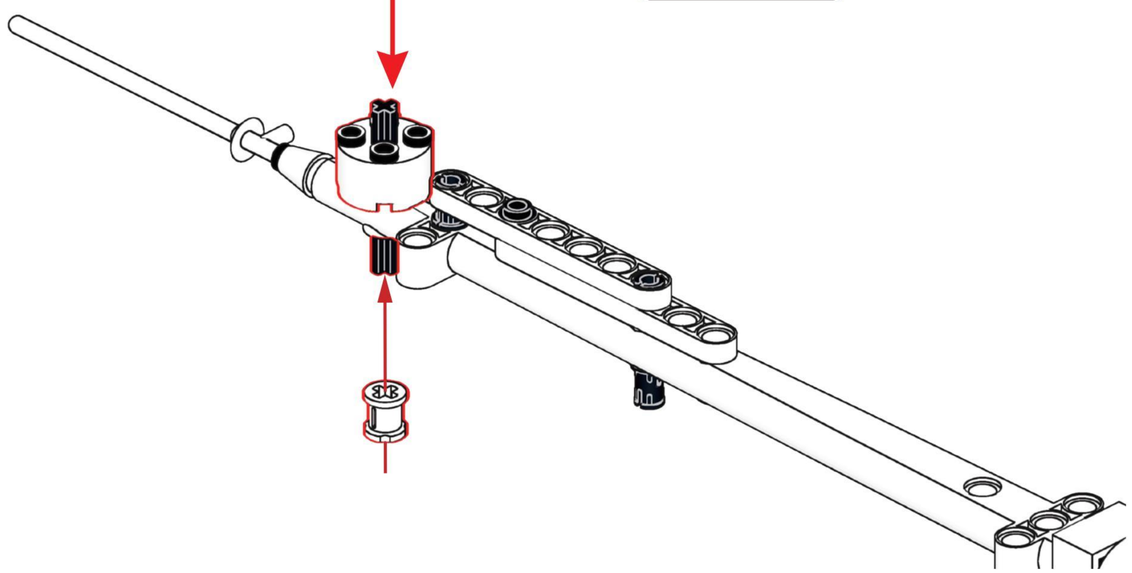

1x 1x 4 1x

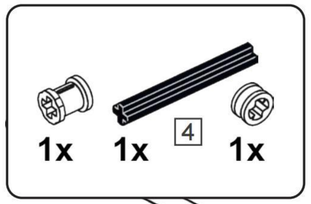

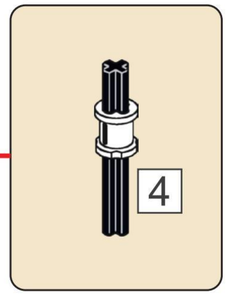

H45

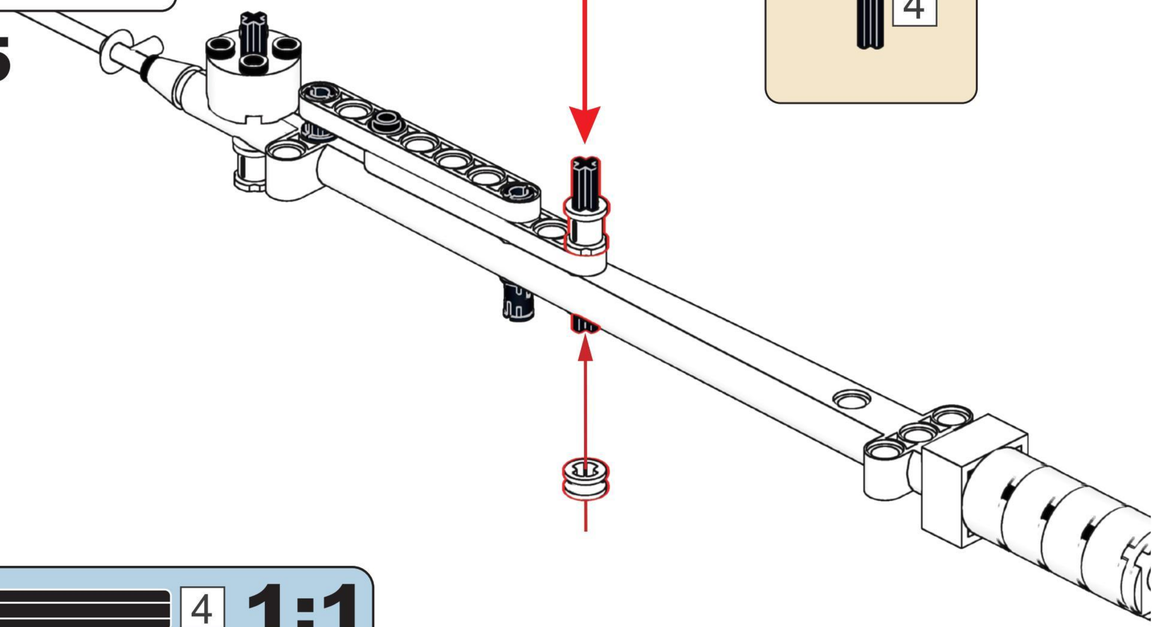

4 1:1

2x 1x 1x 1x

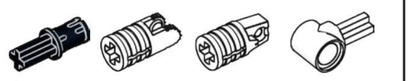

H46

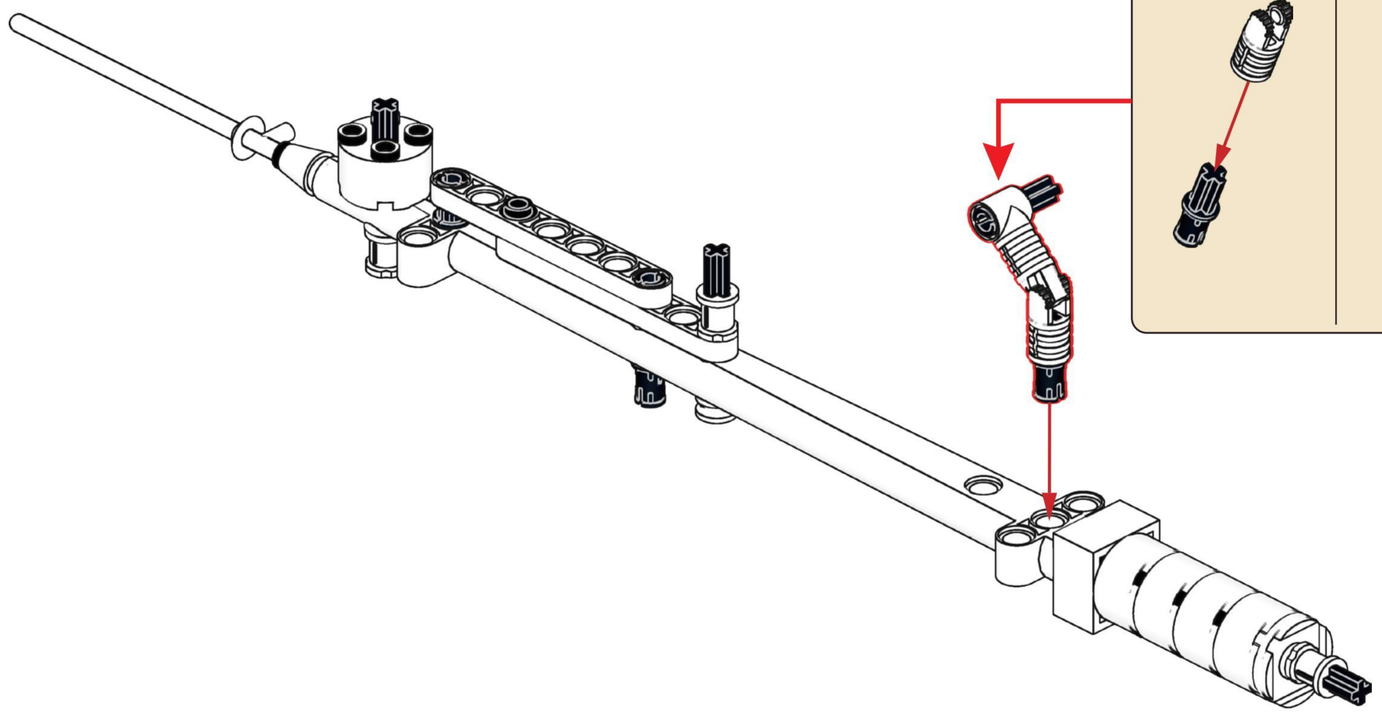

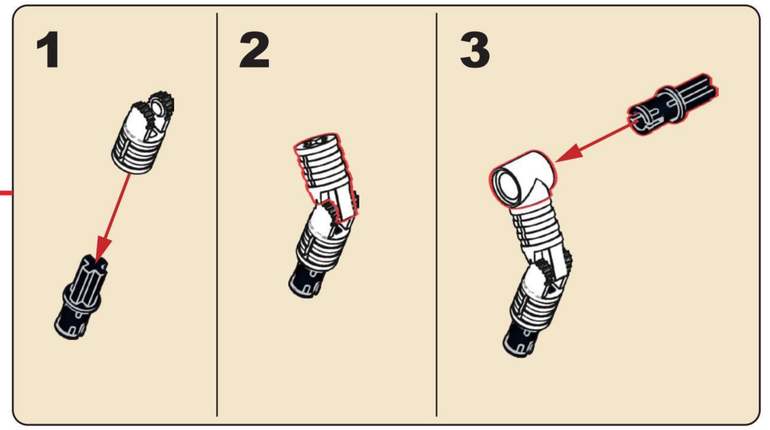

H47

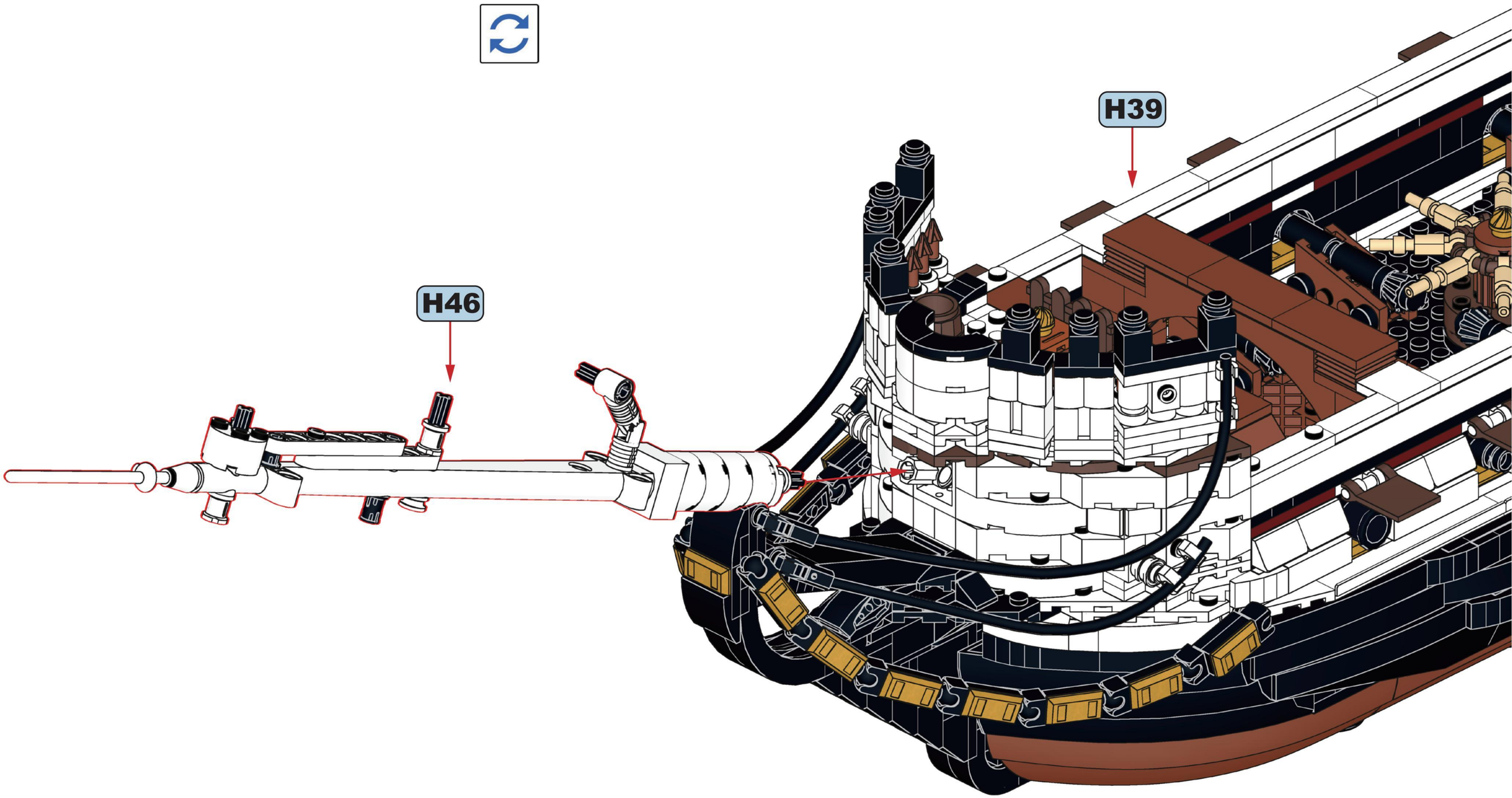

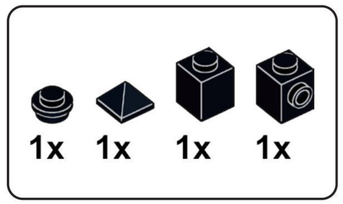

H48

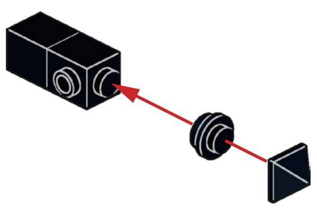

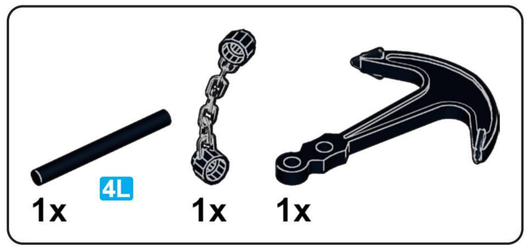

H49

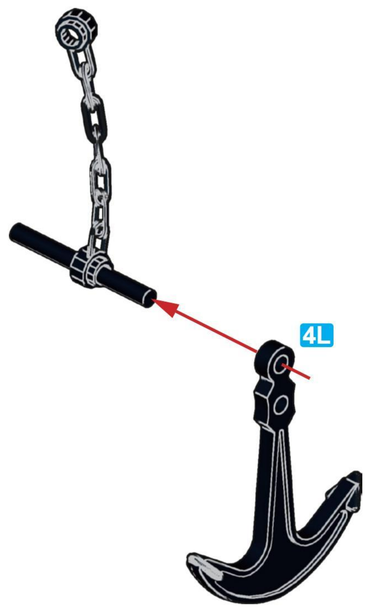

H50

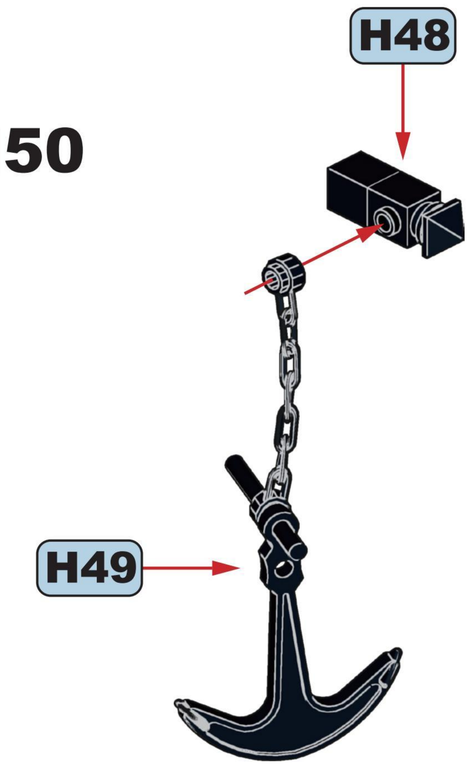

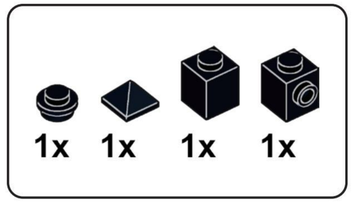

H51

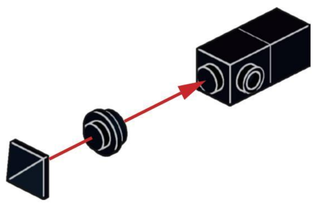

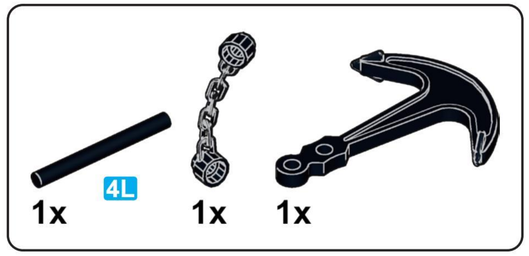

H52

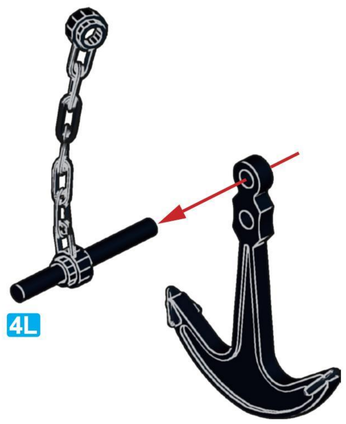

H53

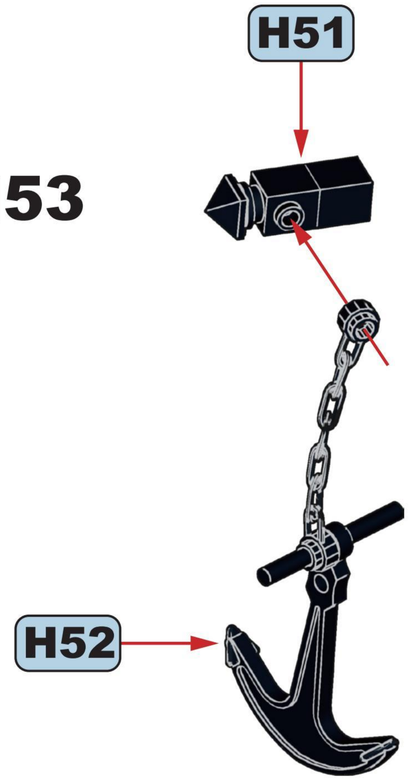

H54

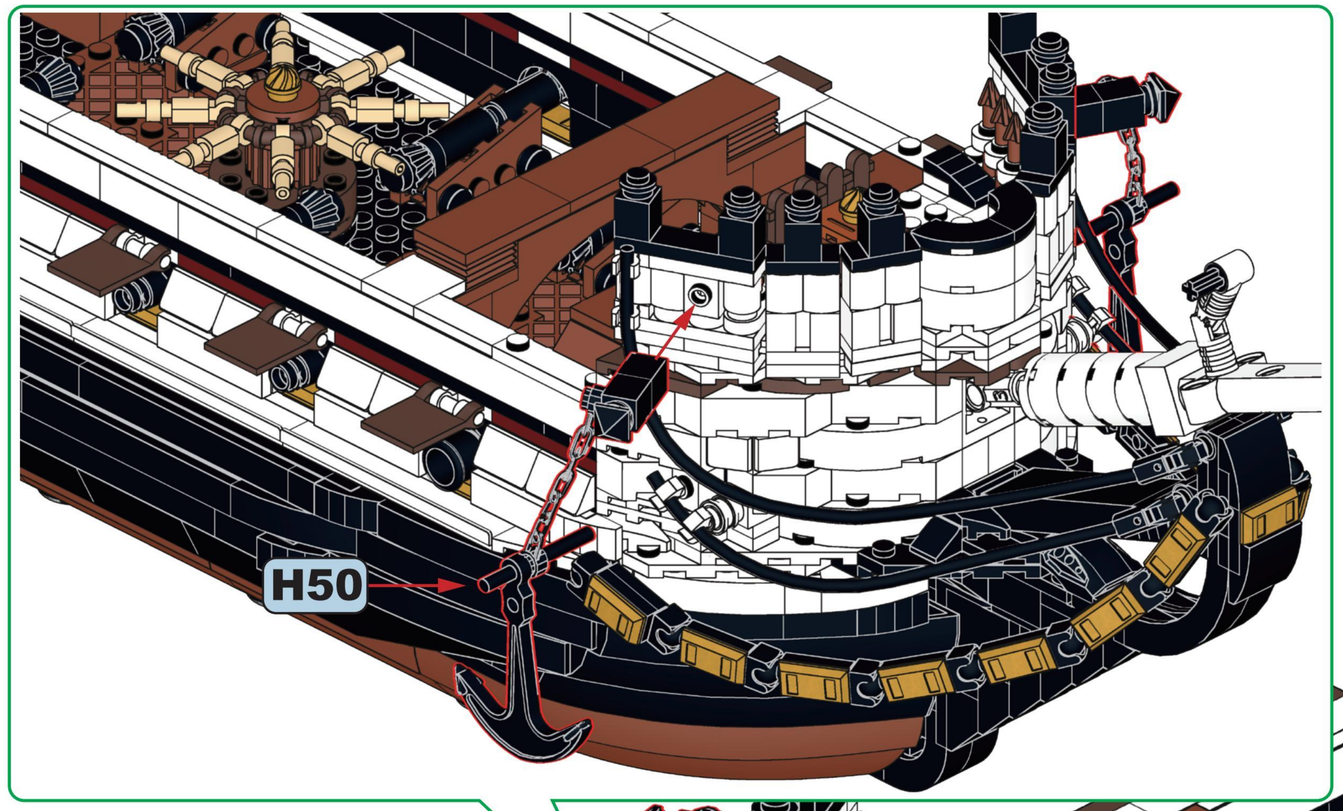

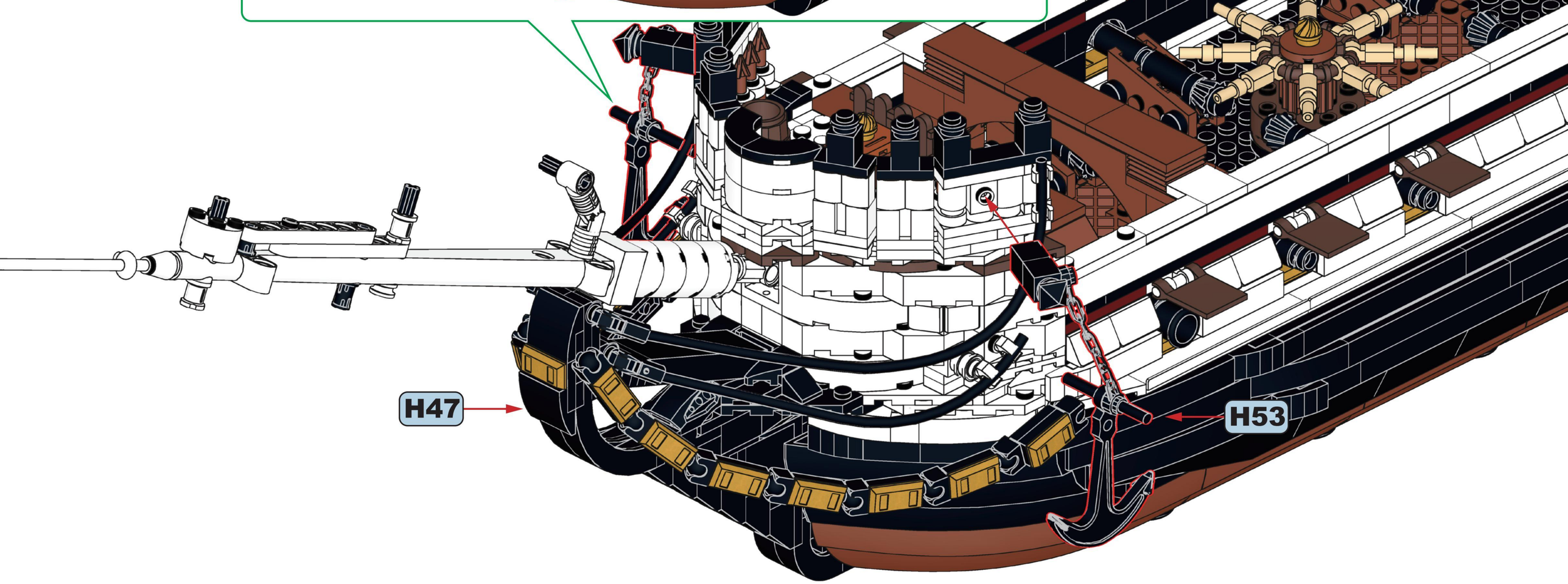

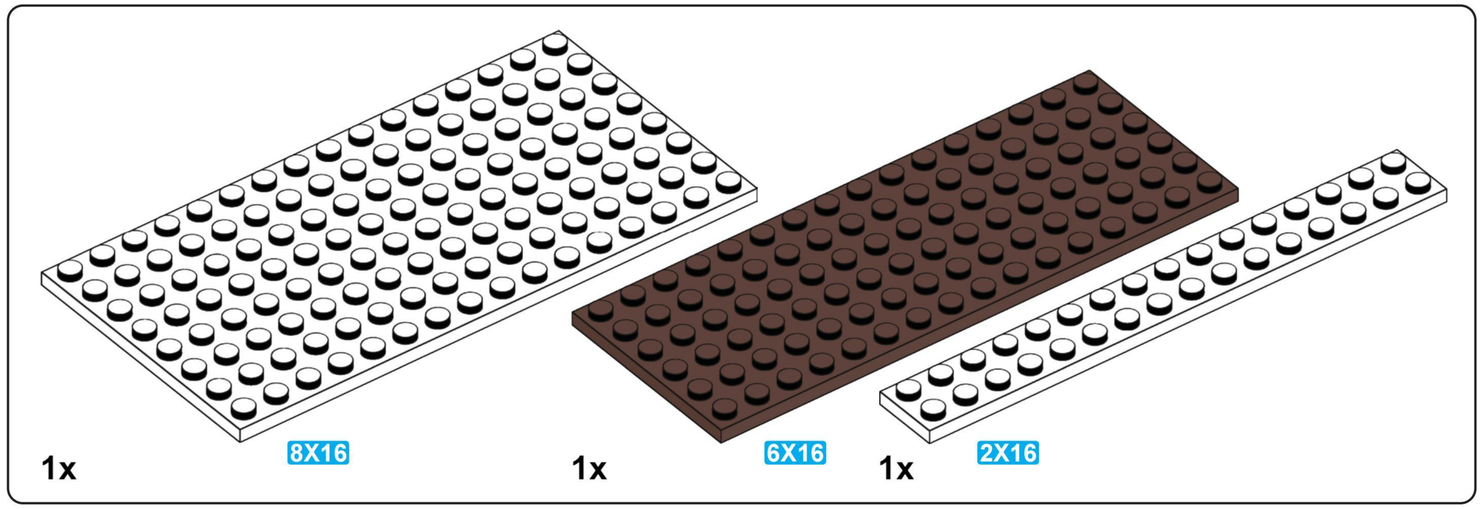

H55

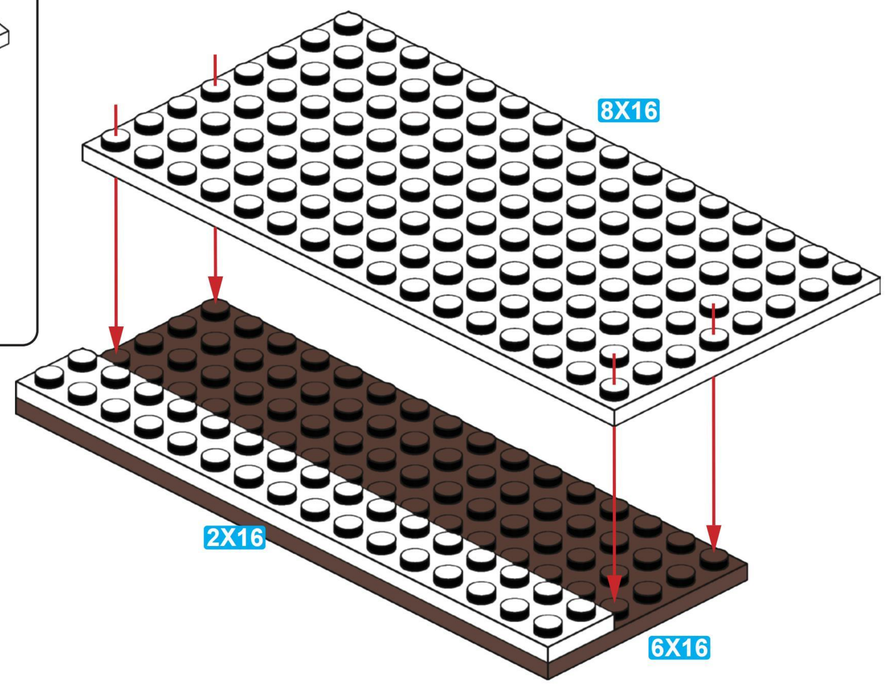

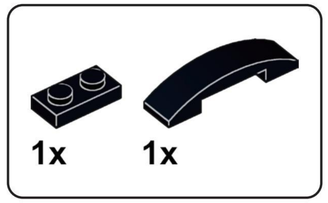

H56

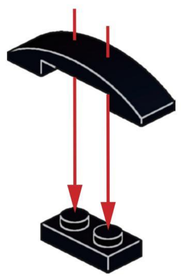

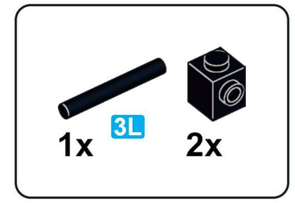

H57

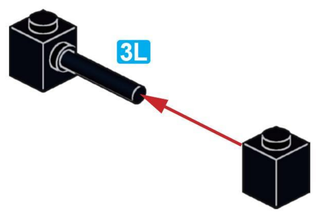

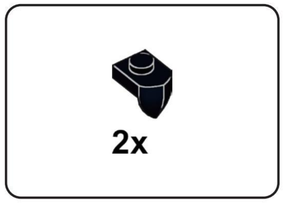

H58

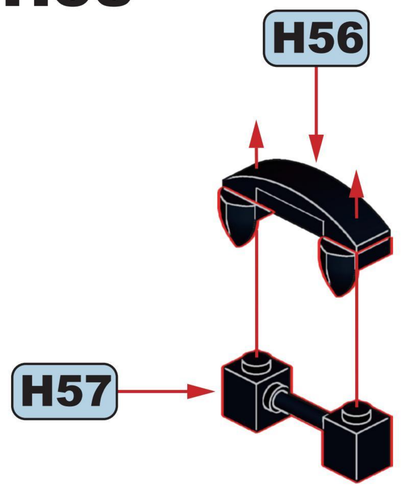

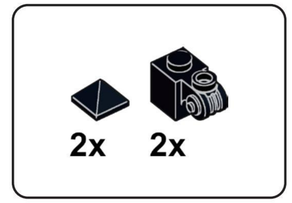

H59

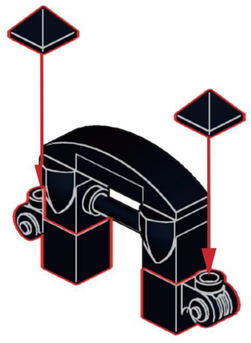

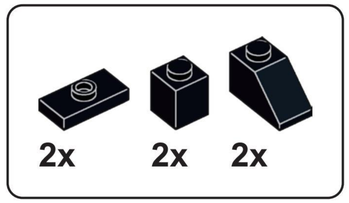

H60

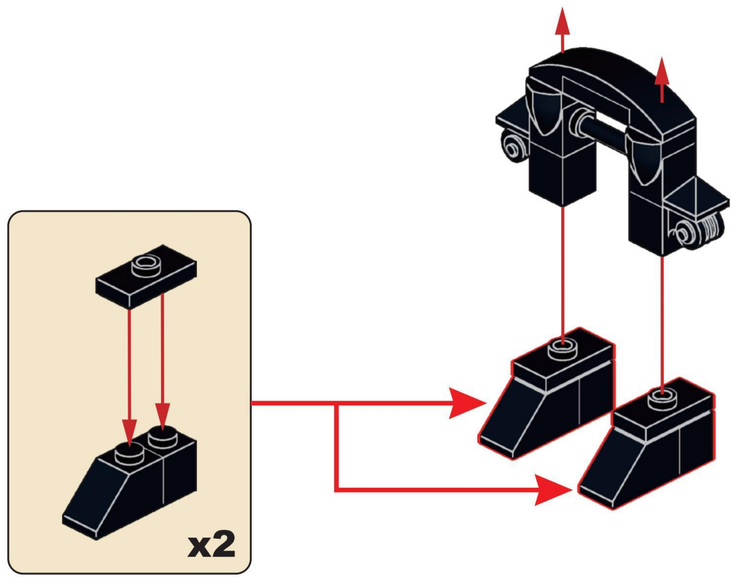

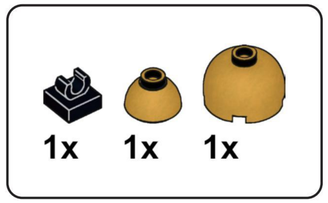

H61

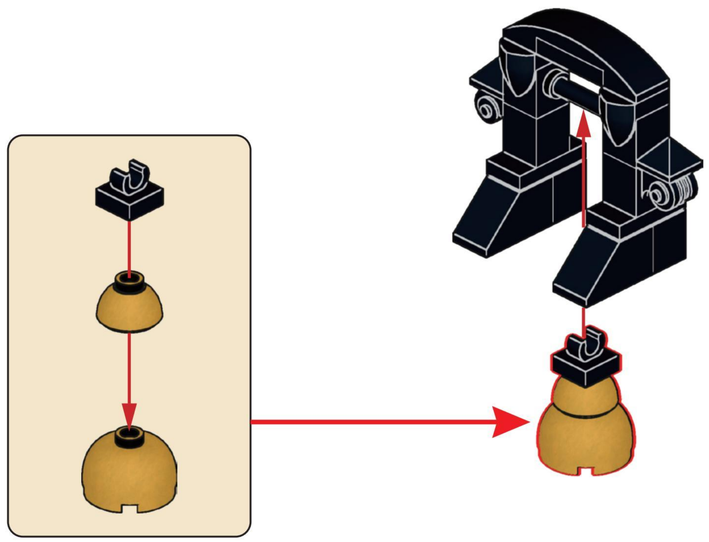

H62

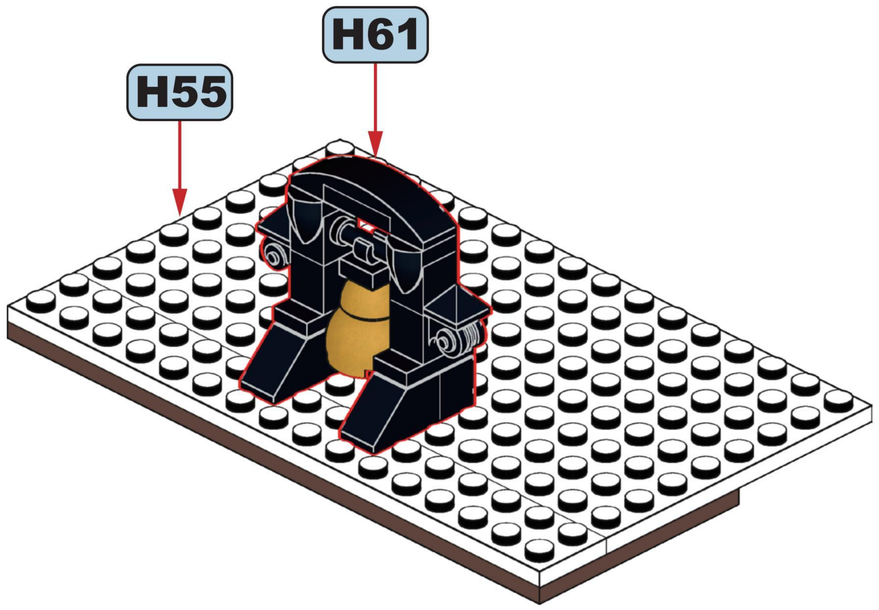

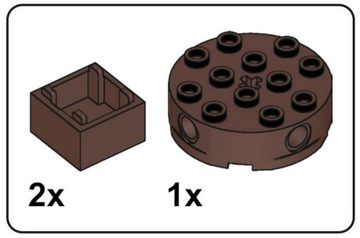

H63

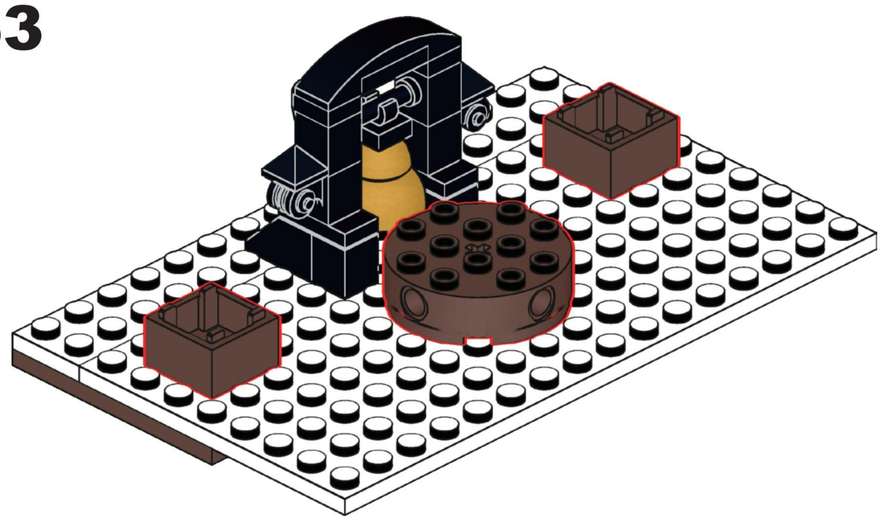

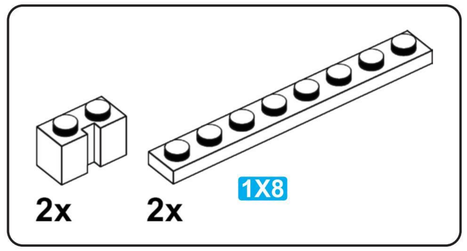

H64

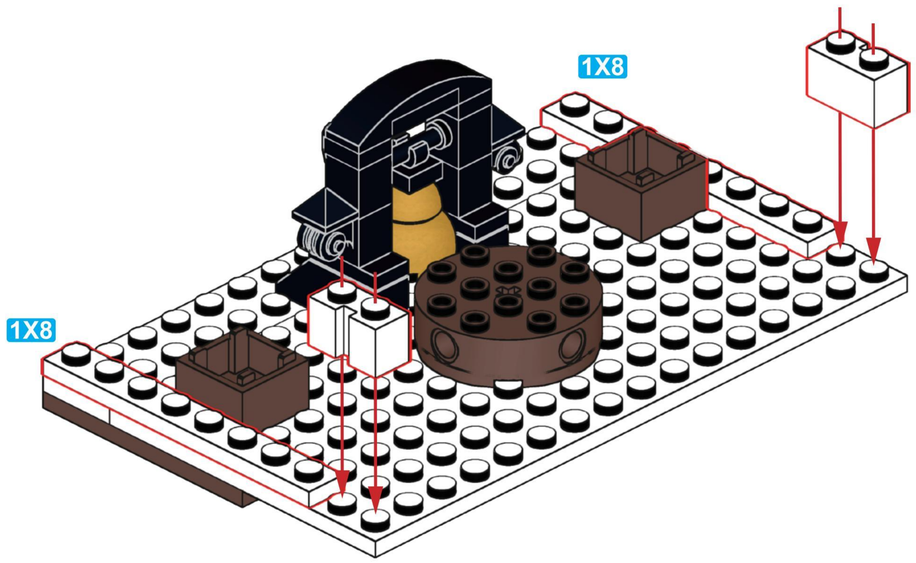

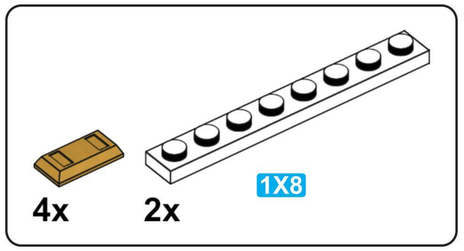

H65

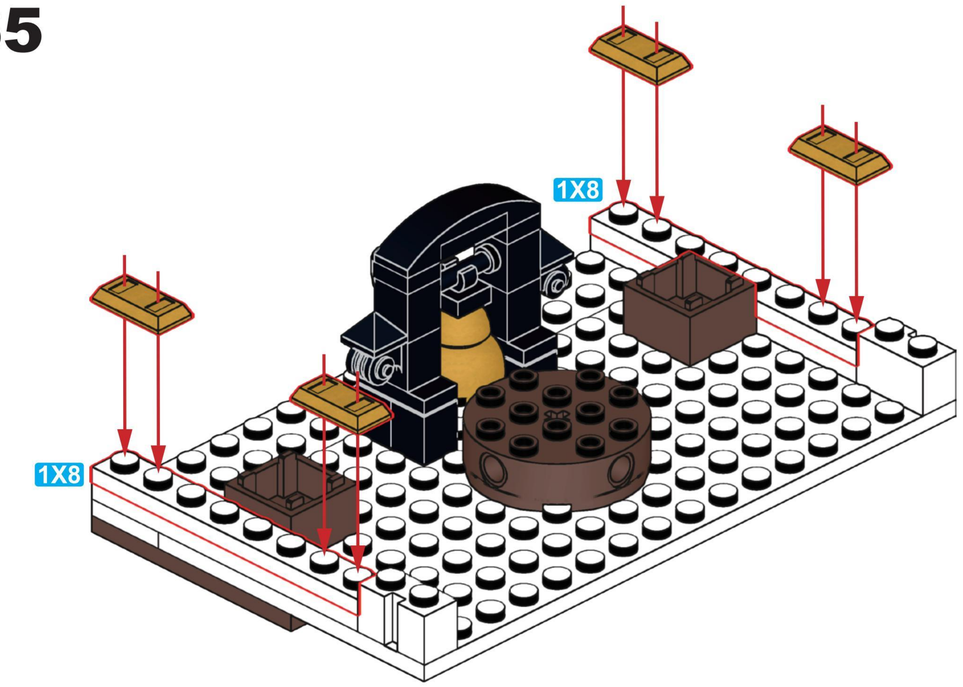

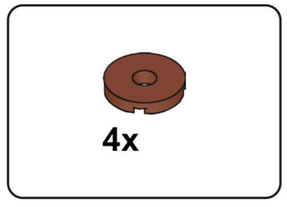

H66

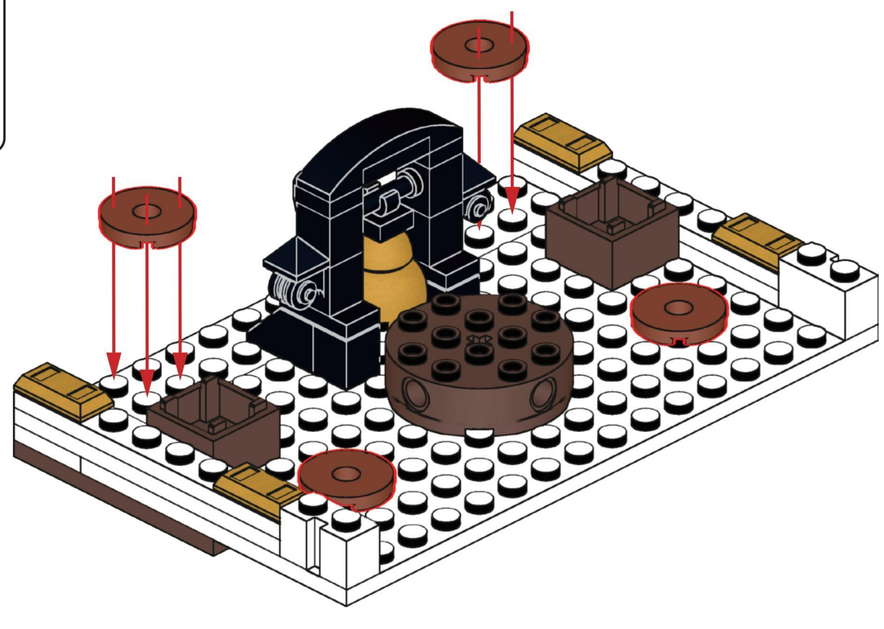

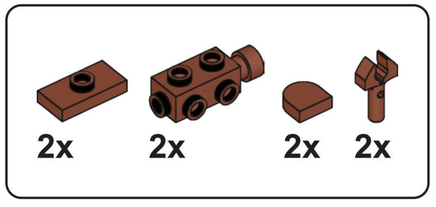

H67

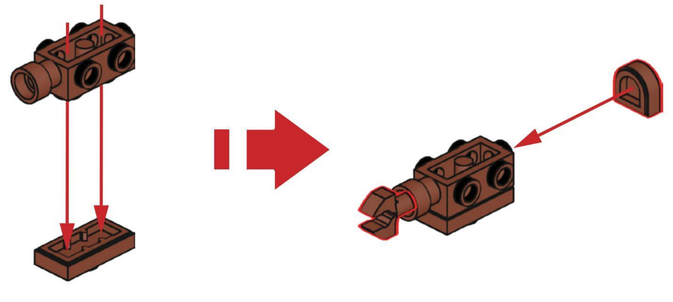

x2

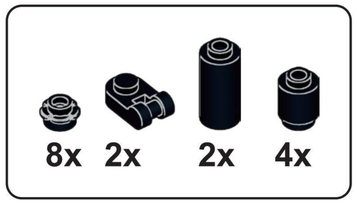

H68

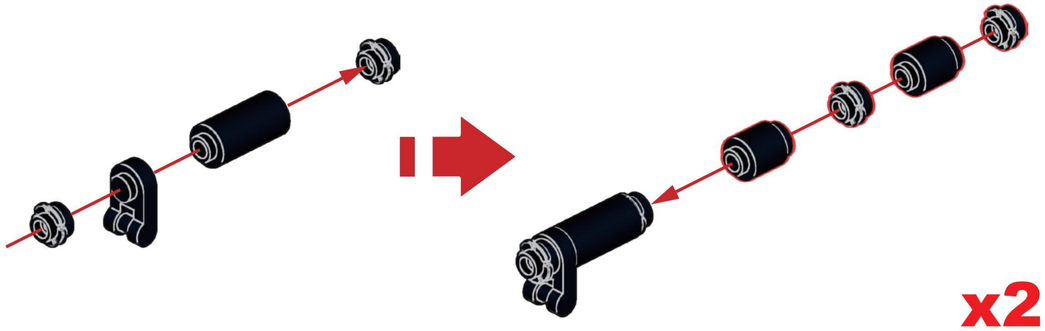

H69

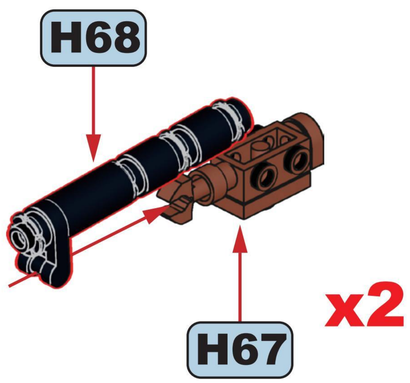

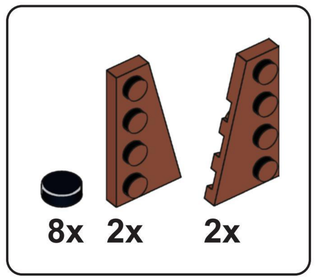

H70

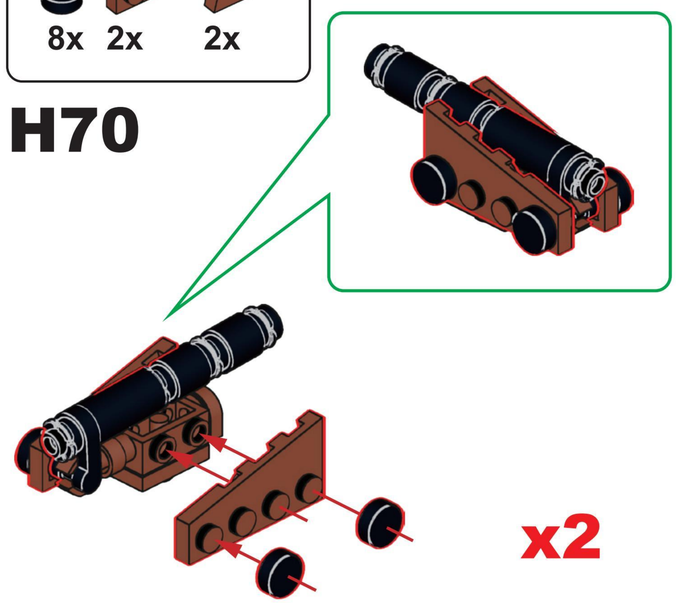

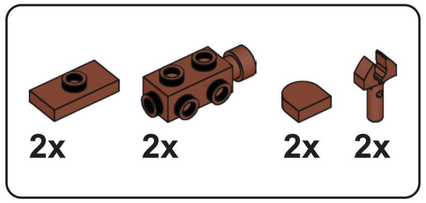

H71

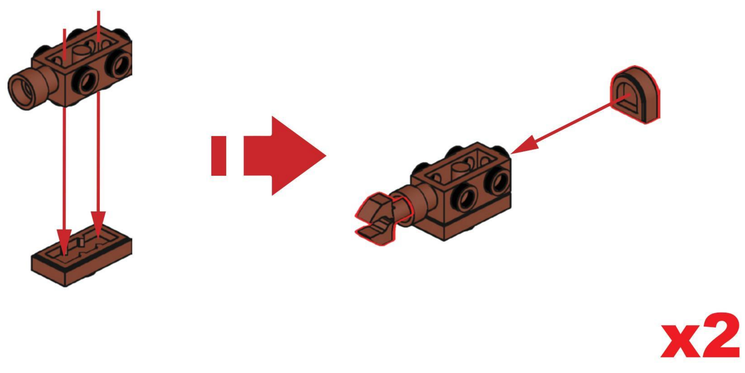

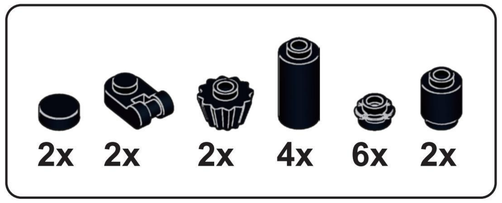

H72

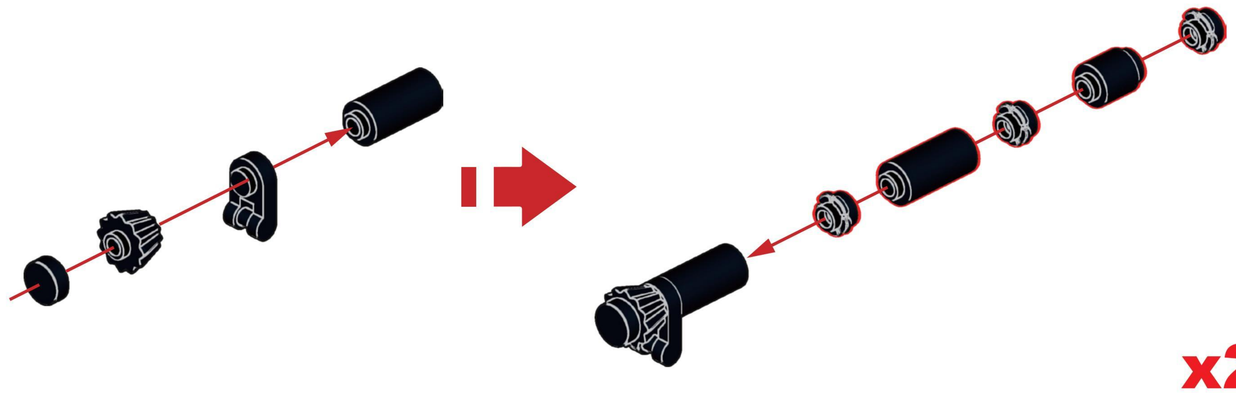

H73

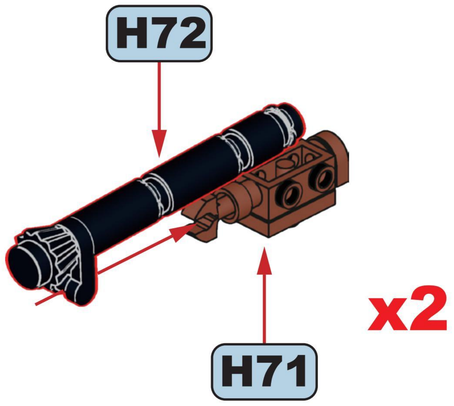

x2

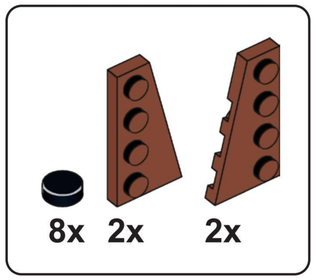

H74

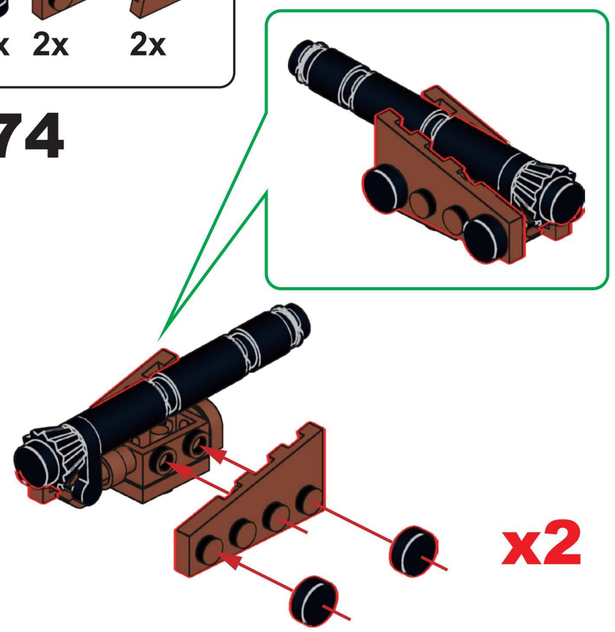

x2

H75

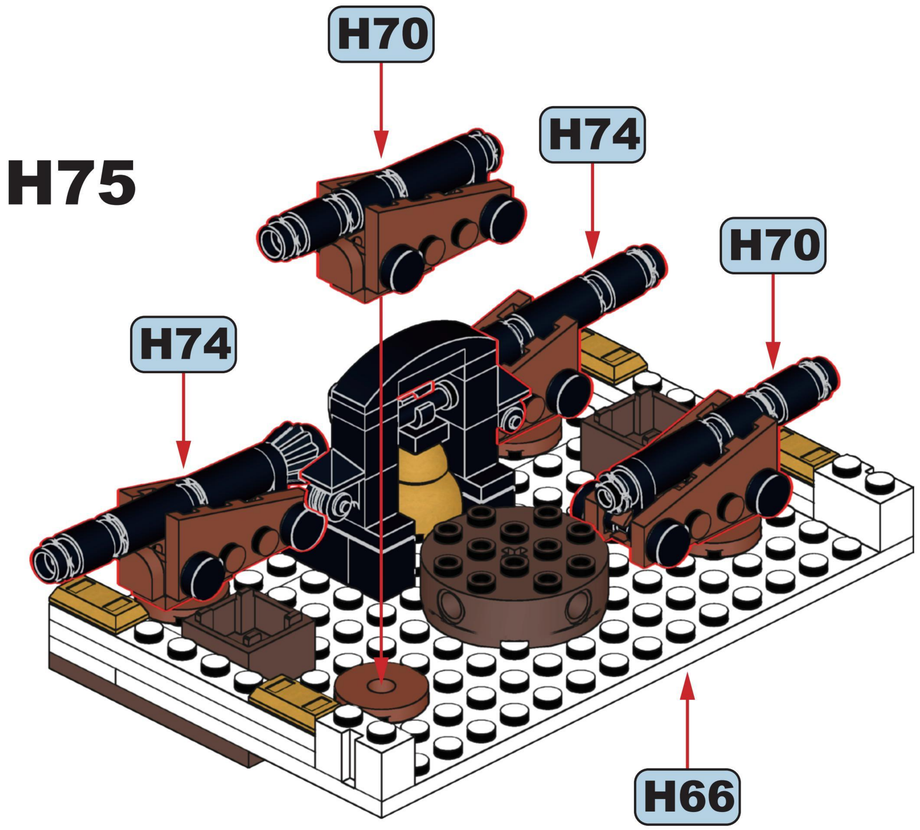

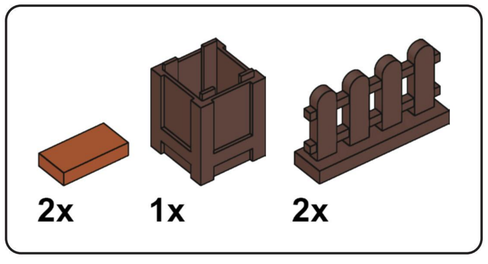

H76

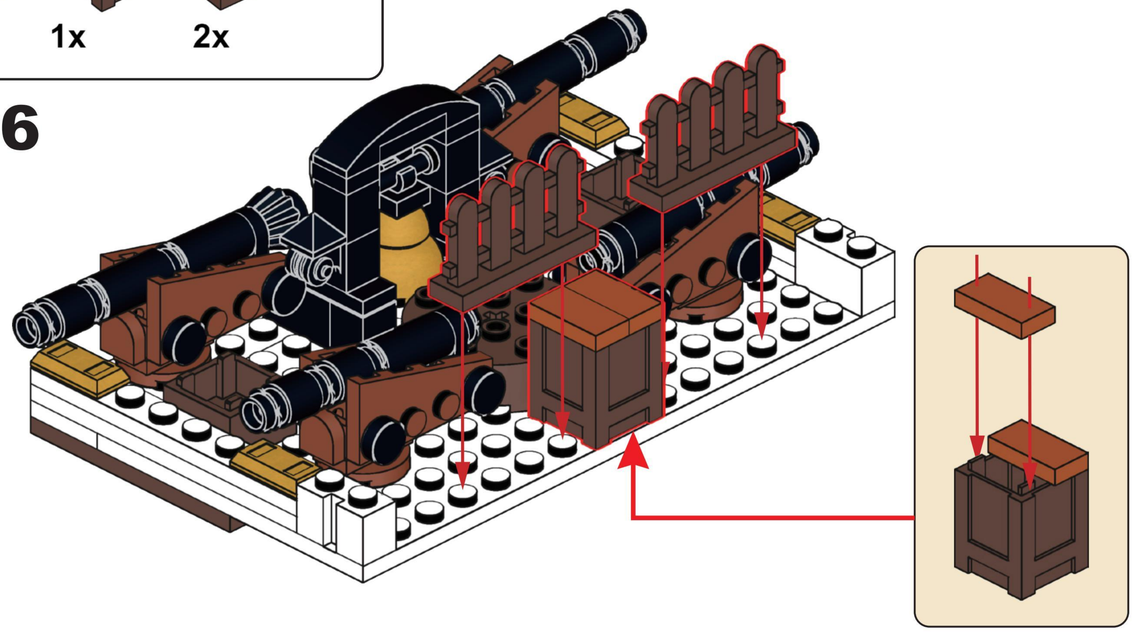

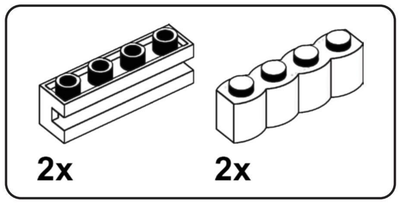

H77

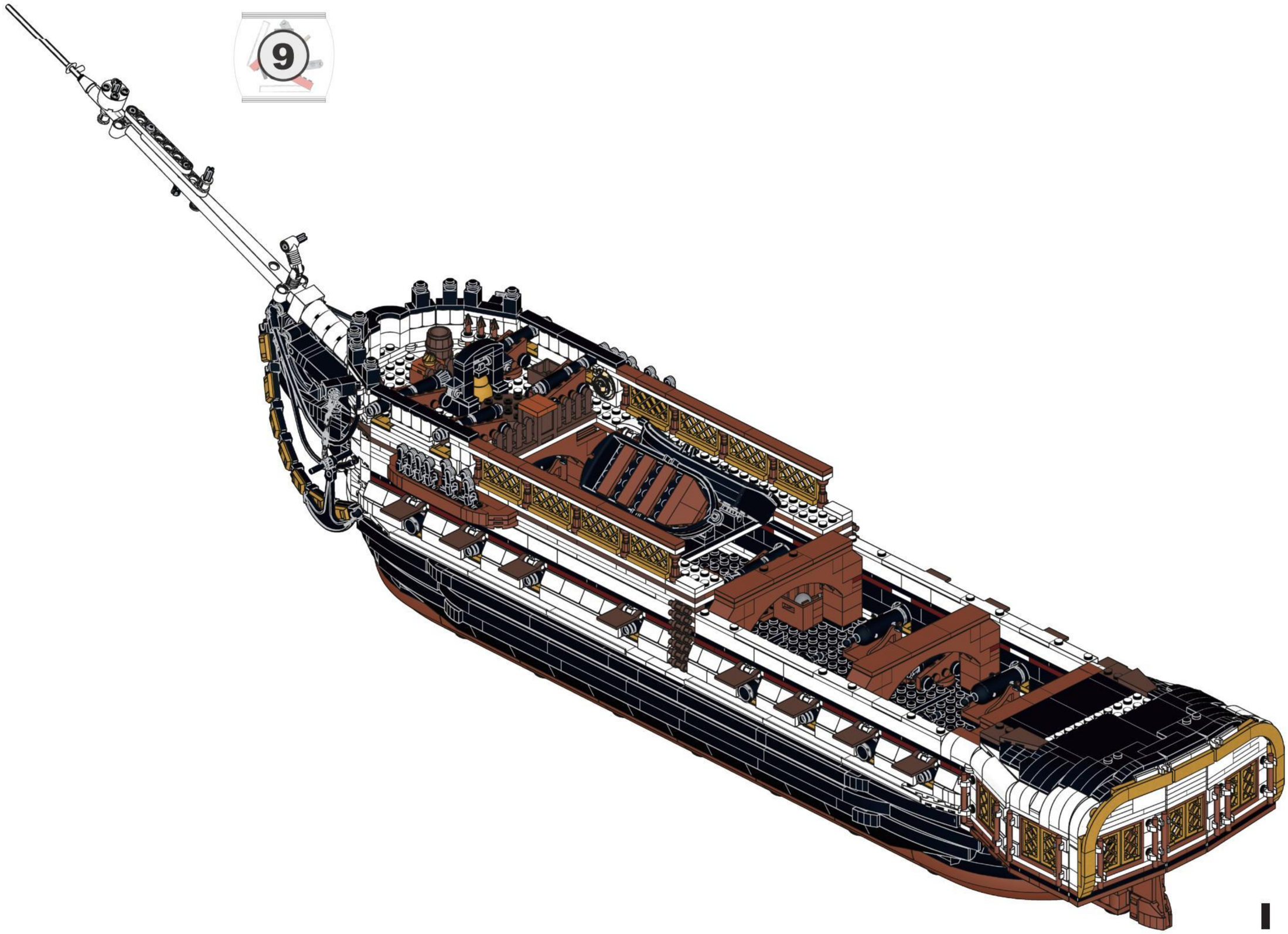
9

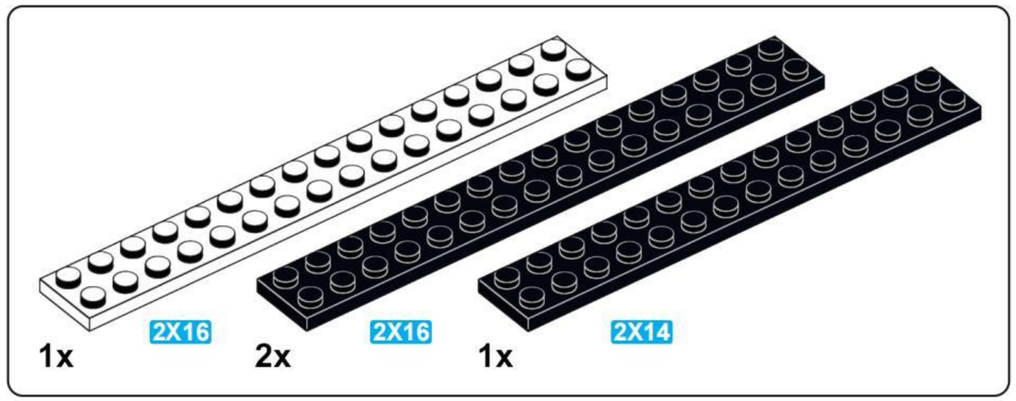

I1

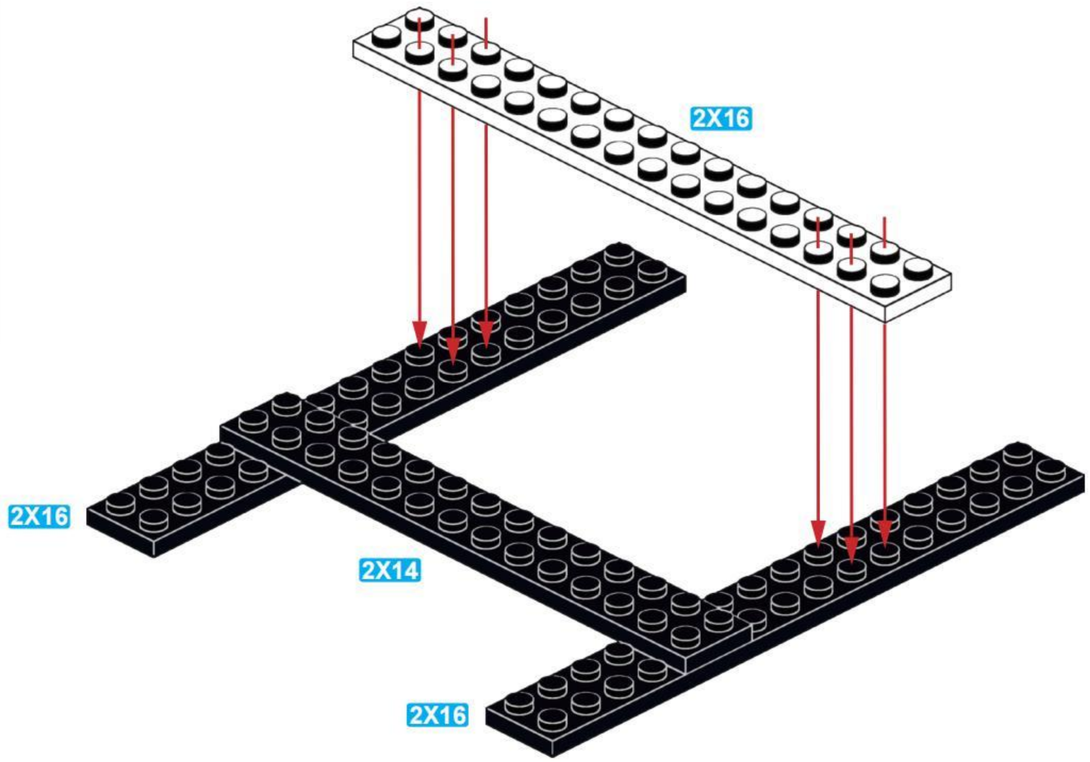

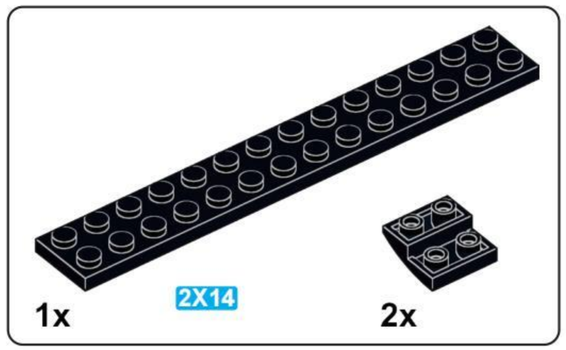

I2

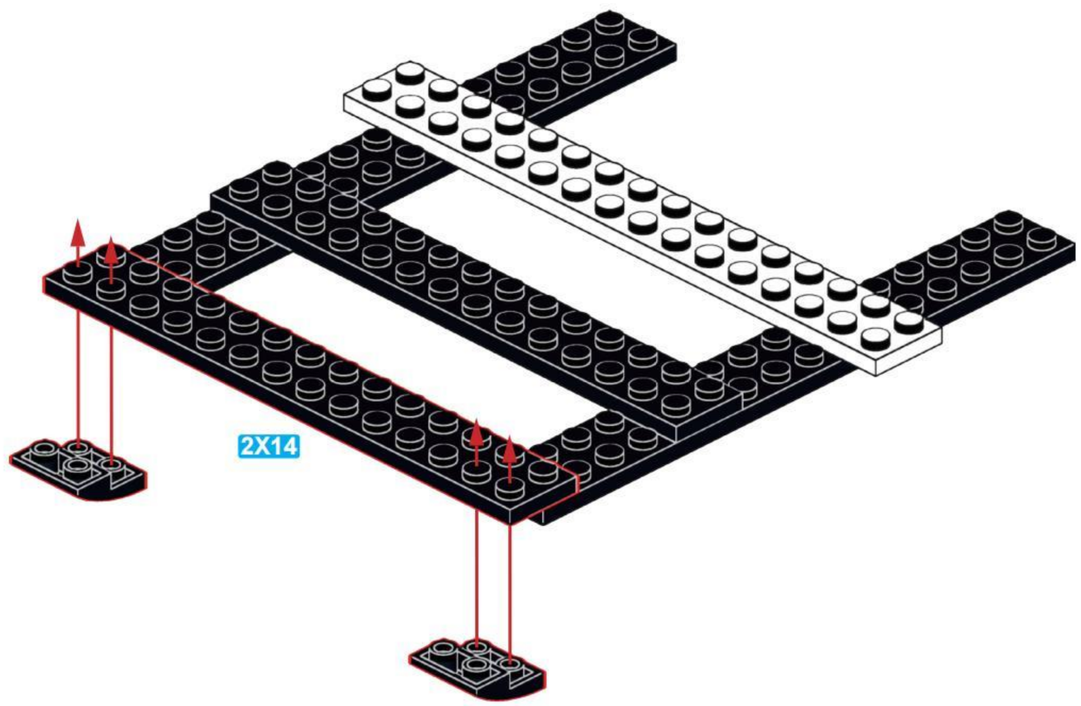

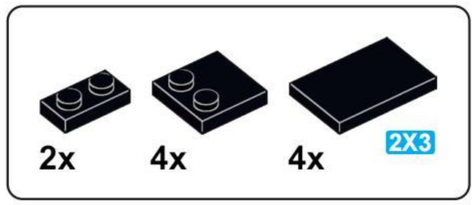

I3

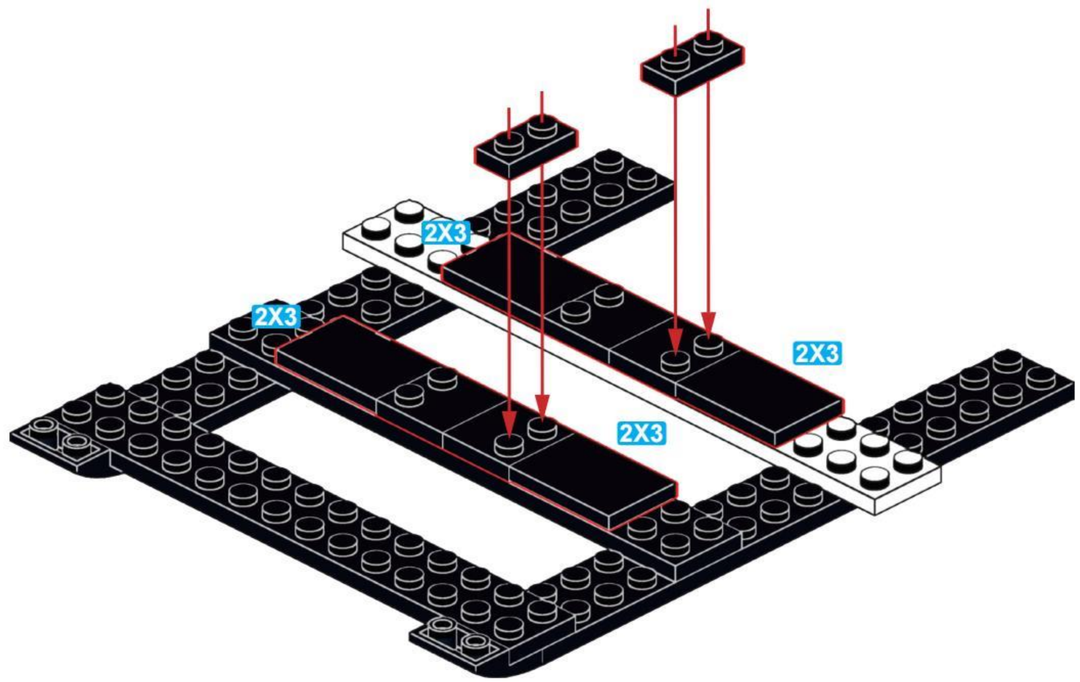

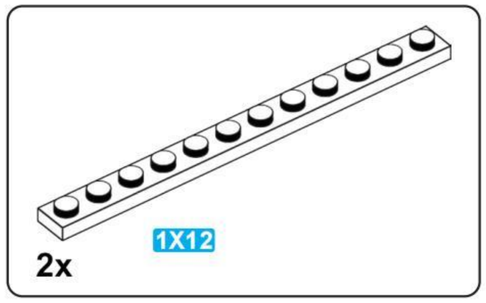

I4

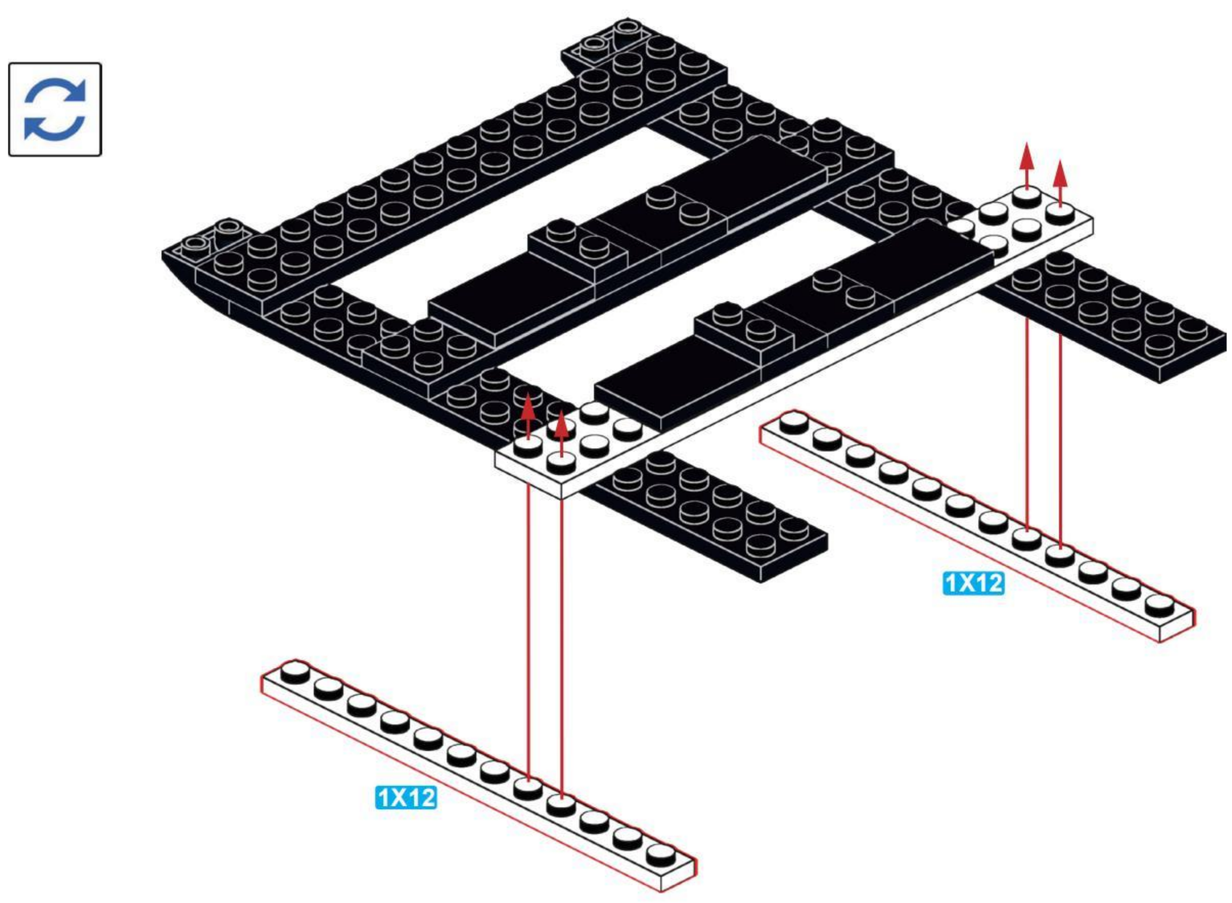

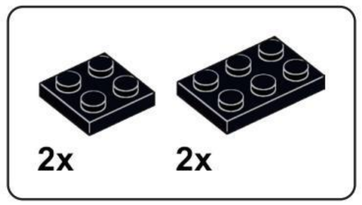

I5

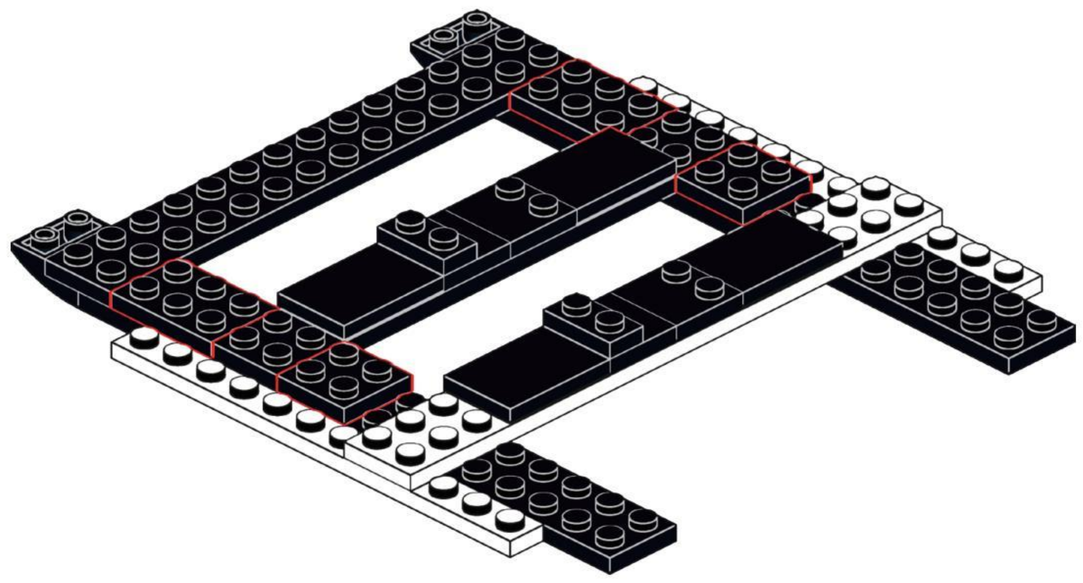

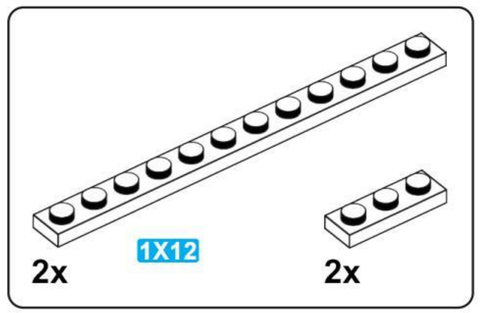

I6

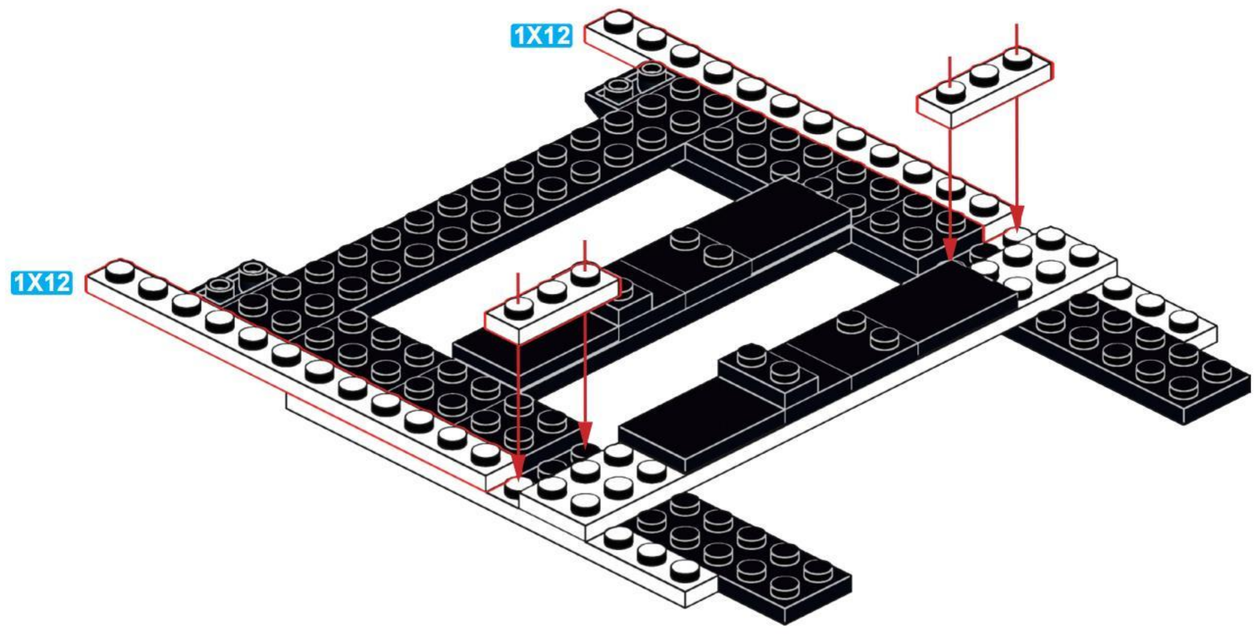

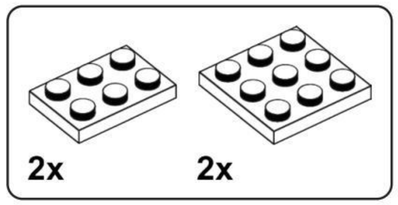

17

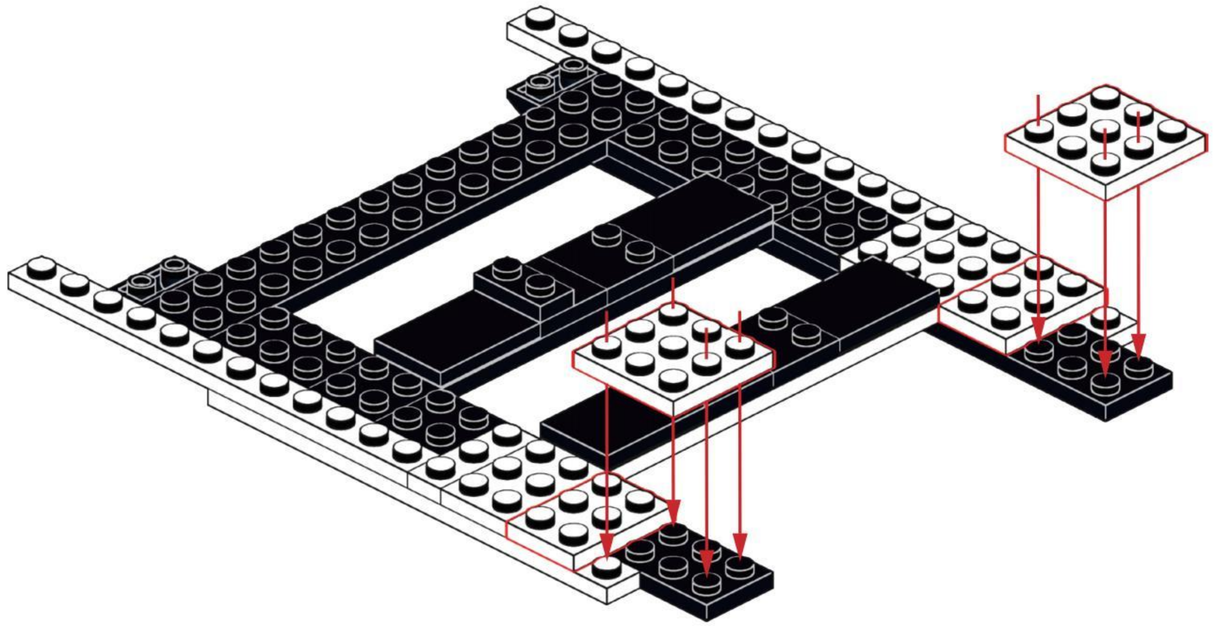

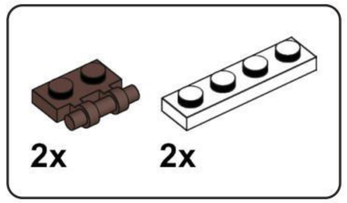

18

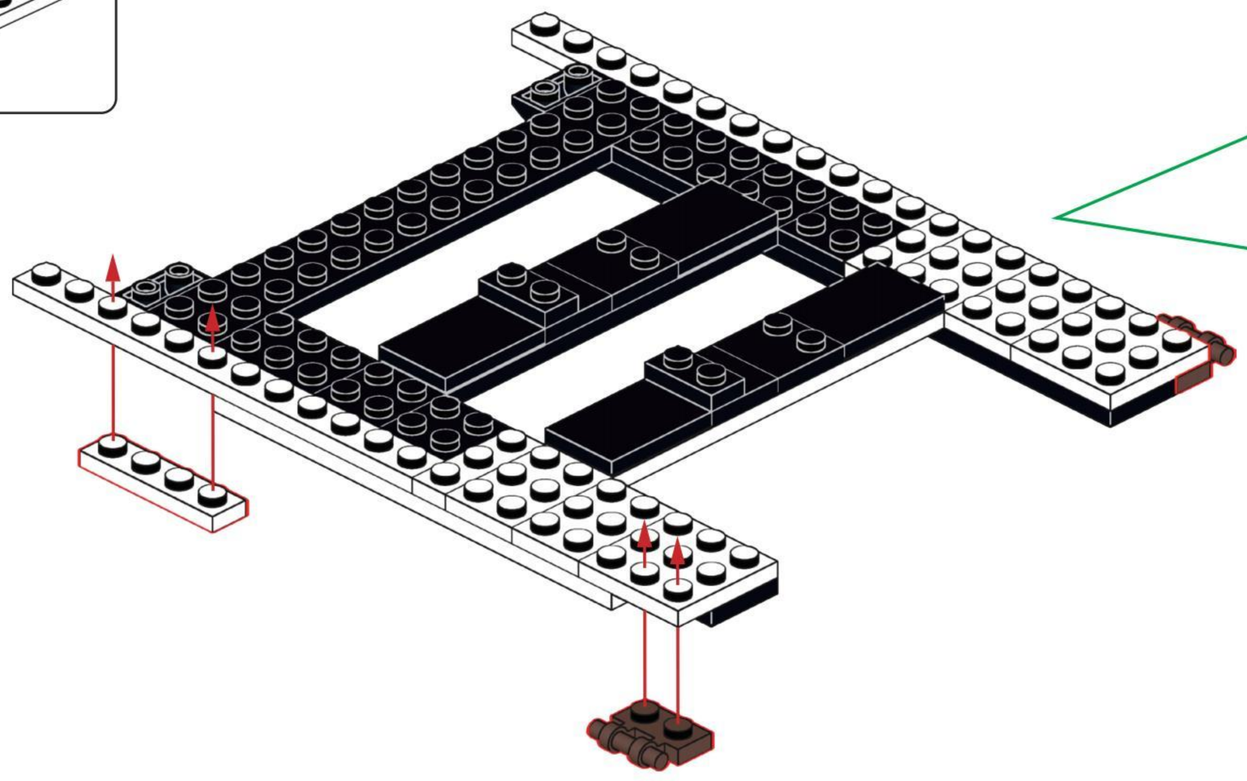

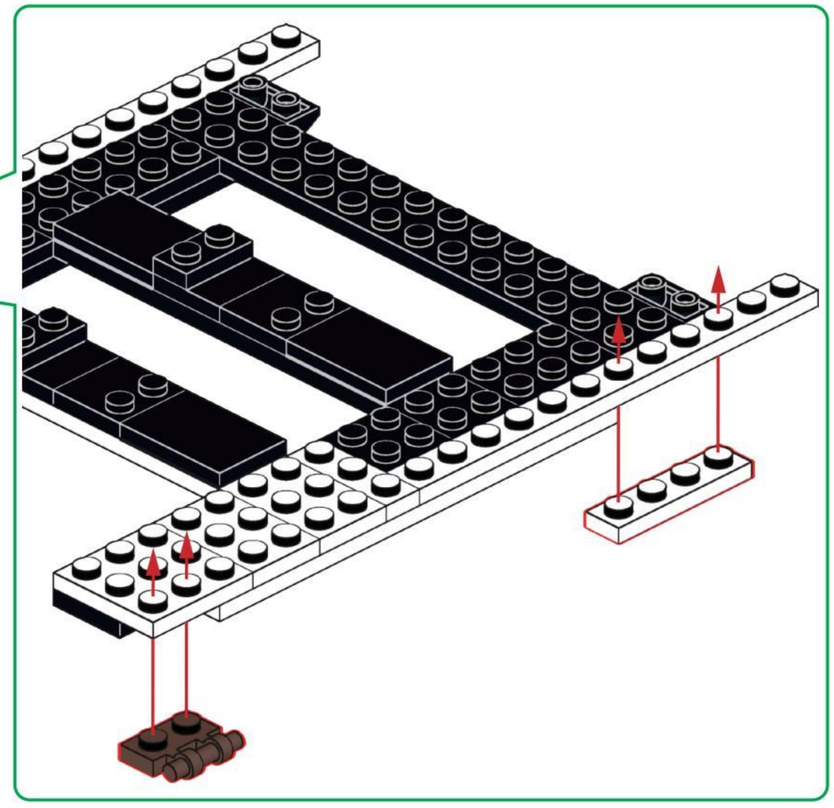

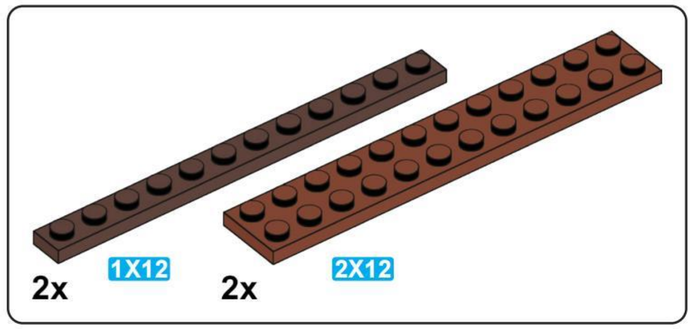

I9

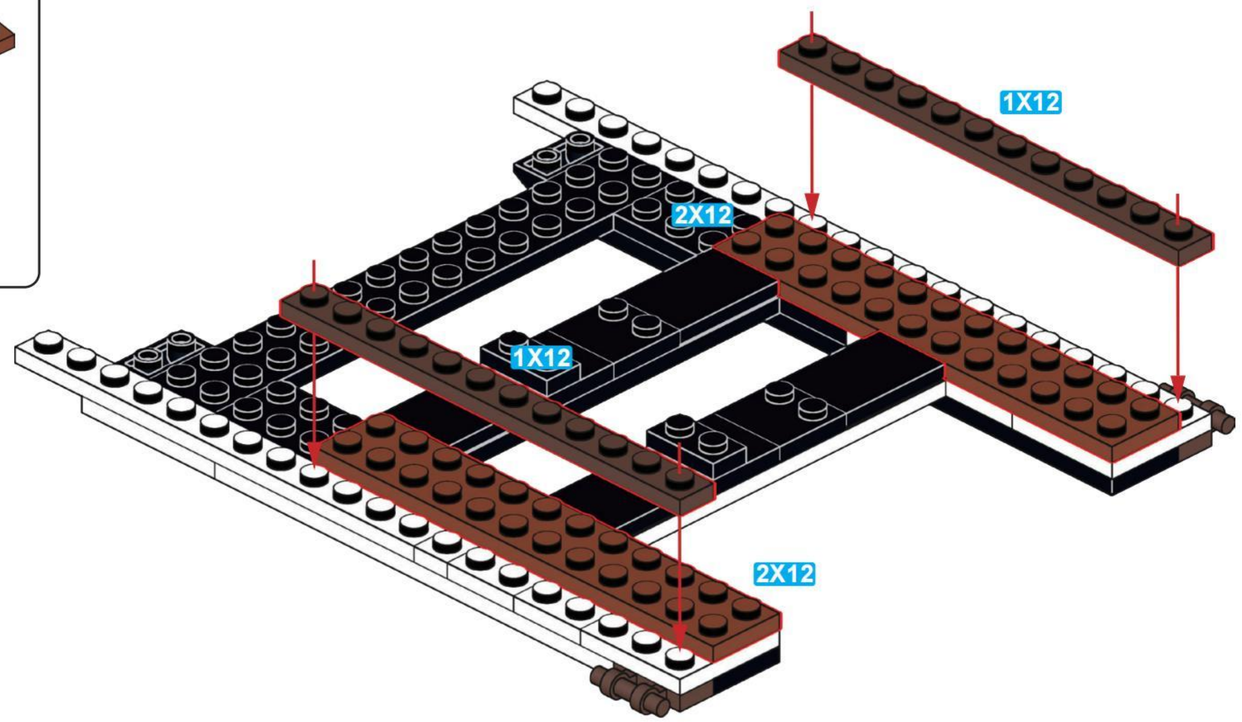

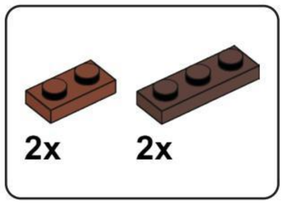

I10

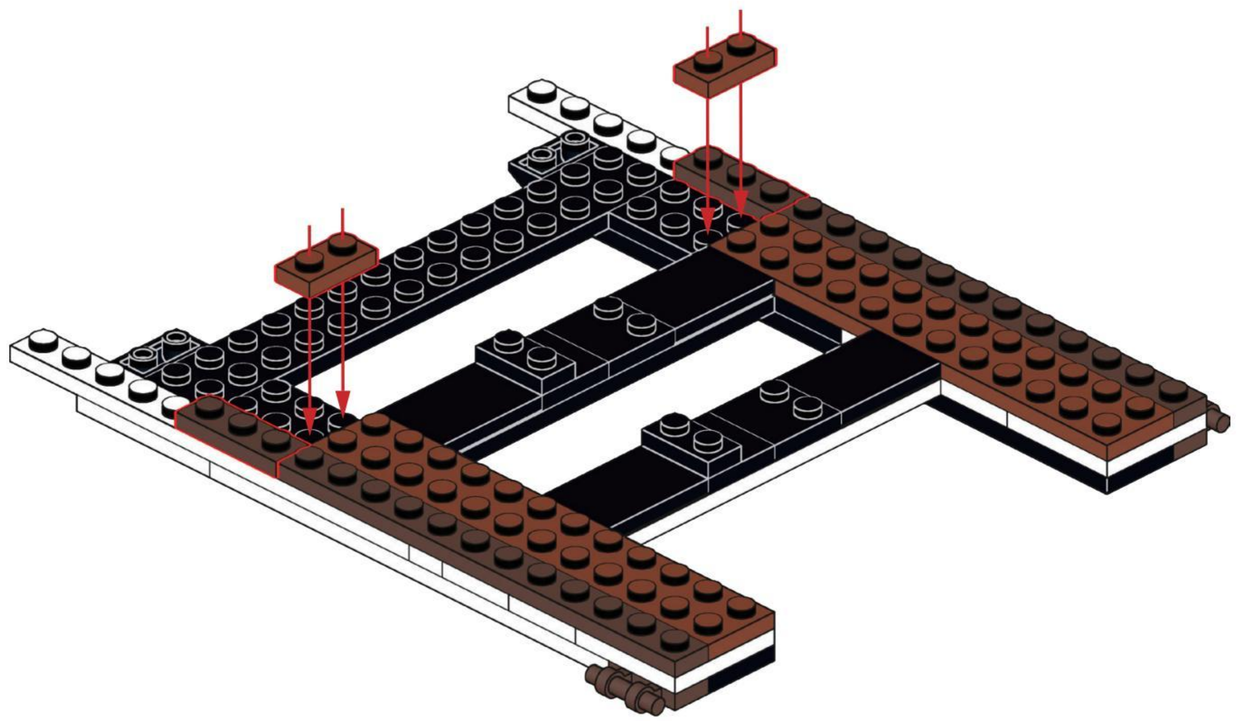

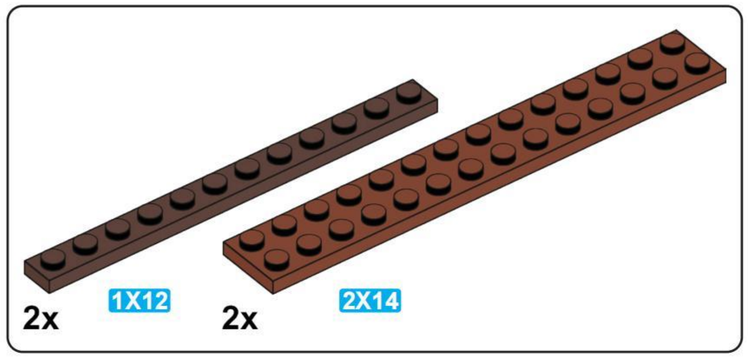

I11

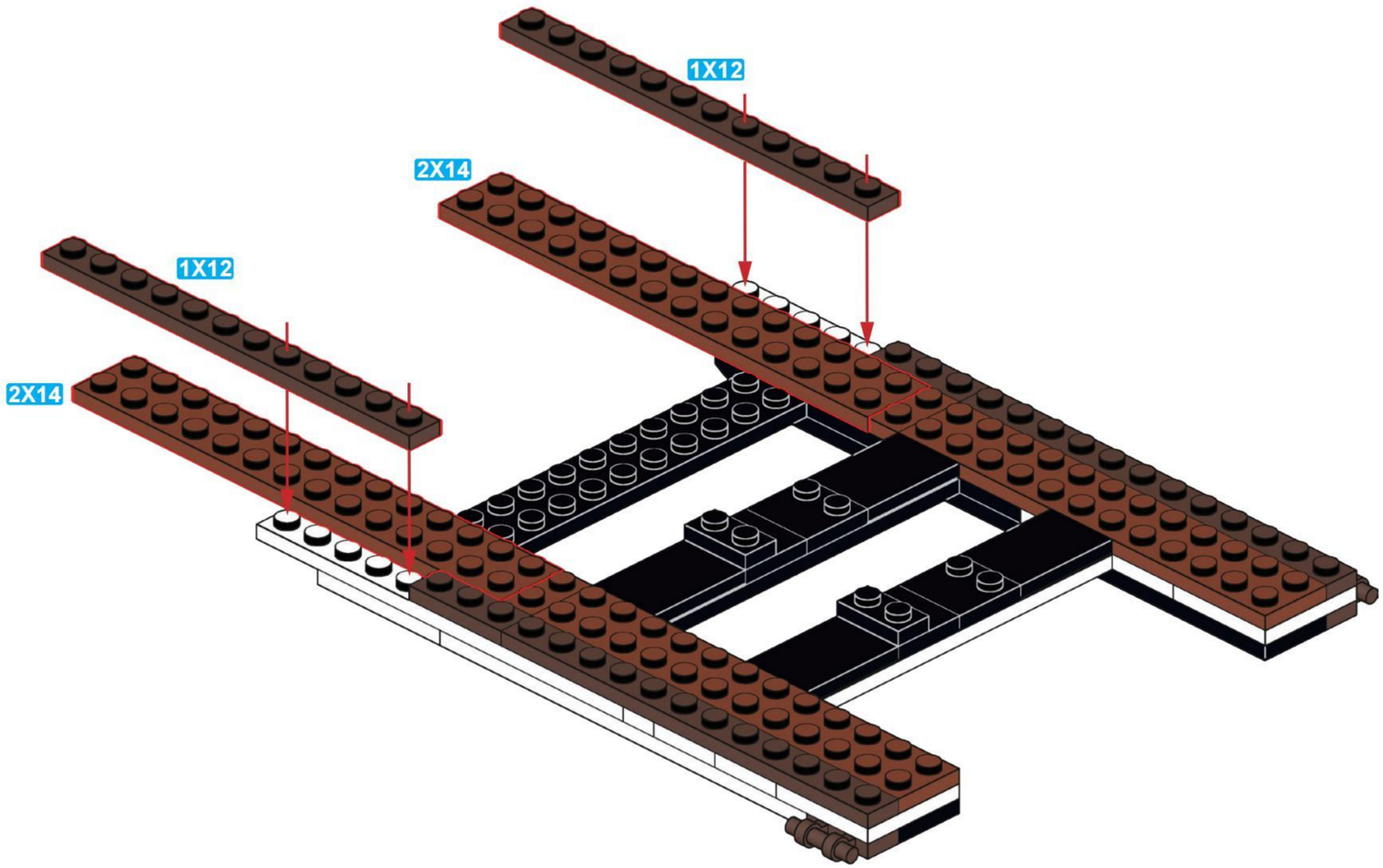

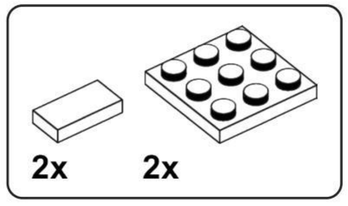

I12

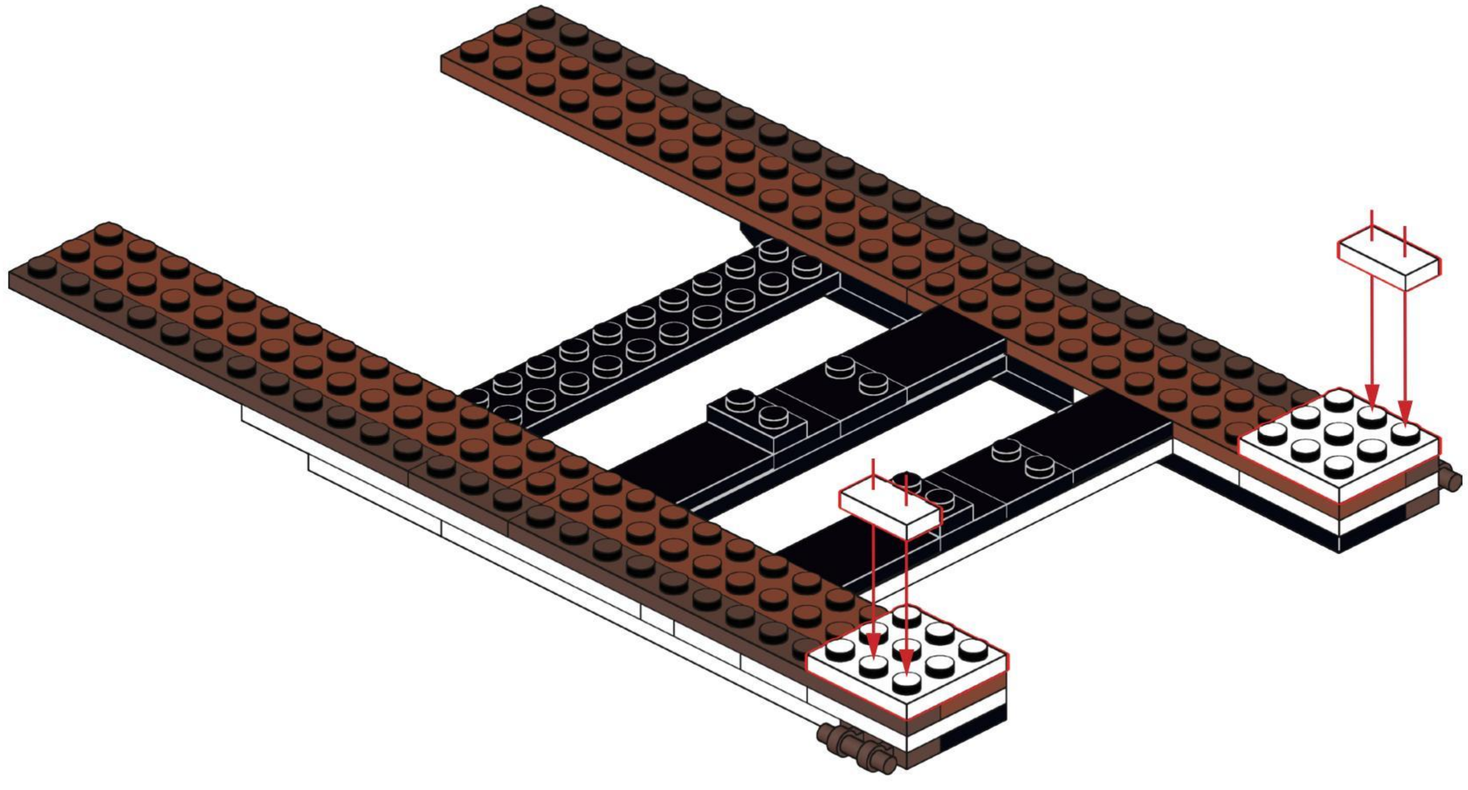

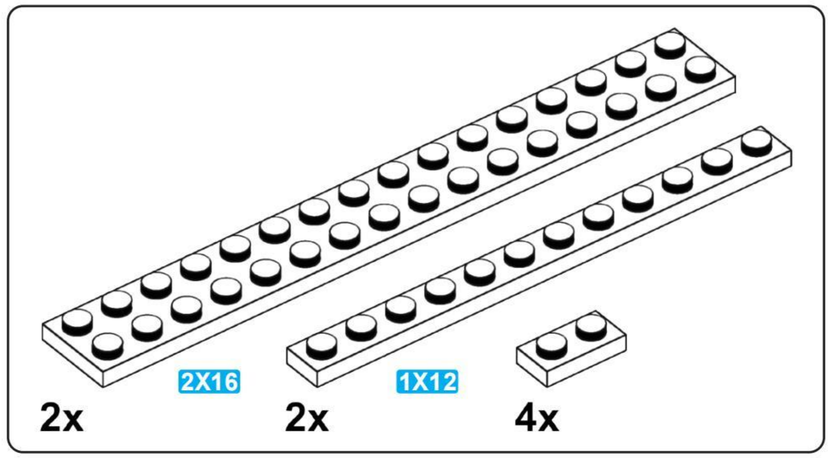

I13

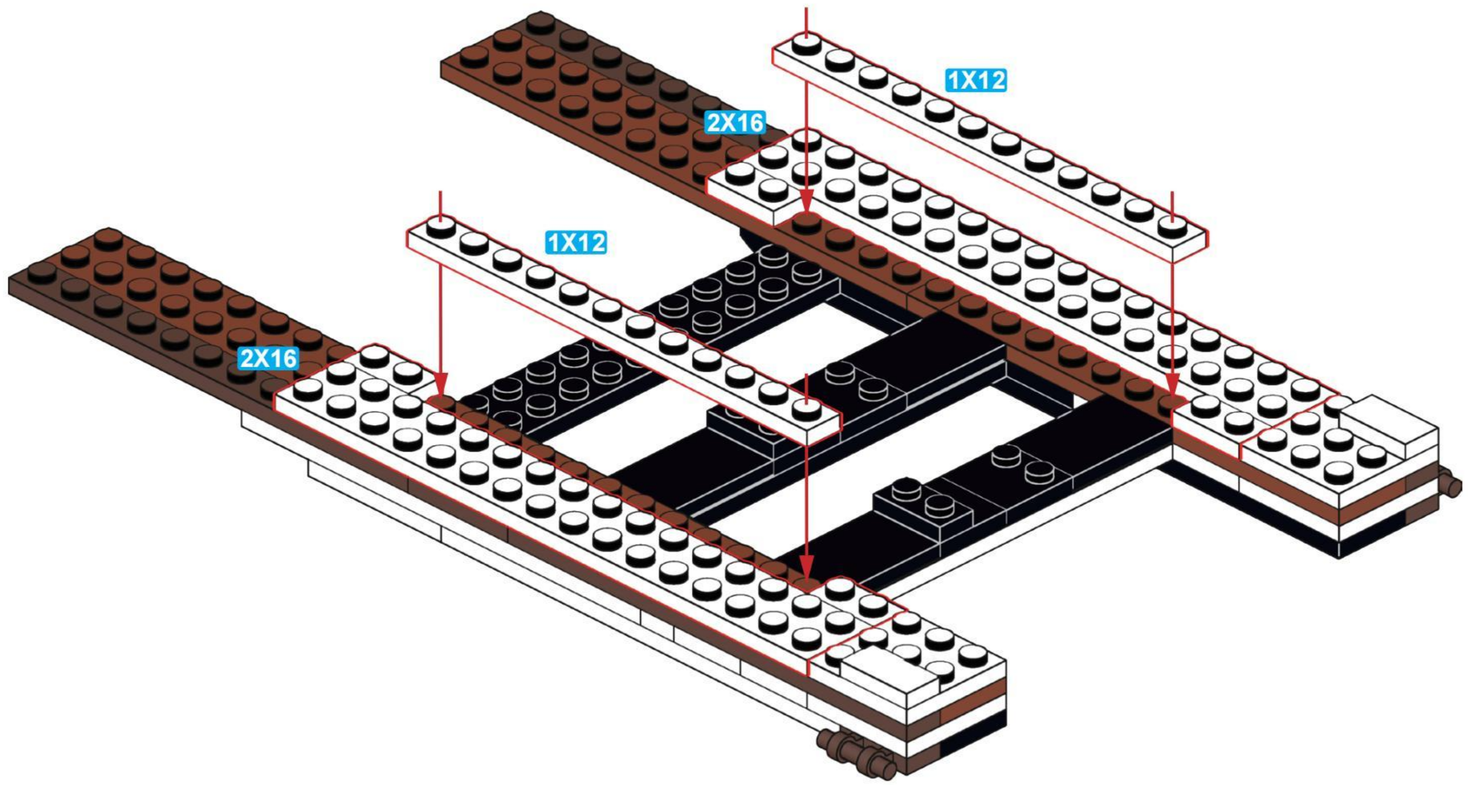

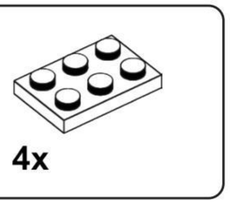

I14

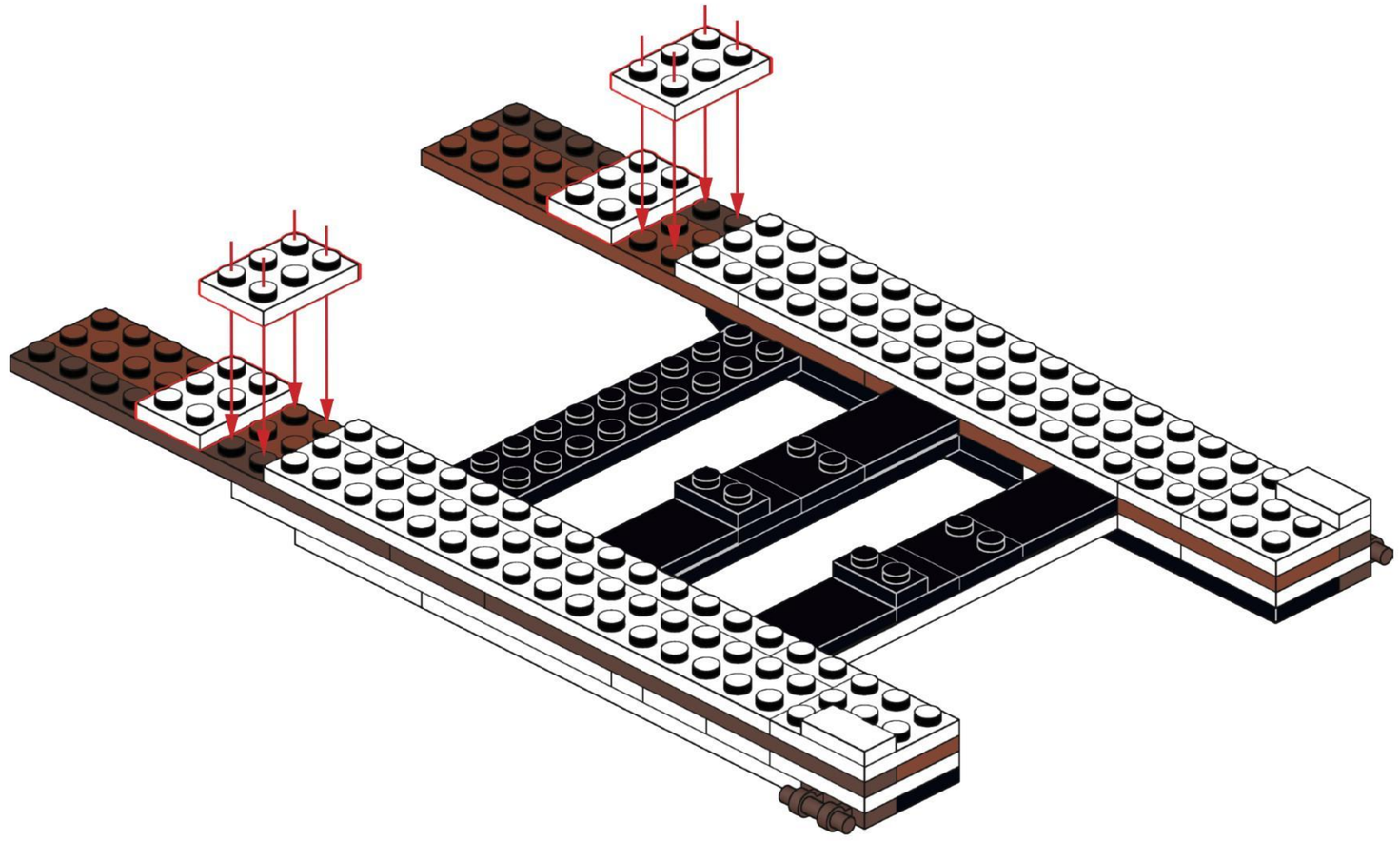

I15

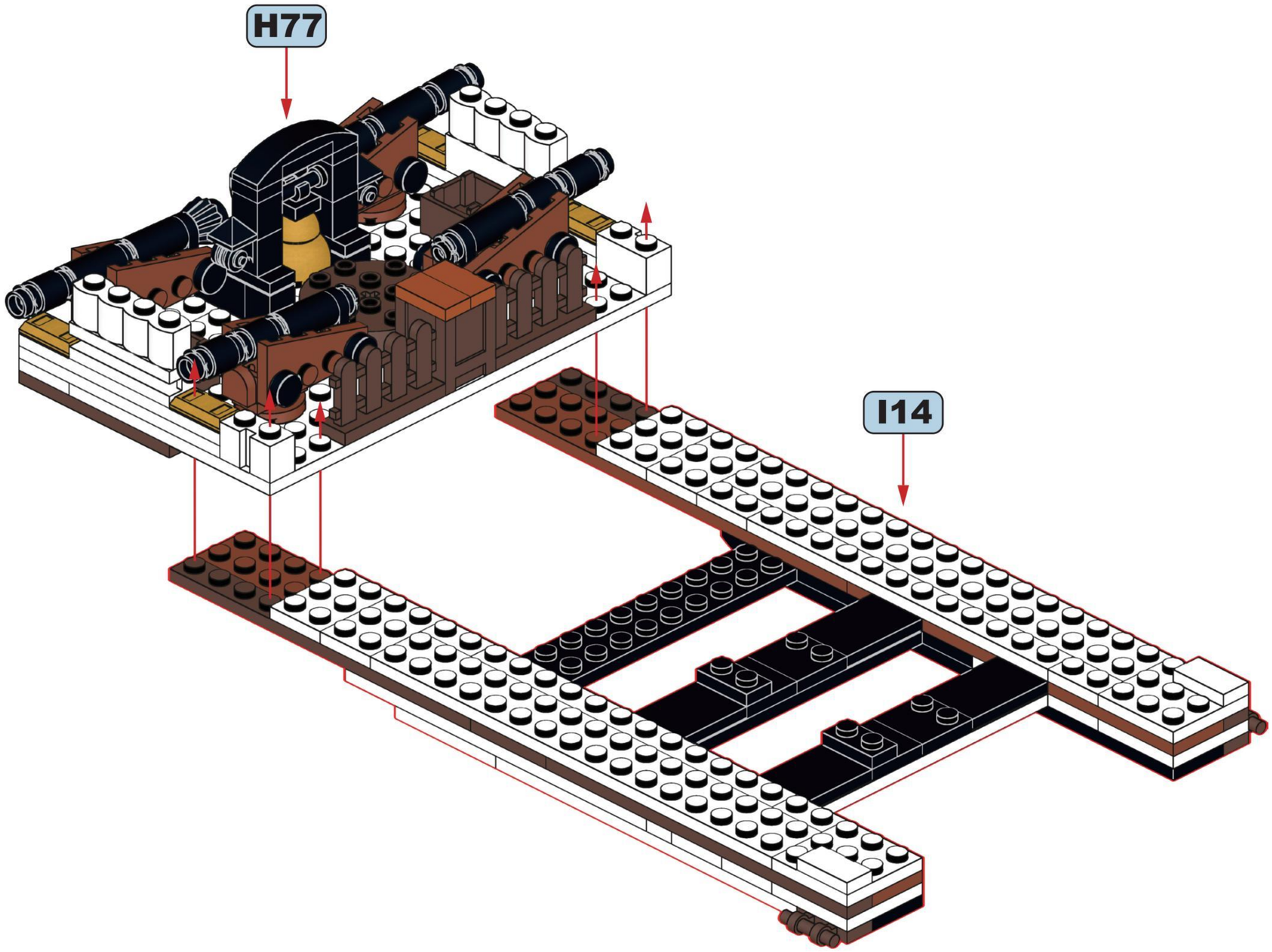

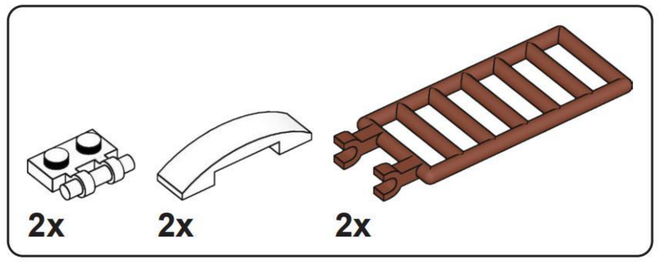

I16

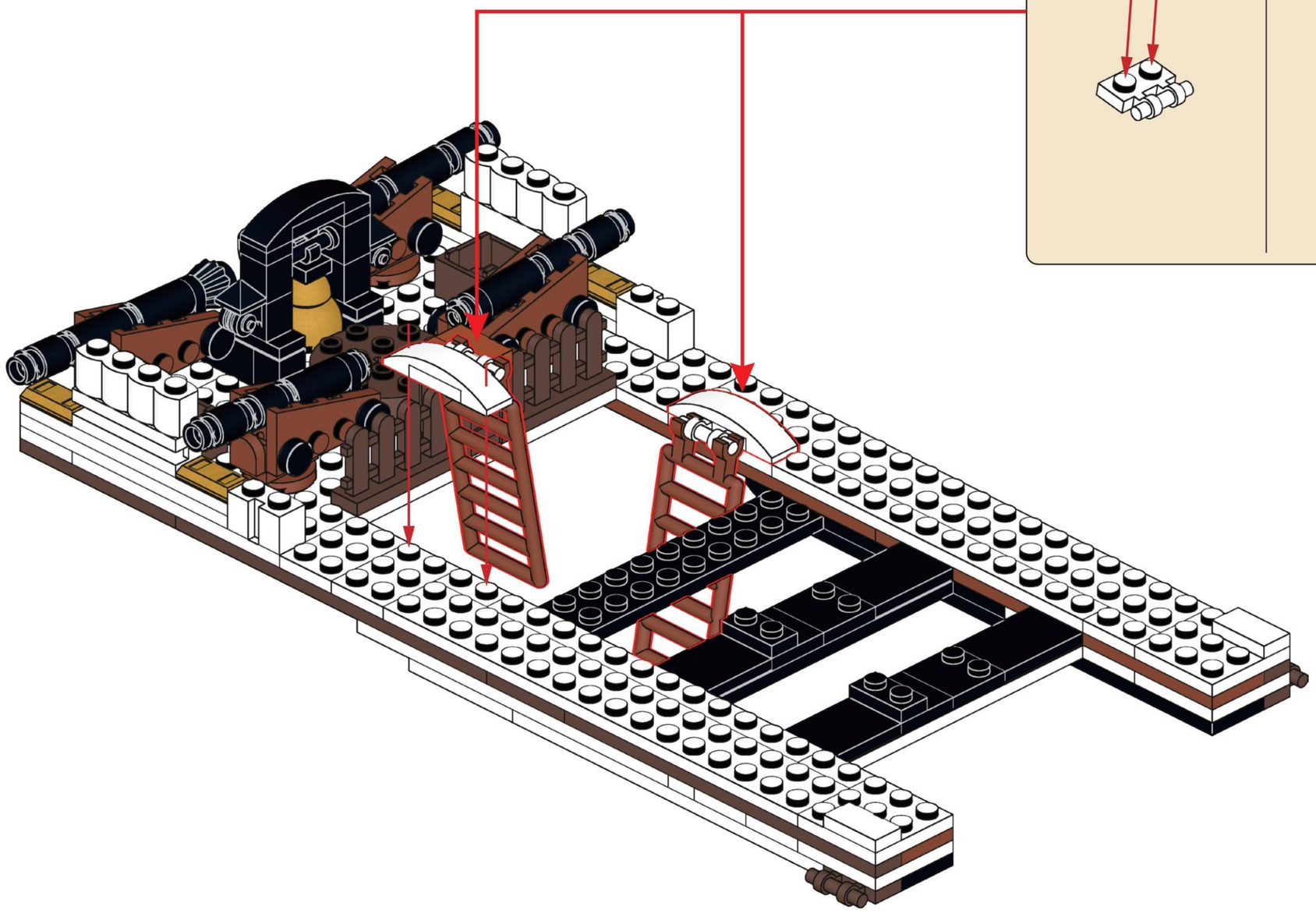

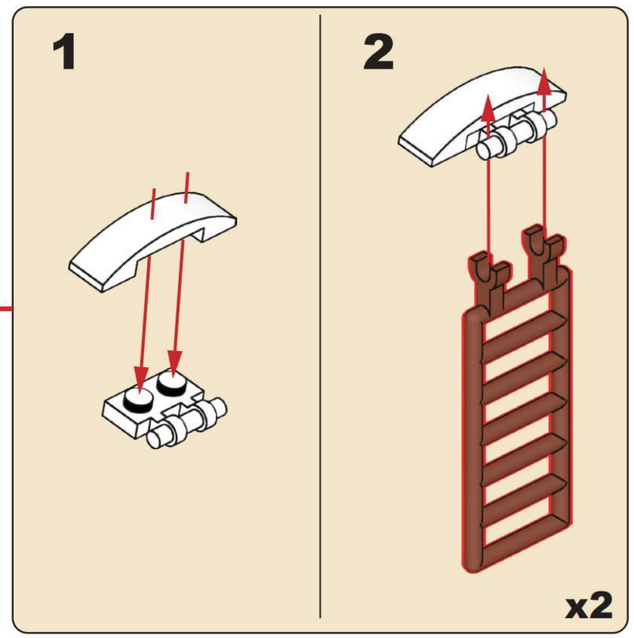

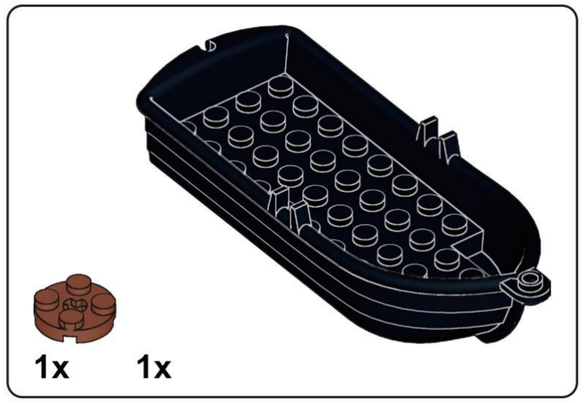

I17

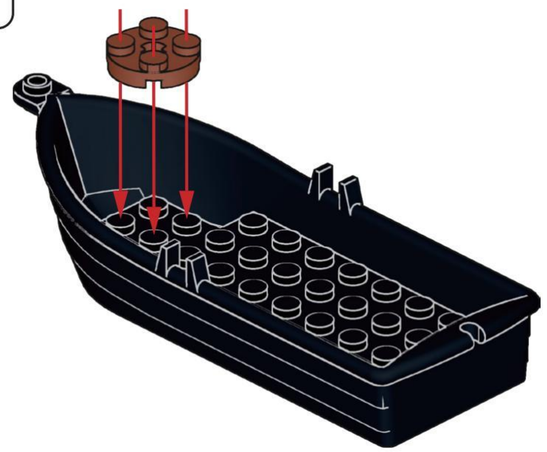

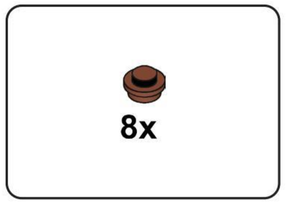

I18

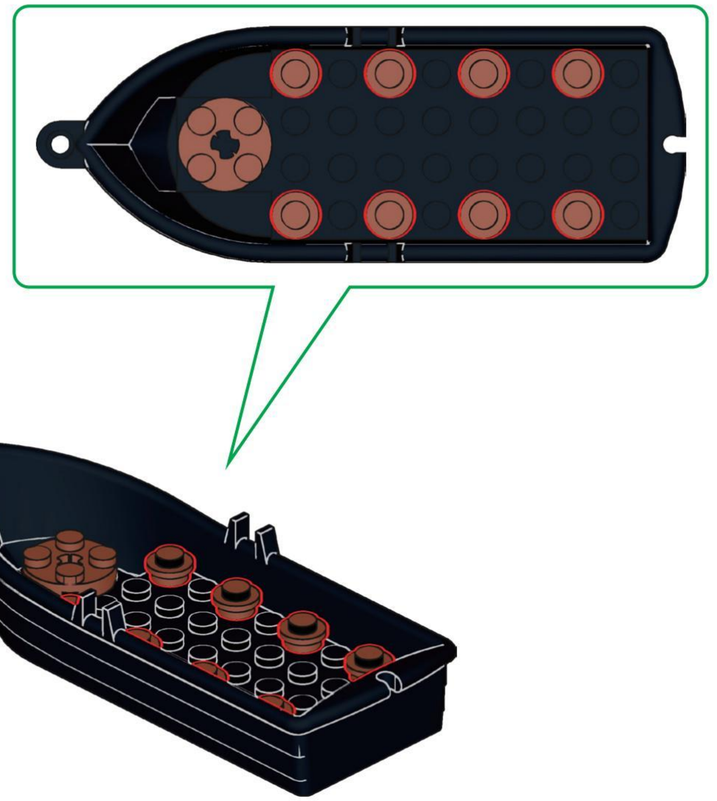

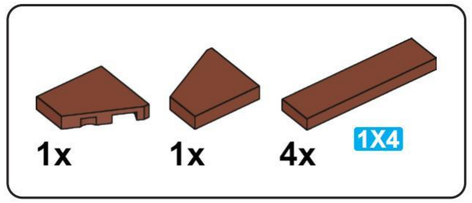

I19

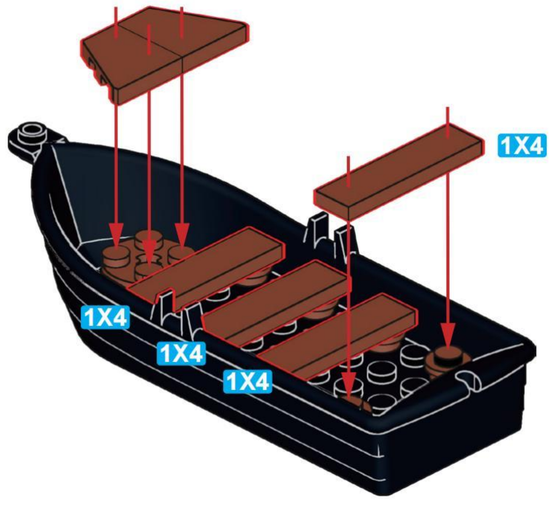

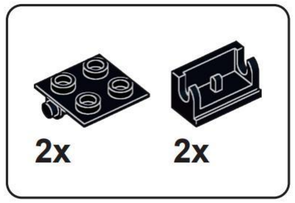

I20

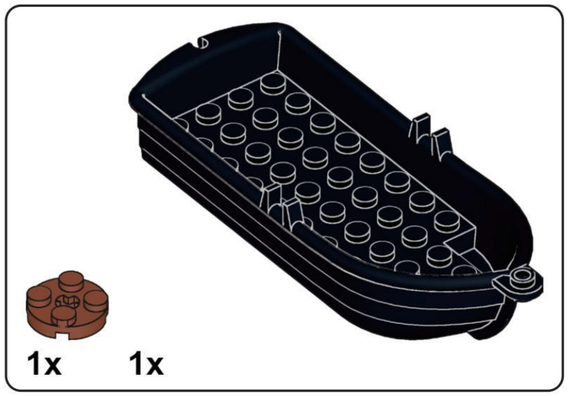

I21

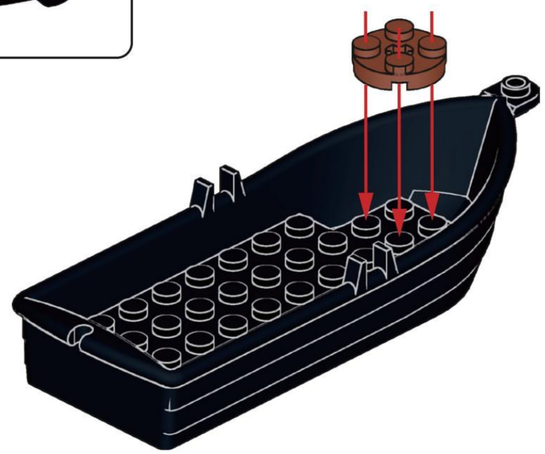

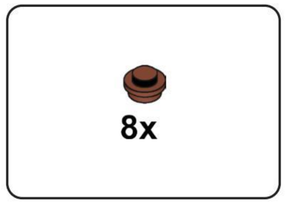

I22

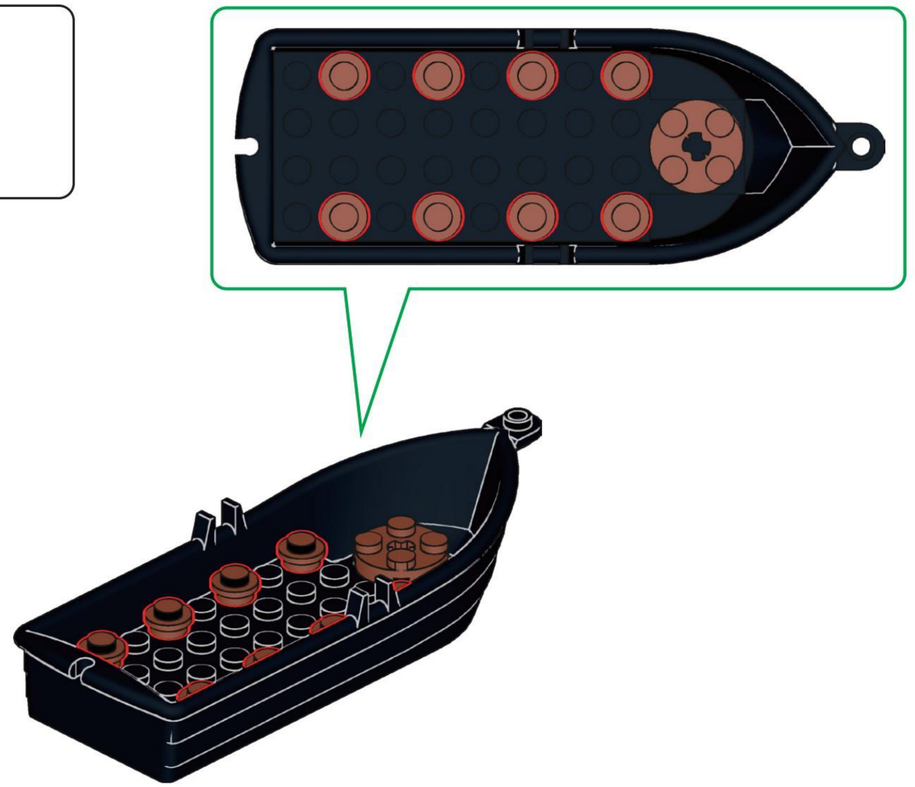

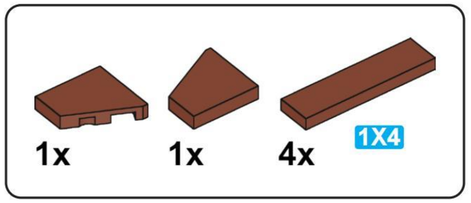

I23

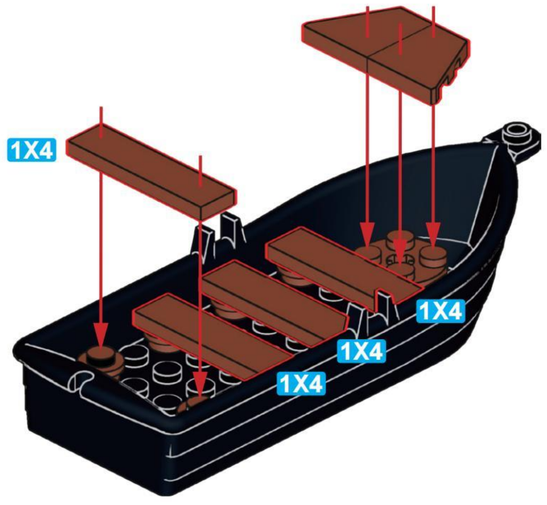

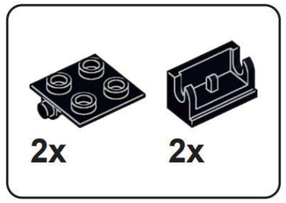

I24

I25

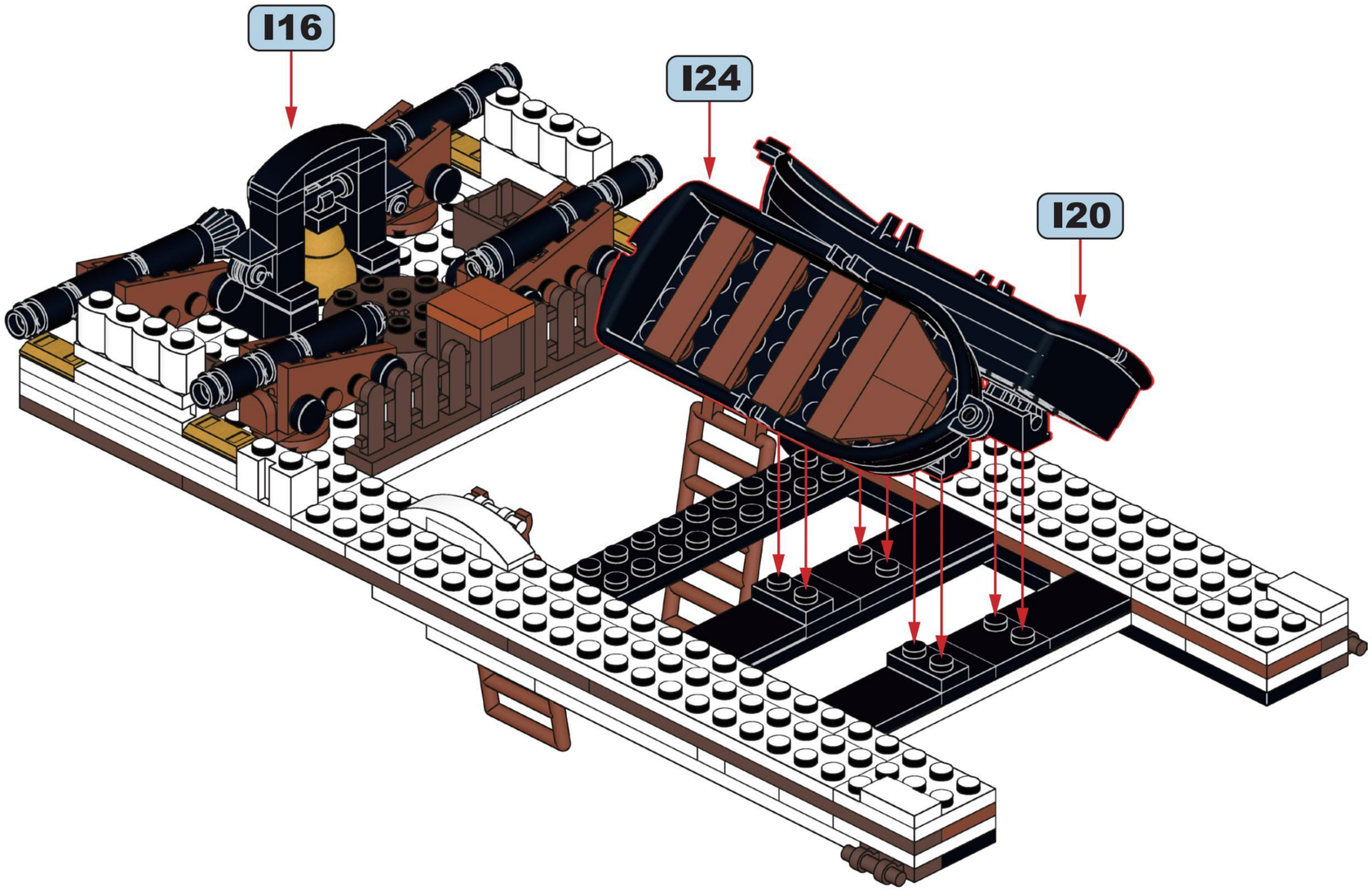

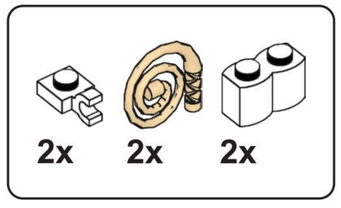

126

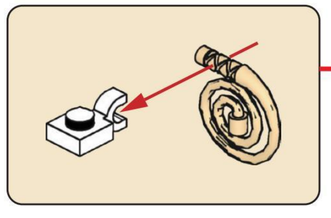

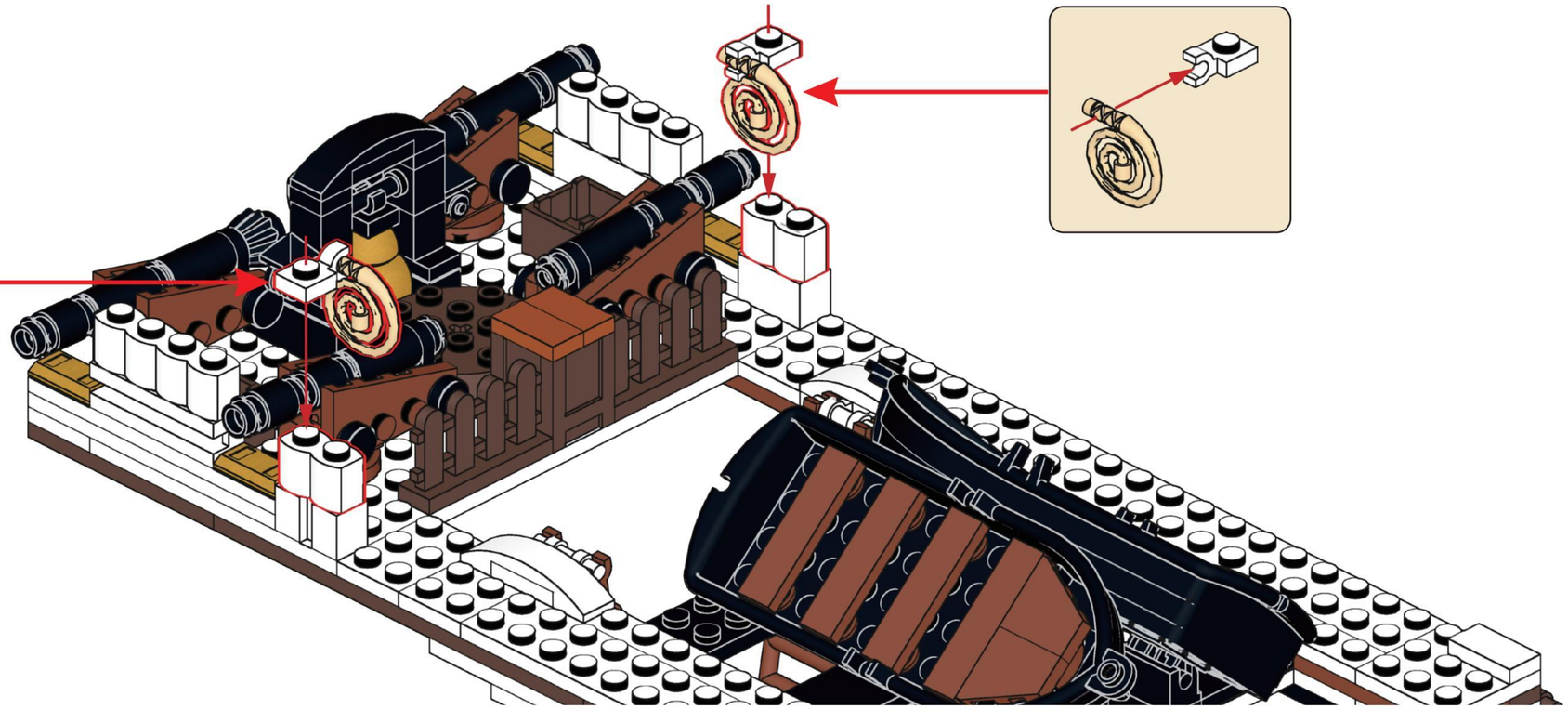

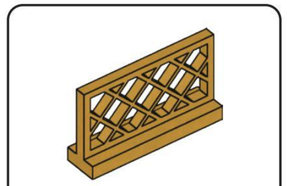

127

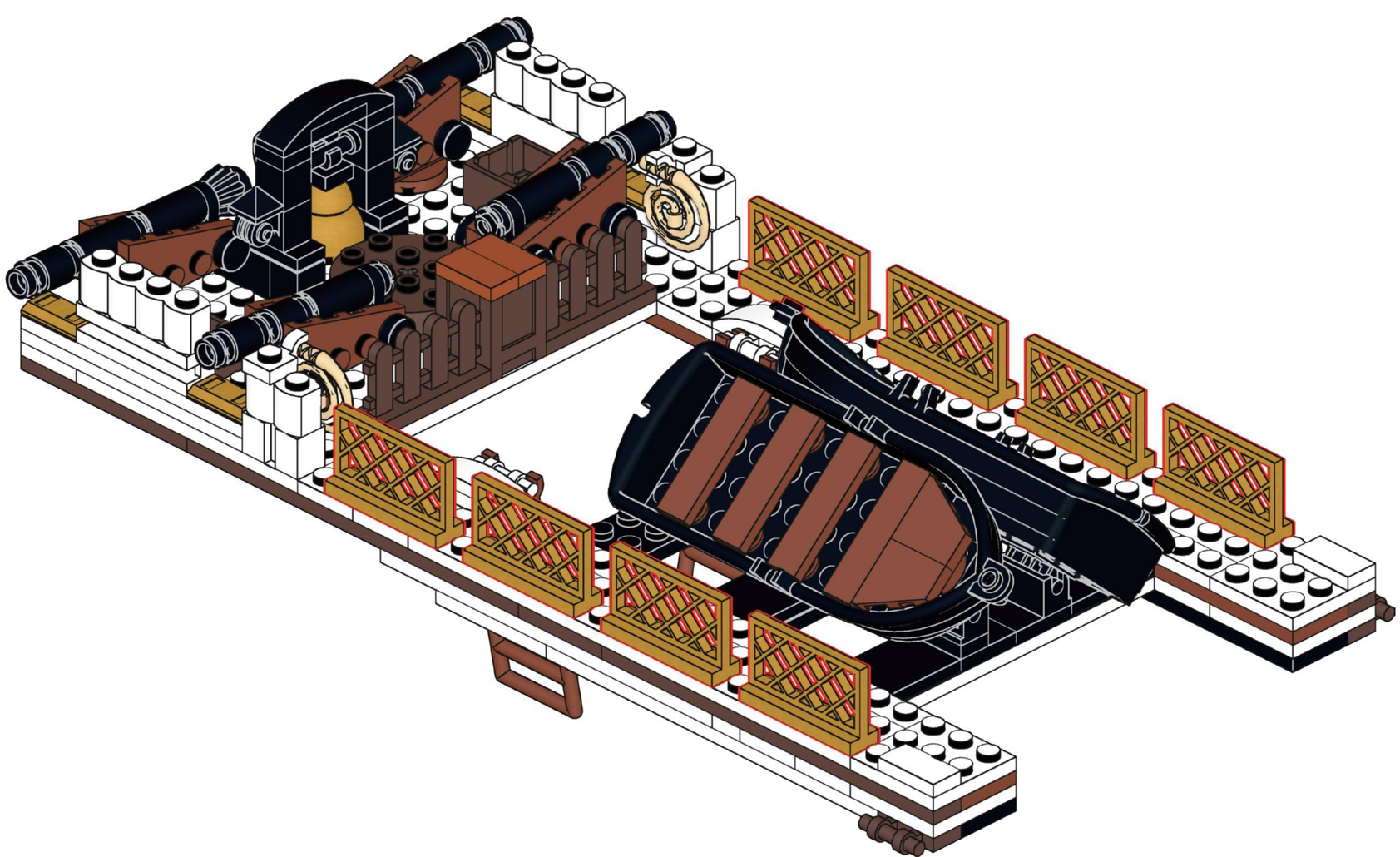

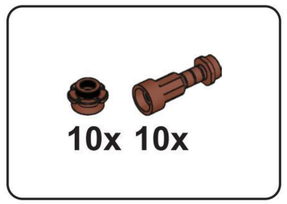
10x 10x

I28

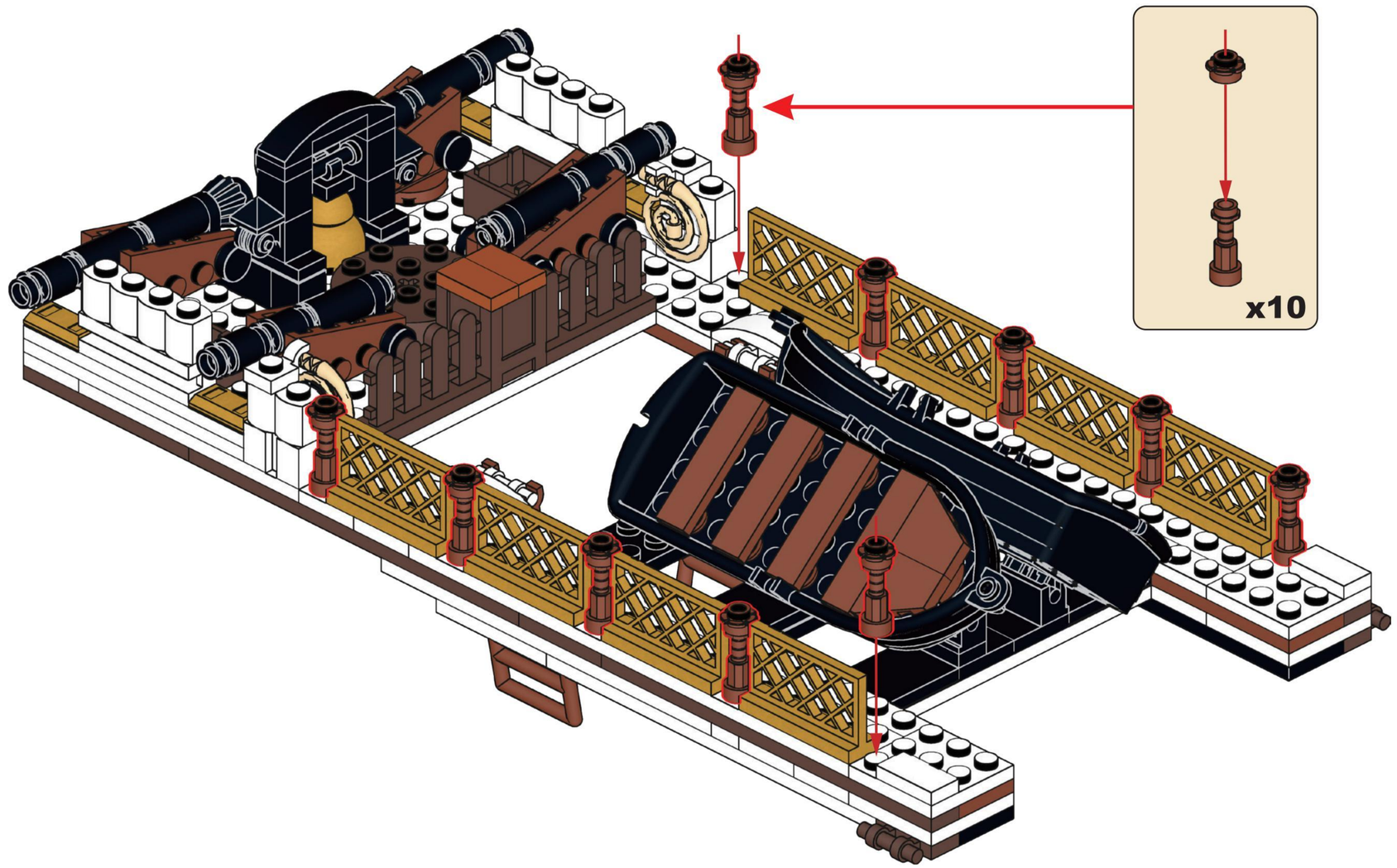
x10

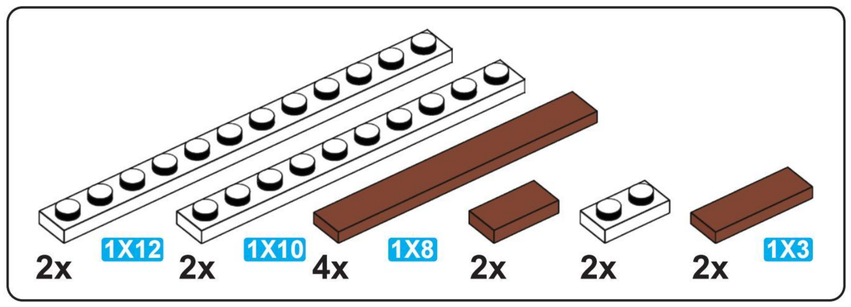
2x
1X12
2x
1X10
4x
1X8
2x
2x
2x
1X3

I29

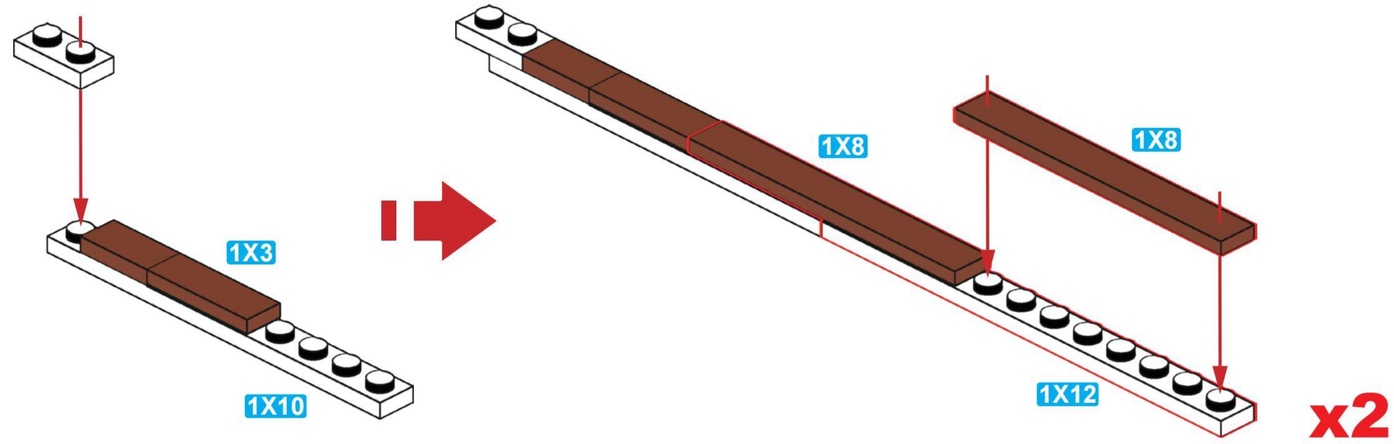
1X3
1X10
1X8
1X8
1X12
x2

I30

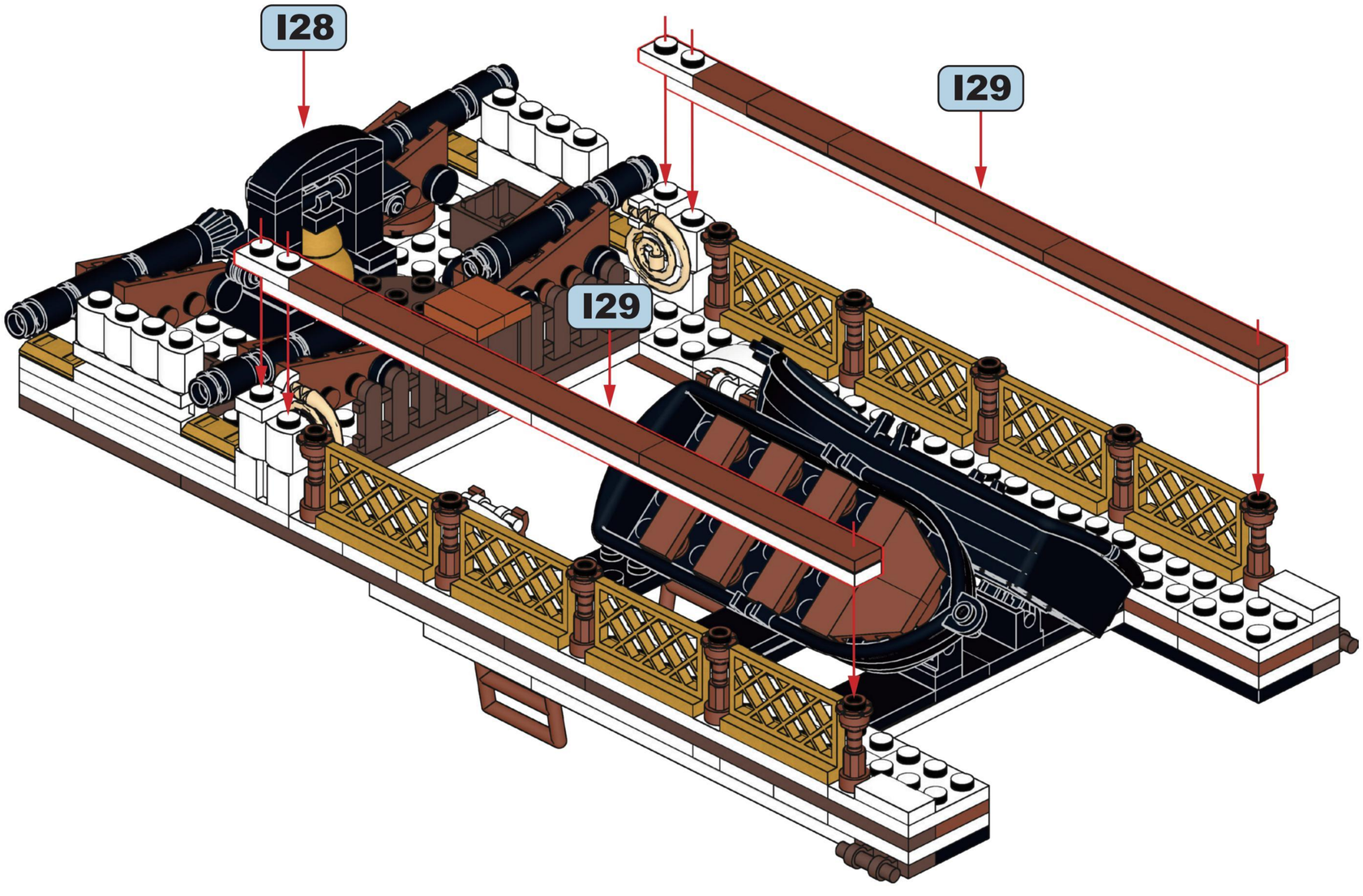

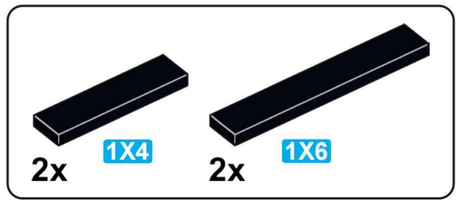

I31

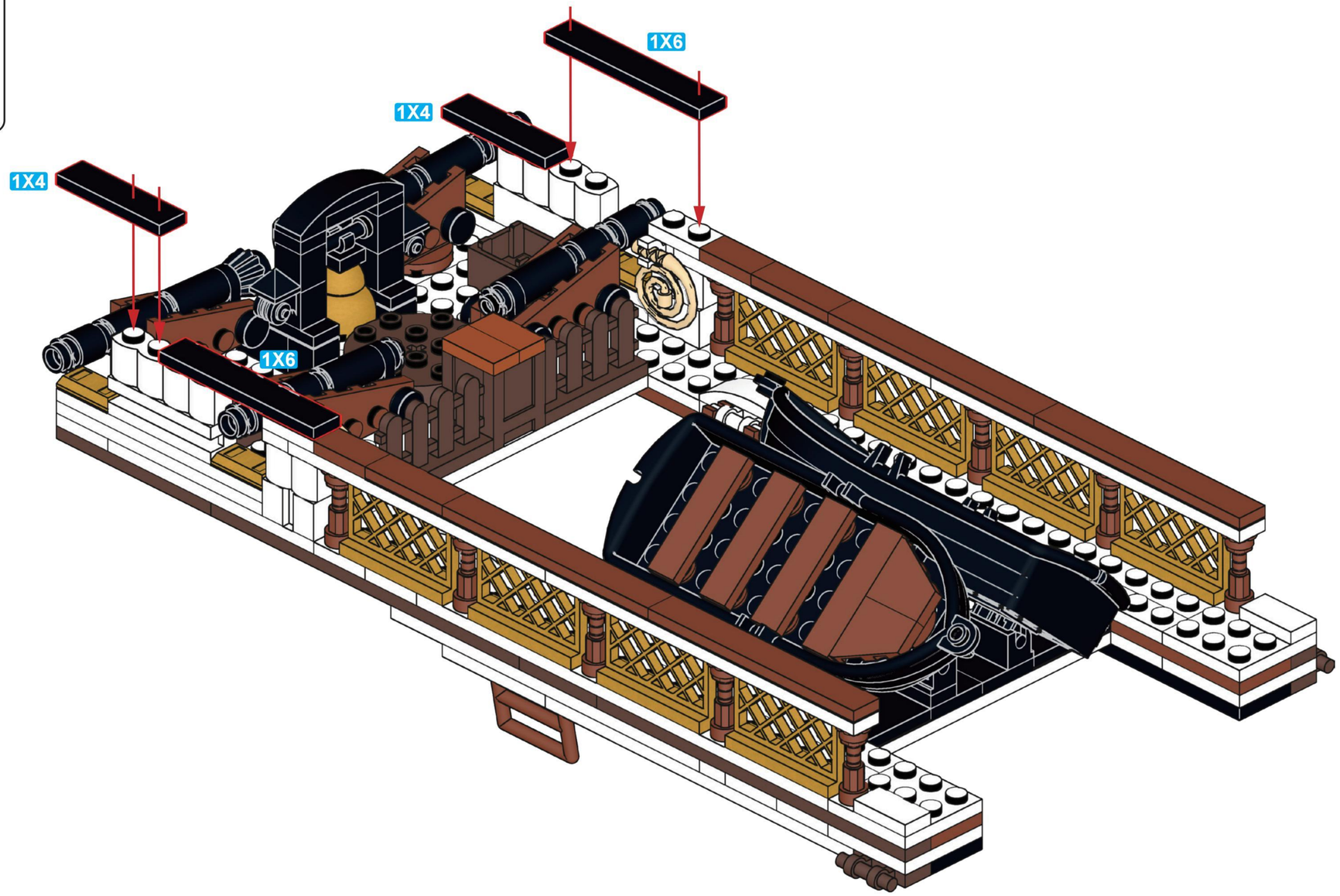

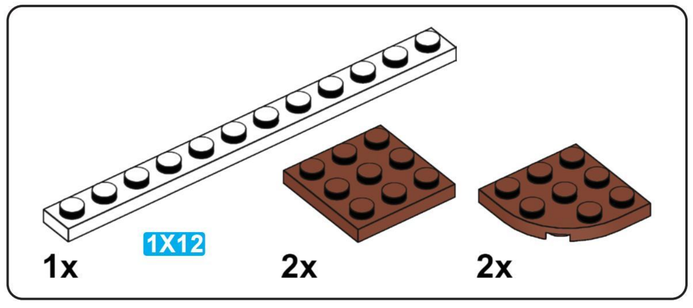

I32

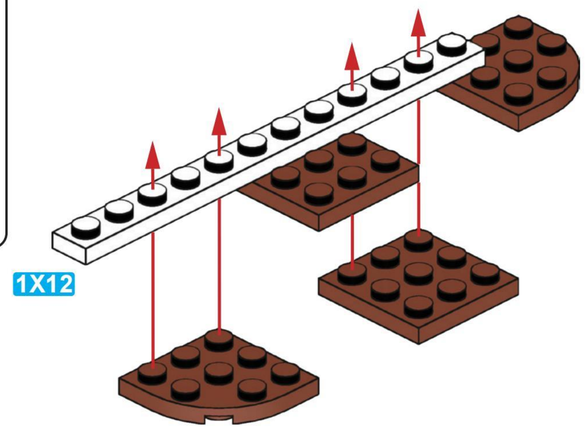

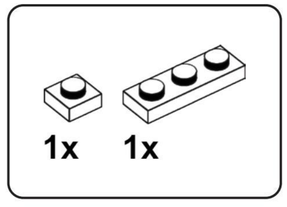

I33

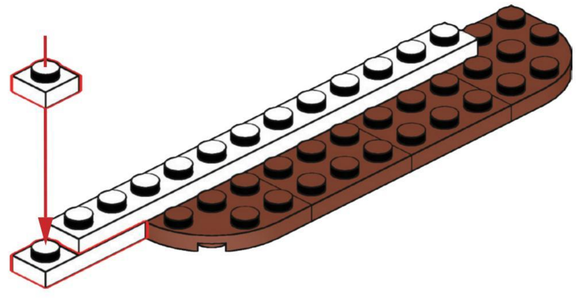

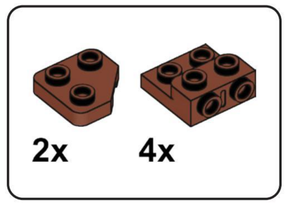

134

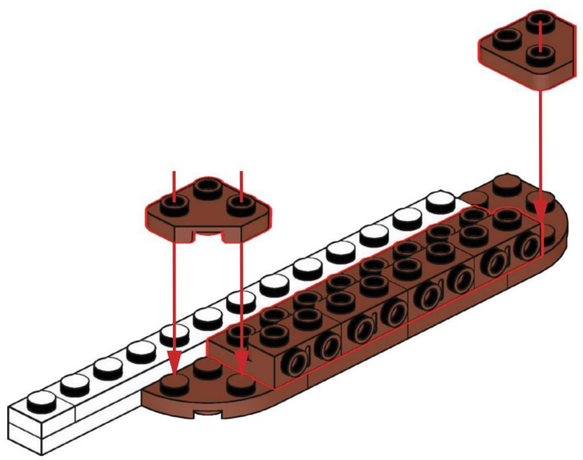

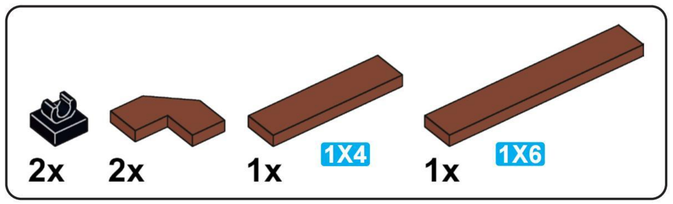

135

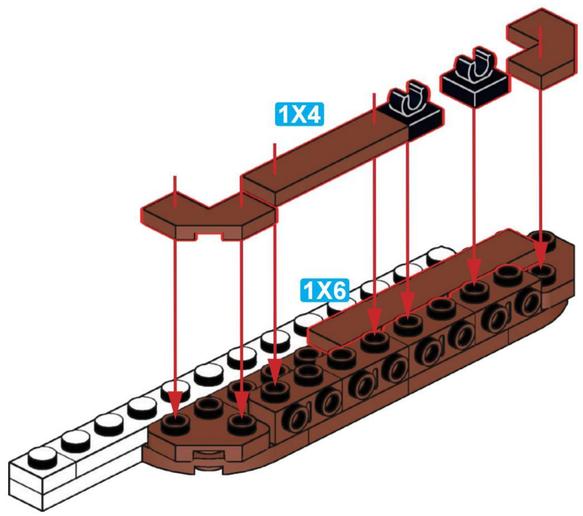

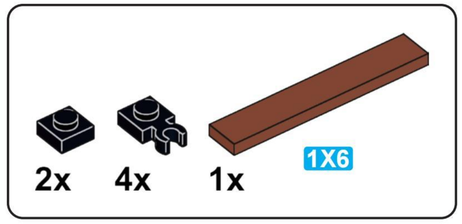

136

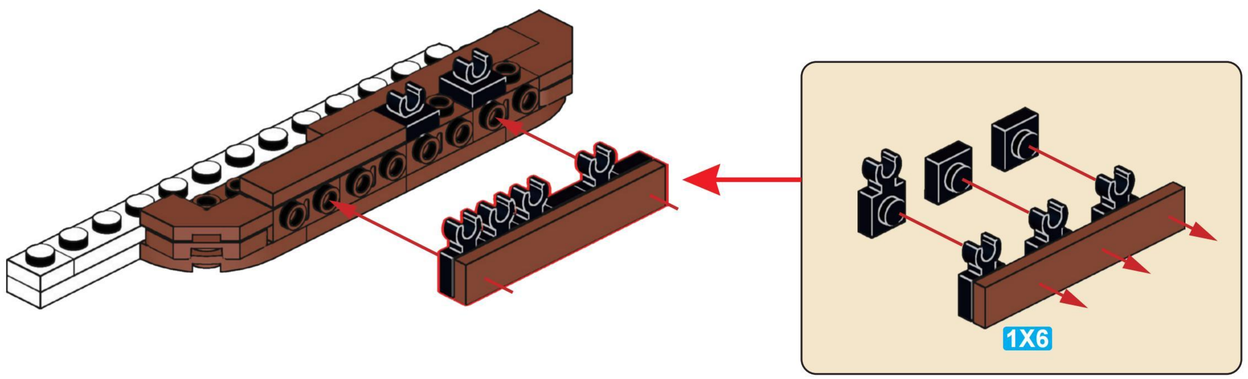

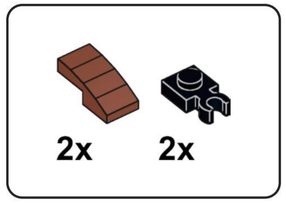

137

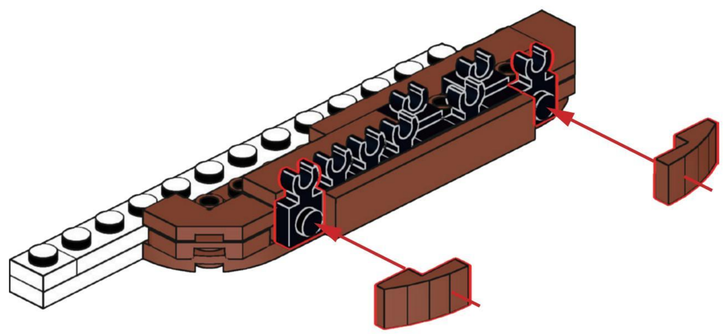

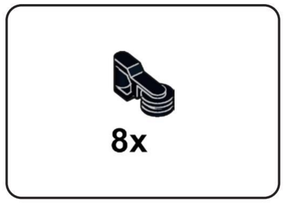

I38

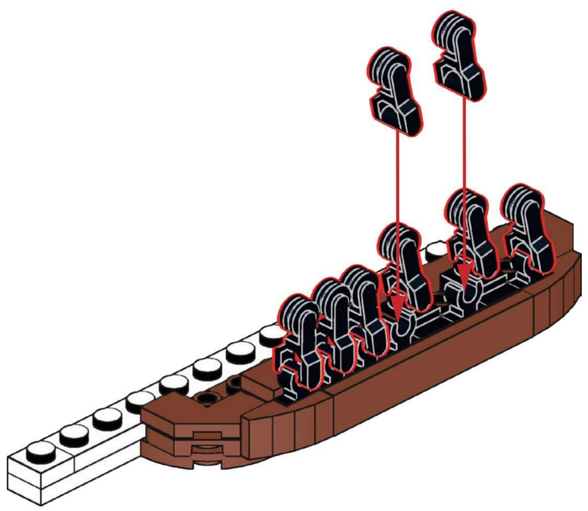

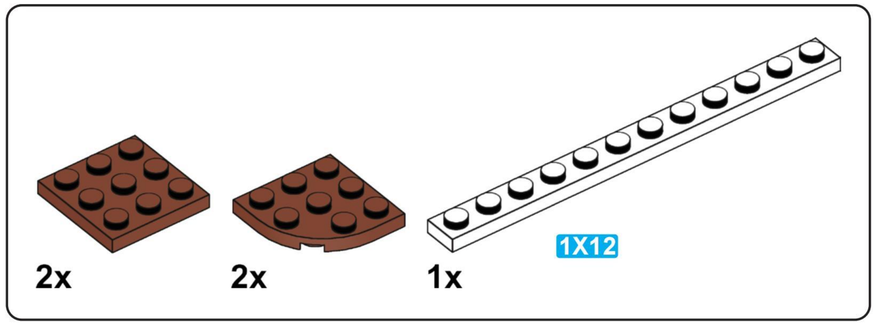

I39

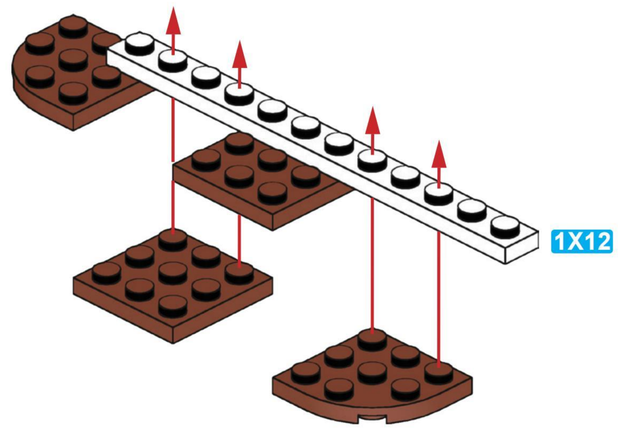

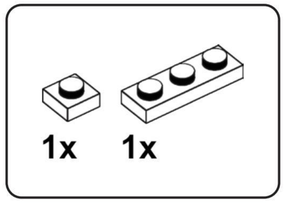

I40

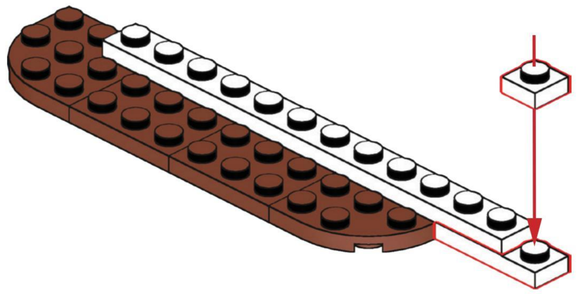

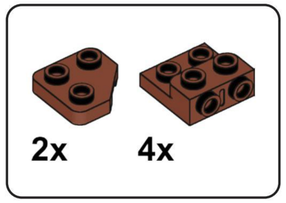

I41

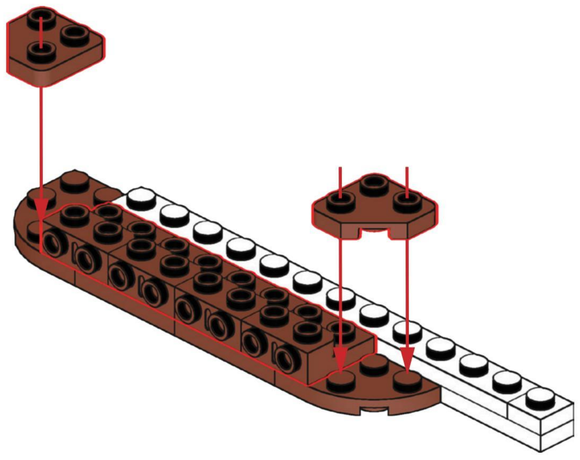

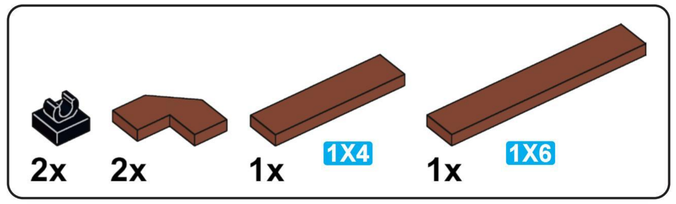

142

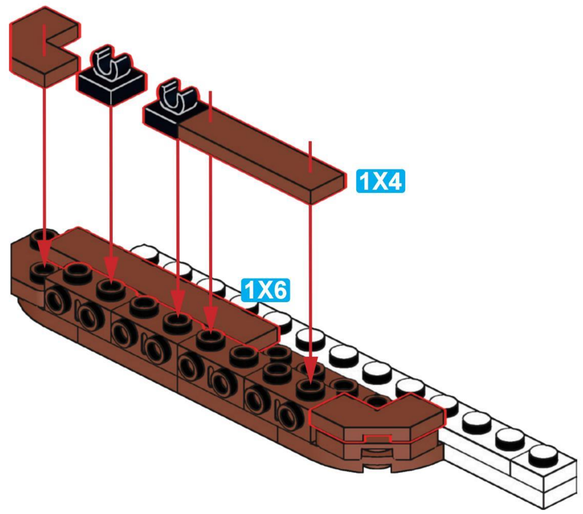

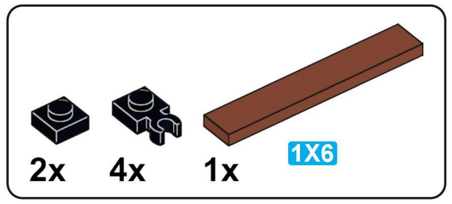

143

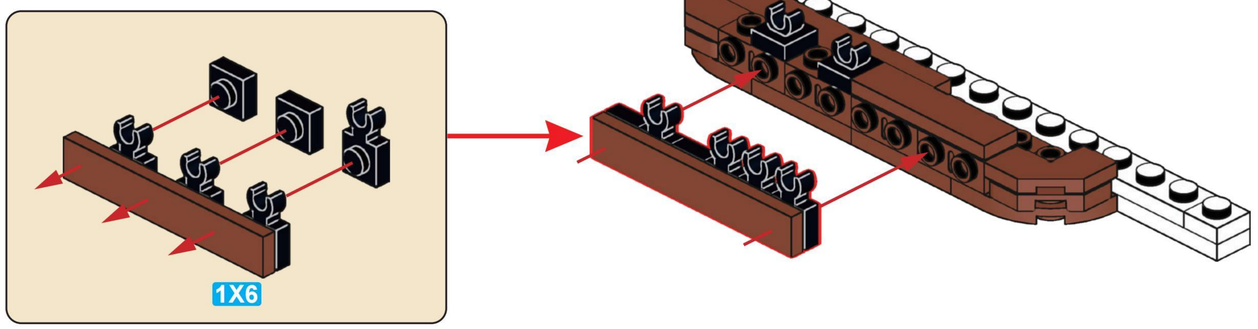

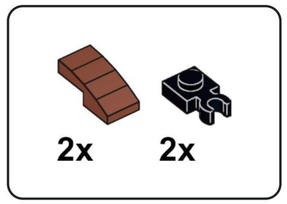

144

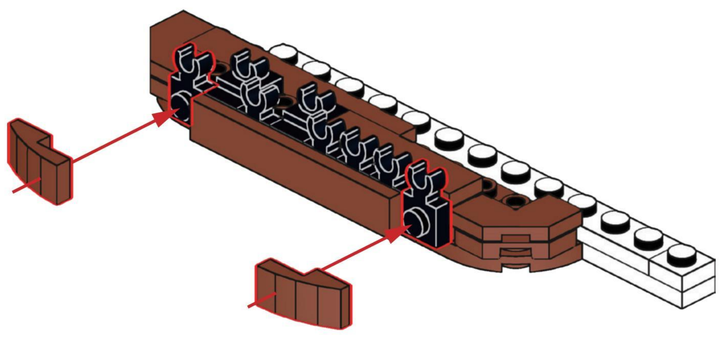

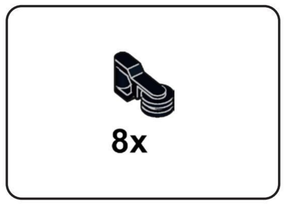

145

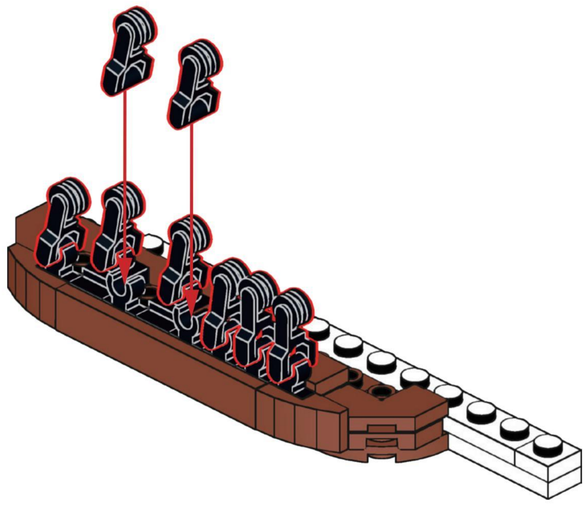

I46

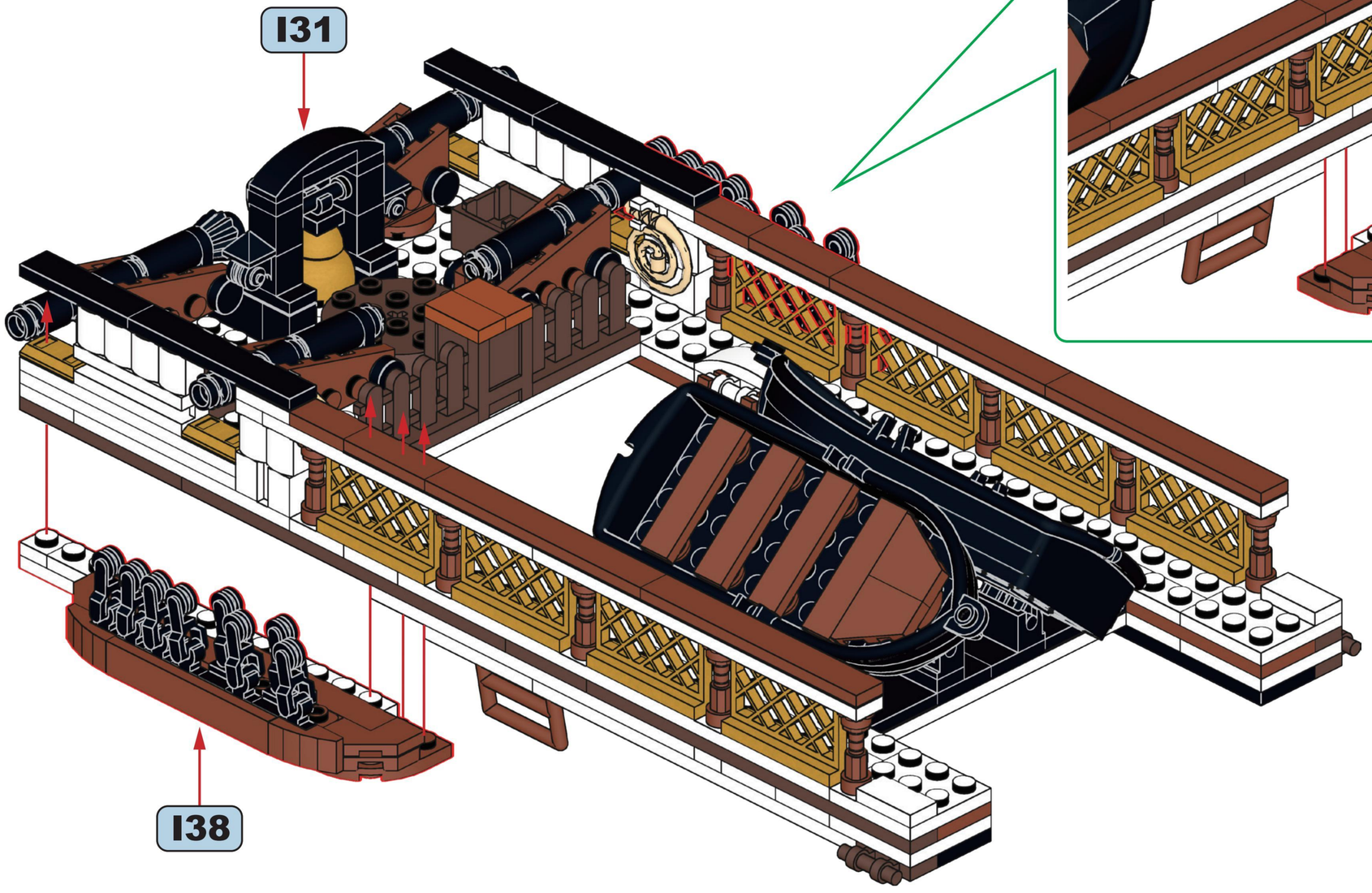

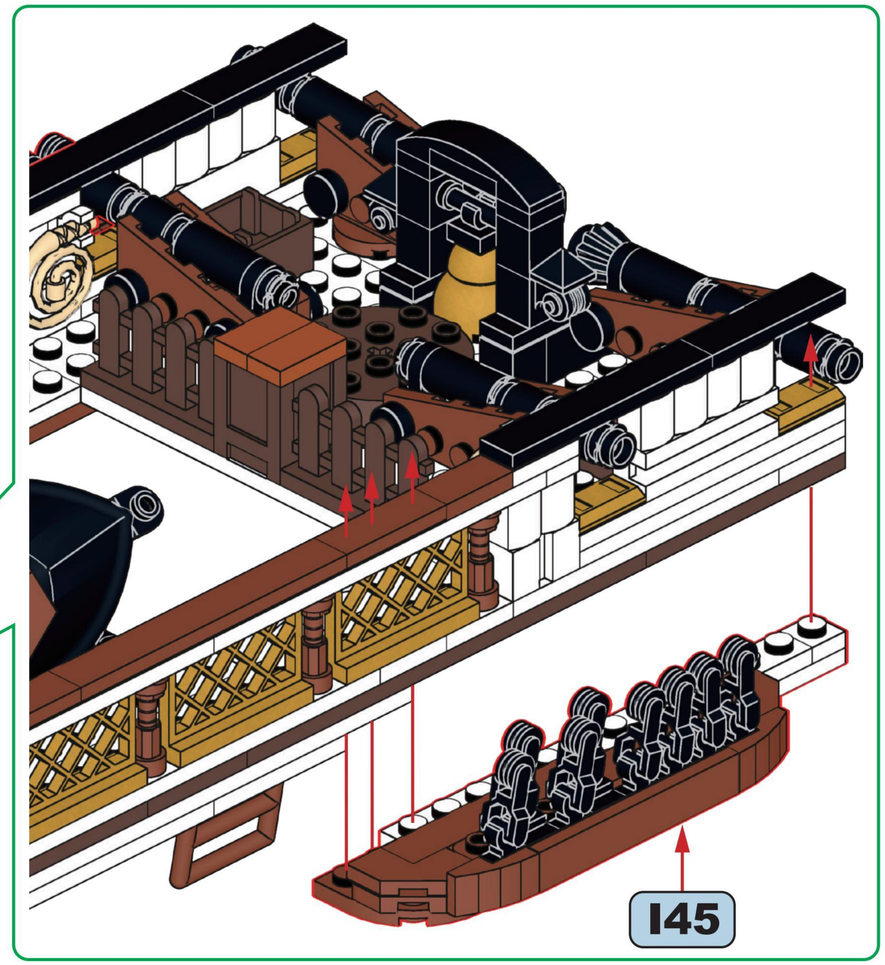

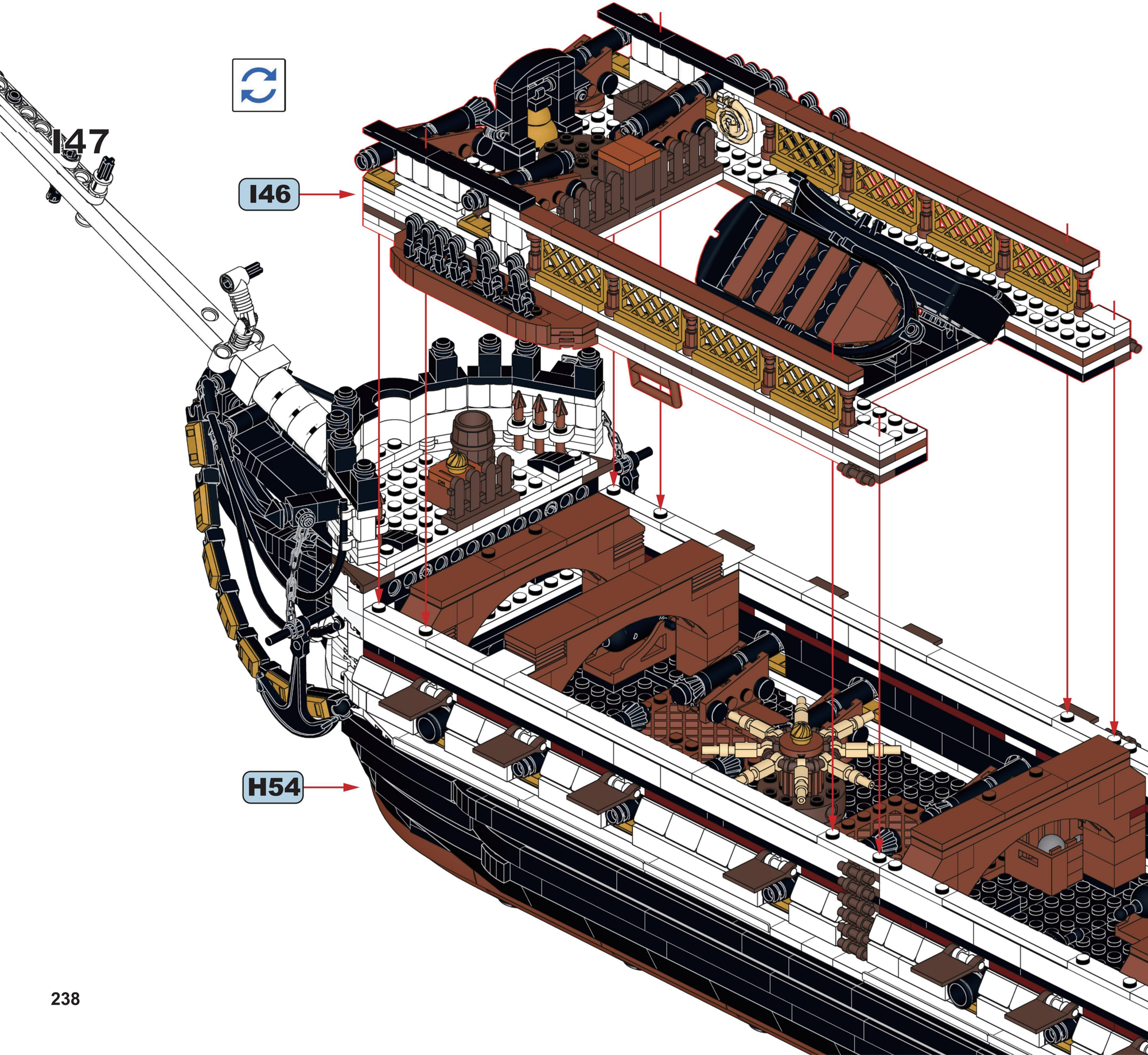
147
146
H54

10

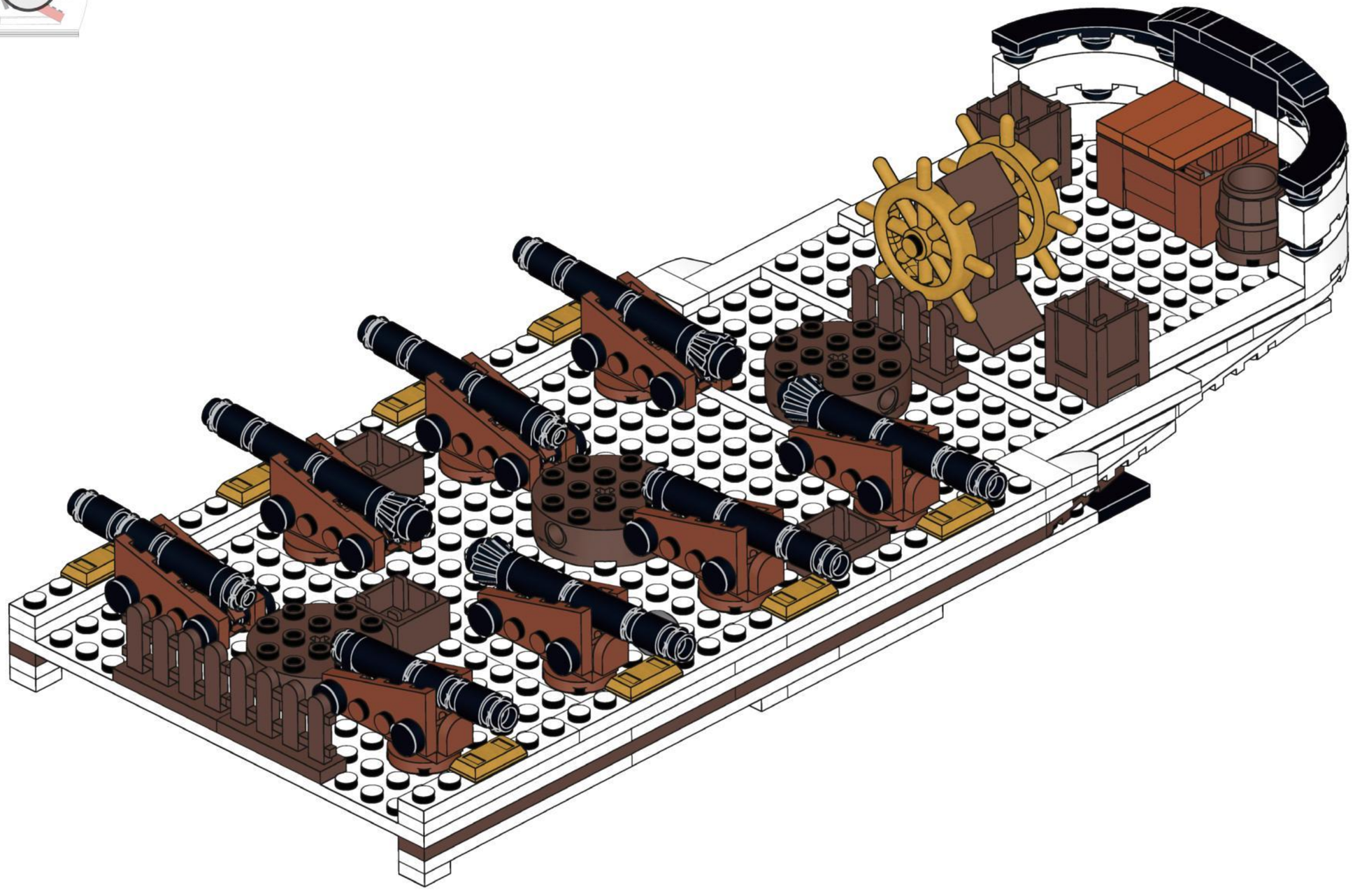

J

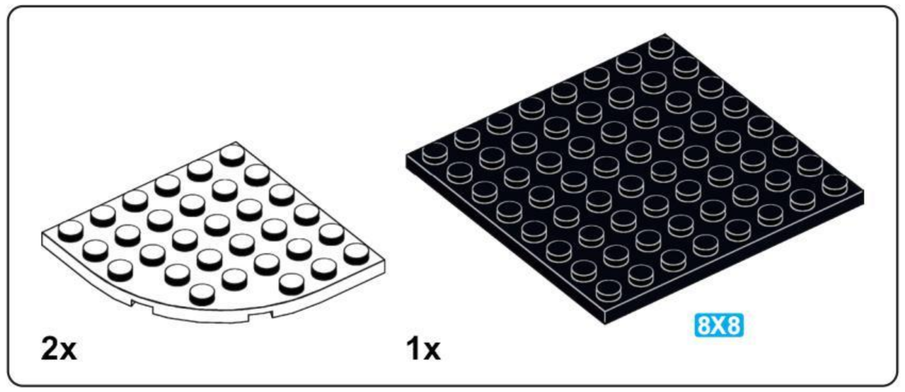

J1

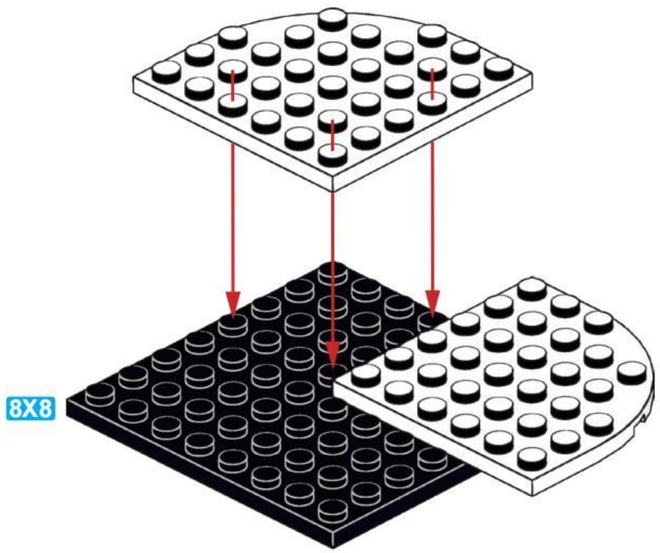

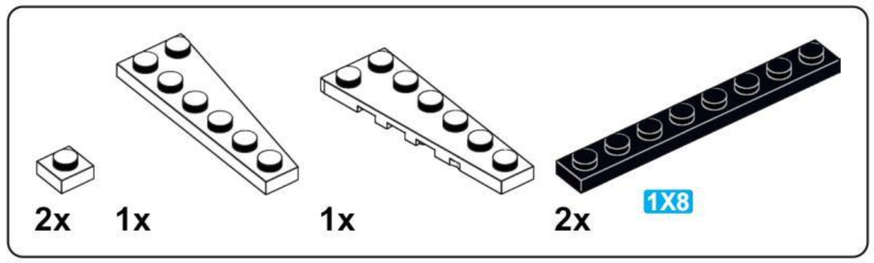

J2

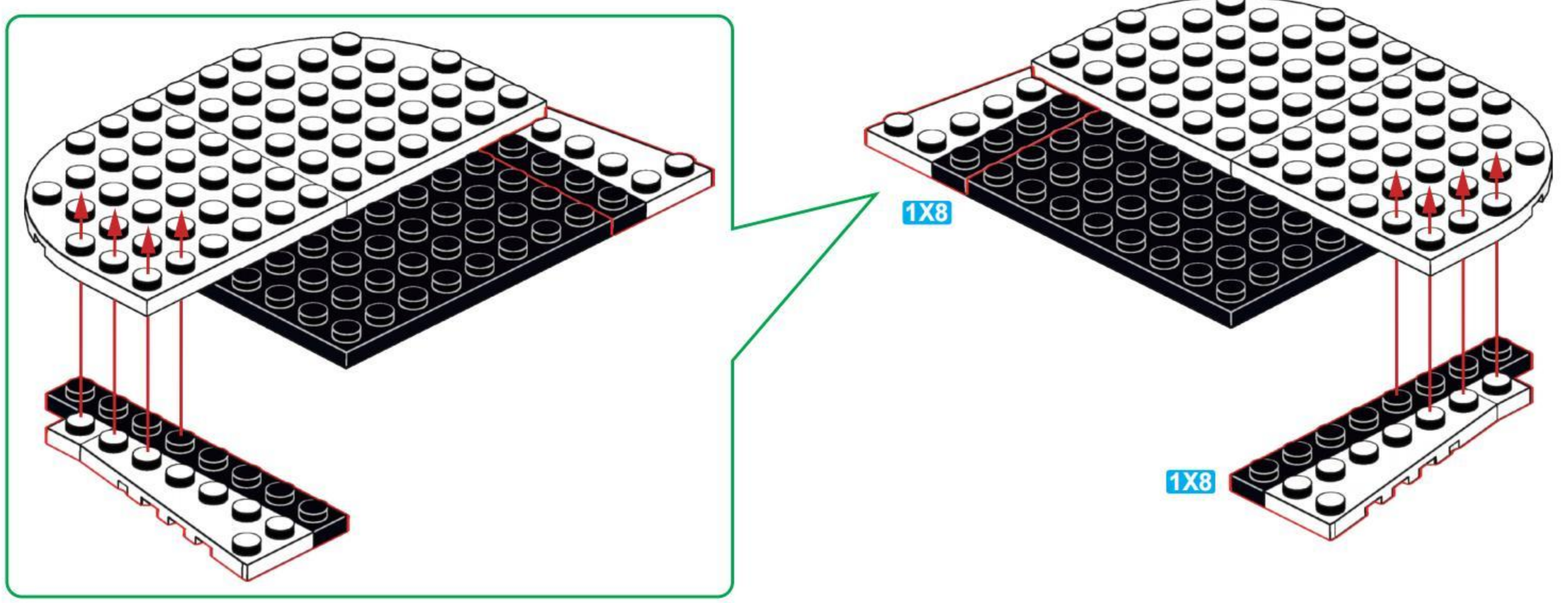

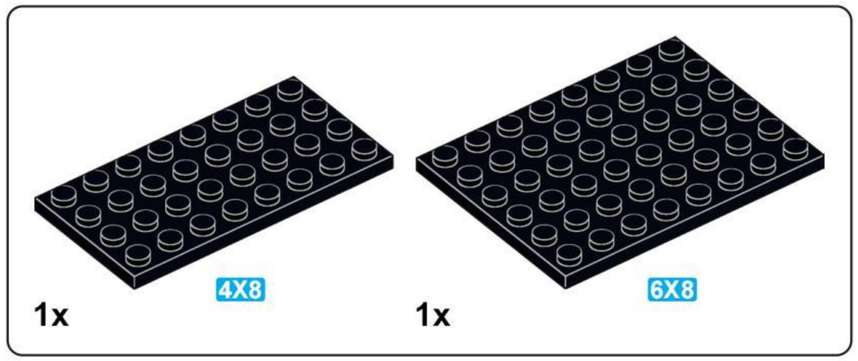

J3

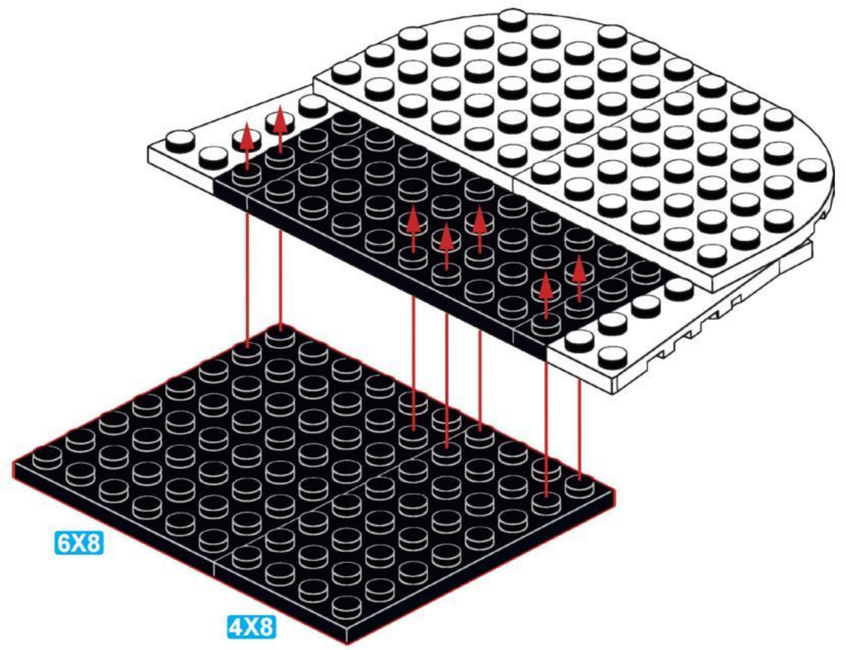

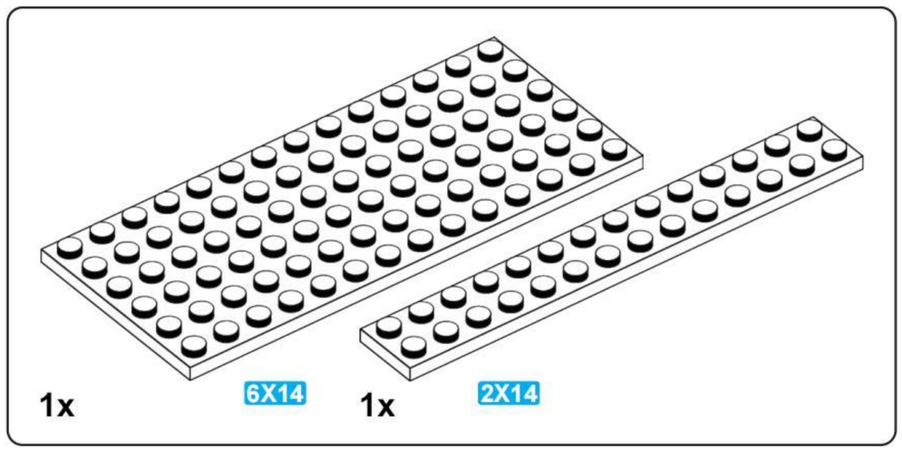

J4

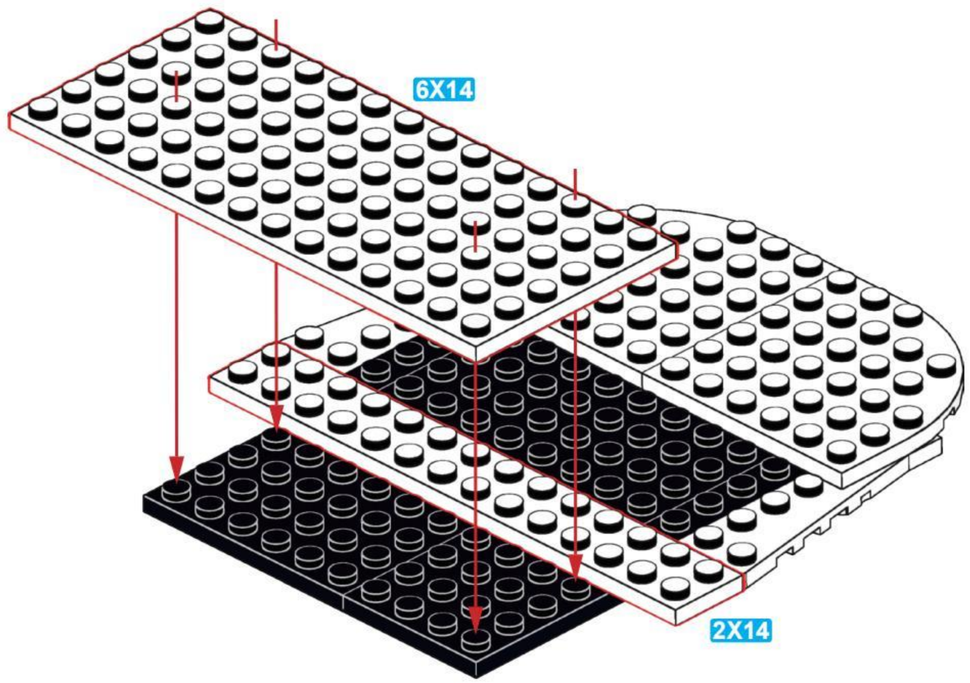

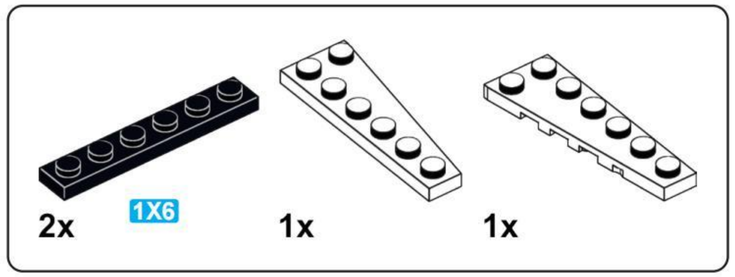

J5

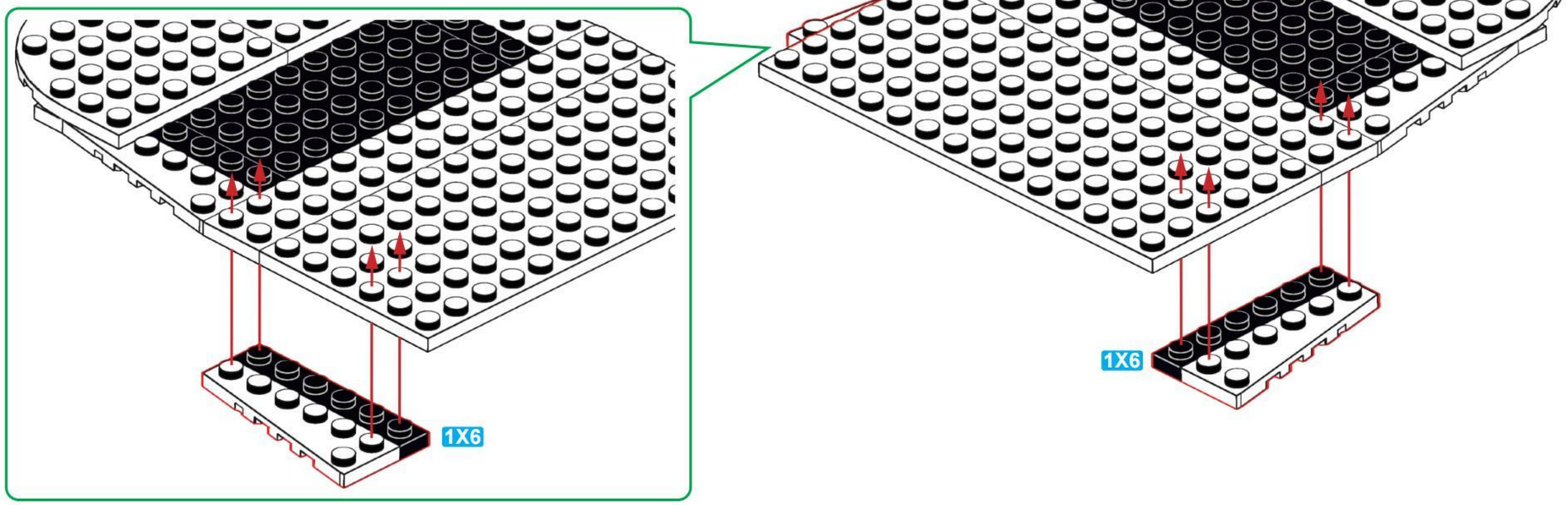

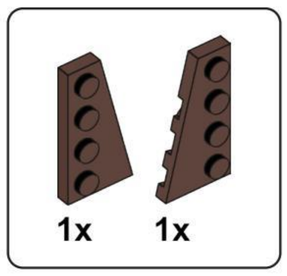

J6

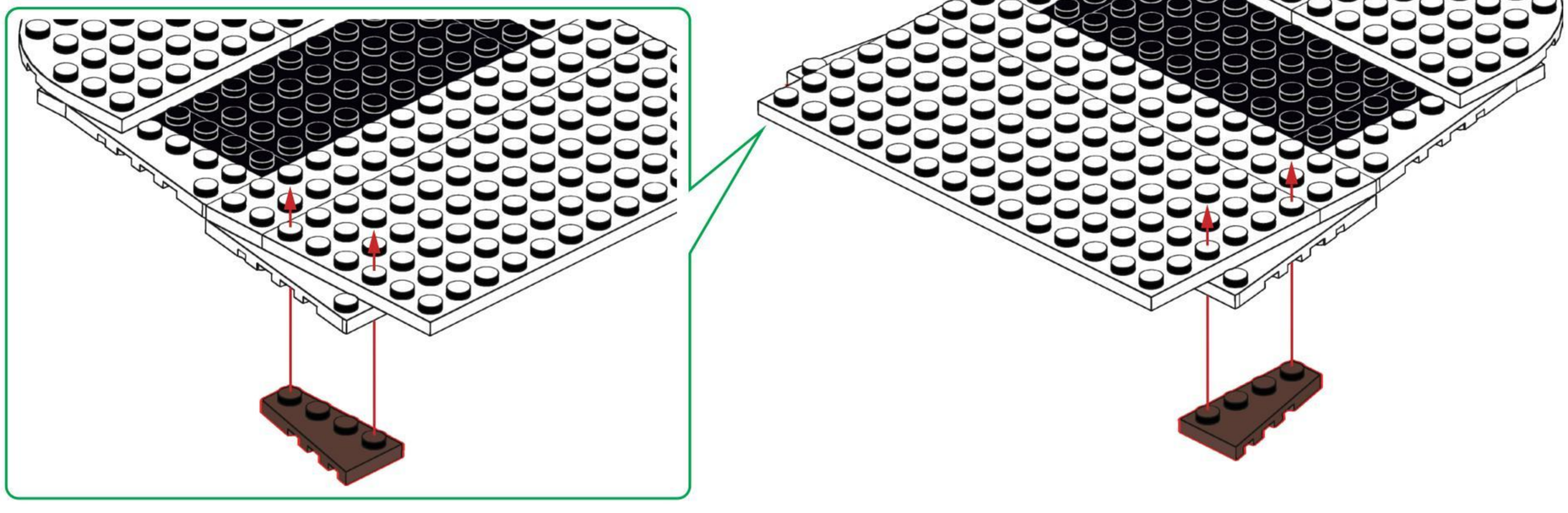

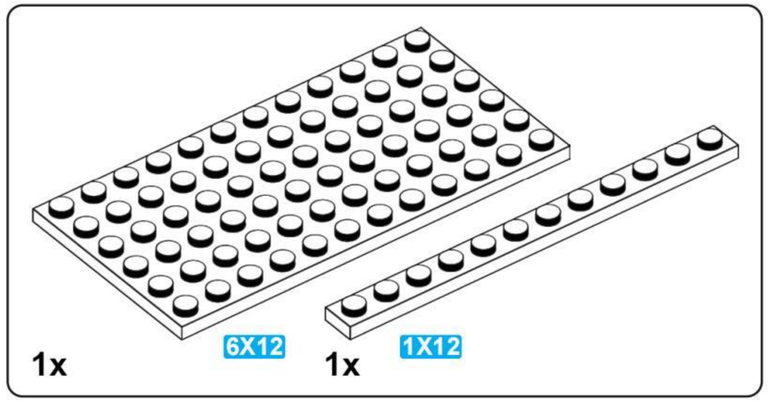

J7

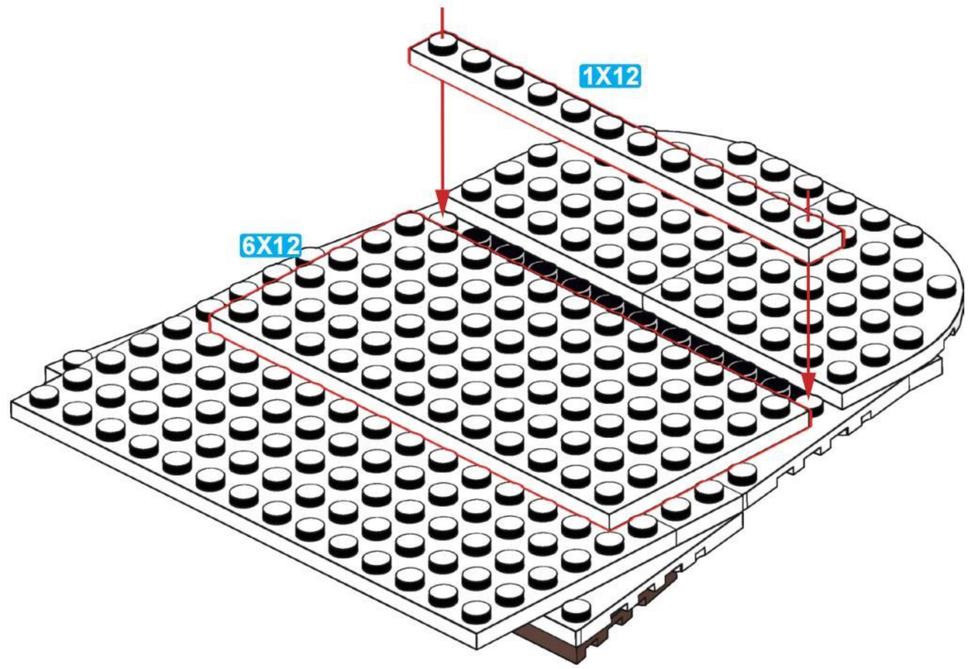

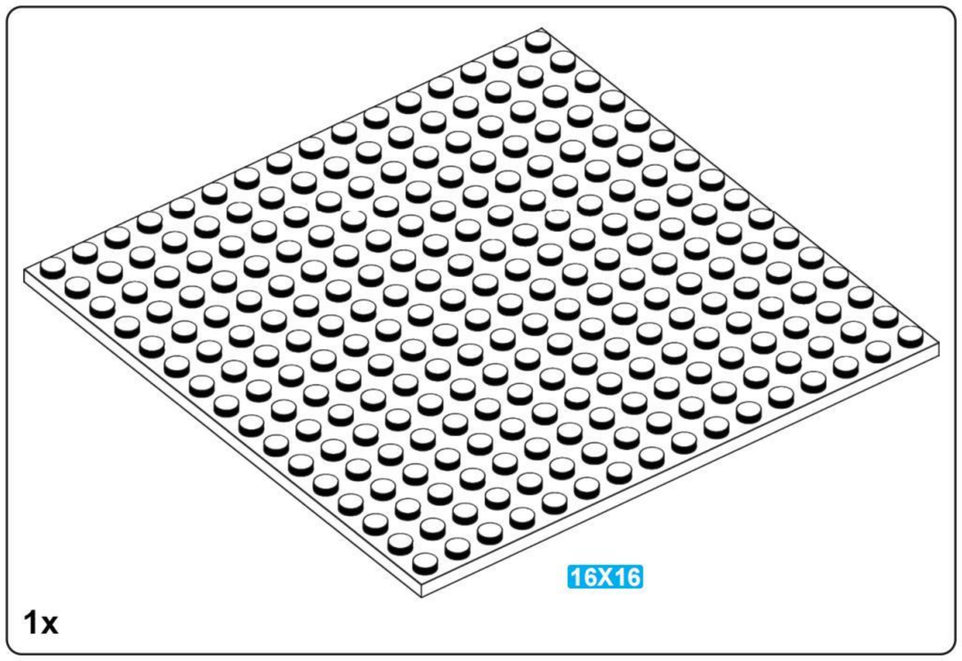

J8

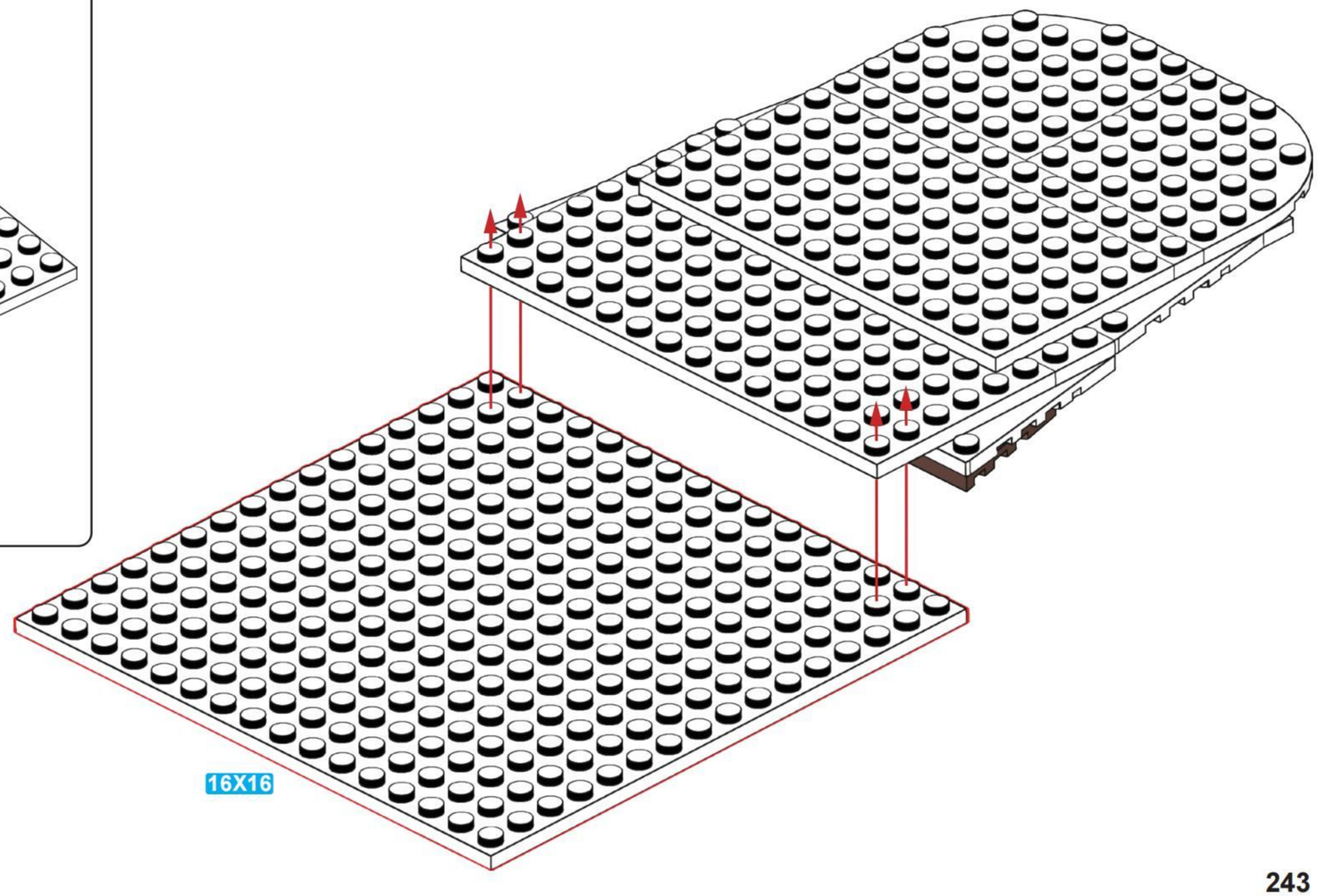

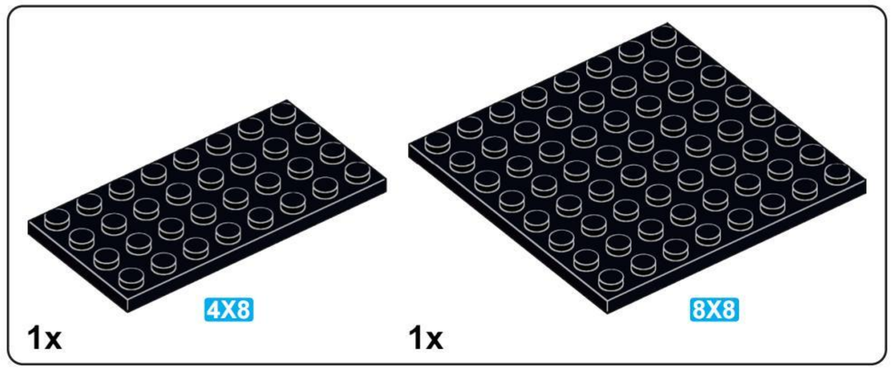

J9

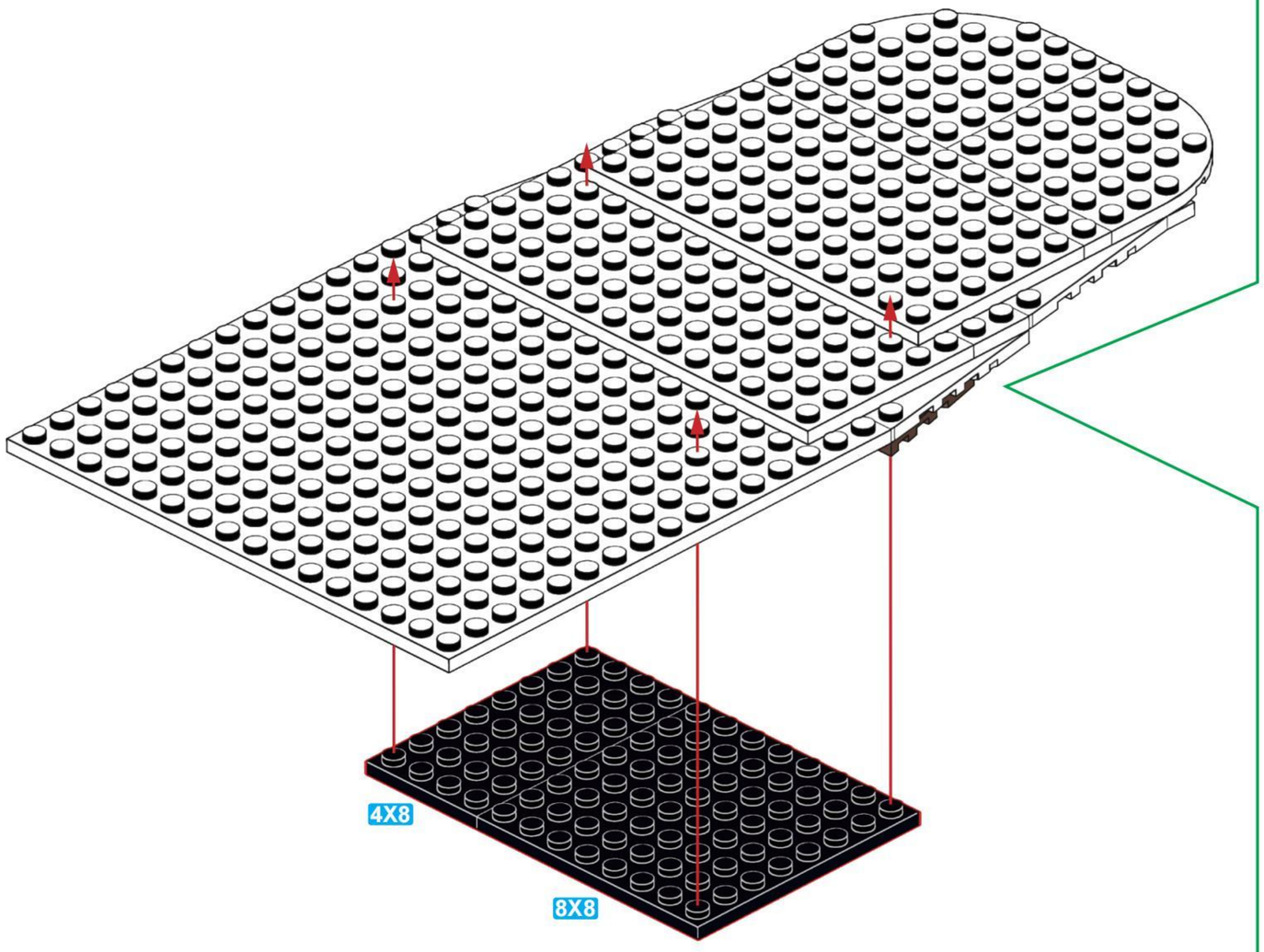

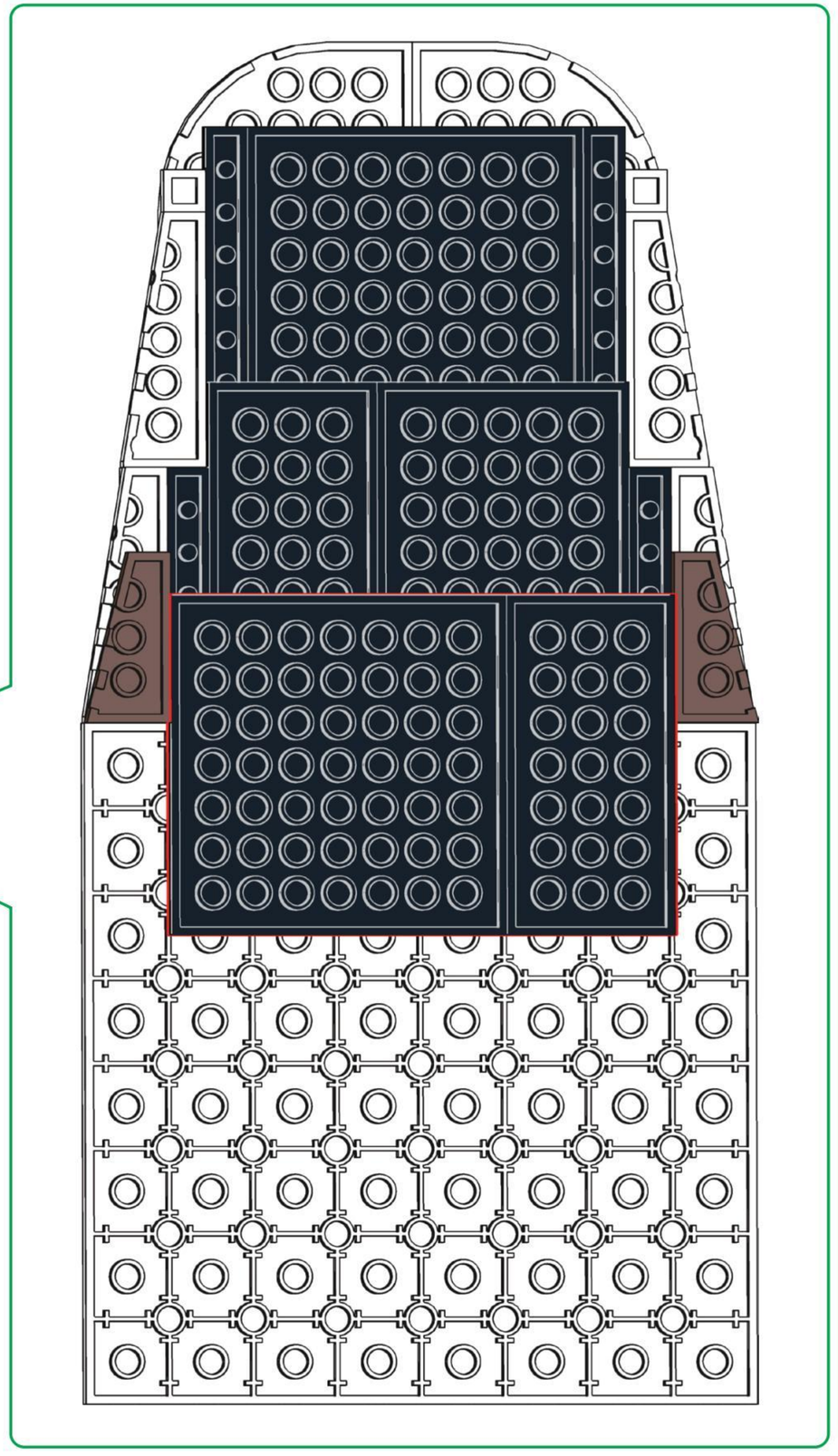



2x

J10

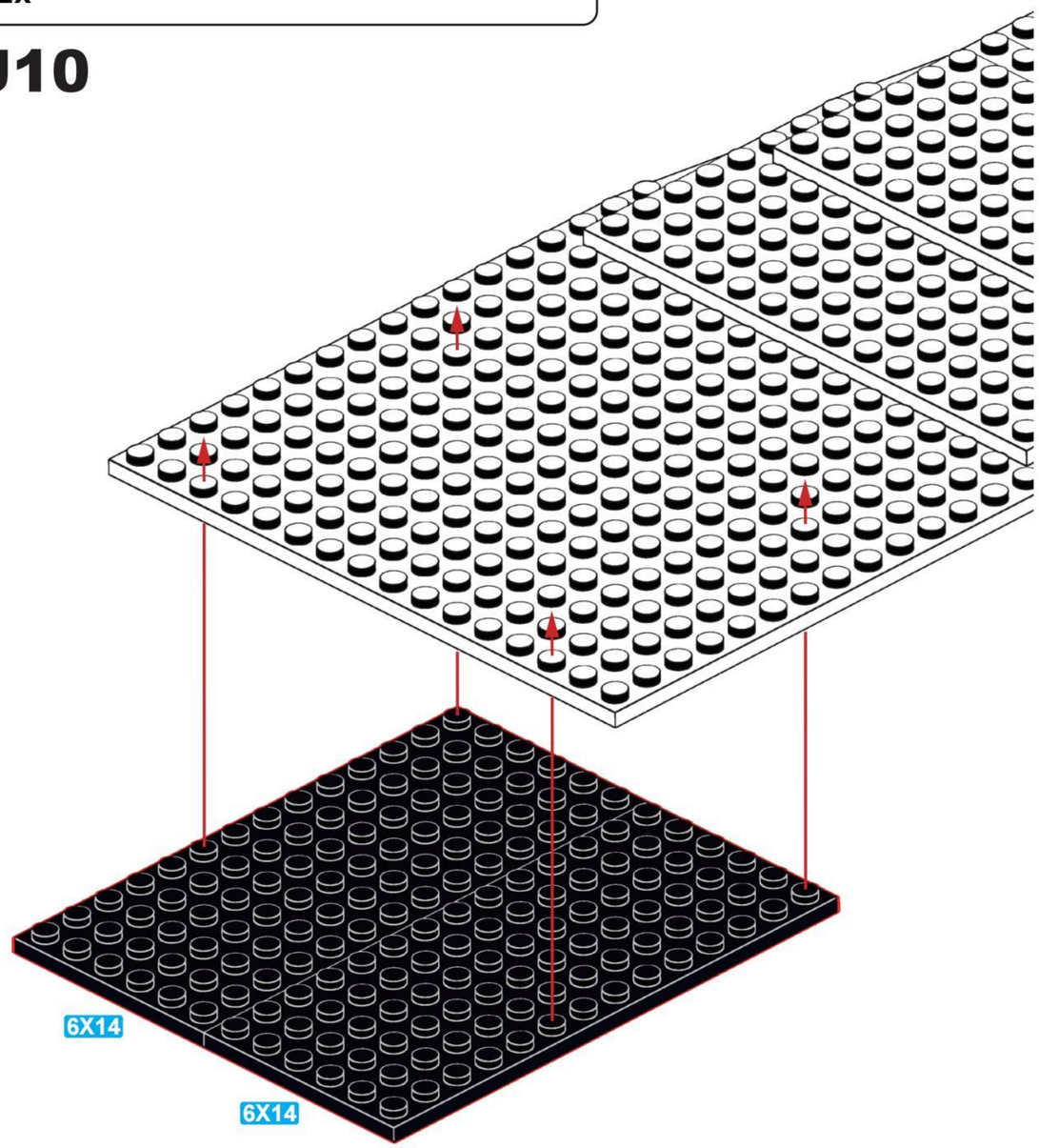

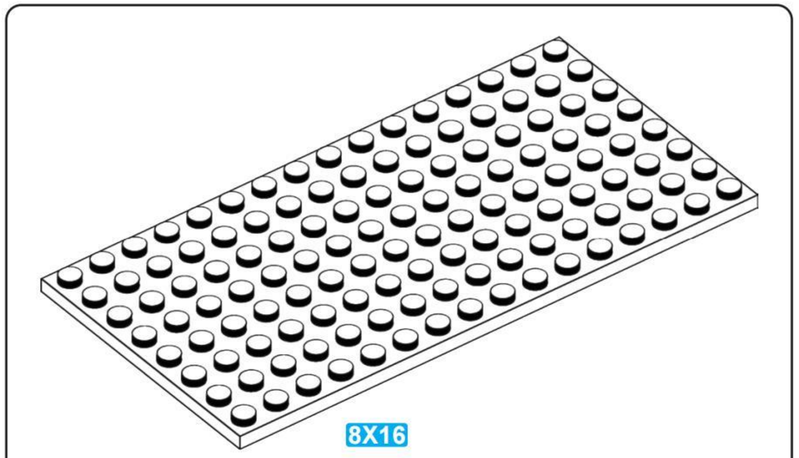

1x

J11

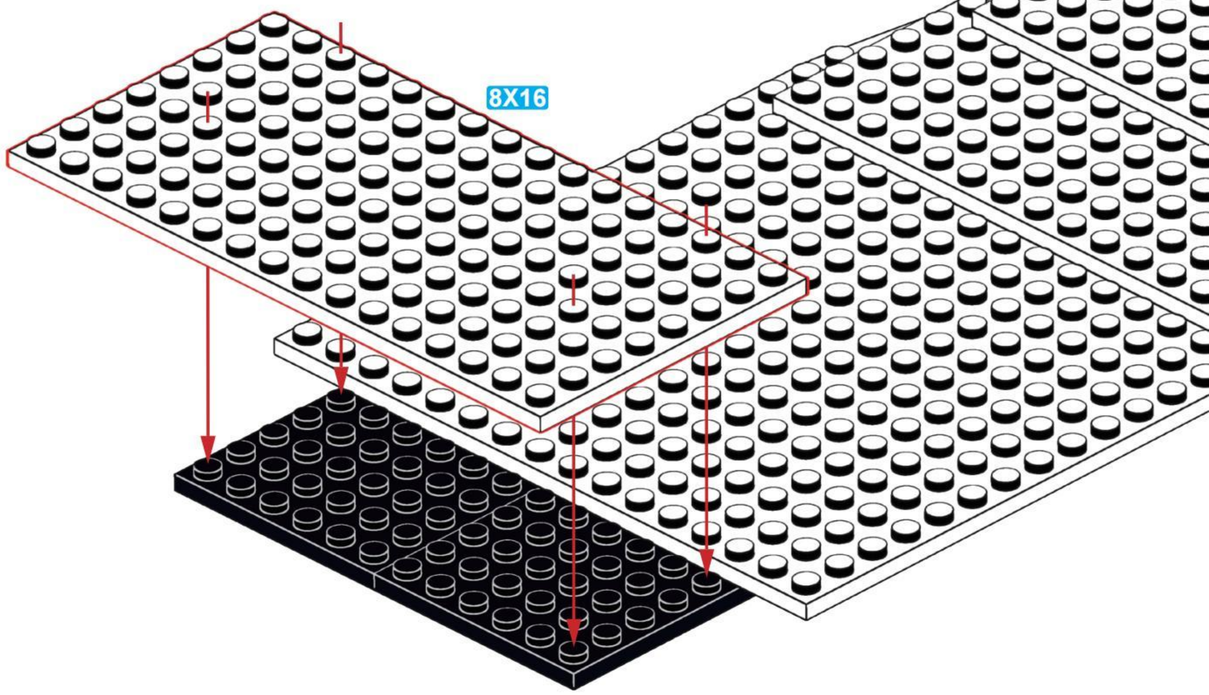

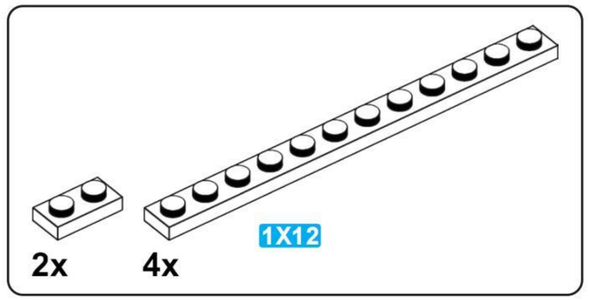

J12

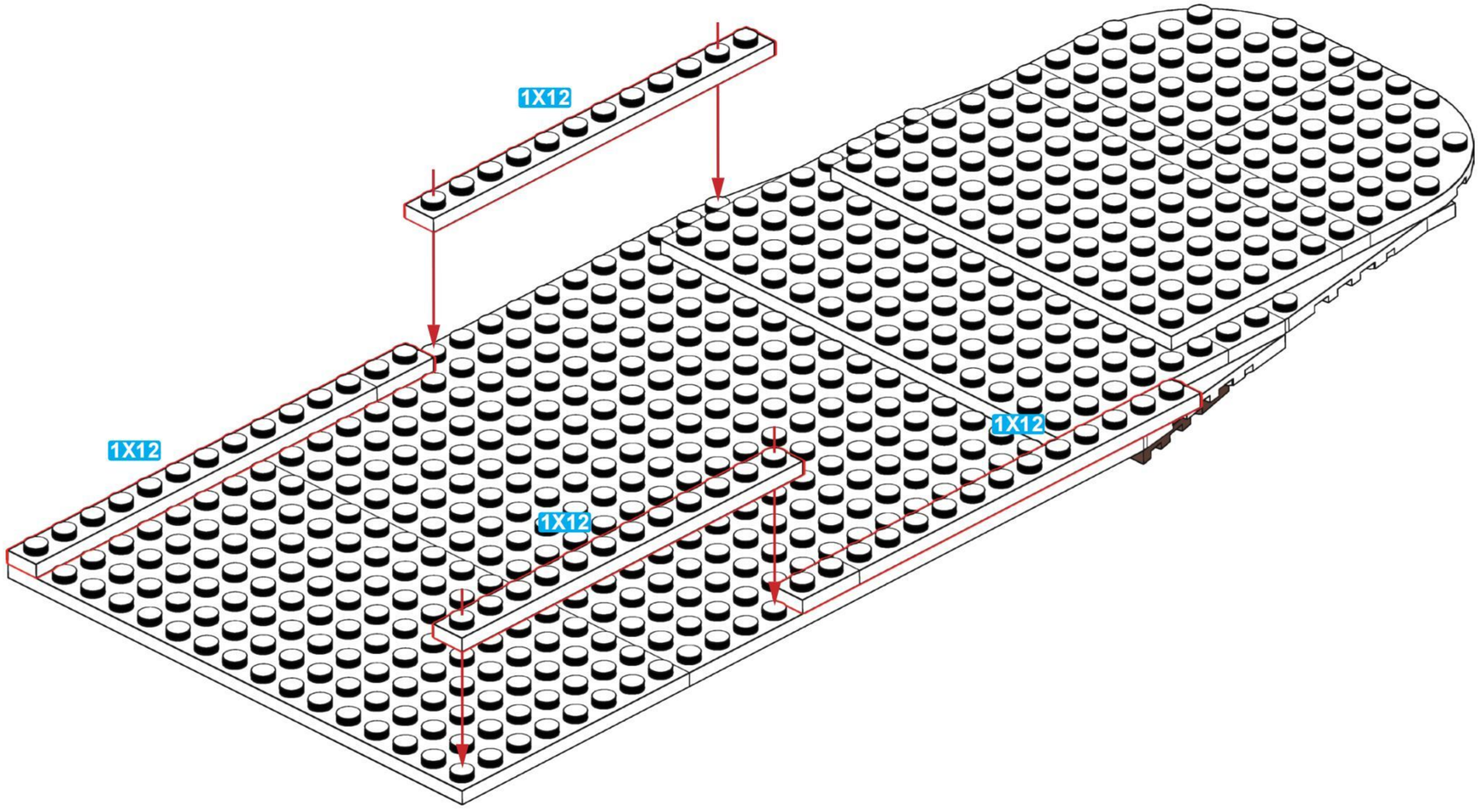

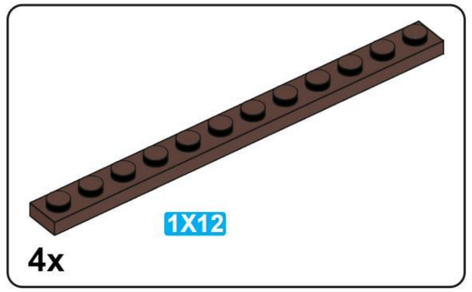

J13

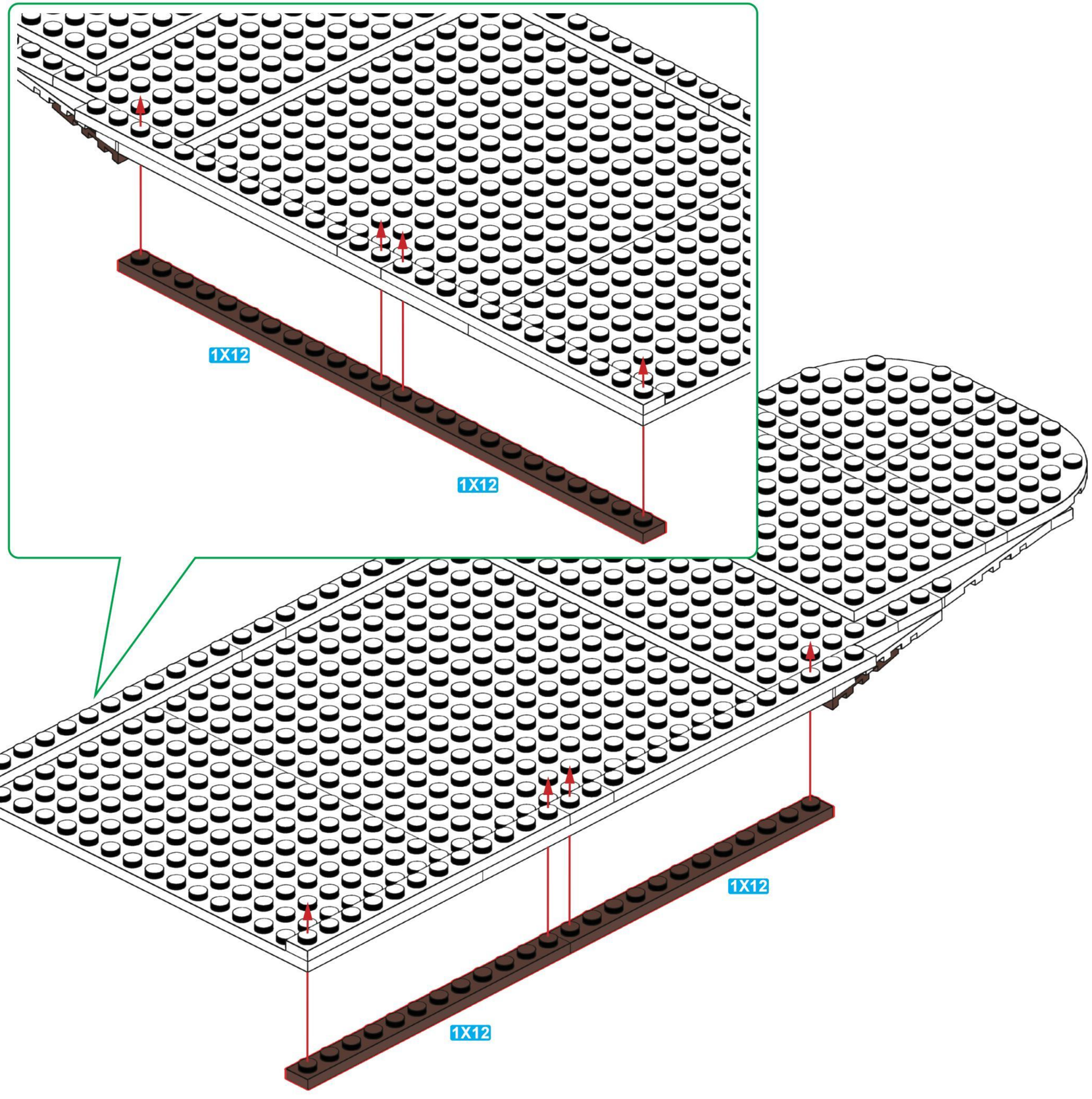

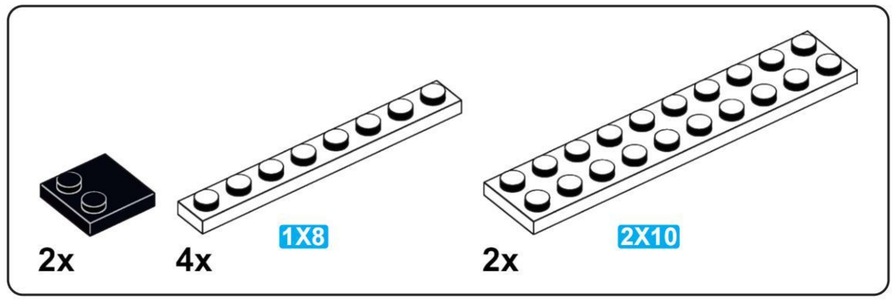

J14

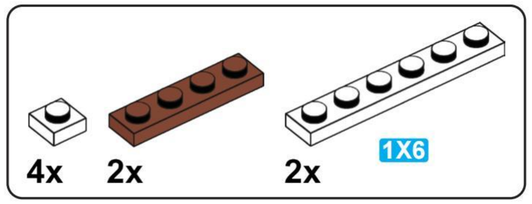

J15

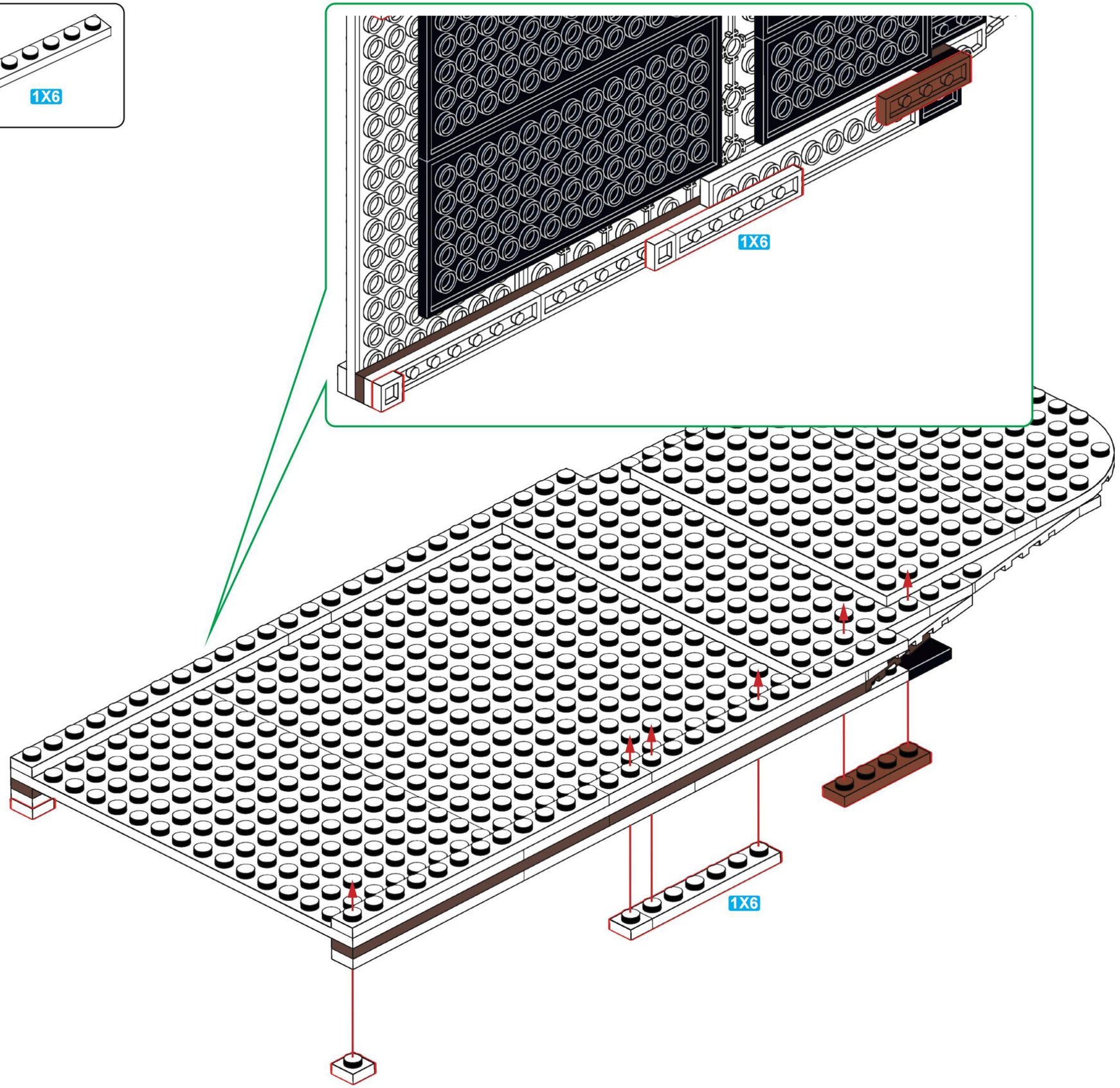

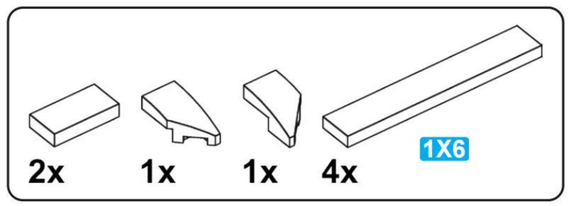

J16

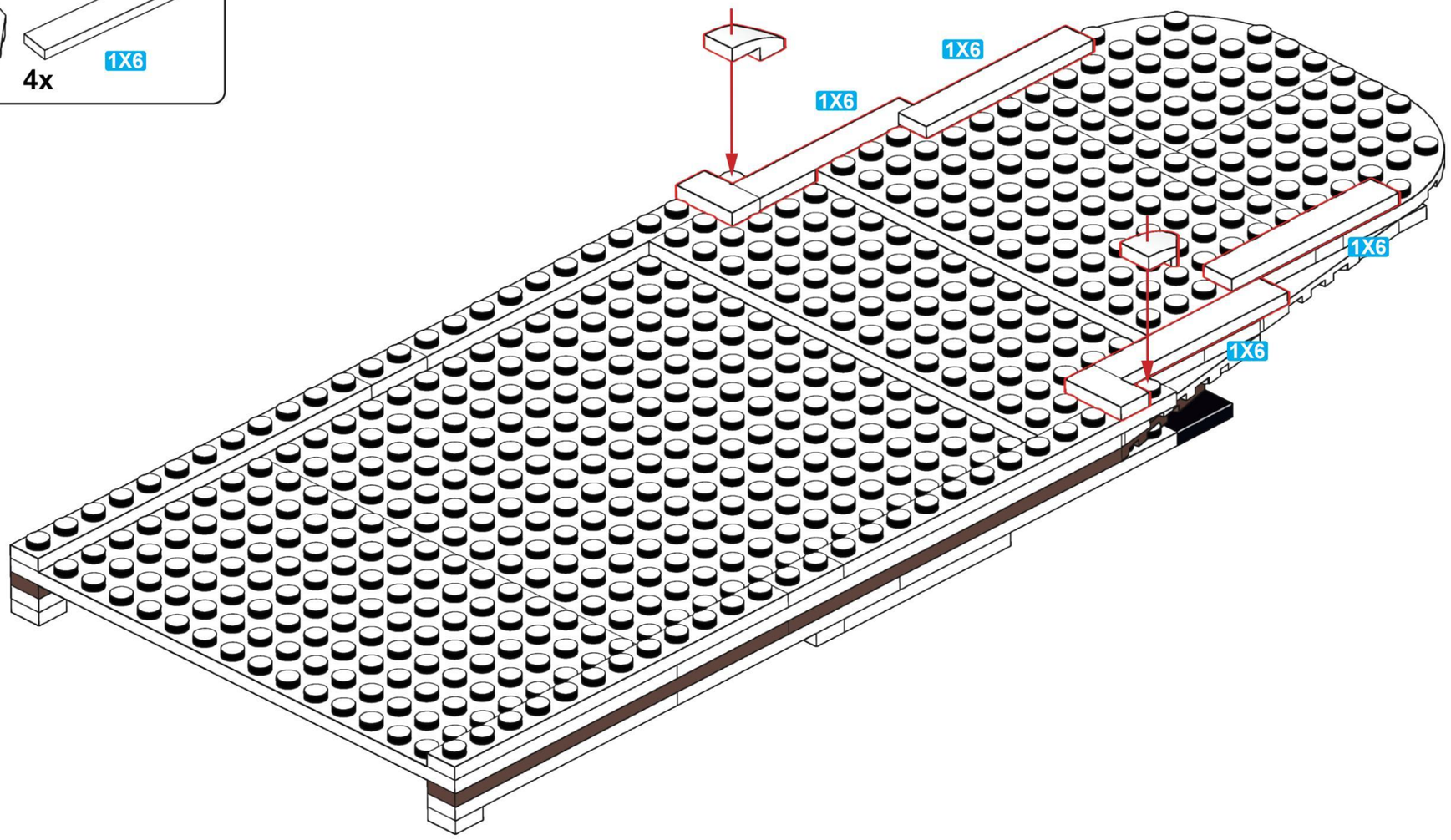

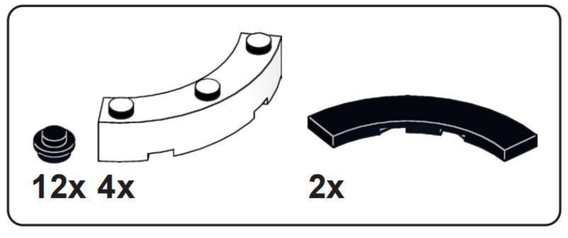

J17

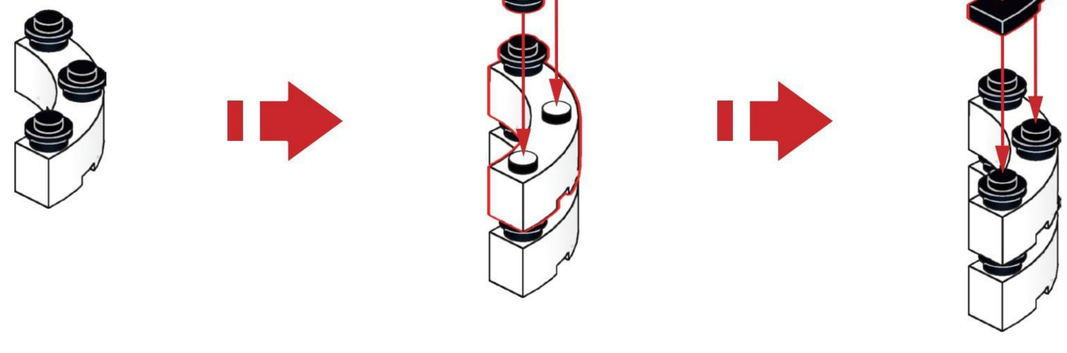

x2

J18

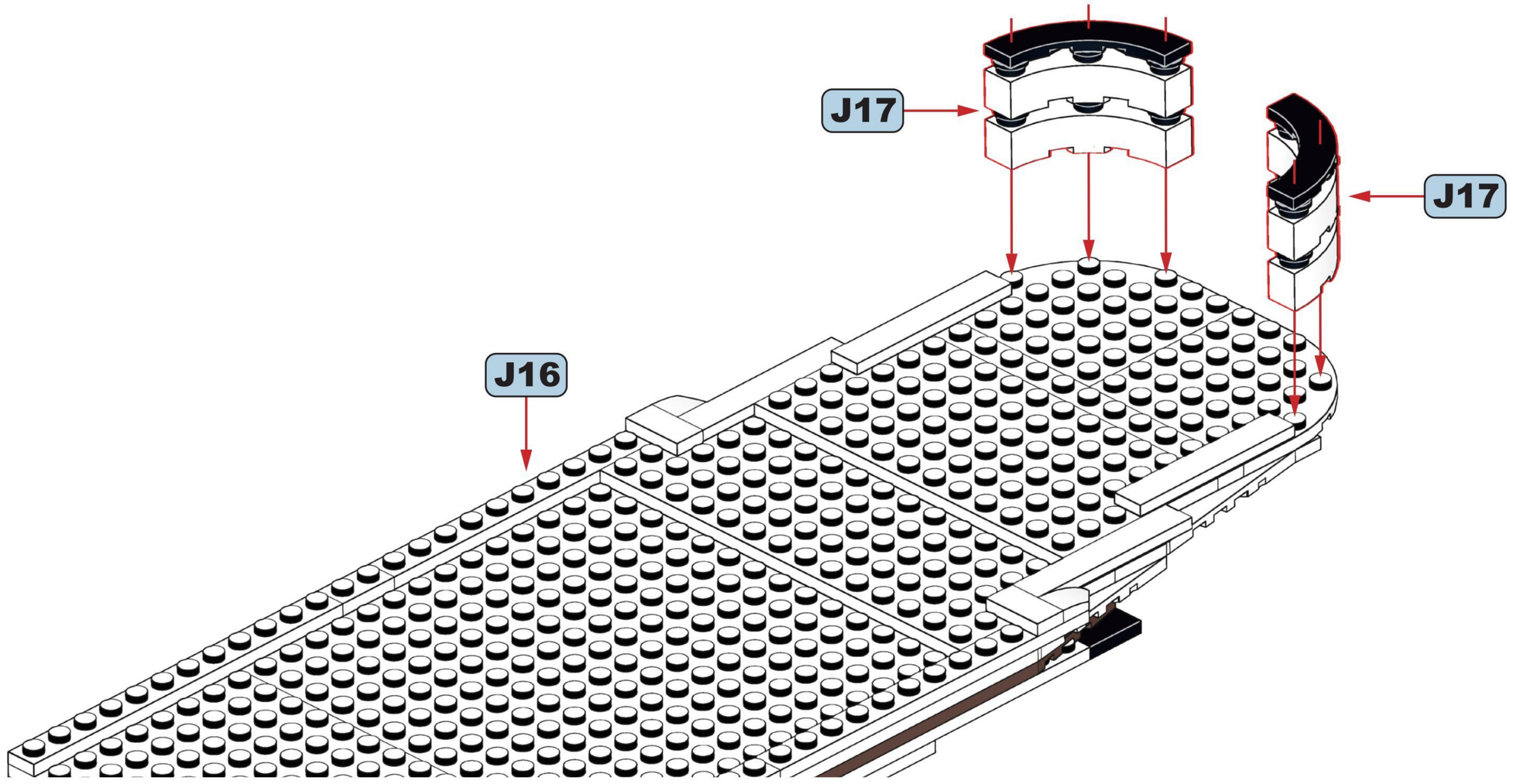

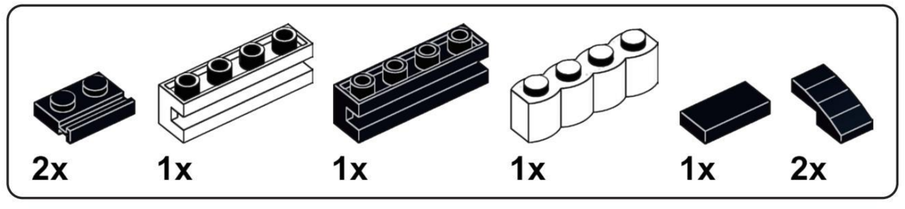

J19

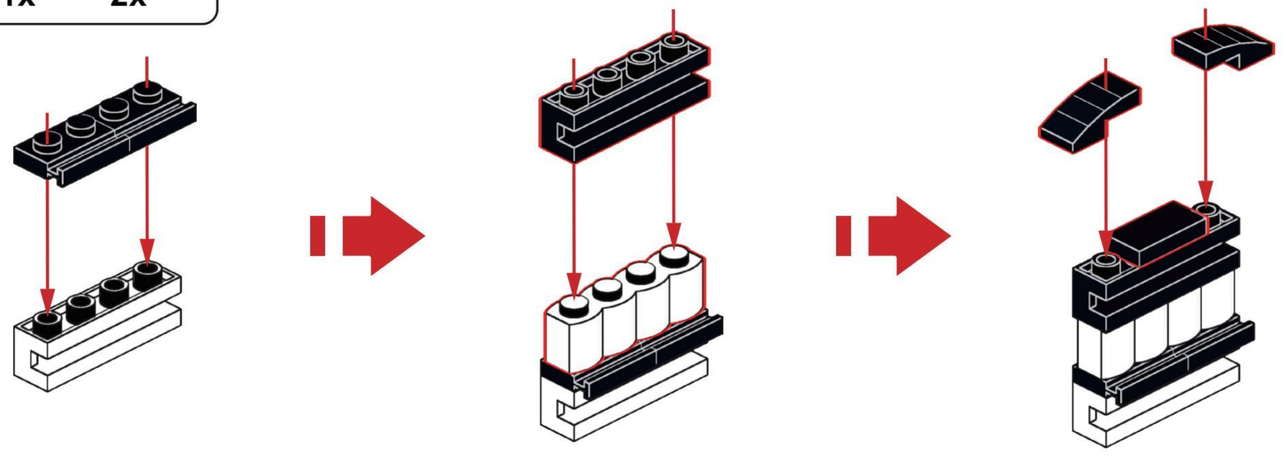

J20

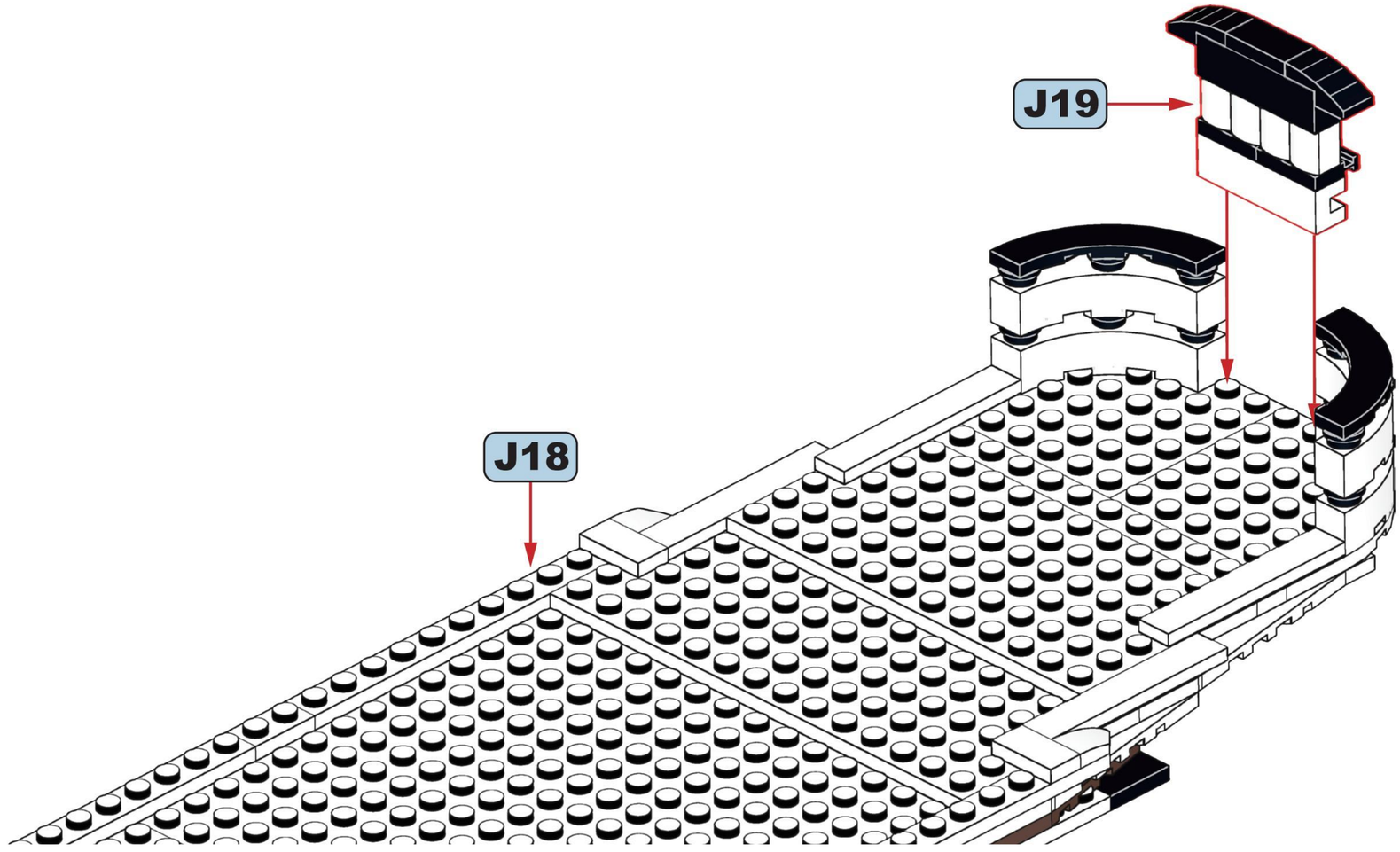

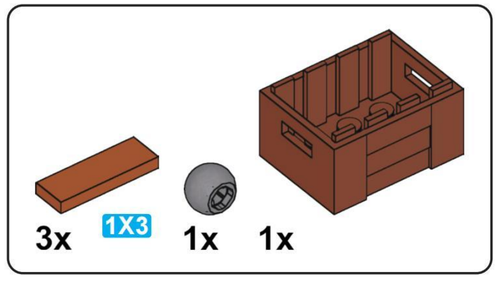

J21

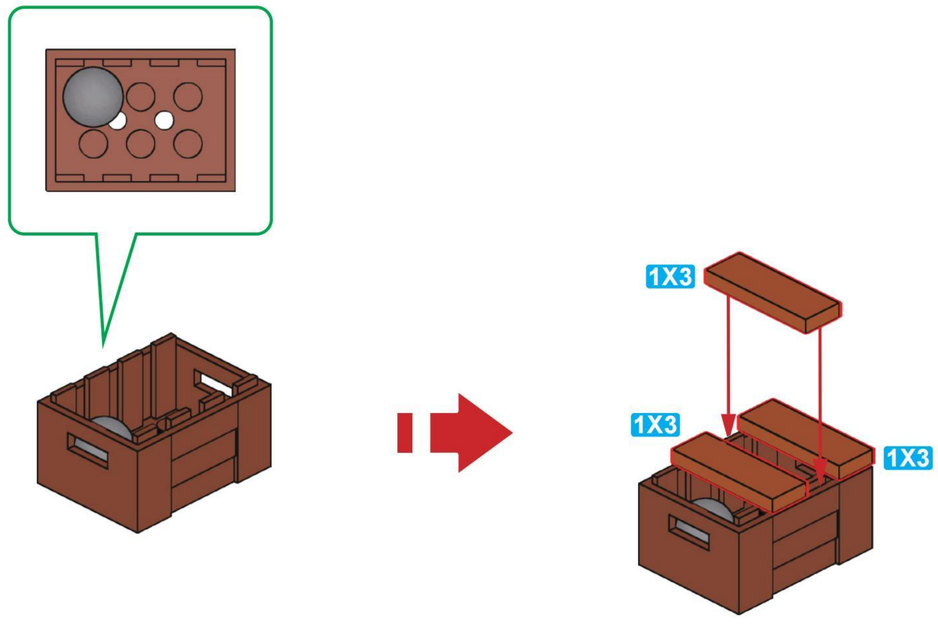

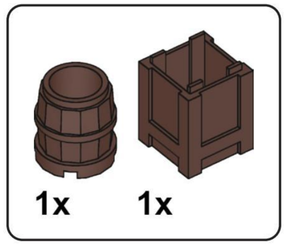

J22

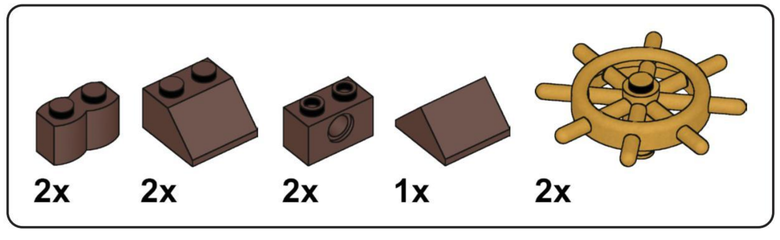

J23

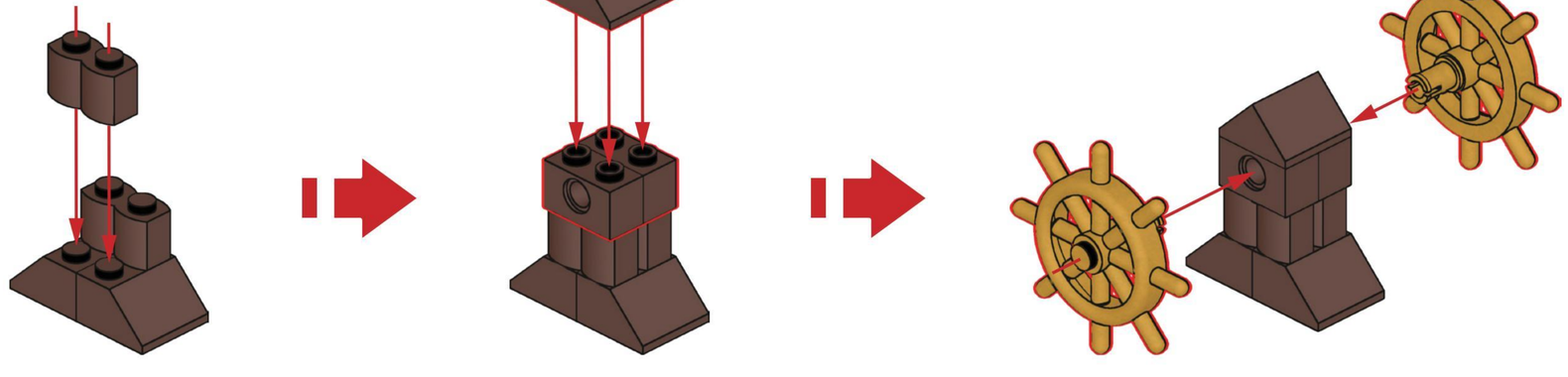

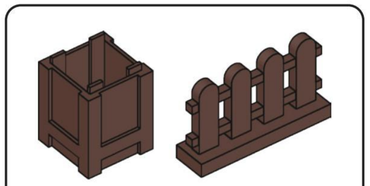

J24

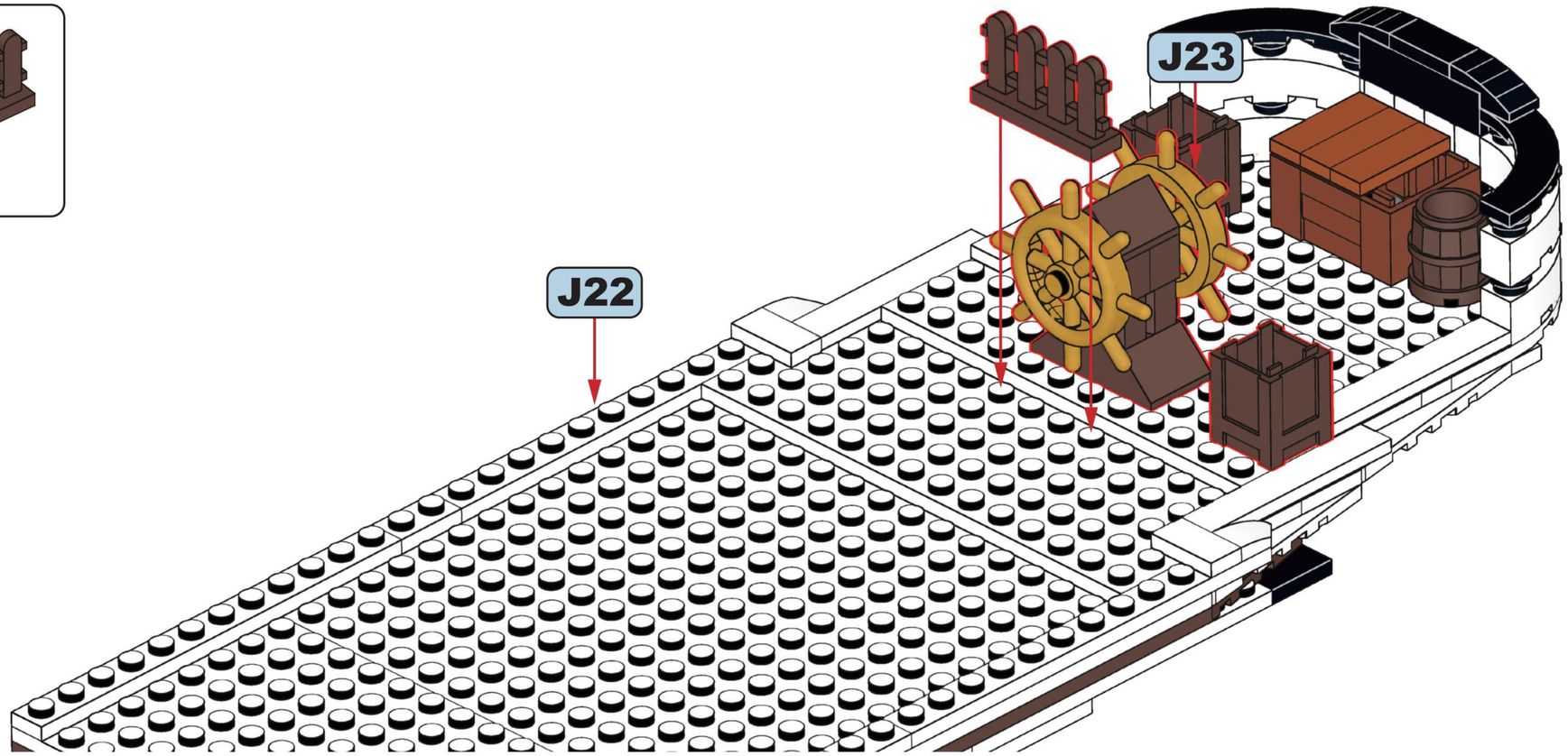

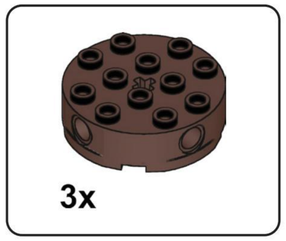

J25

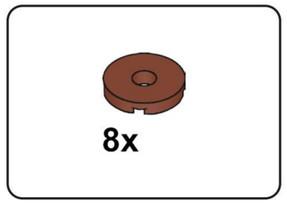

J26

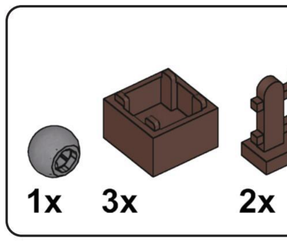

J27

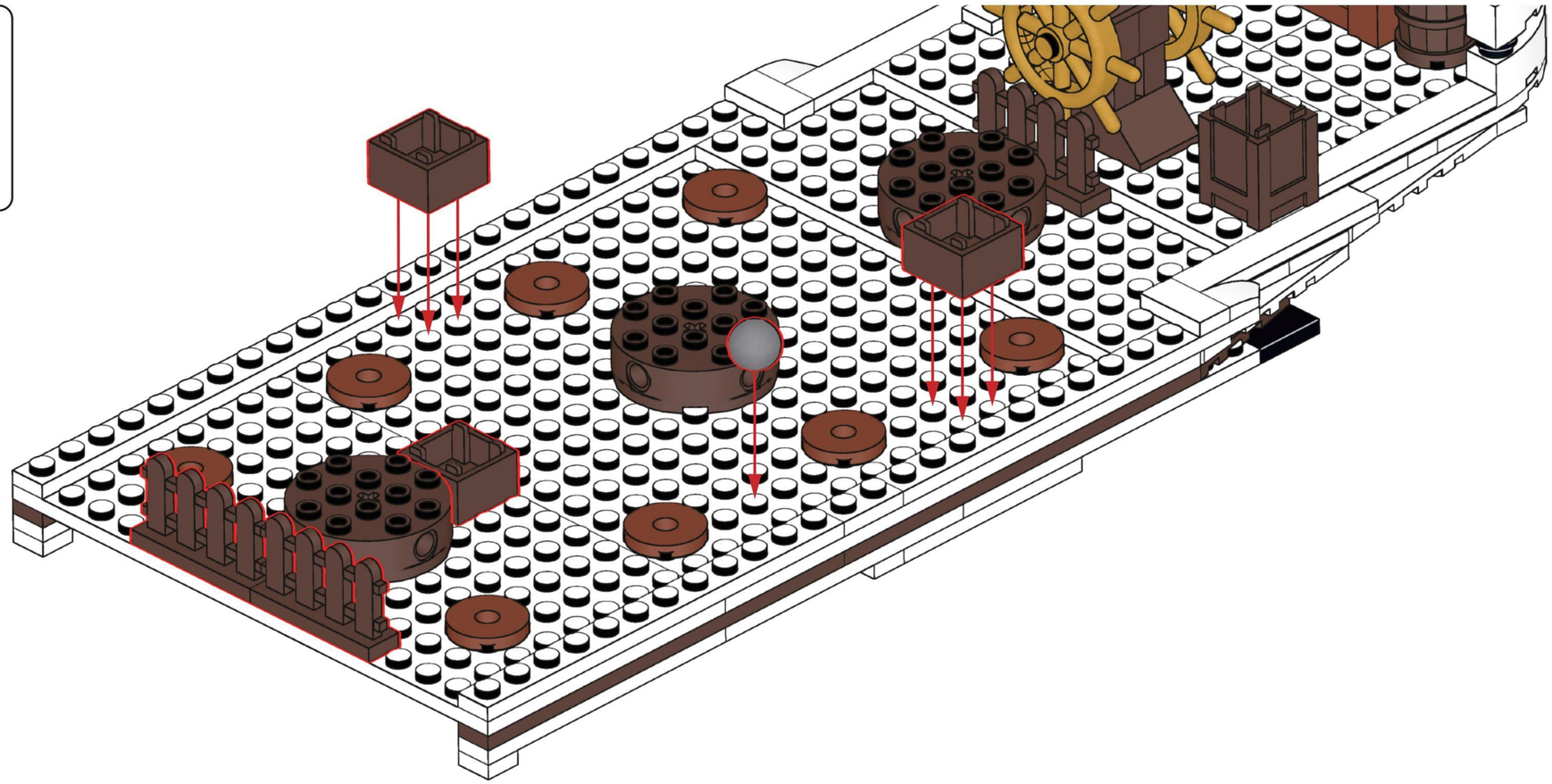

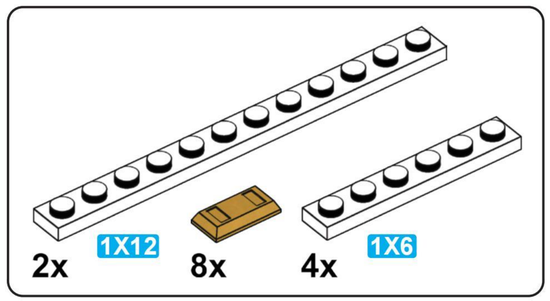

J28

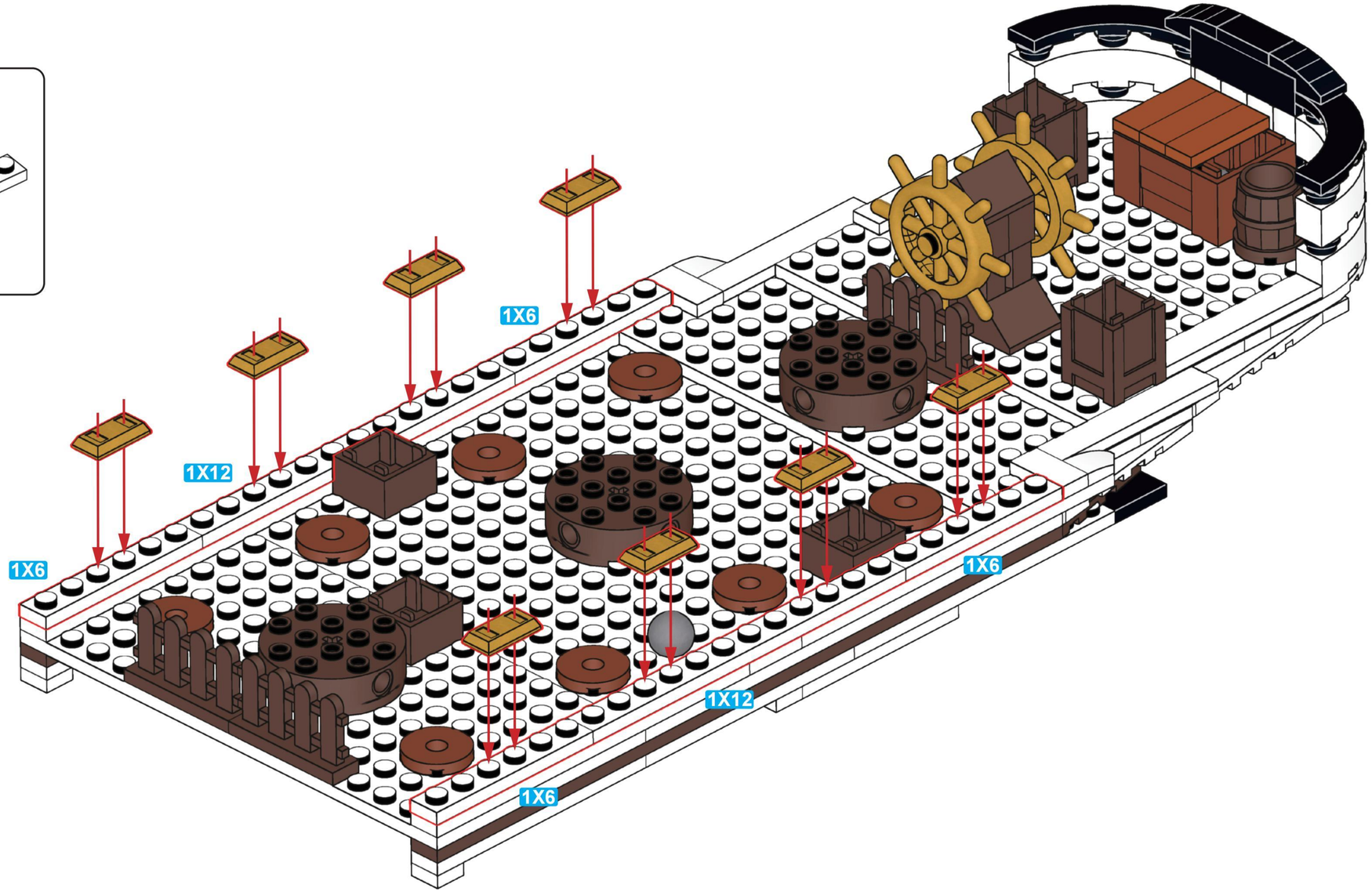

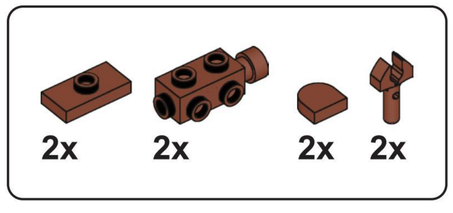

J29

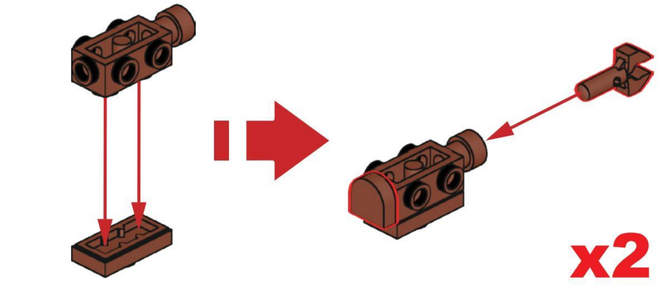

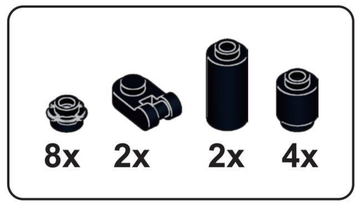

J30

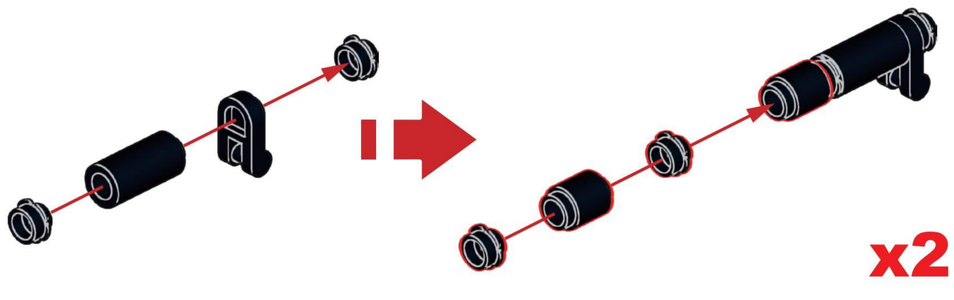

J31

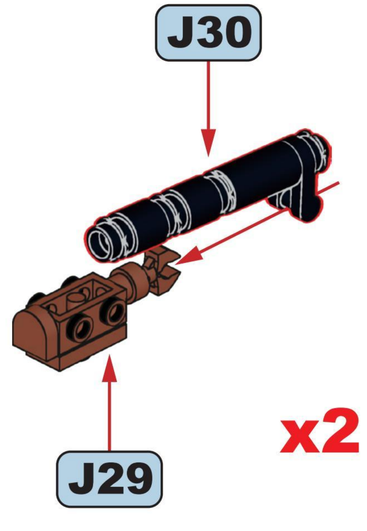

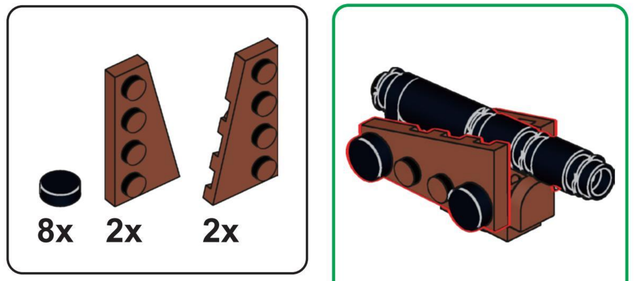

J32

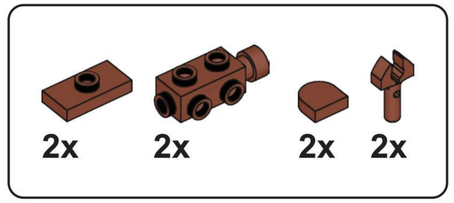

J33

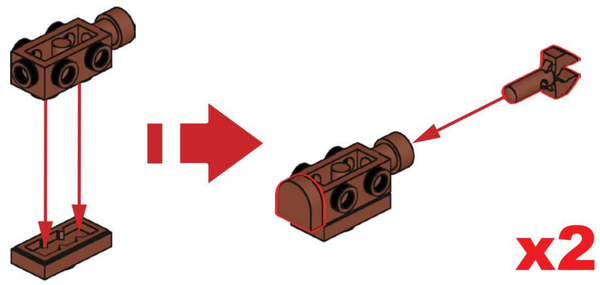

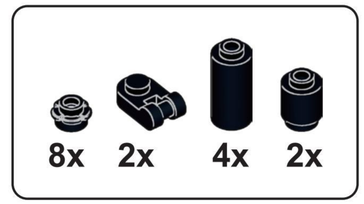

J34

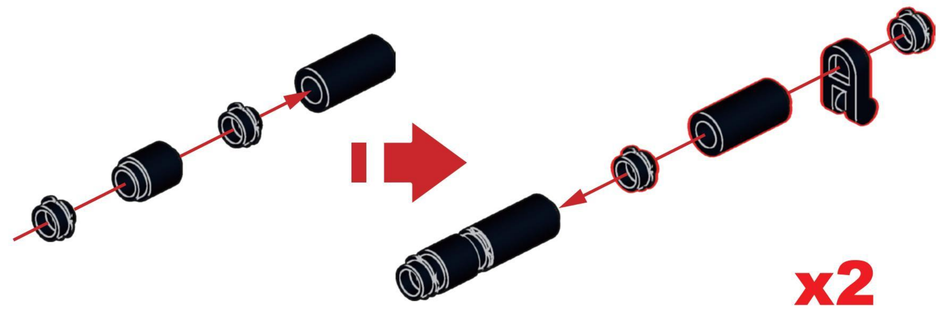

J35

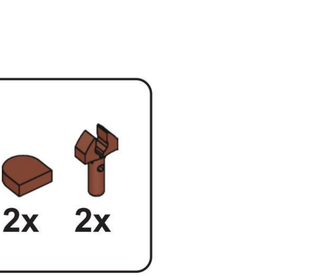

J36

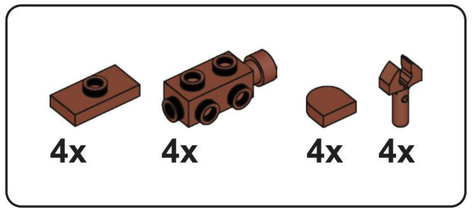

J37

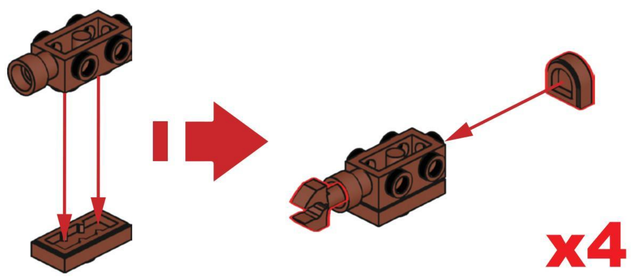

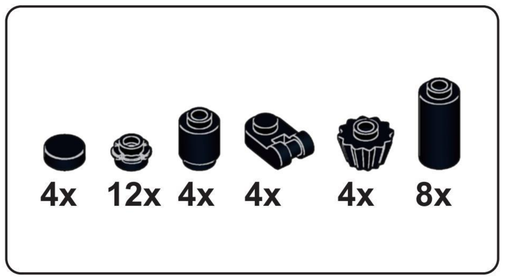

J38

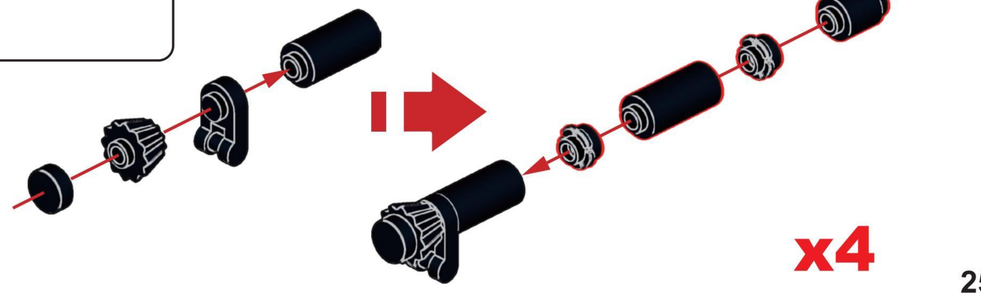

J39

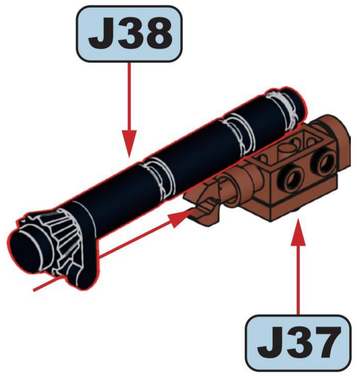

x4

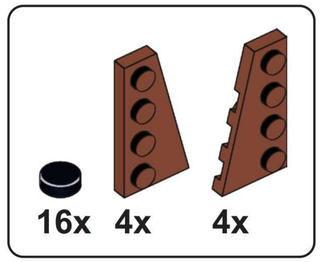

J40

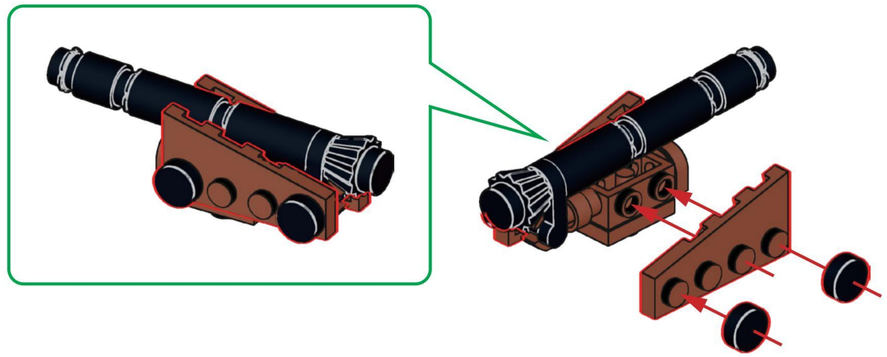

x4

J41

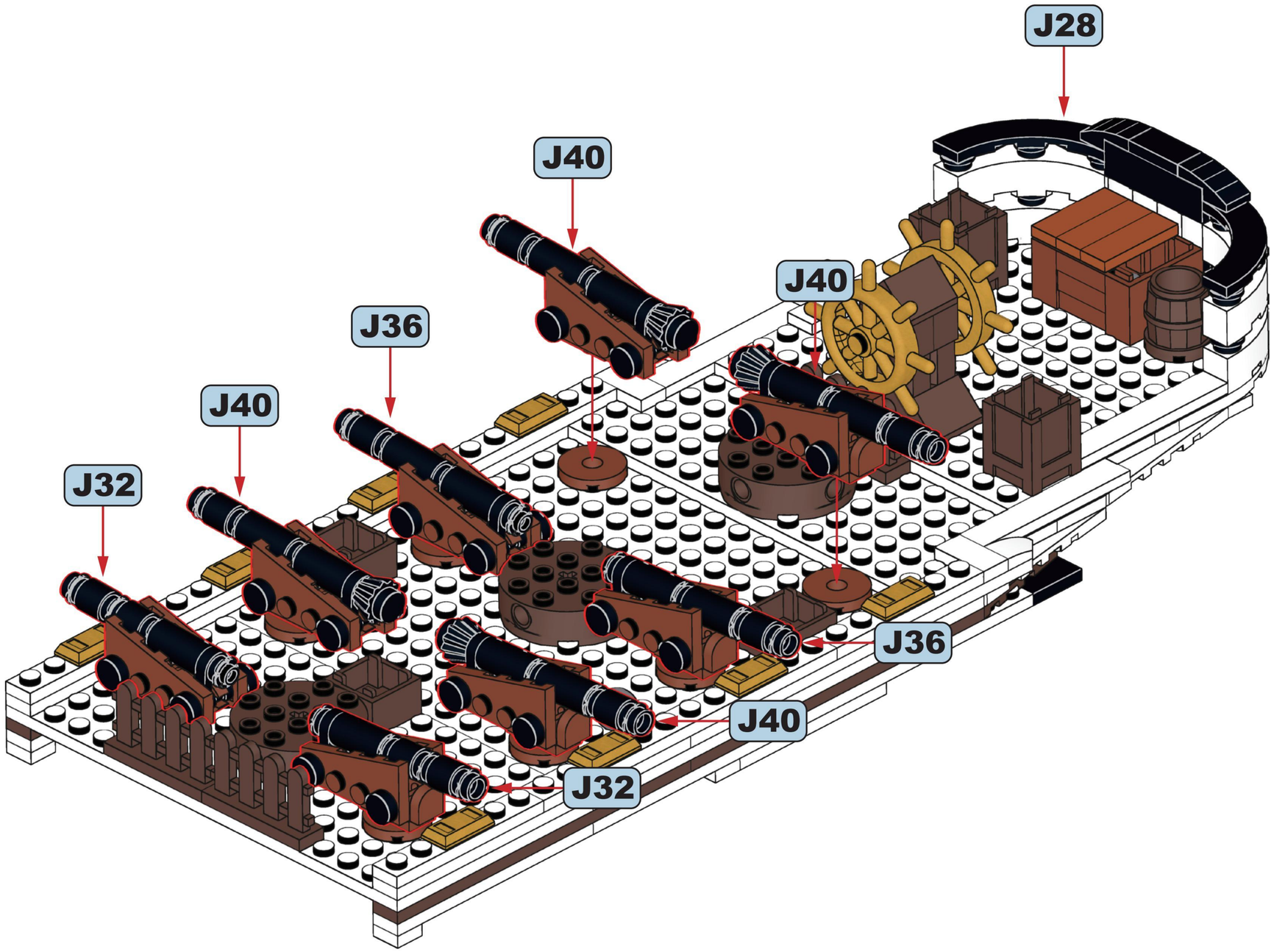

11

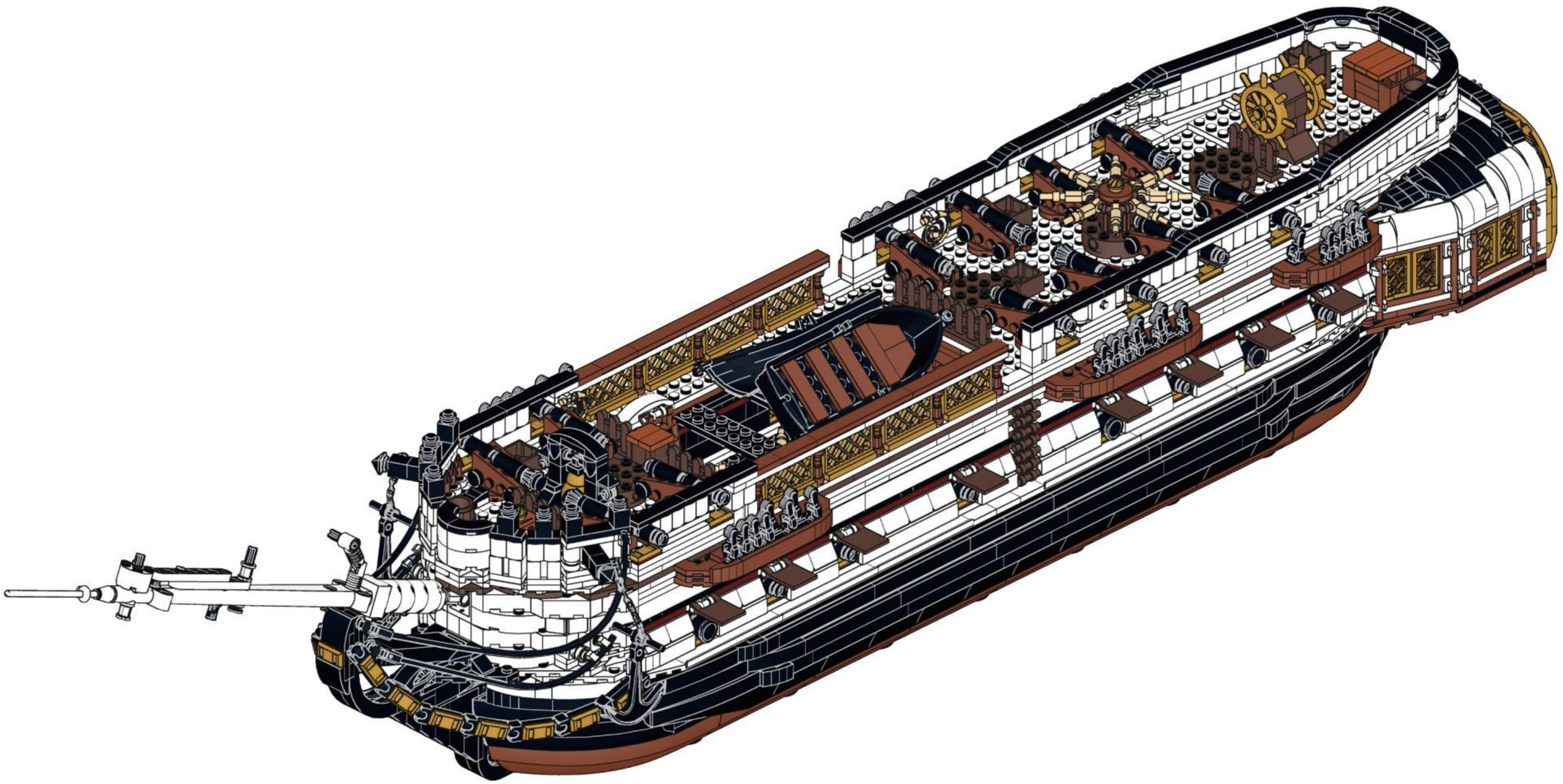

K

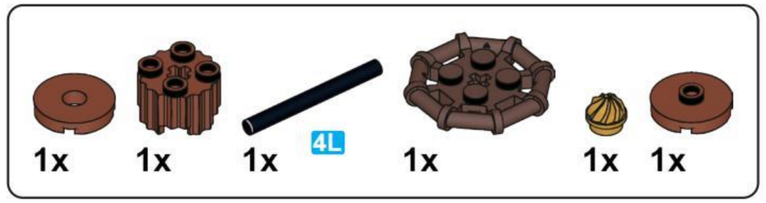

K1



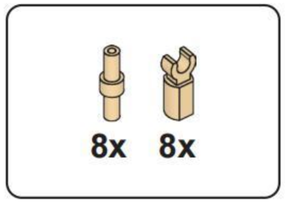

K2

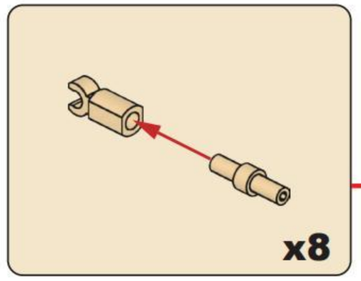

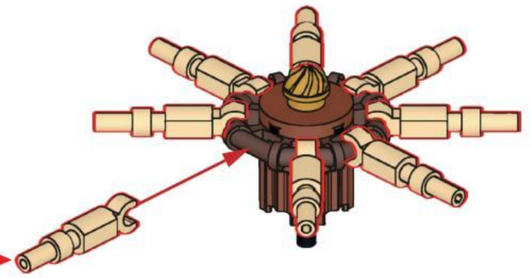

K3

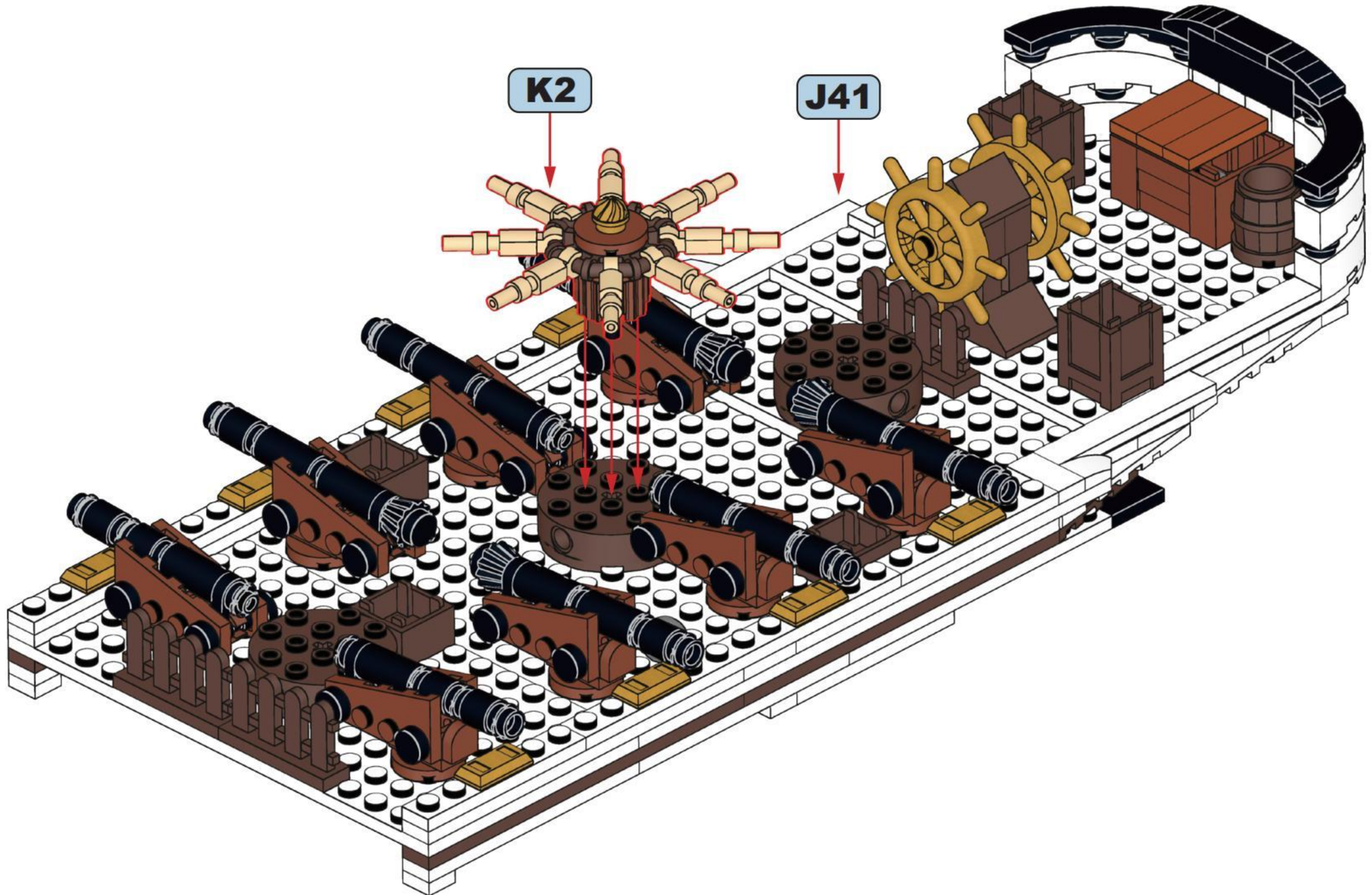

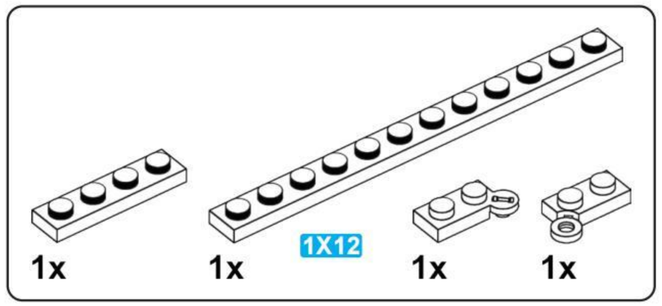

K4

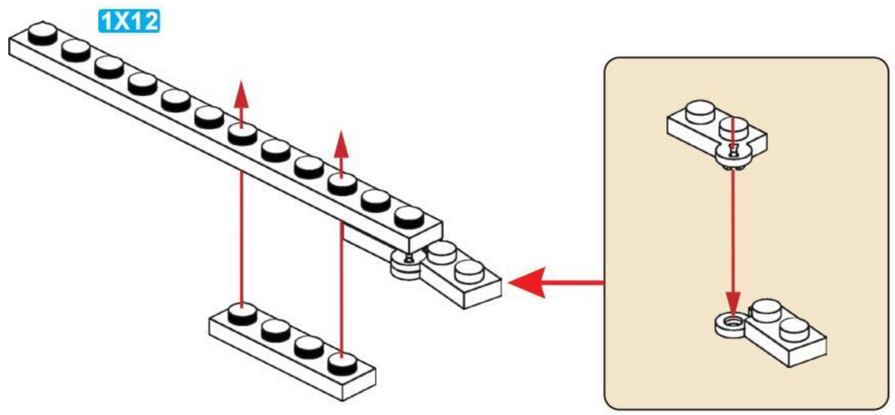

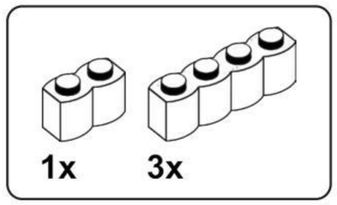

K5

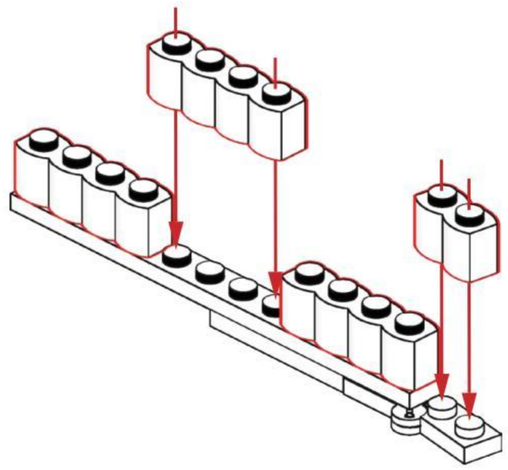

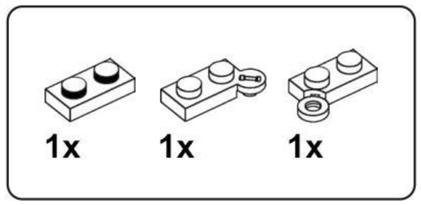

K6

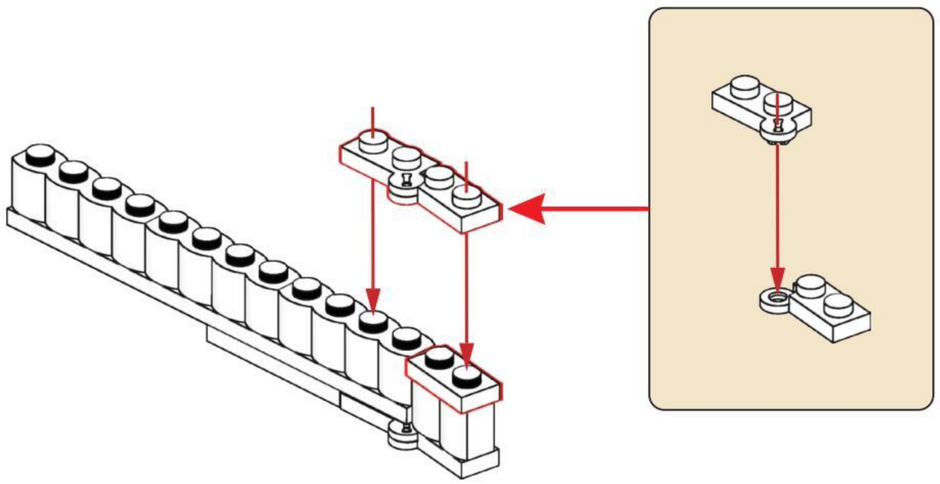

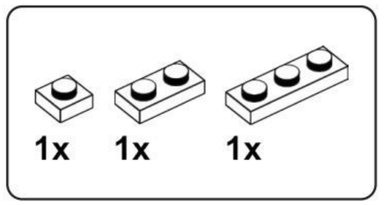

K7

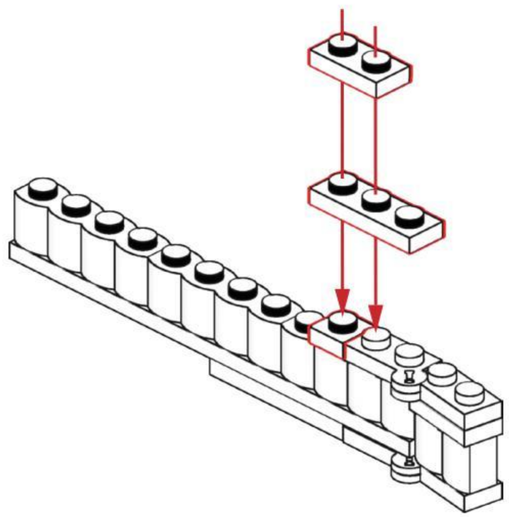

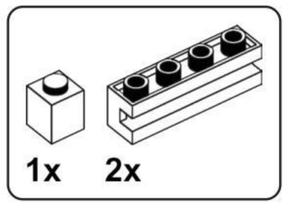

K8

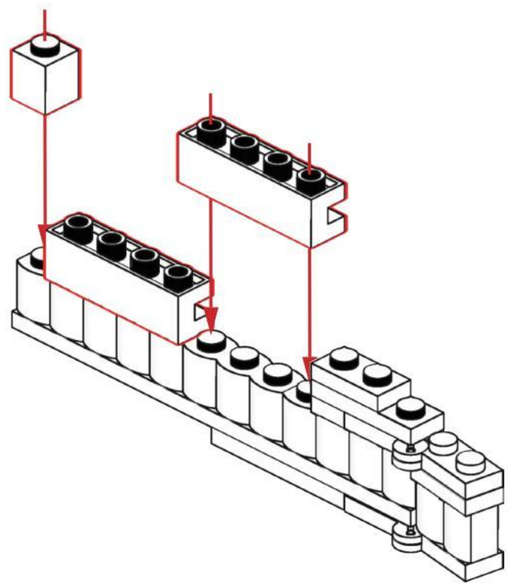

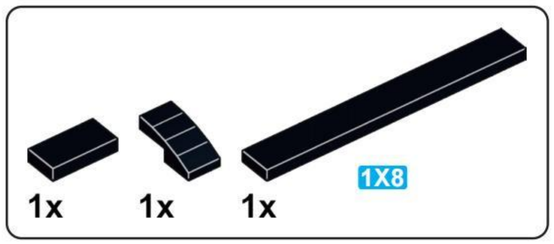

K9

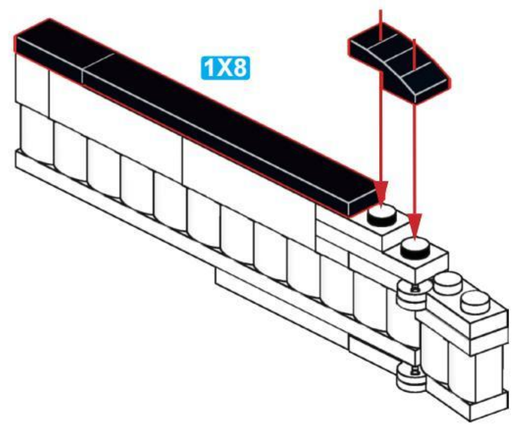

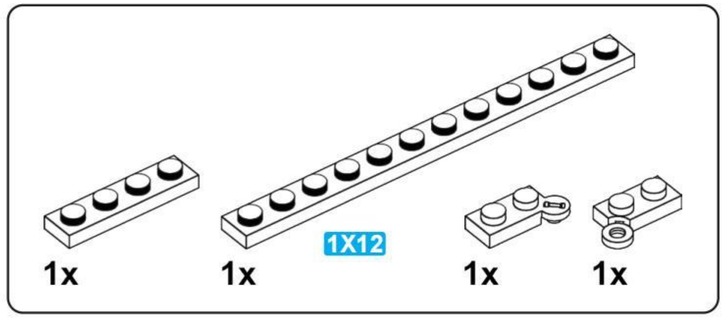

K10

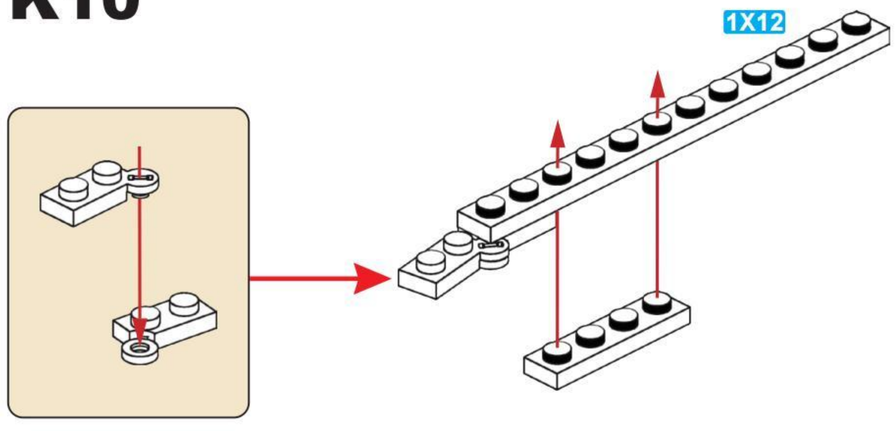

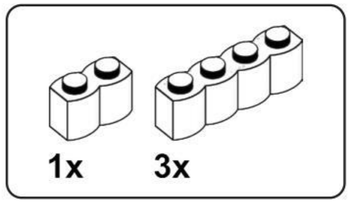

K11

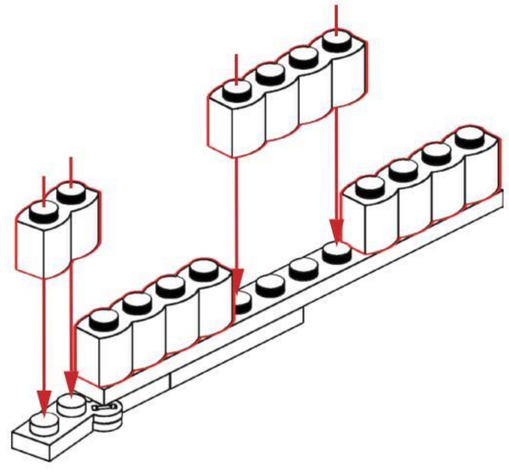

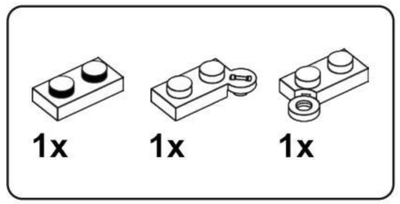

K12

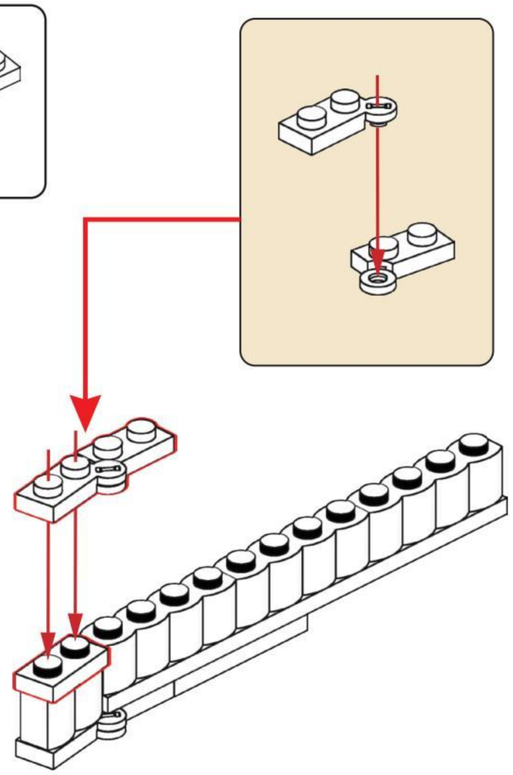

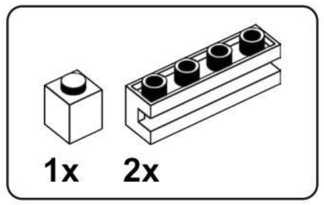

K13

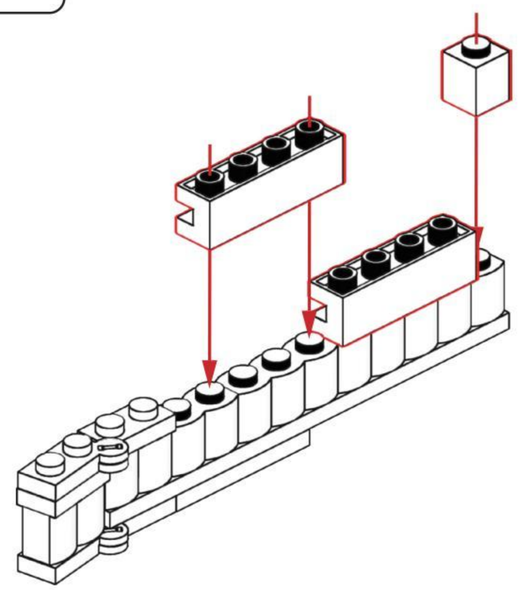

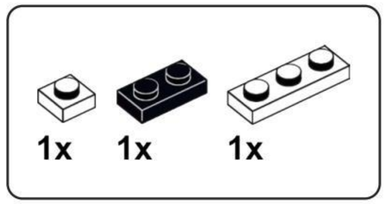

K14

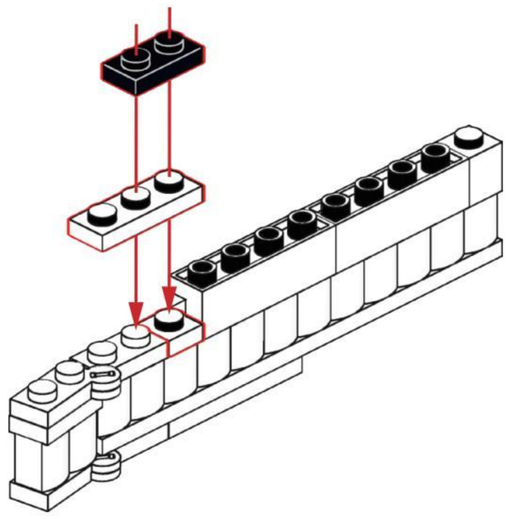

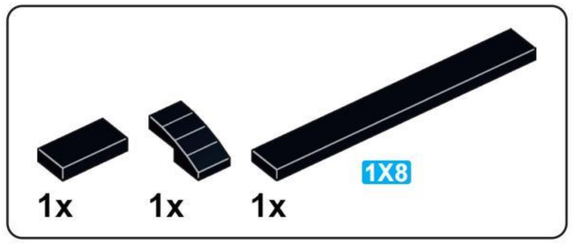

K15

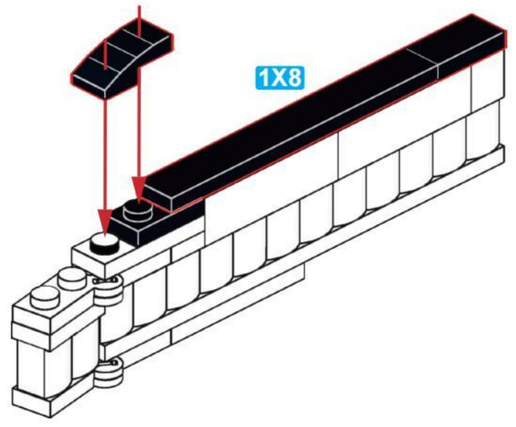

K16

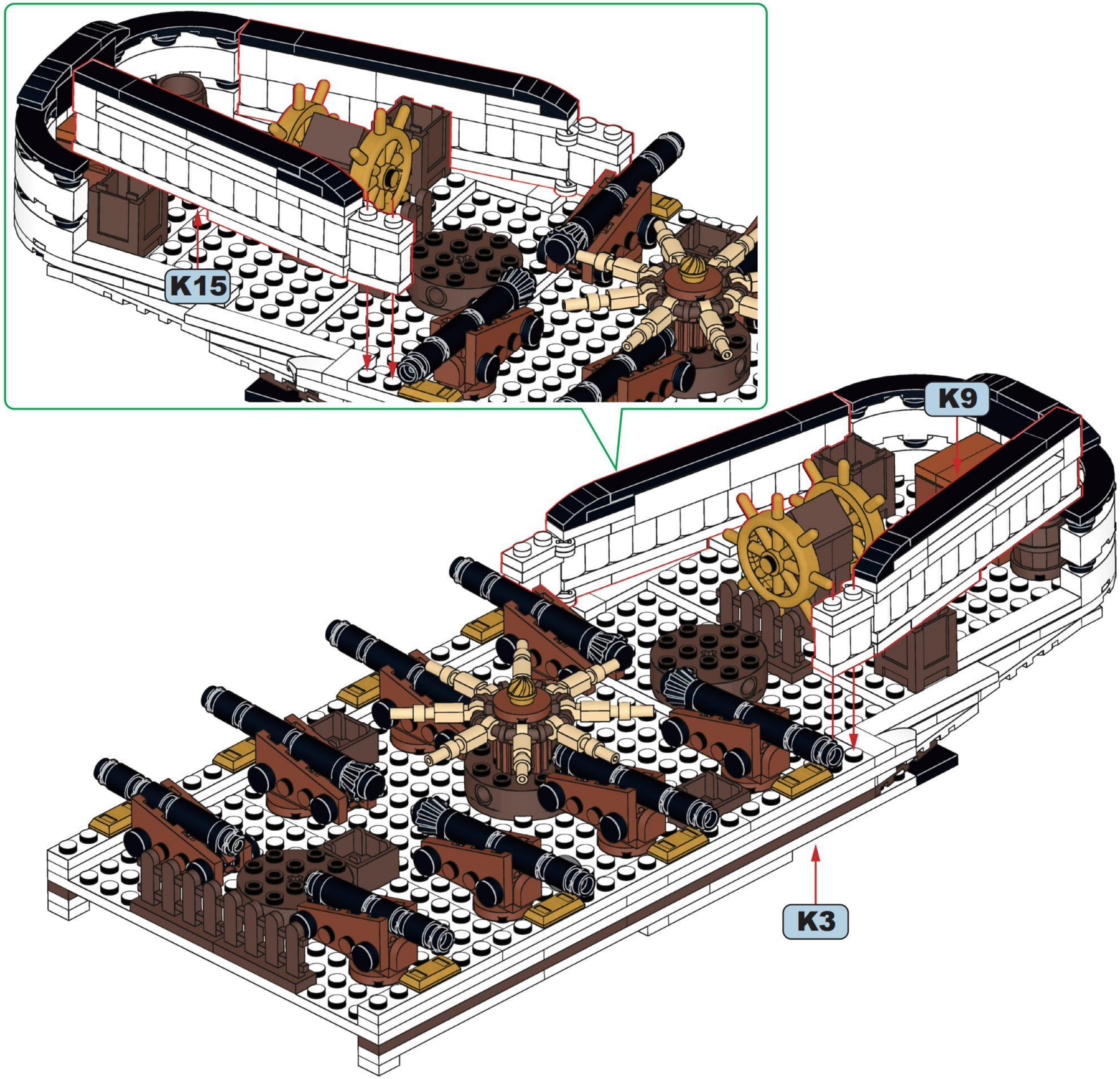

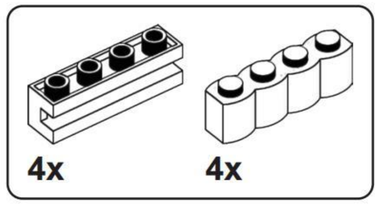

K17

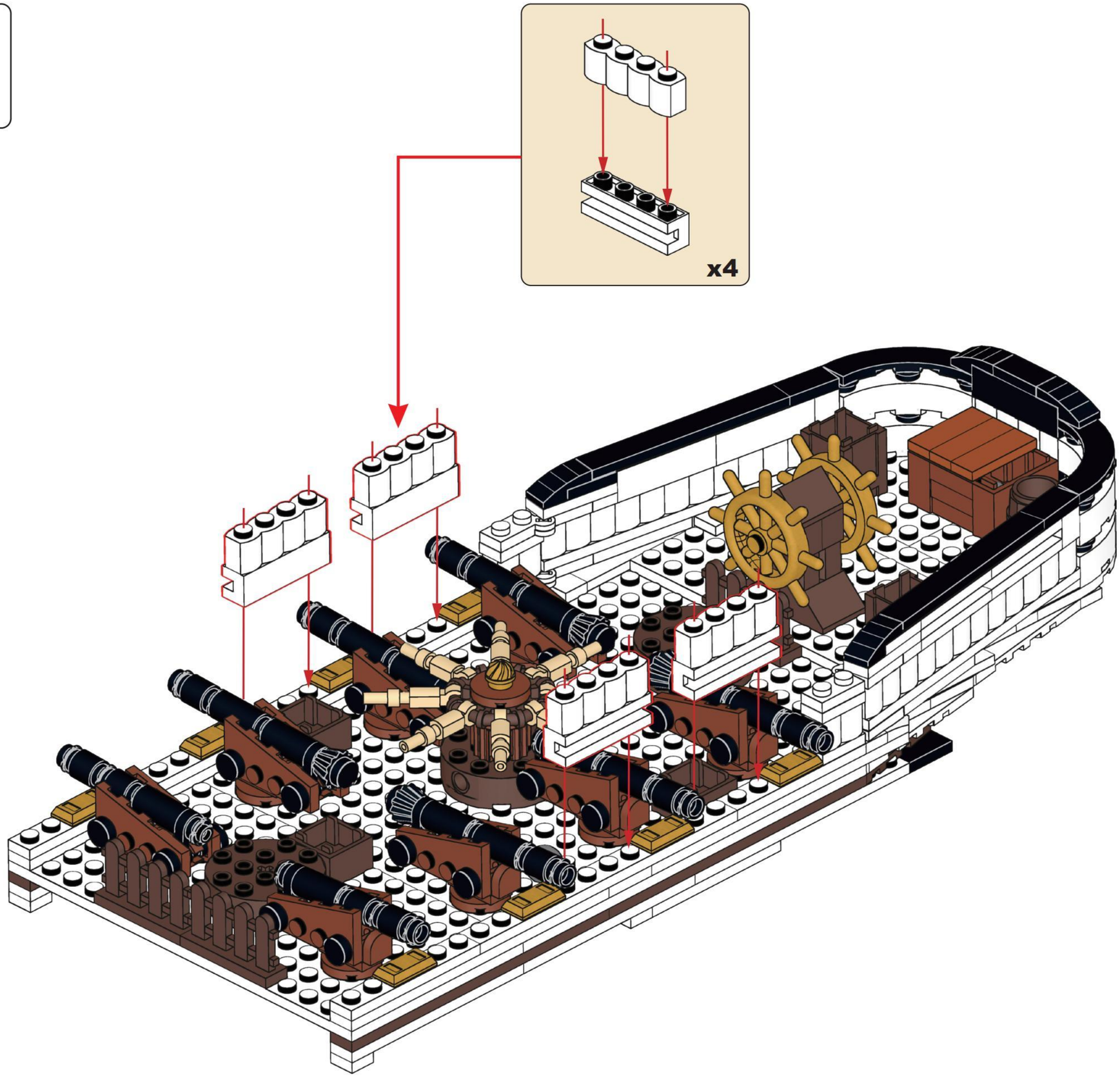

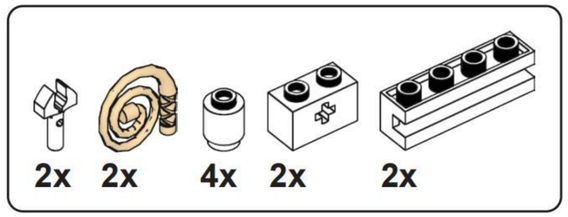

K18

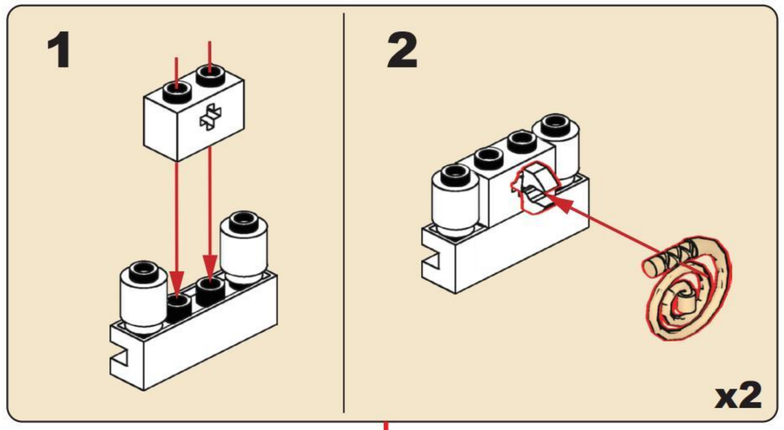

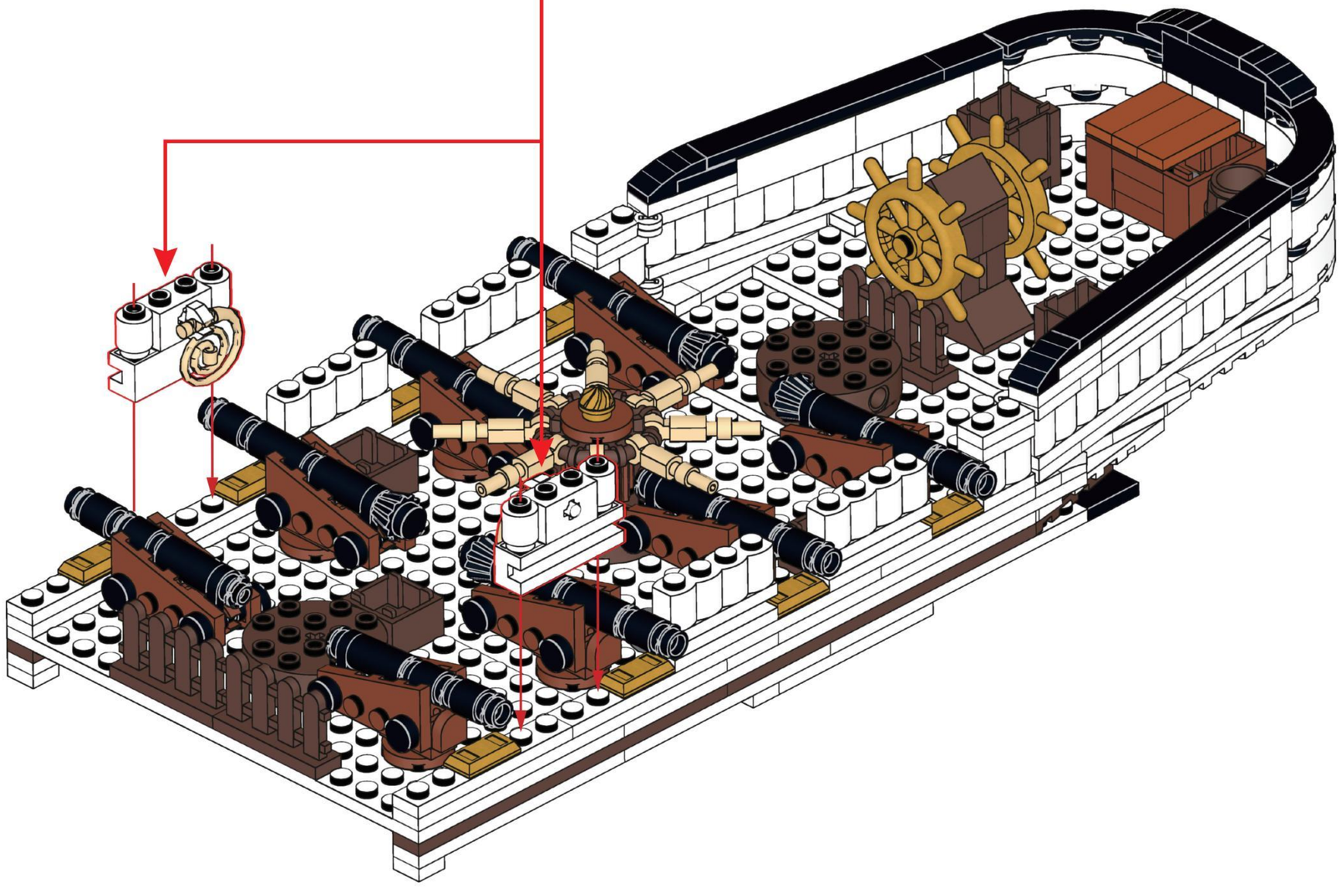

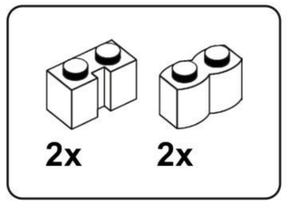

K19

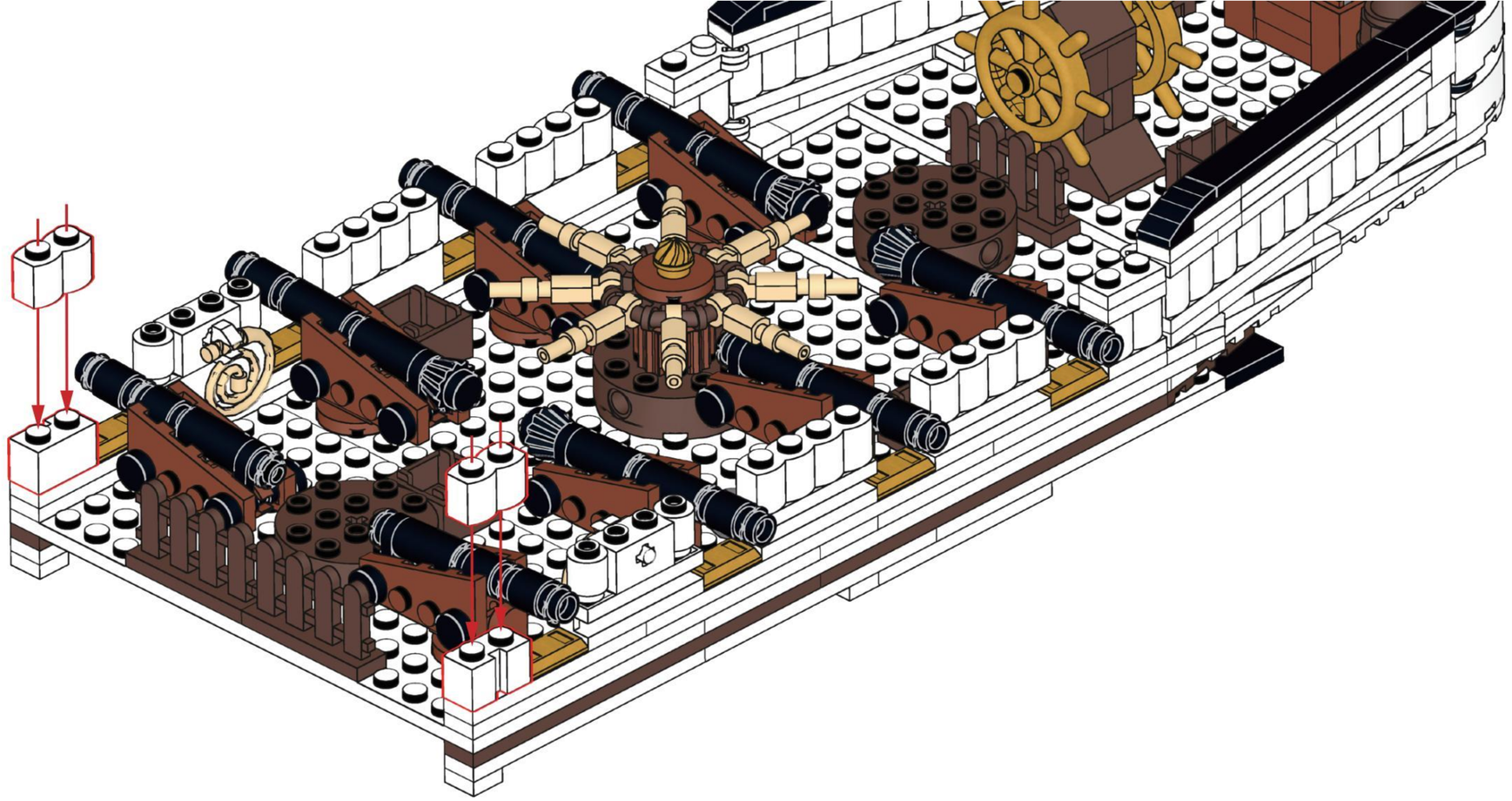

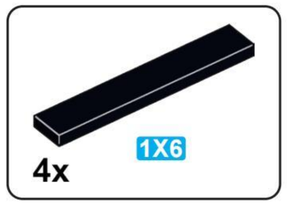

K20

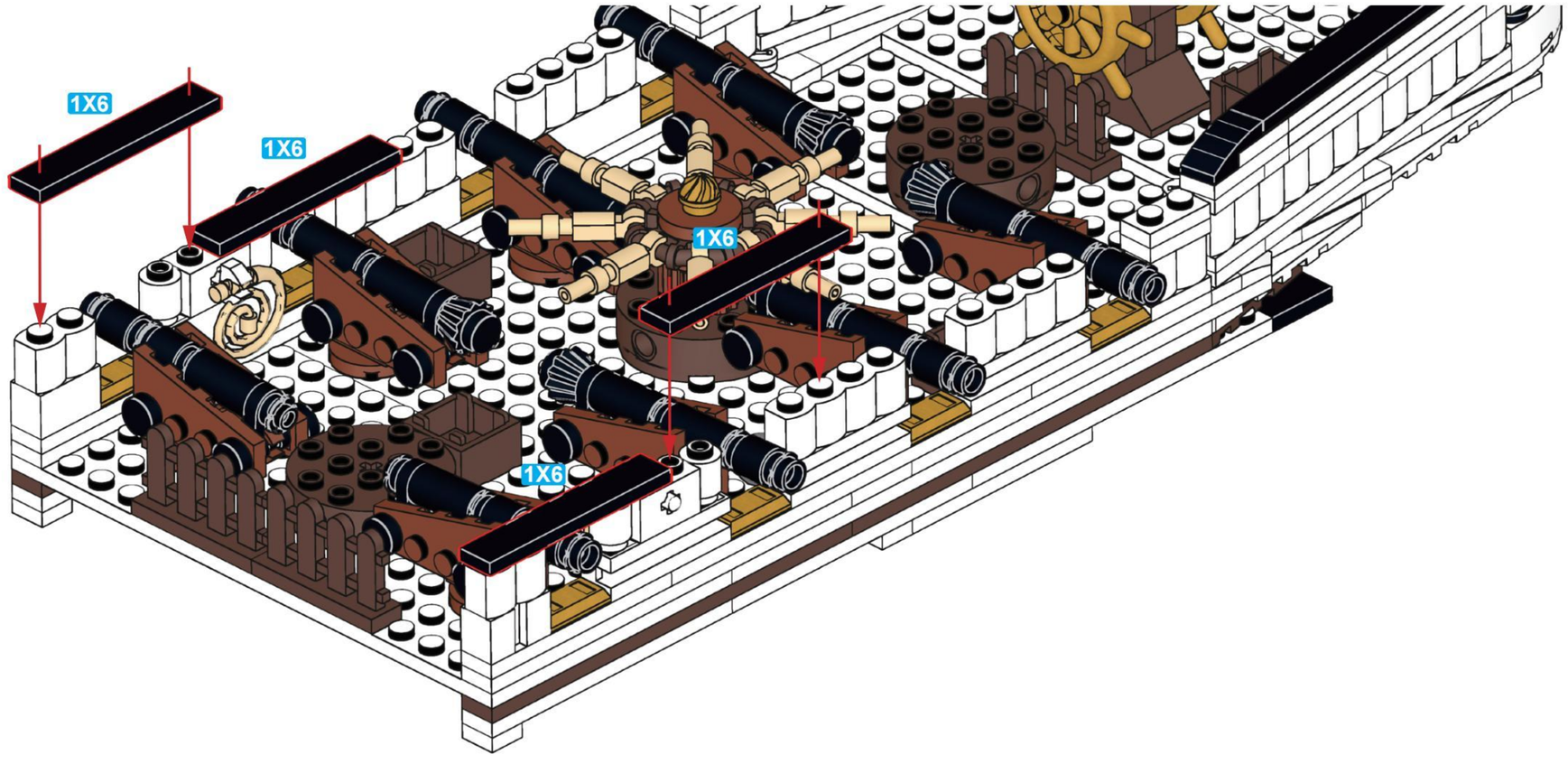

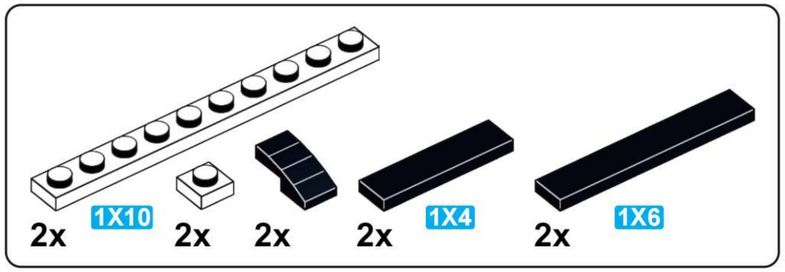
2x
1X10
2x
2x
2x
1X4
2x
1X6

K21

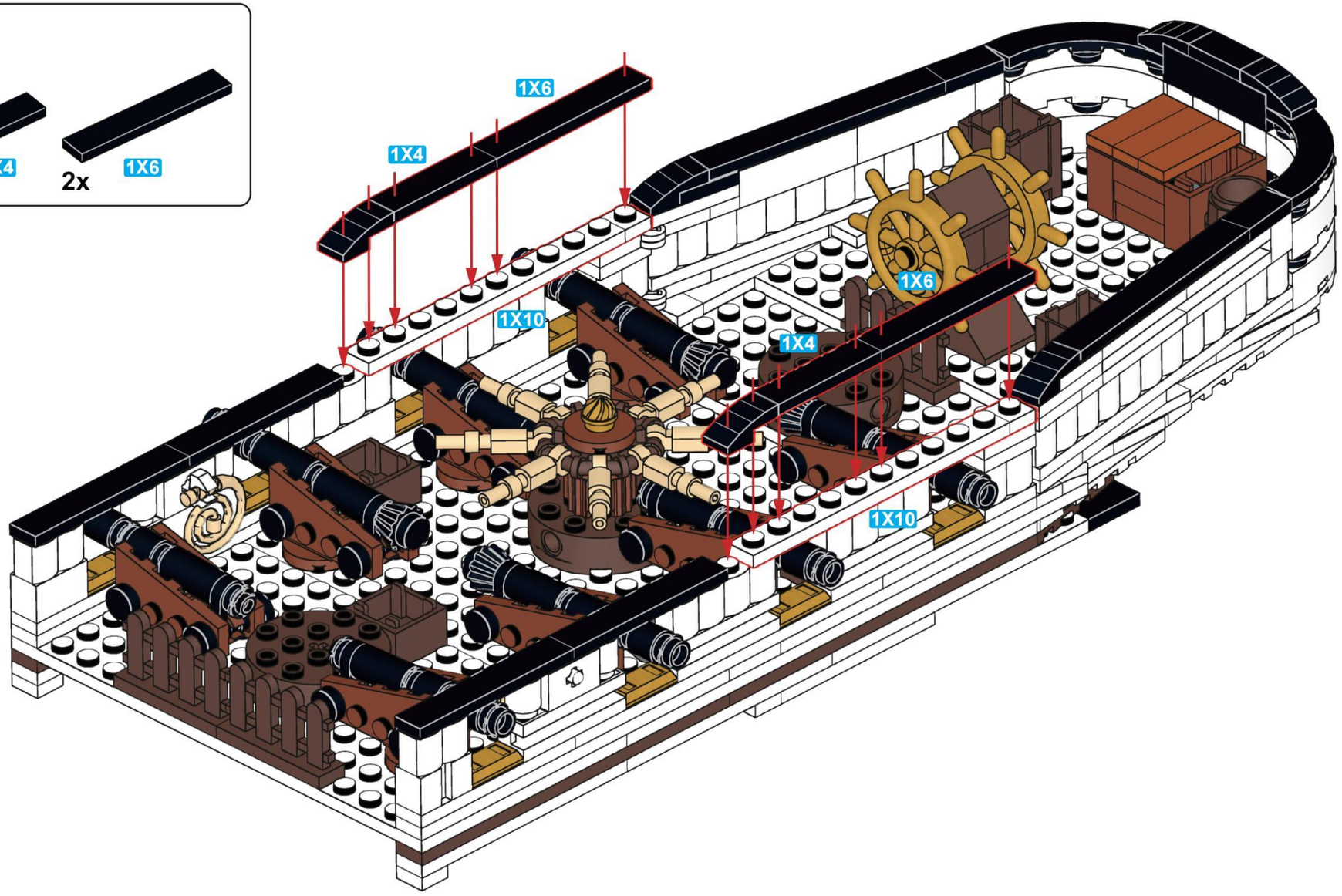
1X6
1X4
1X10
1X6
1X4
1X10

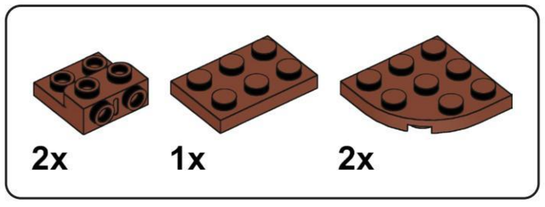
2x
1x
2x

K22

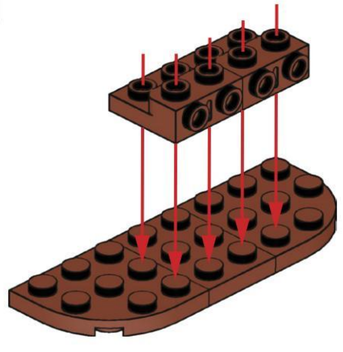

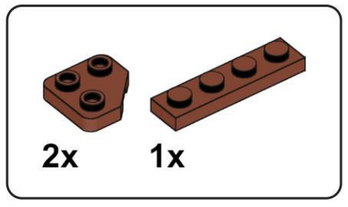
2x
1x

K23

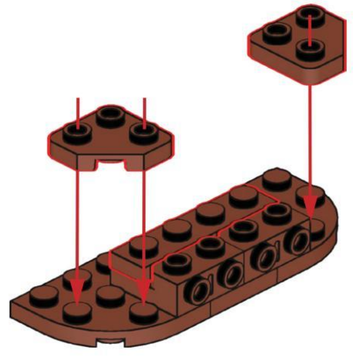

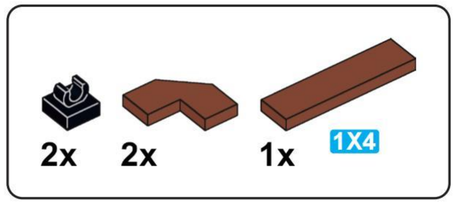

K24

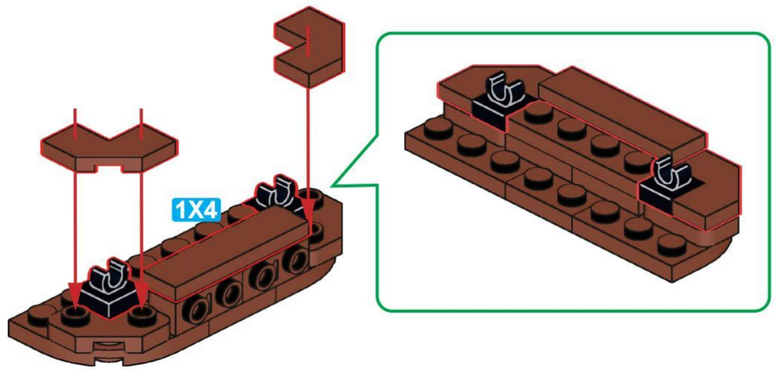

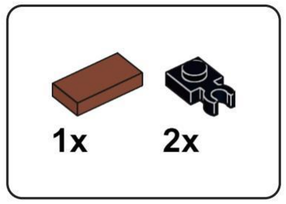

K25

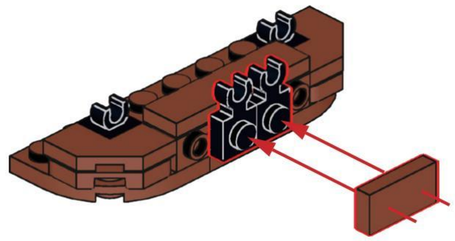

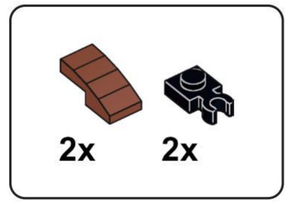

K26

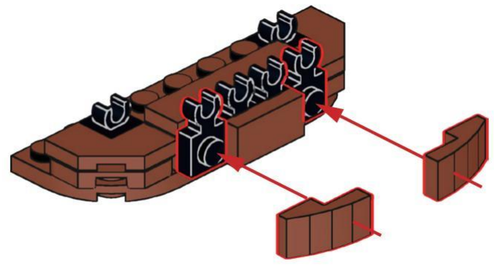

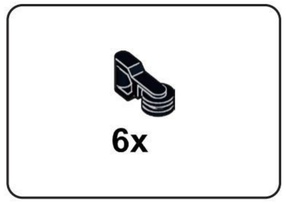

K27

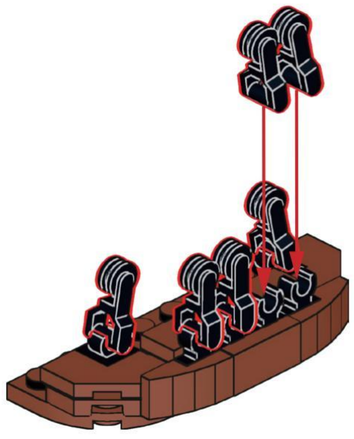

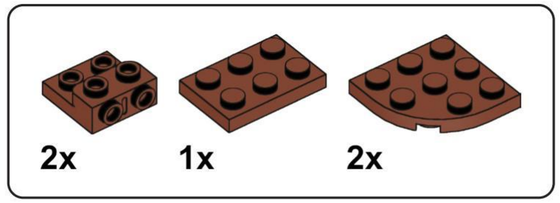

K28

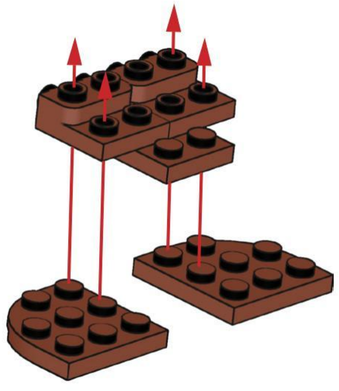

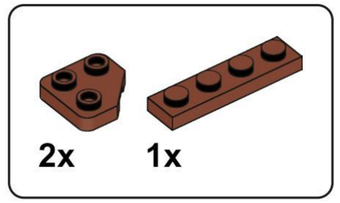

K29

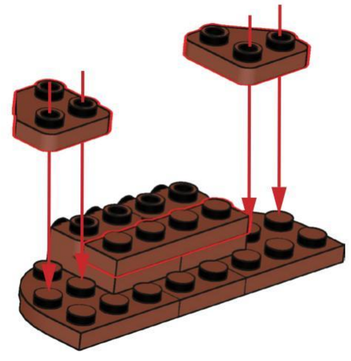

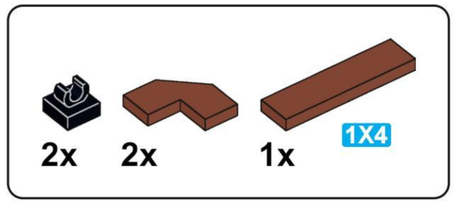

K30

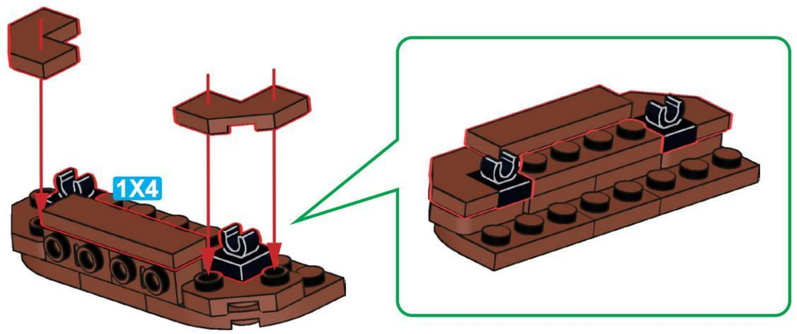

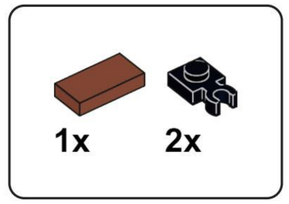

K31

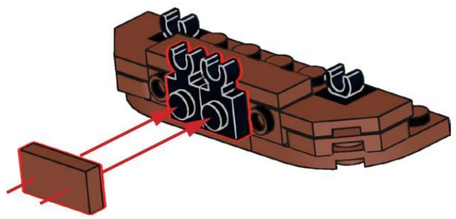

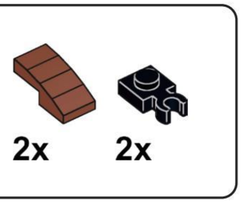

K32

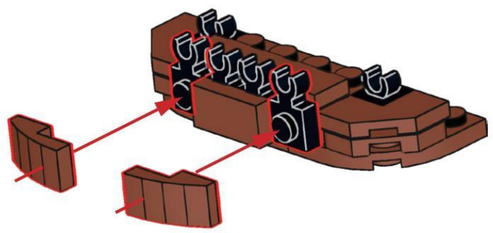

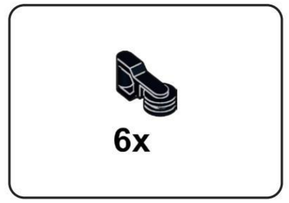

K33

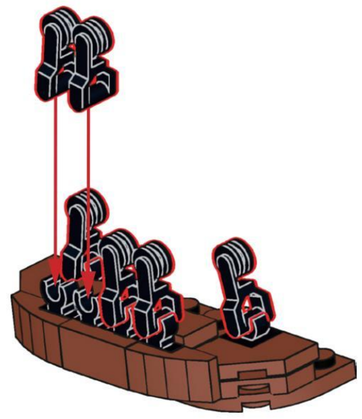

K34

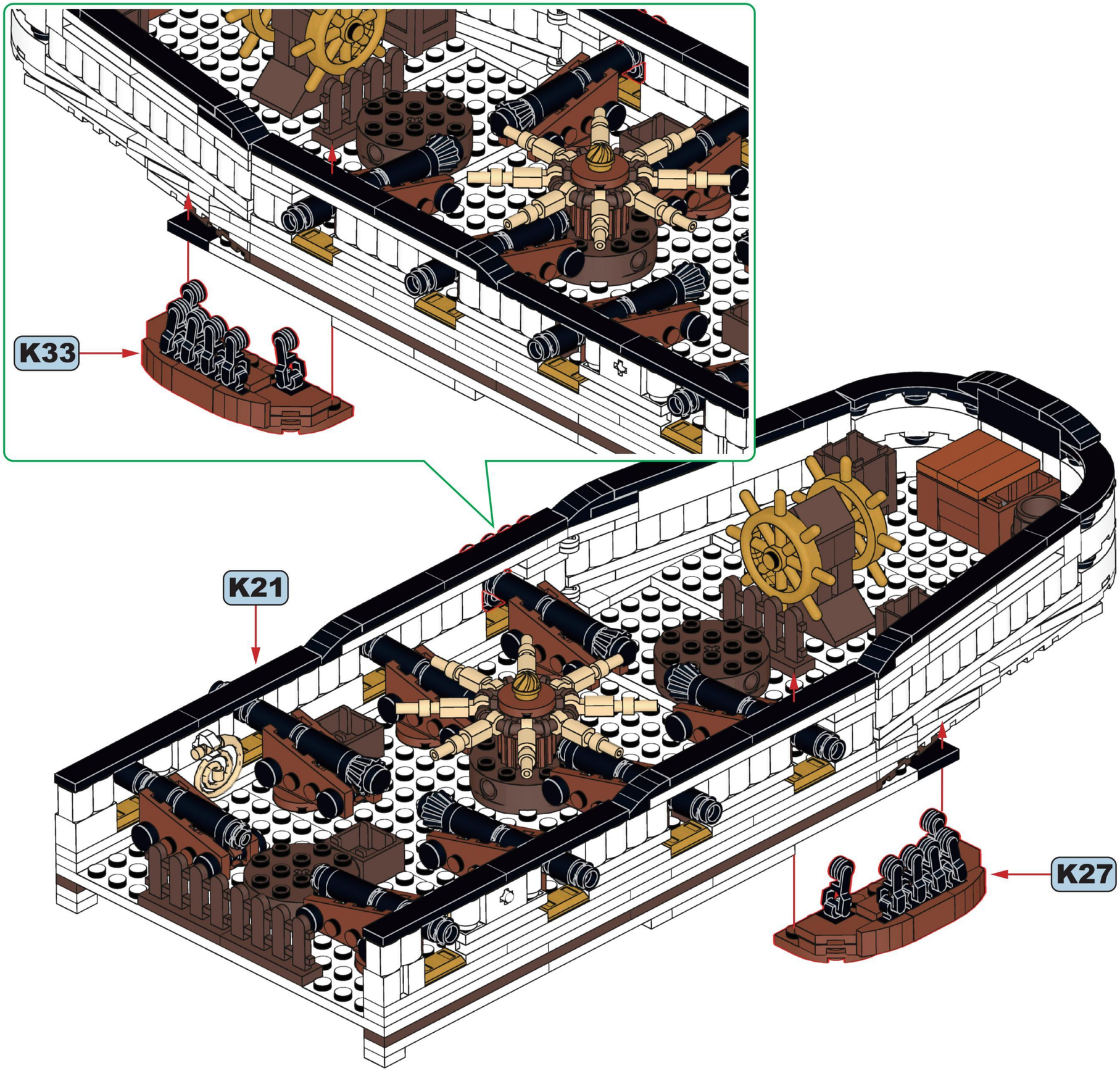

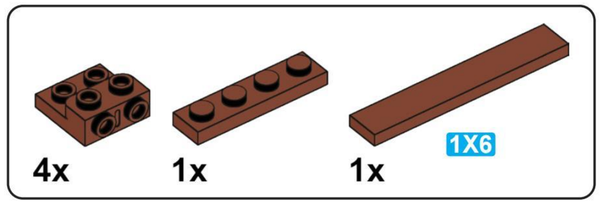

K35

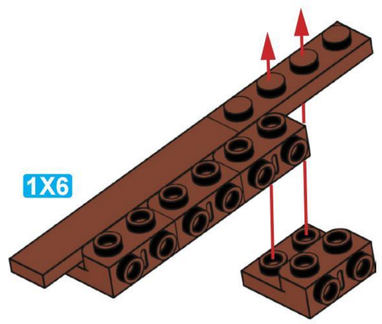

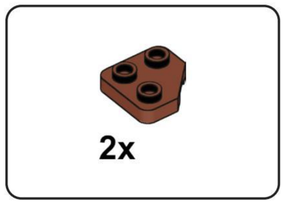

K36

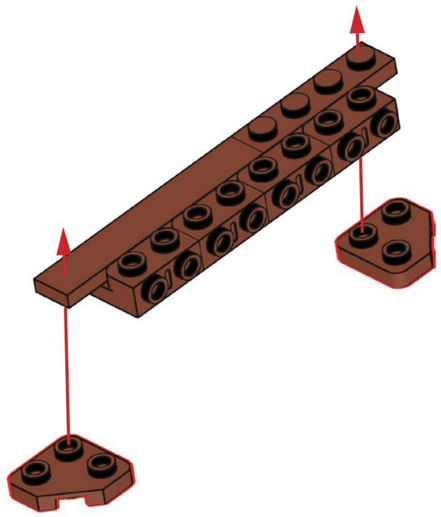

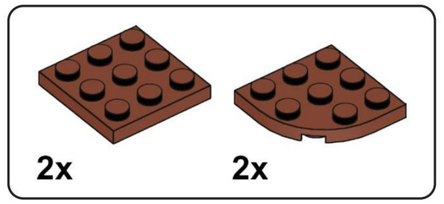

K37

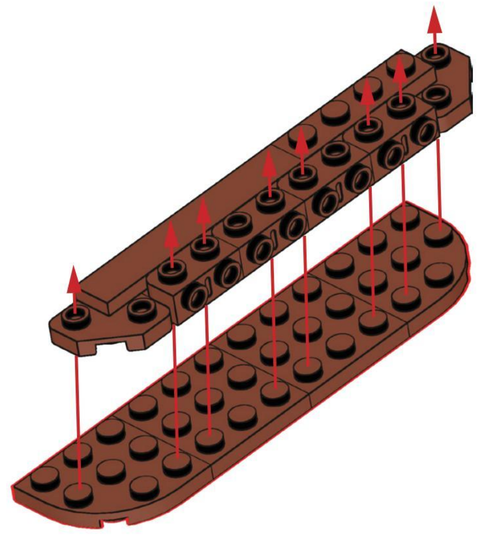

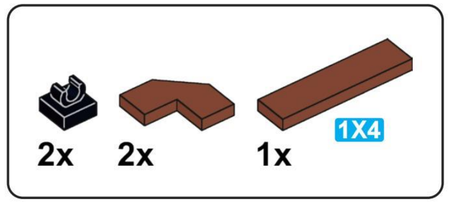

K38

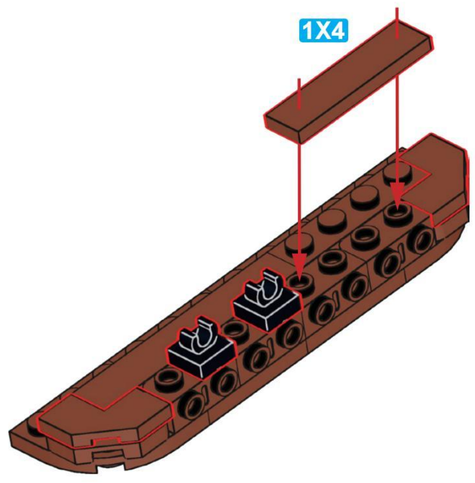

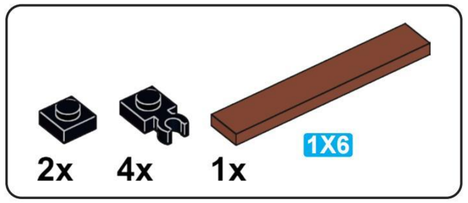

K39

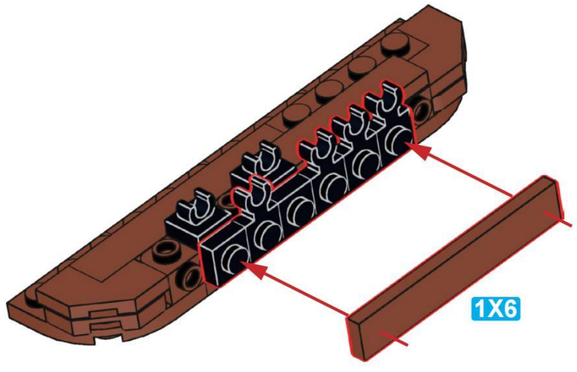

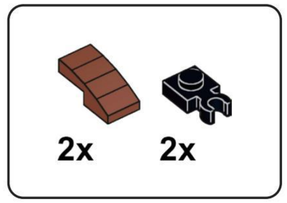

K40

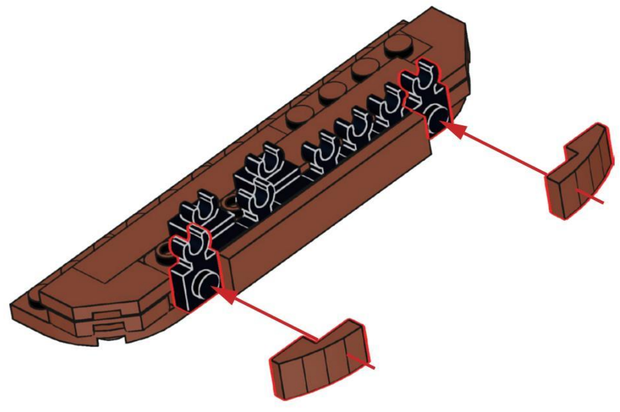

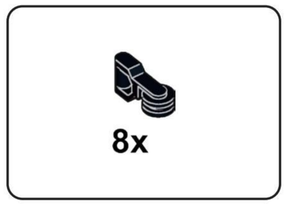

K41

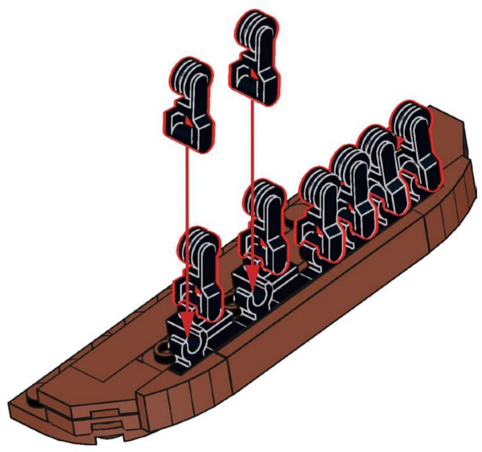

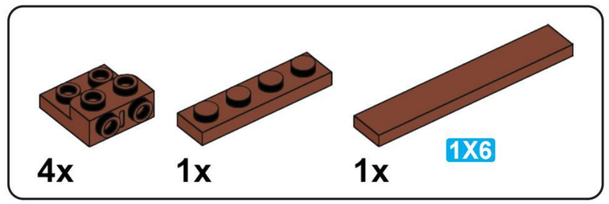

K42

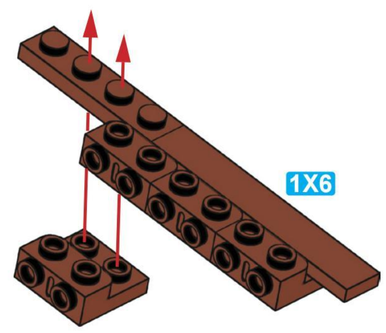

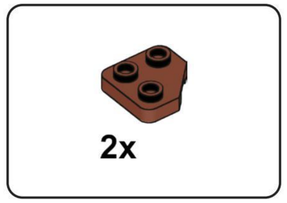

K43

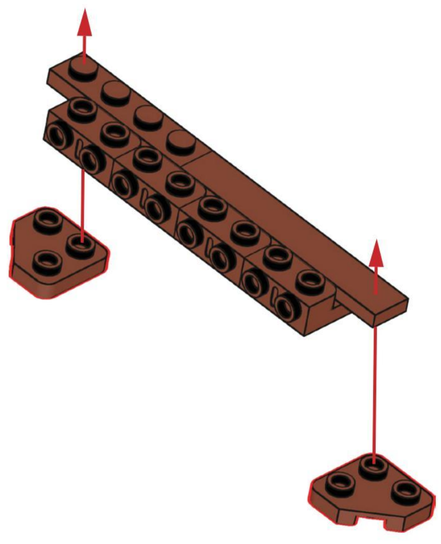

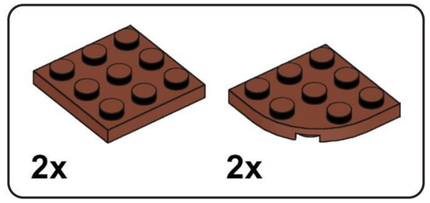

K44

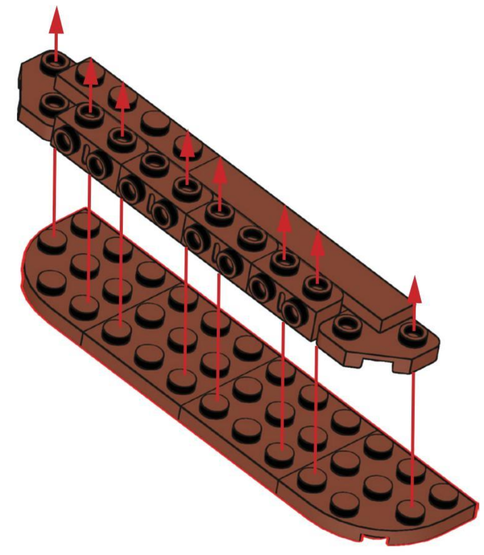

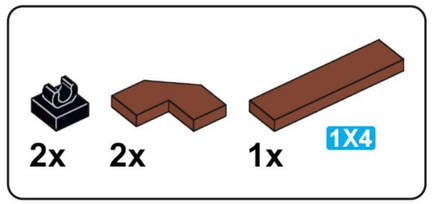

K45

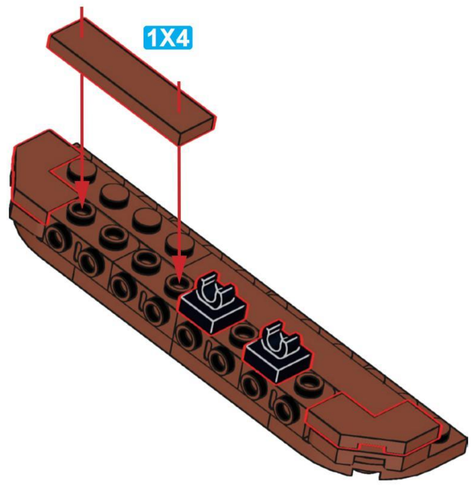

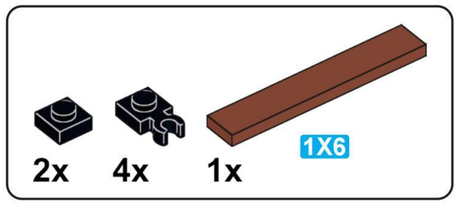

K46

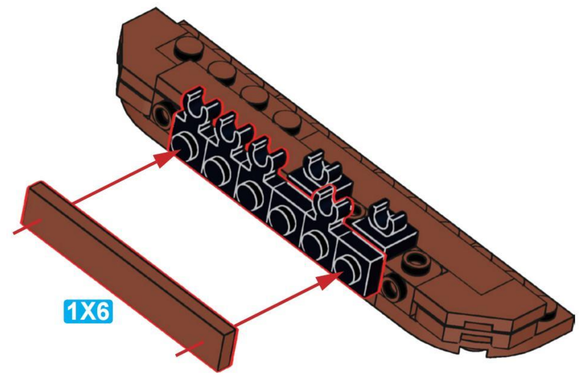

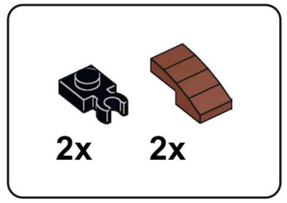

K47

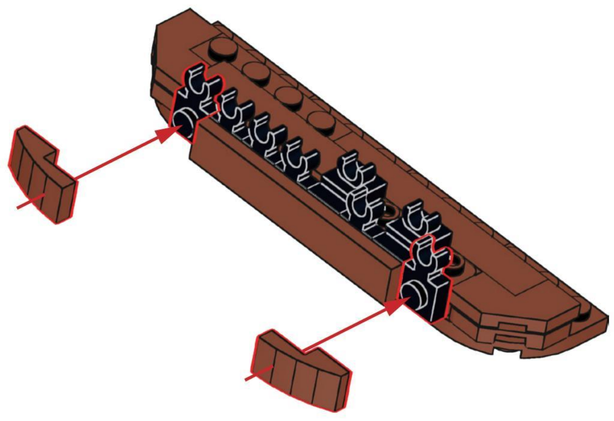

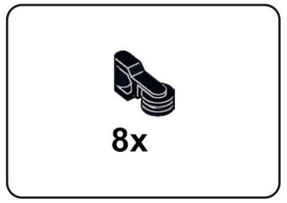

K48

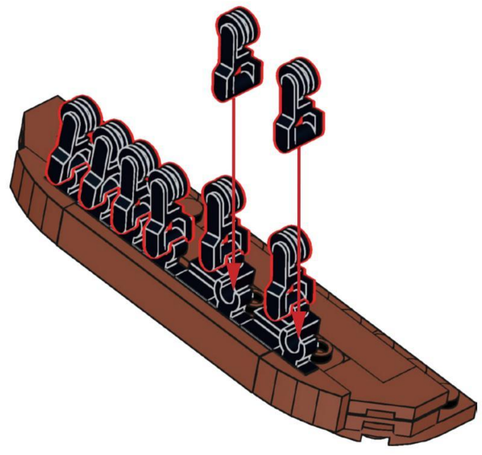

K49

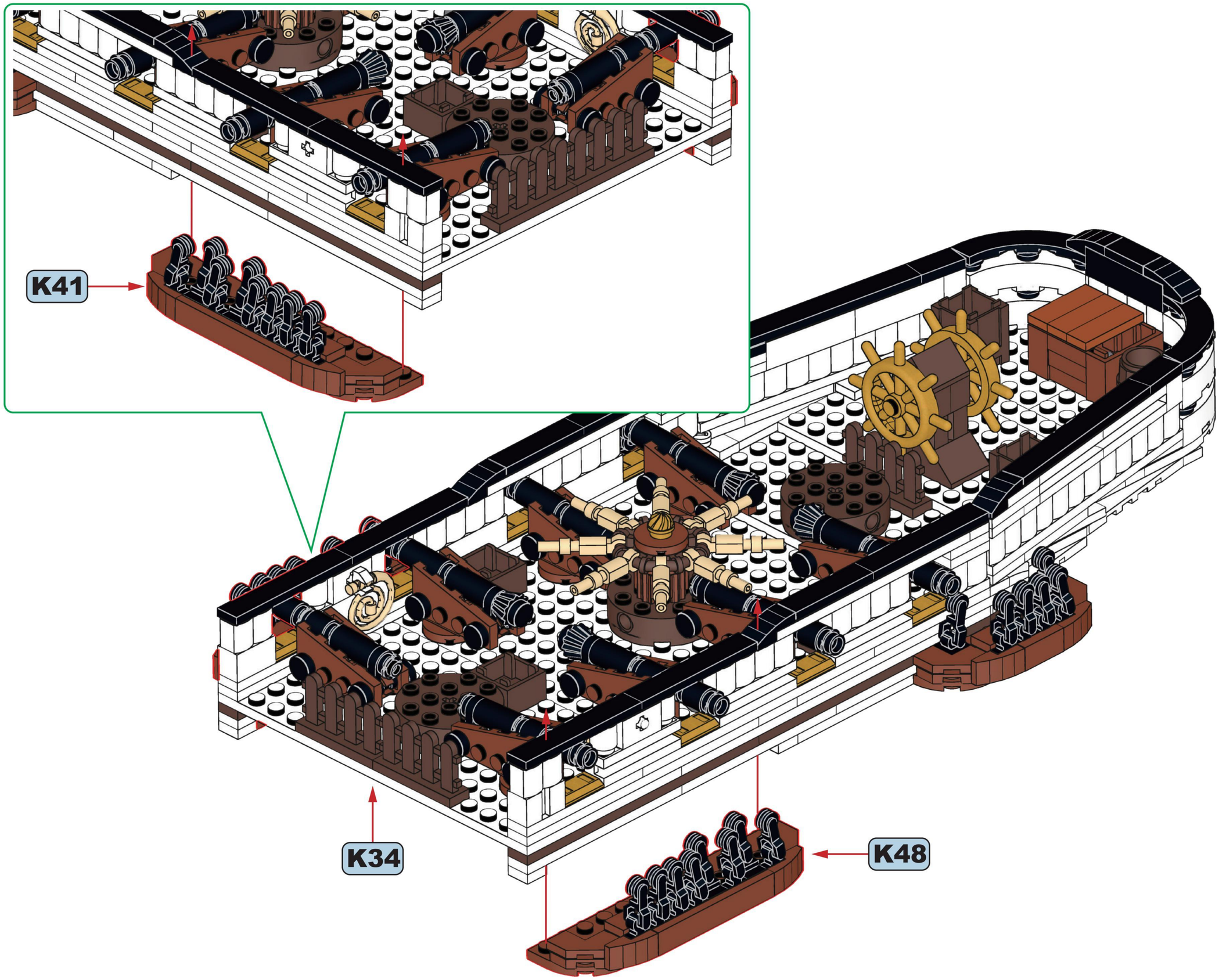

K50

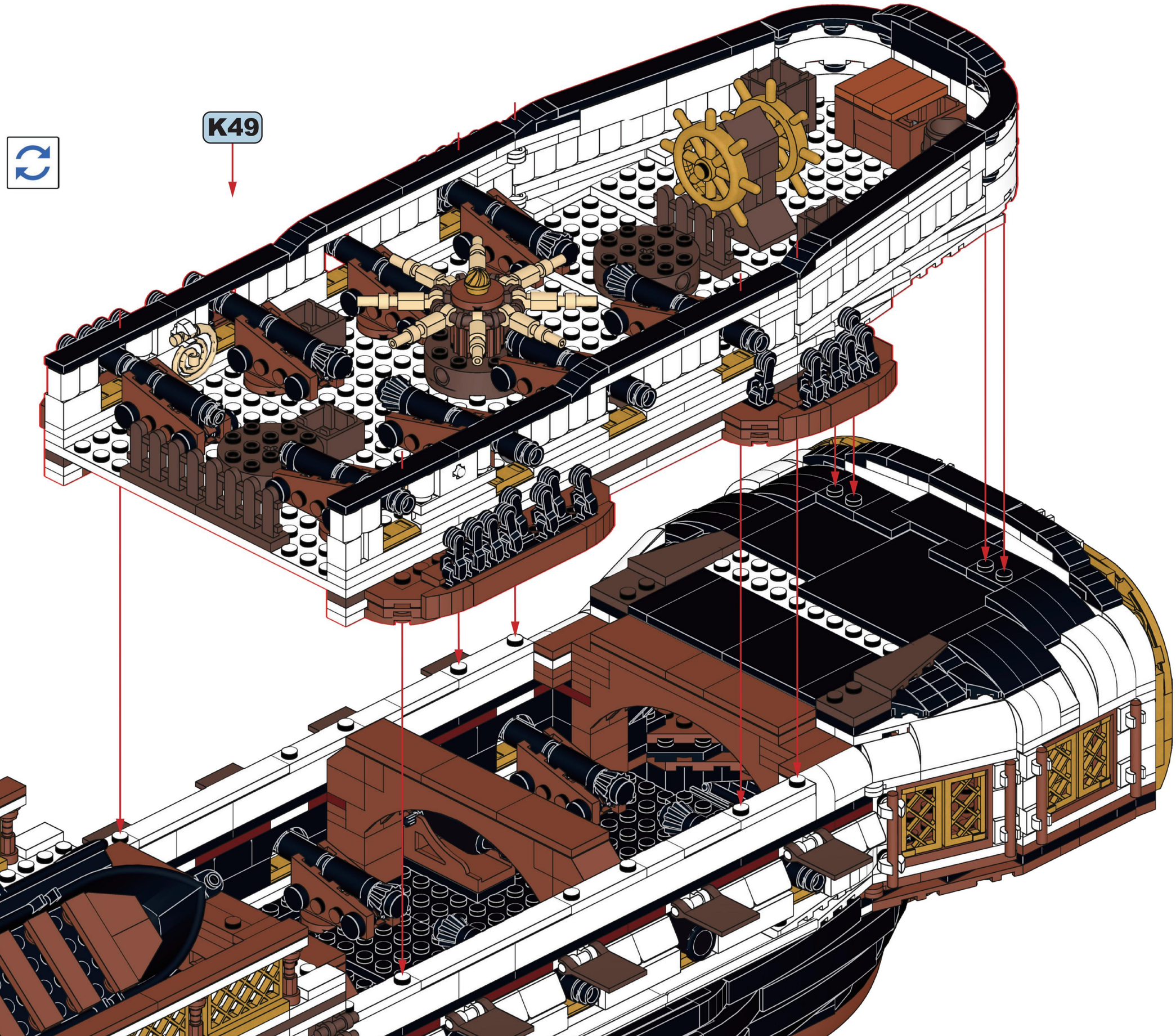



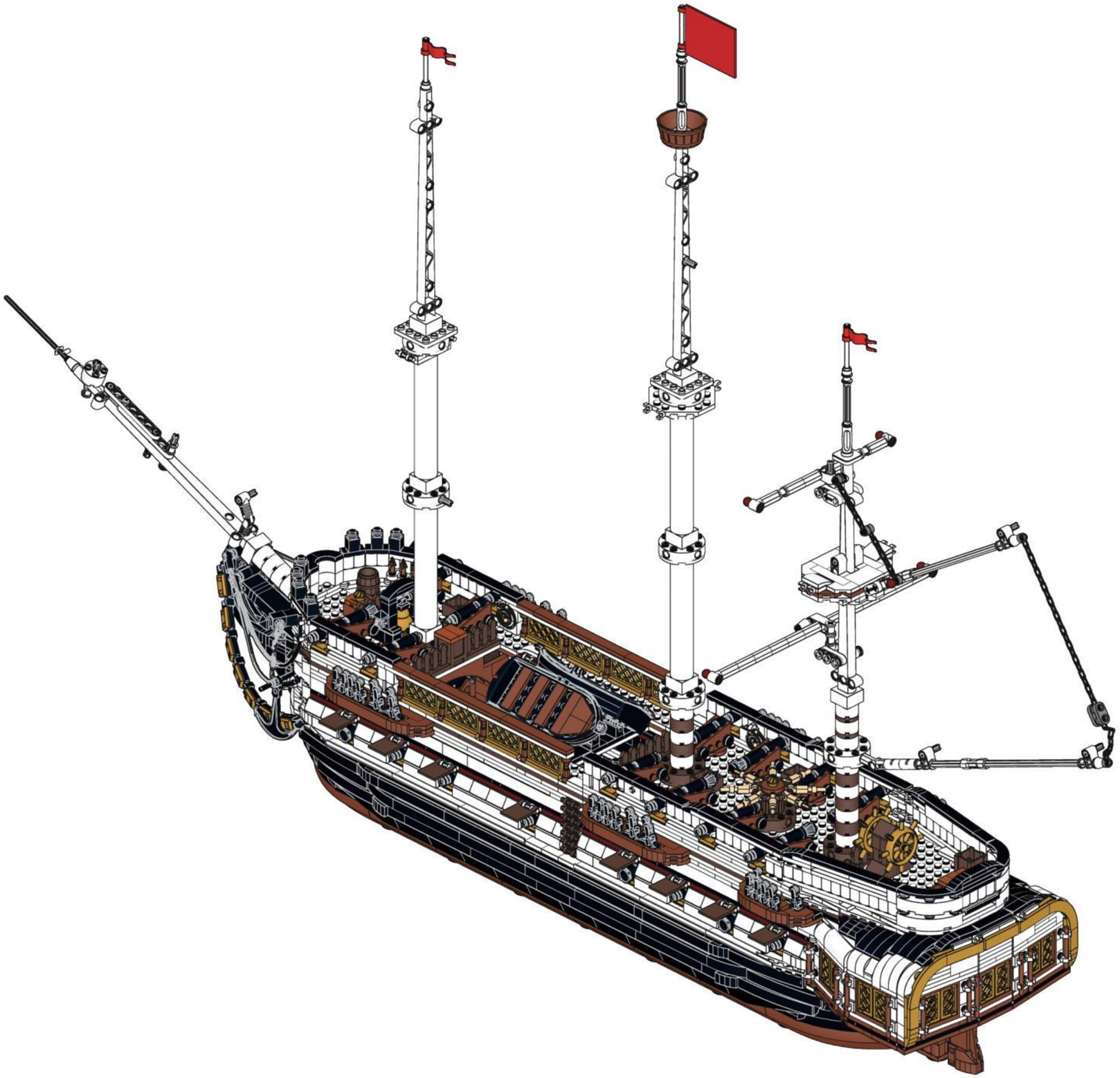

L

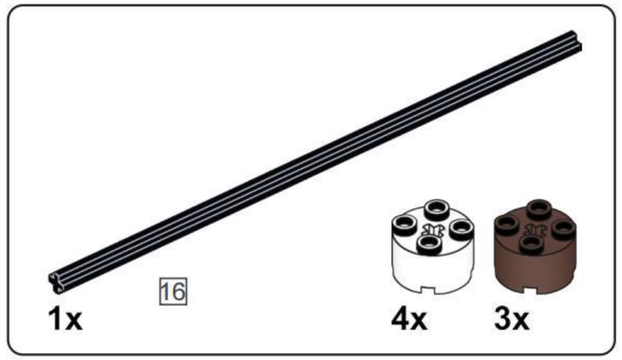

L1

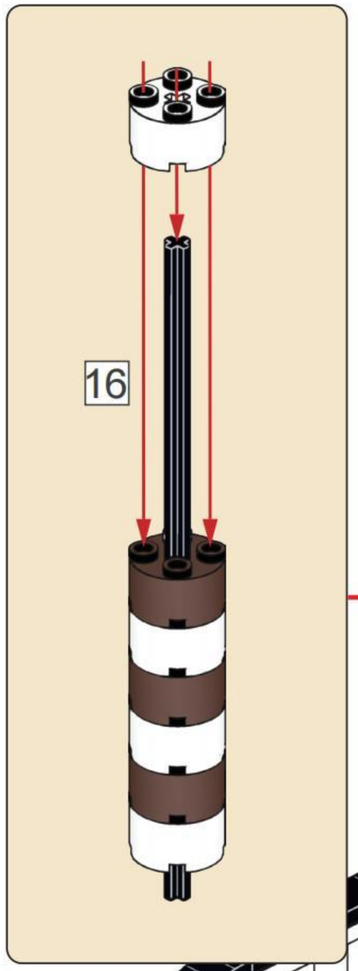

16 1:1

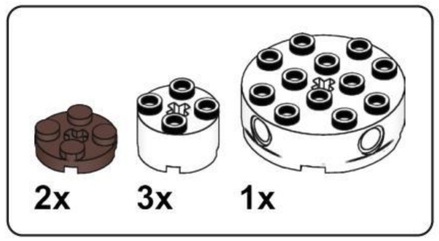

L2

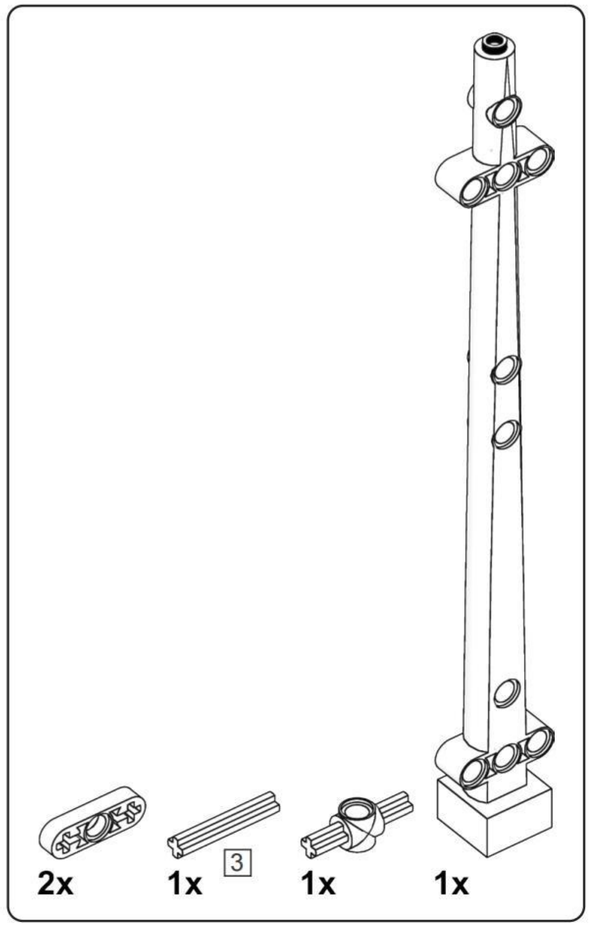

L3

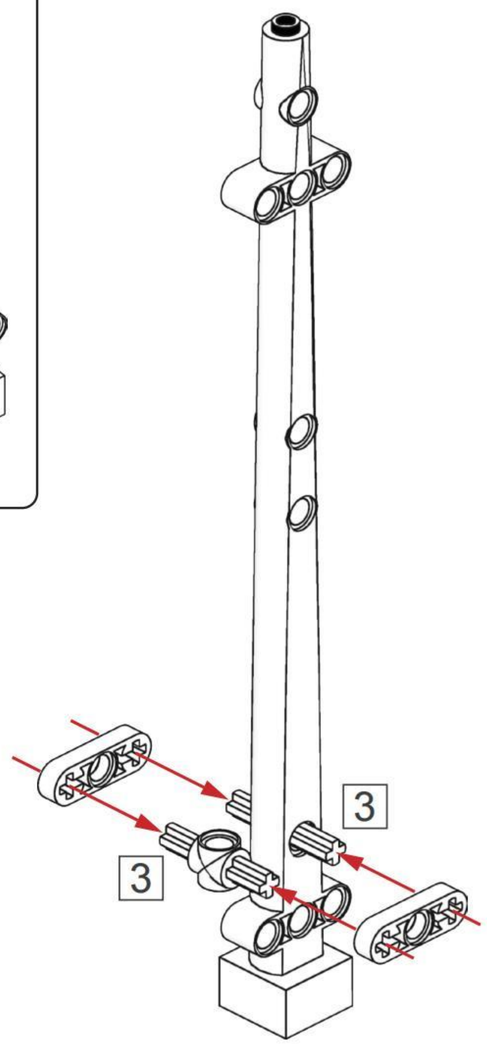

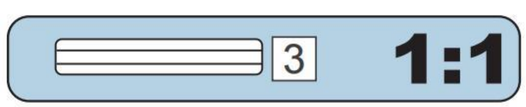

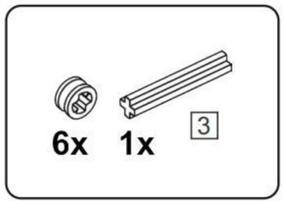

L4

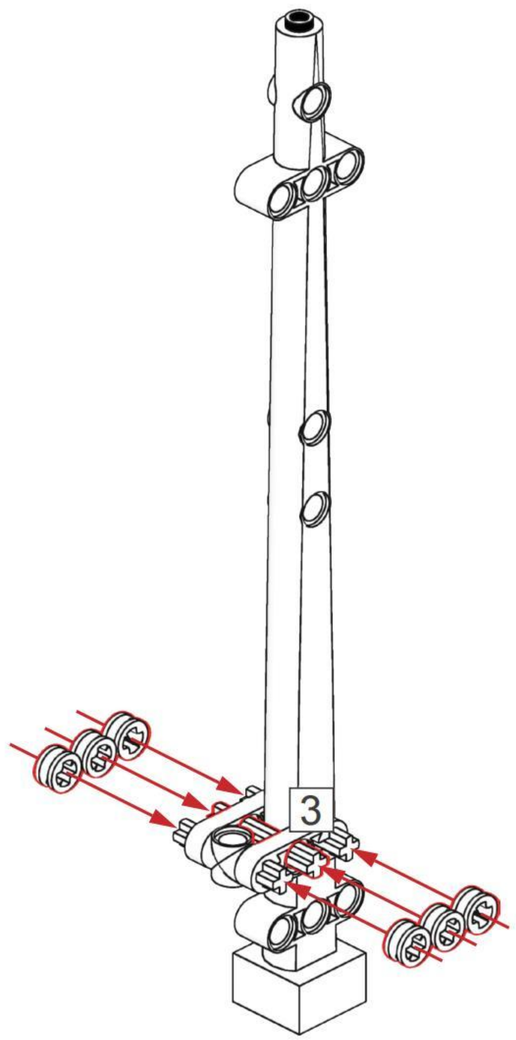

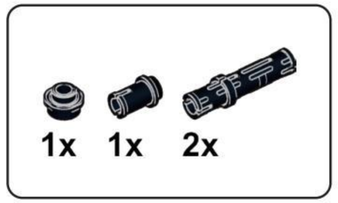

L5

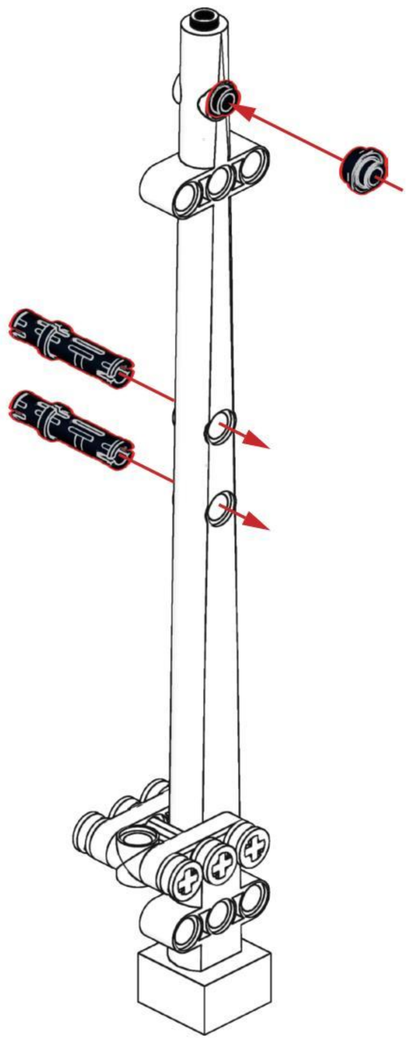

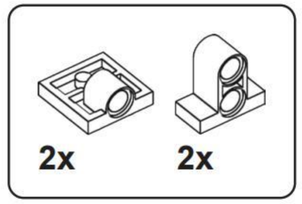

L6

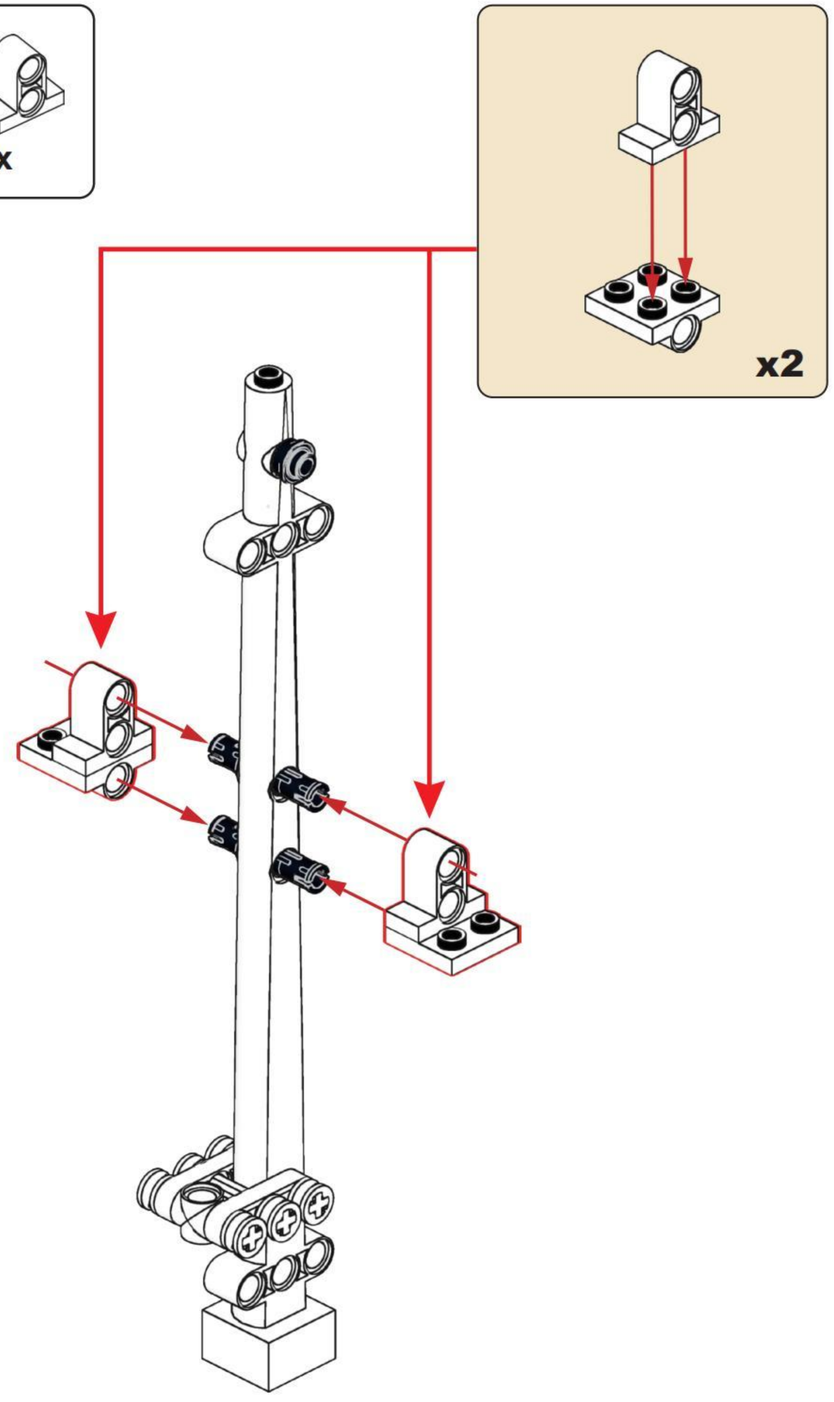

L7

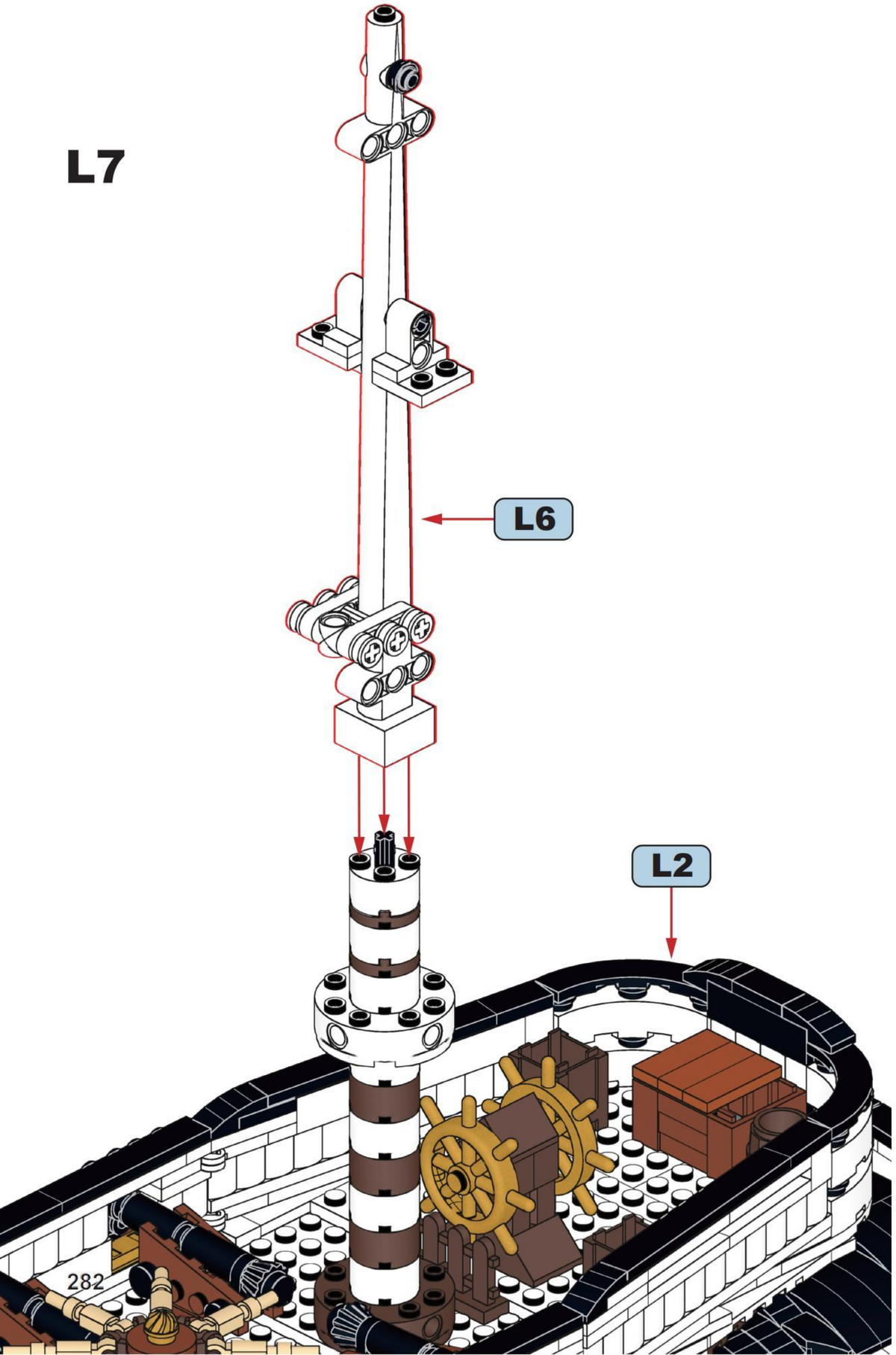

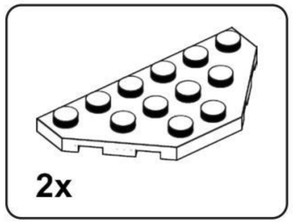

L8

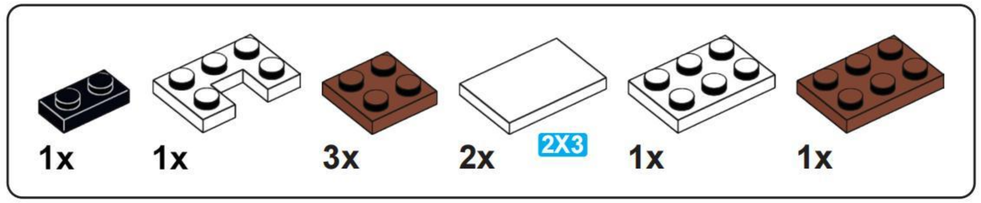

L9

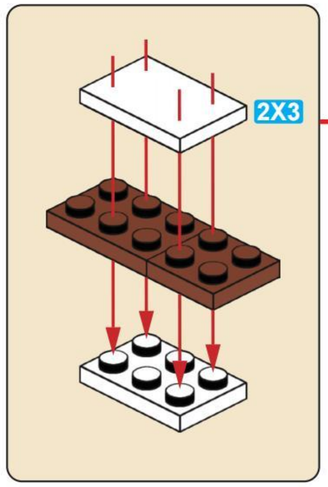

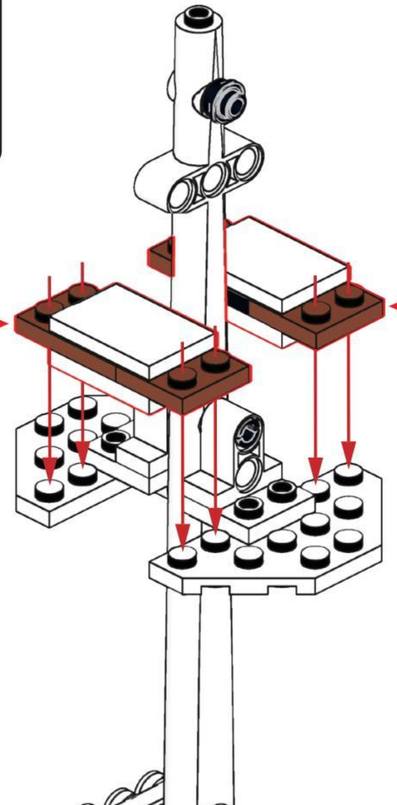

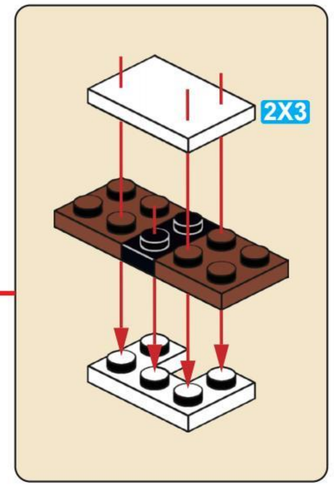



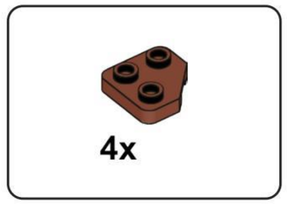

L10

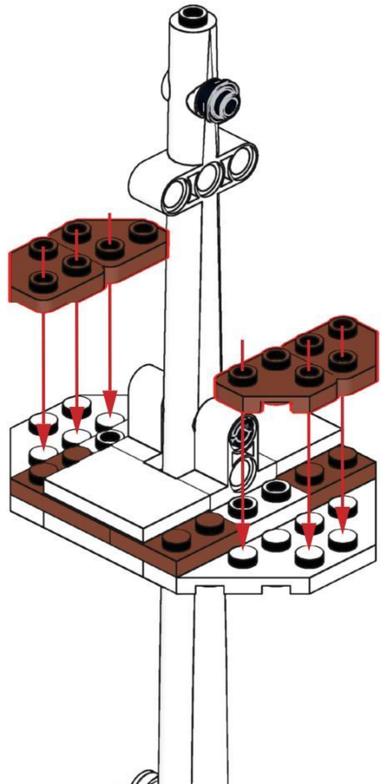

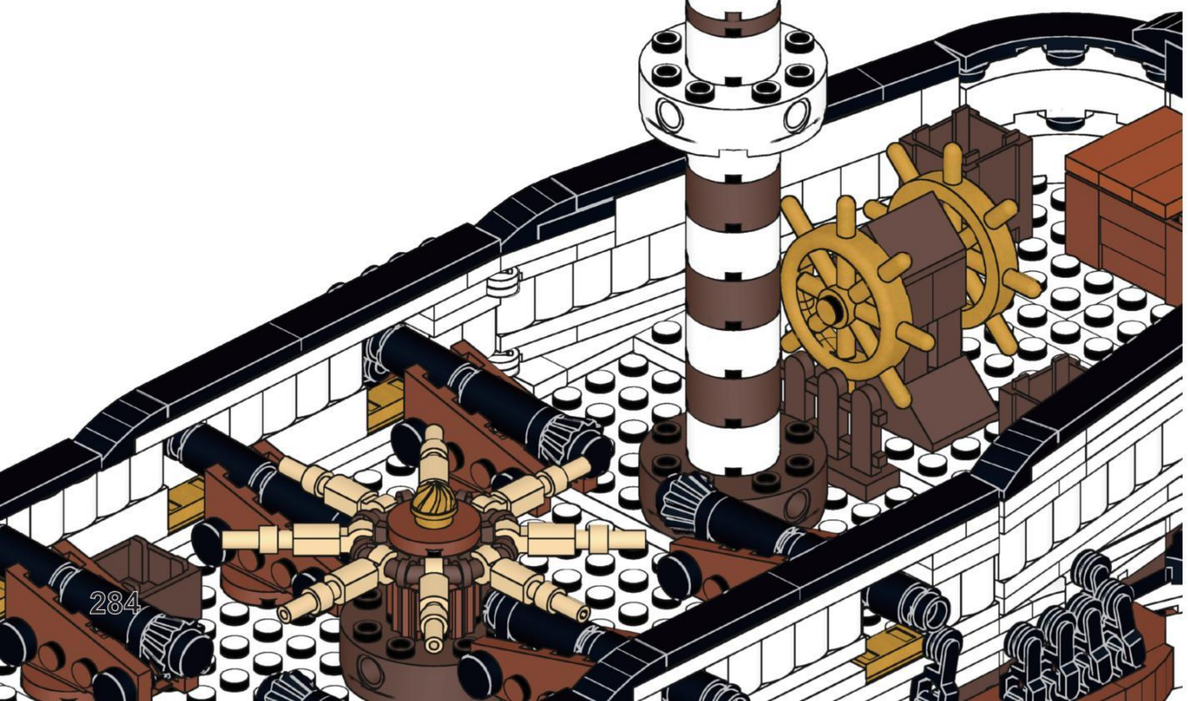

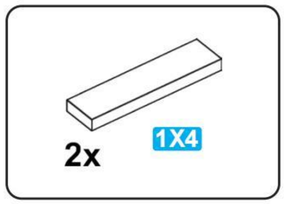

L11

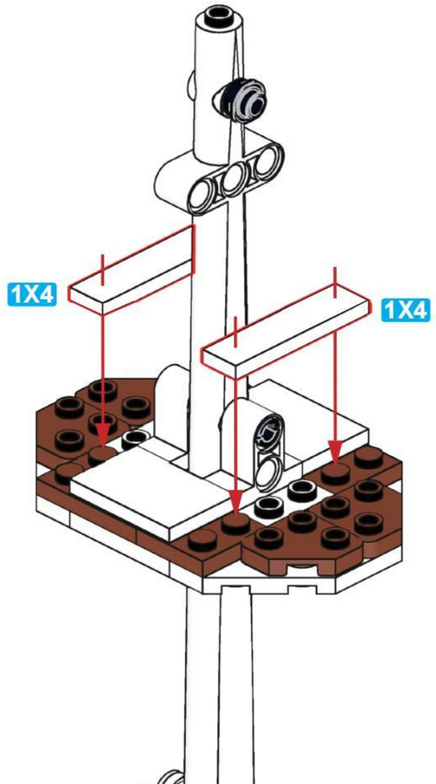



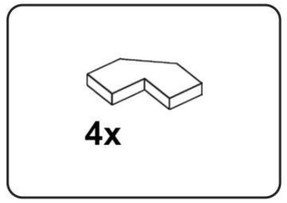

L12

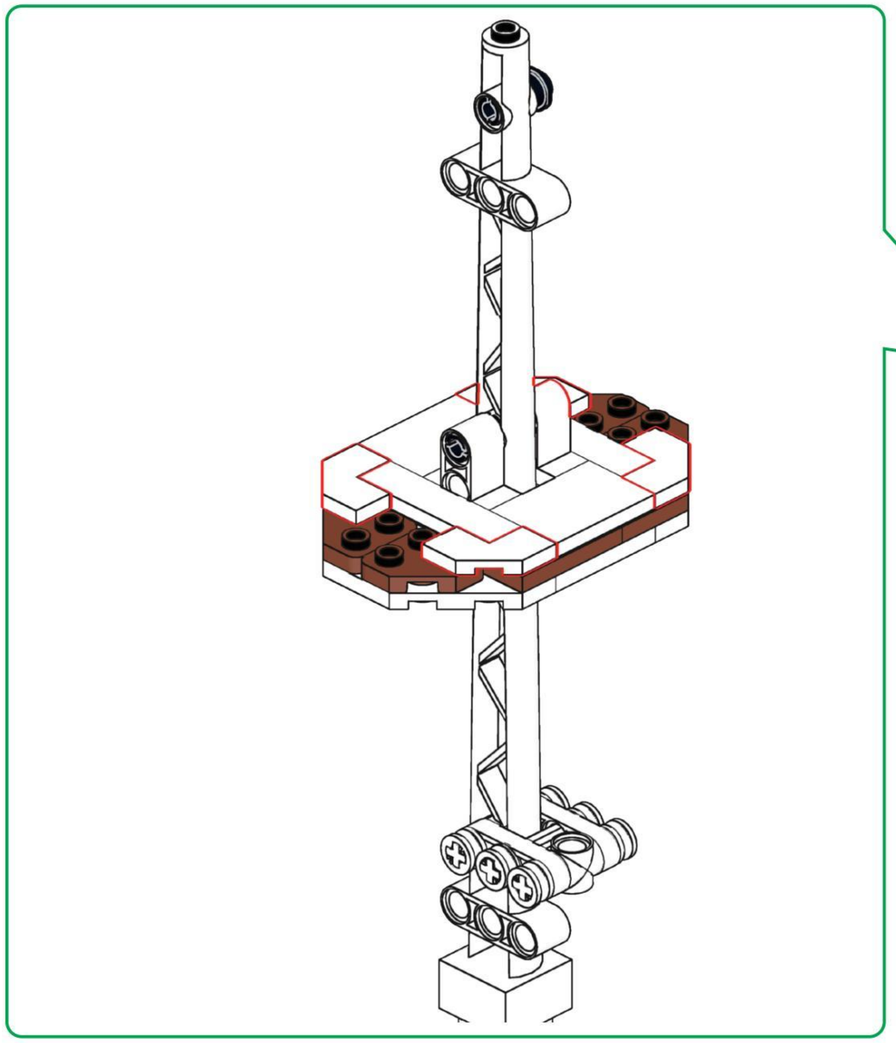

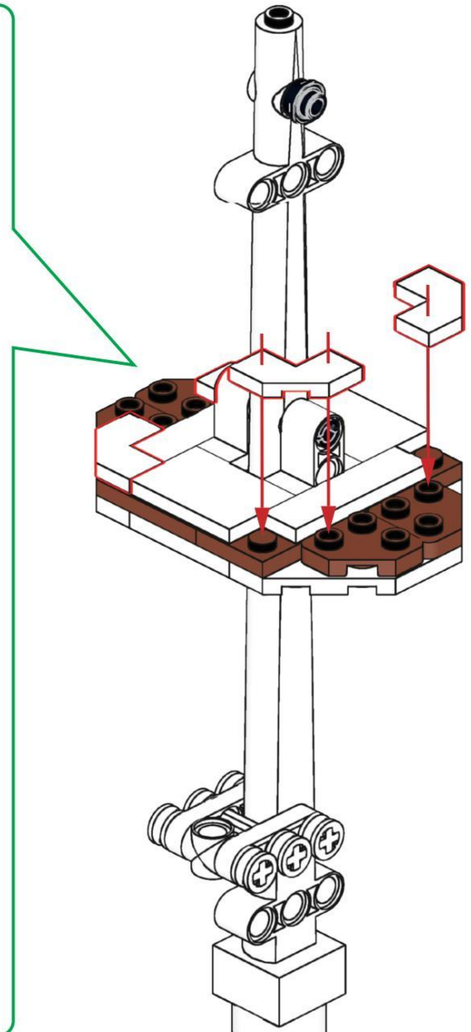

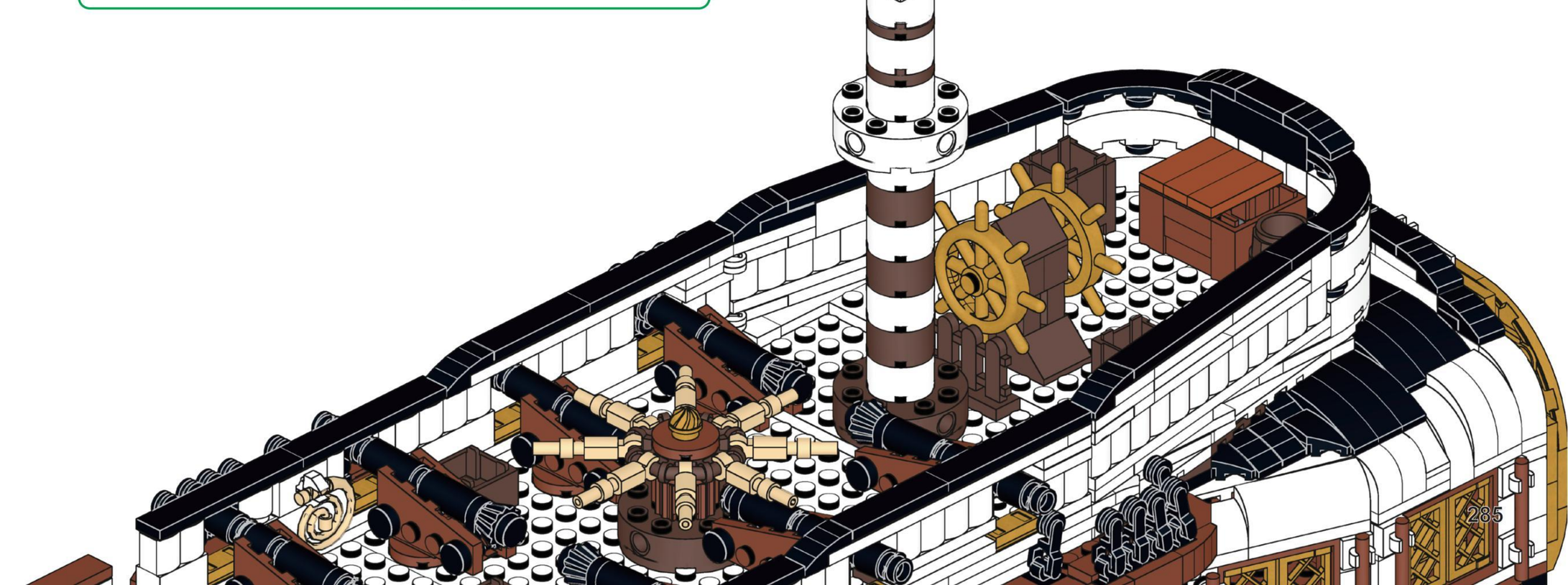

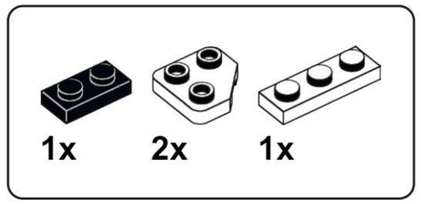

L13

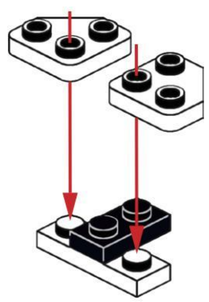

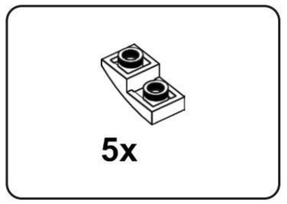

L14

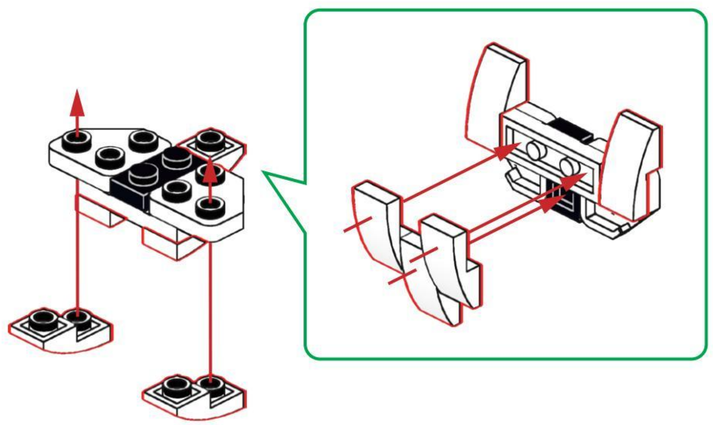

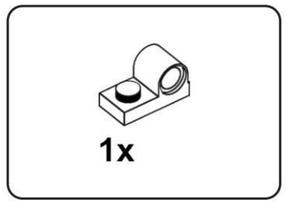

L15

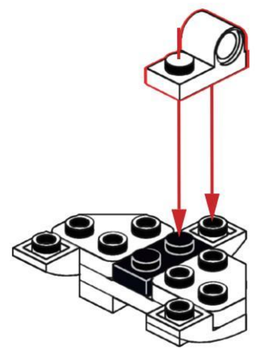

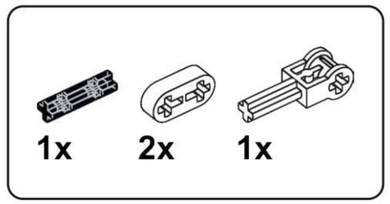

L16

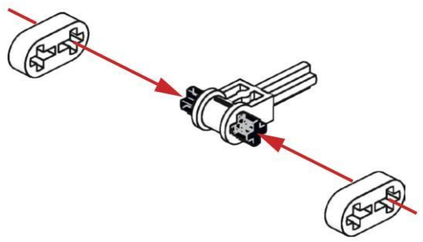

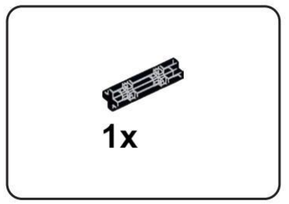

L17

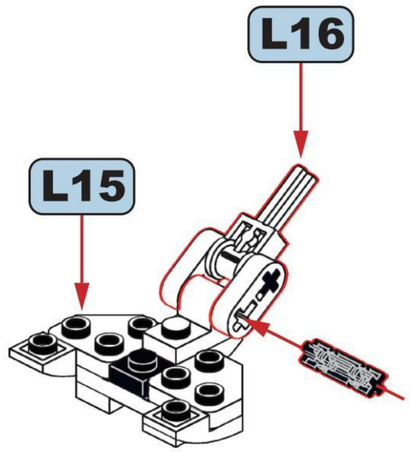

L18

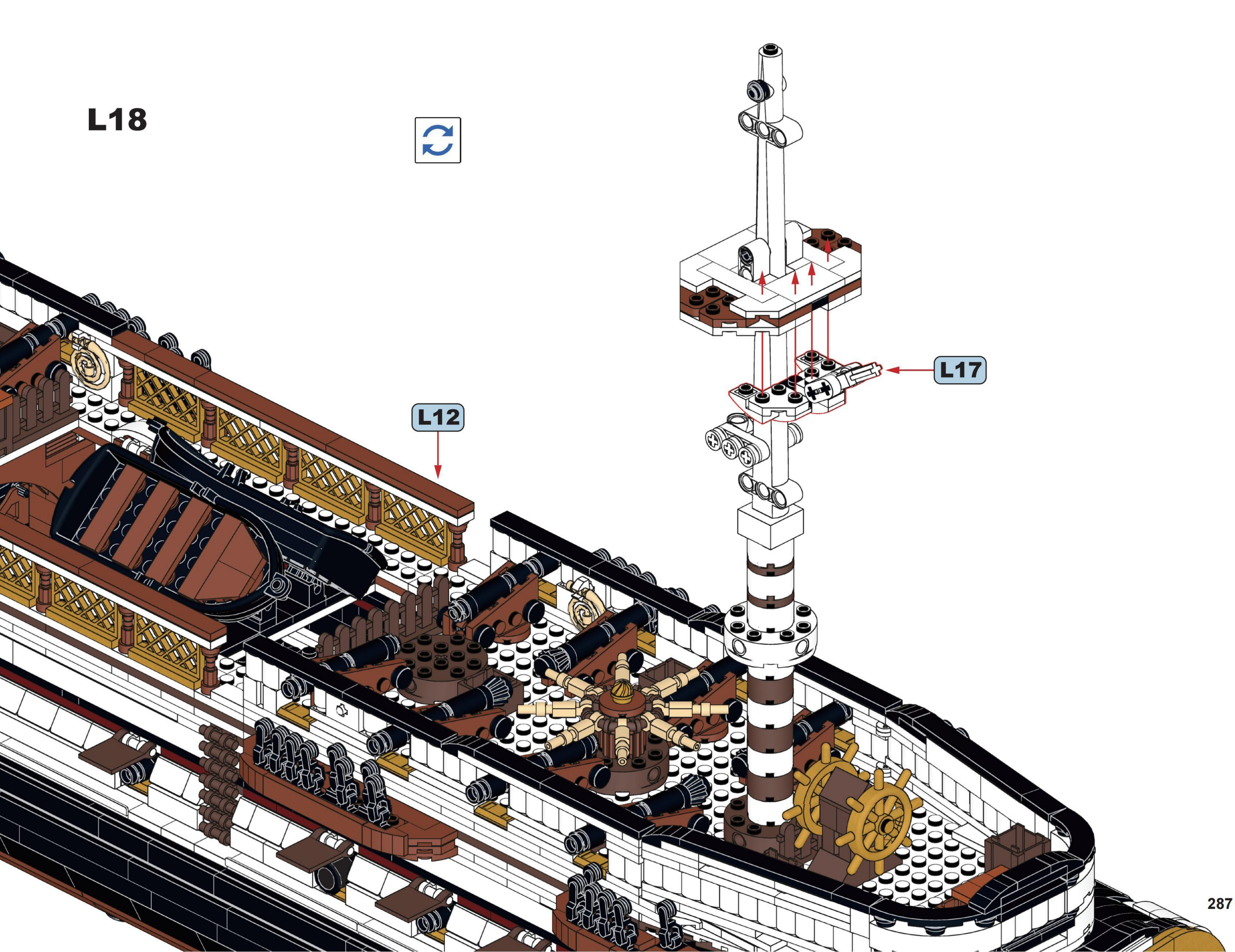

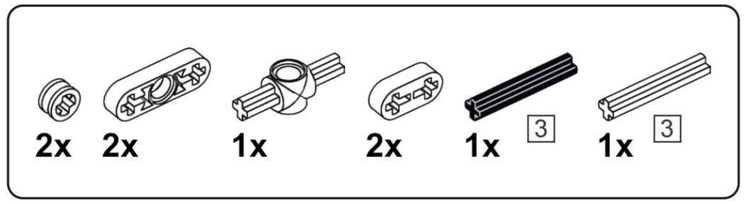

L19

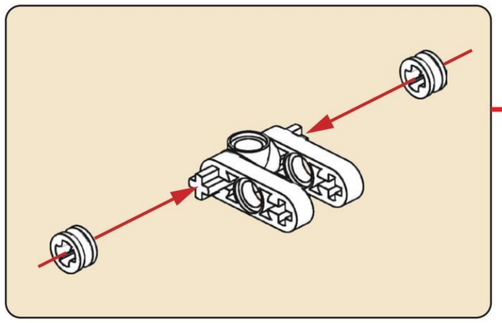



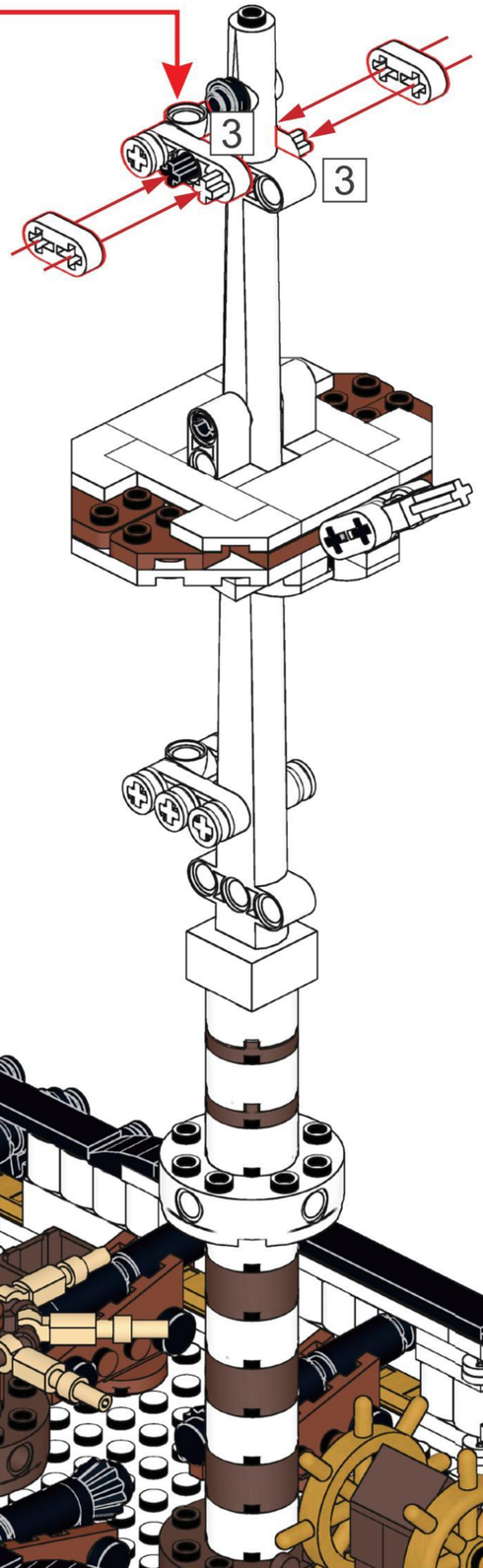

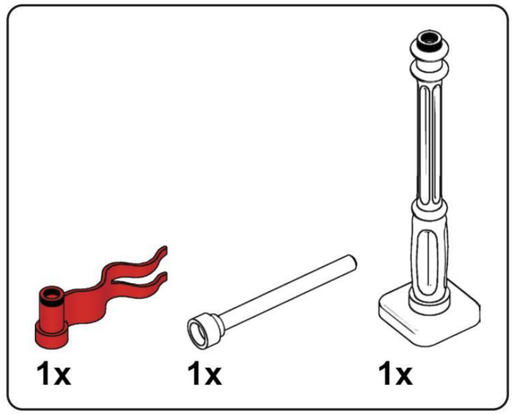

L20

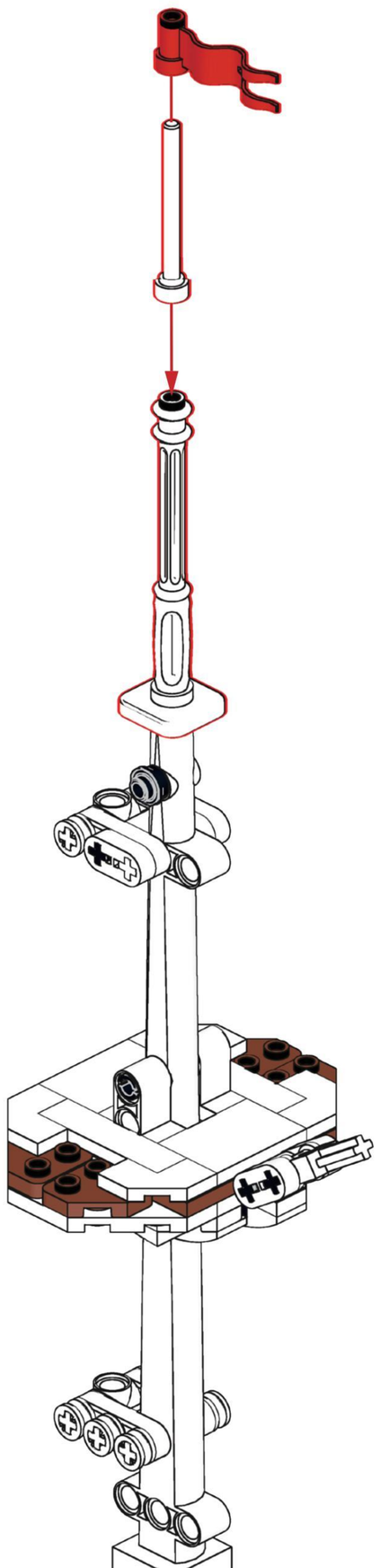

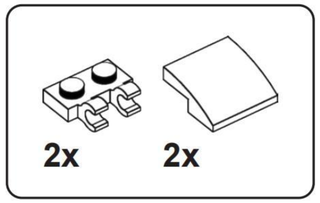

L21

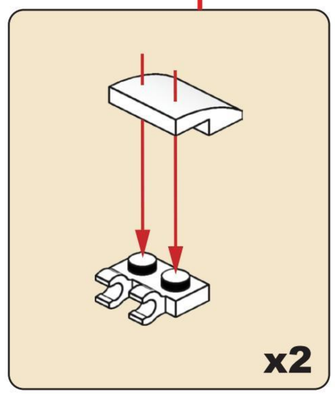

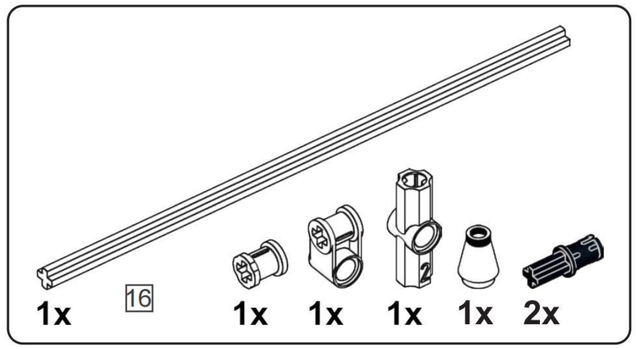

L22

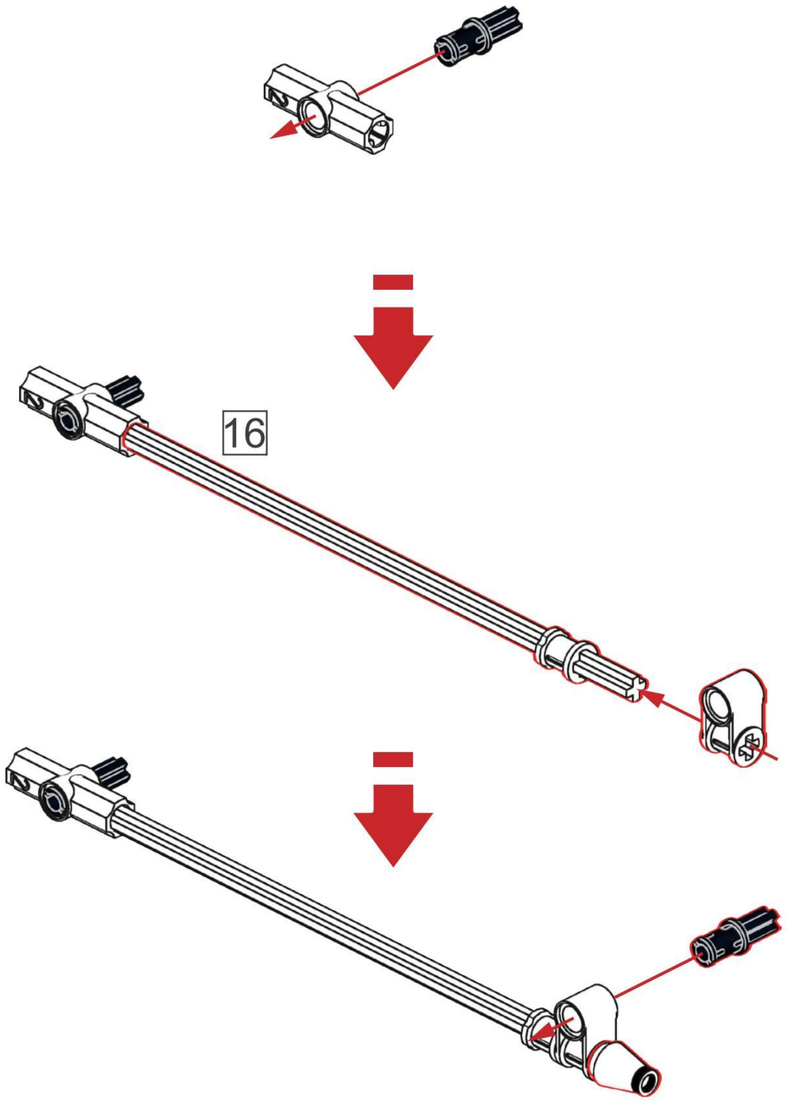

L23

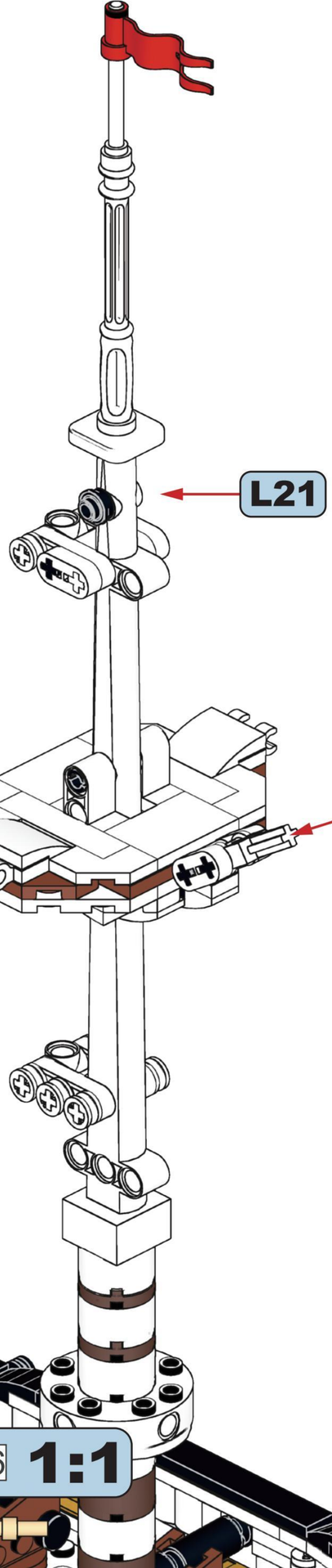

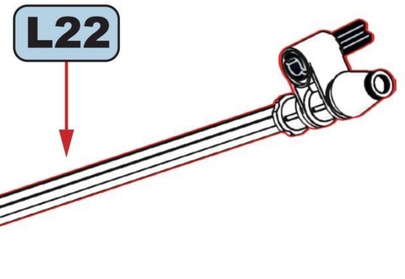

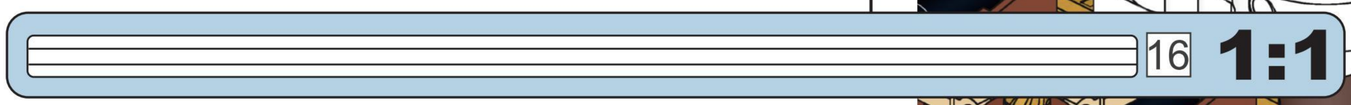

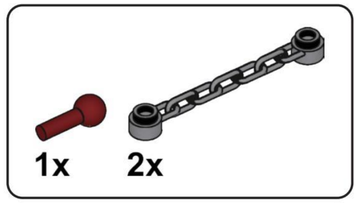

L24

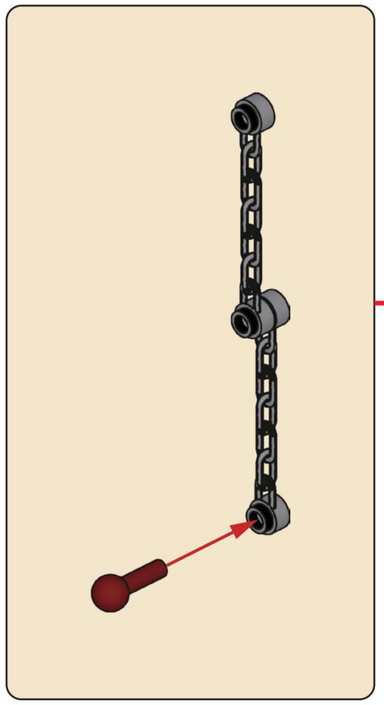

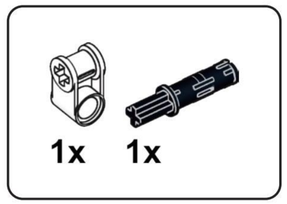

L25



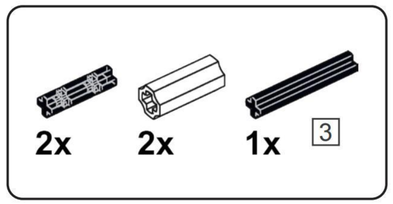

L26

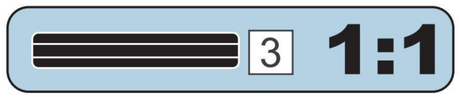

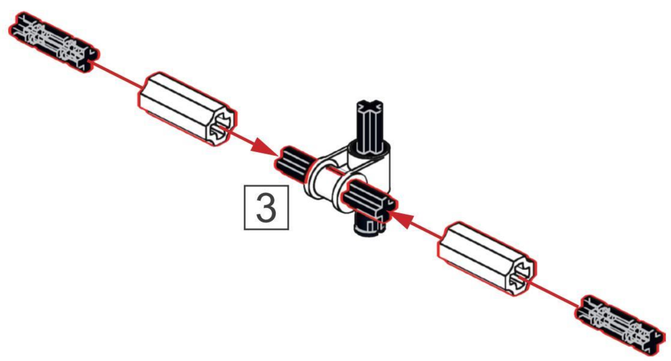

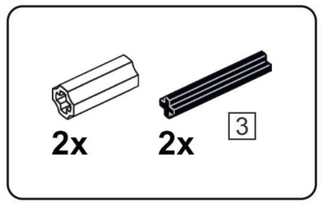

L27

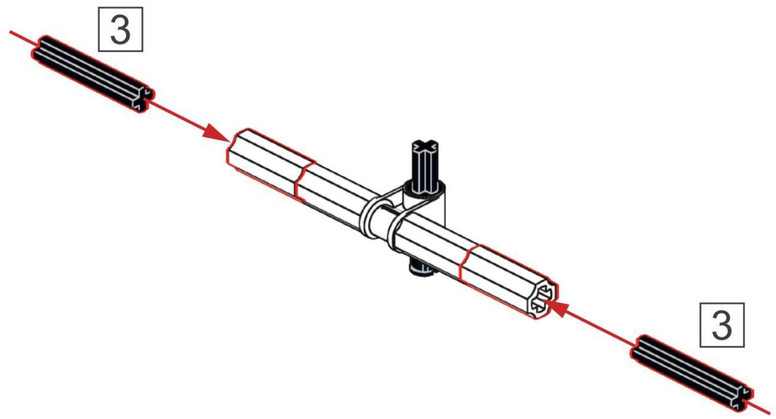

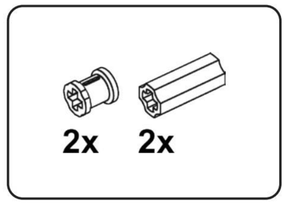

L28

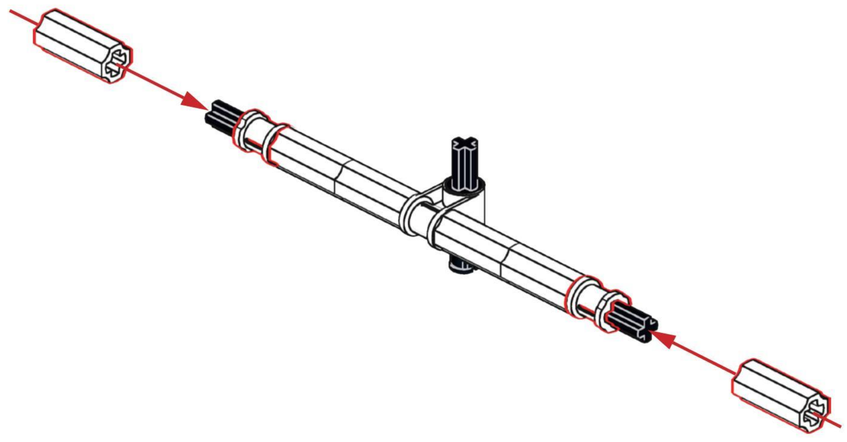

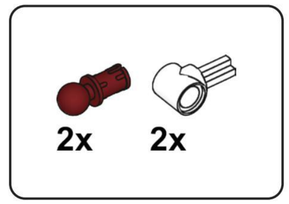

L29

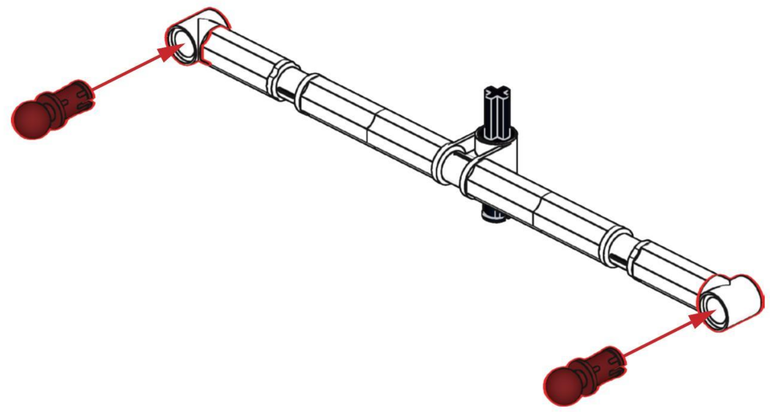

L30

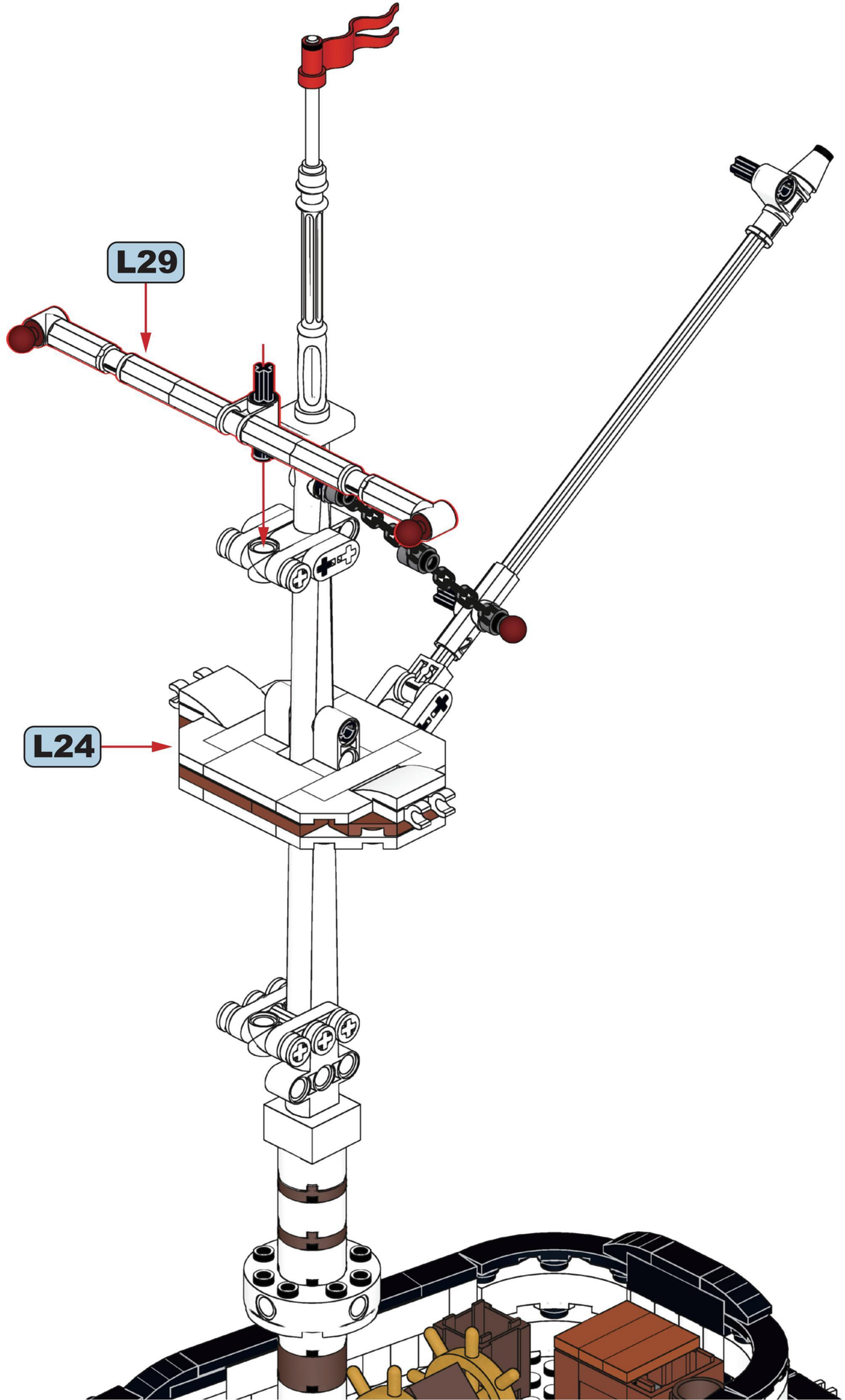

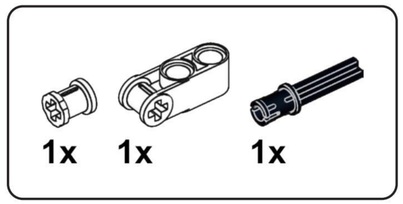

L31

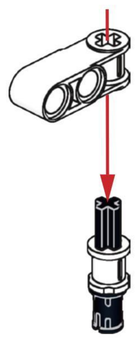

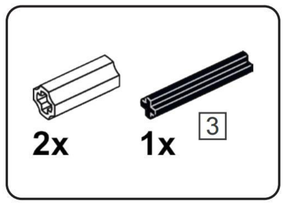

L32

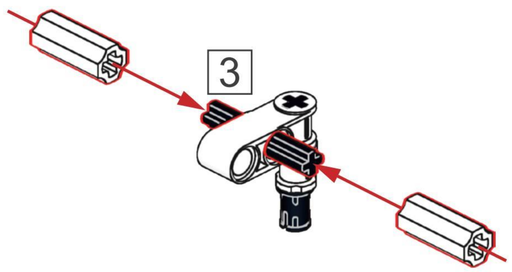

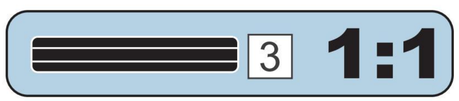

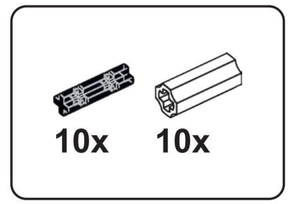

L33

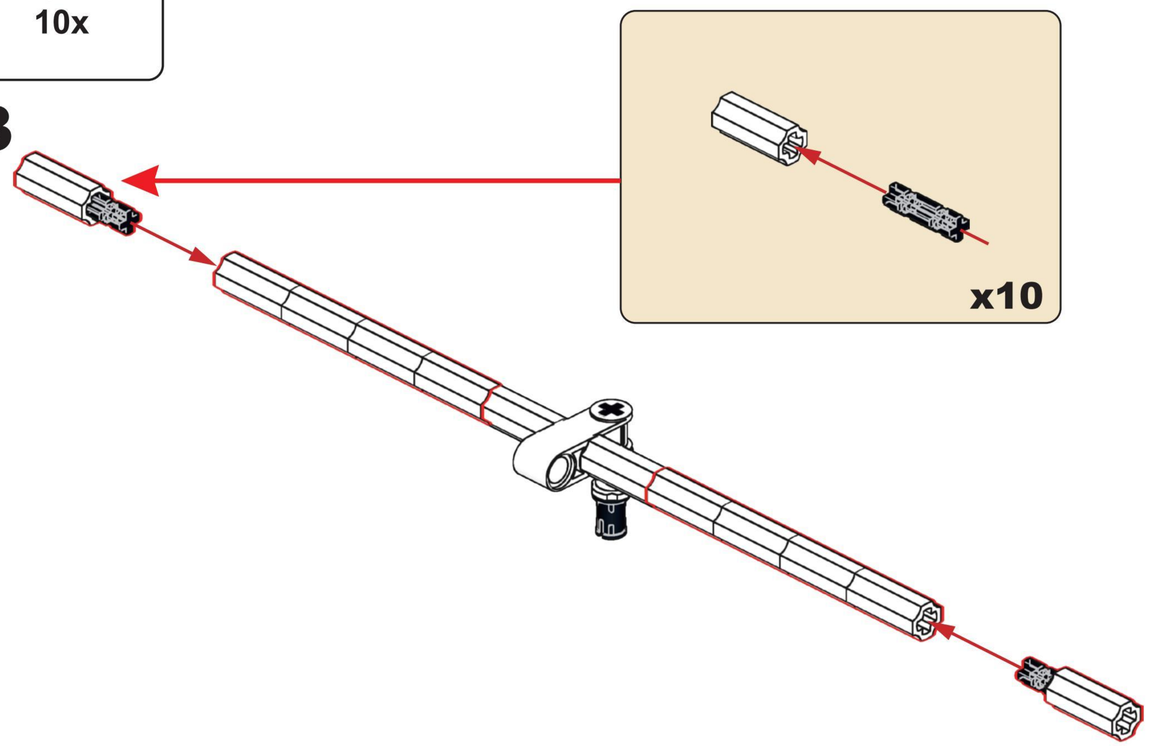

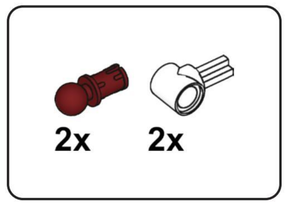

L34

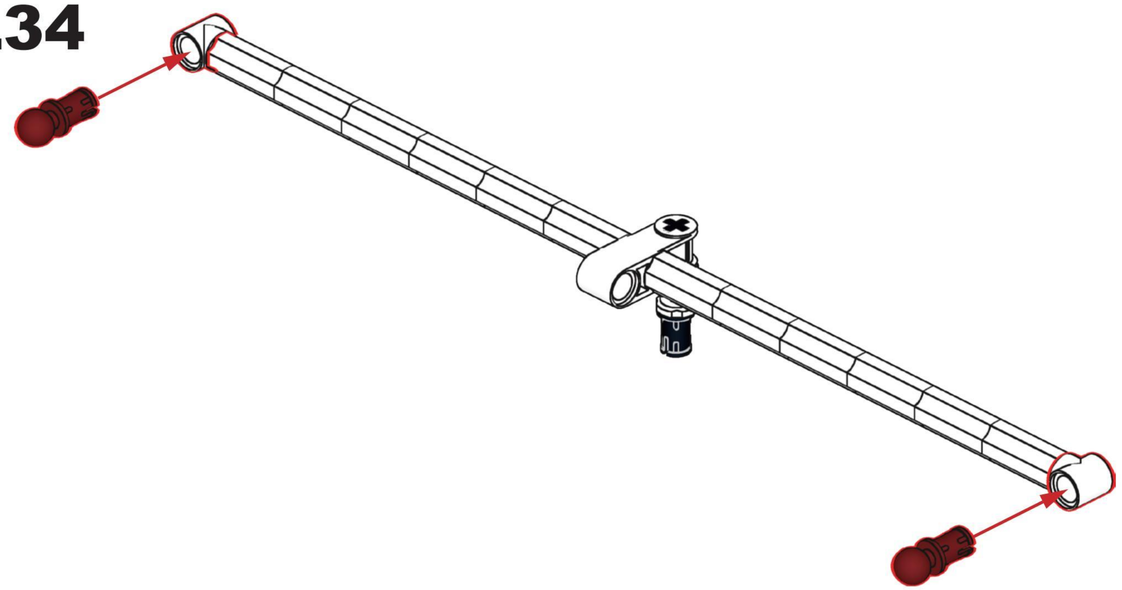

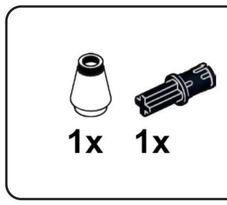

L35

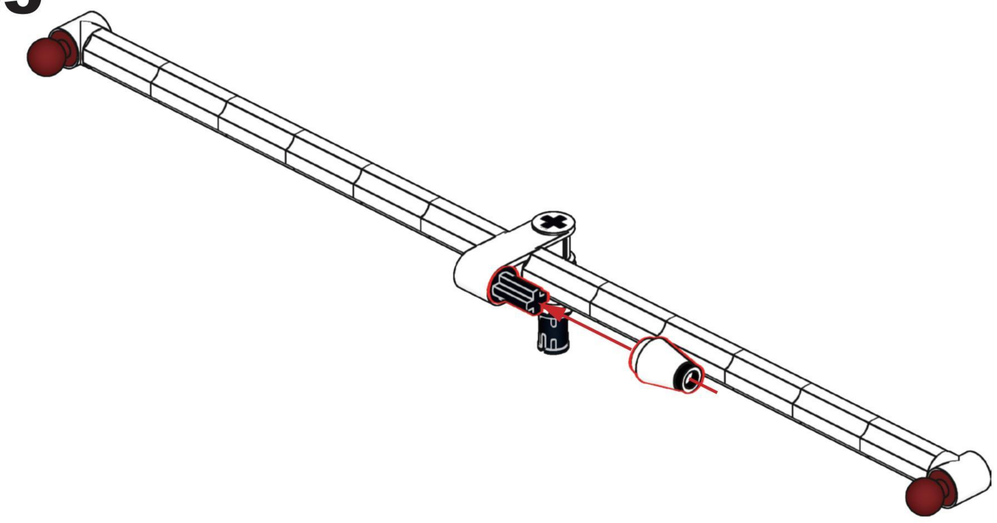

L36

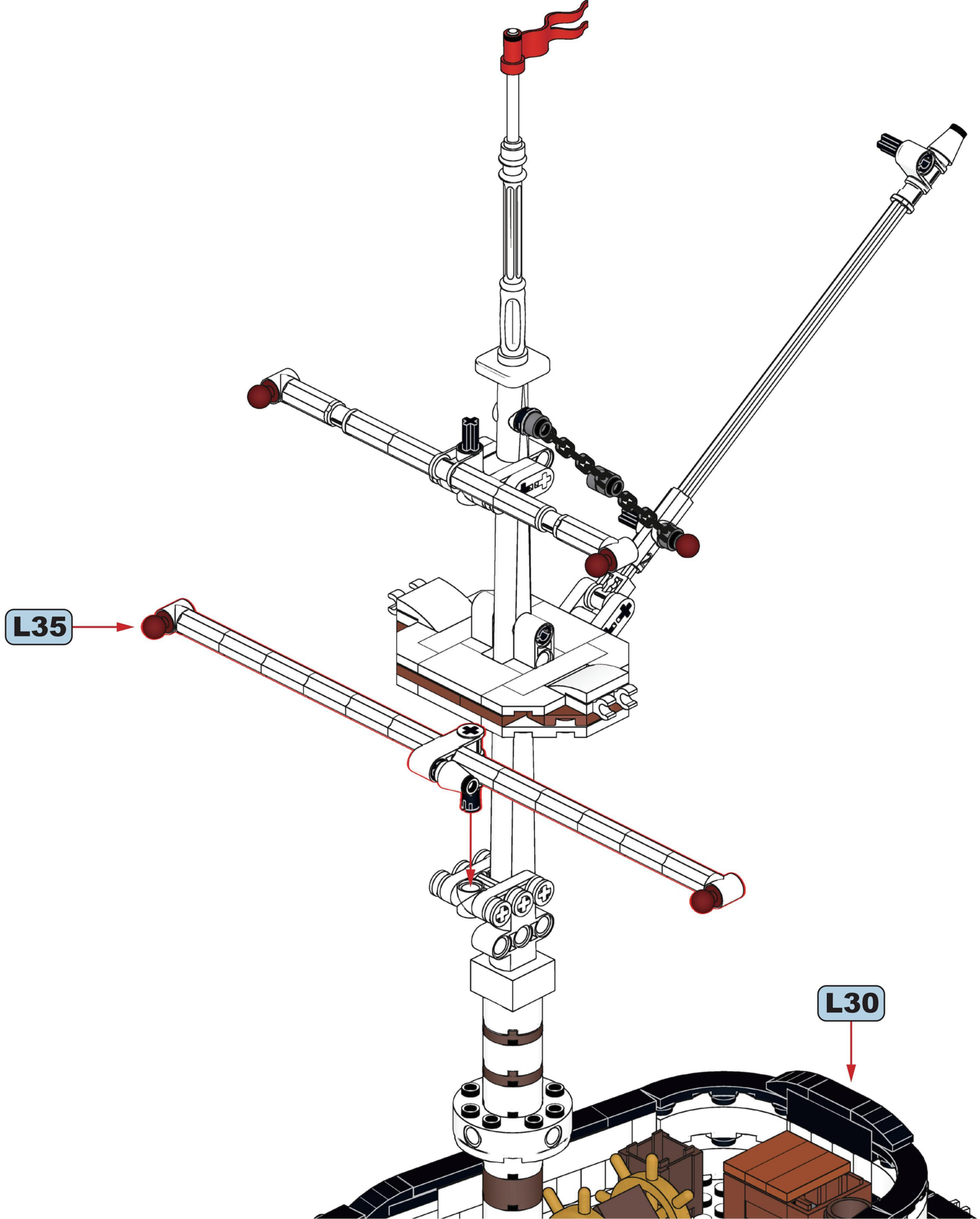

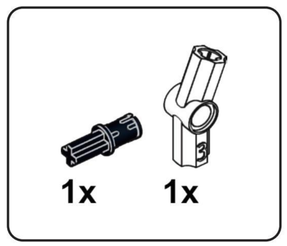

L37

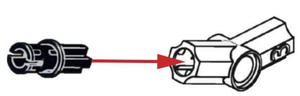

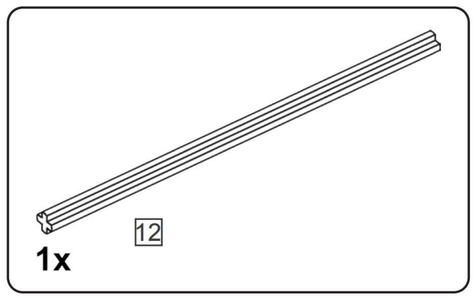

L38

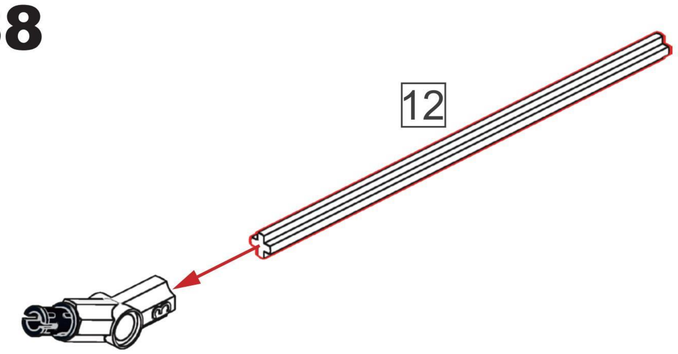

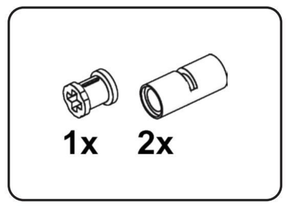

L39

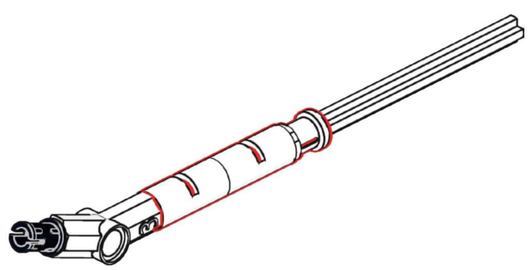

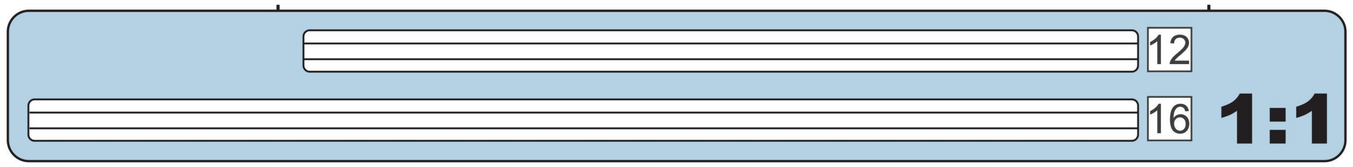

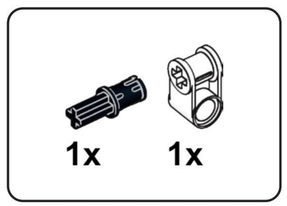

L40

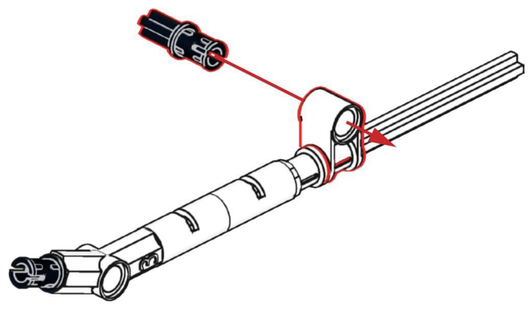

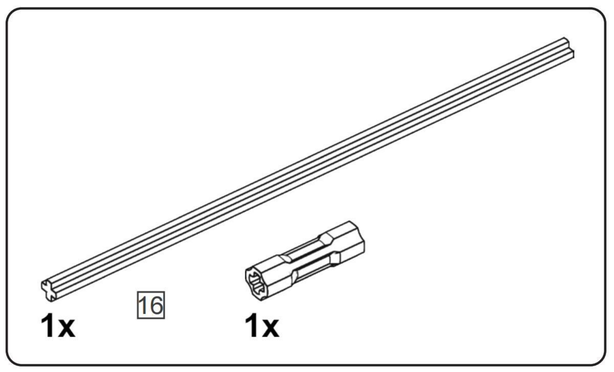

L41

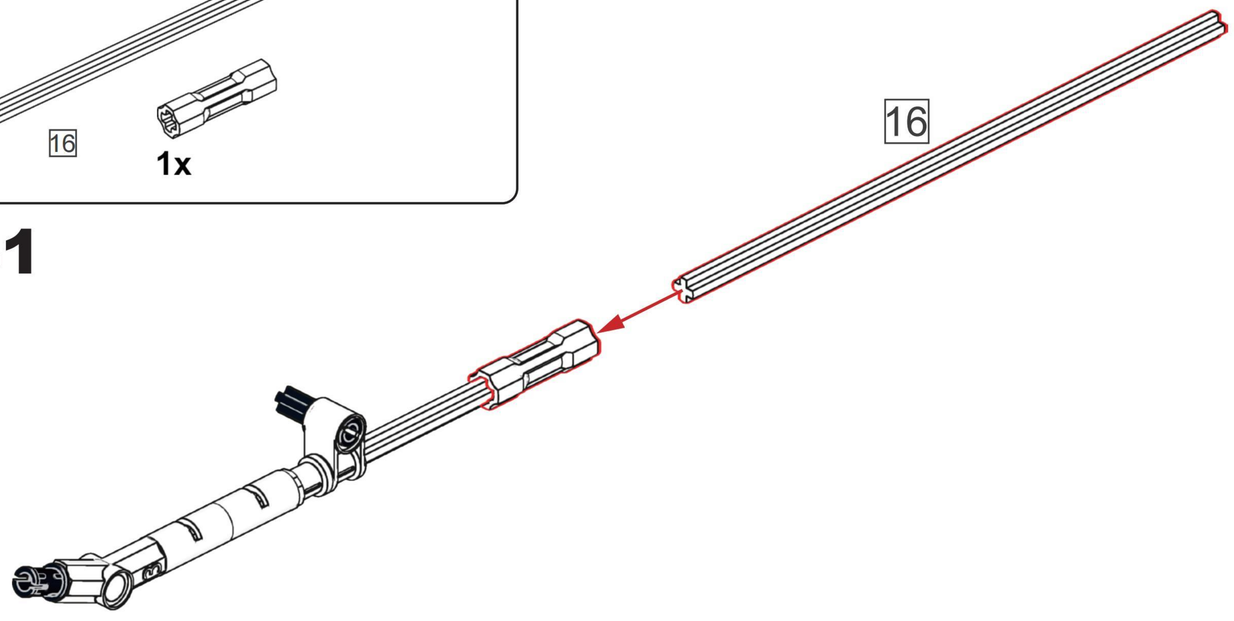

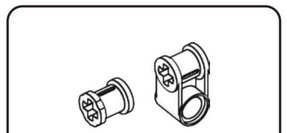

L42

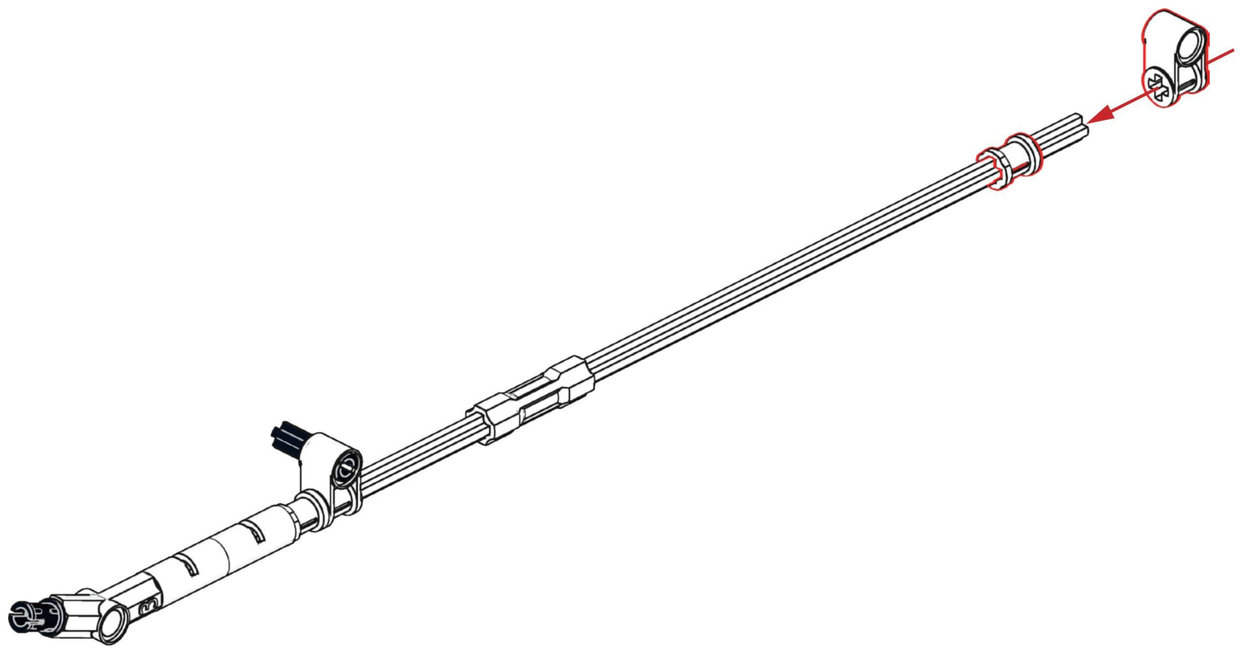

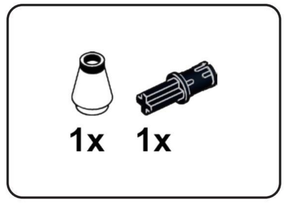

L43

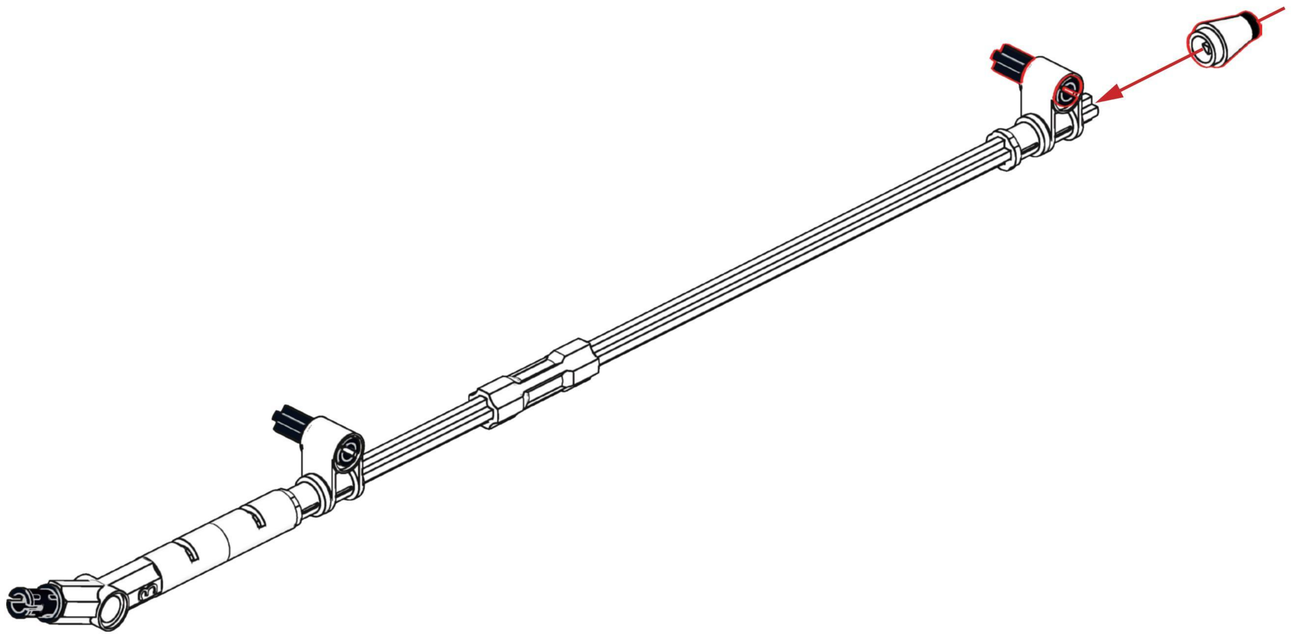

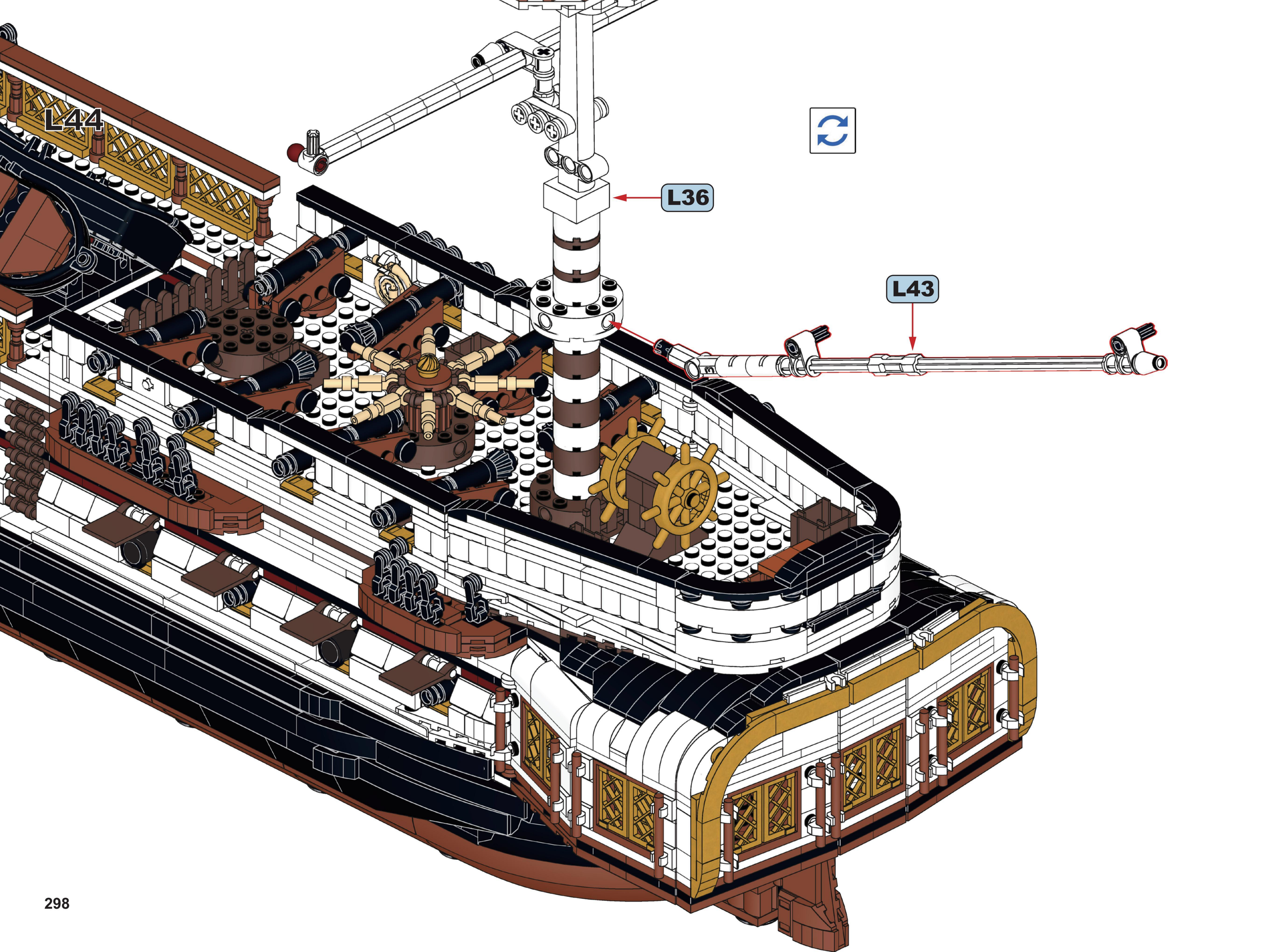
L44
L36
L43

2x 1x 2x 1x

L45

1

2

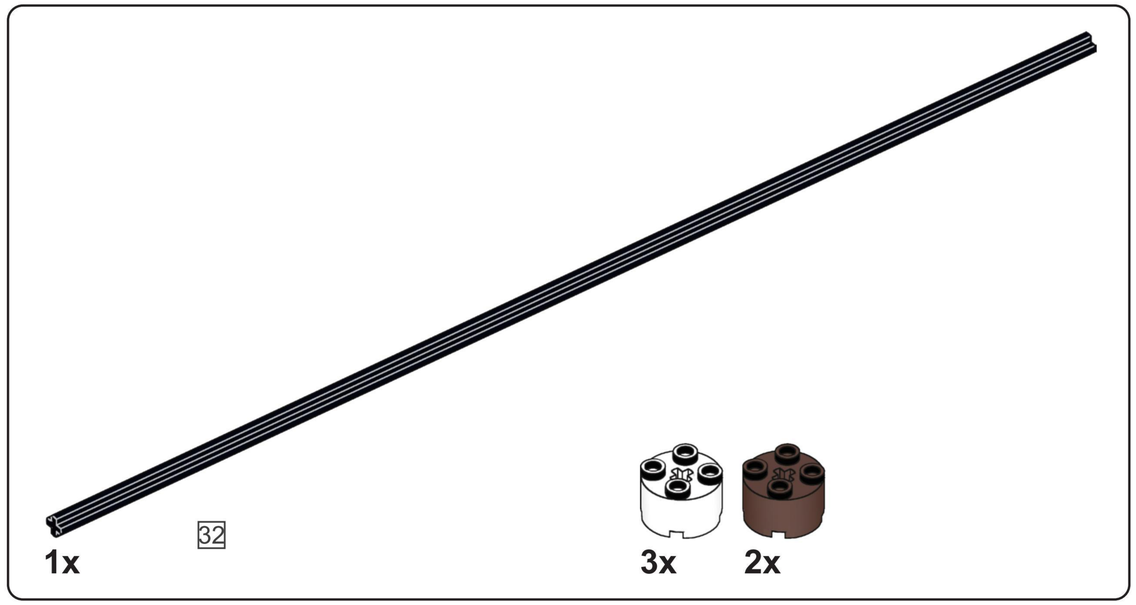

L46

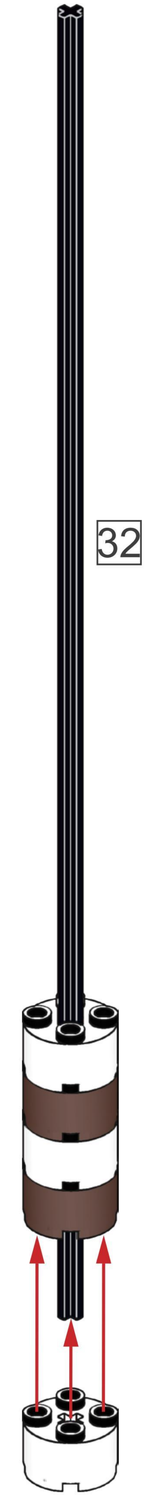

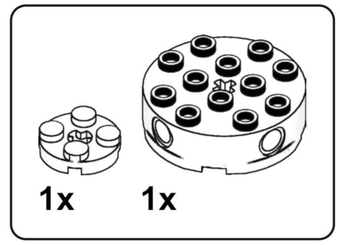

L47

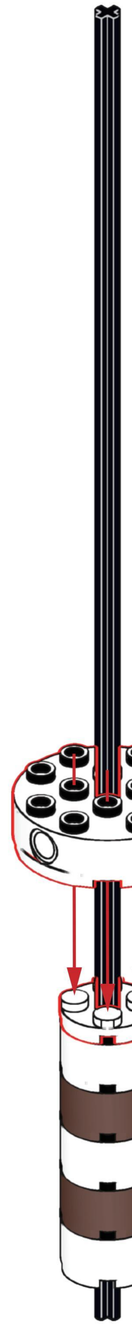

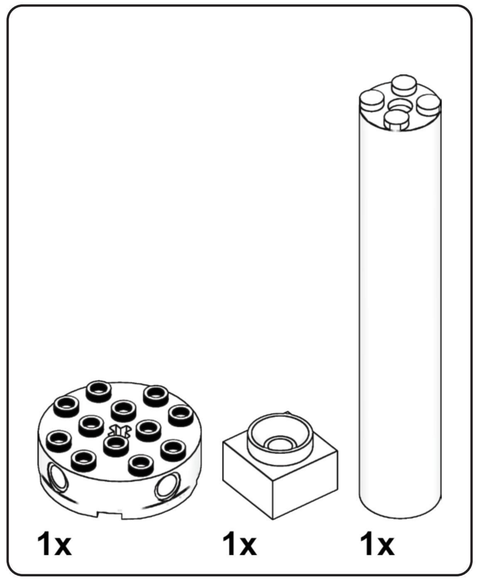

L48

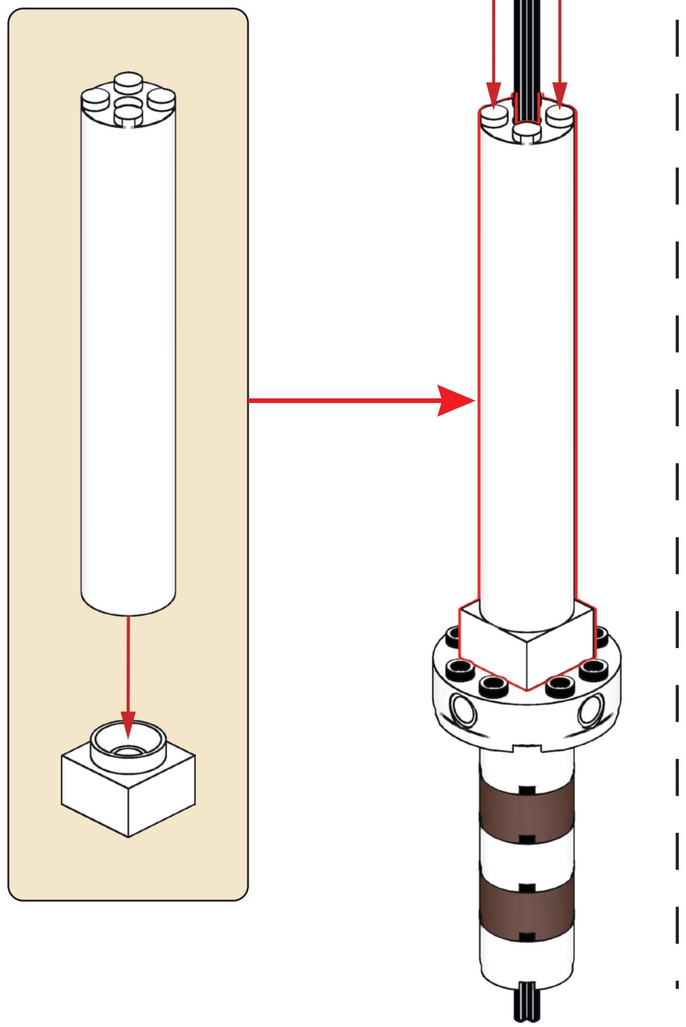

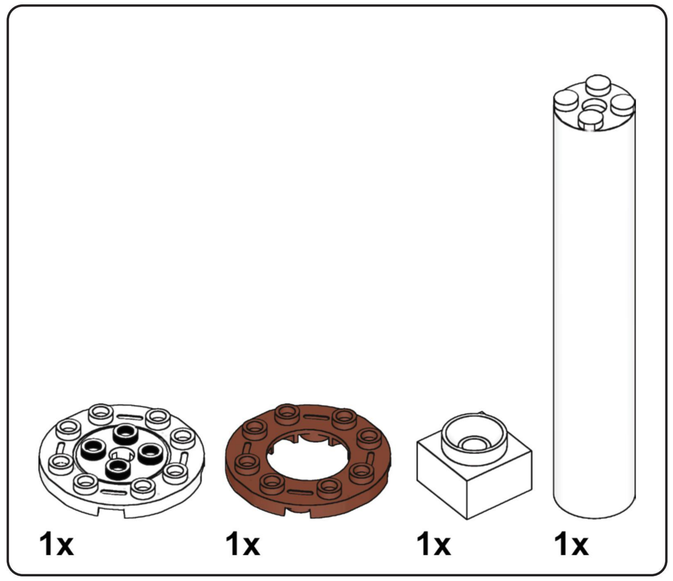

L49

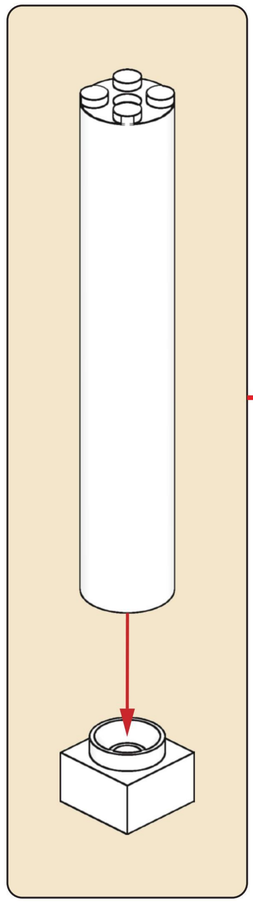

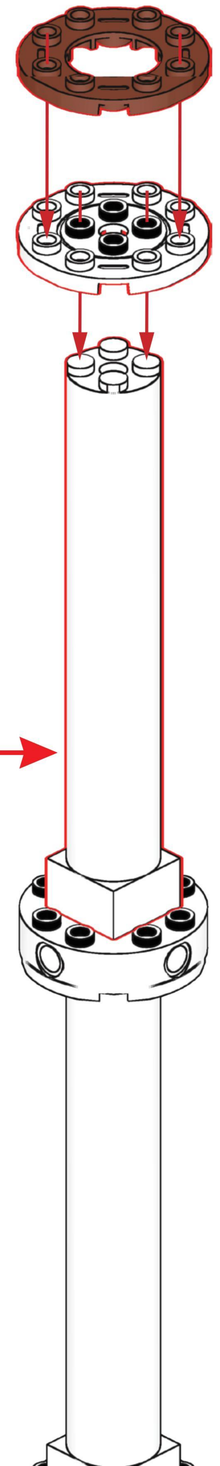

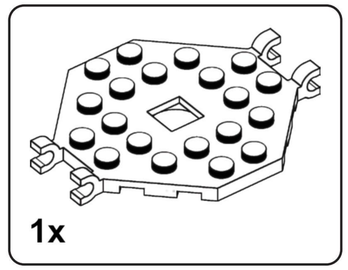

L50

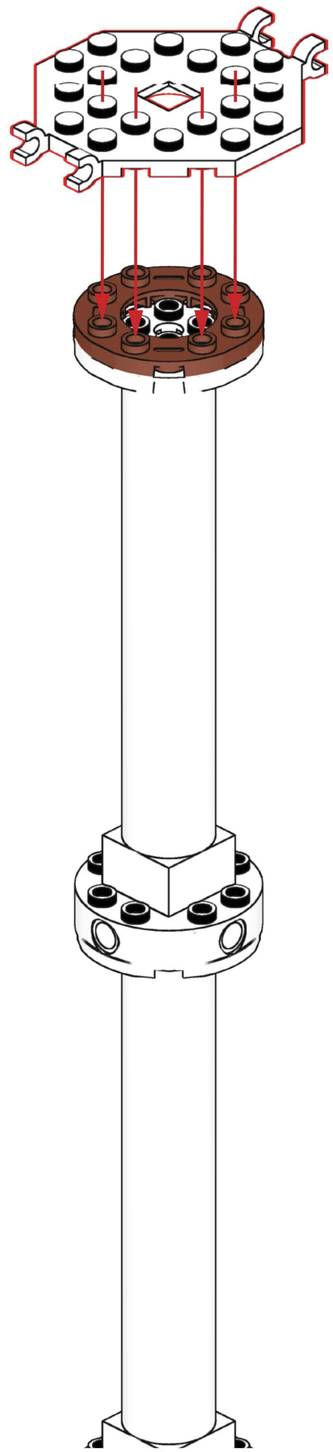

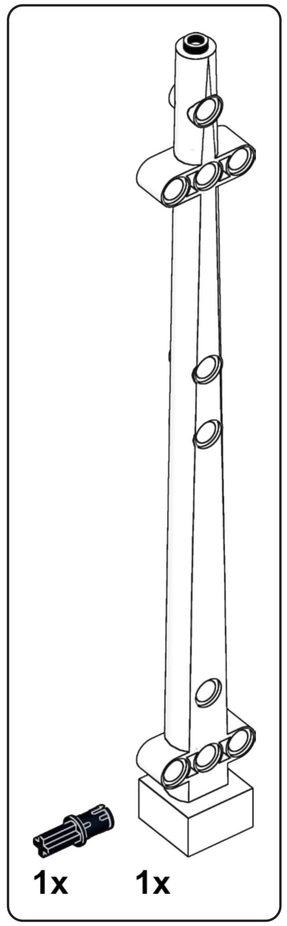

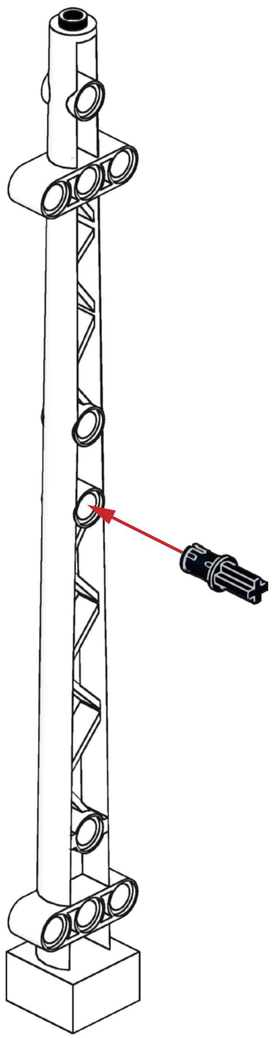

L51

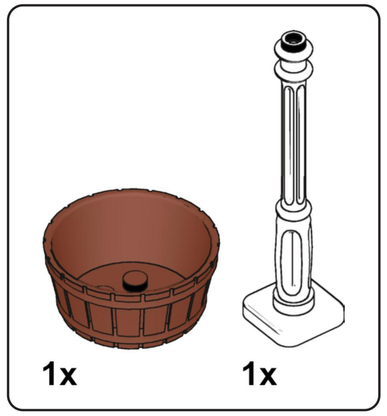

L52

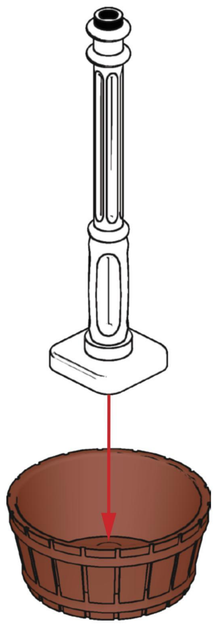

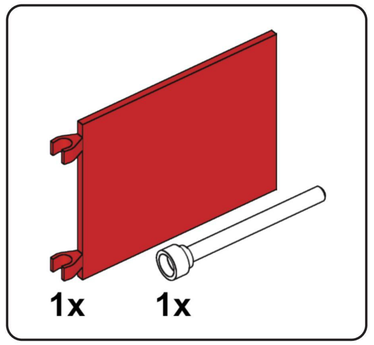

L53

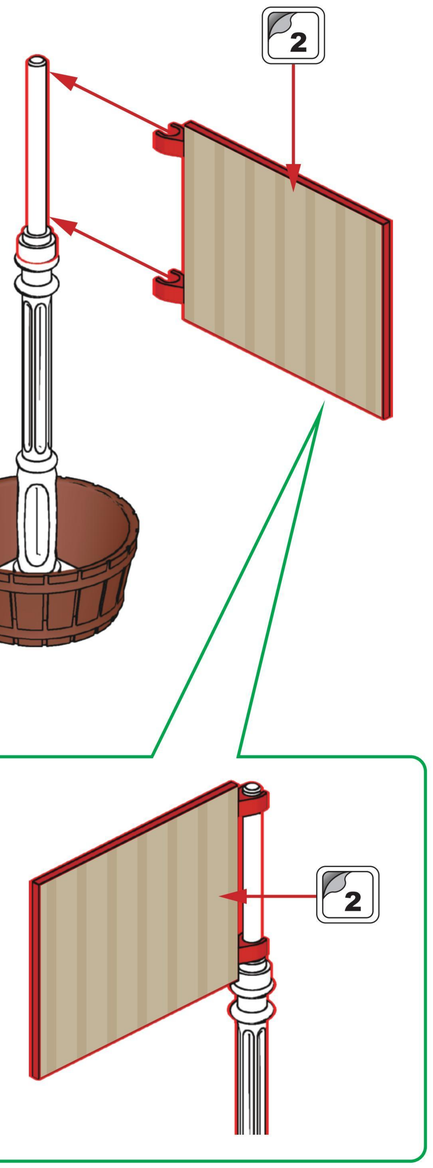

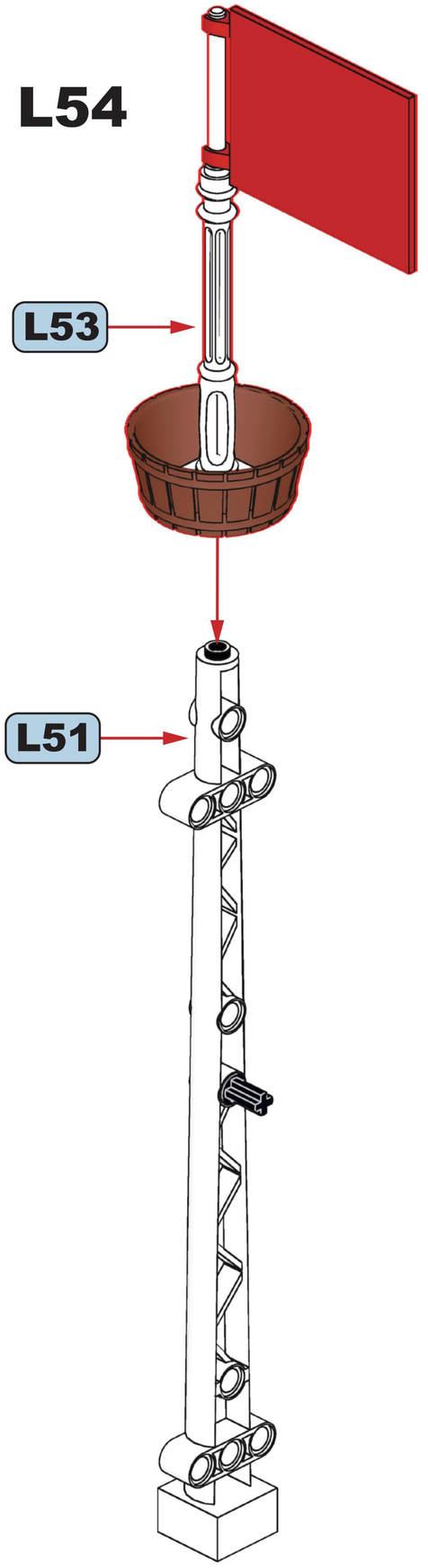

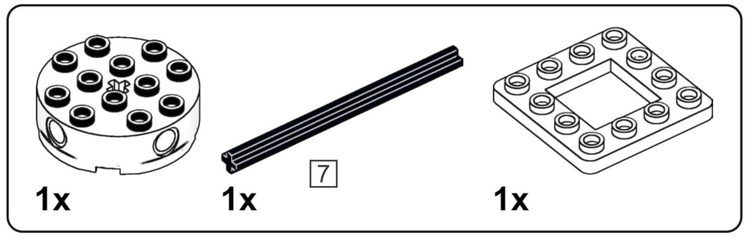

L55

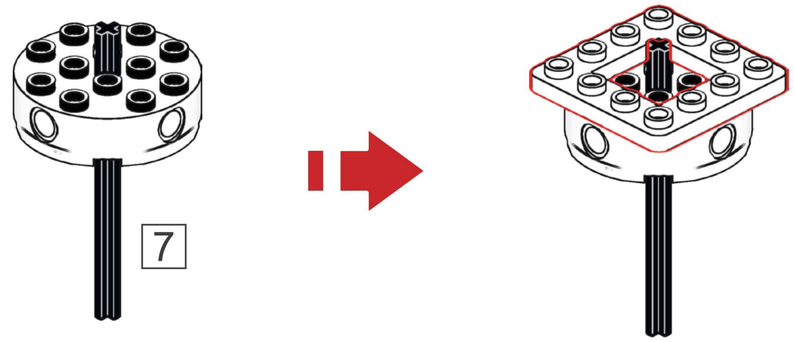



L56

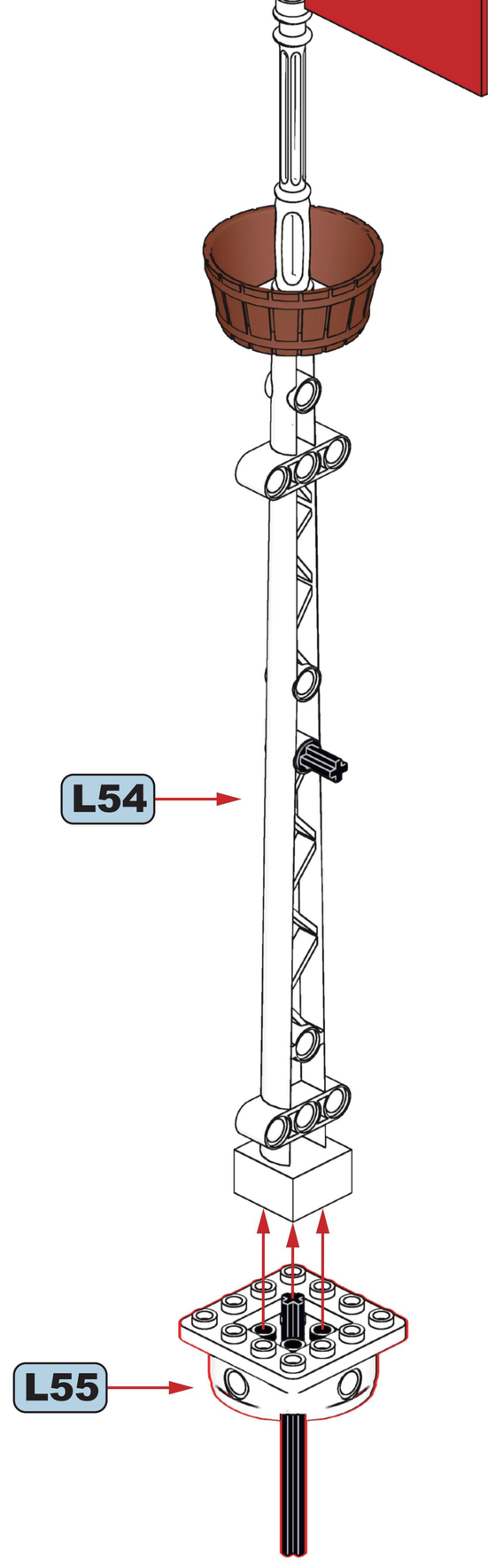

L57

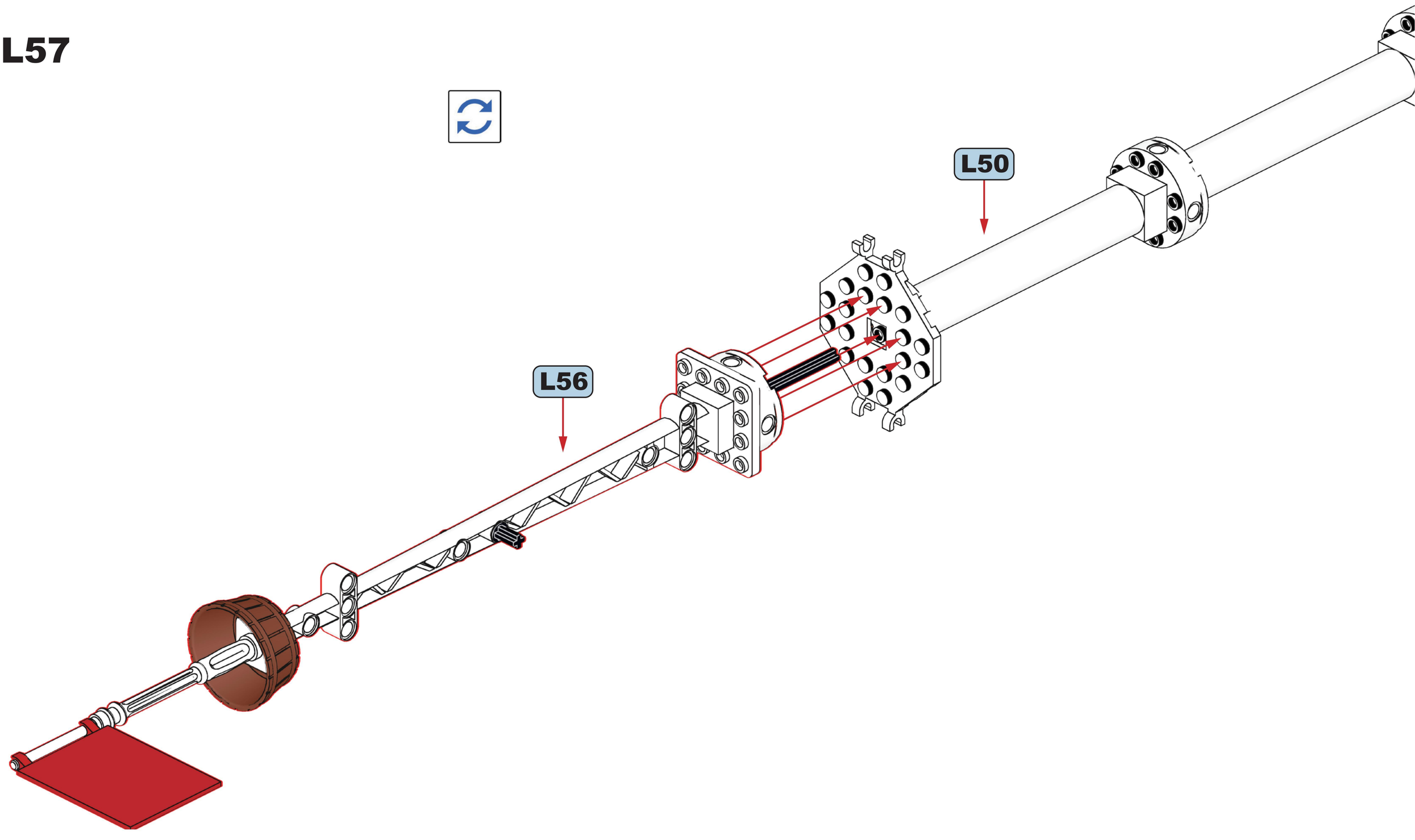

L58

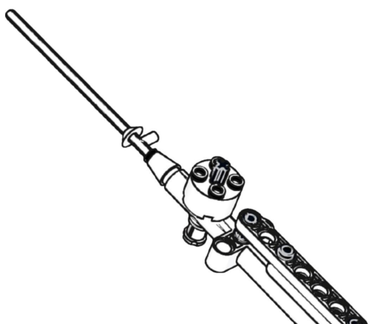

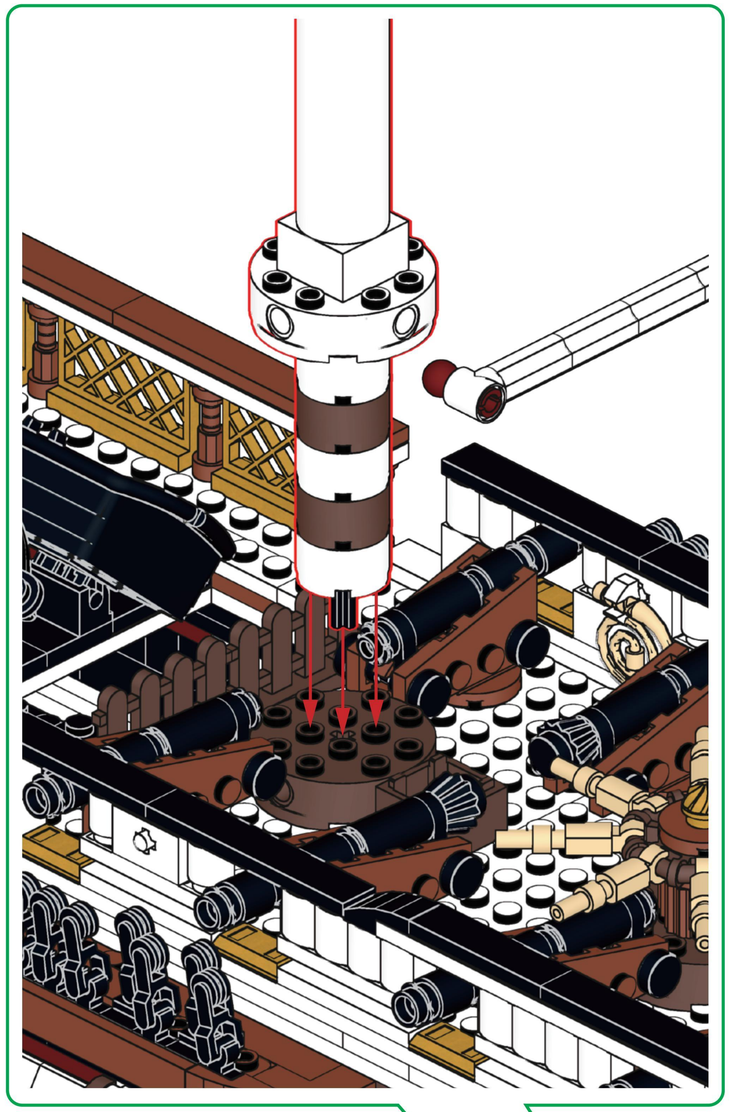

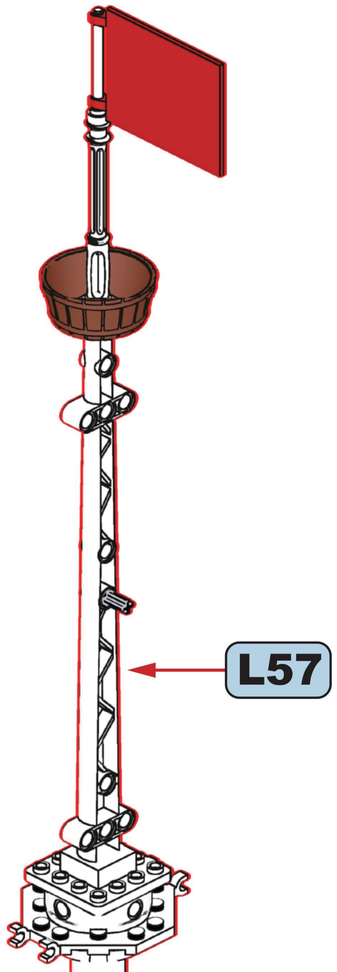

L57

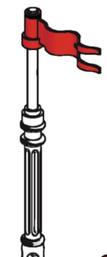

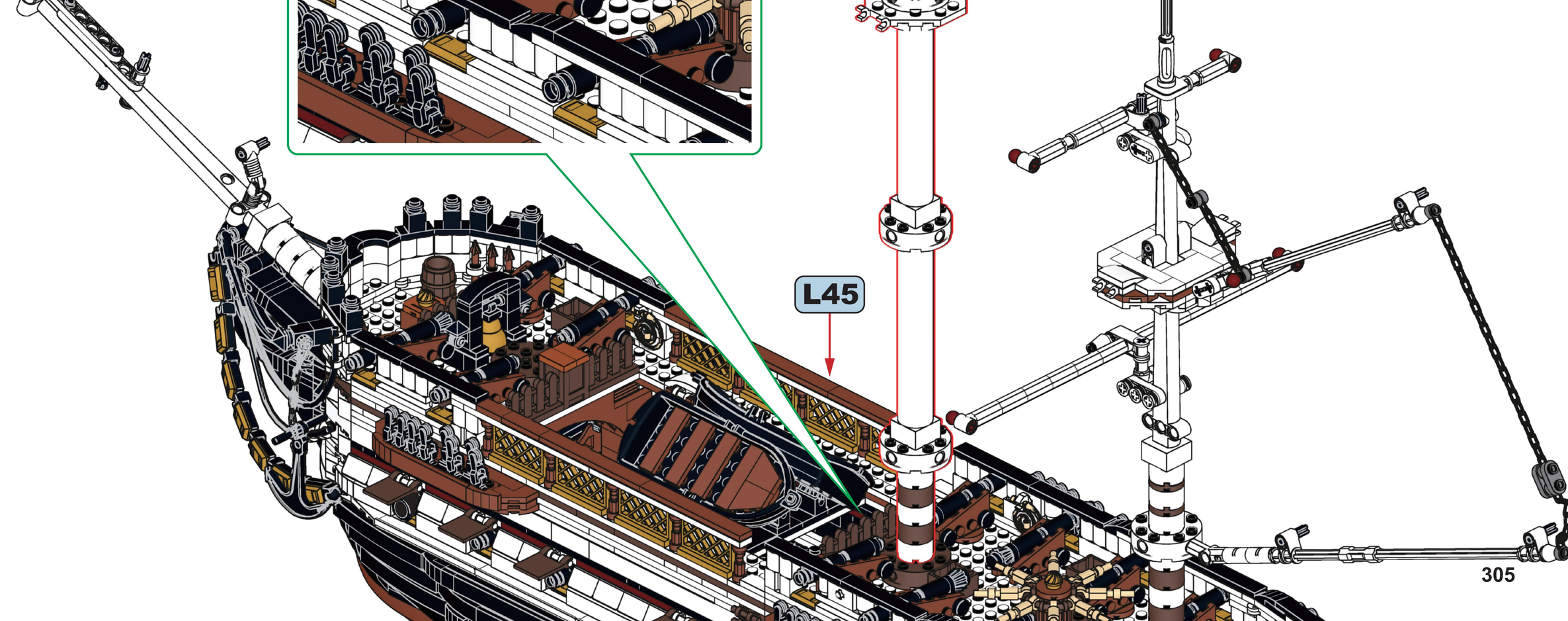

L45

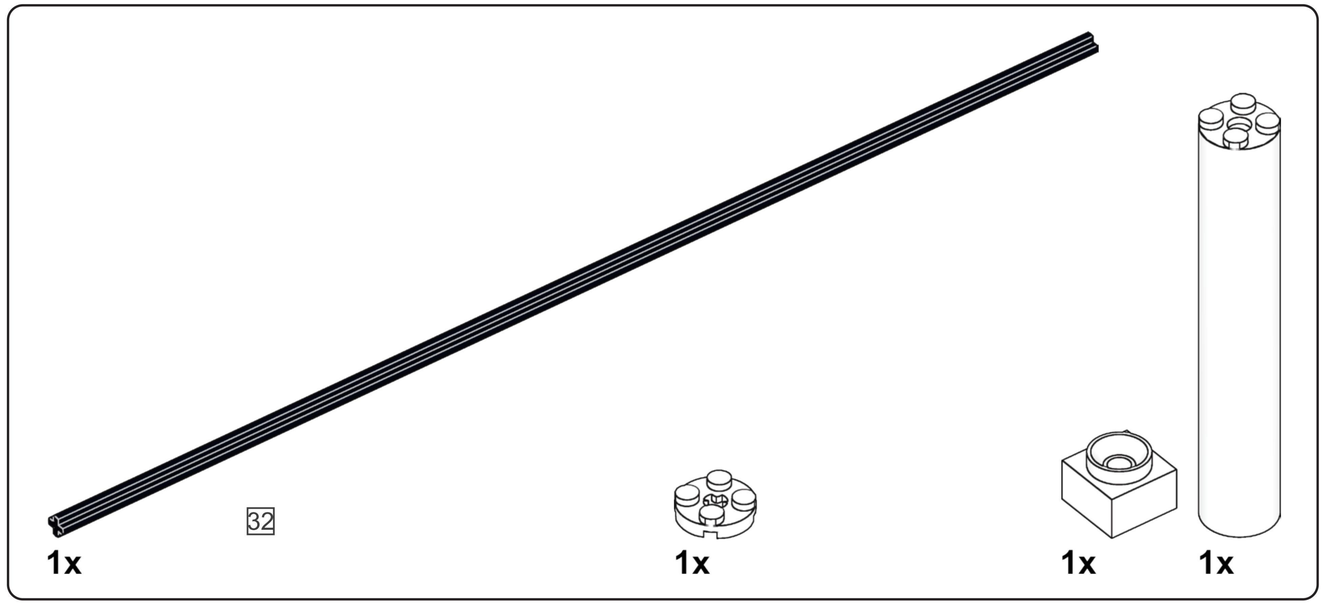

L59

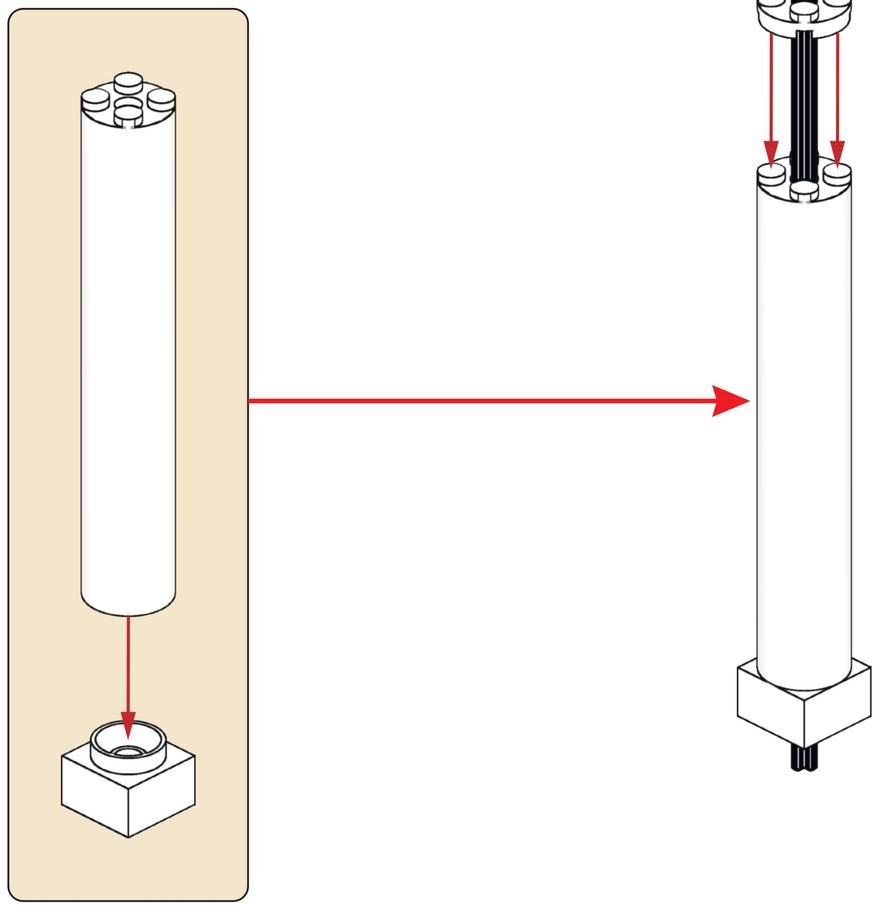

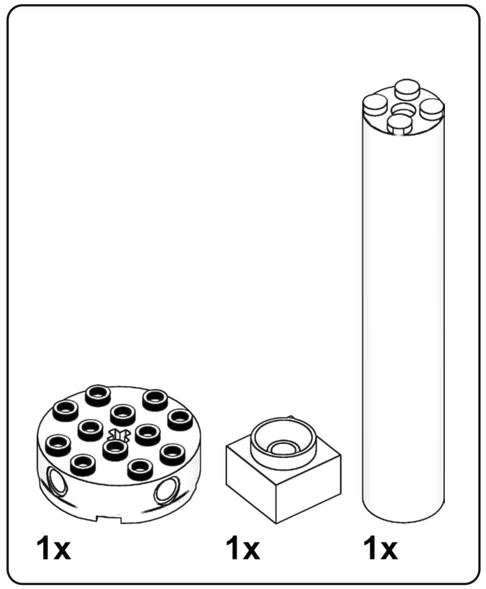

L60

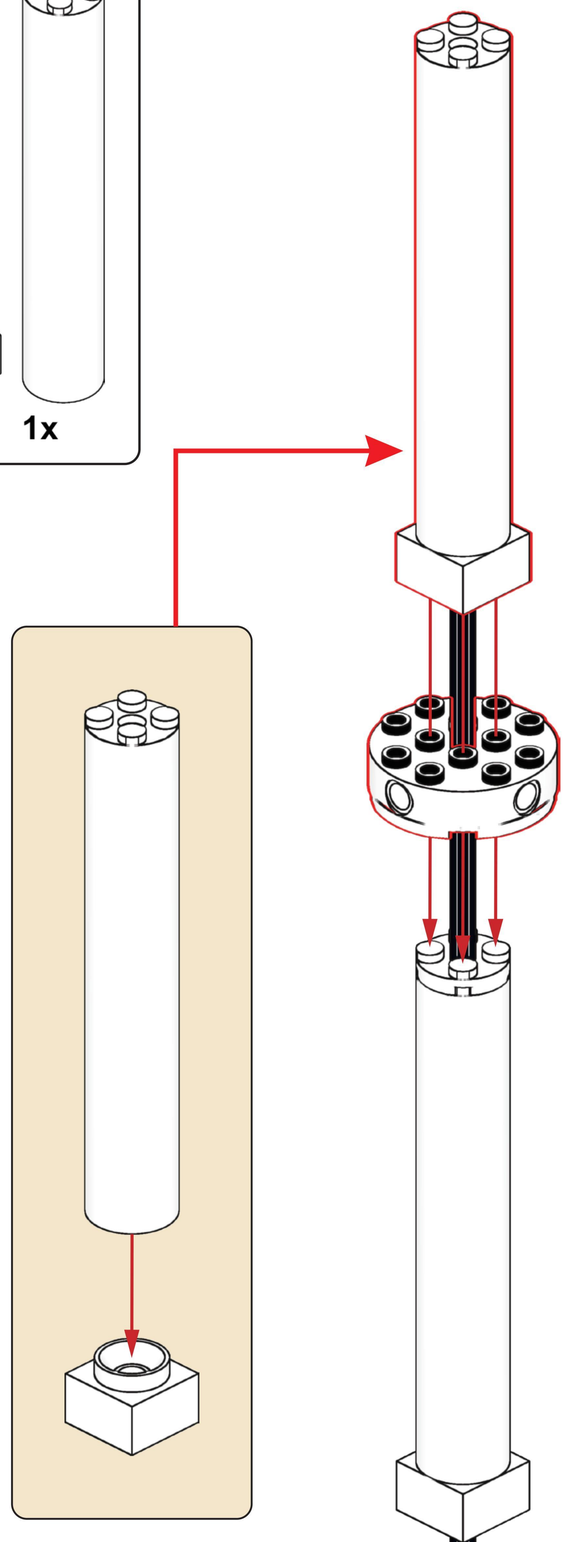

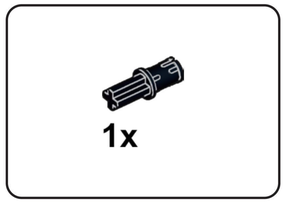

L61

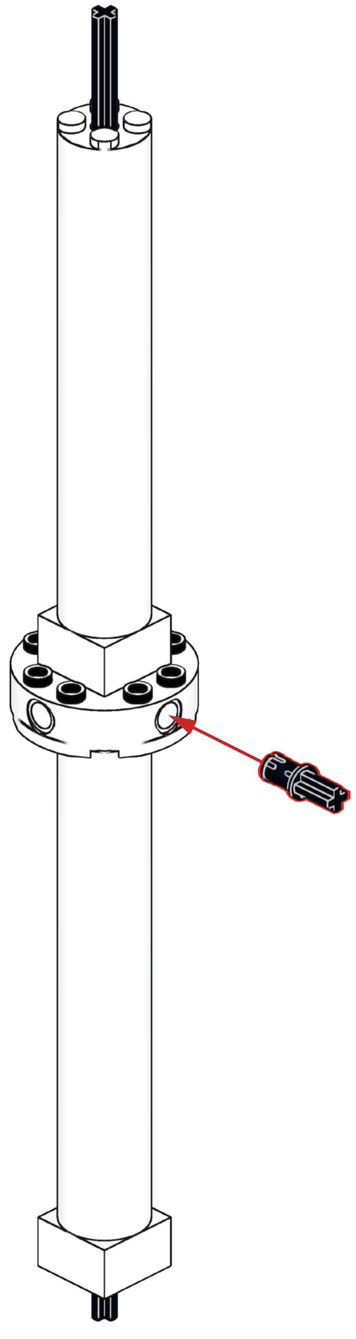

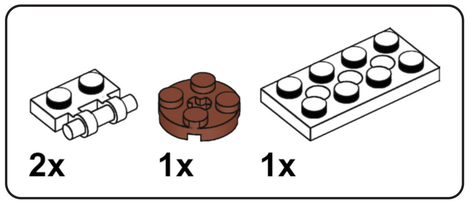

L62

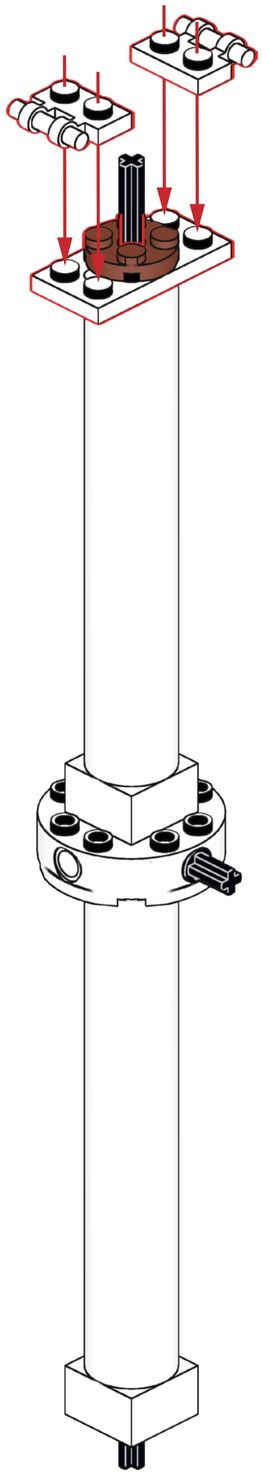

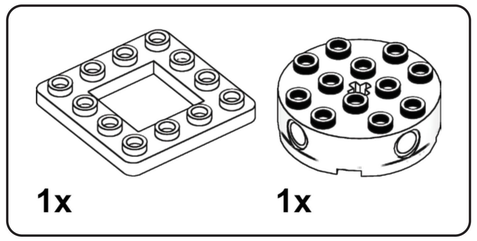

L63

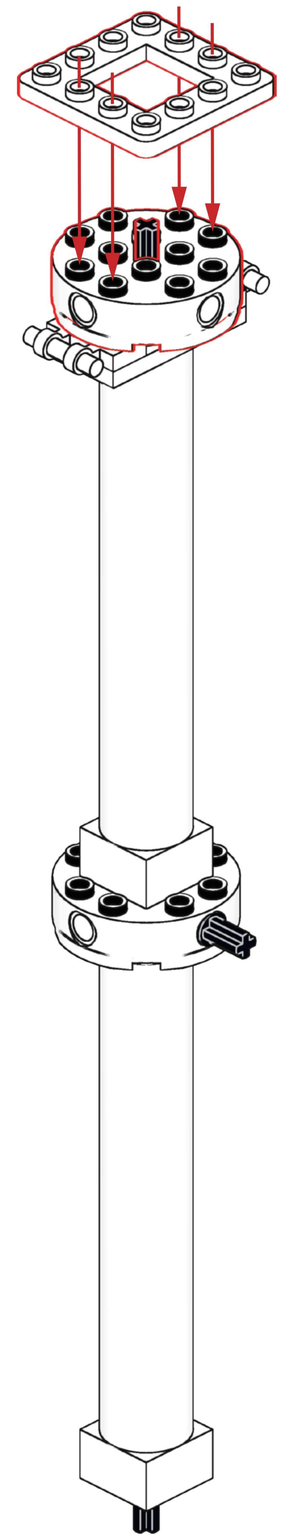

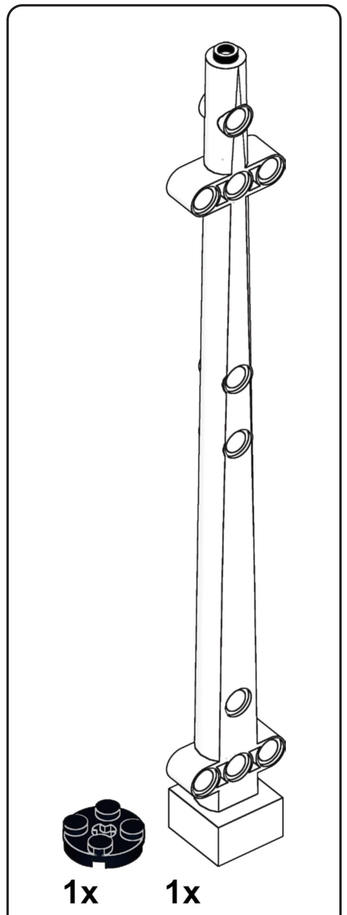

L64

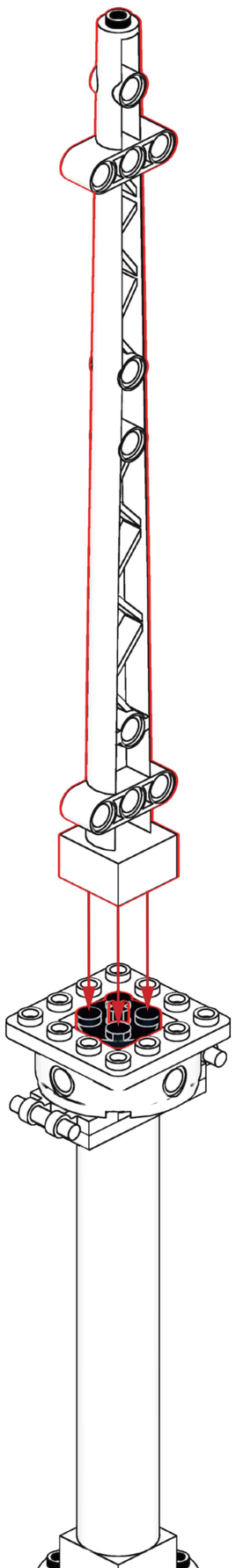

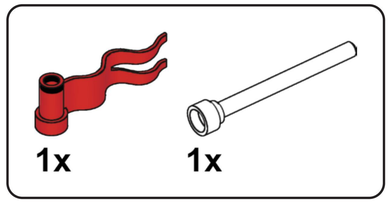

L65

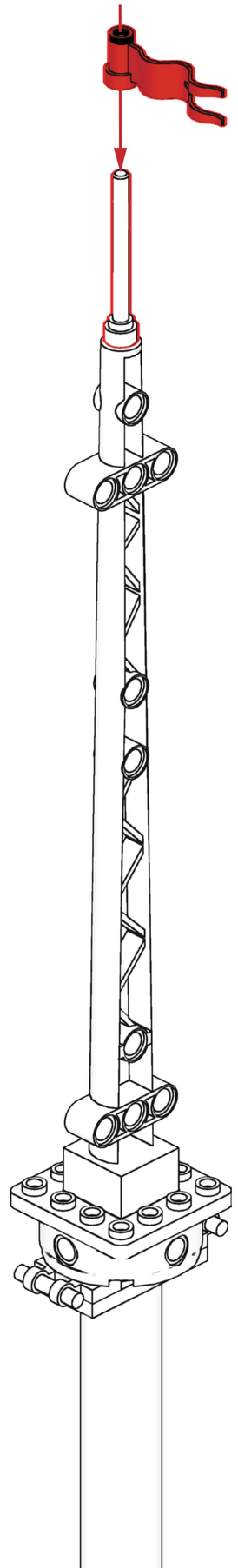

L66

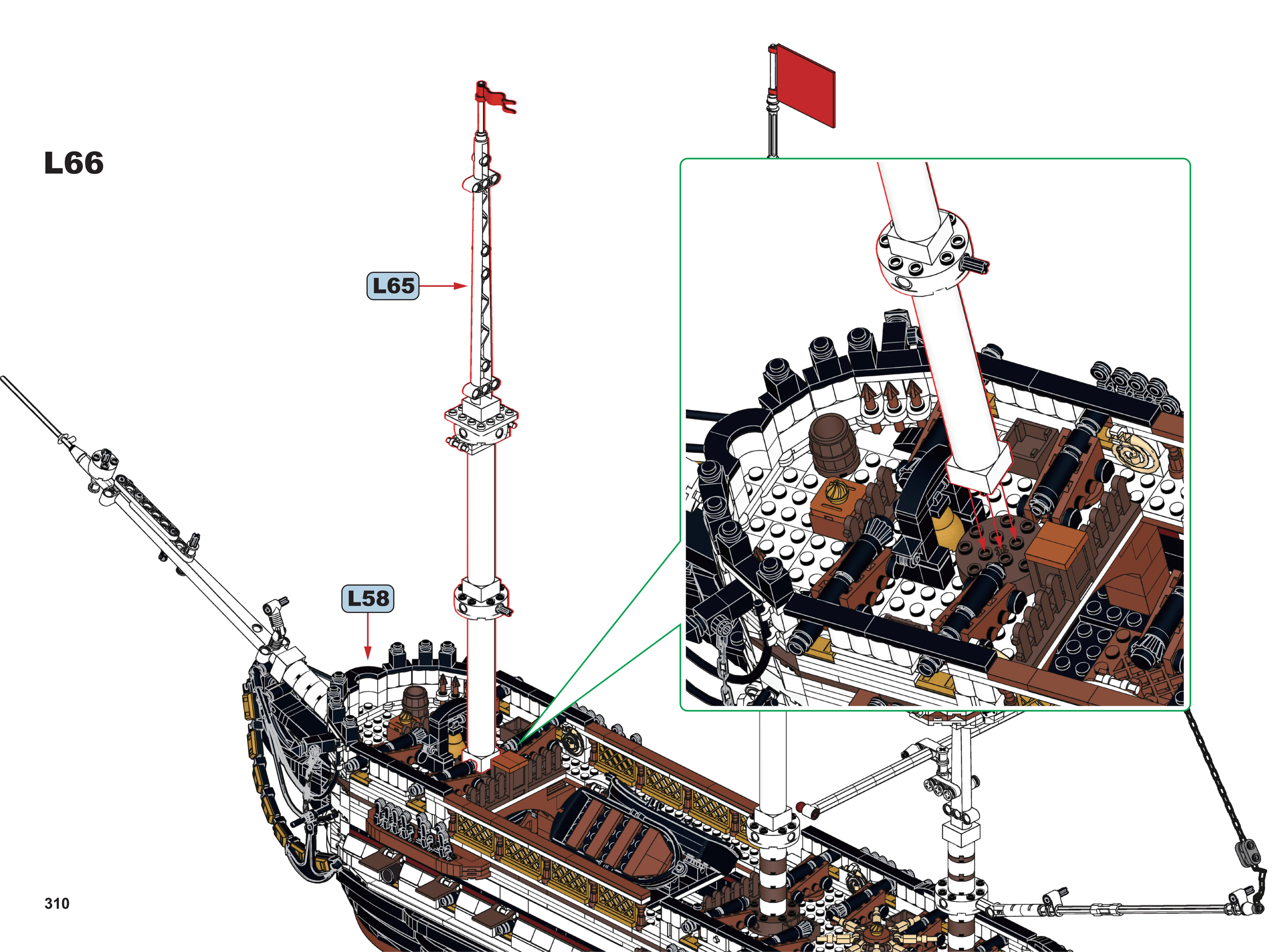

13

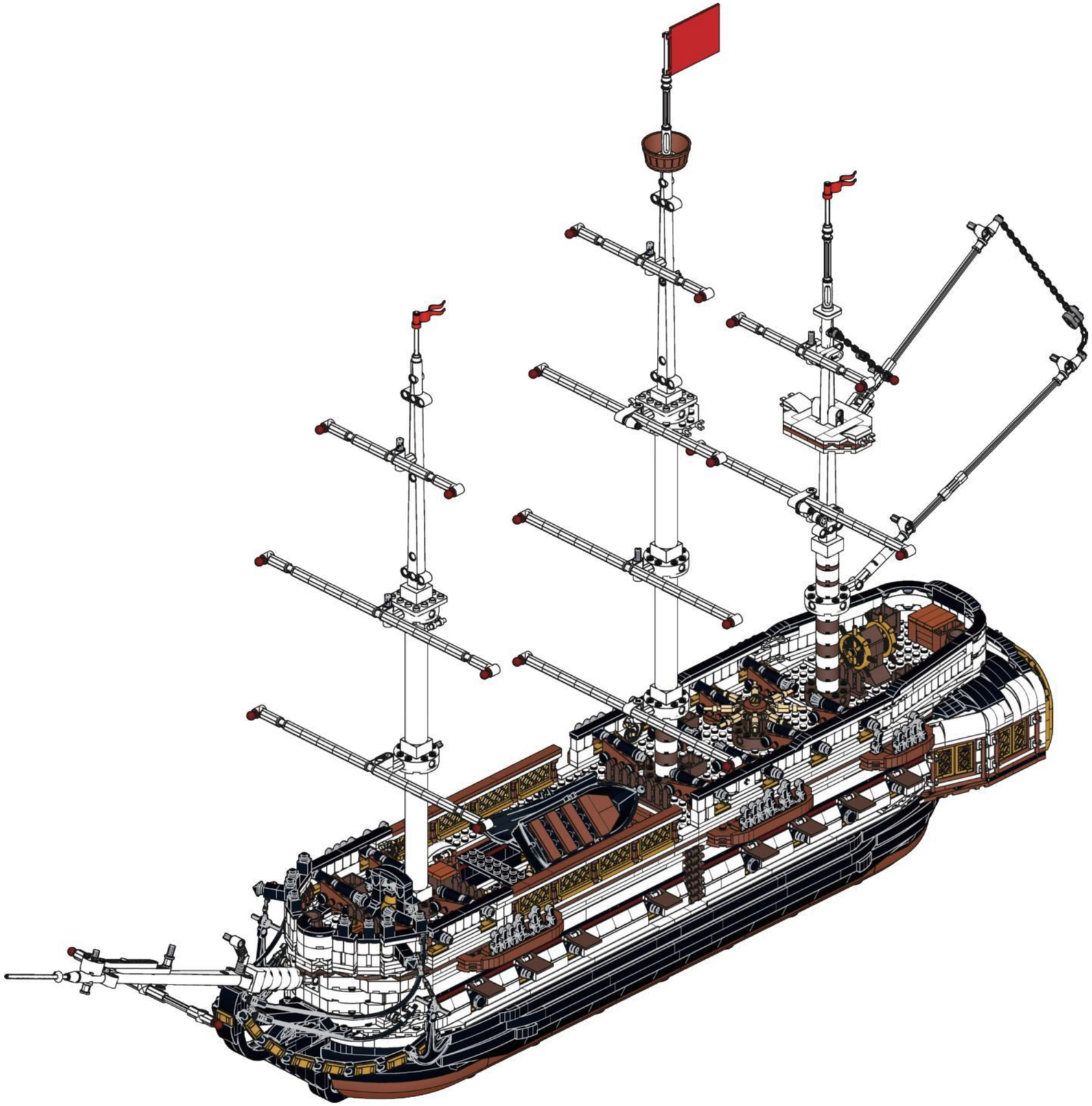

M

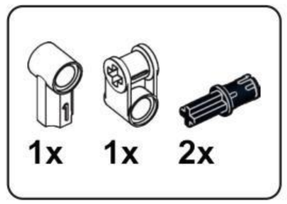

M1

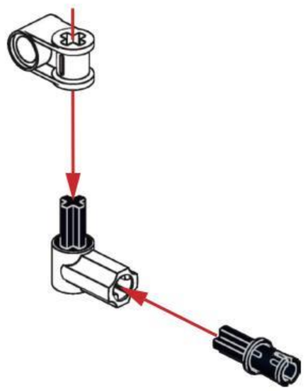

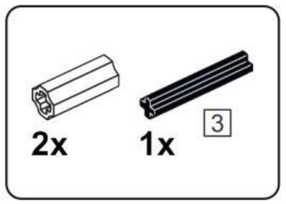

M2

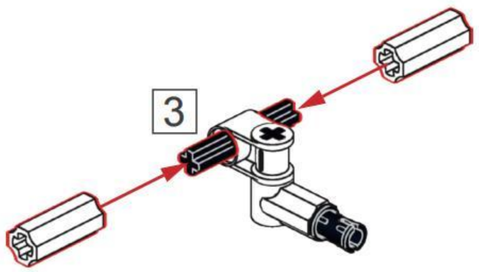

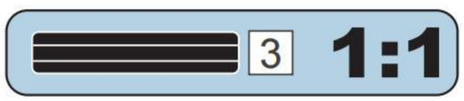

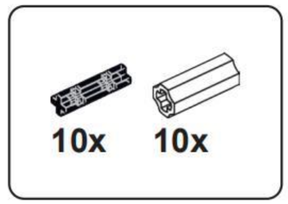

M3

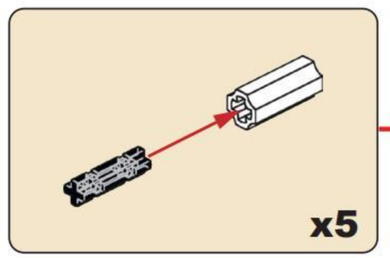

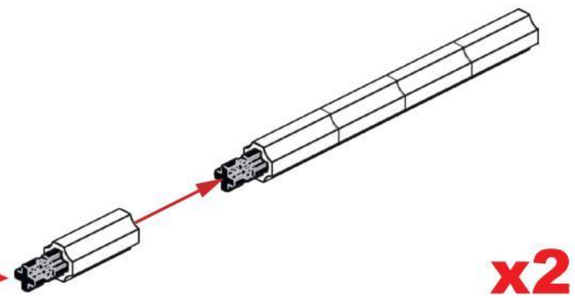

M4

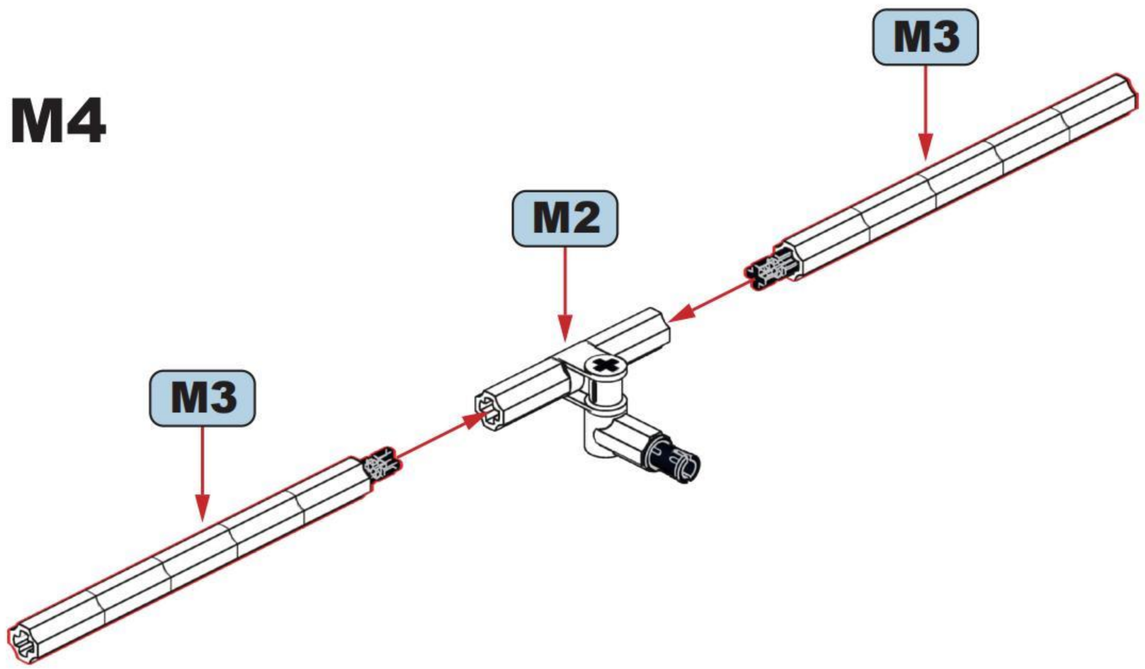

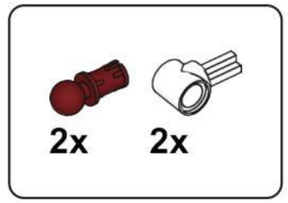

M5

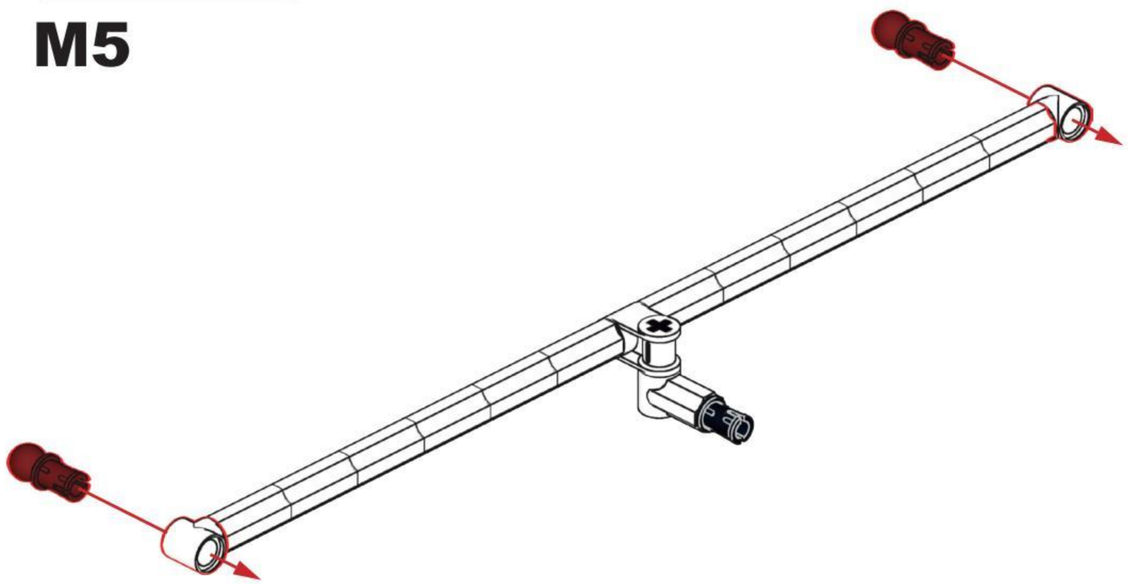

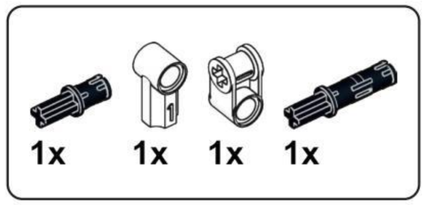

M6

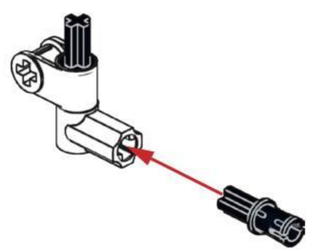

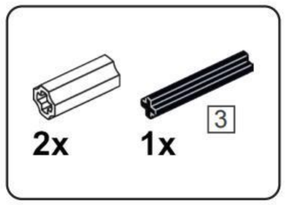

M7

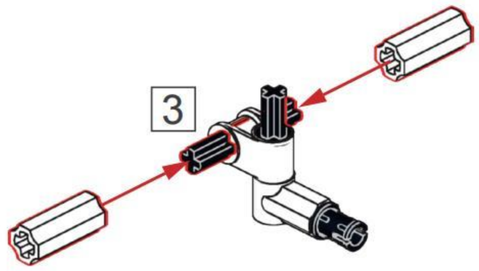

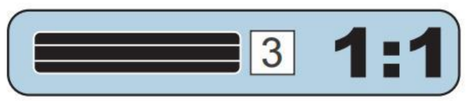

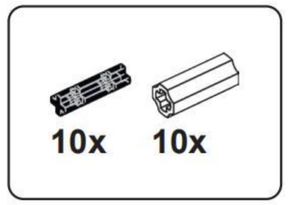

M8

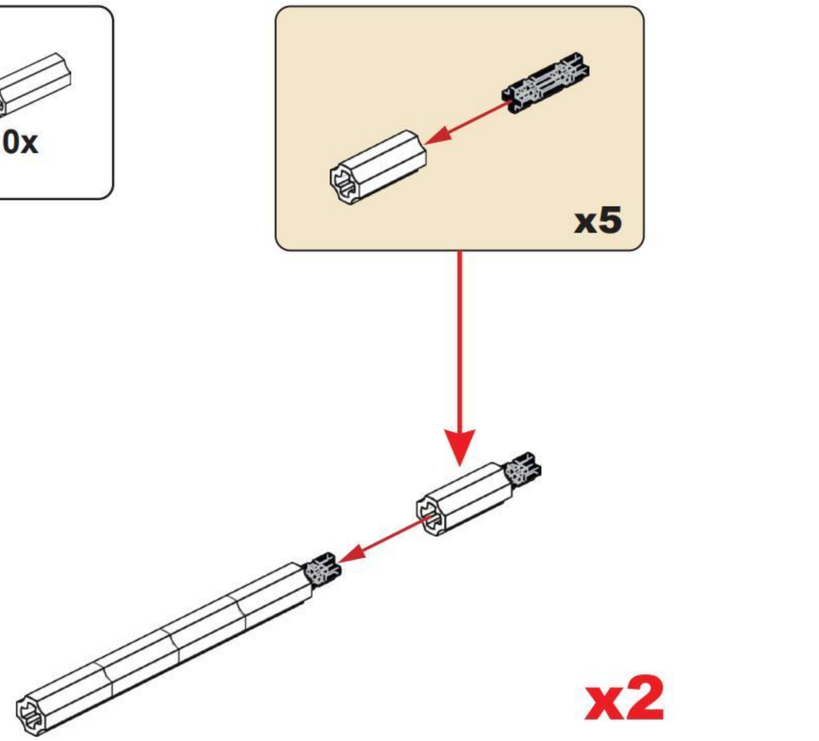

M9

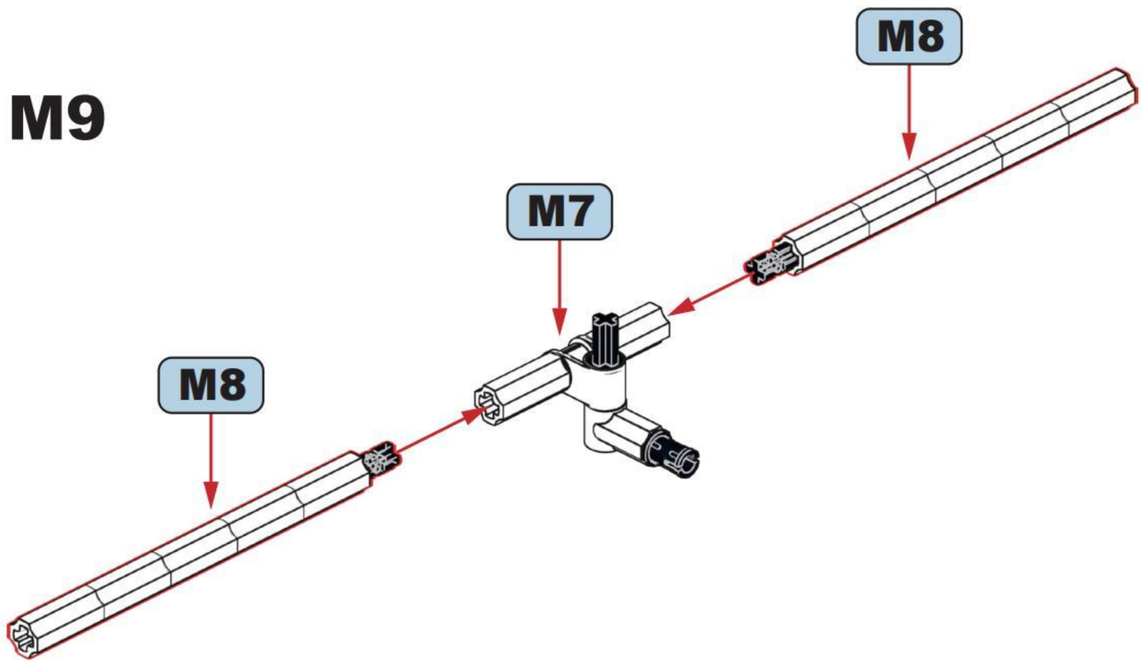

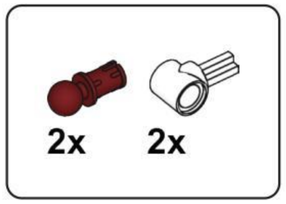

M10

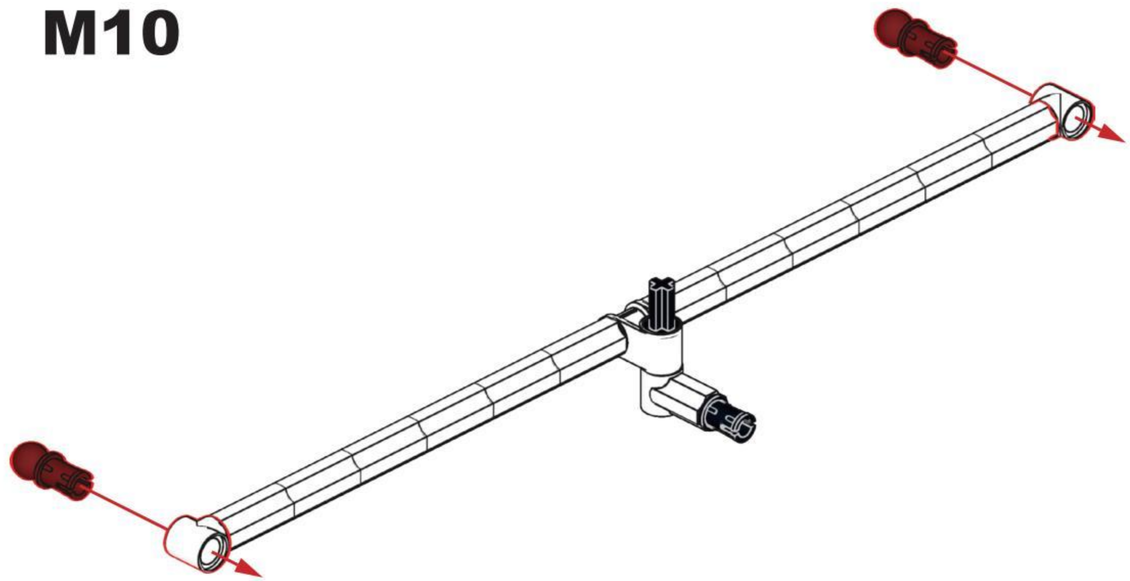

M11

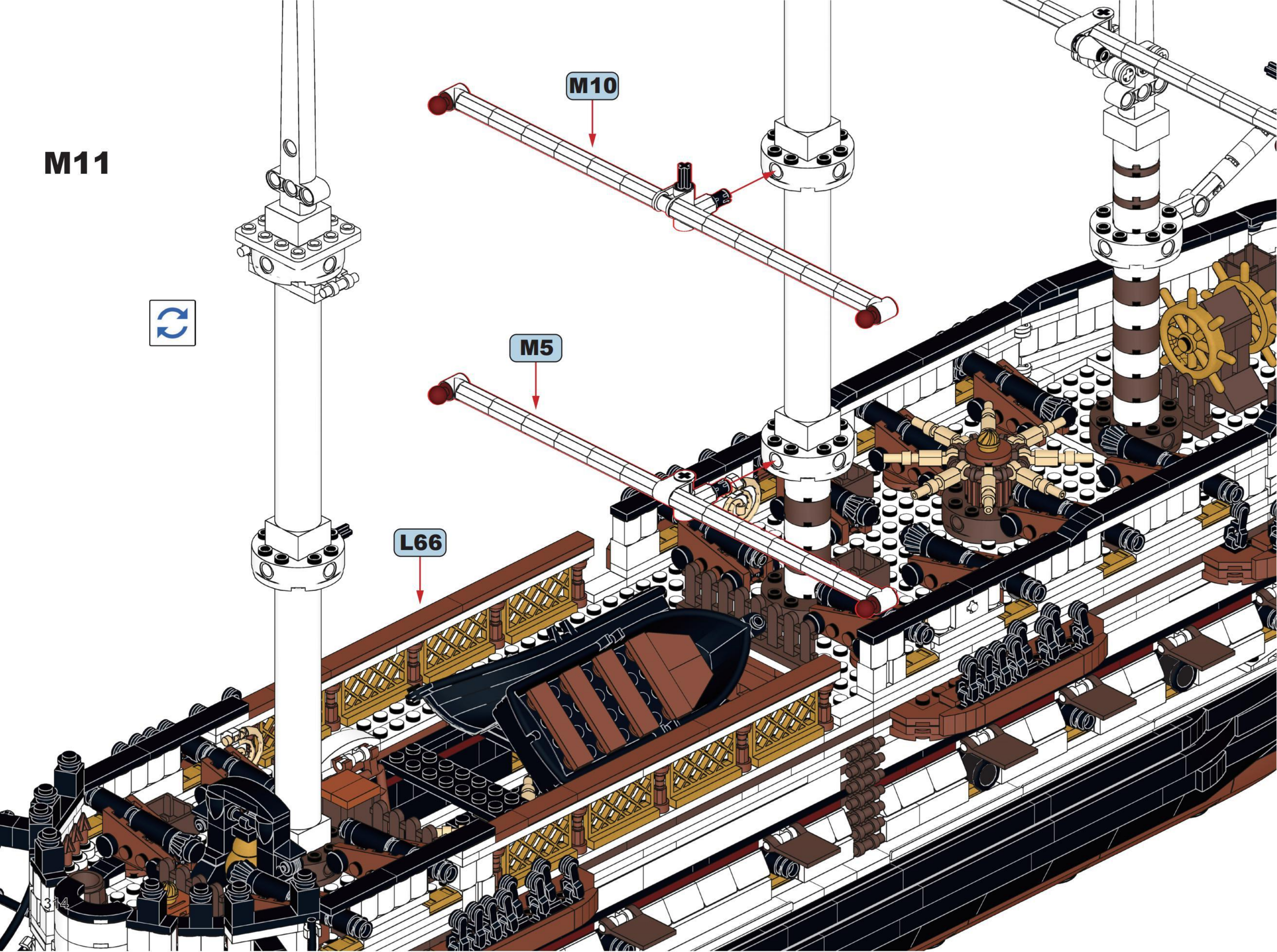

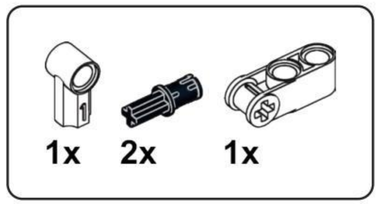

M12

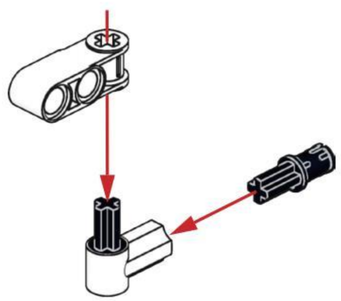

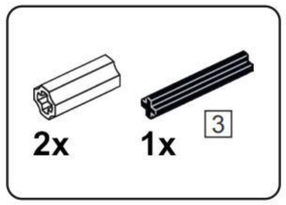

M13

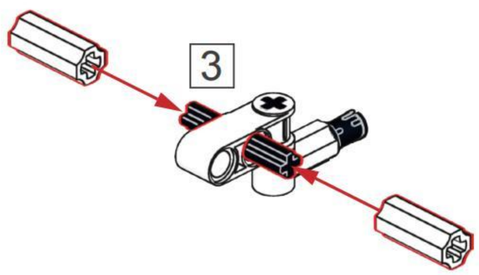

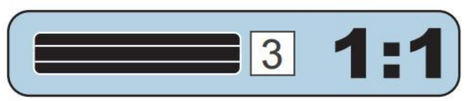

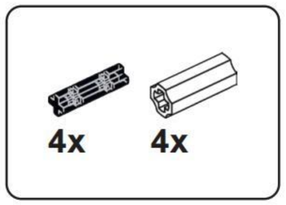

M14

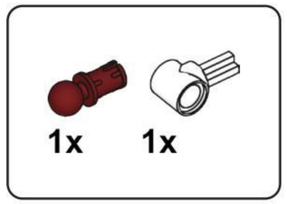

M15

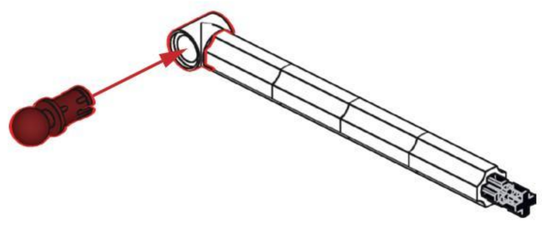

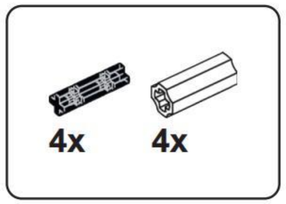

M16

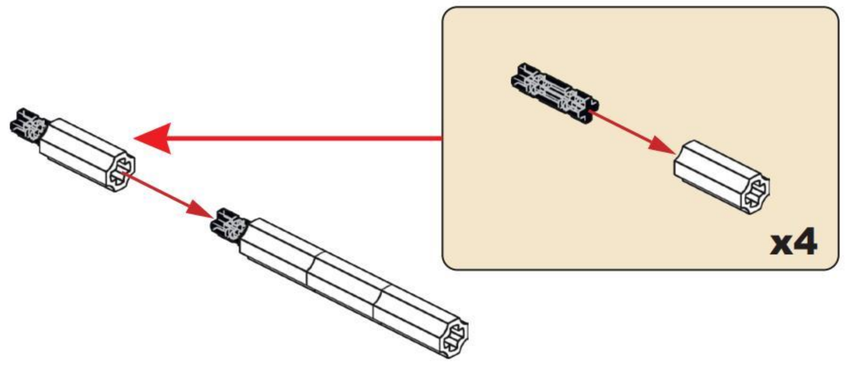

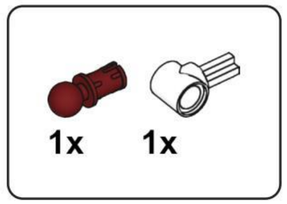

M17

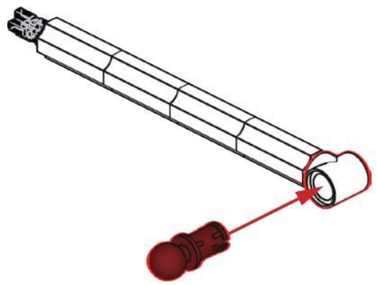

M18

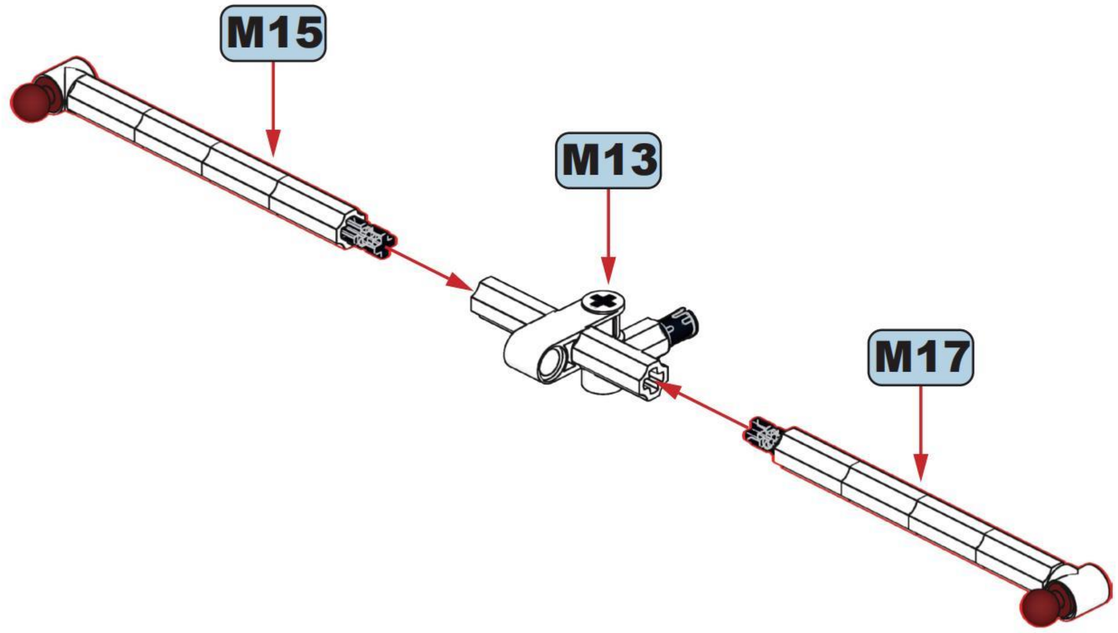



M19

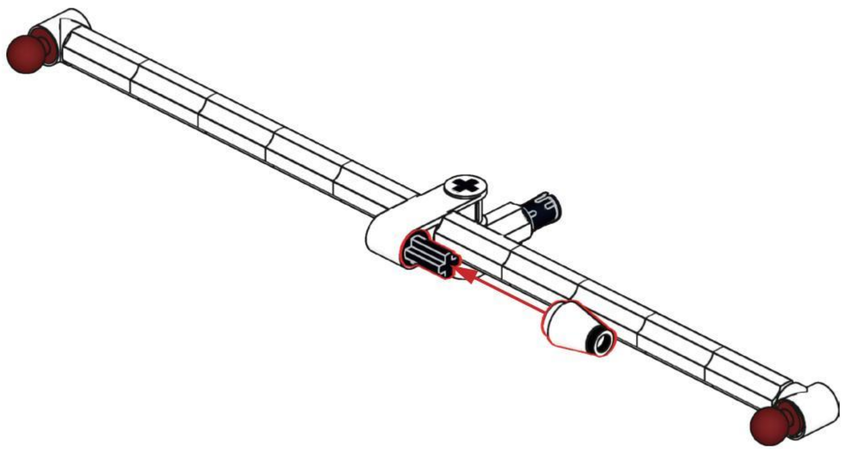

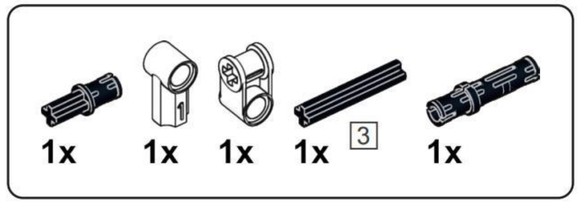

M20

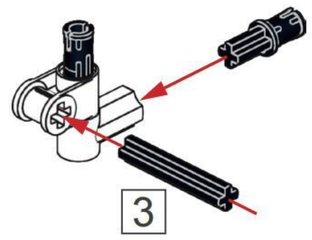

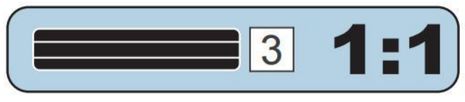

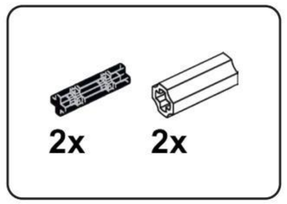

M21

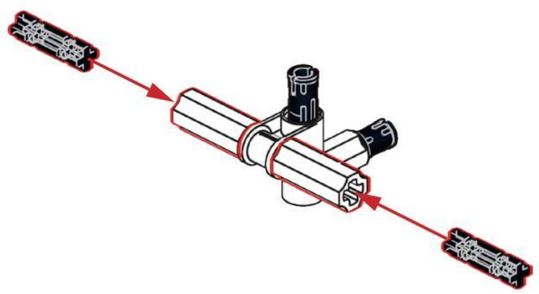

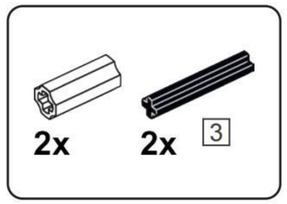

M22

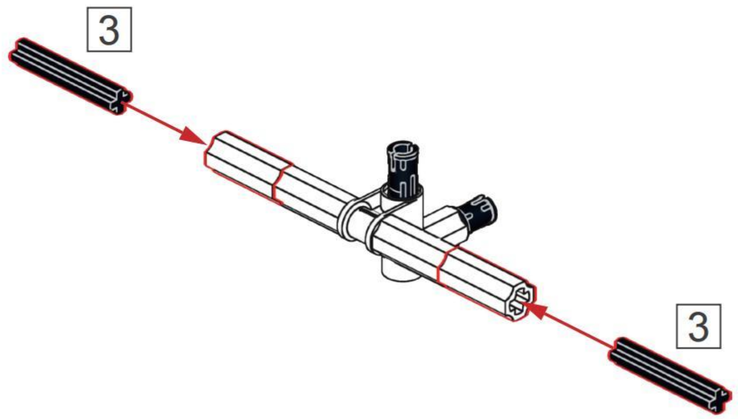

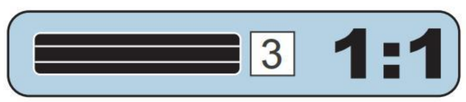

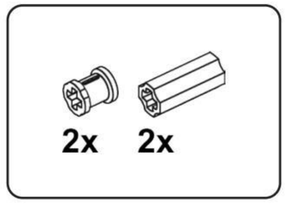

M23

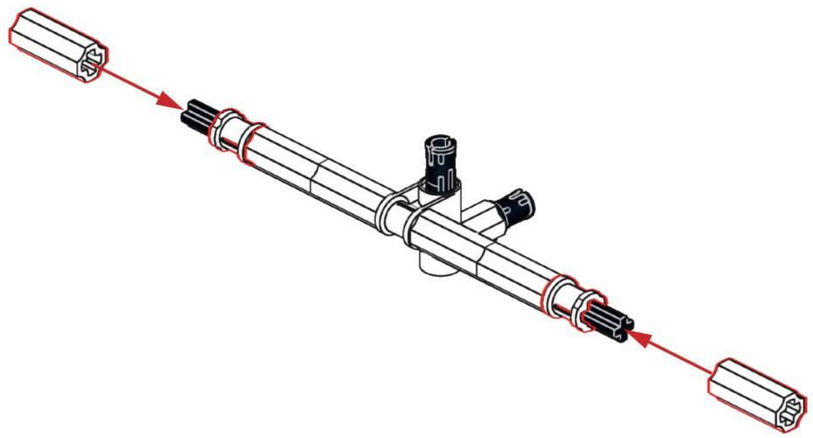

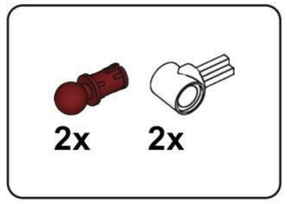

M24

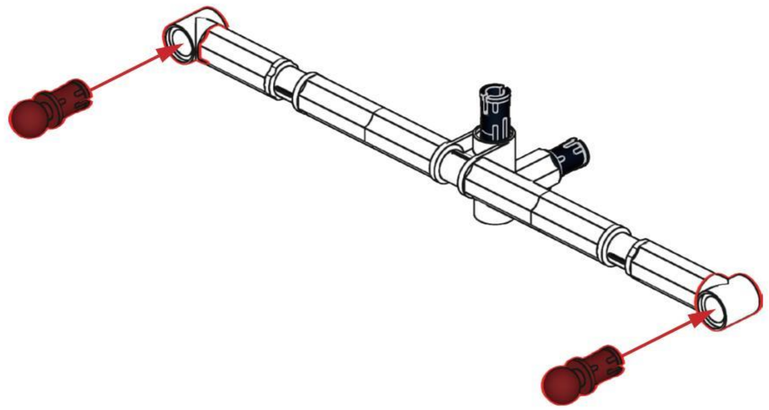

M25

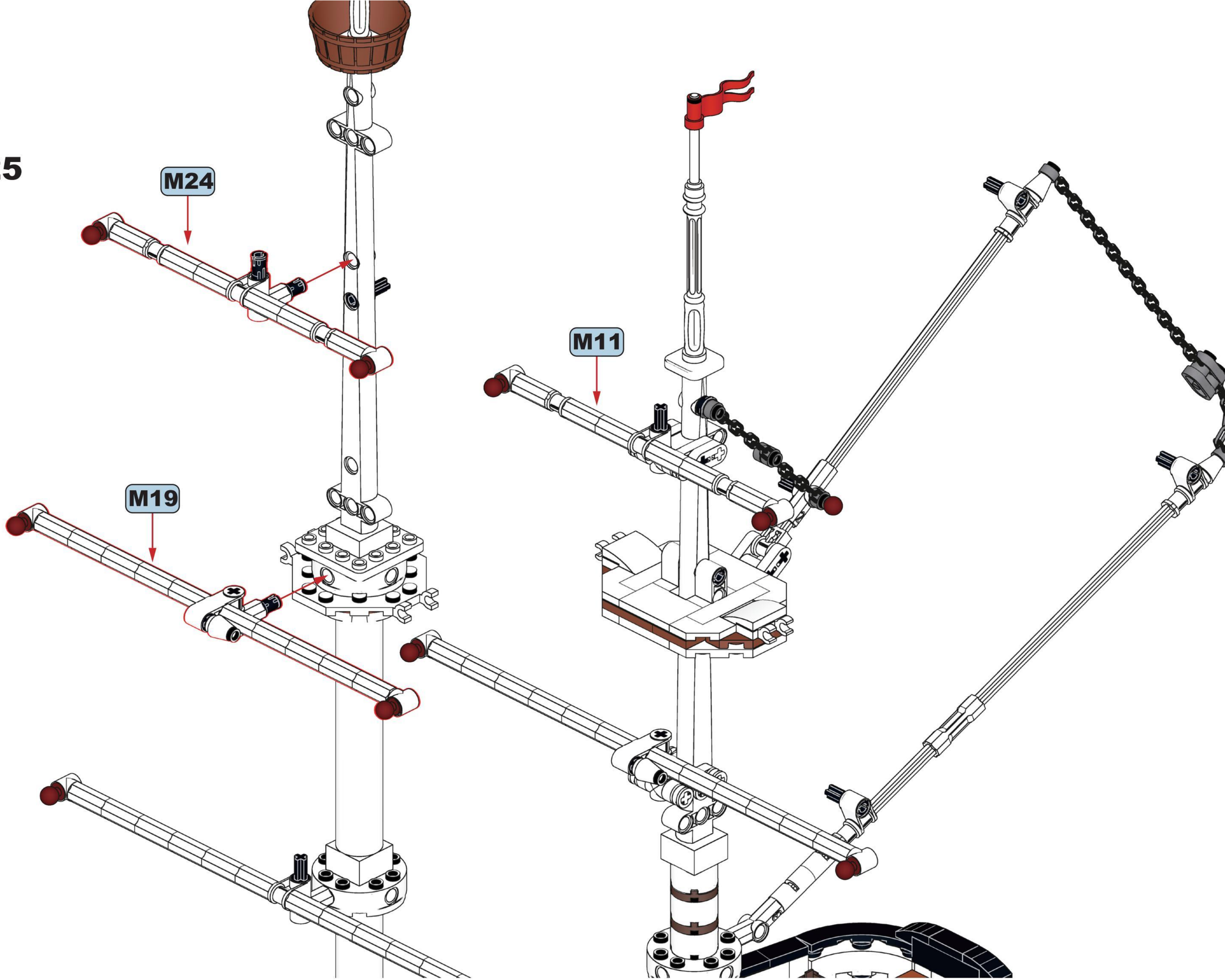

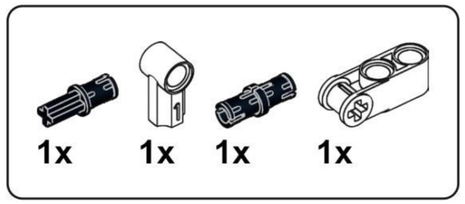

M26

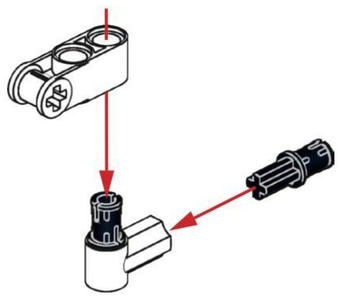

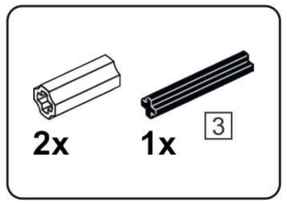

M27

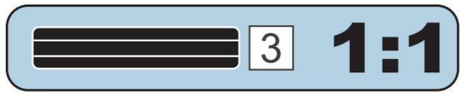

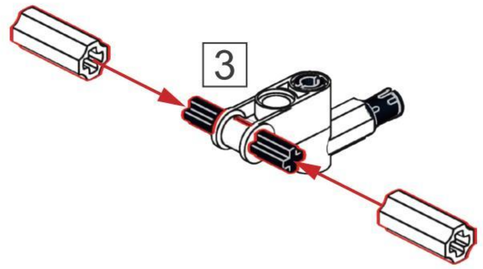

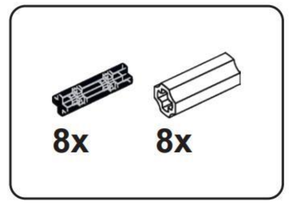

M28

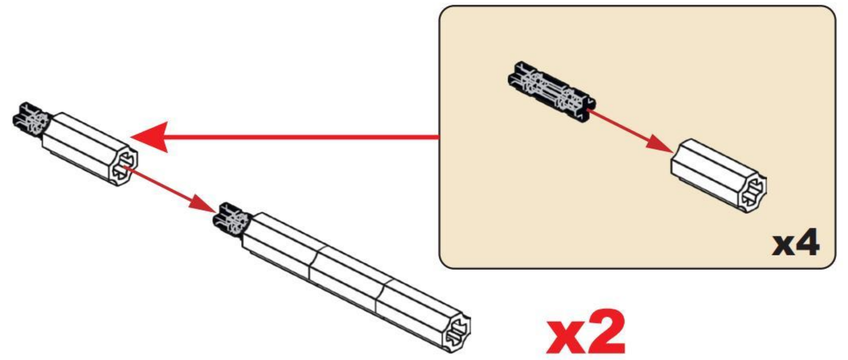

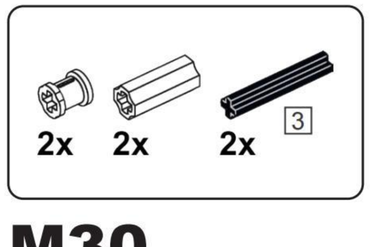

M29

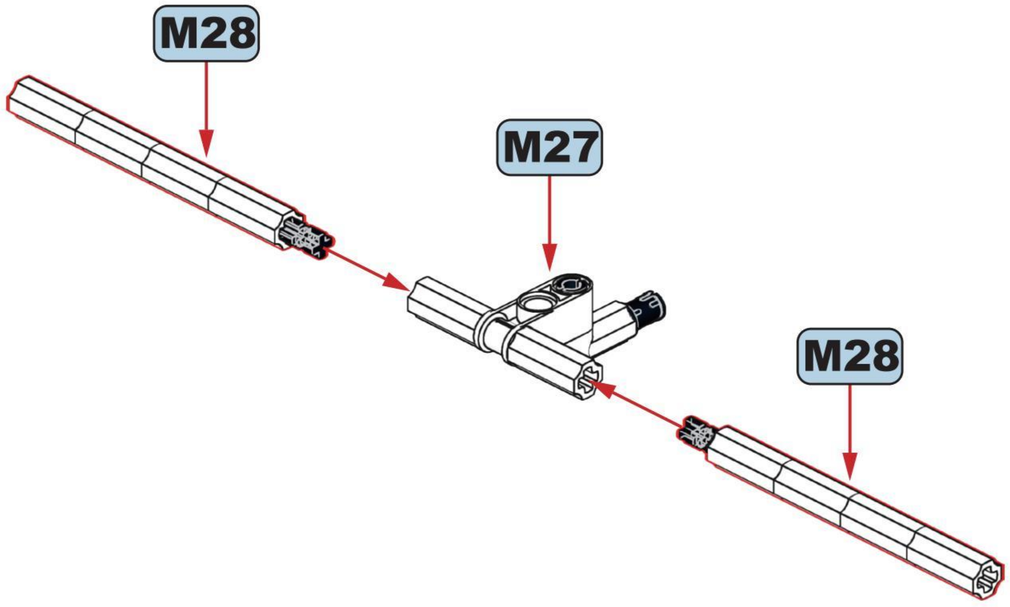

M30

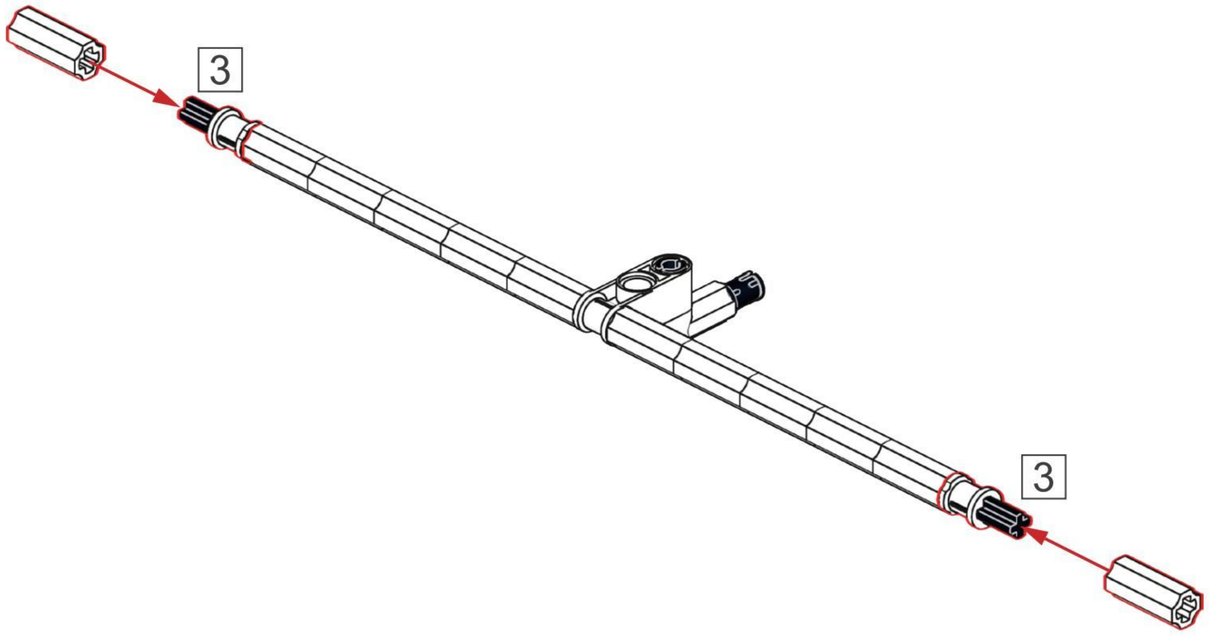

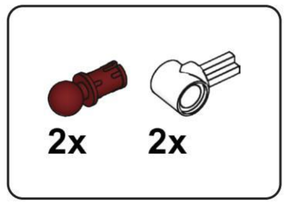

M31

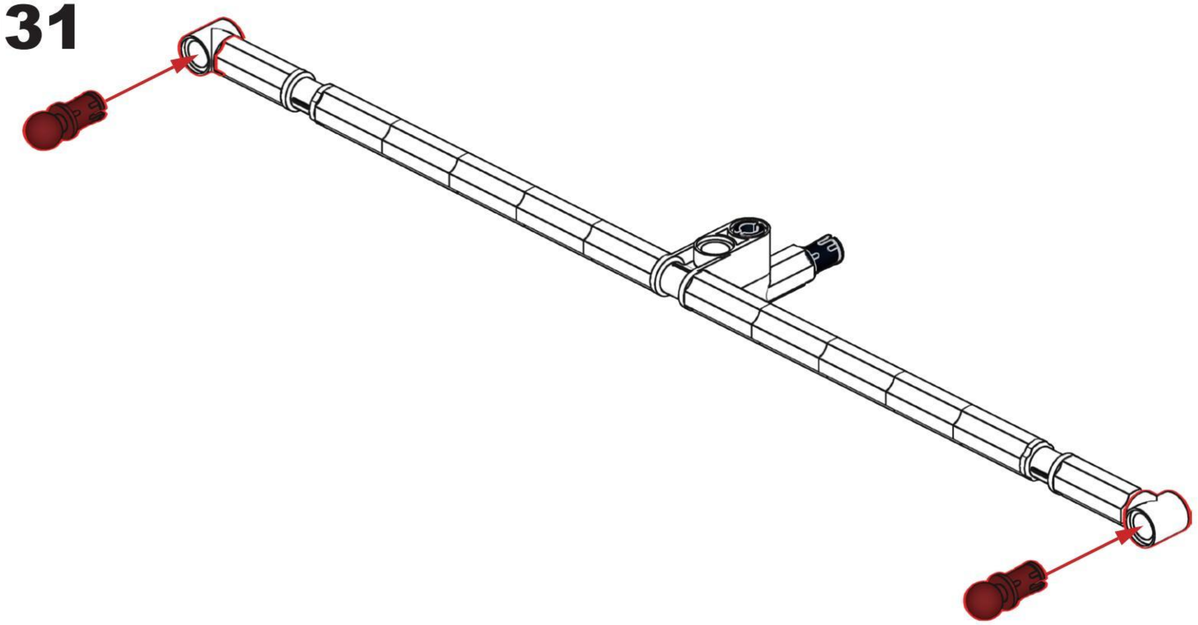

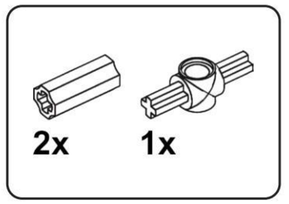

M32

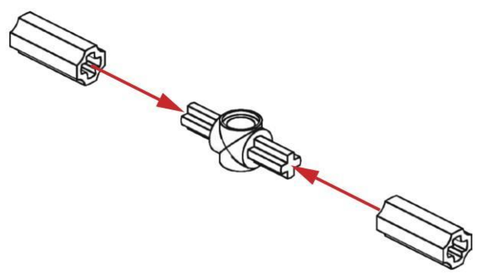

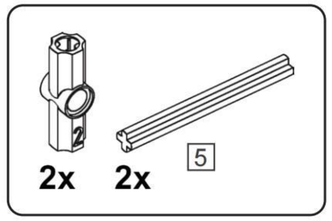

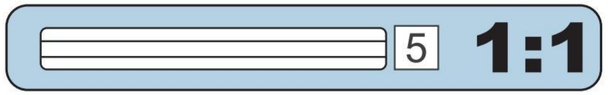

M33

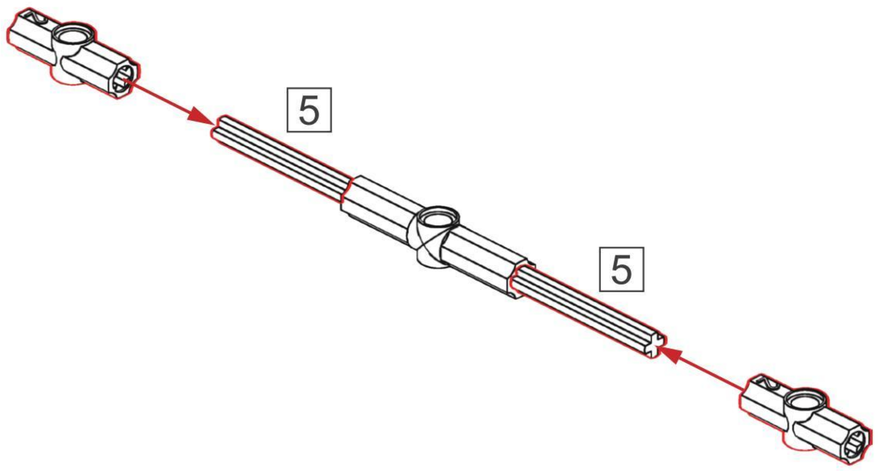

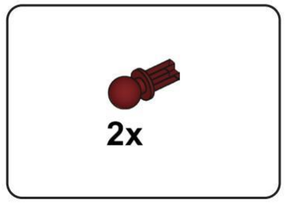

M34

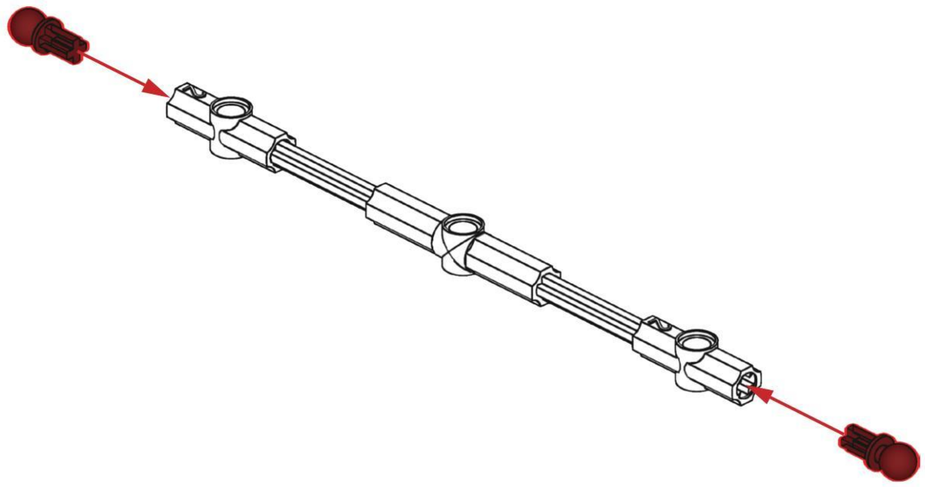

M35

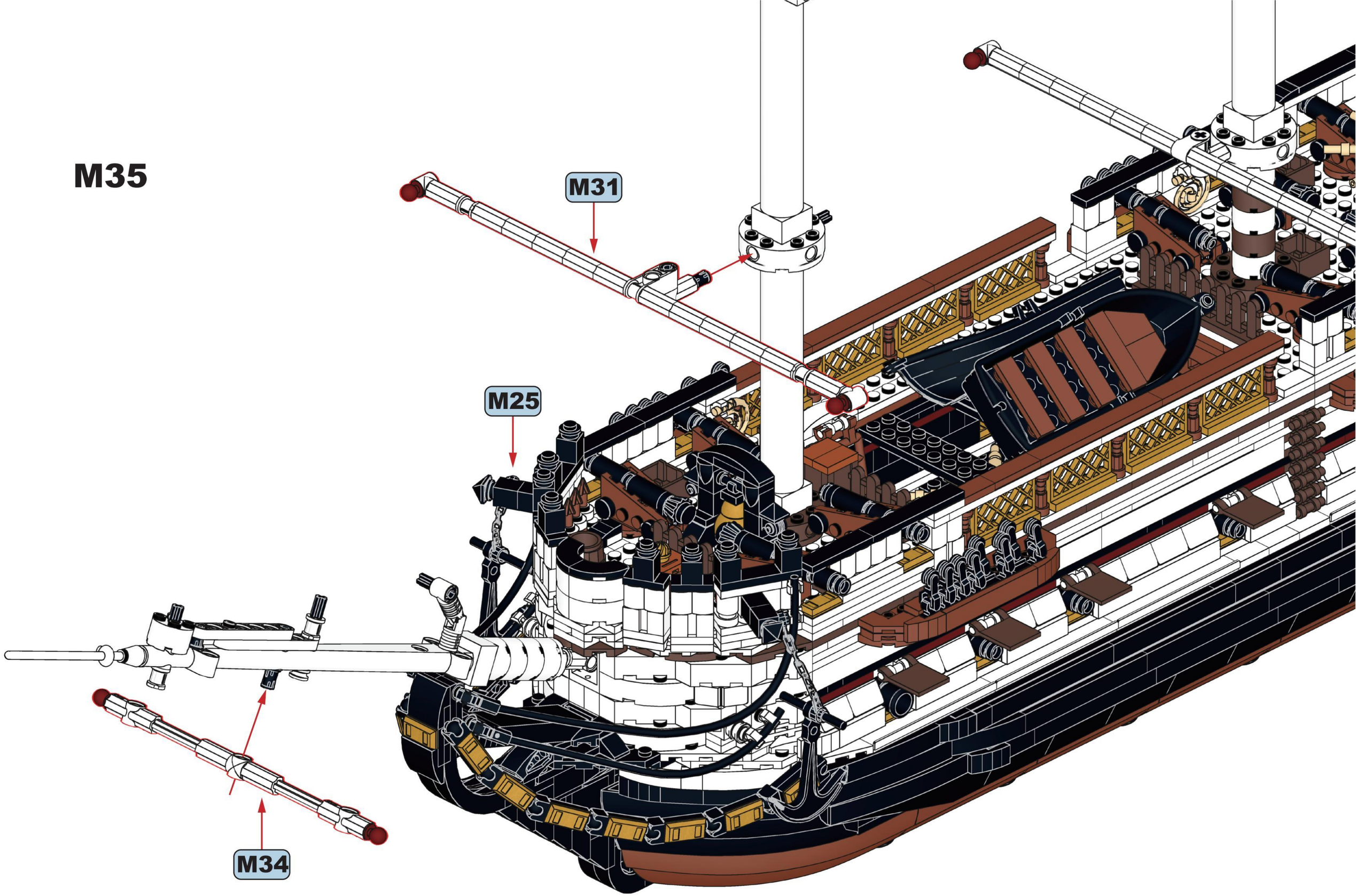

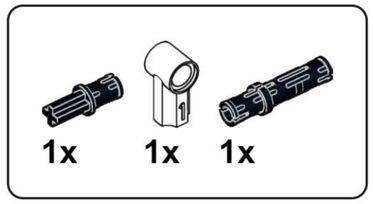

M36

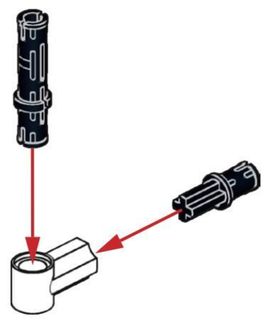

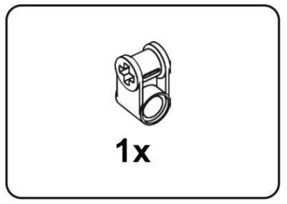

M37

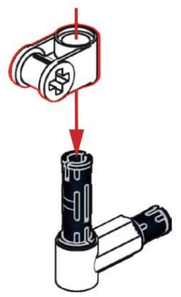

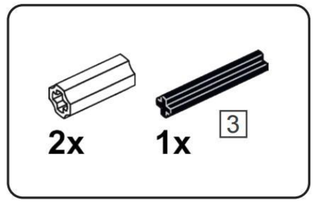

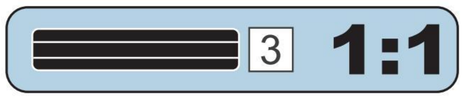

M38

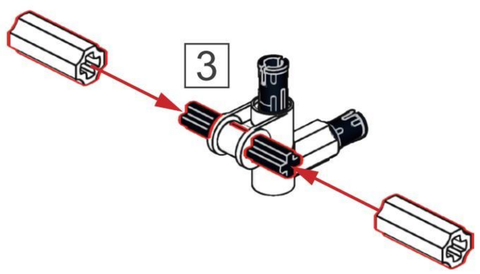

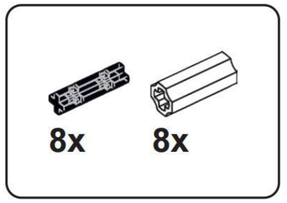

M39

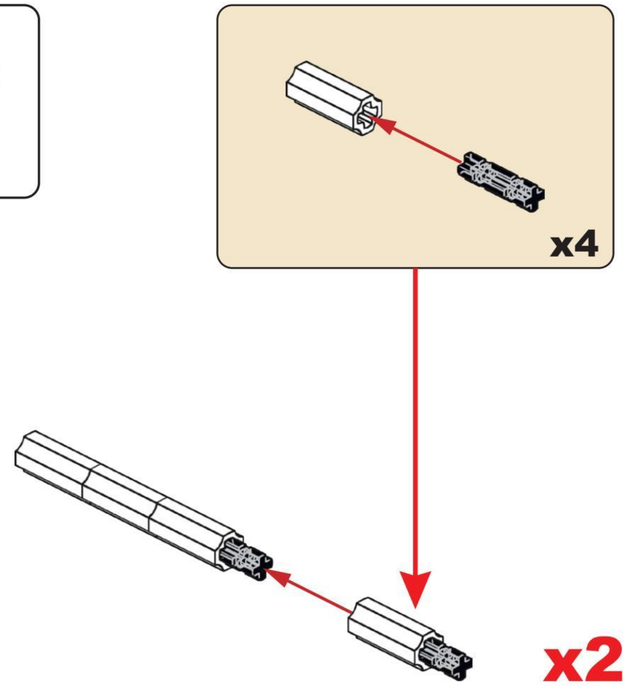

M40

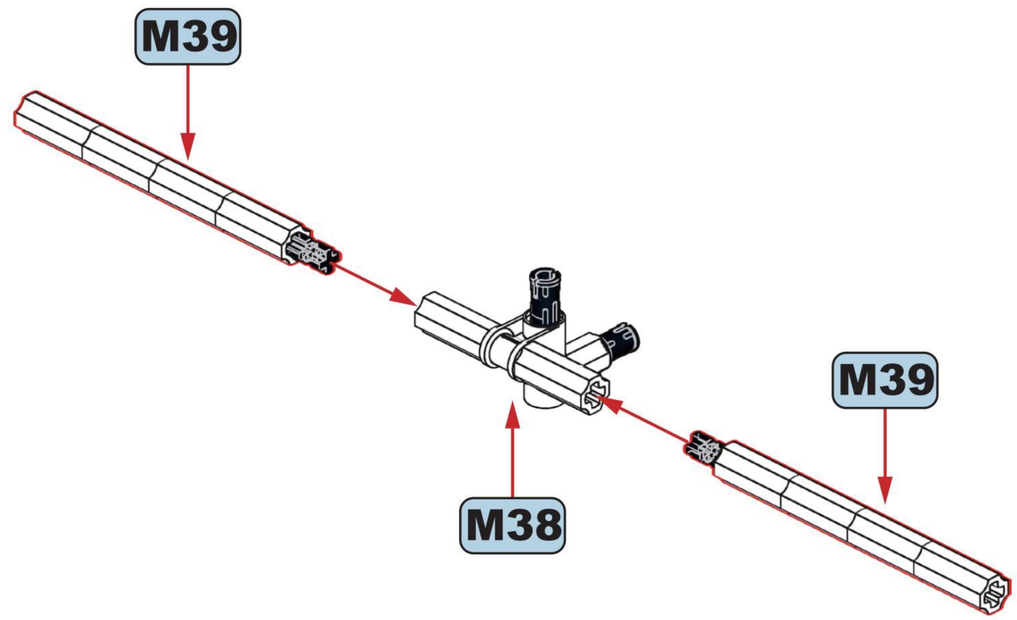

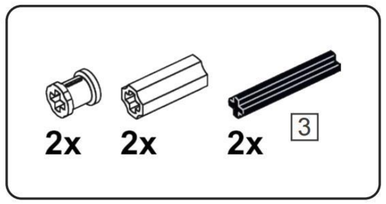

M41

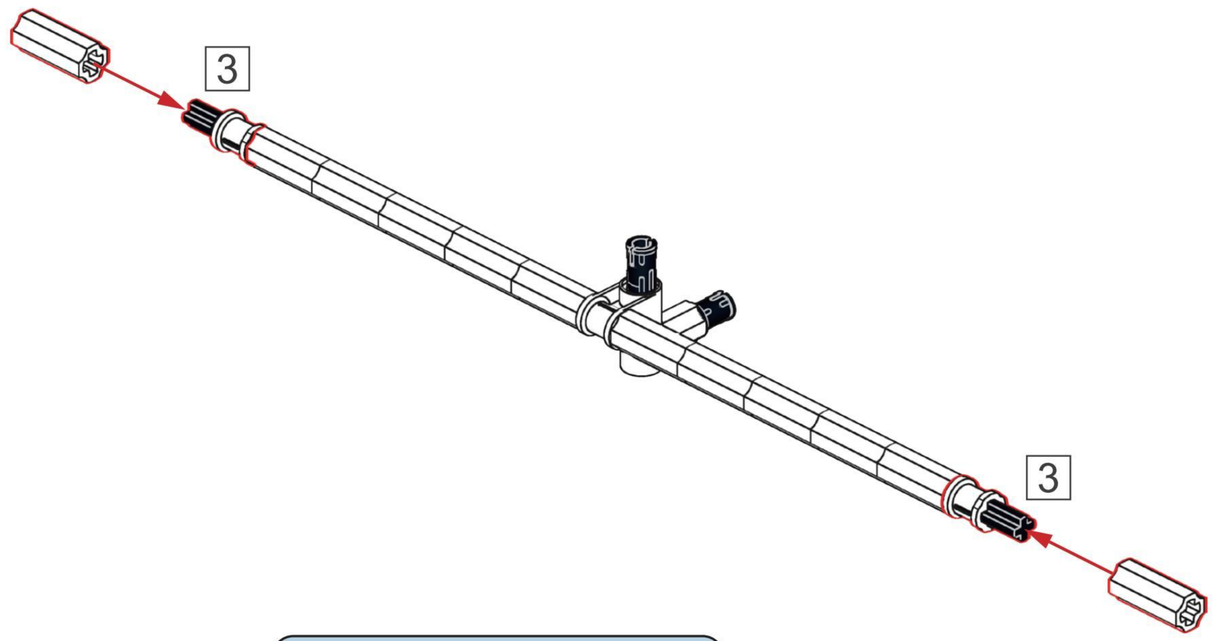

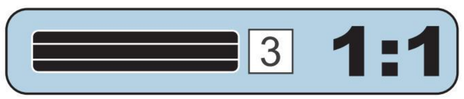

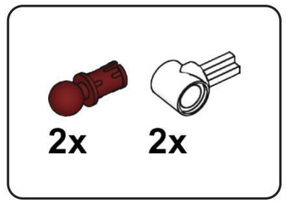

M42

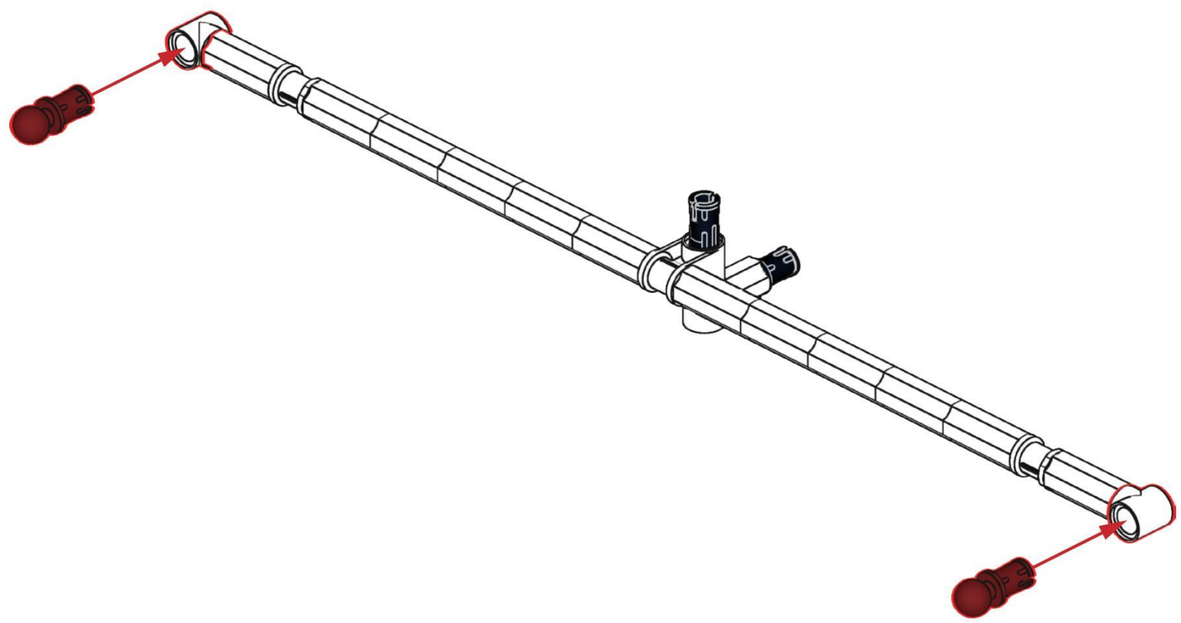

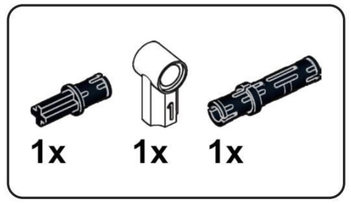

M43

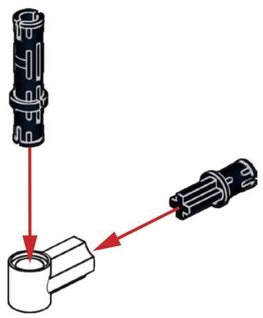

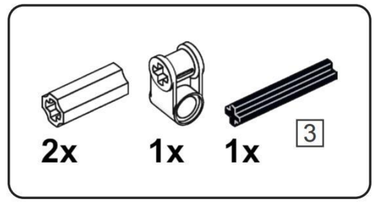

M44

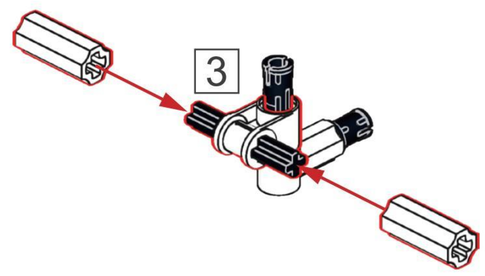

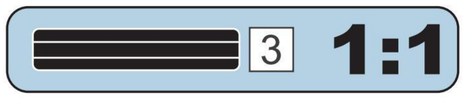

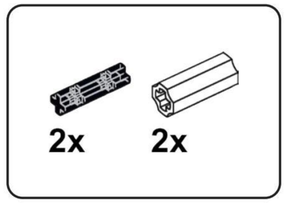

M45

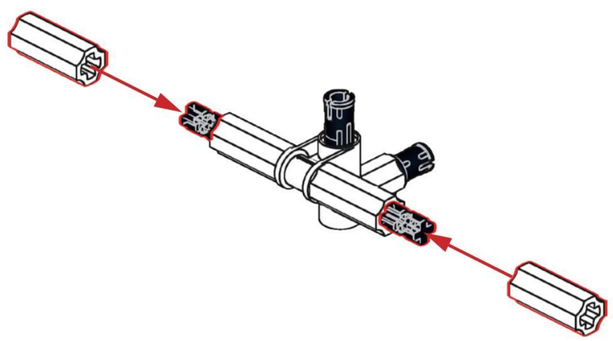

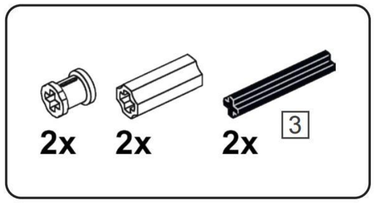

M46

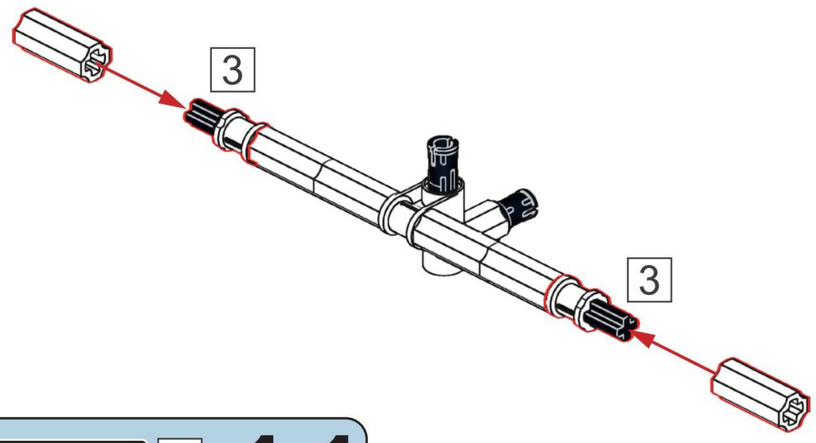

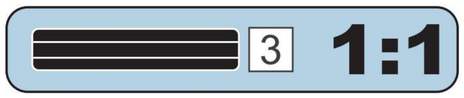

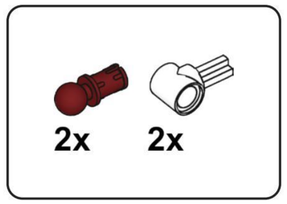

M47

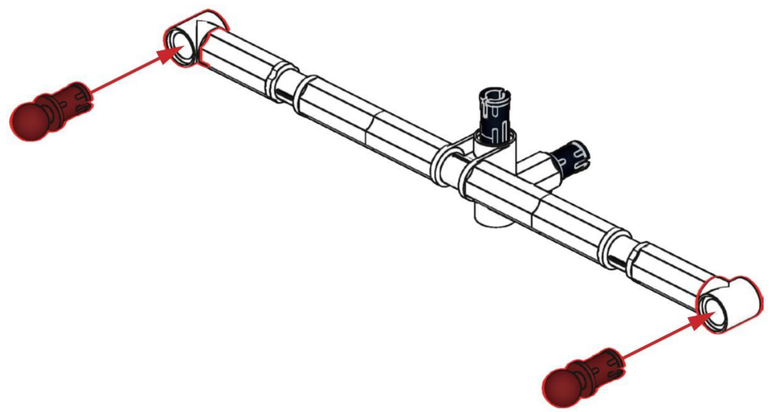

M48

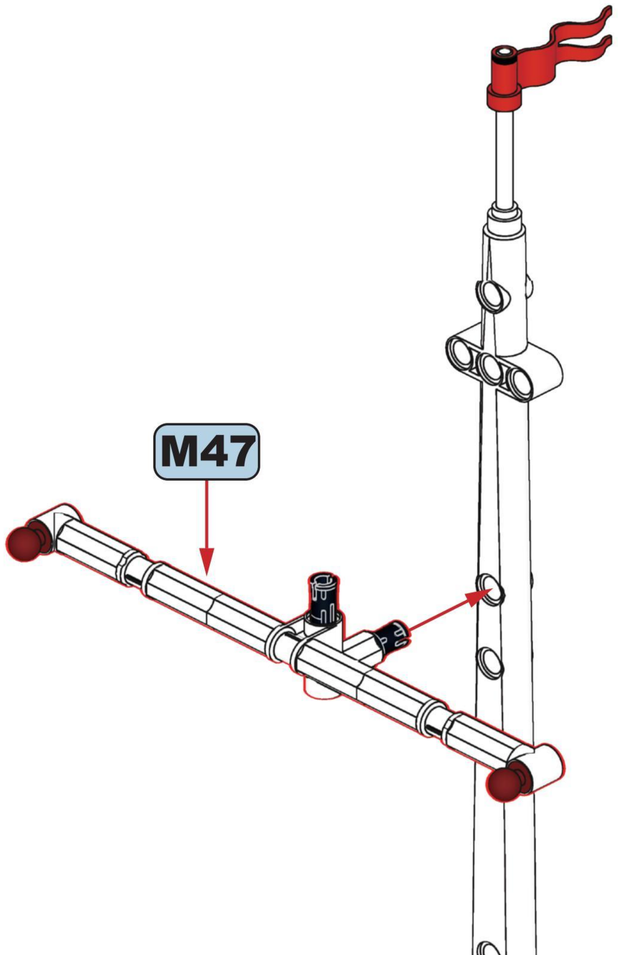

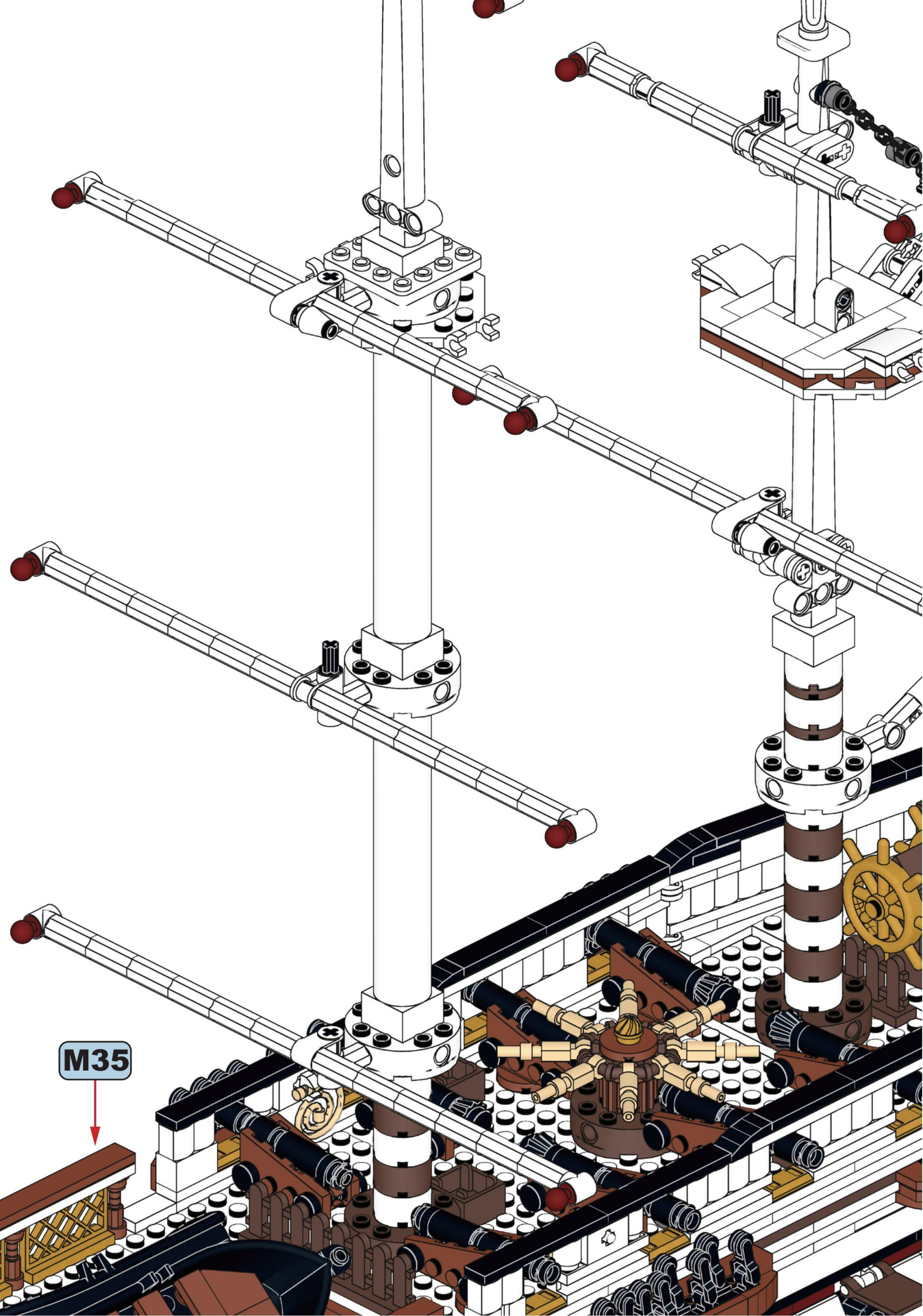

14

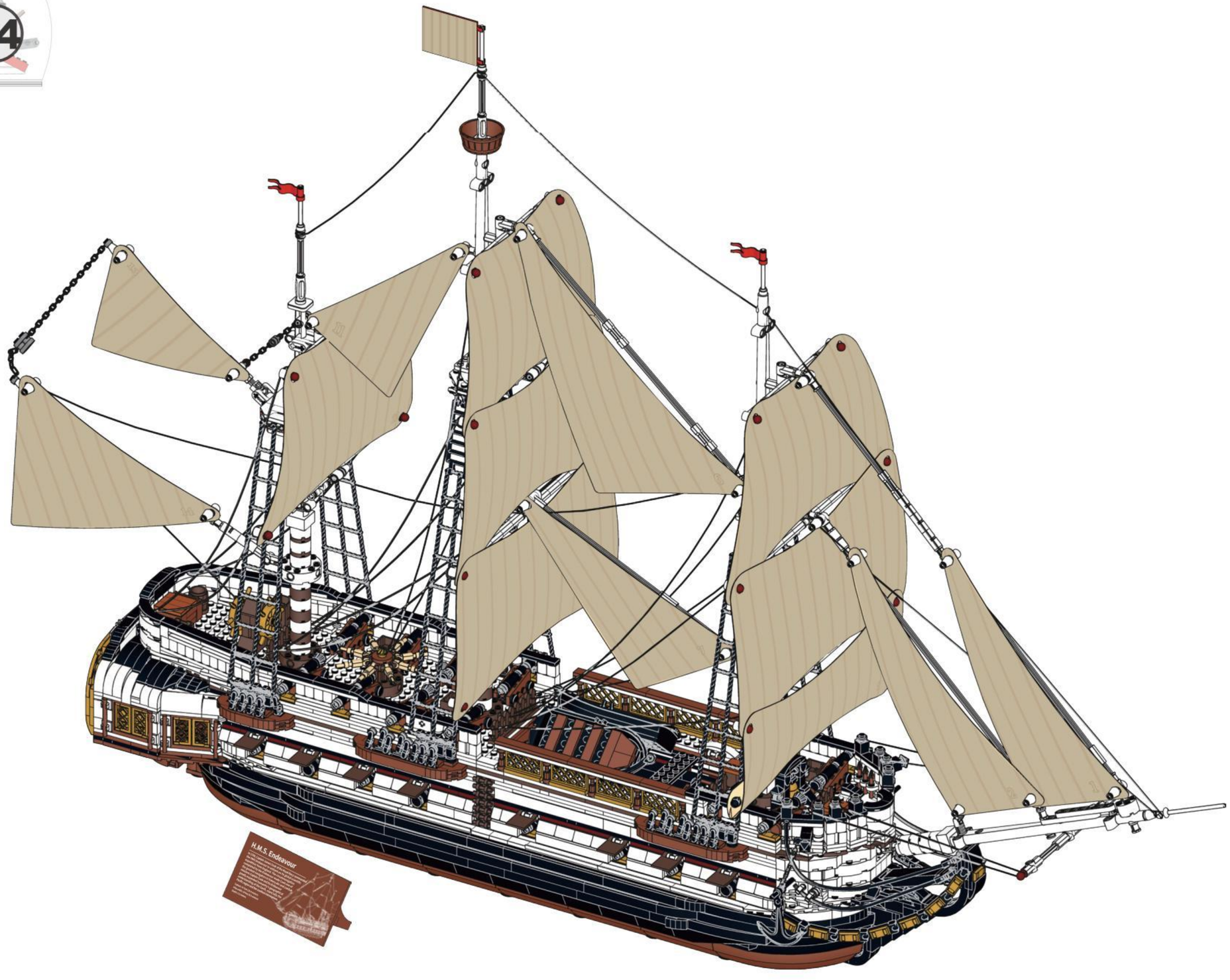

N

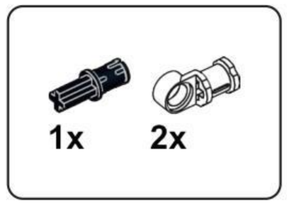

N1

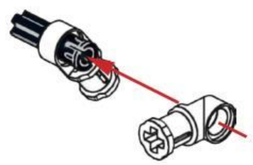

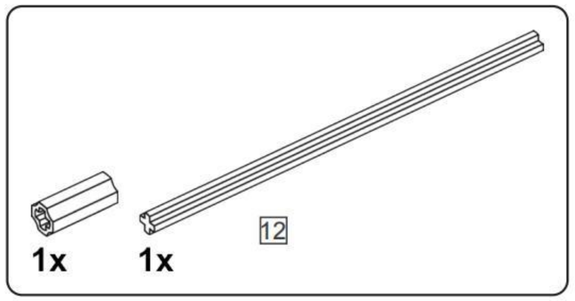

N2

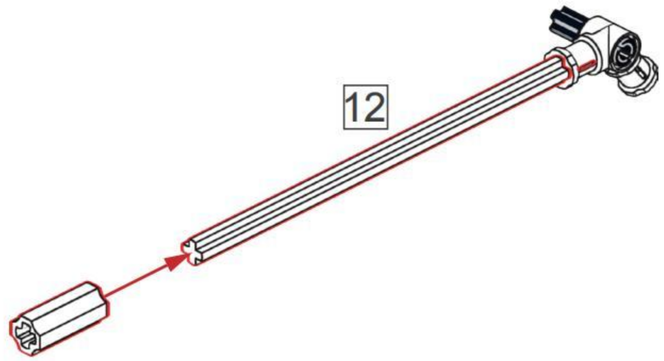

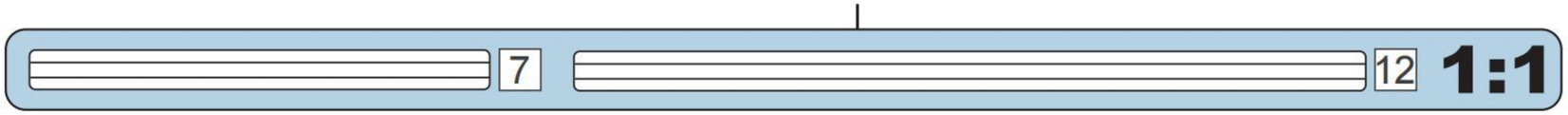

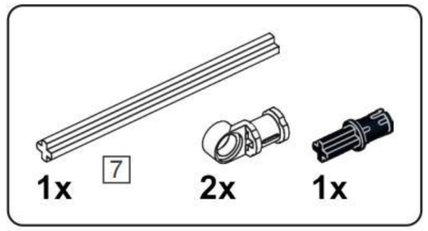

N3

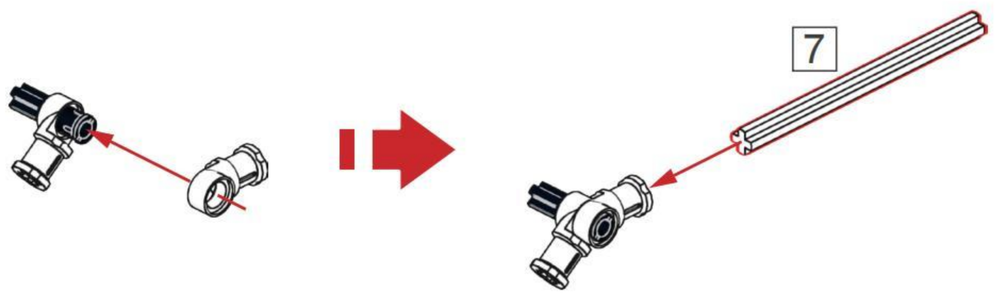

N4

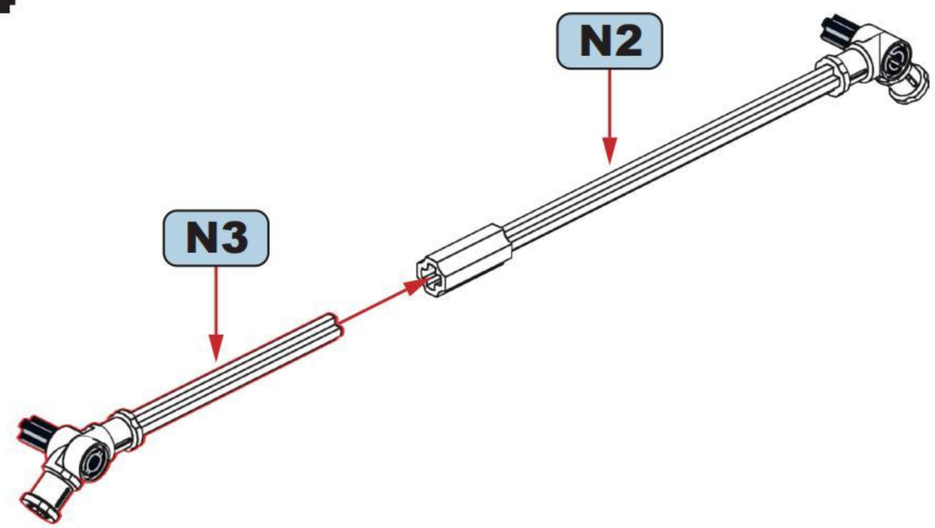

N5

N4

M48

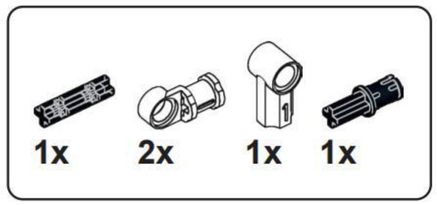

N6

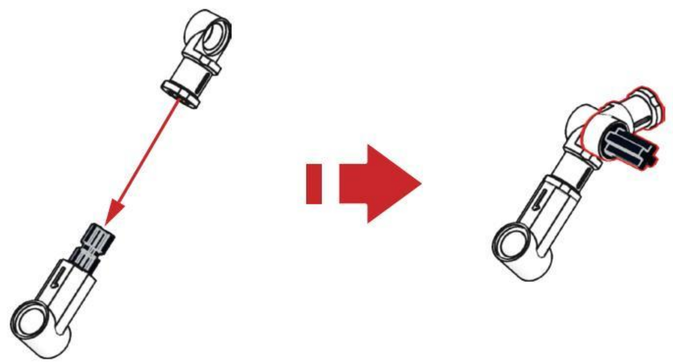

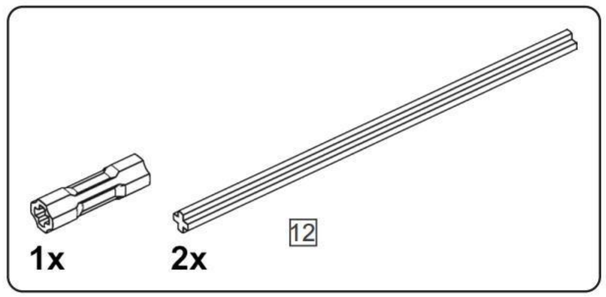

N7

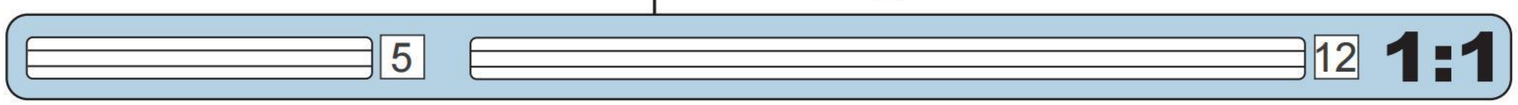

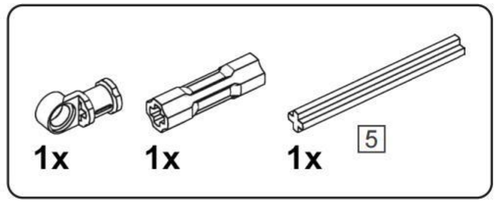

N8

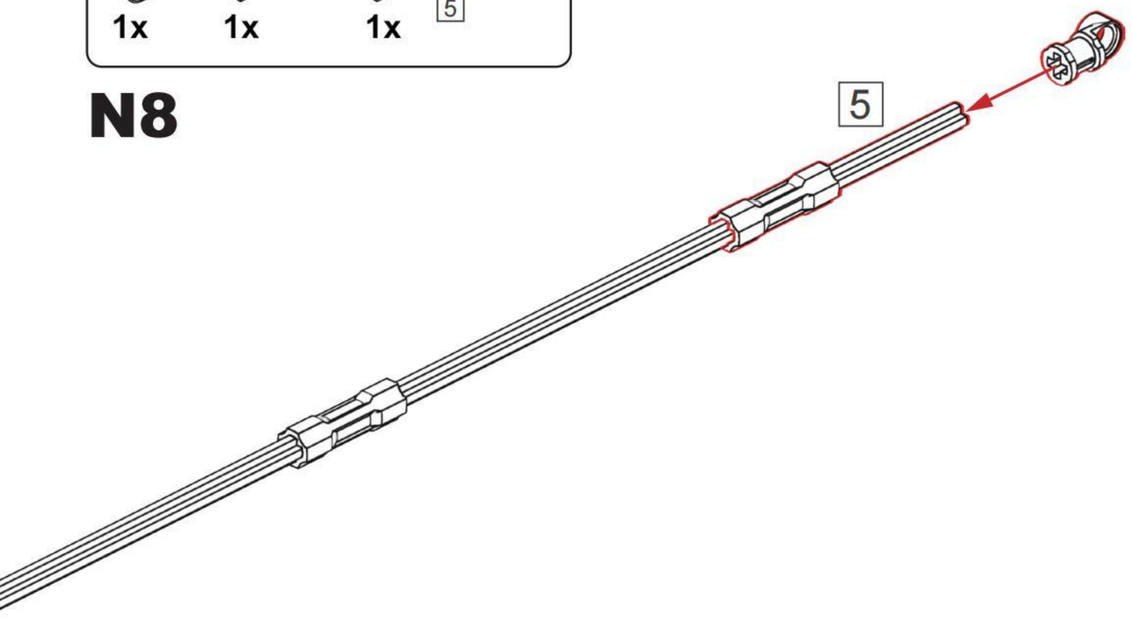

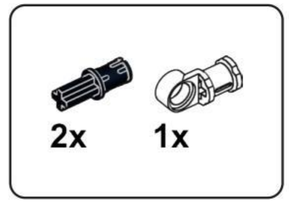

N9

N10

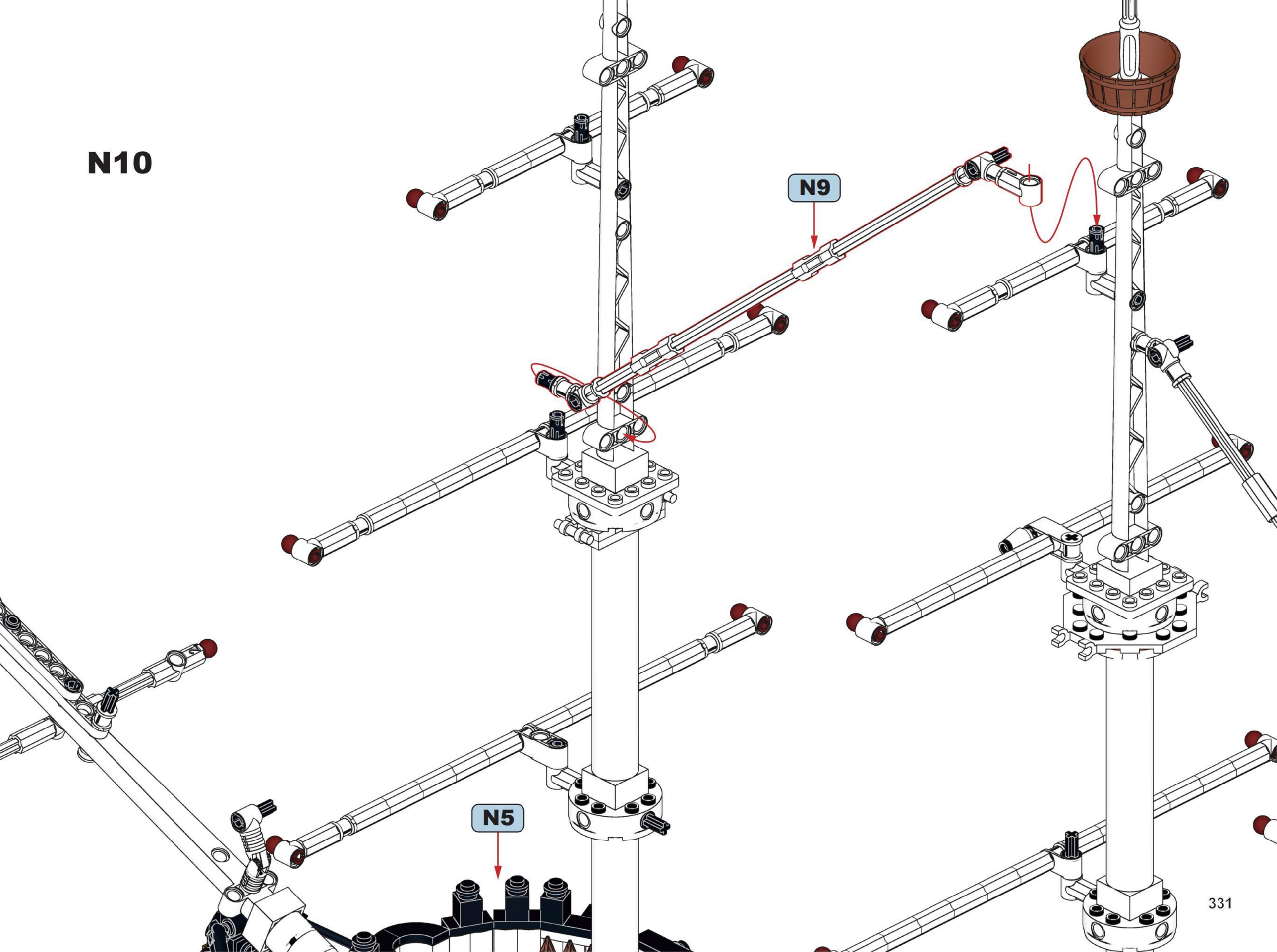

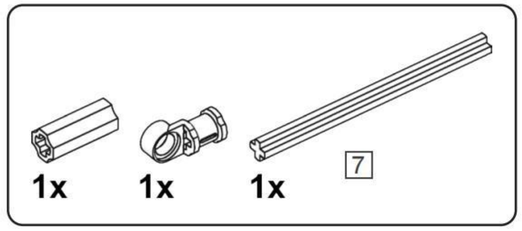

N11

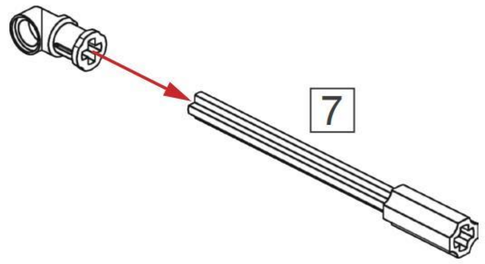

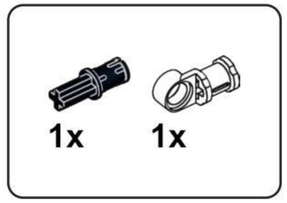

N12

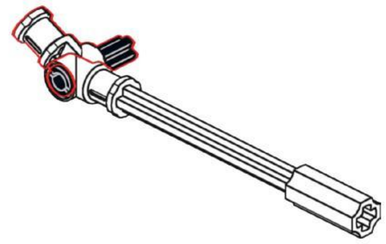

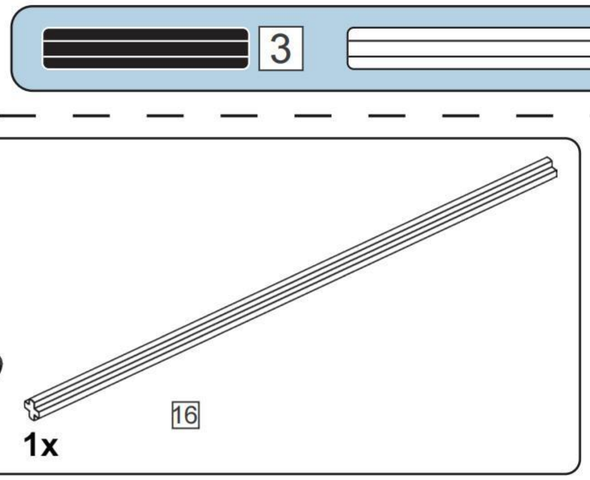

N13

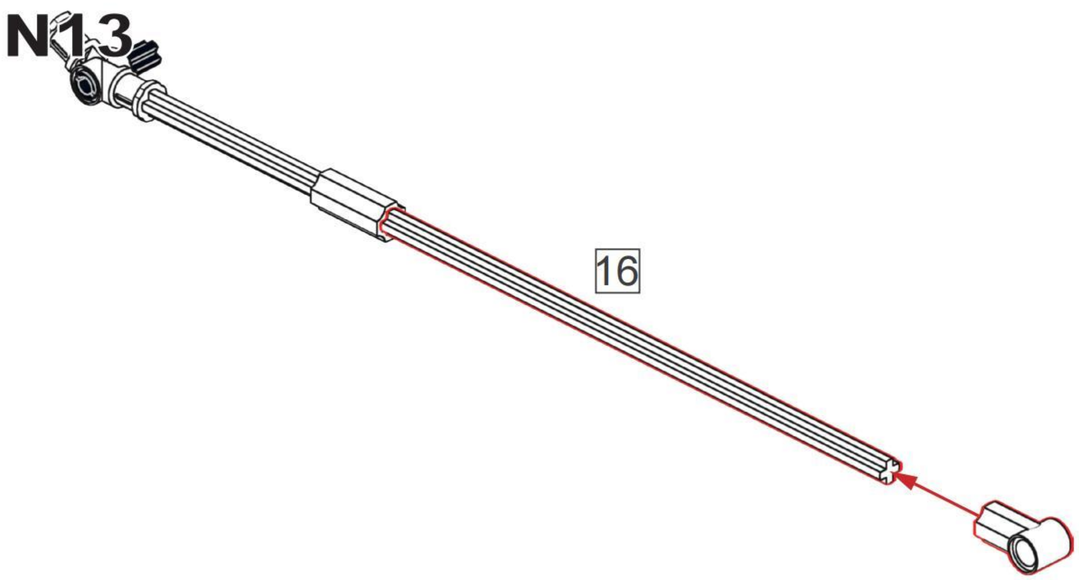

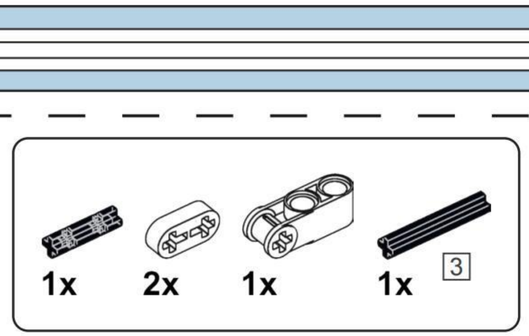

N14

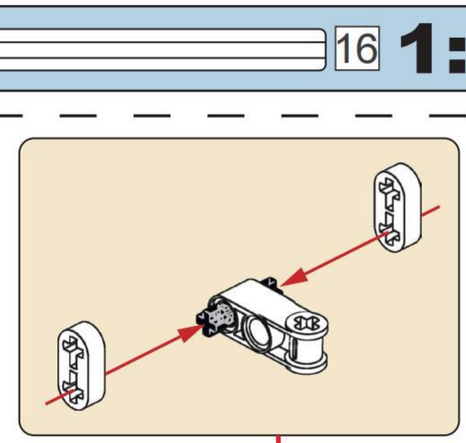

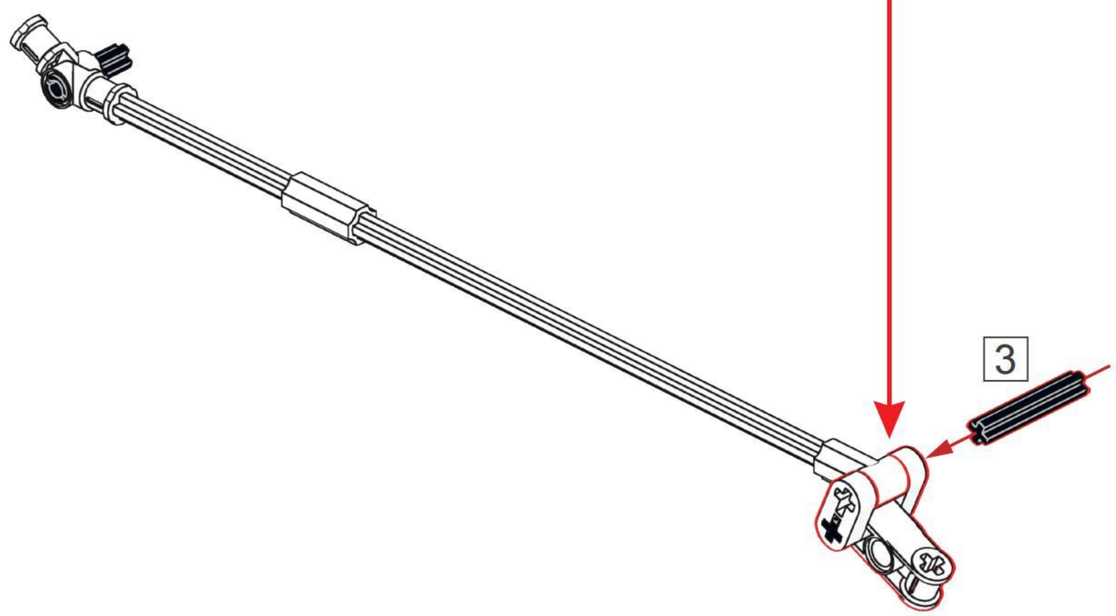

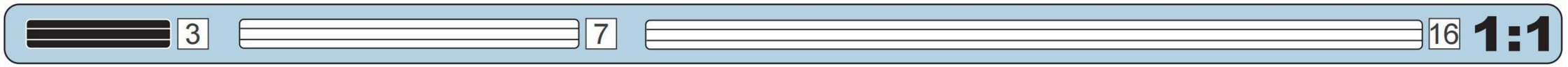

N15

N14

N10



N16



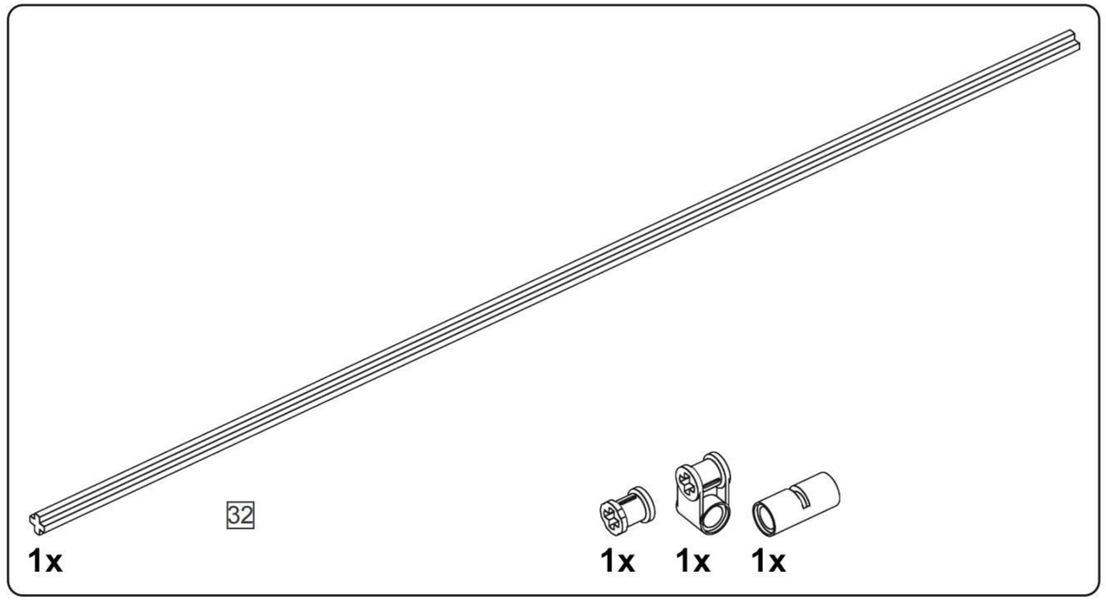

N17

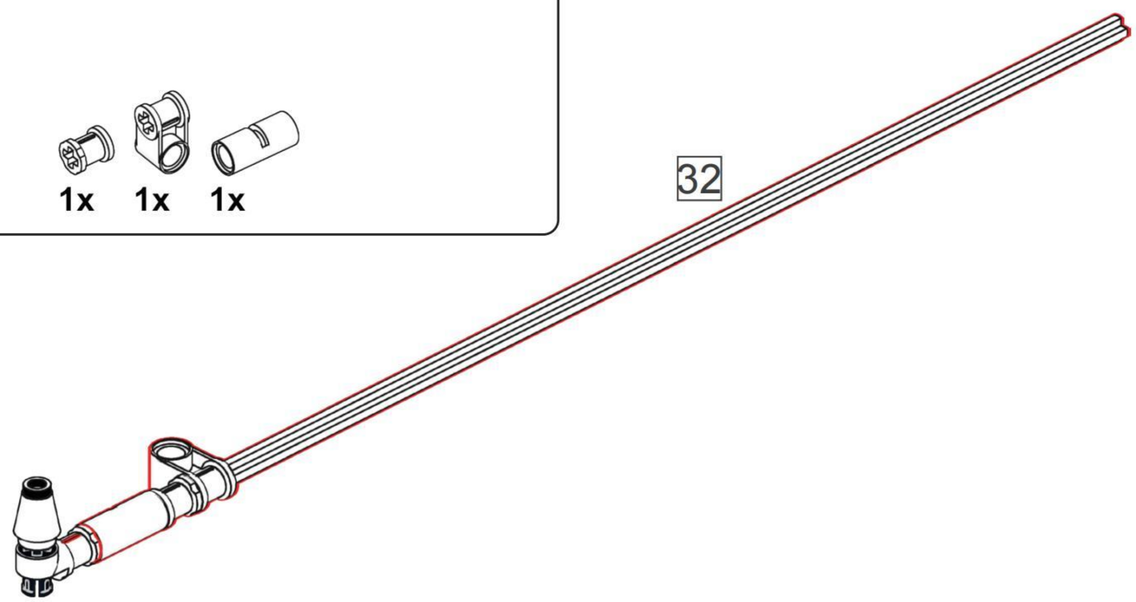



N18

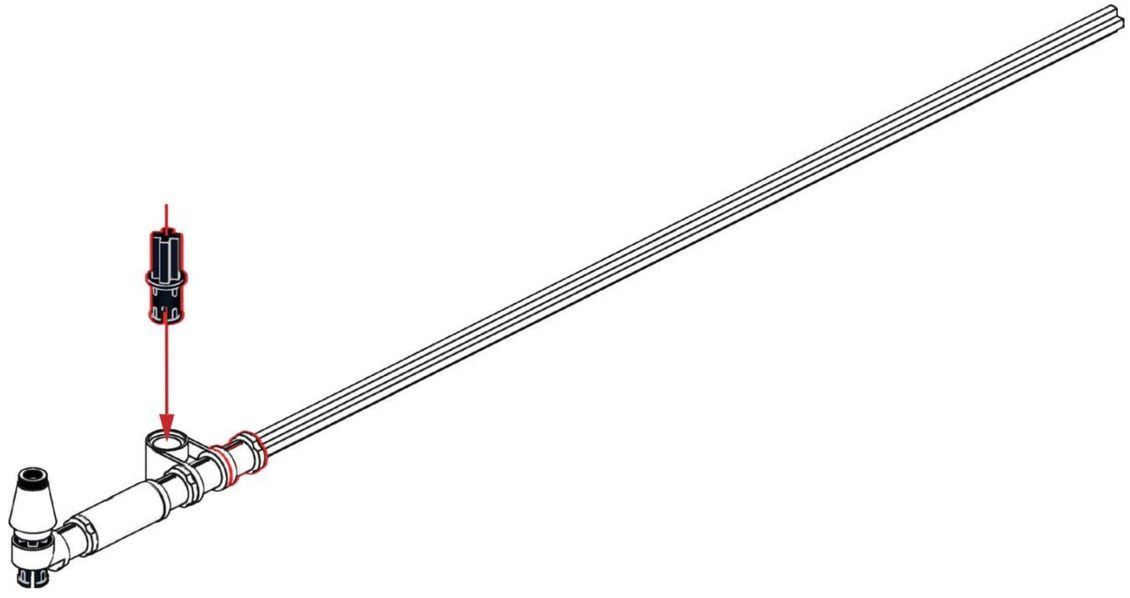

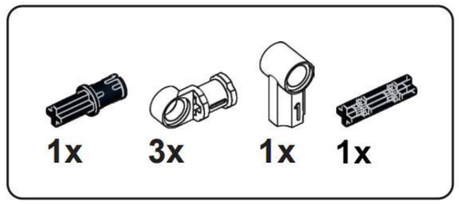

N19

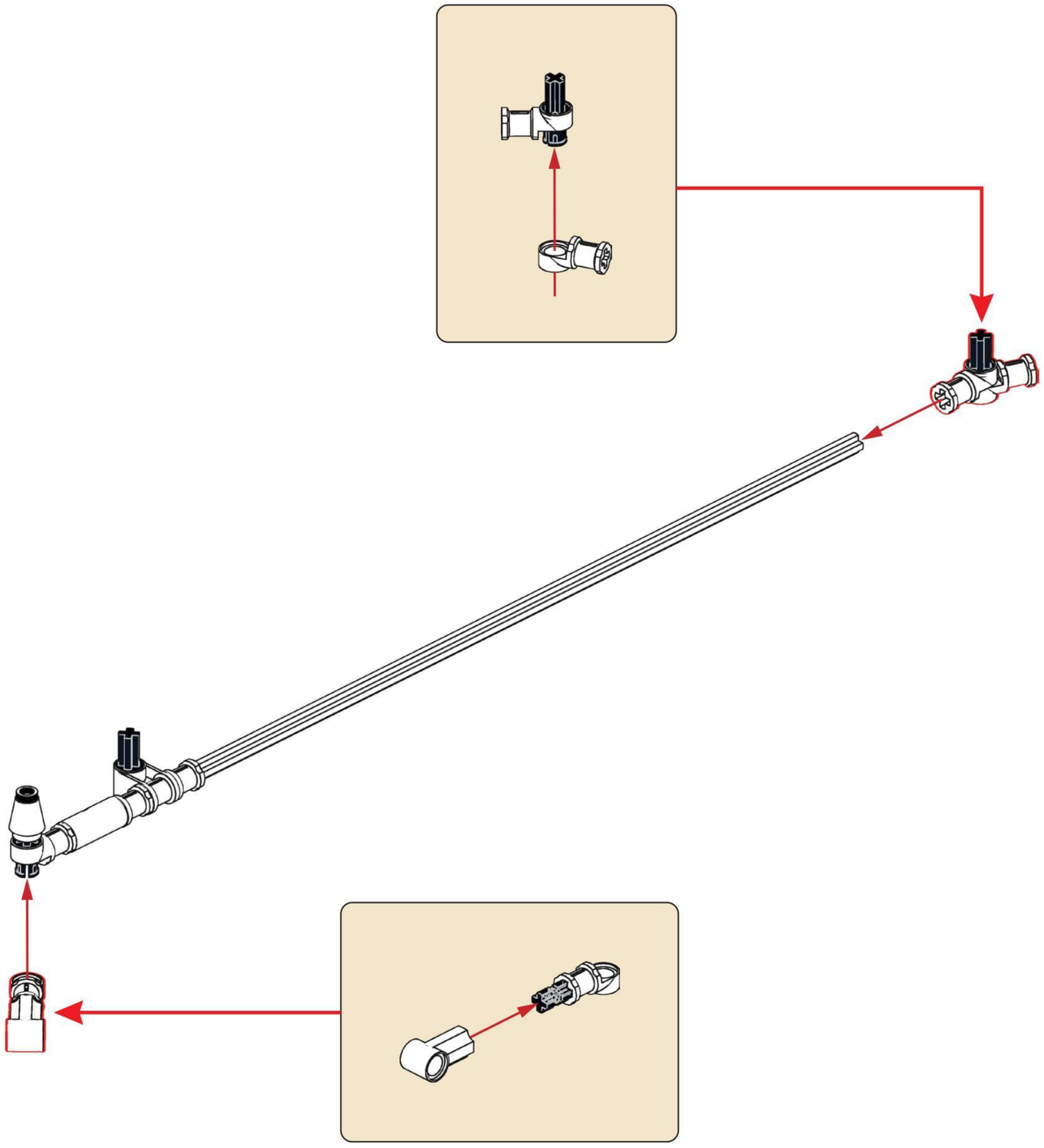

N20

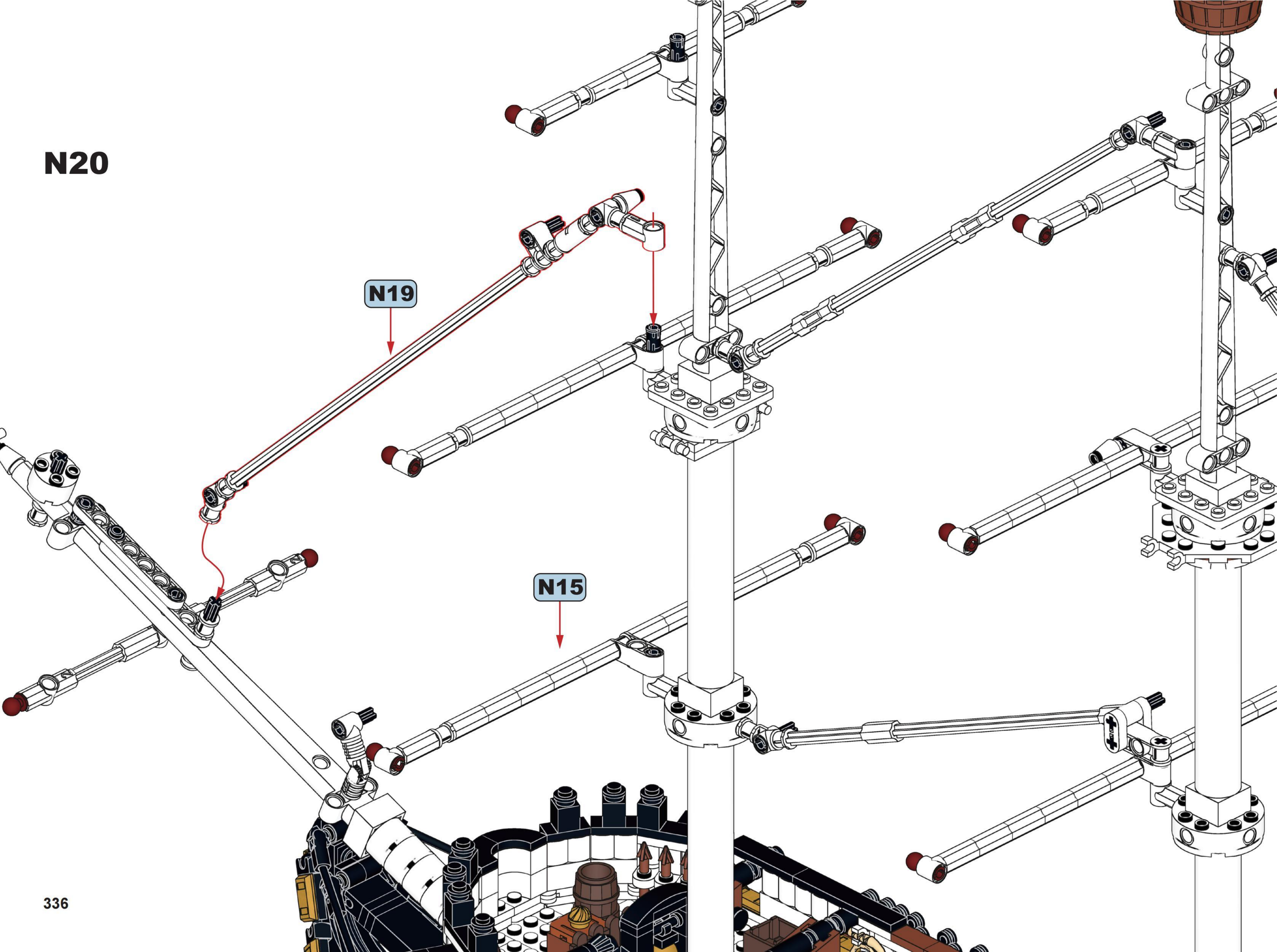

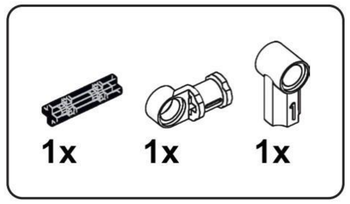

N21

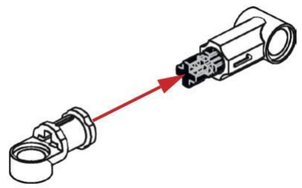

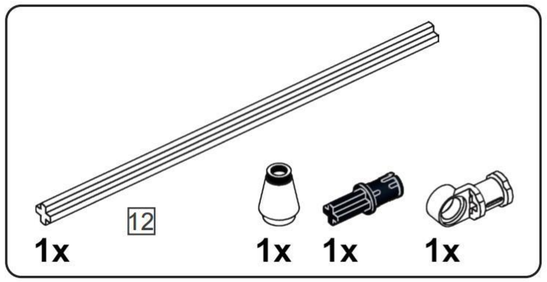

N22

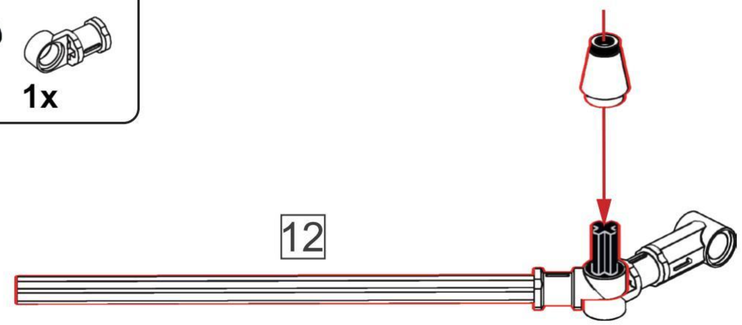

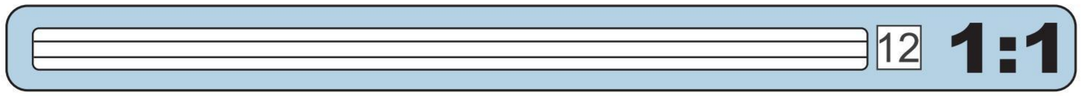

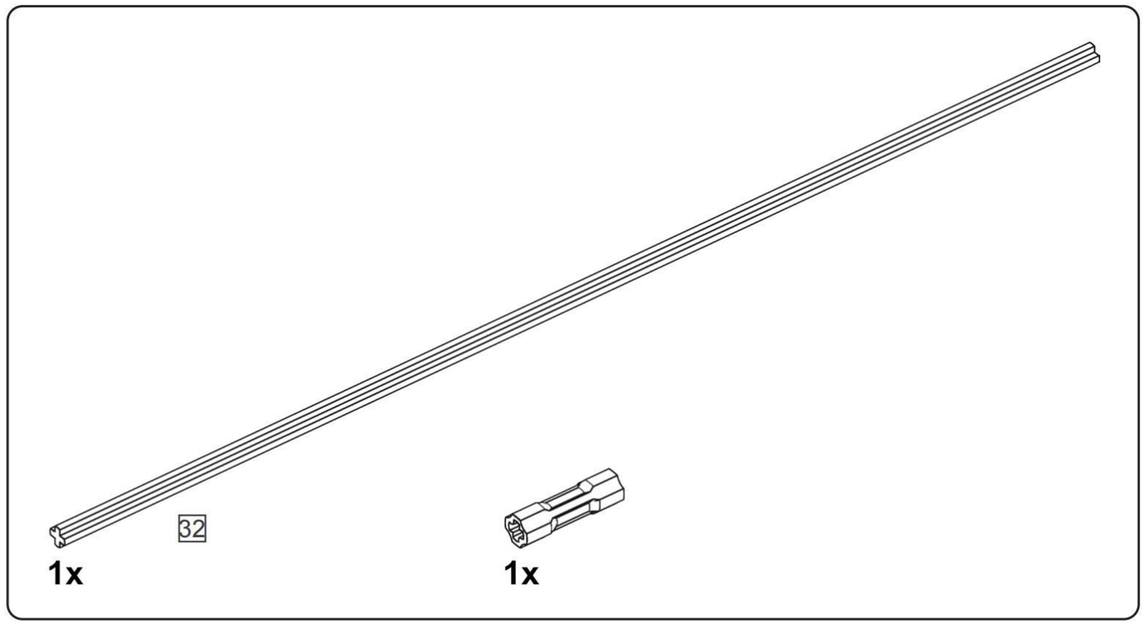

N23



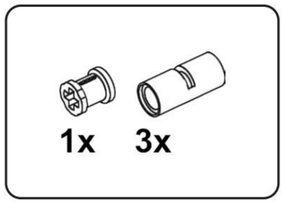

N24

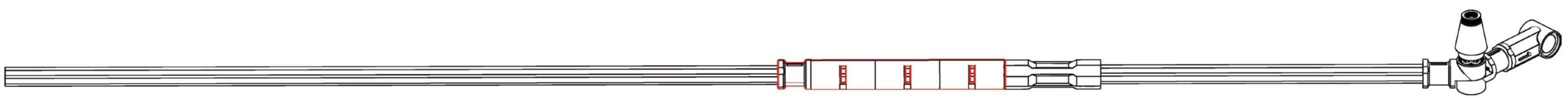

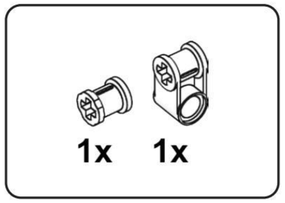

N25

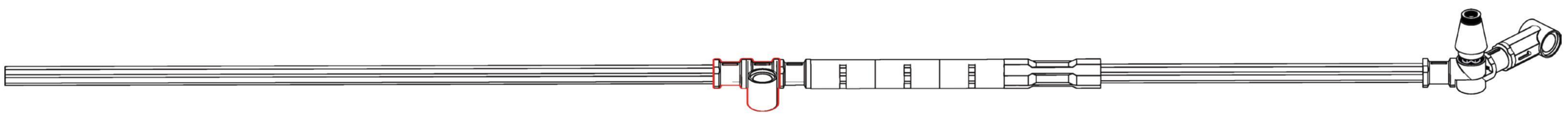

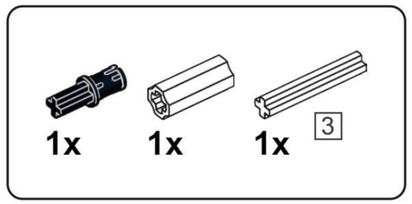

N26

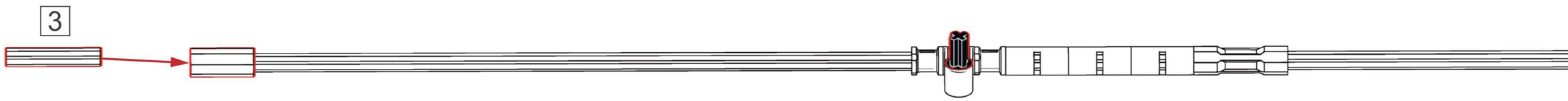

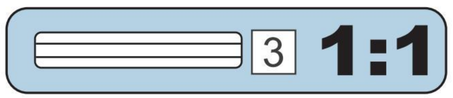

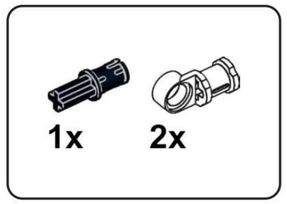

N27

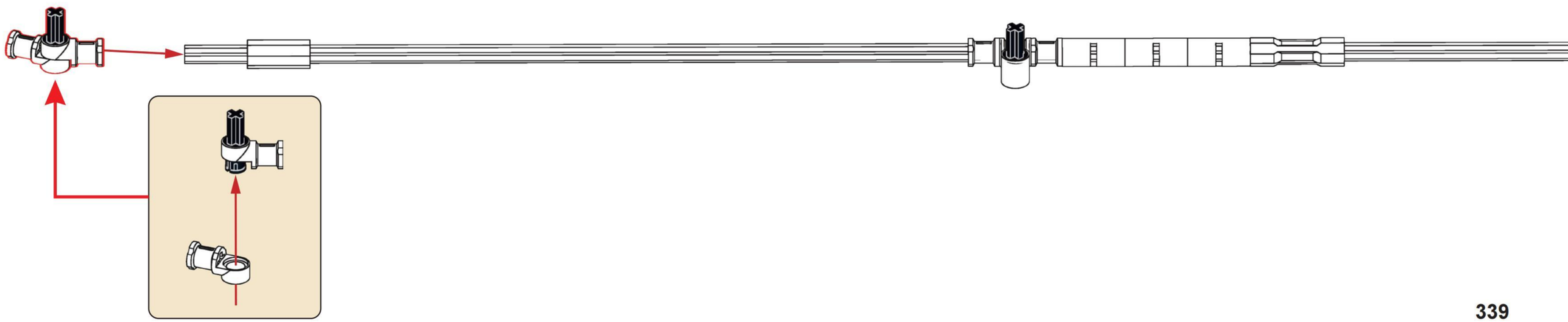

N28

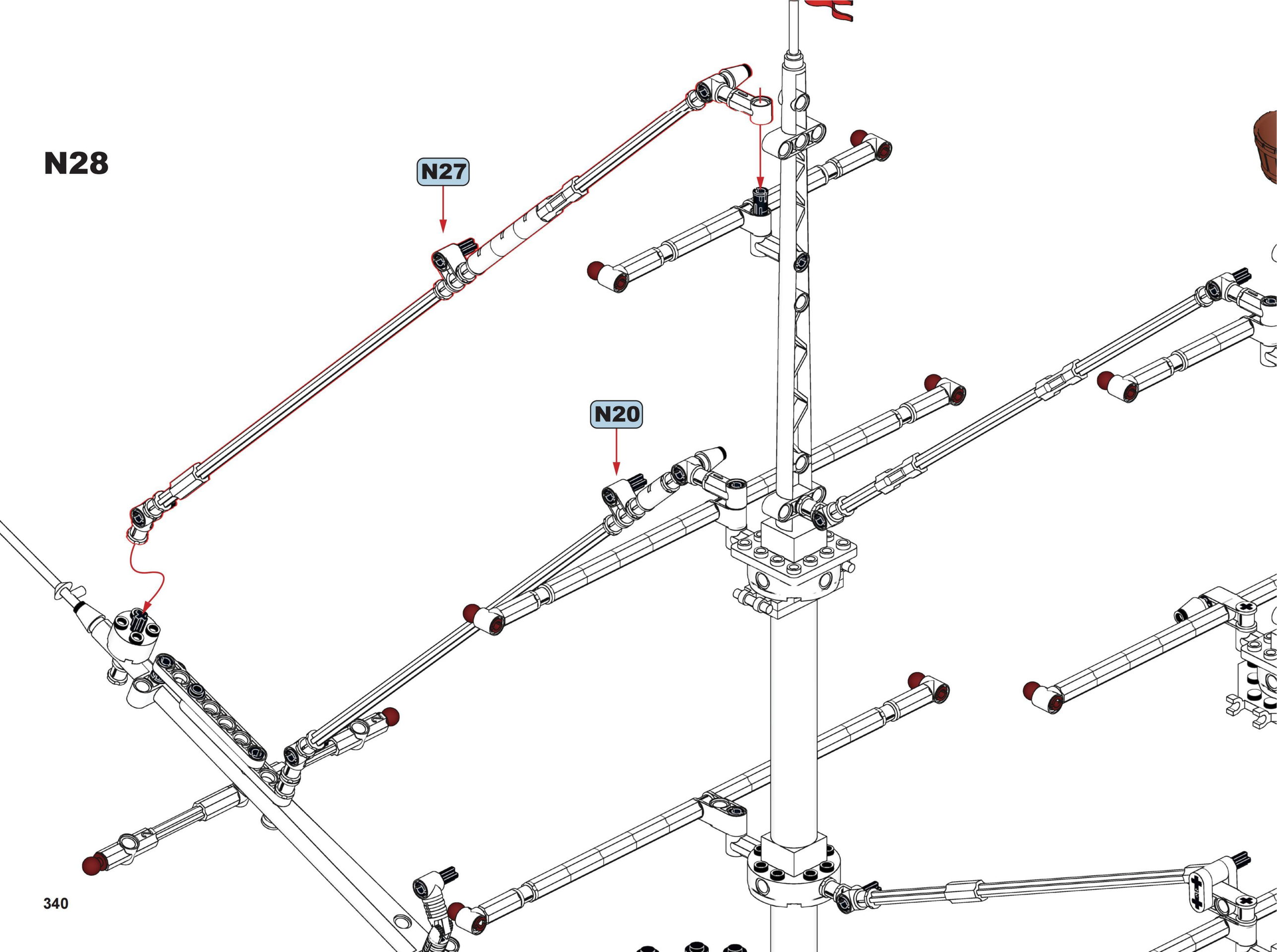

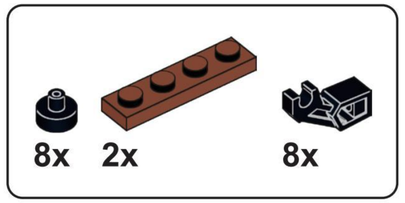

N29

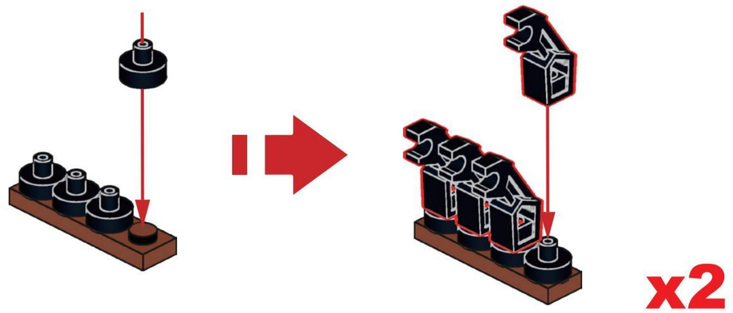

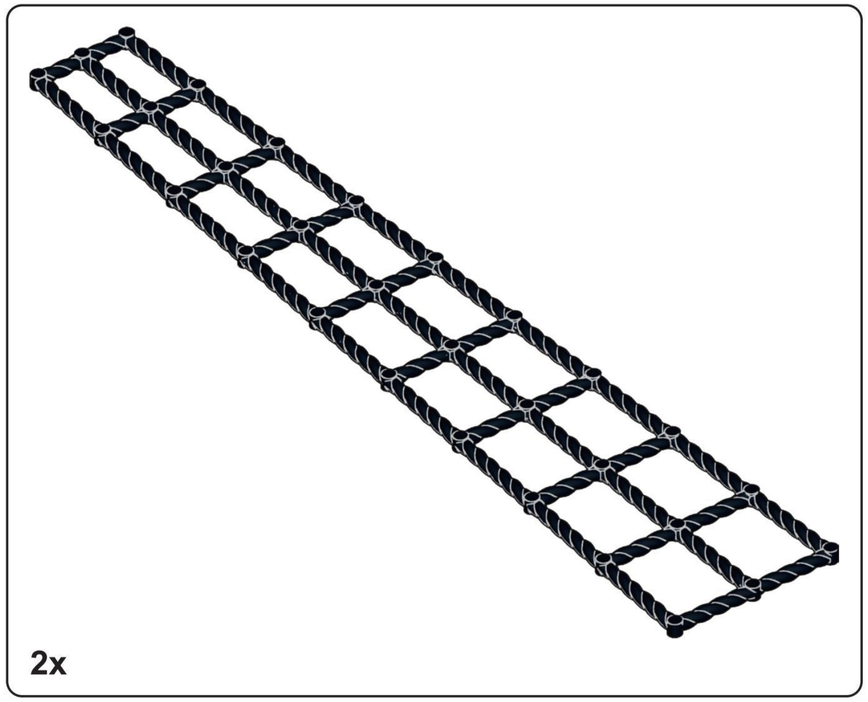

N30

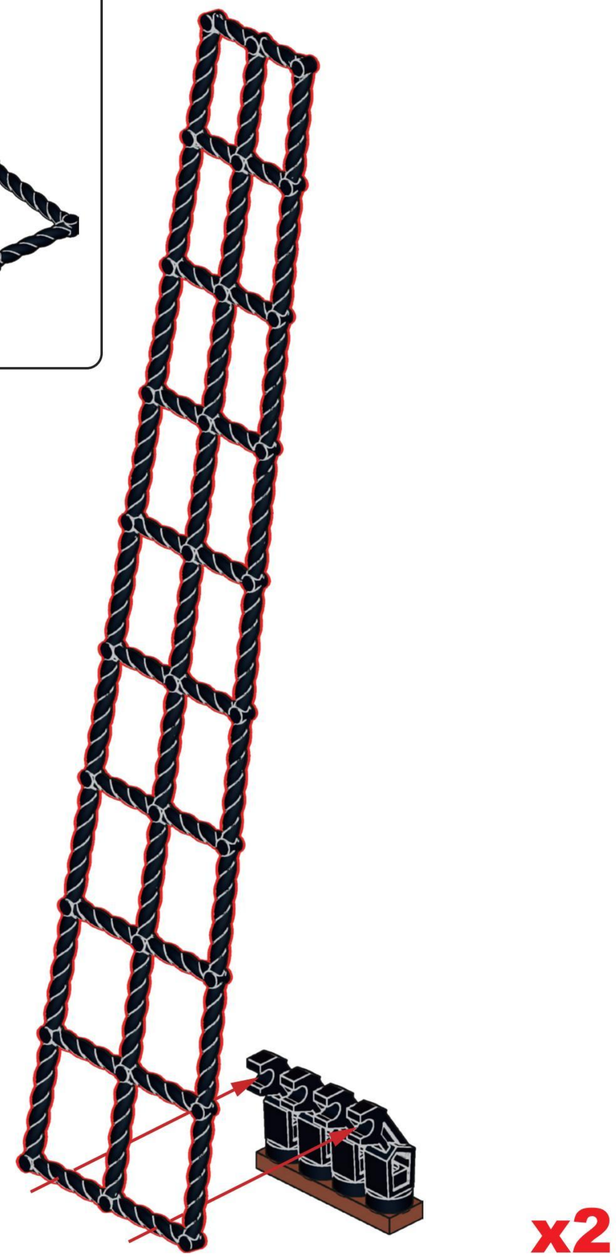

N31

N30

N28

N30



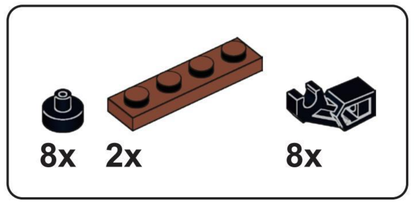

N32

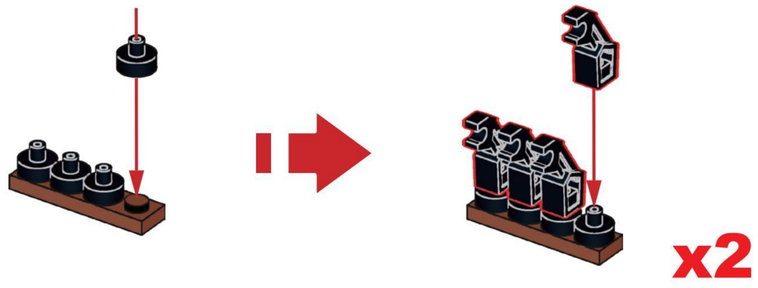

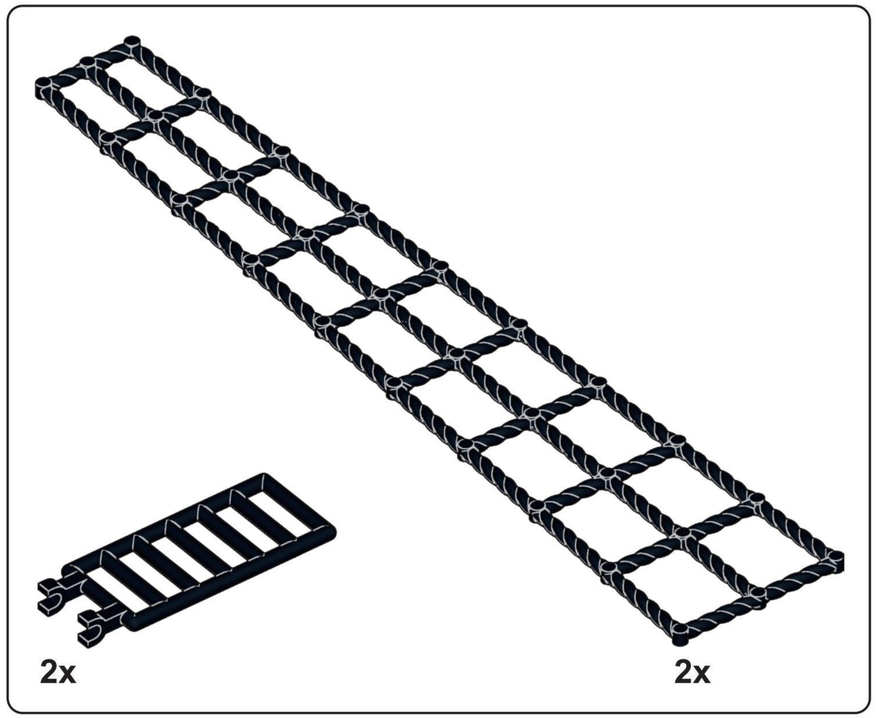

N33



N34

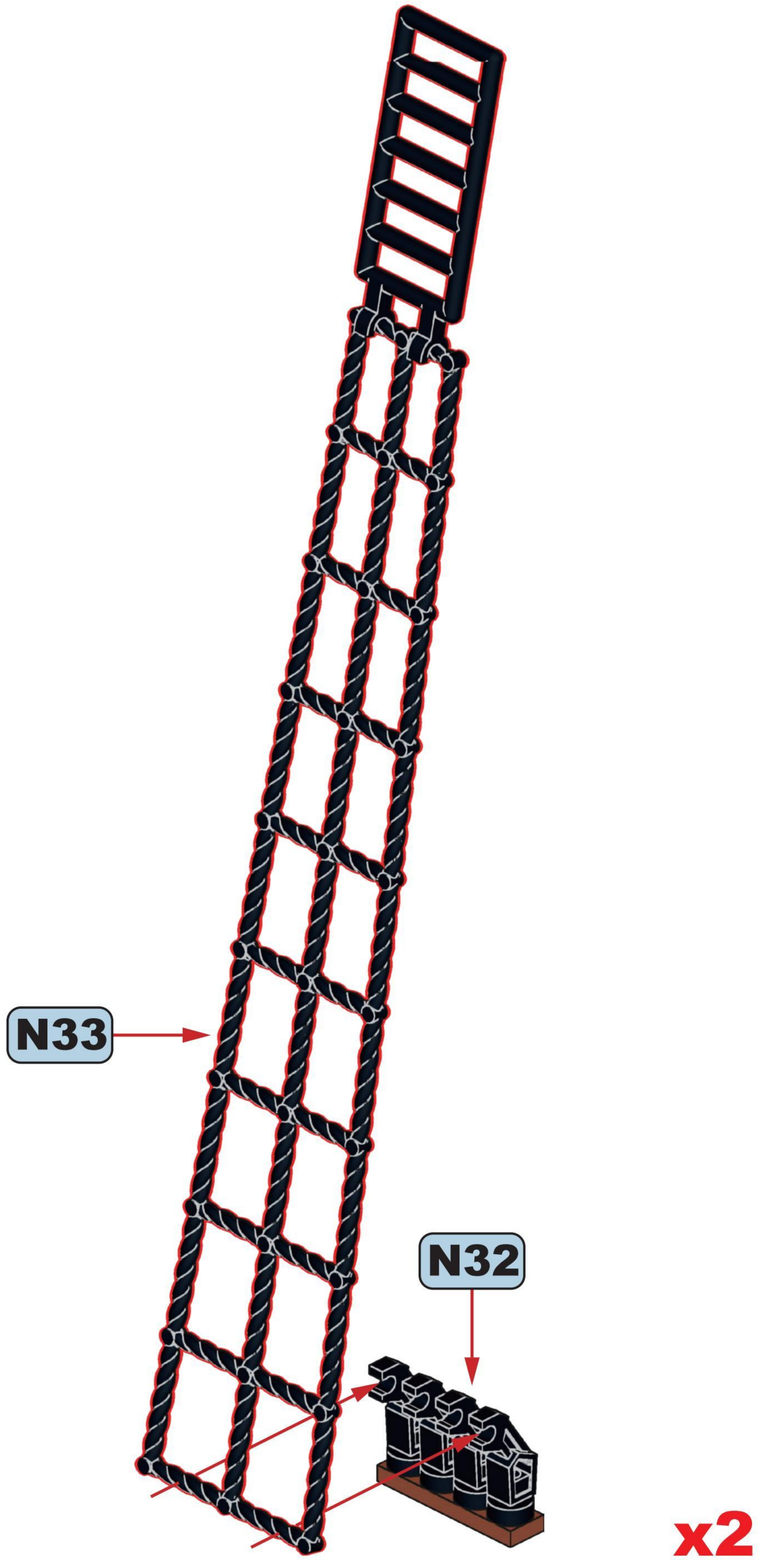

x2

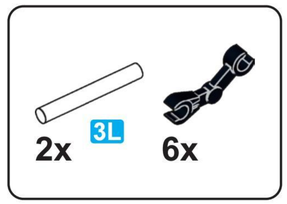

N35

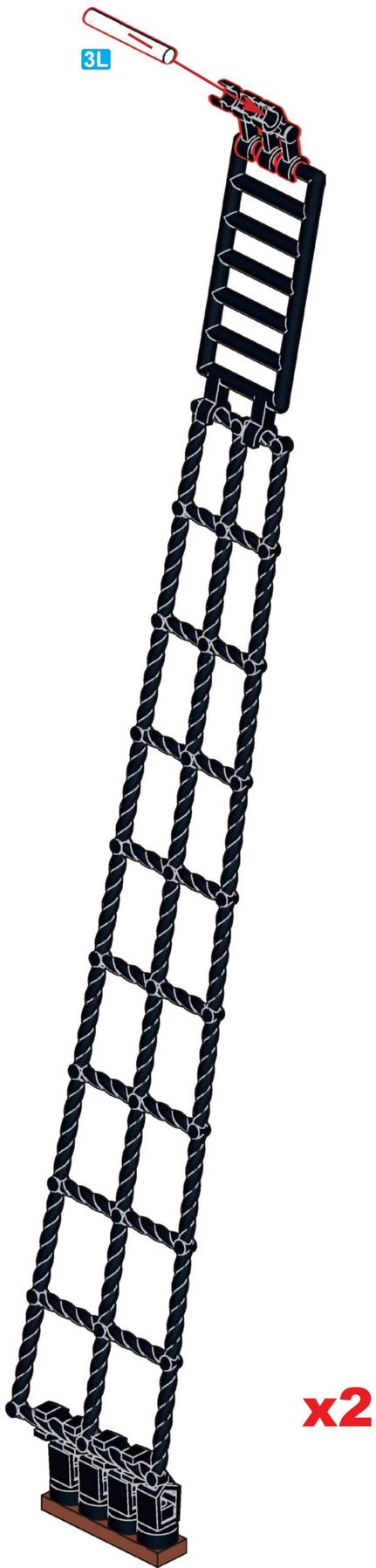

x2

N36

N35

N35

N31

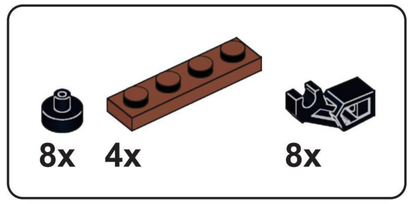

N37

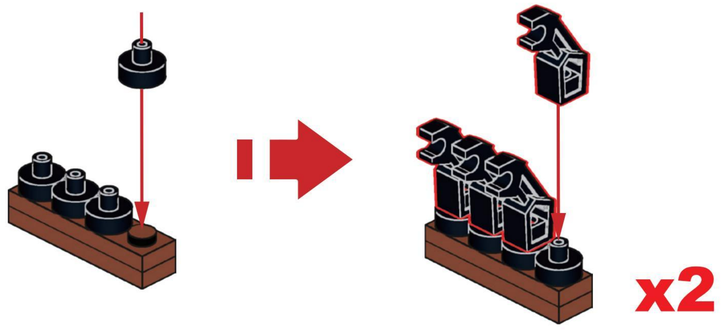

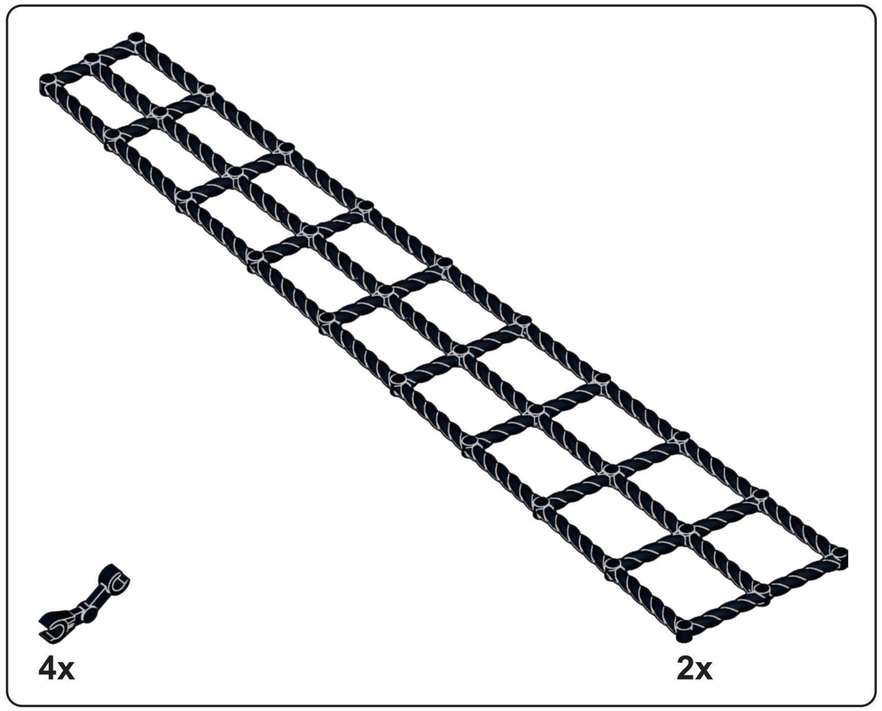

N38

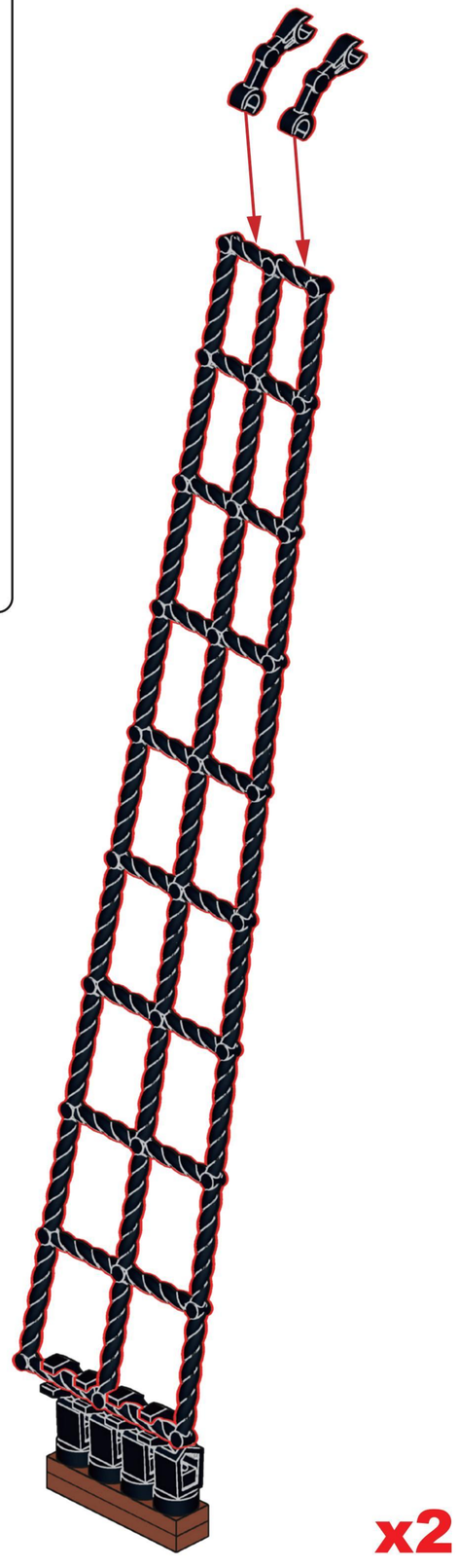

N39

N38

N38

N36

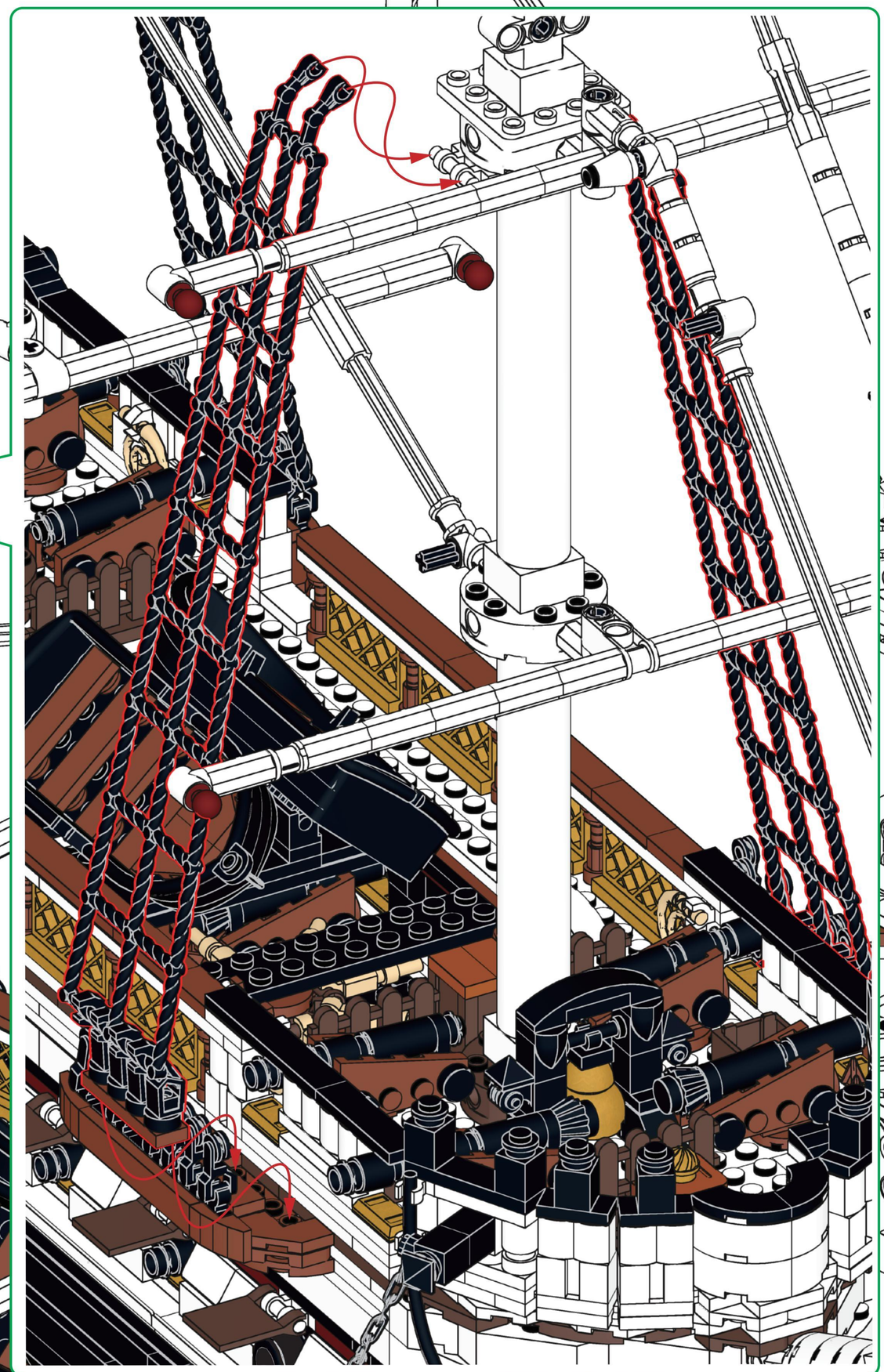

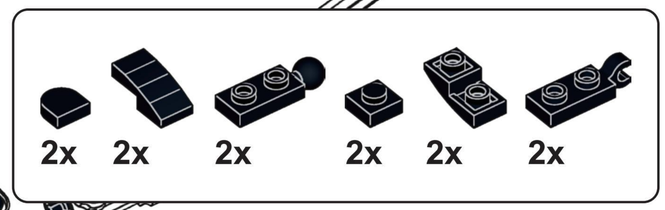

N40

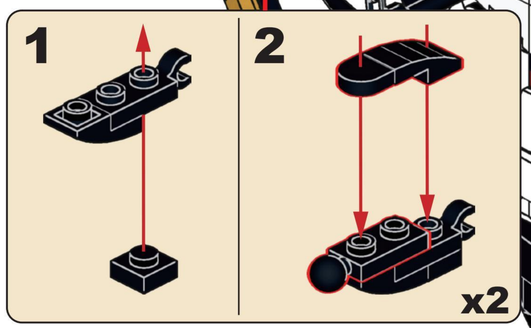

2x 60cm

N41

60cm

60cm

1x 245cm

N42

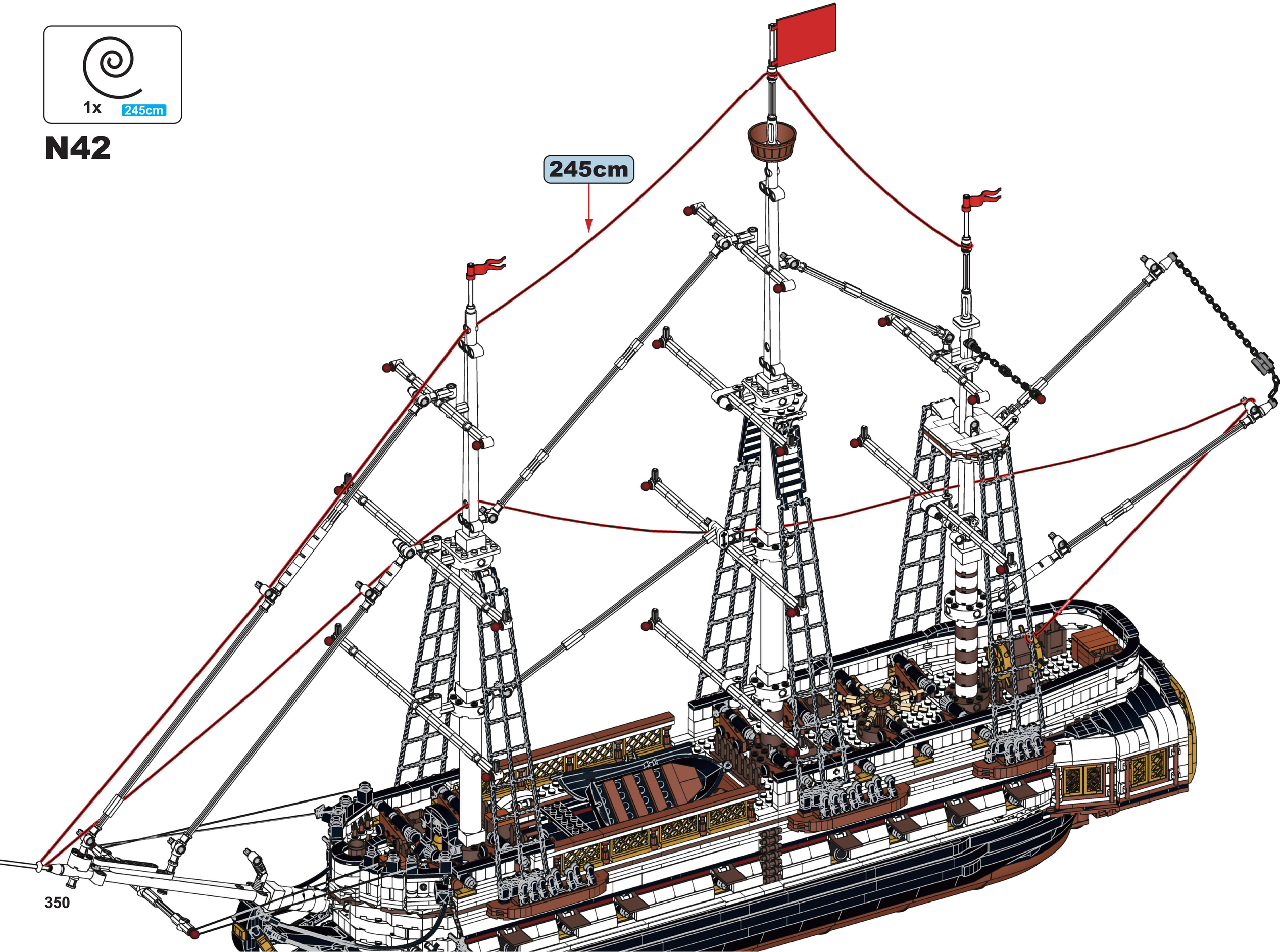

1x 110cm

N43

110cm

2x 90cm

N44

90cm

90cm

1x 115cm

N45

115cm

2x 85cm

N46

85cm

85cm

2x 75cm

N47

75cm

75cm

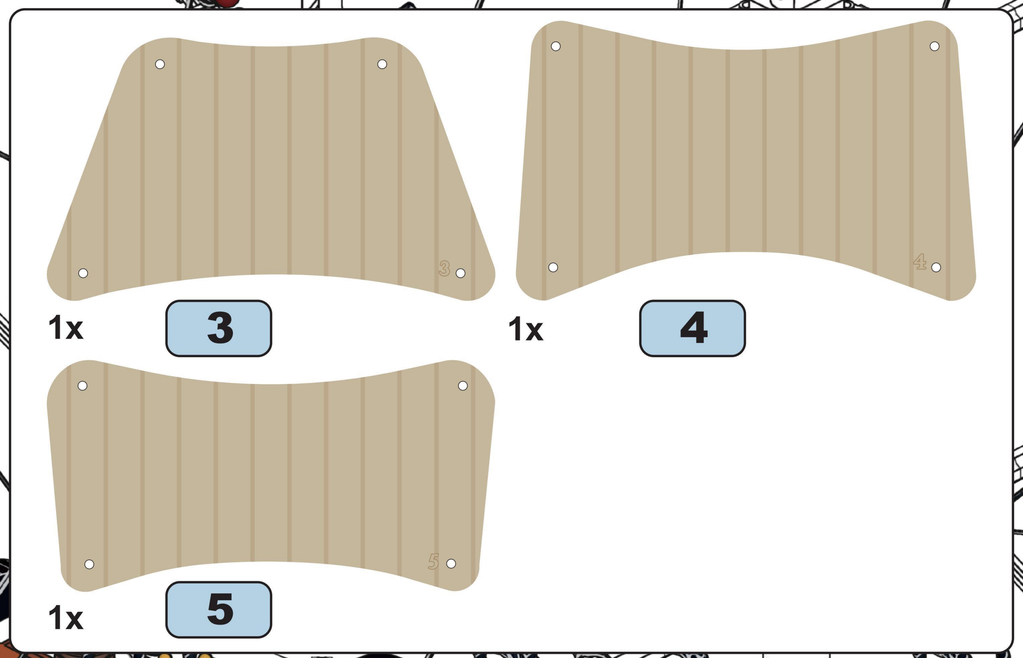

N48

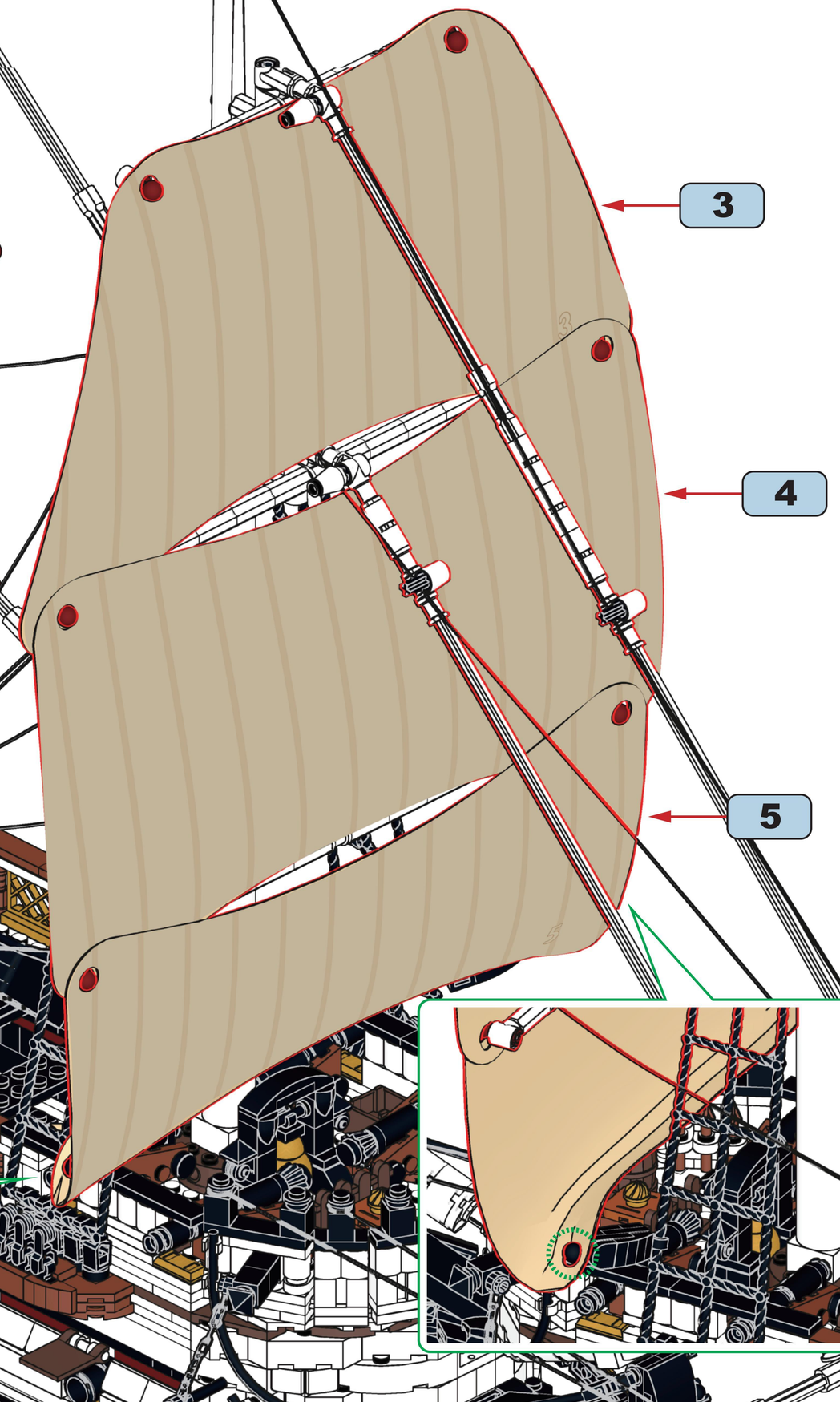

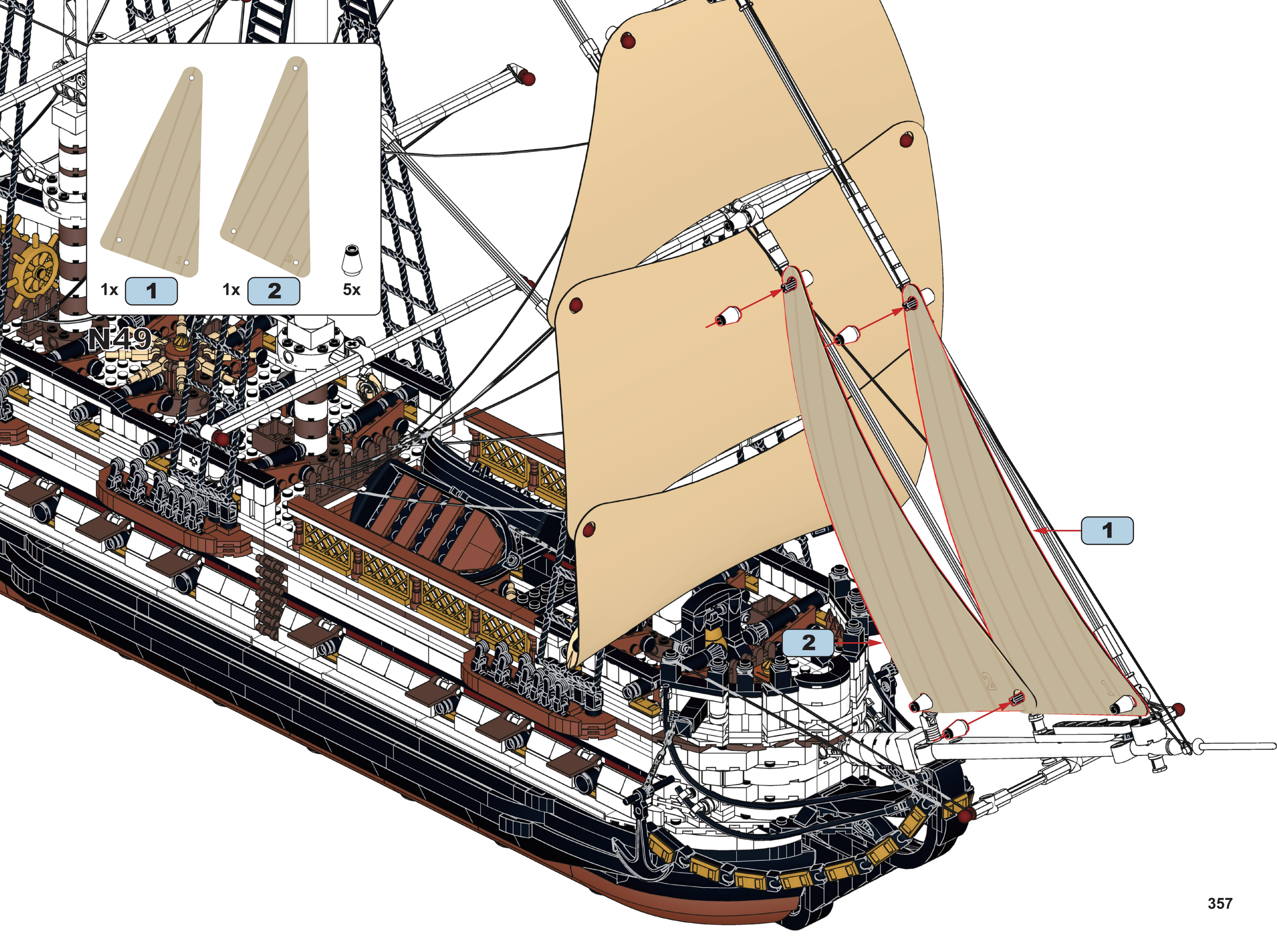
1x 1
1x 2
5x
N49
1
2
2
1

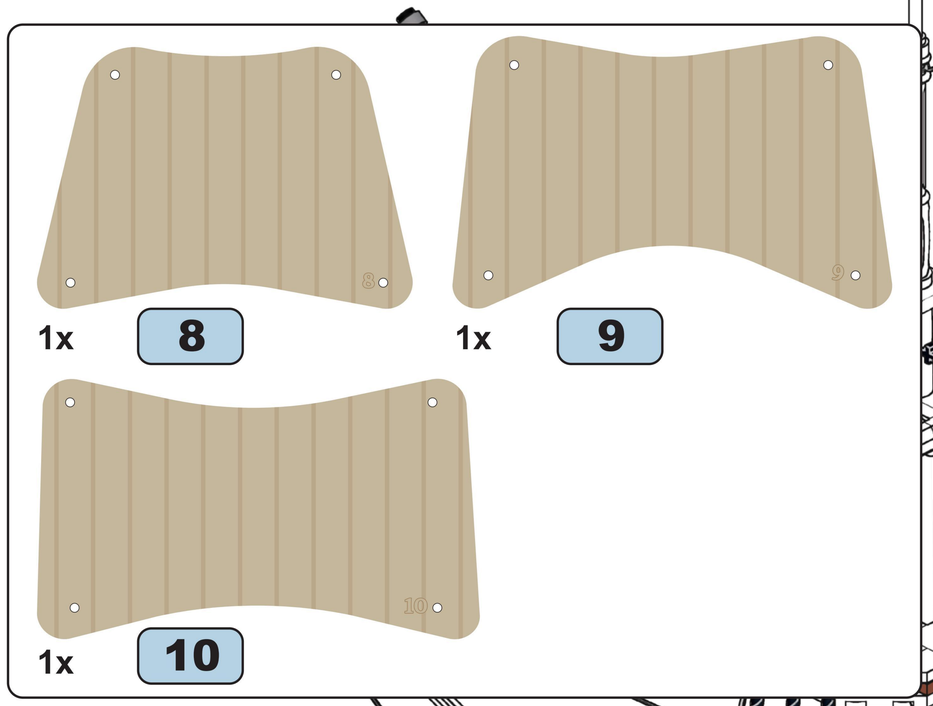

N50

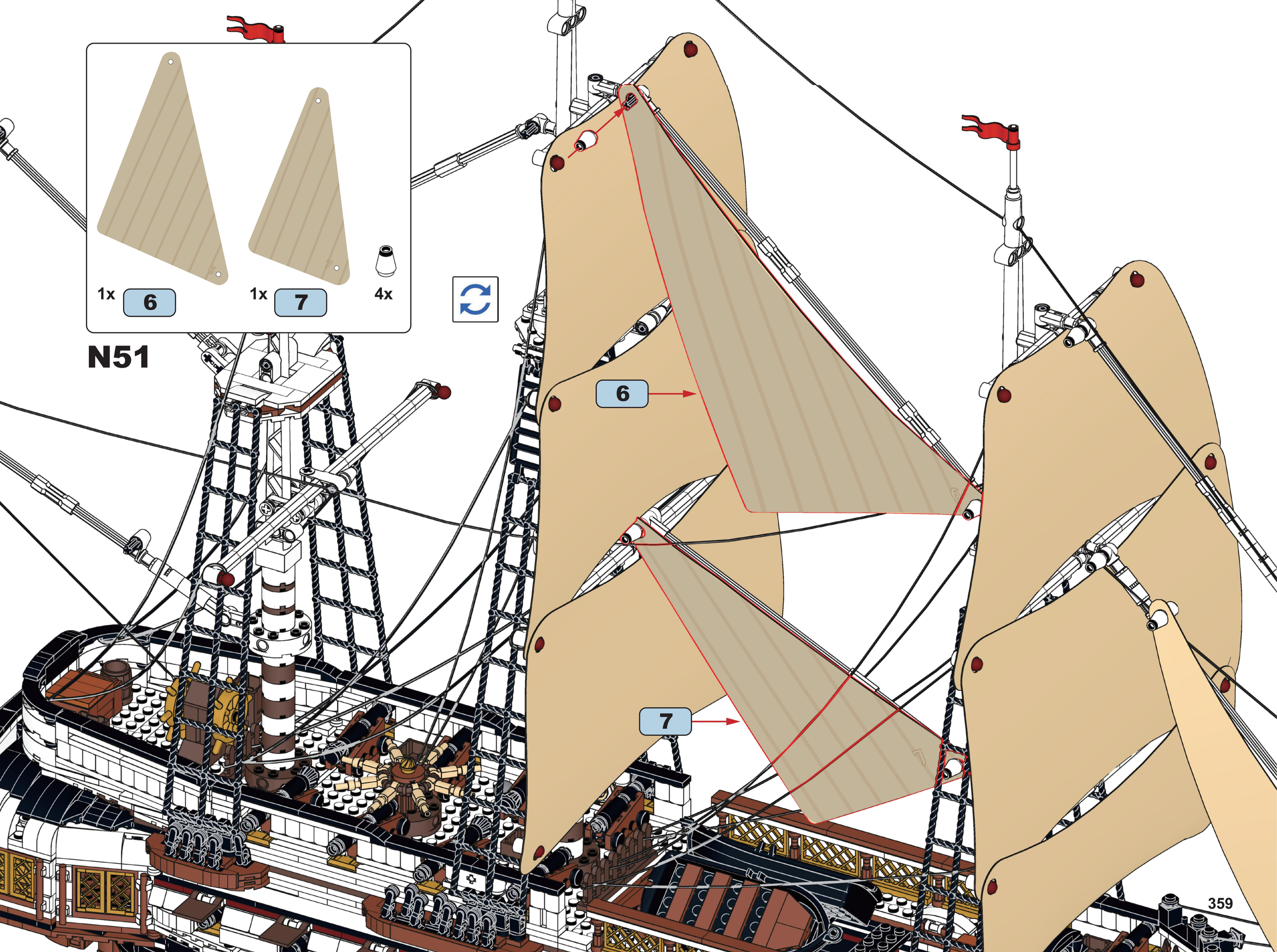
1x
6
1x
7
4x
N51
6
7

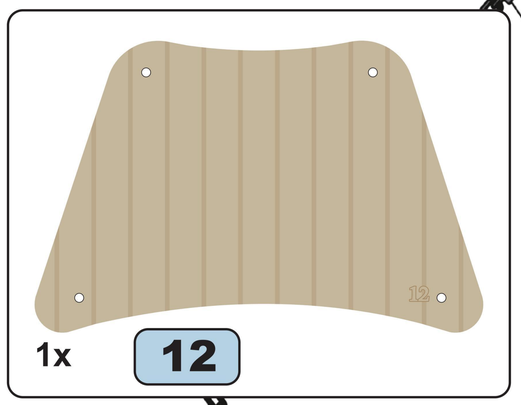

N52

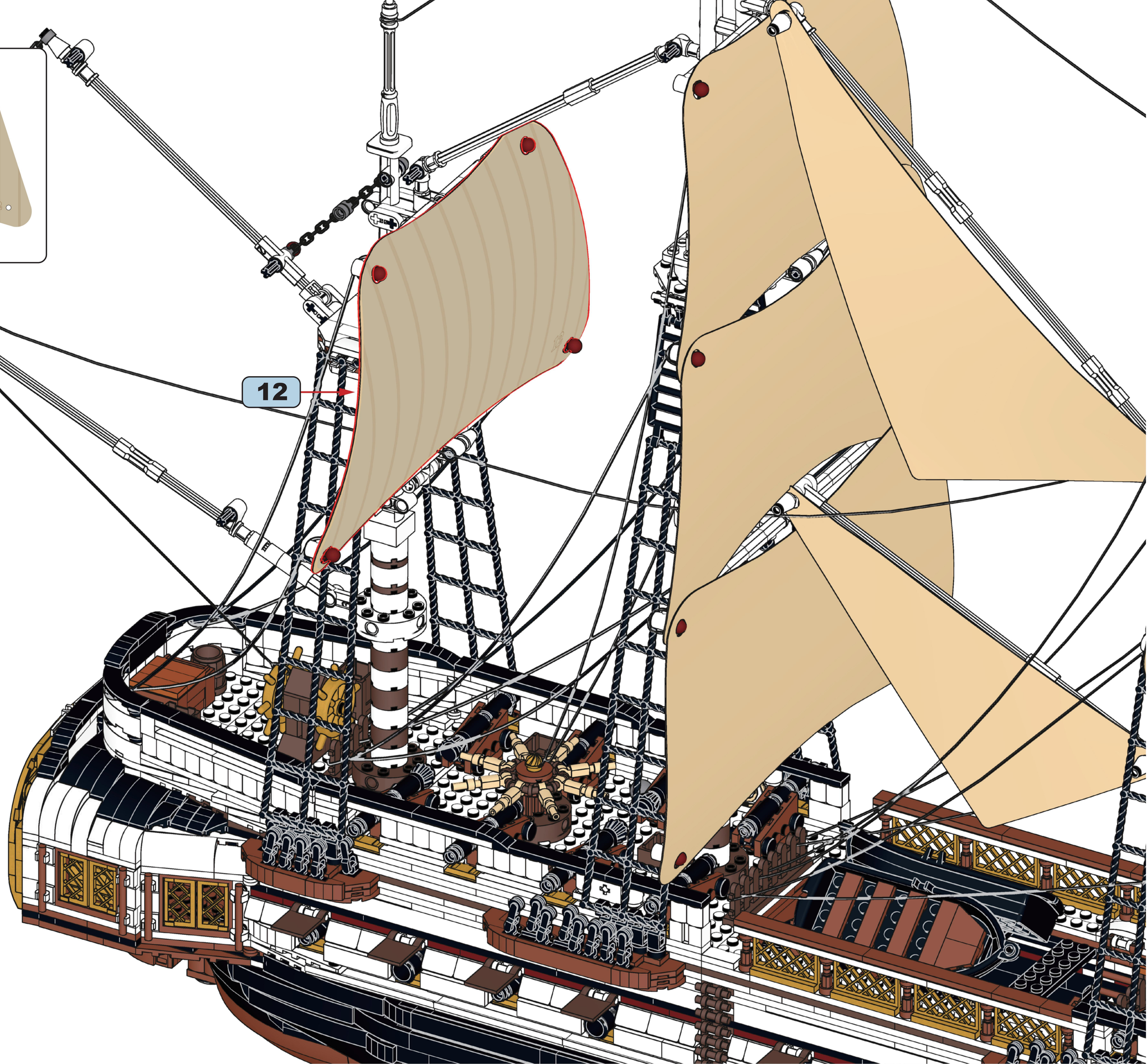

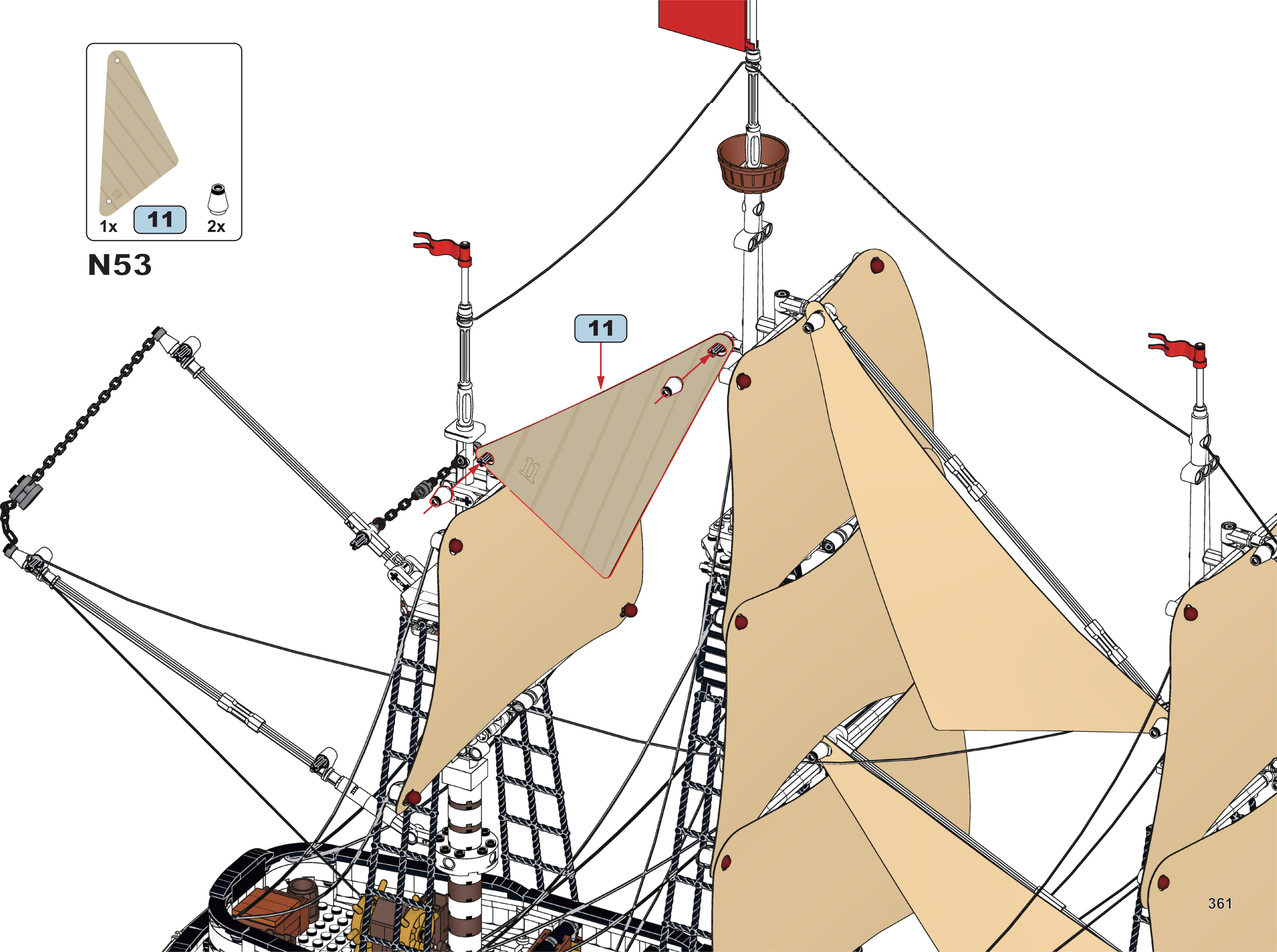
1x
11
2x
N53
11

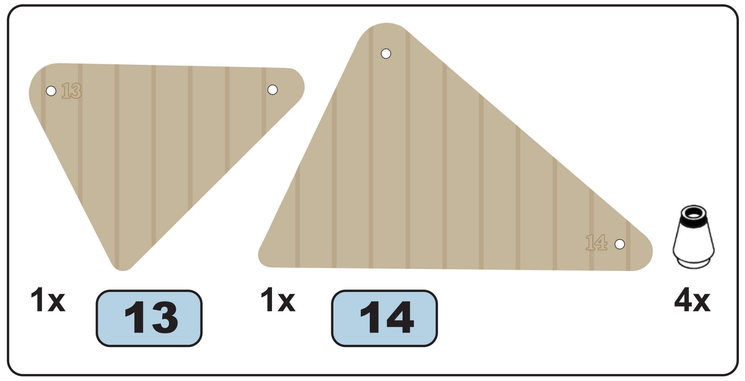

N54

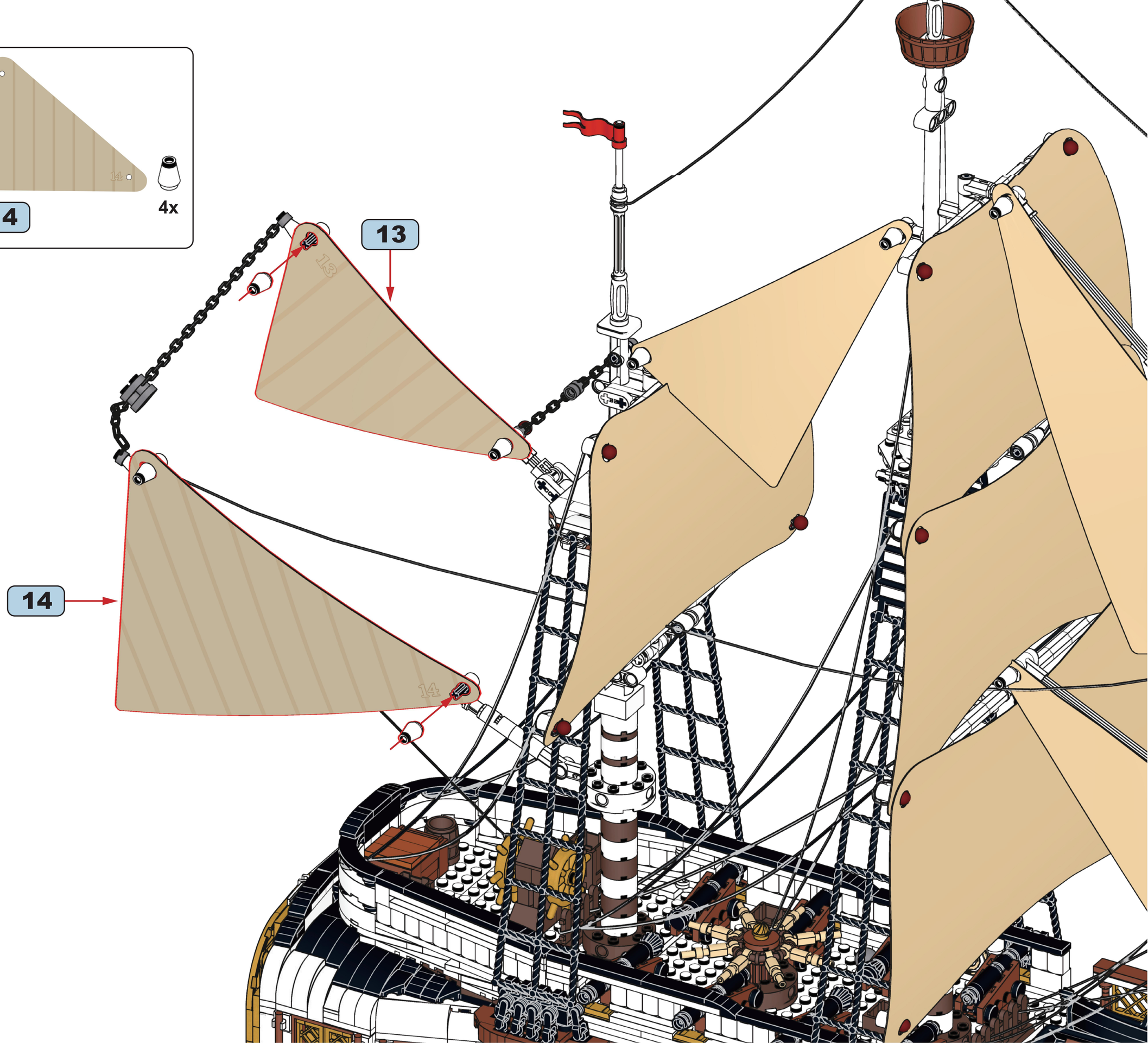

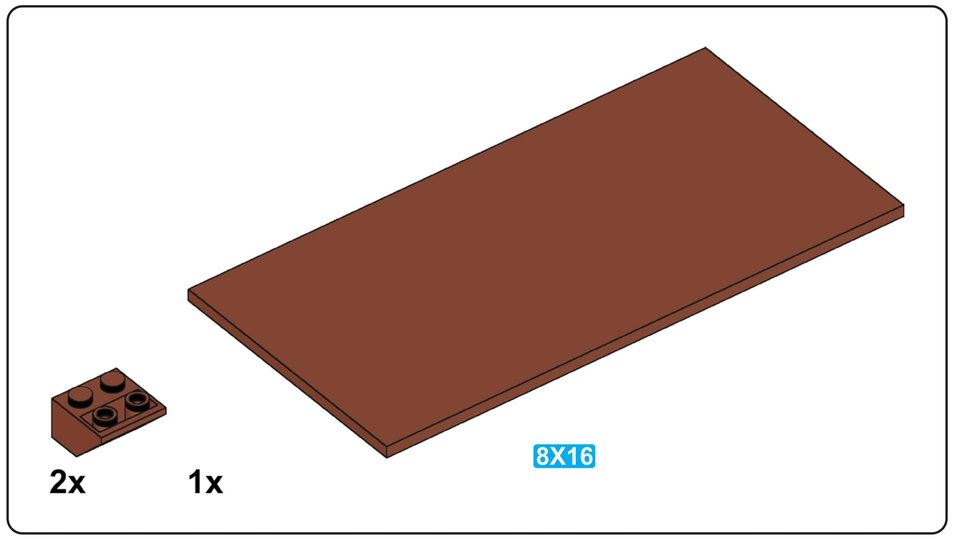

N55

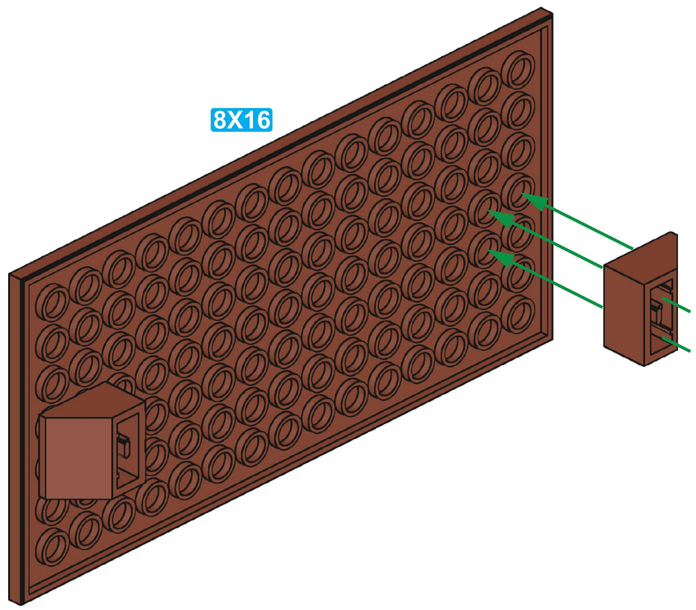

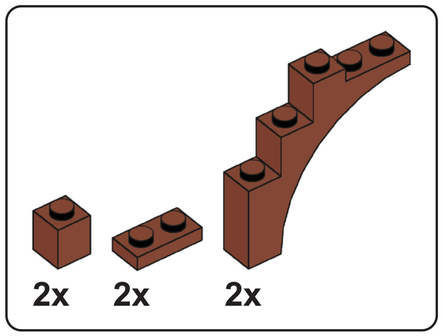

N56

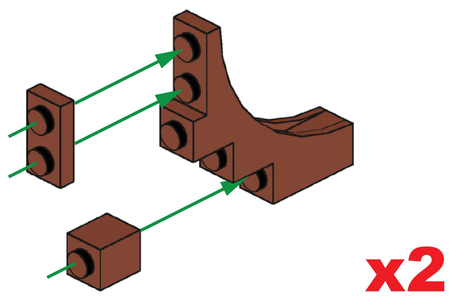

x2

N57

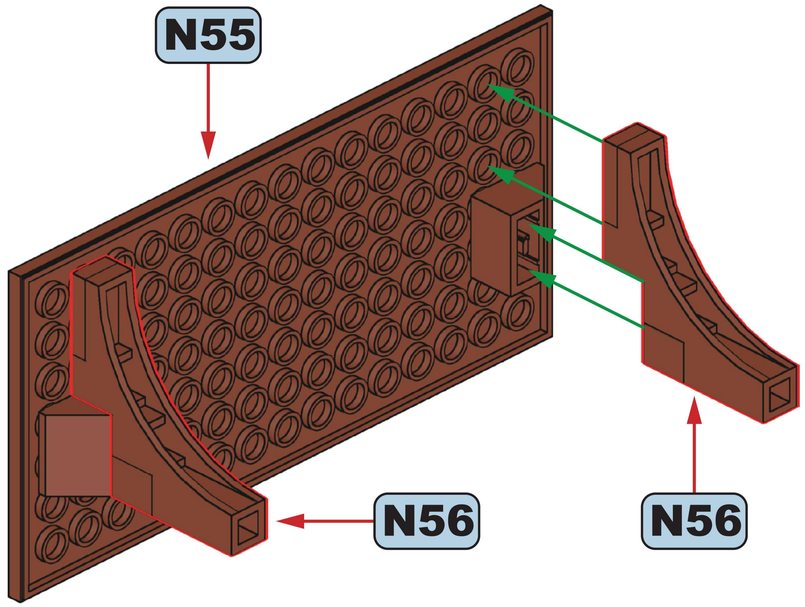

N58

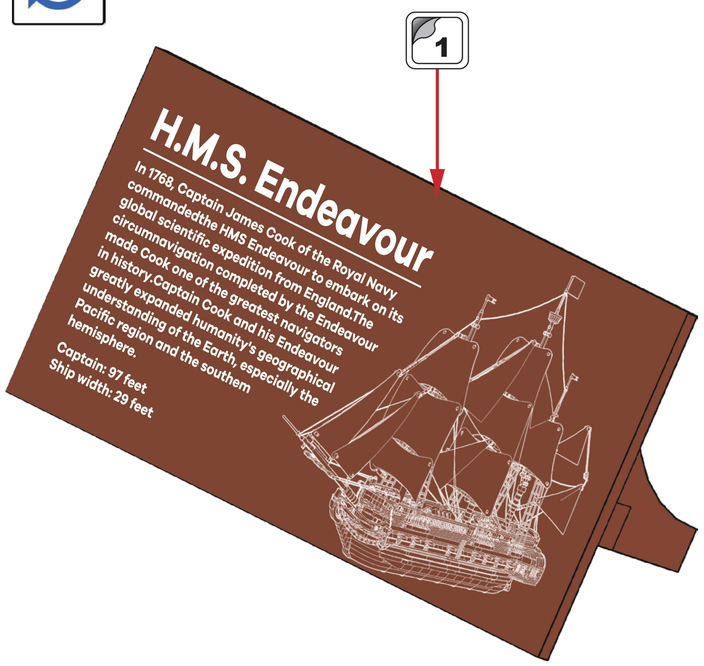

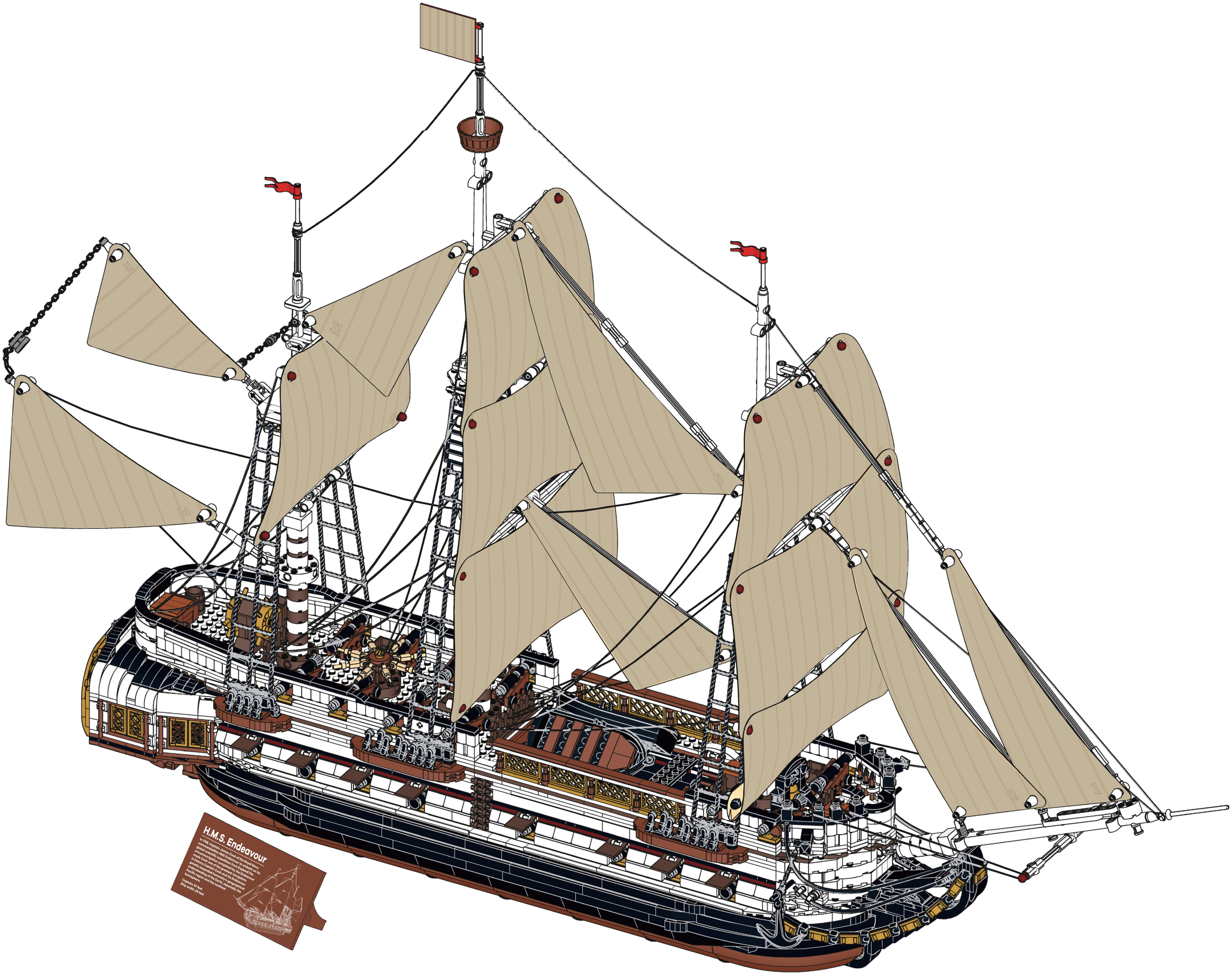
H.M.S. Endeavour

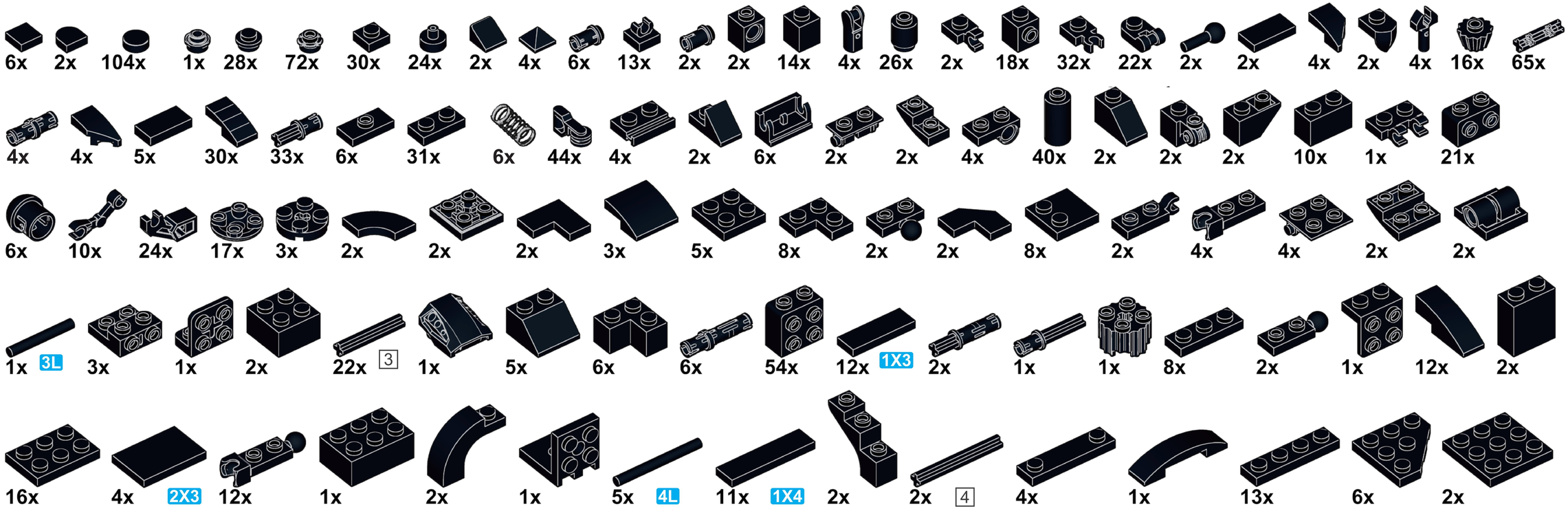
6x 2x 104x 1x 28x 72x 30x 24x 2x 4x 6x 13x 2x 2x 14x 4x 26x 2x 18x 32x 22x 2x 2x 4x 2x 4x 16x 65x
4x 4x 5x 30x 33x 6x 31x 6x 44x 4x 2x 6x 2x 2x 4x 40x 2x 2x 2x 10x 1x 21x
6x 10x 24x 17x 3x 2x 2x 2x 3x 5x 8x 2x 2x 8x 2x 4x 4x 2x 2x
1x 3L 3x 1x 2x 22x 3 1x 5x 6x 6x 54x 12x 1X3 2x 1x 1x 8x 2x 1x 12x 2x
16x 4x 2X3 12x 1x 2x 1x 5x 4L 11x 1X4 2x 2x 4 4x 1x 13x 6x 2x

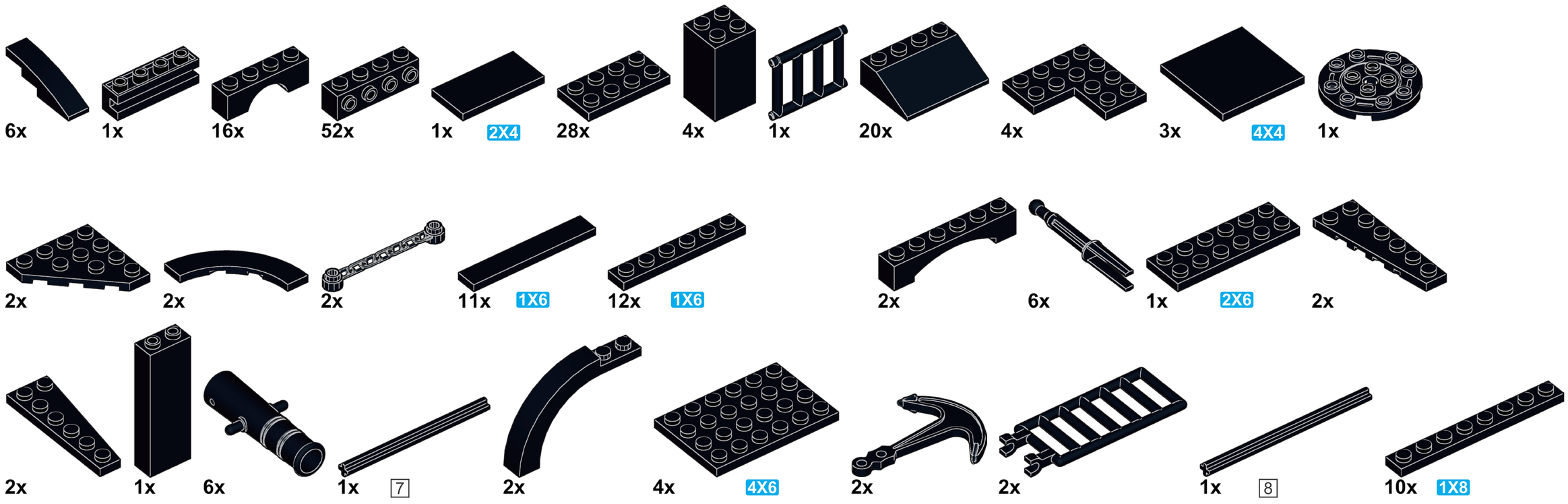
6x 1x 16x 52x 1x 2X4 28x 4x 1x 20x 4x 3x 4X4 1x
2x 2x 2x 11x 1X6 12x 1X6 2x 6x 1x 2X6 2x
2x 1x 6x 1x 7 2x 4x 4X6 2x 2x 1x 8 10x 1X8



26x 1X8



2x 1X8

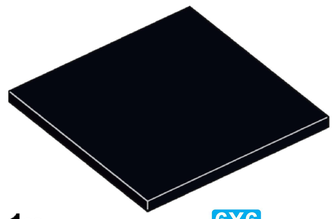

1x 6X6



9x 4X8

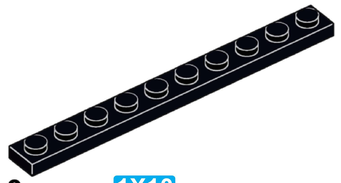

3x 1X10



1x 6X8

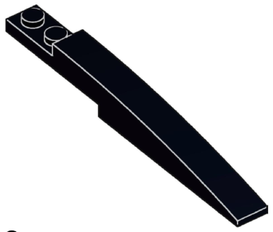

8x



2x 1X10

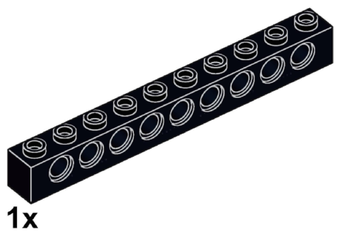

1x



11x 2X10

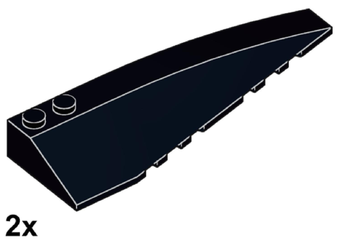

2x

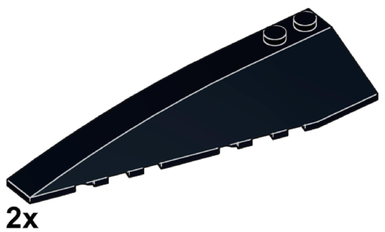

2x



2x 4X10

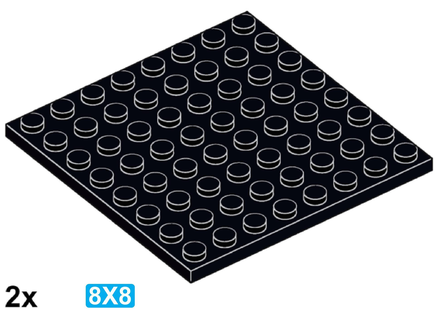

2x 8X8

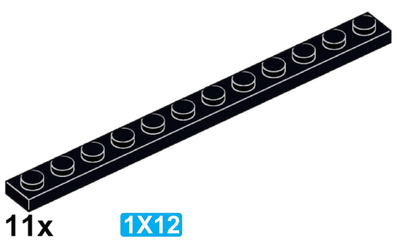

11x 1X12

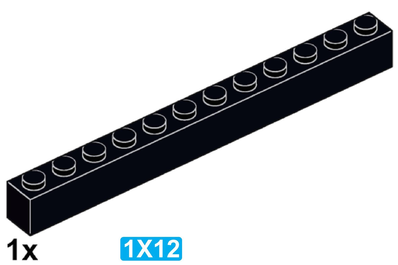

1x 1X12

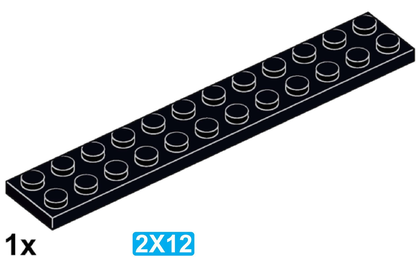

1x 2X12

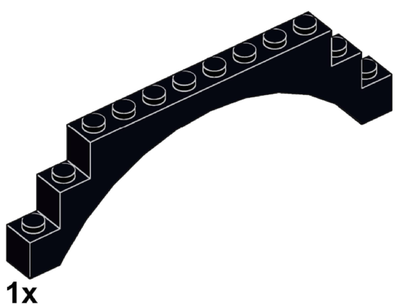

1x

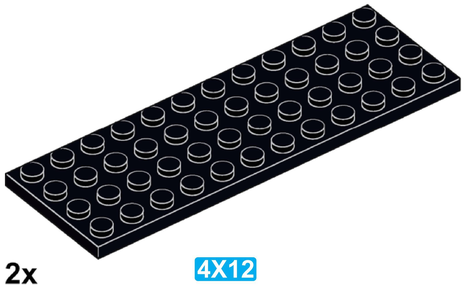

2x 4X12

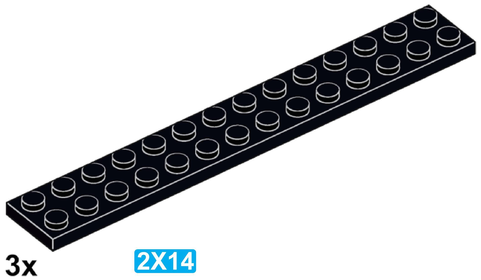

3x 2X14

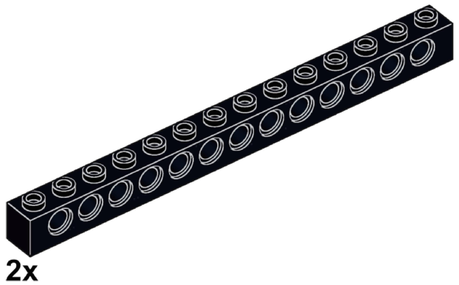

2x

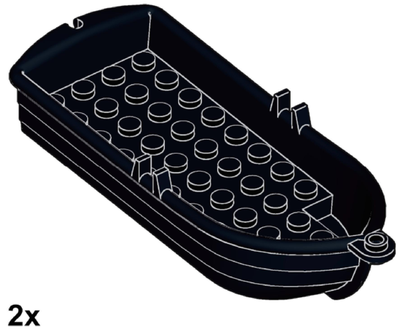

2x

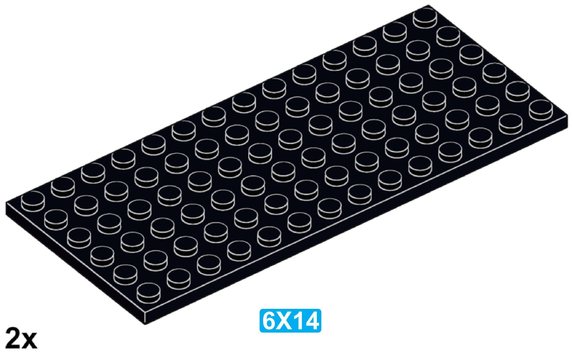

2x 6X14

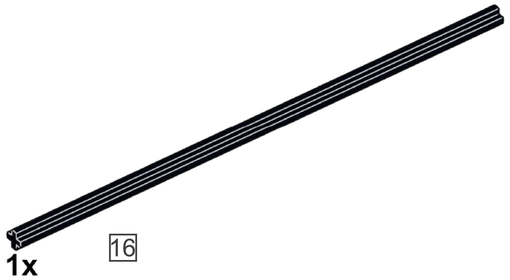

1x 16

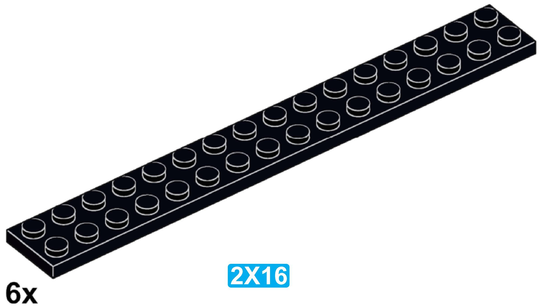

6x 2X16

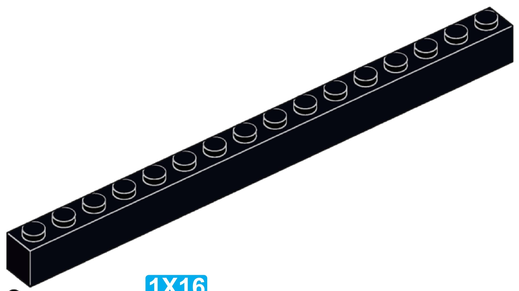

8x 1X16

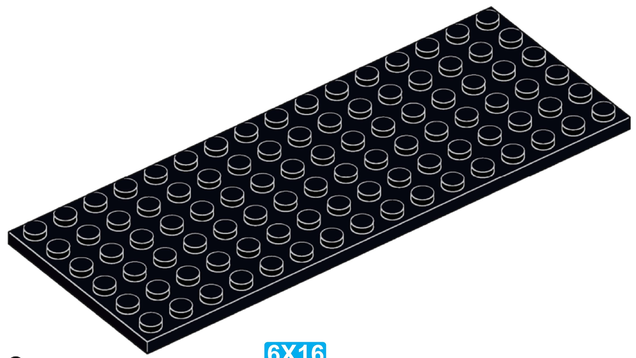

2x 6X16



2x 8X16

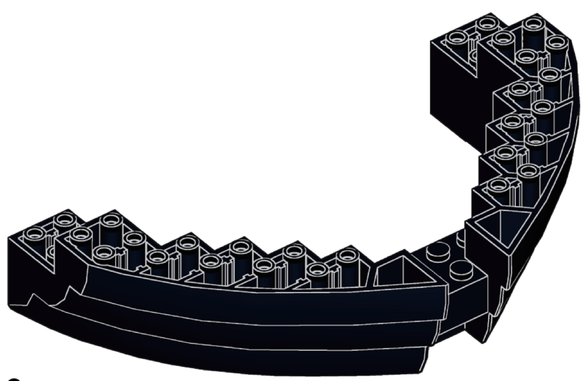

2x

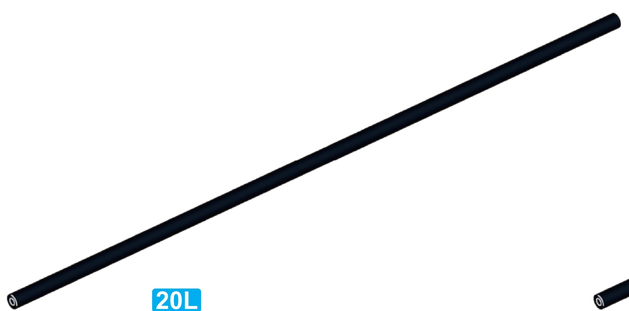

2x 20L

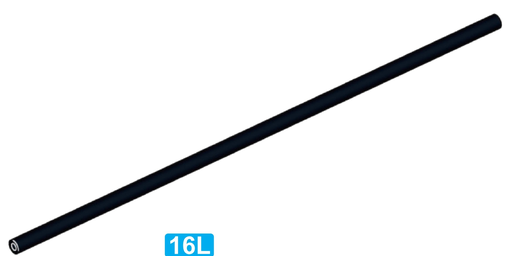

2x 16L

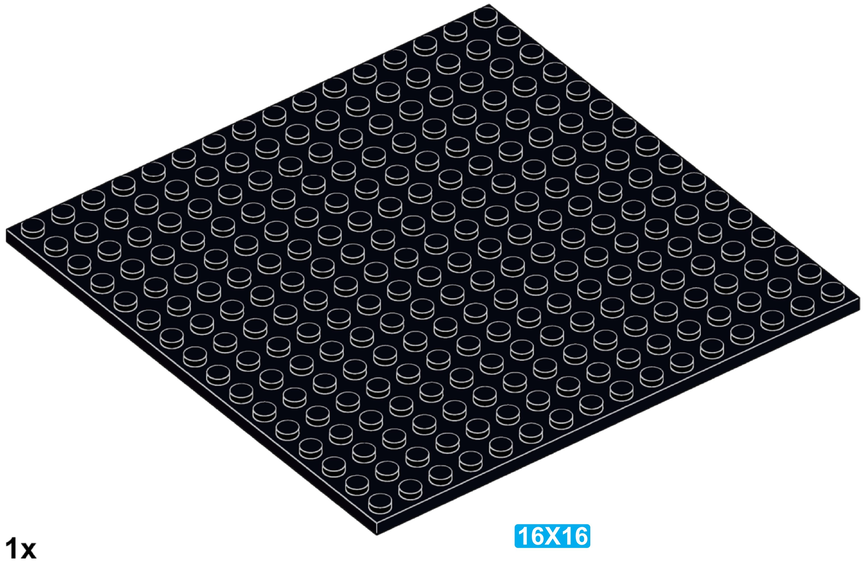

1x 16X16

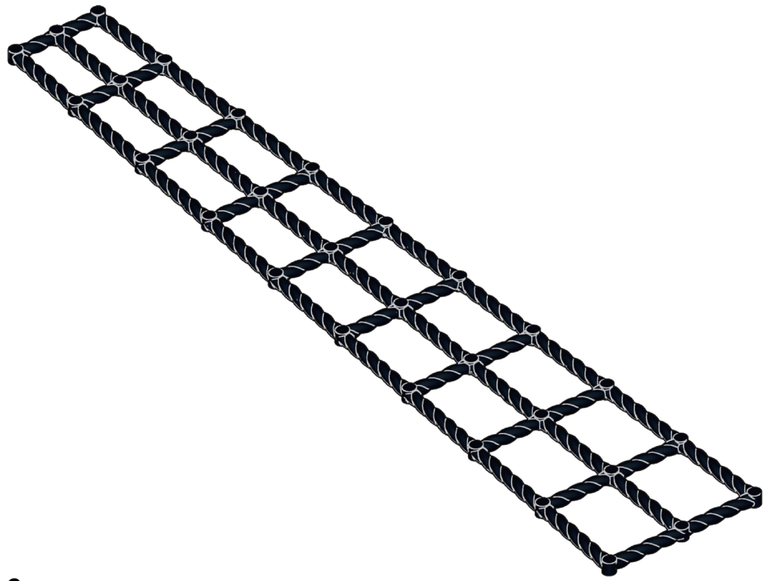
6x


2x

32


2x 9x 6x 4x 30x 2x 21x

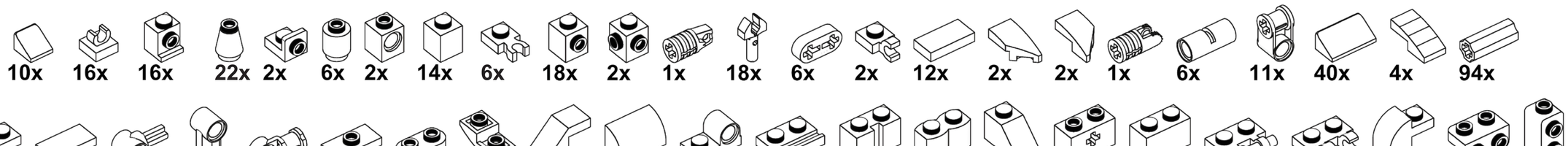
10x 16x 16x 22x 2x 6x 2x 14x 6x 18x 2x 1x 18x 6x 2x 12x 2x 2x 1x 6x 11x 40x 4x 94x

43x 2x 19x 11x 18x 4x 6x 5x 2x 4x 1x 4x 8x 12x 2x 2x 2x 20x 2x 12x 8x 2x

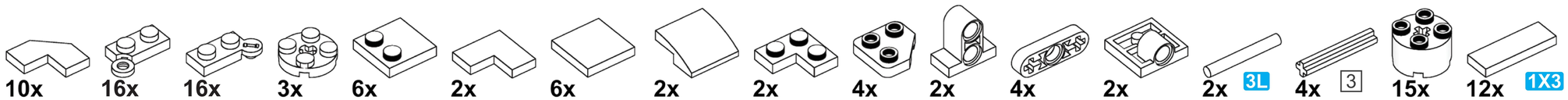
10x 16x 16x 3x 6x 2x 6x 2x 2x 4x 2x 4x 2x 2x 3L 4x 3 15x 12x 1X3

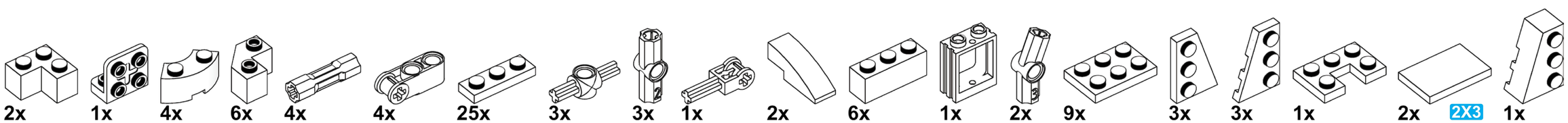
2x 1x 4x 6x 4x 4x 25x 3x 3x 1x 2x 6x 1x 2x 9x 3x 3x 1x 2x 2X3 1x

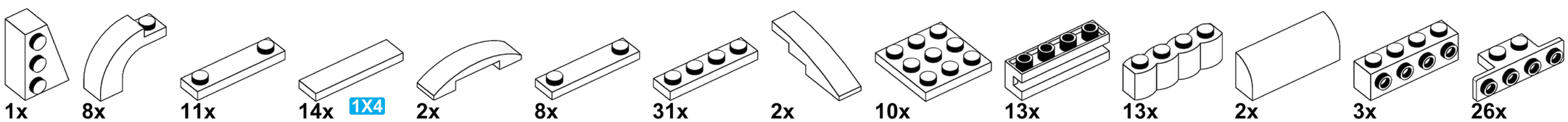
1x 8x 11x 14x 1X4 2x 8x 31x 2x 10x 13x 13x 2x 3x 26x

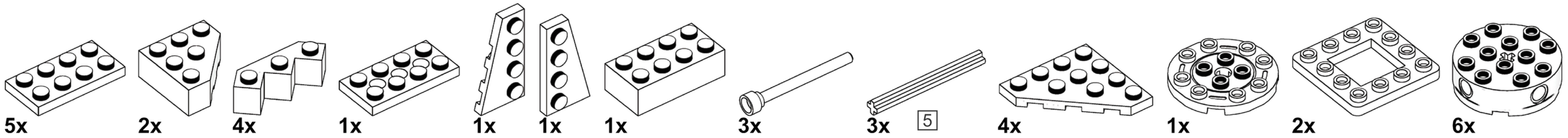
5x 2x 4x 1x 1x 1x 1x 3x 3x 5 4x 1x 2x 6x

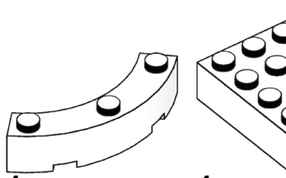
4x

4x

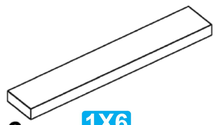
6x 1X6

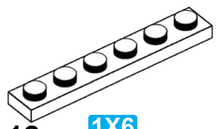
12x 1X6

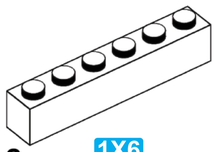
2x 1X6

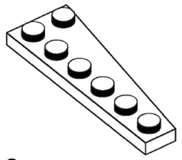
3x

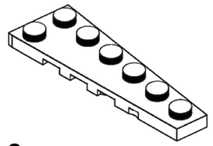
3x

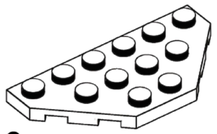
2x

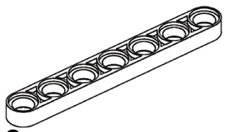
2x

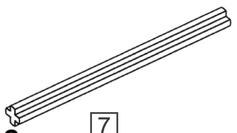
2x 7

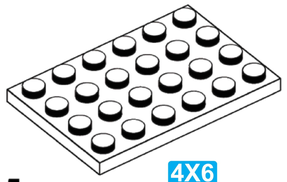
5x 4X6

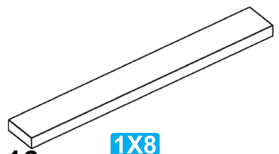
16x 1X8

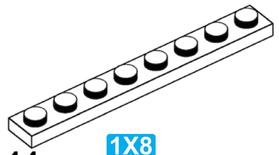
14x 1X8

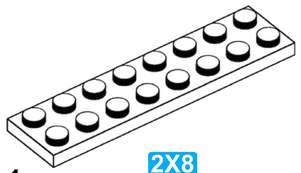
1x 2X8

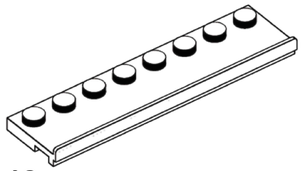
12x

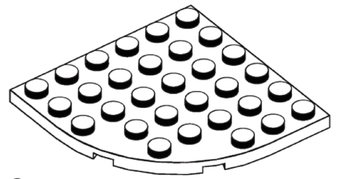
2x

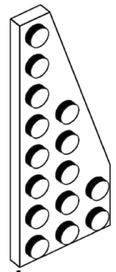
1x

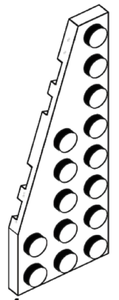
1x

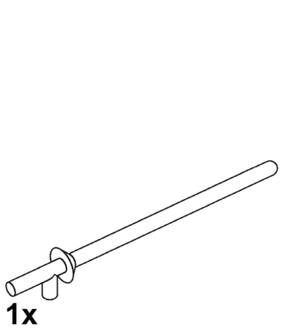
1x

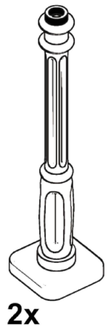
2x

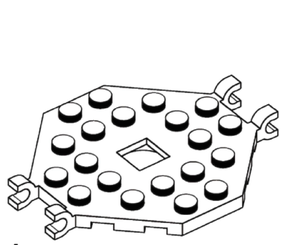
1x

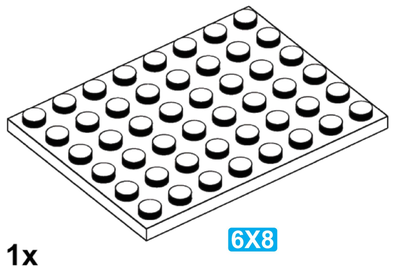
1x 6X8

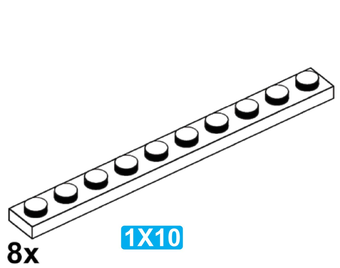
8x 1X10

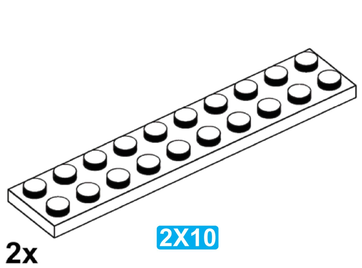
2x 2X10

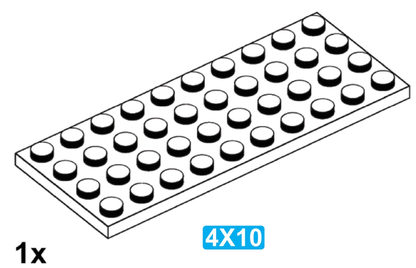
1x 4X10

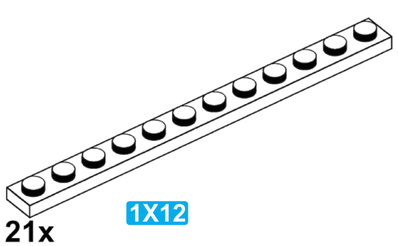
21x 1X12

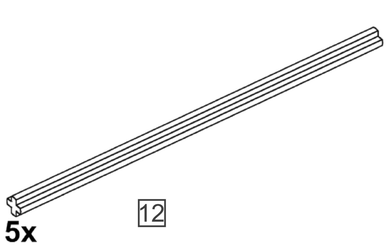
5x 12

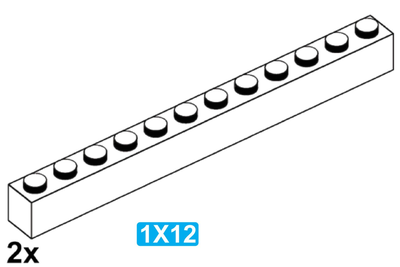
2x 1X12

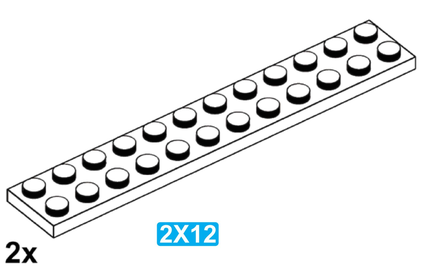
2x 2X12

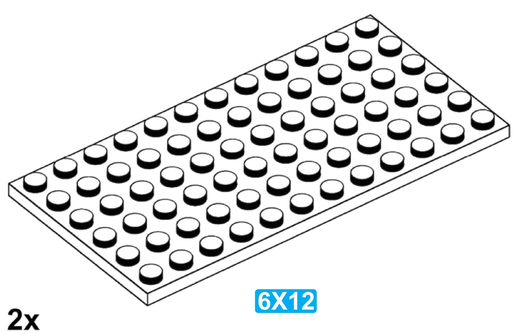
2x 6X12

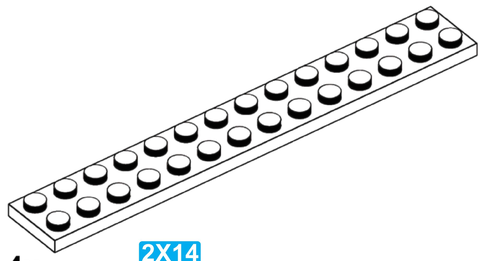

4x 2X14

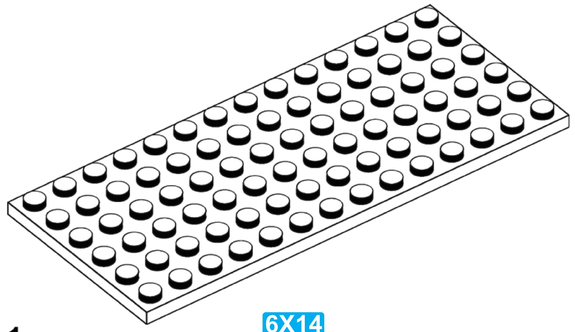

1x 6X14

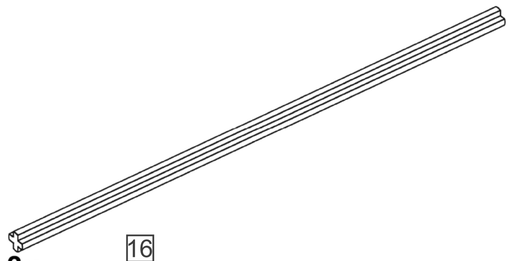

3x 16

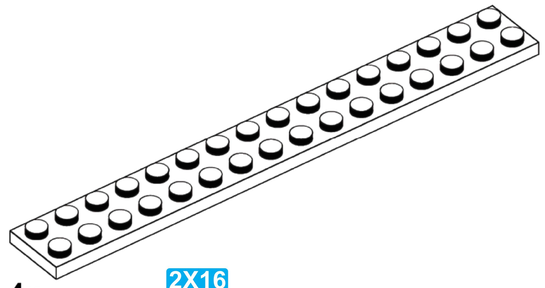

4x 2X16

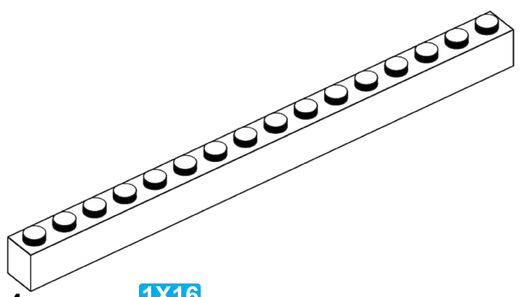

4x 1X16

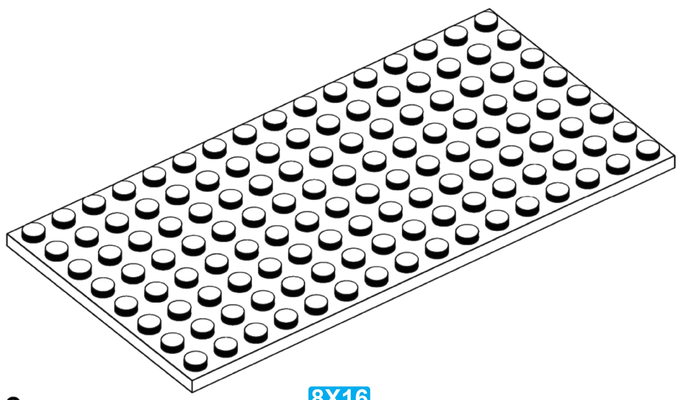

2x 8X16

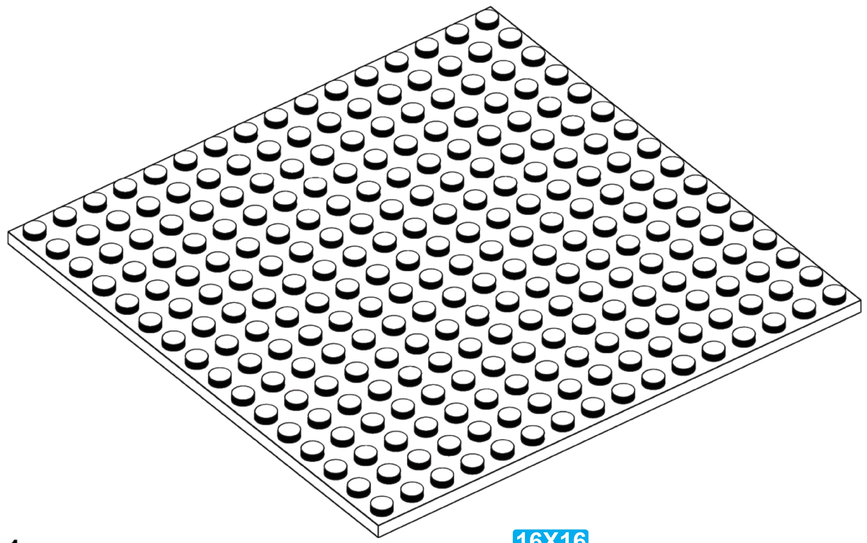

1x 16X16

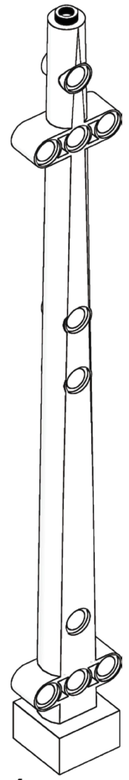

4x

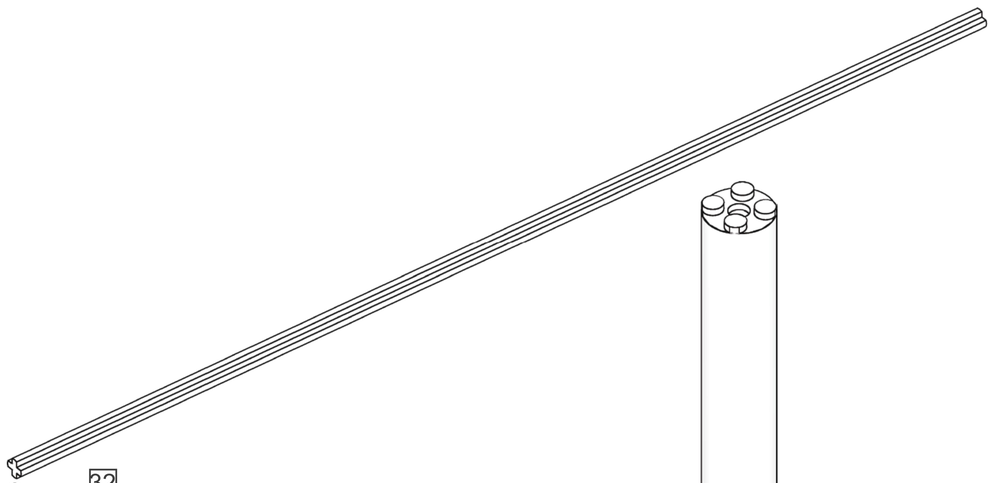
2x
32

4x
4x

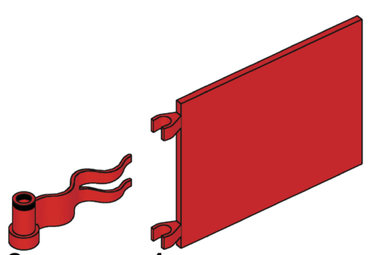
2x
1x


22x
10x
2x
1x
16x
2x
22x
1x
18x
2x
1x
4x
13x
22x
2x
10x
1x
16x
2x
2x

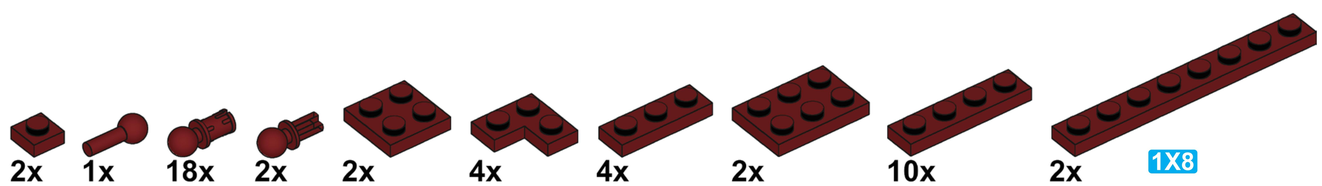
2x
1x
18x
2x
2x
4x
4x
2x
10x
2x
1X8

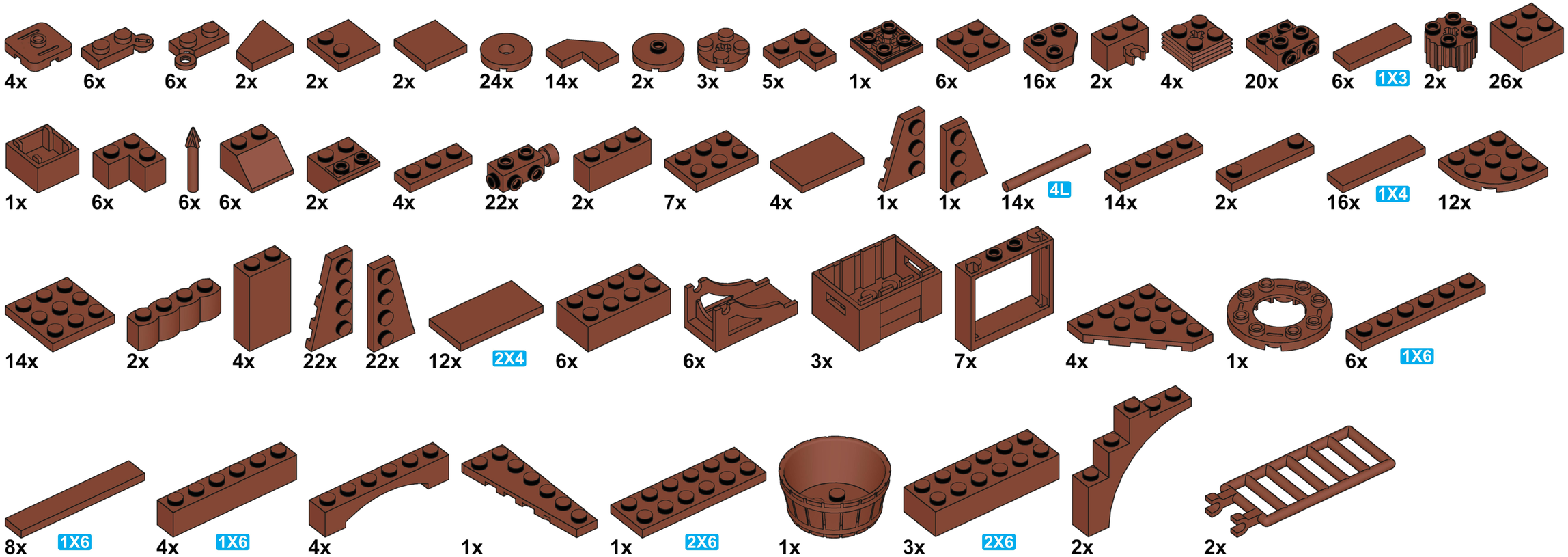
4x
6x
6x
2x
2x
2x
24x
14x
2x
3x
5x
1x
6x
16x
2x
4x
20x
6x
1X3
2x
26x
1x
6x
6x
6x
2x
4x
22x
2x
7x
4x
1x
1x
14x
4L
14x
2x
16x
1X4
12x
14x
2x
4x
22x
22x
12x
2X4
6x
6x
3x
7x
4x
1x
6x
1X6
8x
1X6
4x
1X6
4x
1x
1x
2X6
1x
3x
2X6
2x
2x

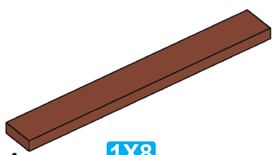

4x 1X8

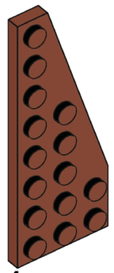

1x

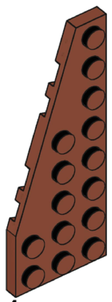

1x

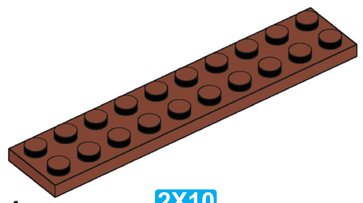

1x 2X10

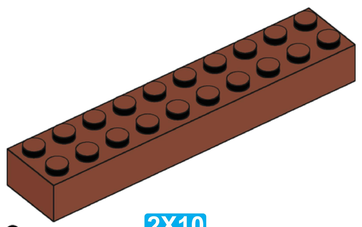

8x 2X10

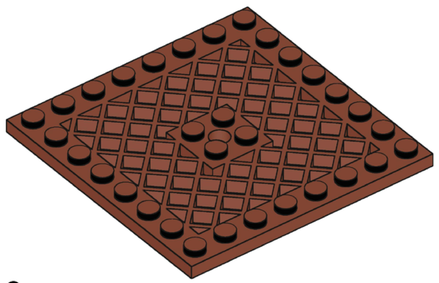

2x

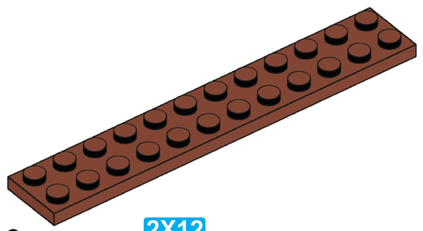

3x 2X12

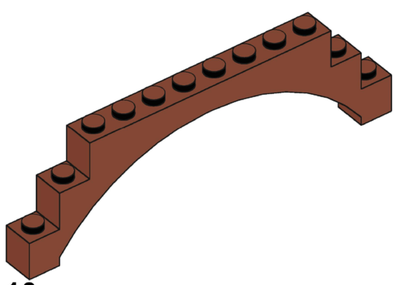

10x

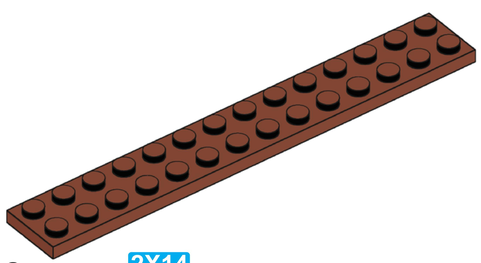

2x 2X14

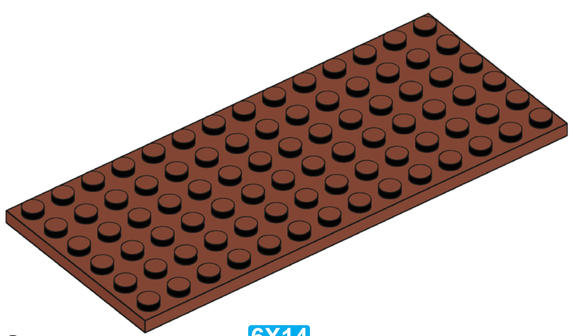

2x 6X14

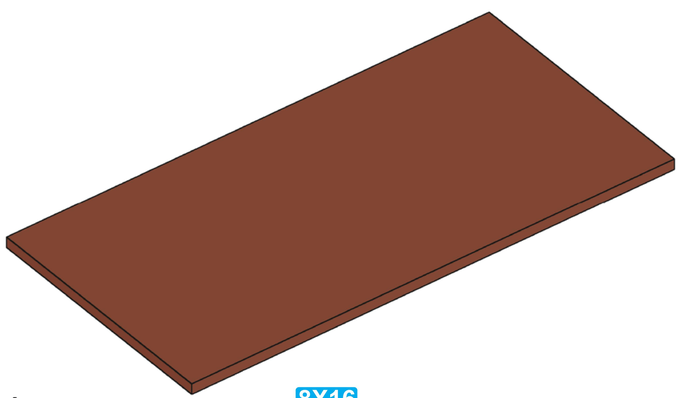

1x 8X16

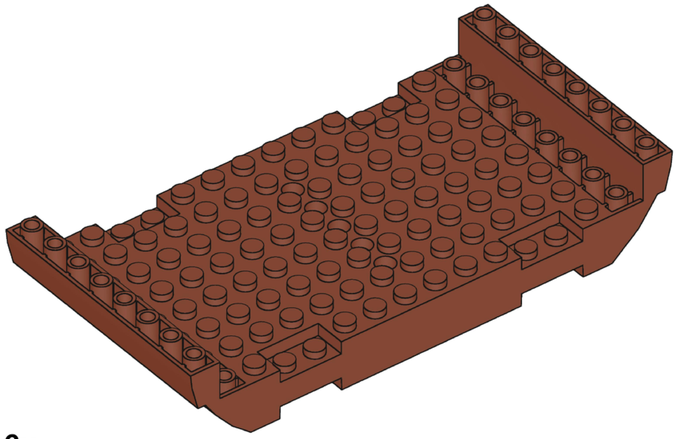

6x

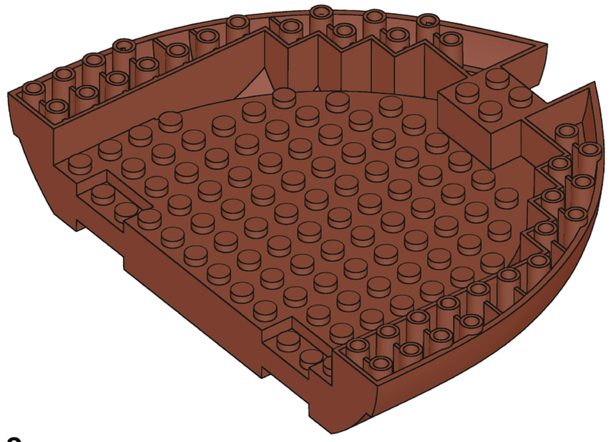

2x

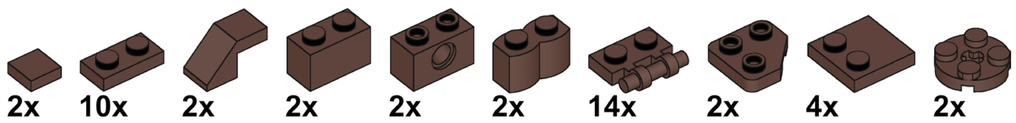

2x 10x 2x 2x 2x 2x 14x 2x 4x 2x

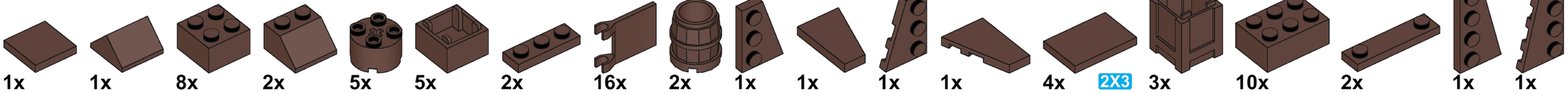

1x 1x 8x 2x 5x 5x 2x 16x 2x 1x 1x 1x 1x 4x 2X3 3x 10x 2x 1x 1x

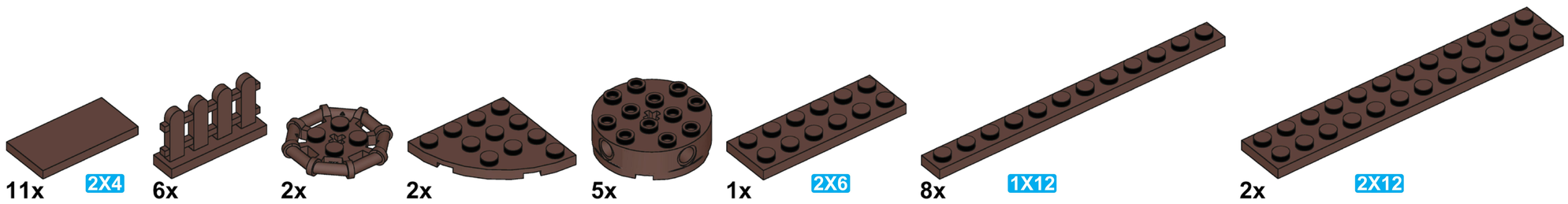
11x
2X4
6x
2x
2x
5x
1x
2X6
8x
1X12
2x
2X12

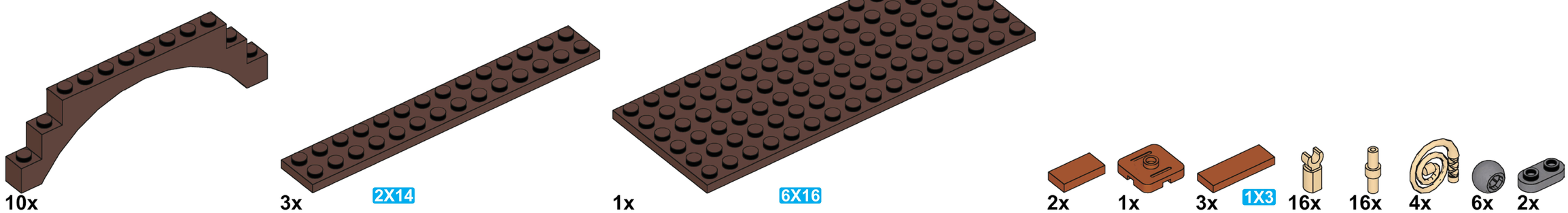
10x
3x
2X14
1x
6X16
2x
1x
3x
1X3
16x
16x
4x
6x
2x

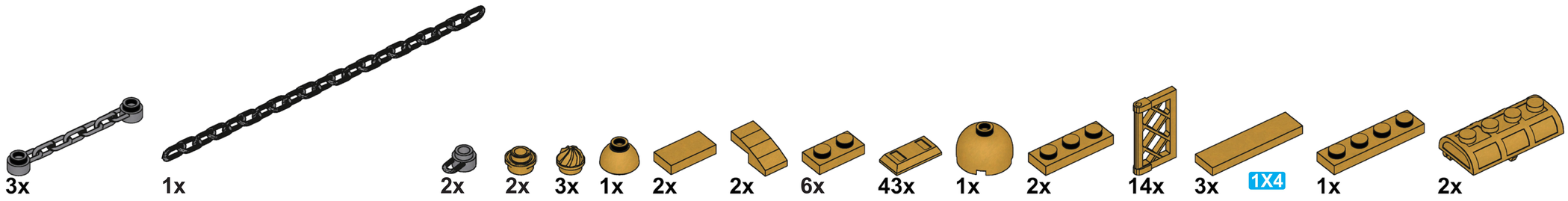
3x
1x
2x
2x
3x
1x
2x
2x
6x
43x
1x
2x
14x
3x
1X4
1x
2x

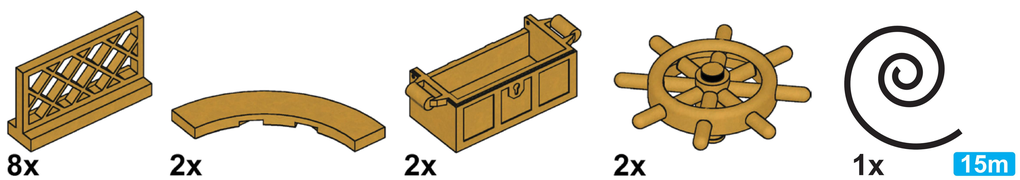
8x
2x
2x
2x
1x
15m

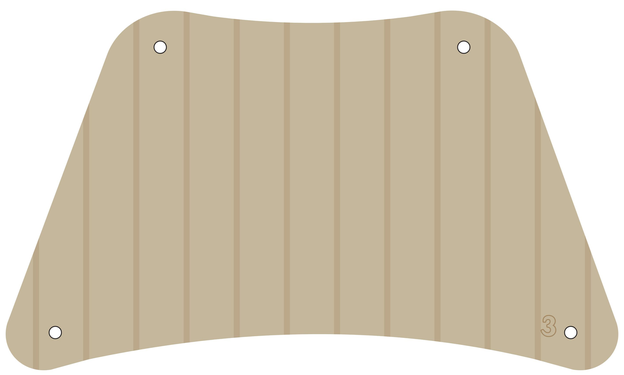
3

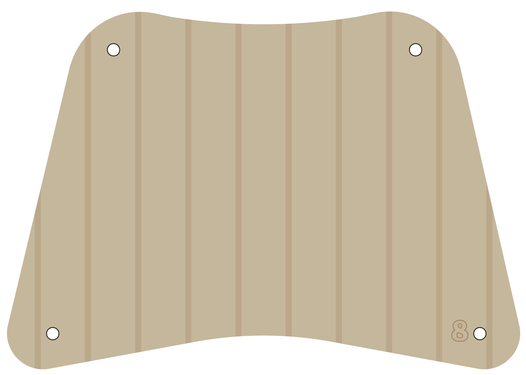
8

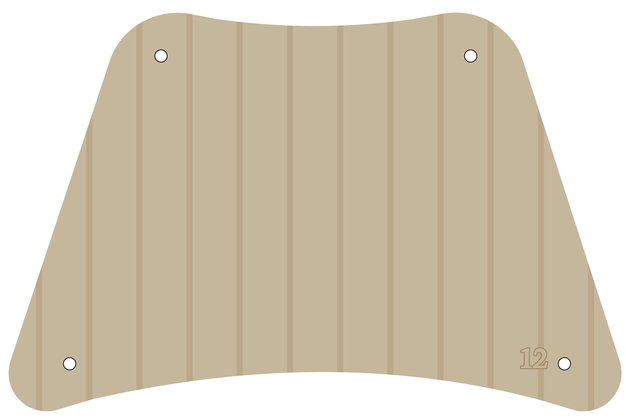
12

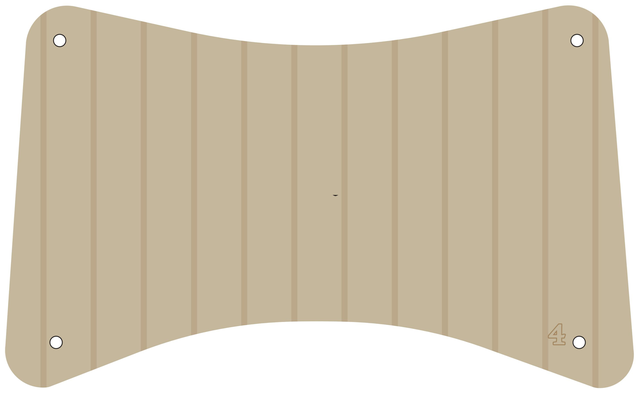
4

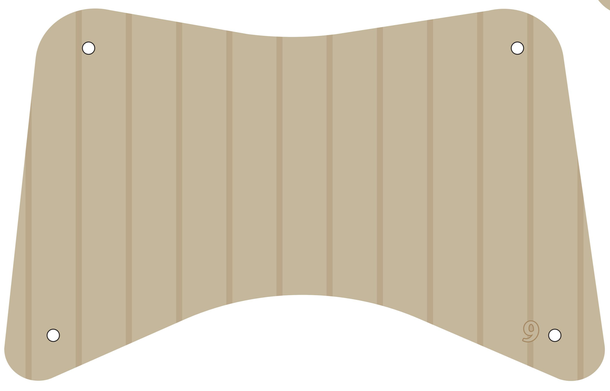
9

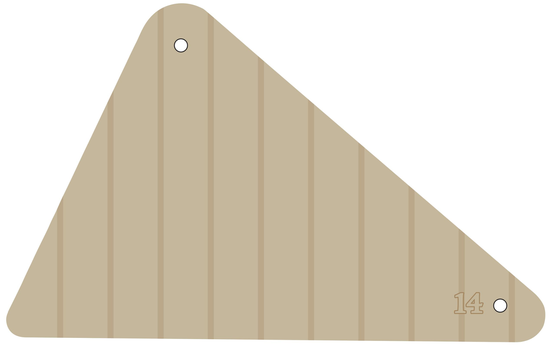
14

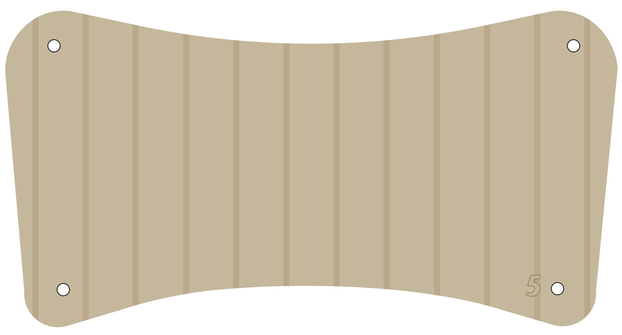
5

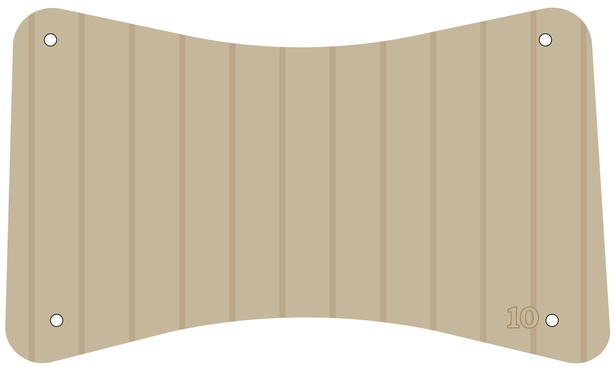
10

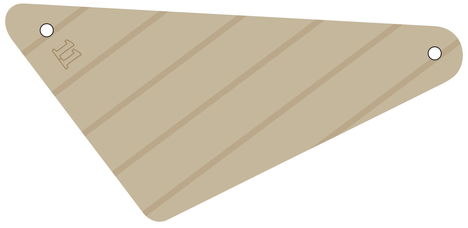
11

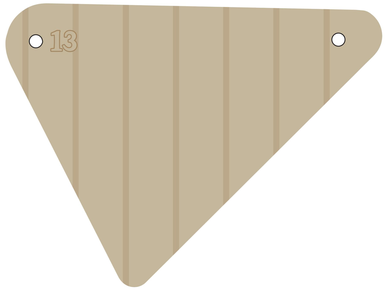
13


1

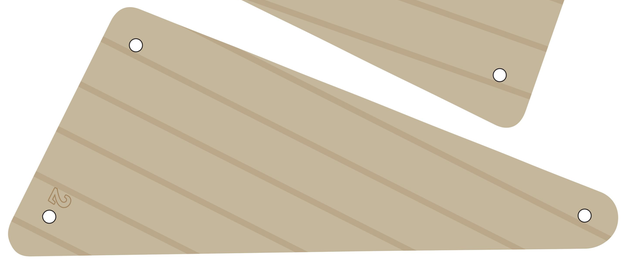
2

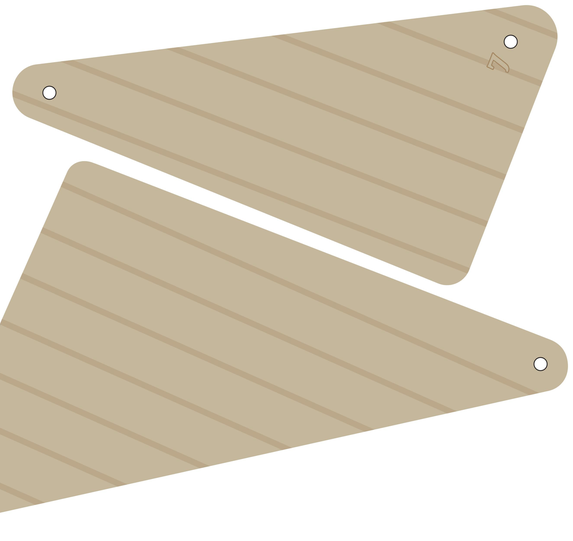
7
6