Reobrix

NO.77025

MCX ASSAULT RIFLE

BLOCK GUN SERIES

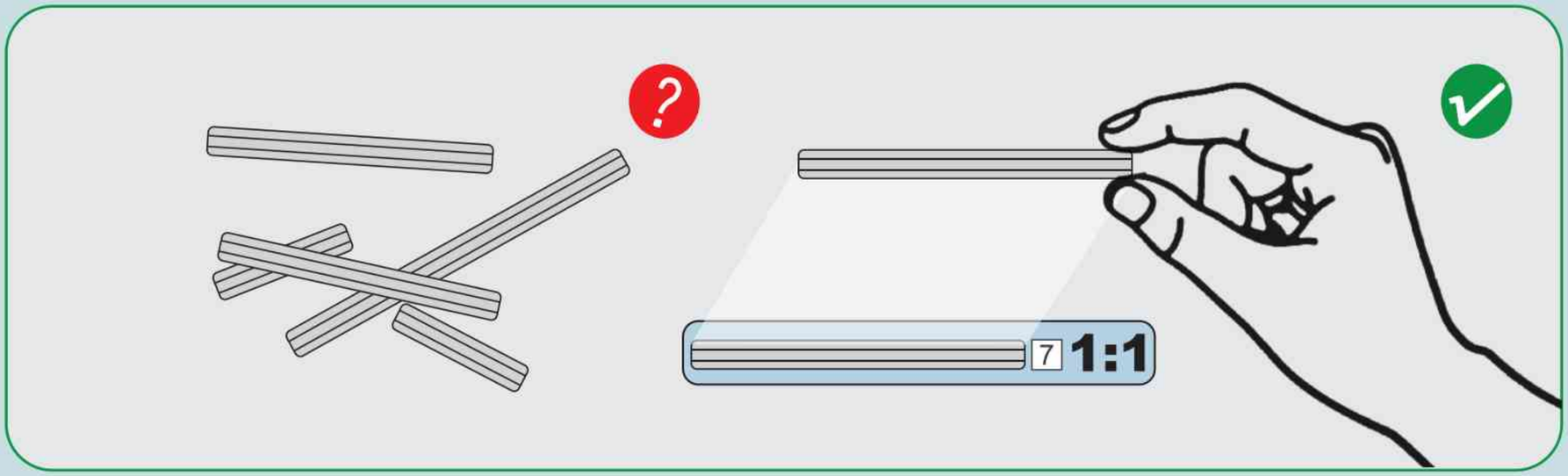
7
1:1

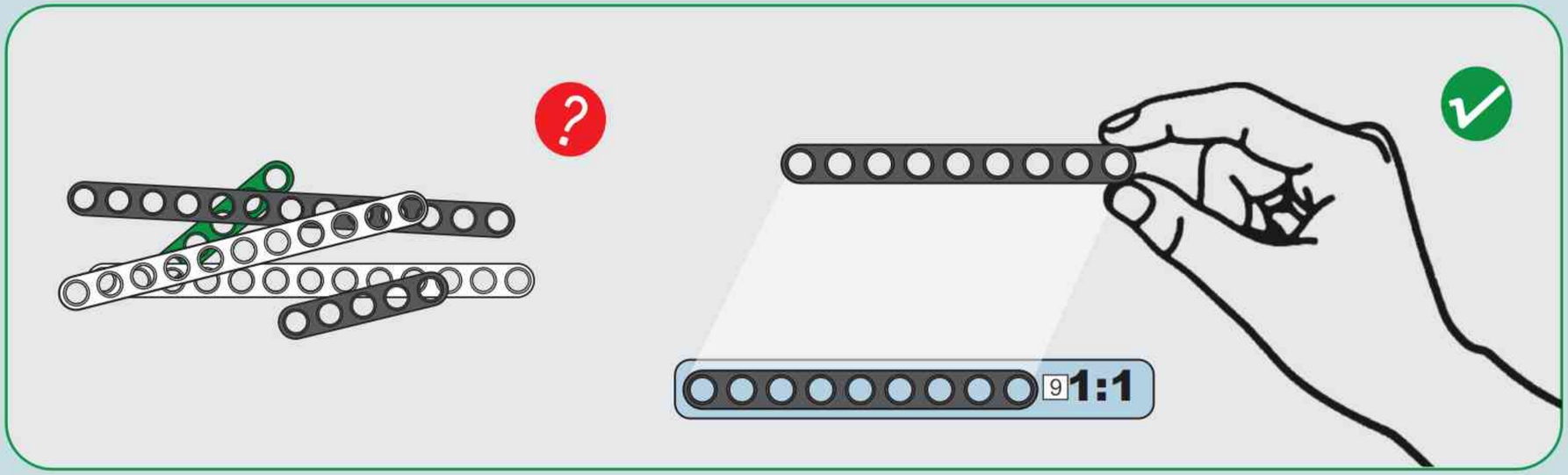
9
1:1

1
A

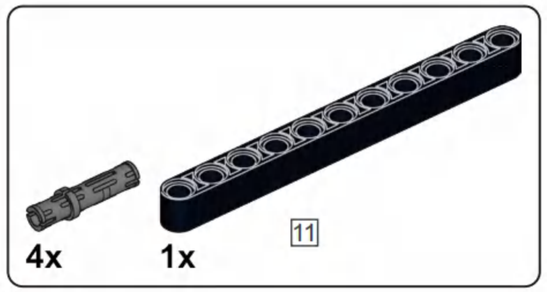

A1

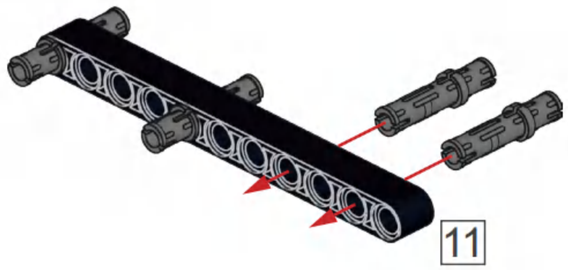

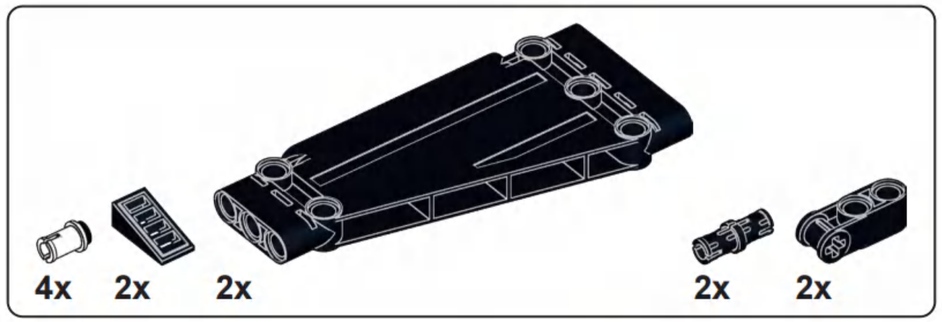

A2

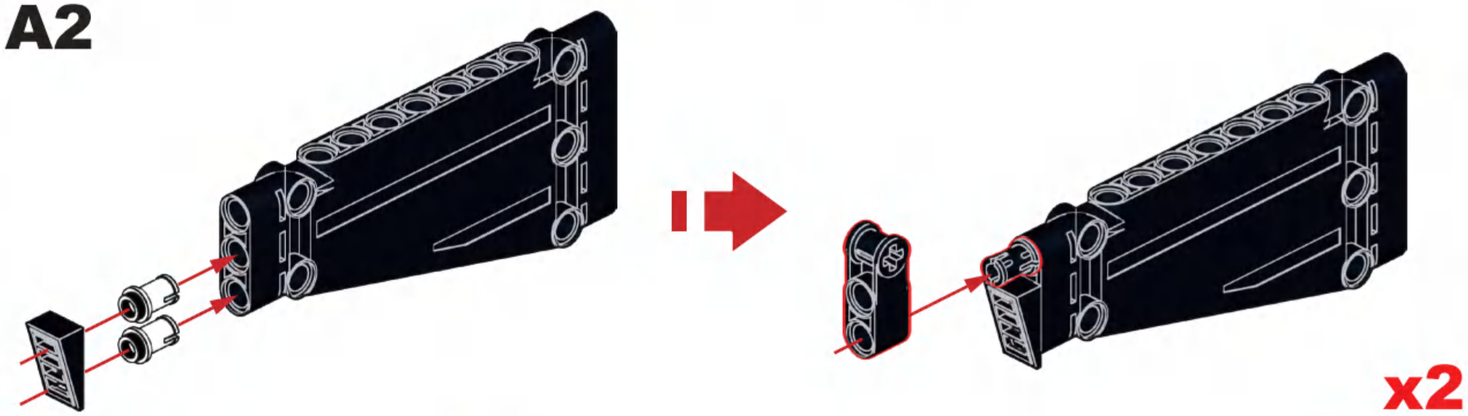

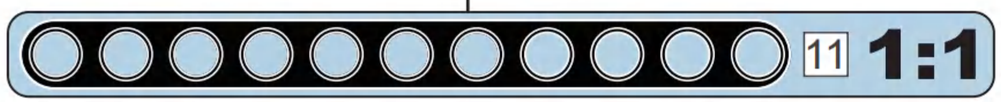

A3

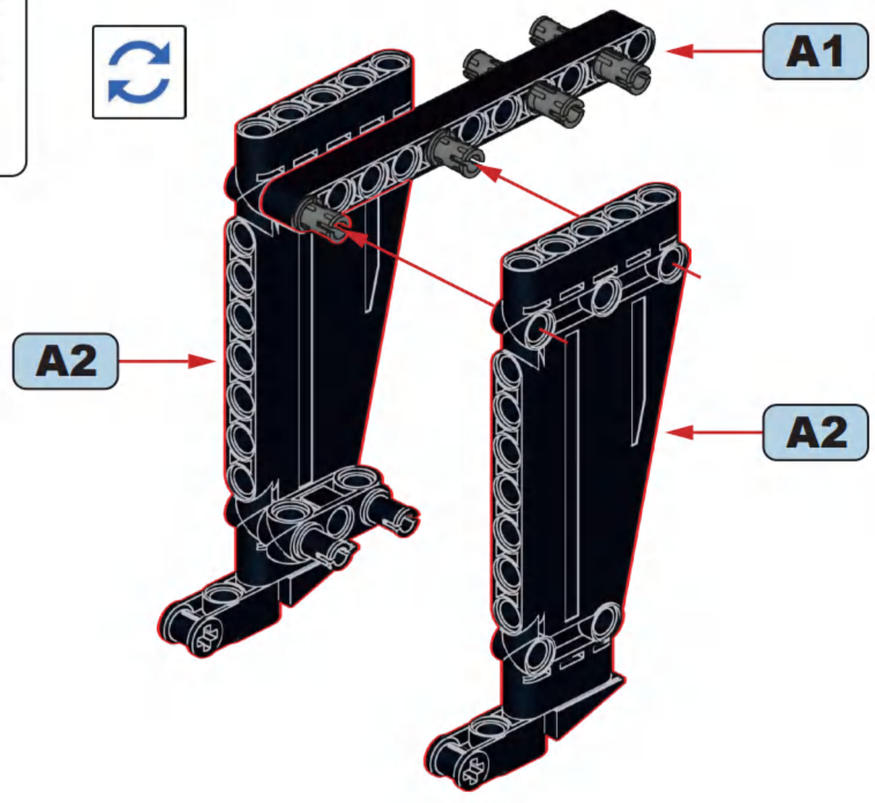

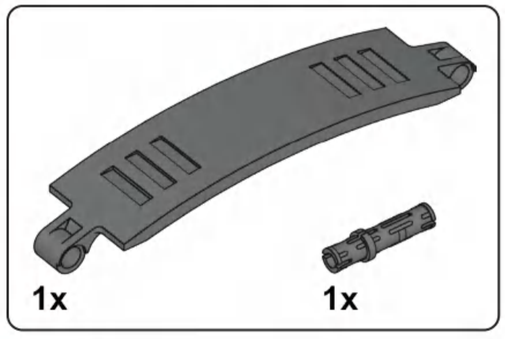

A4

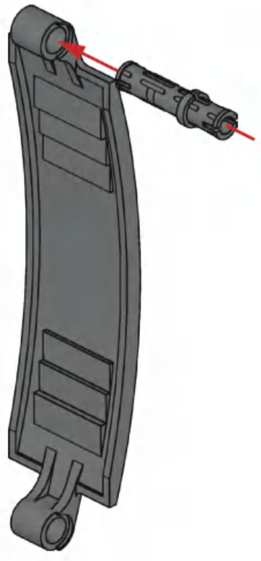

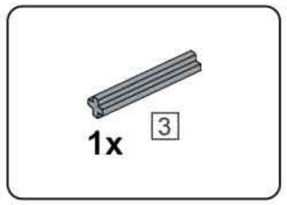

A5

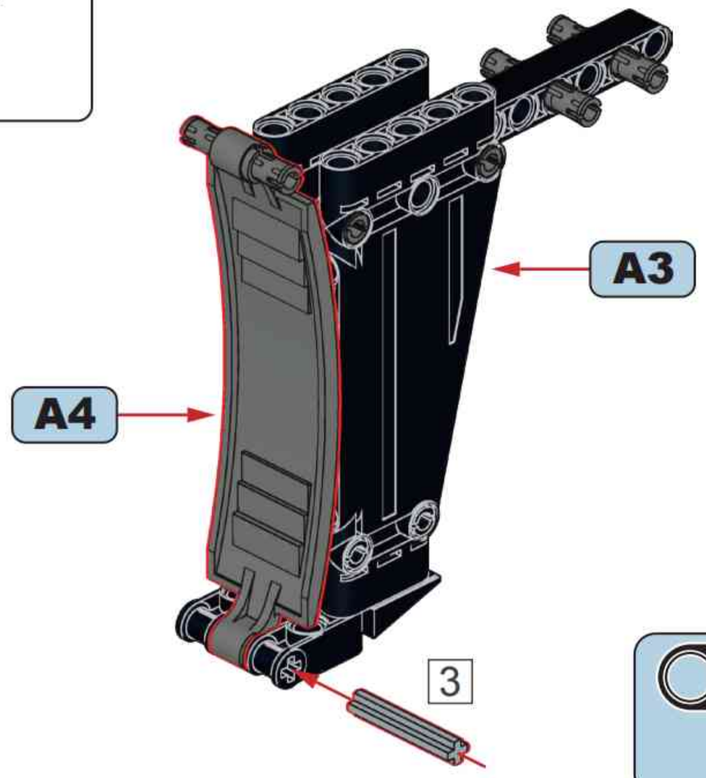

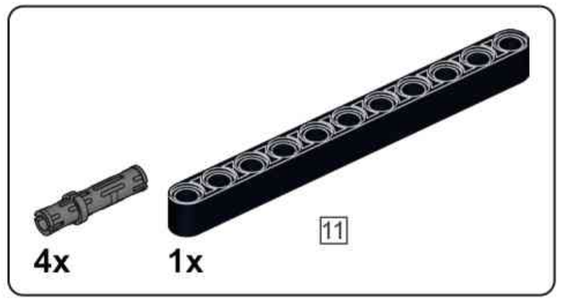

A6

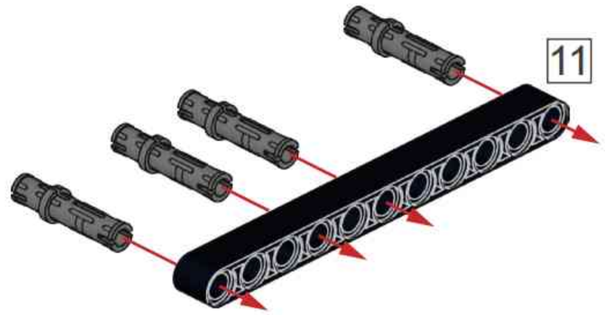

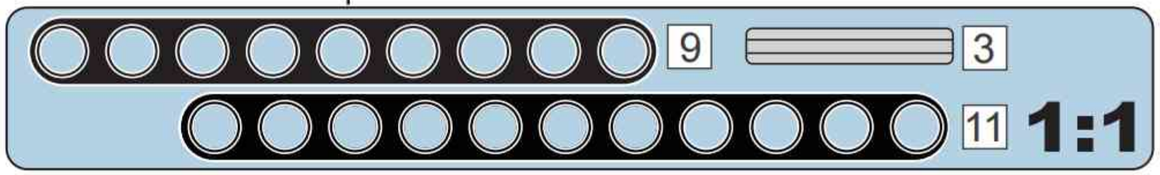

A7

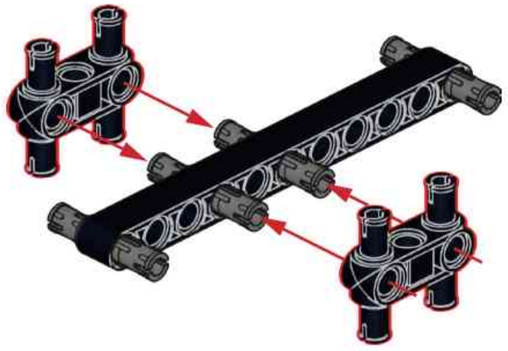

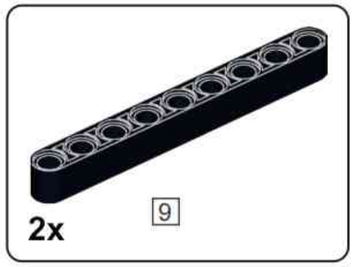

A8

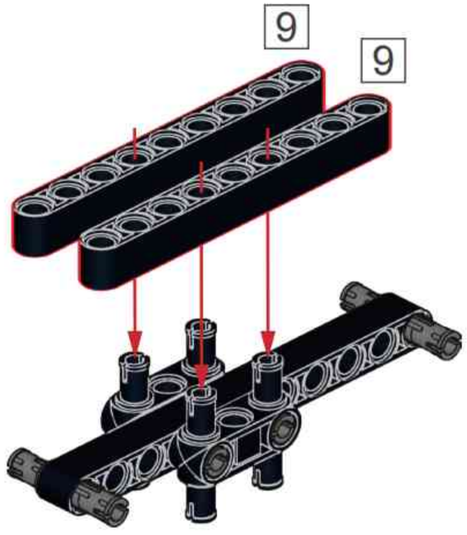

A9

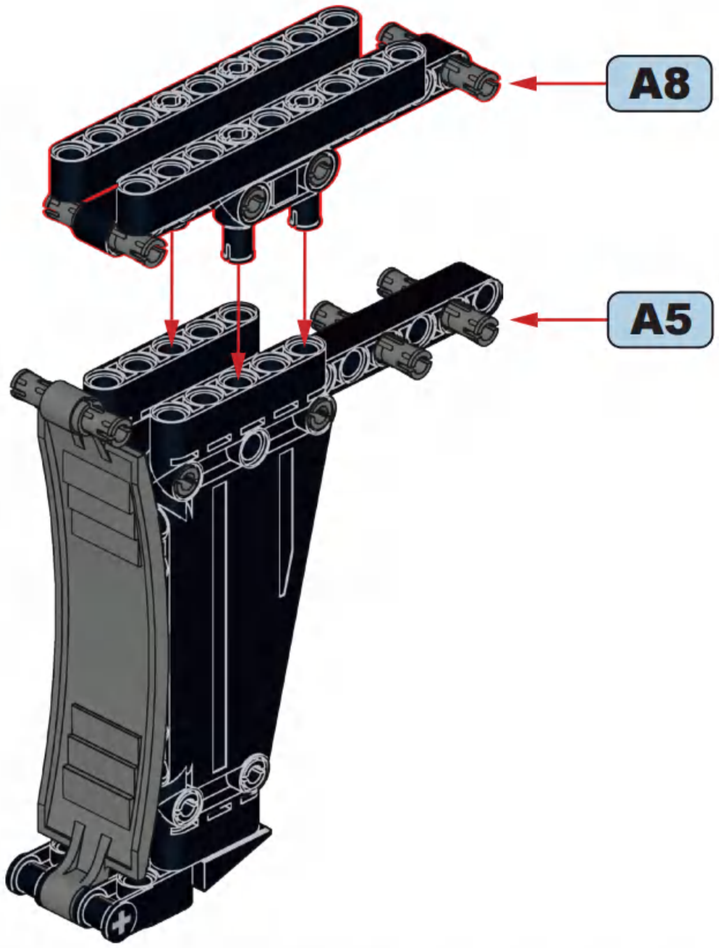

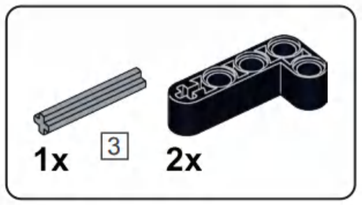

A10

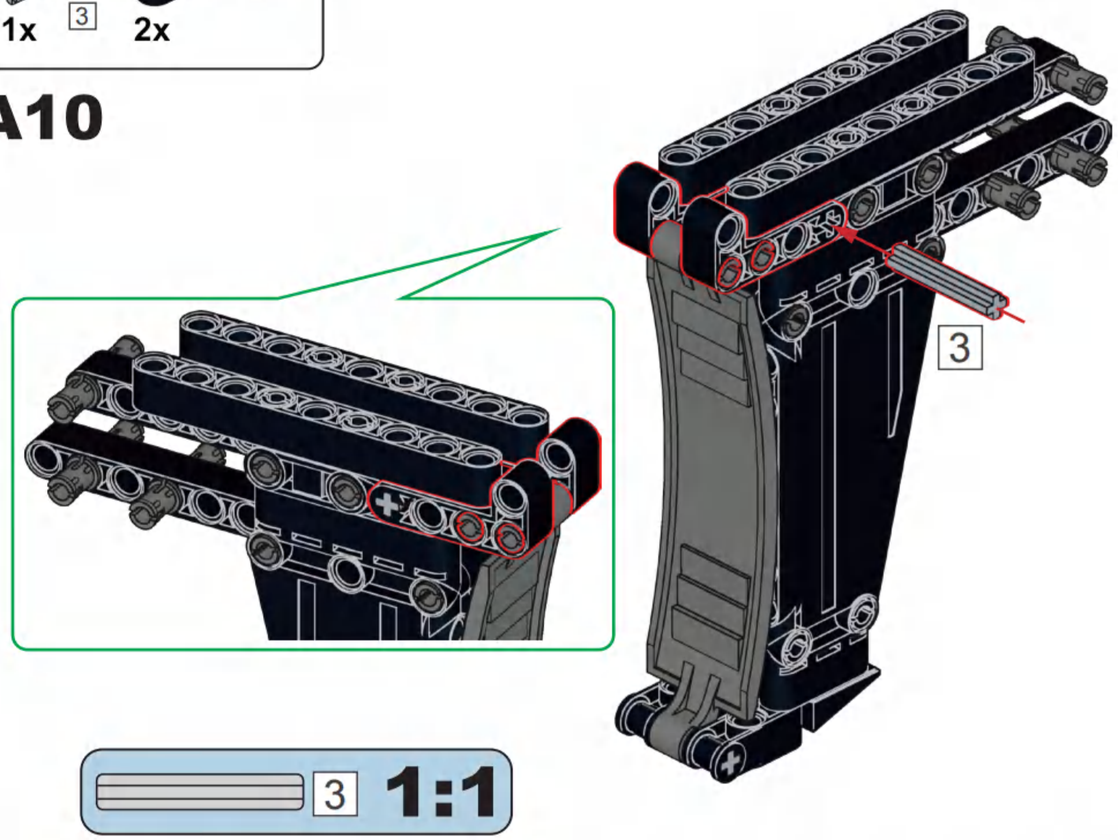

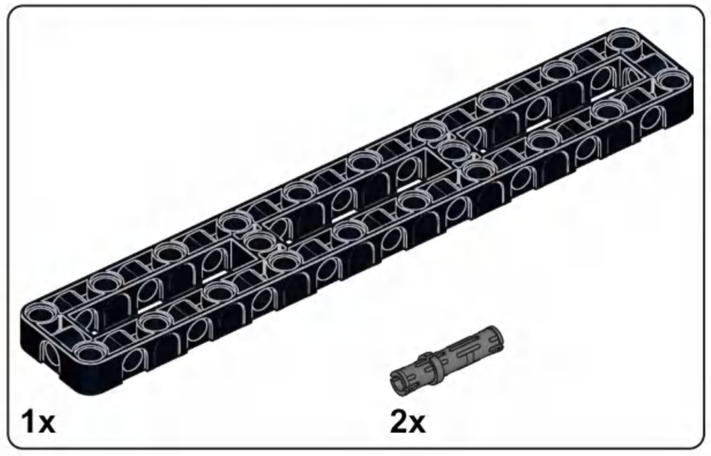

A11

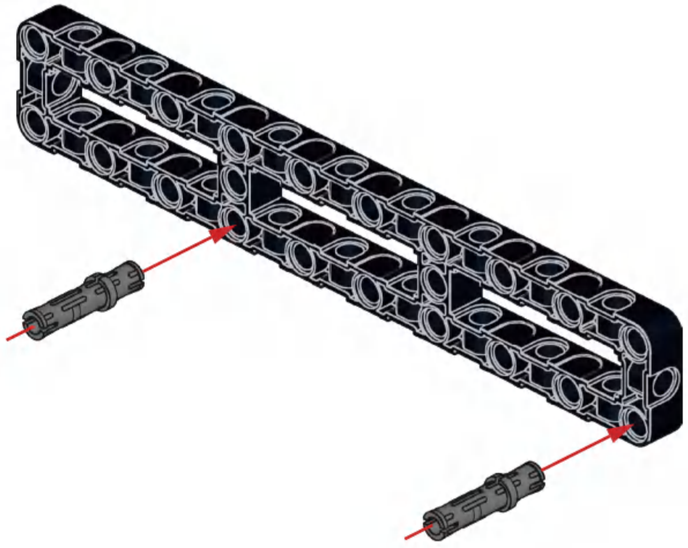

A12

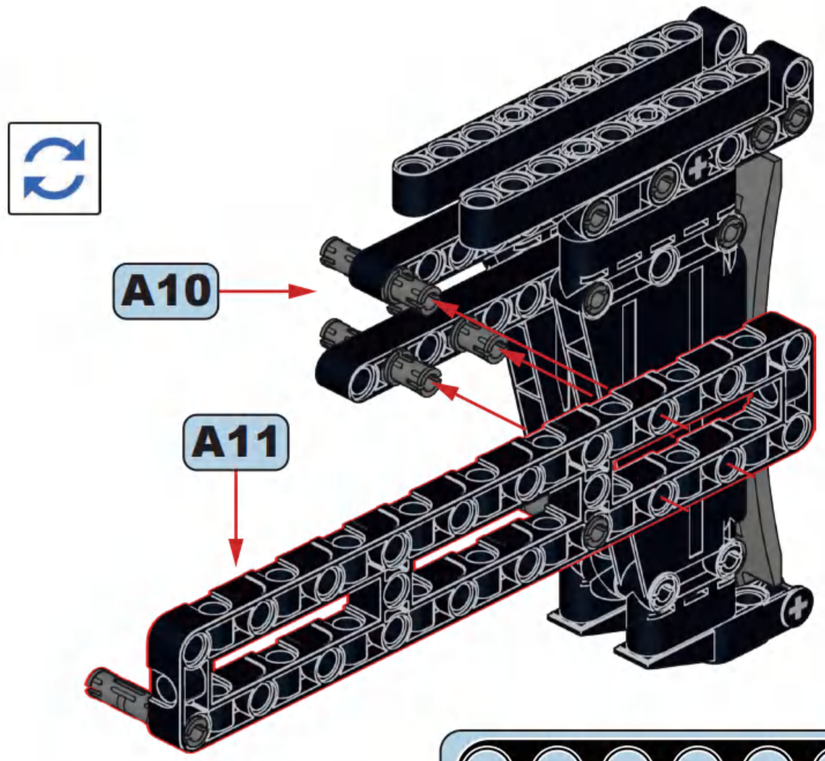

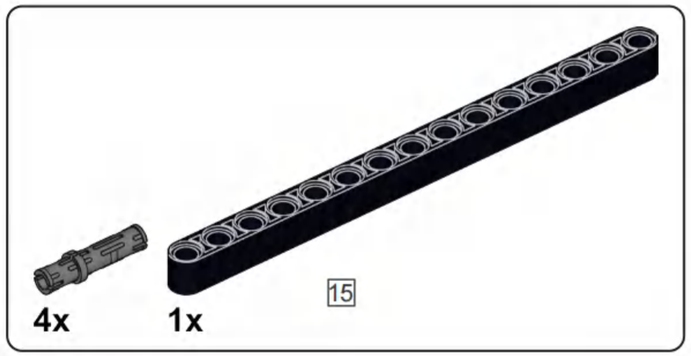

A13

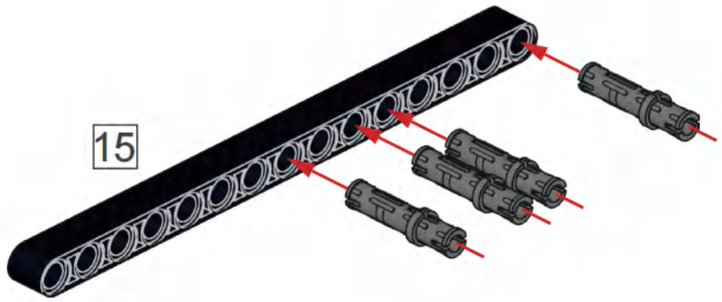

A14

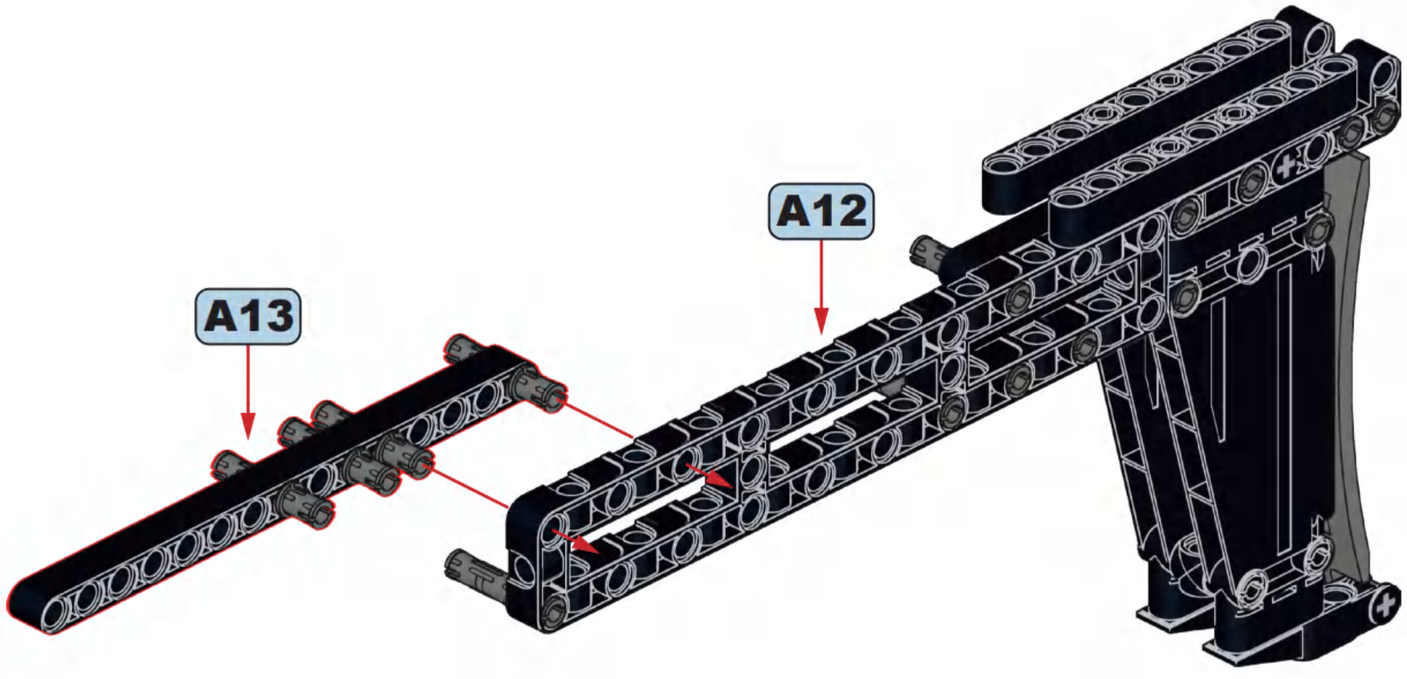

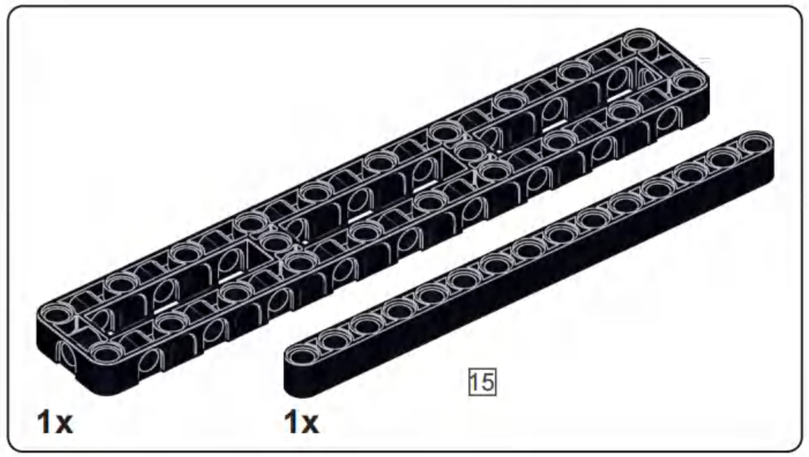

A15

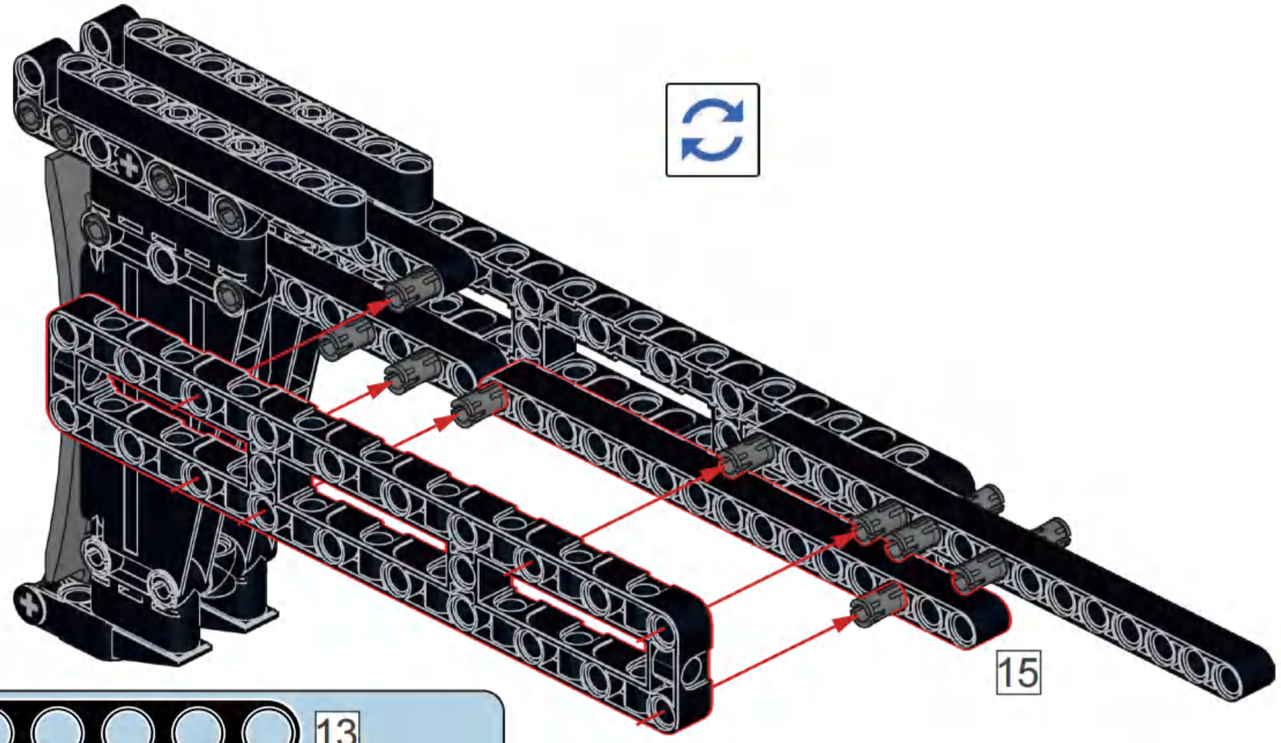

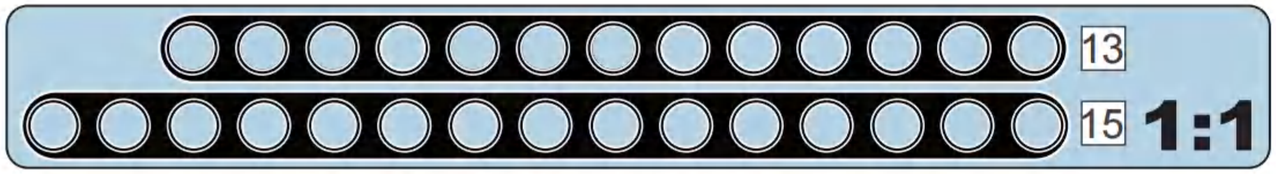

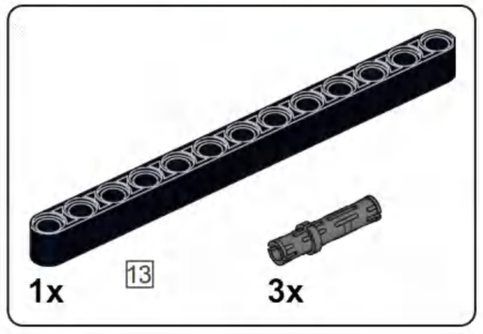

A16

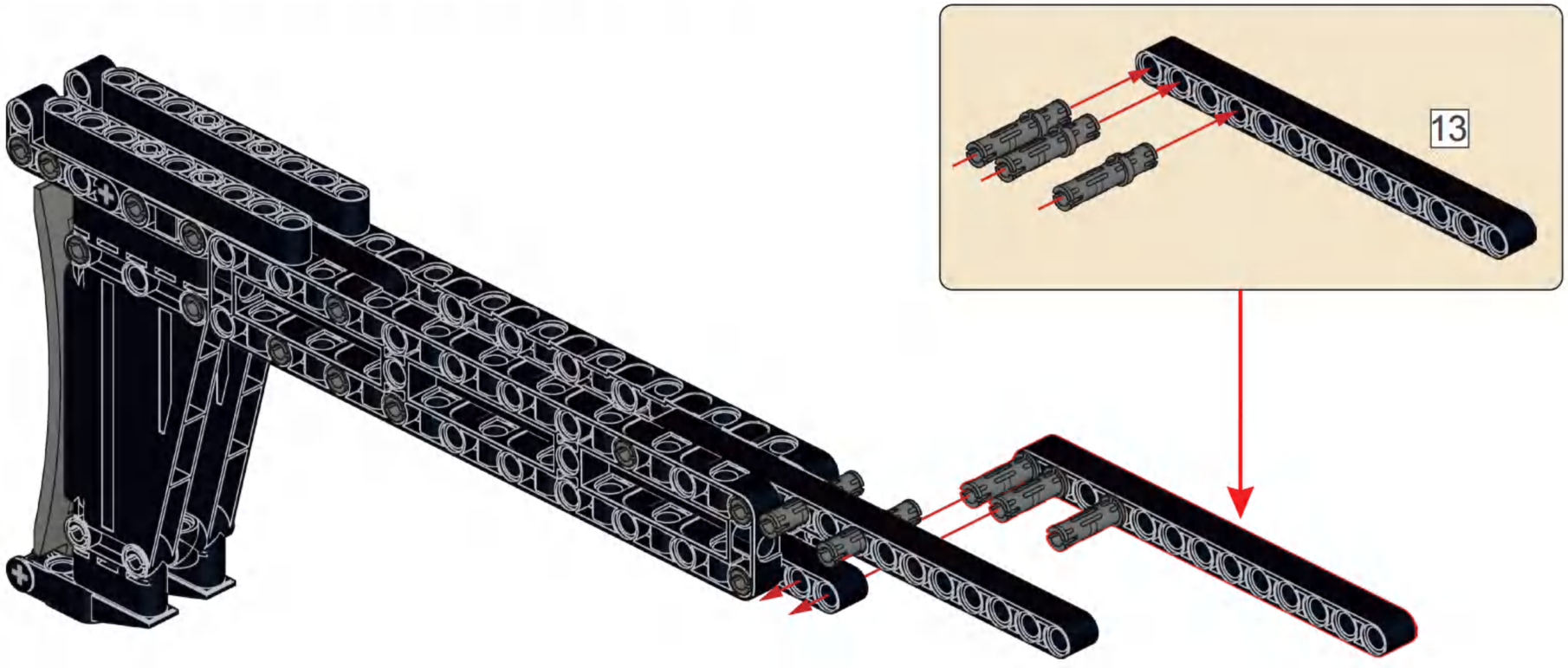

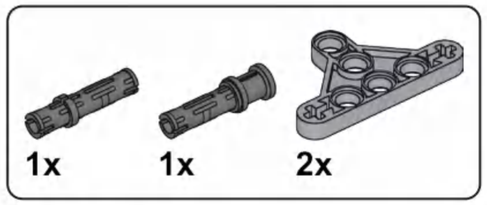

A17

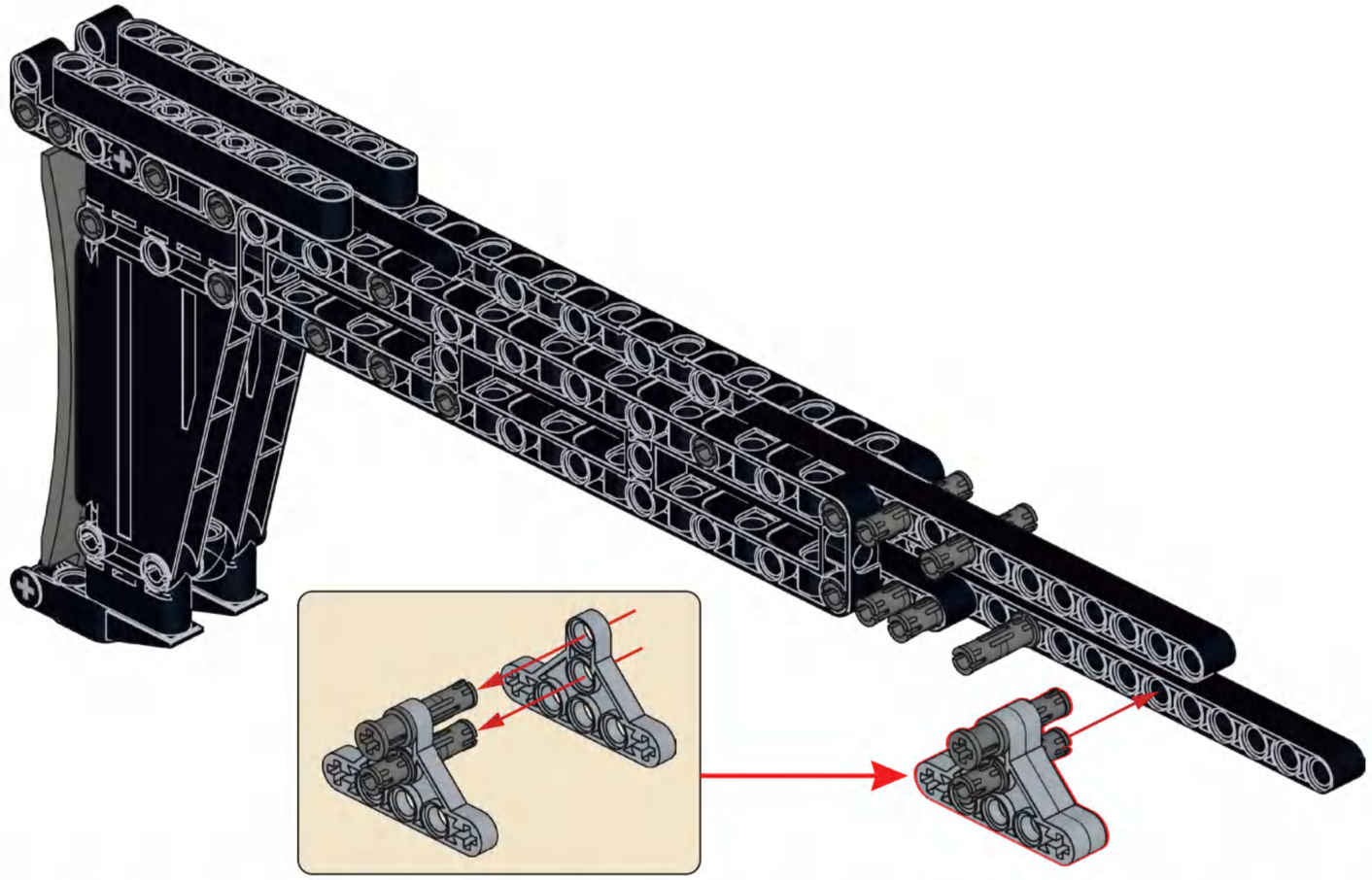

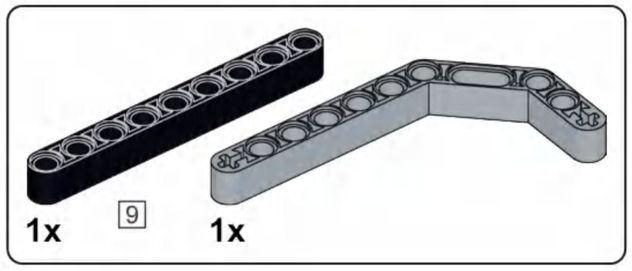

A18

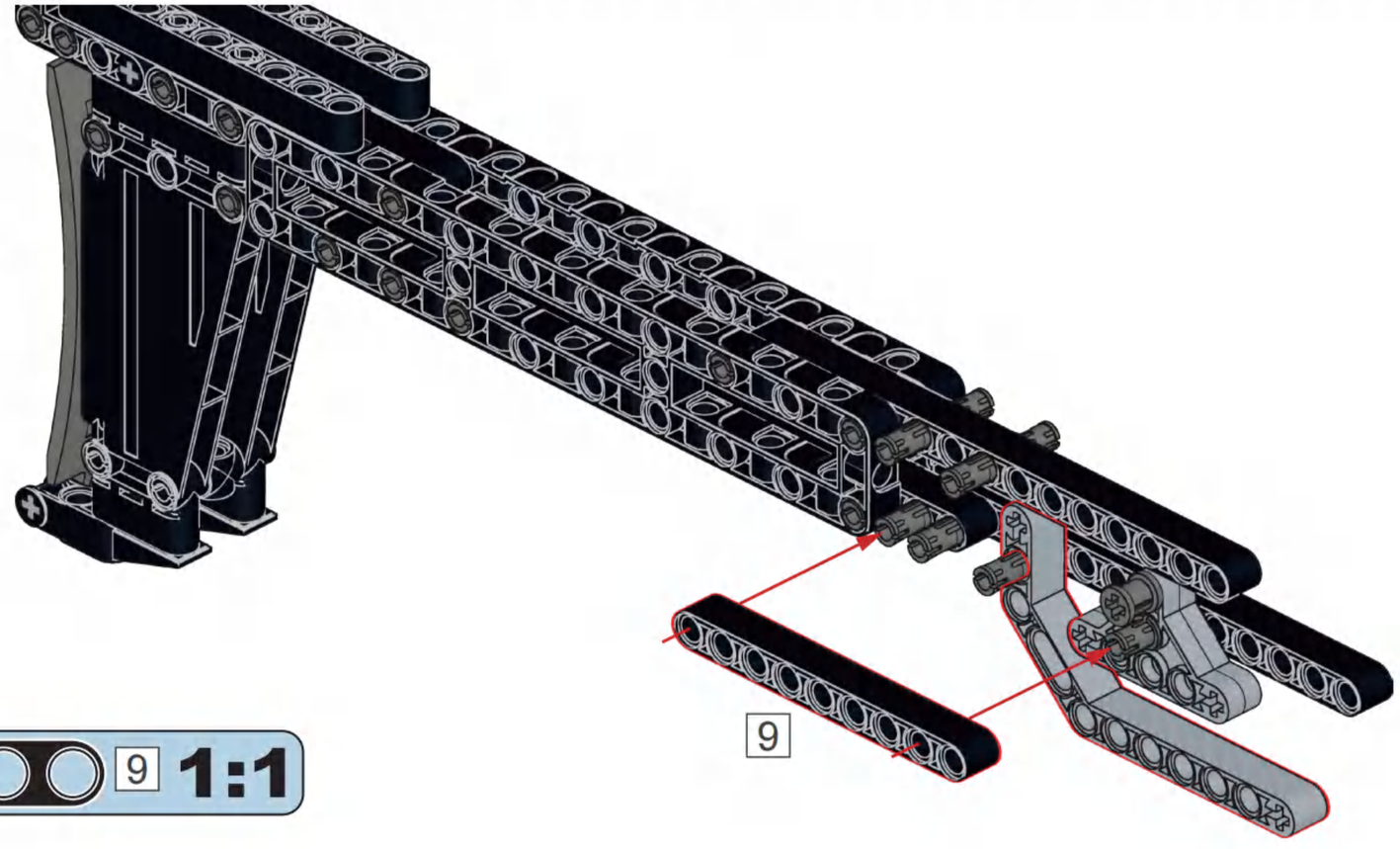

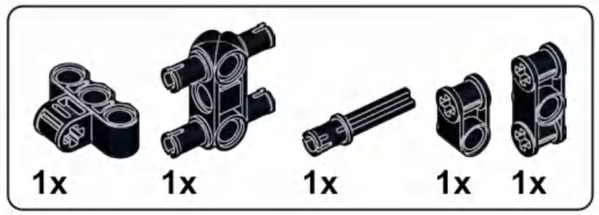

A19

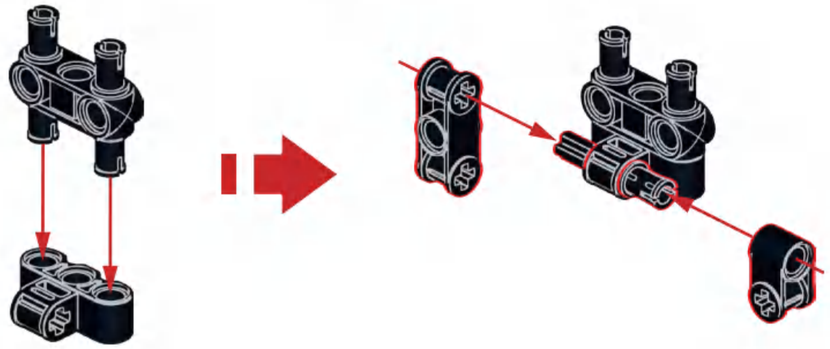

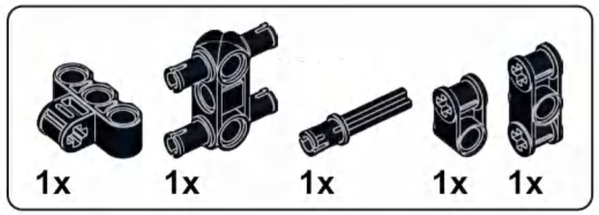

A20

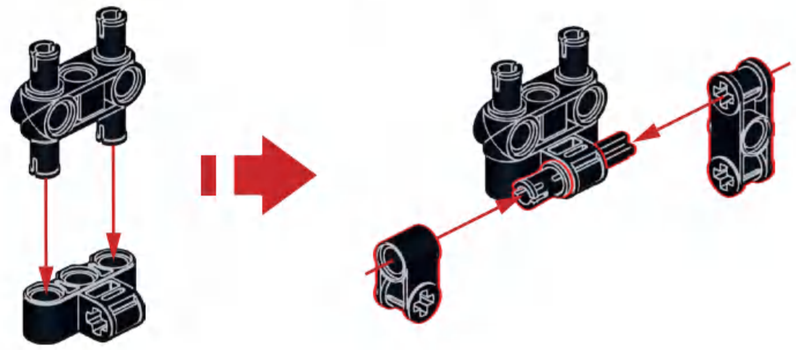

A21

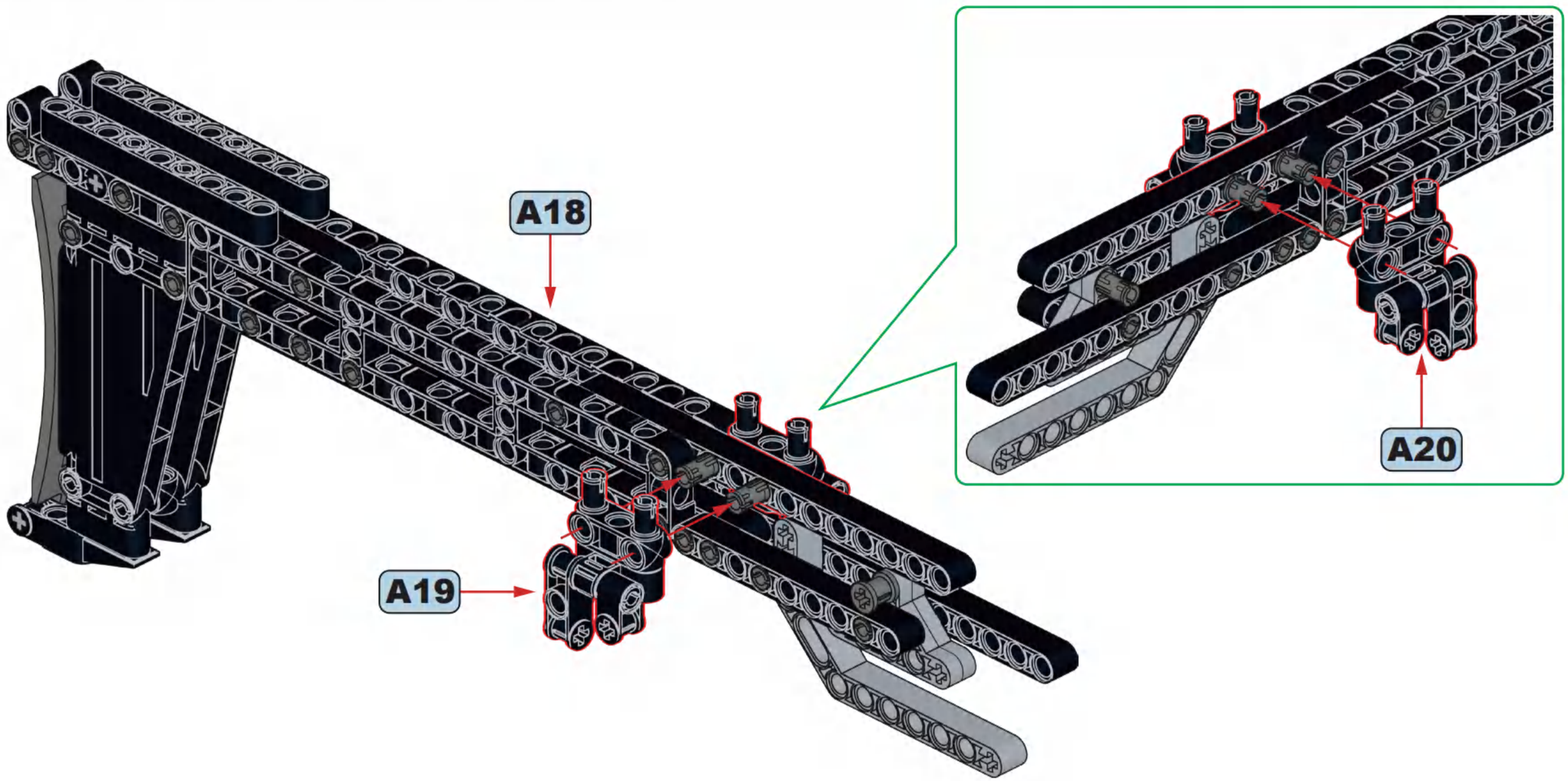

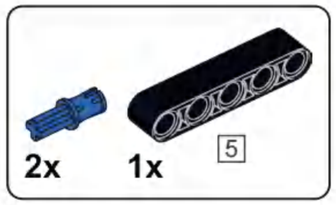

A22

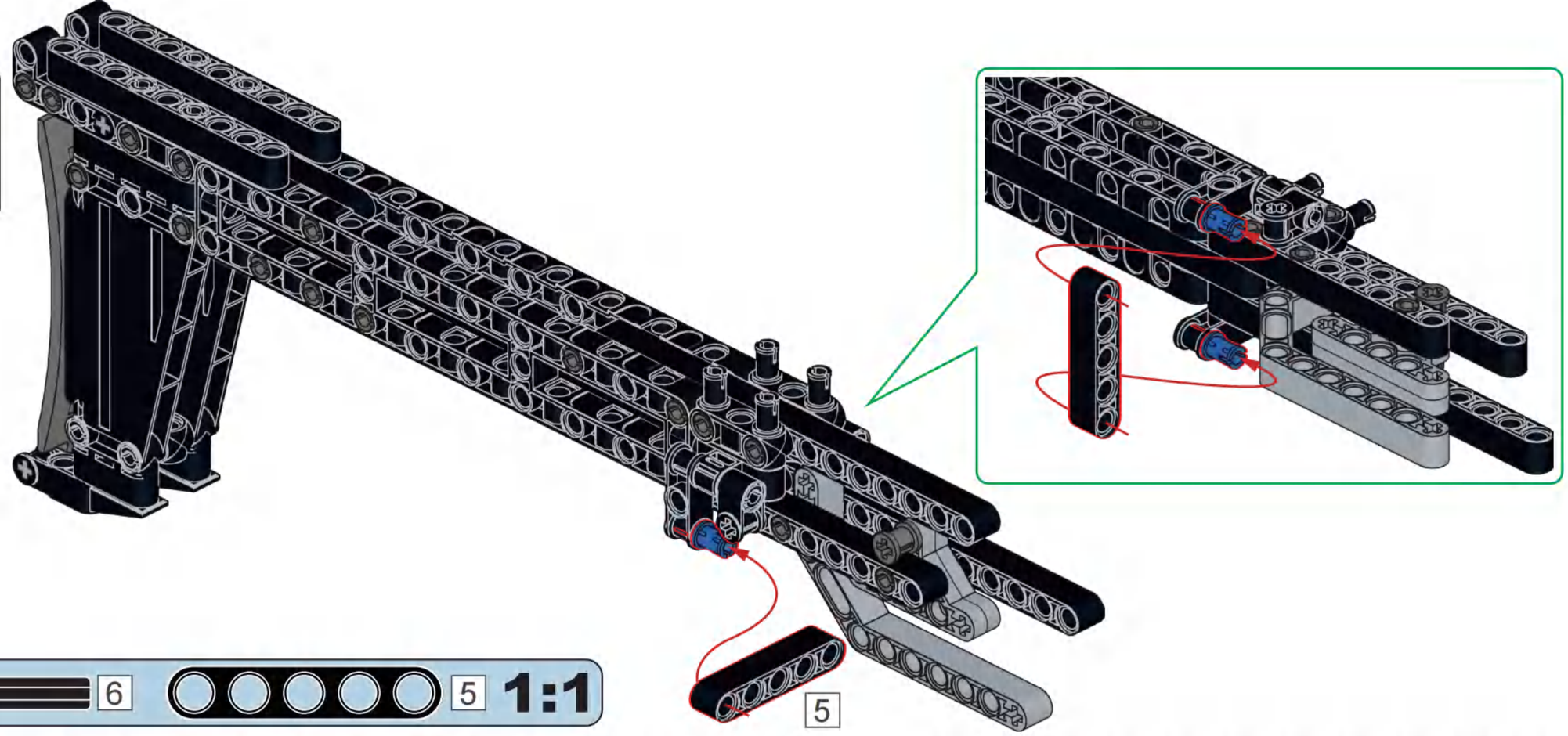

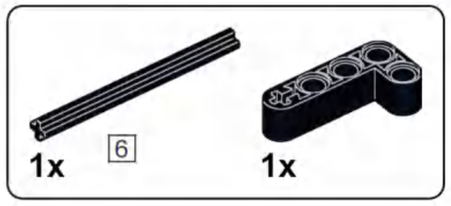

A23

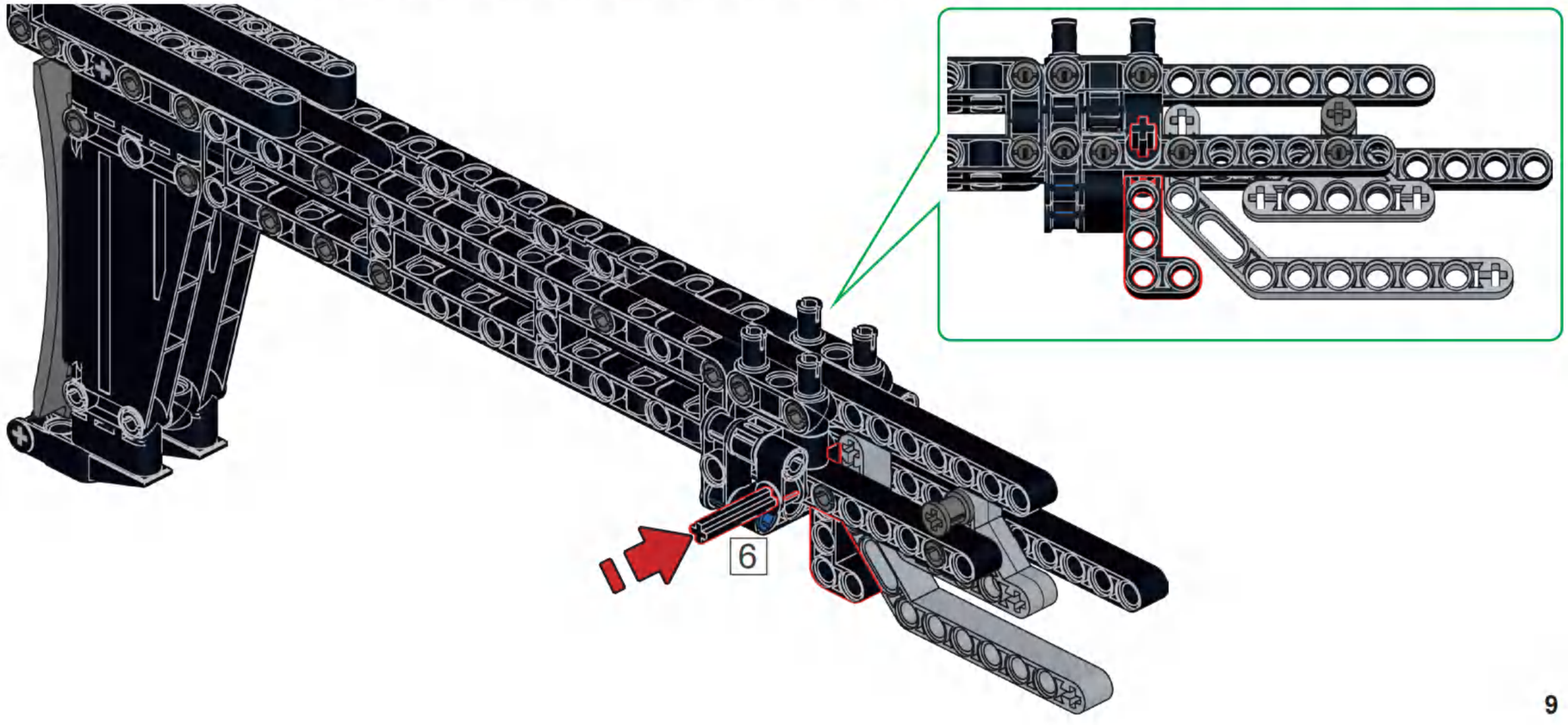

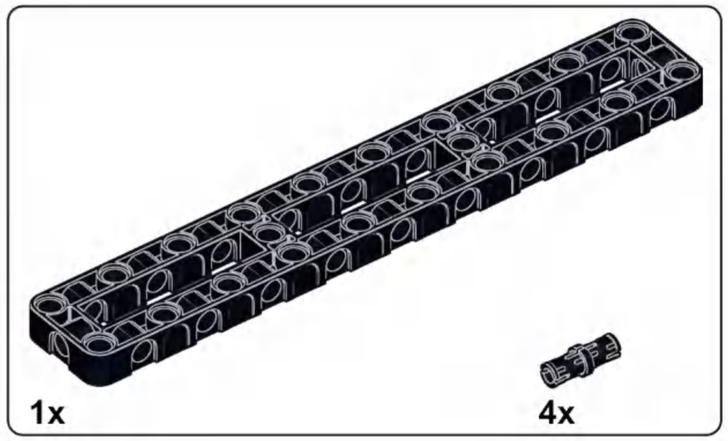

A24

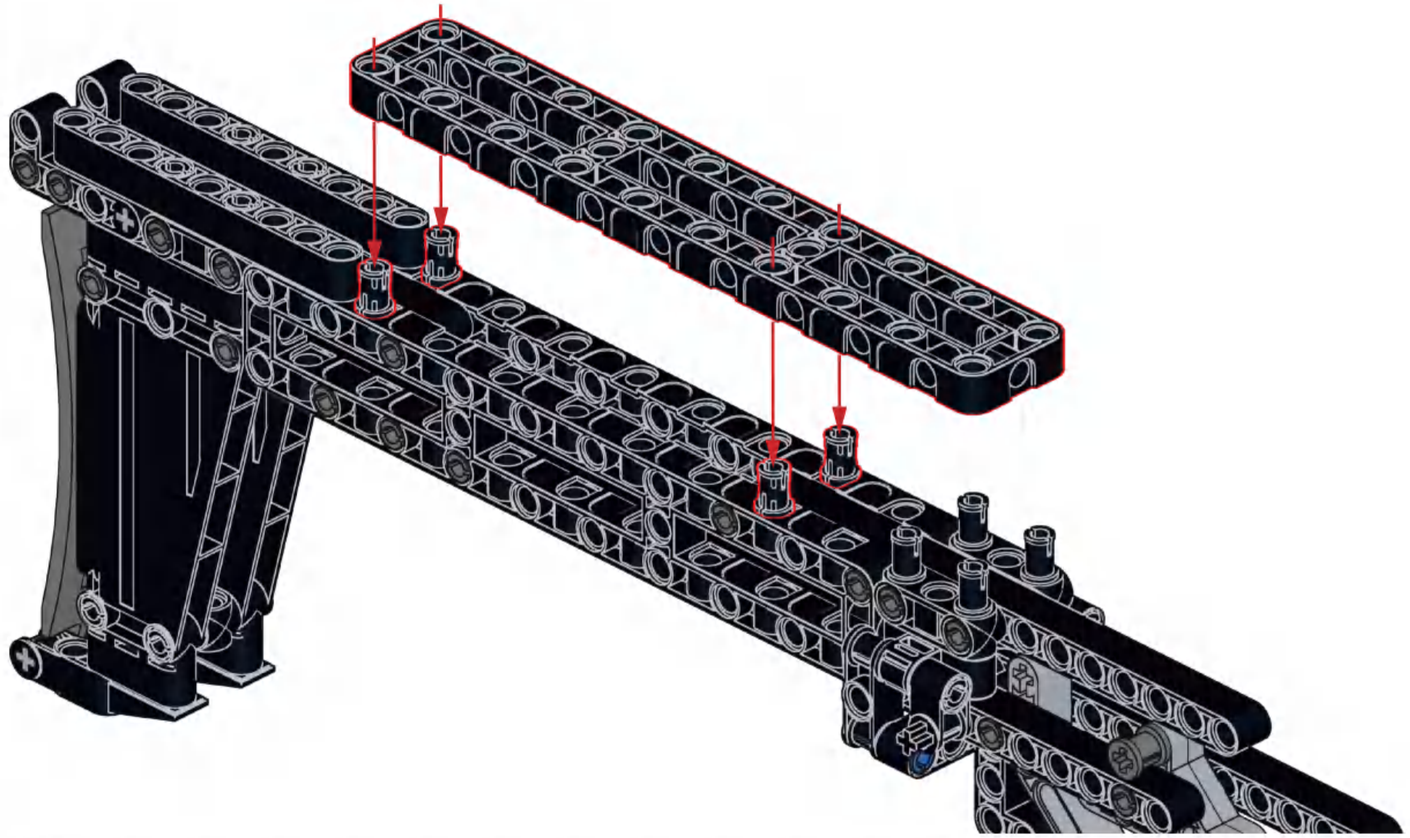

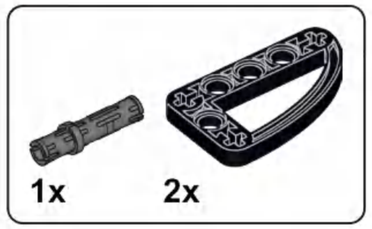

A25

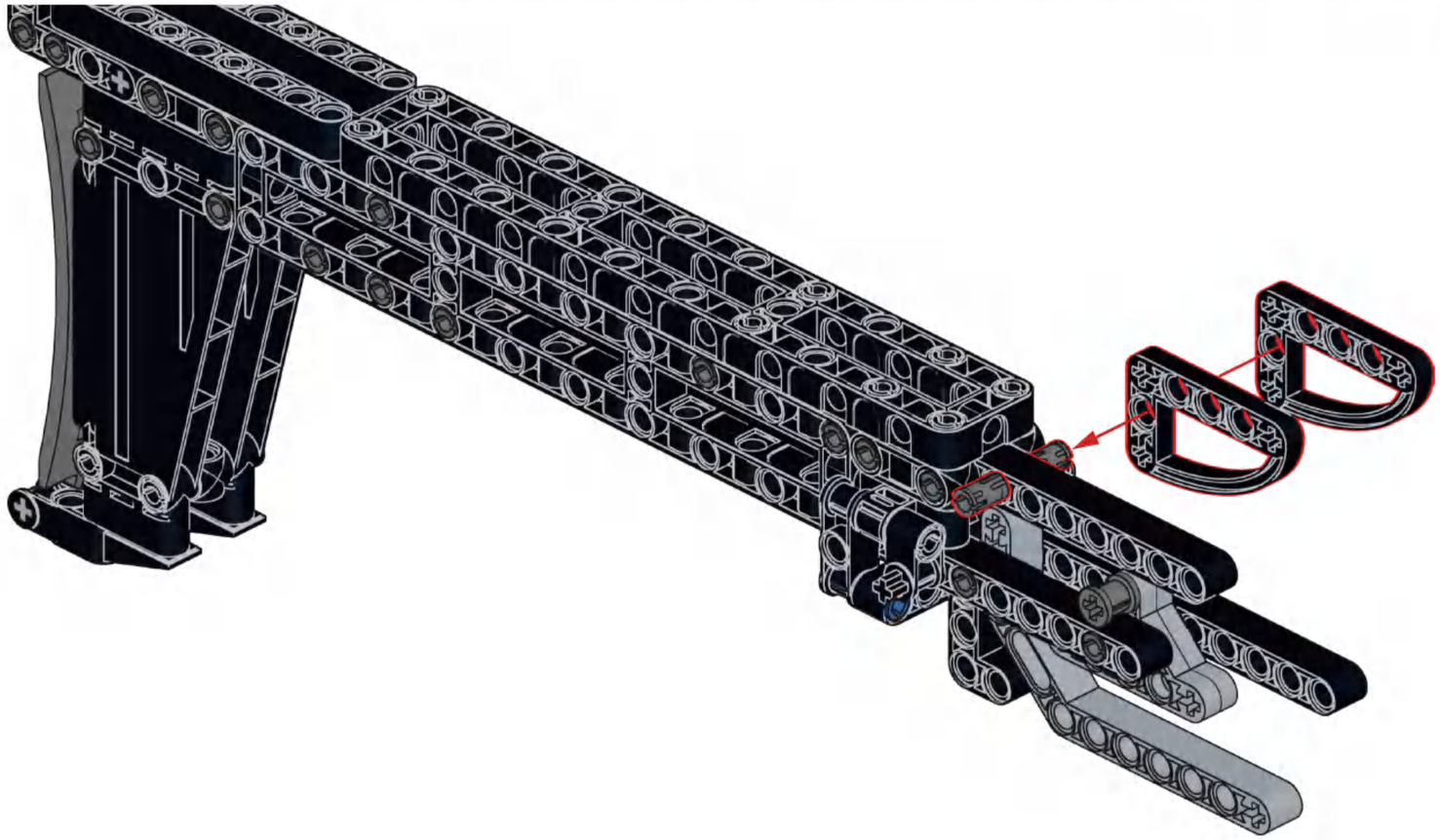

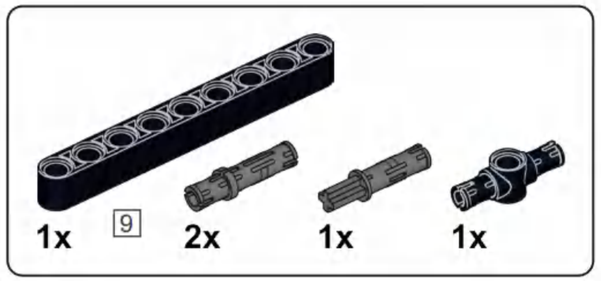

A26

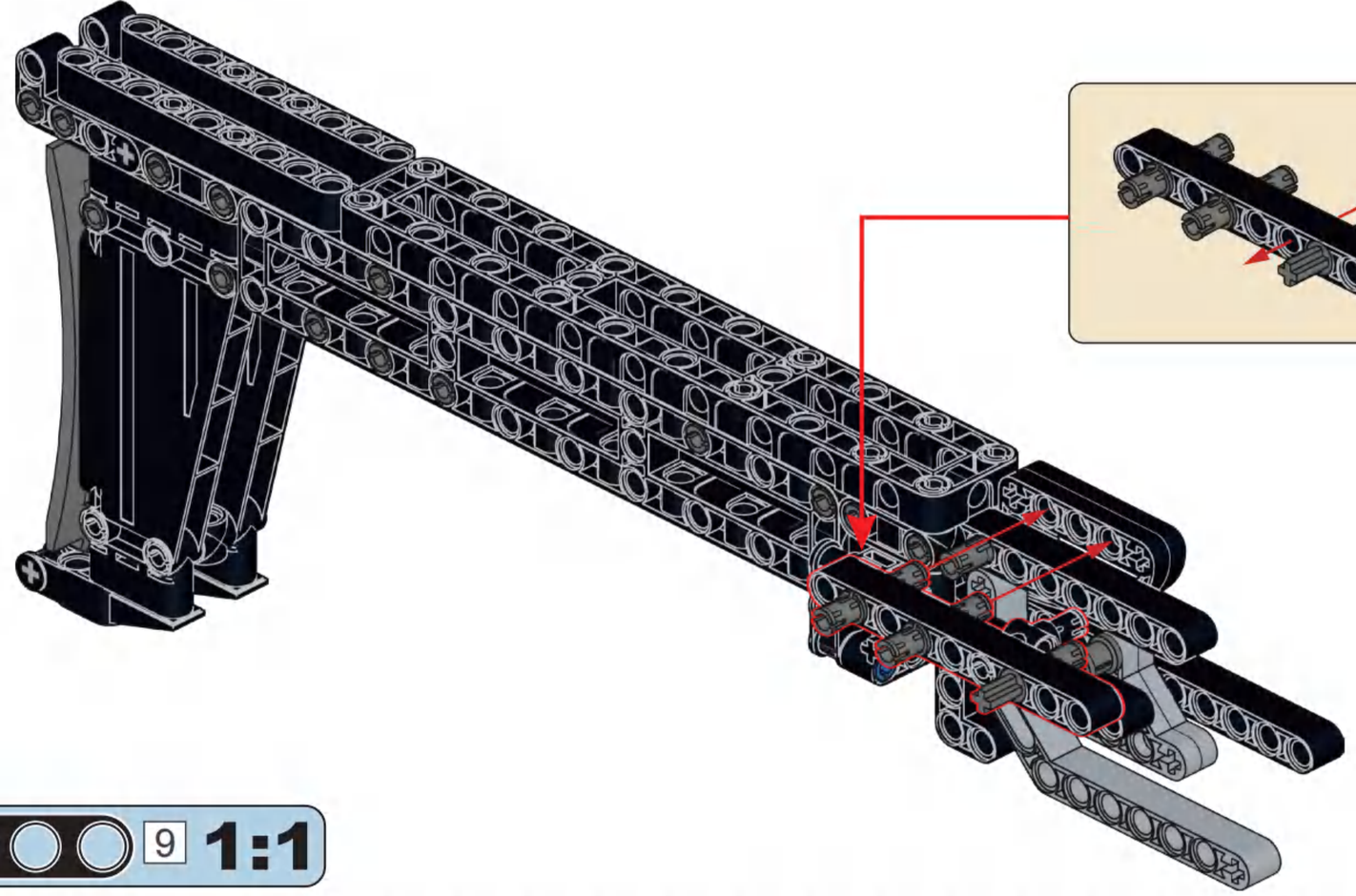

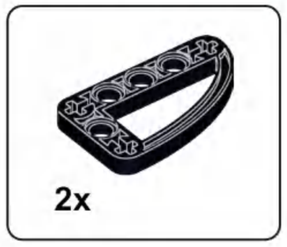

A27

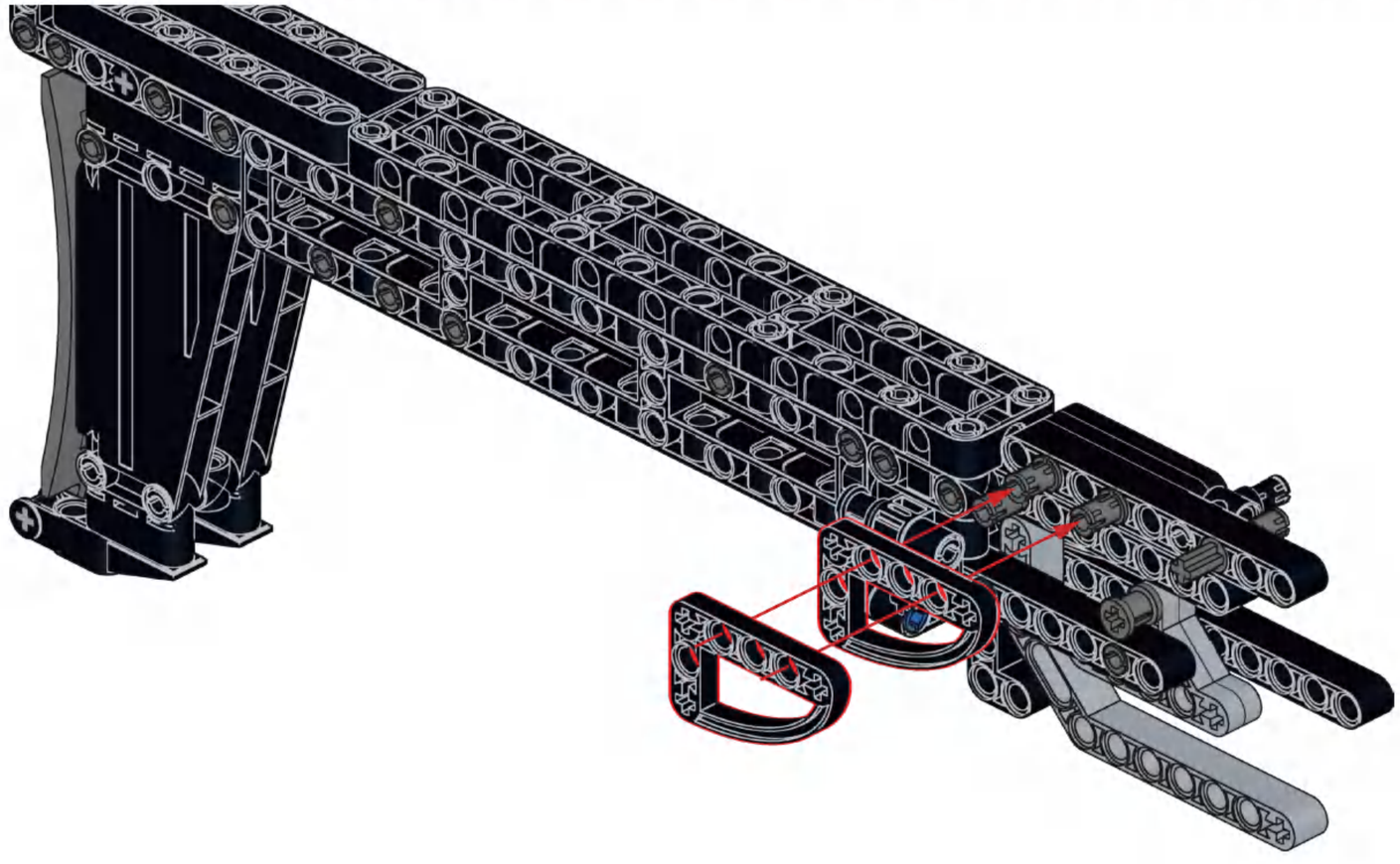

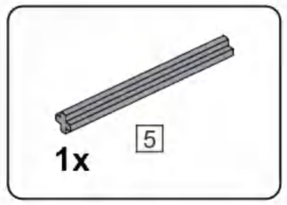

A28

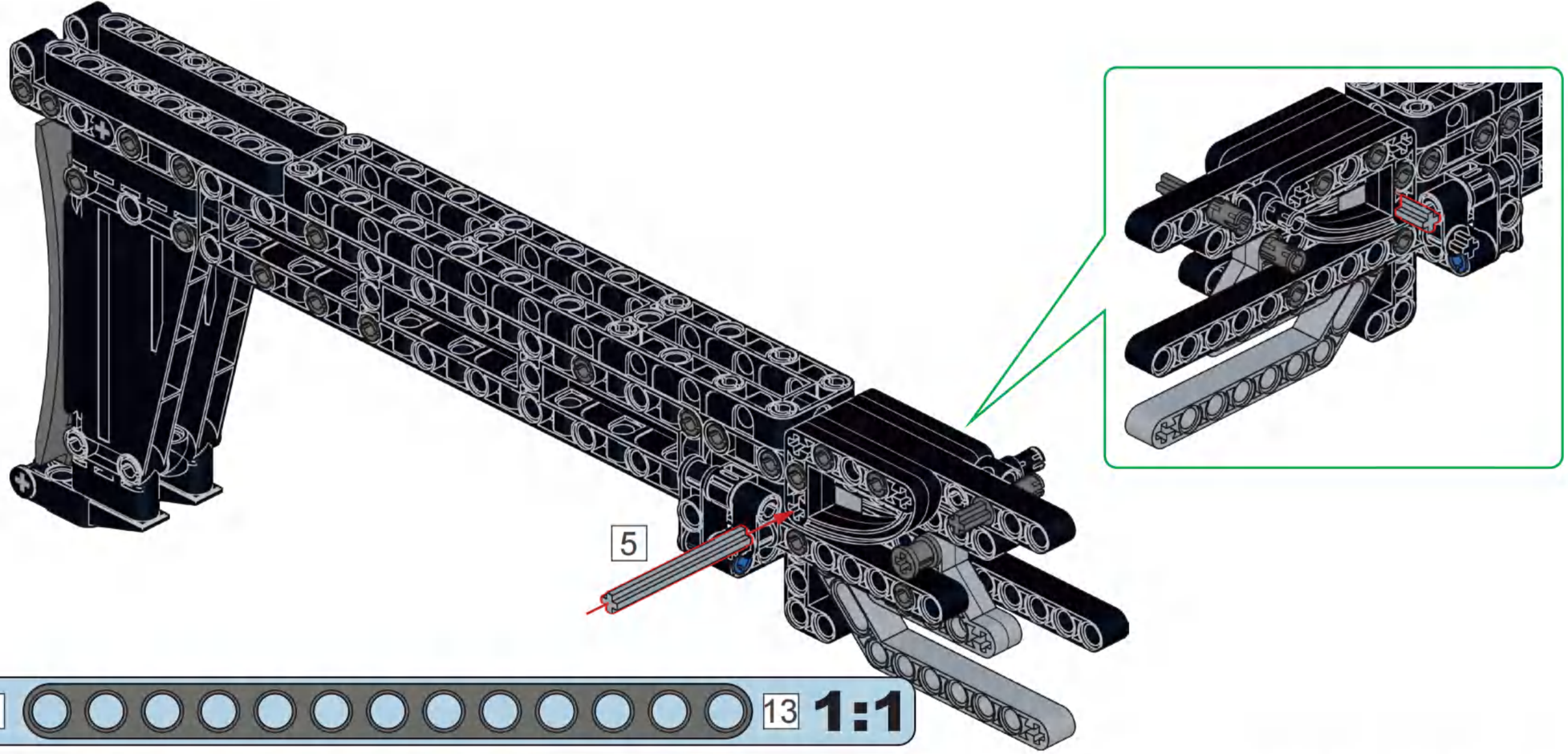

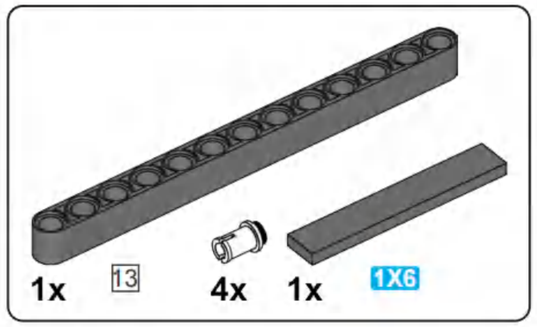

A29

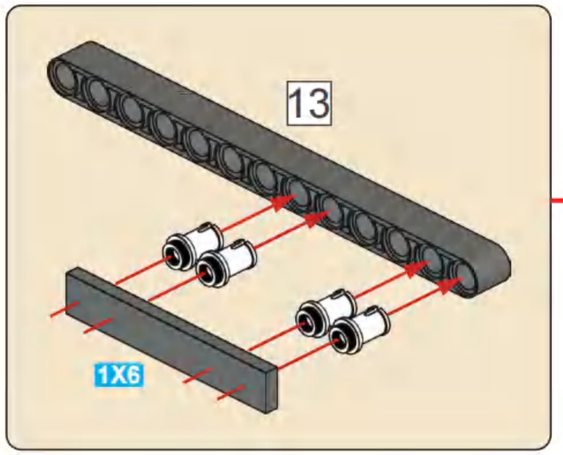

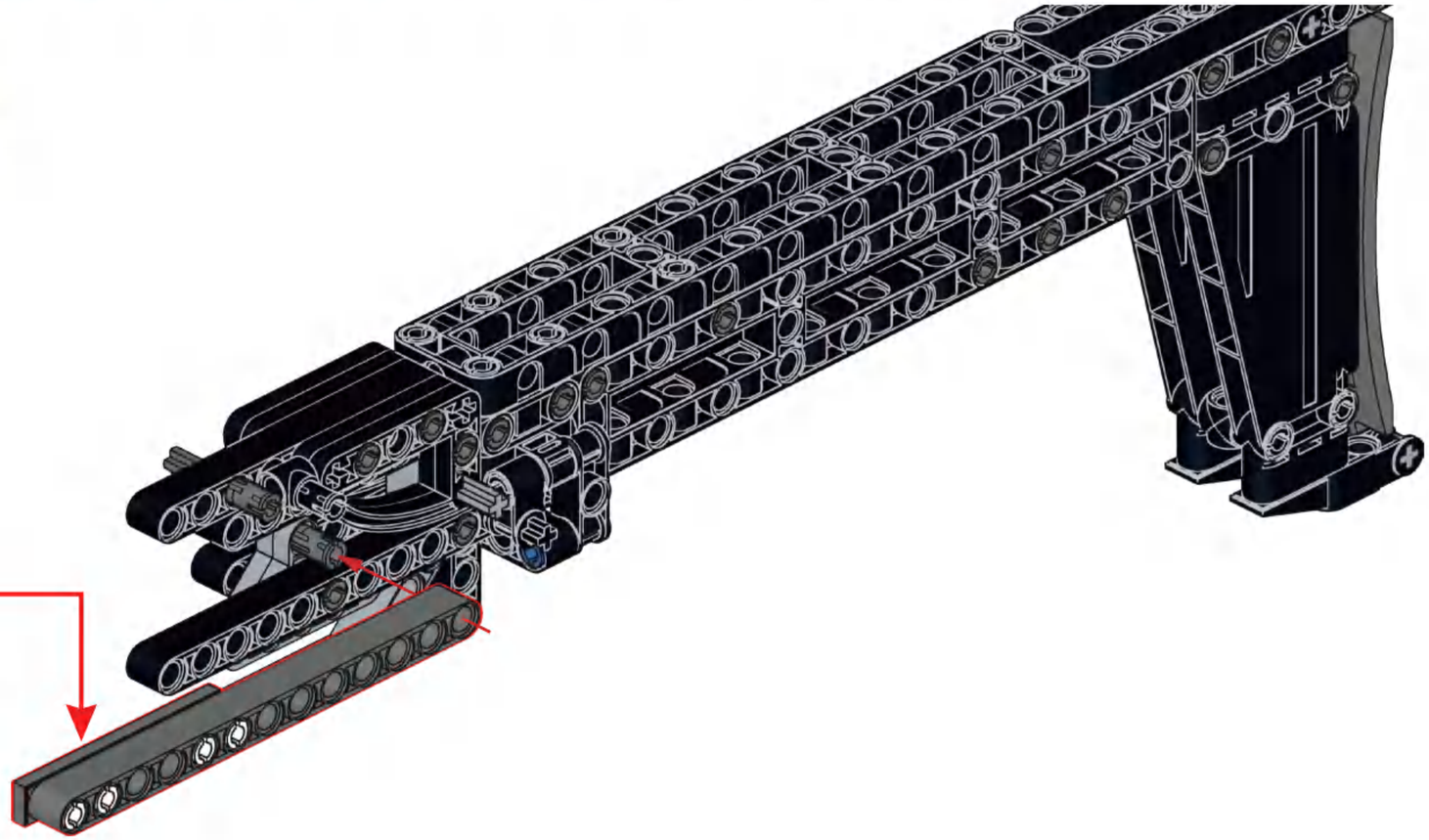

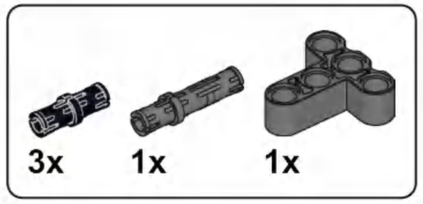

A30

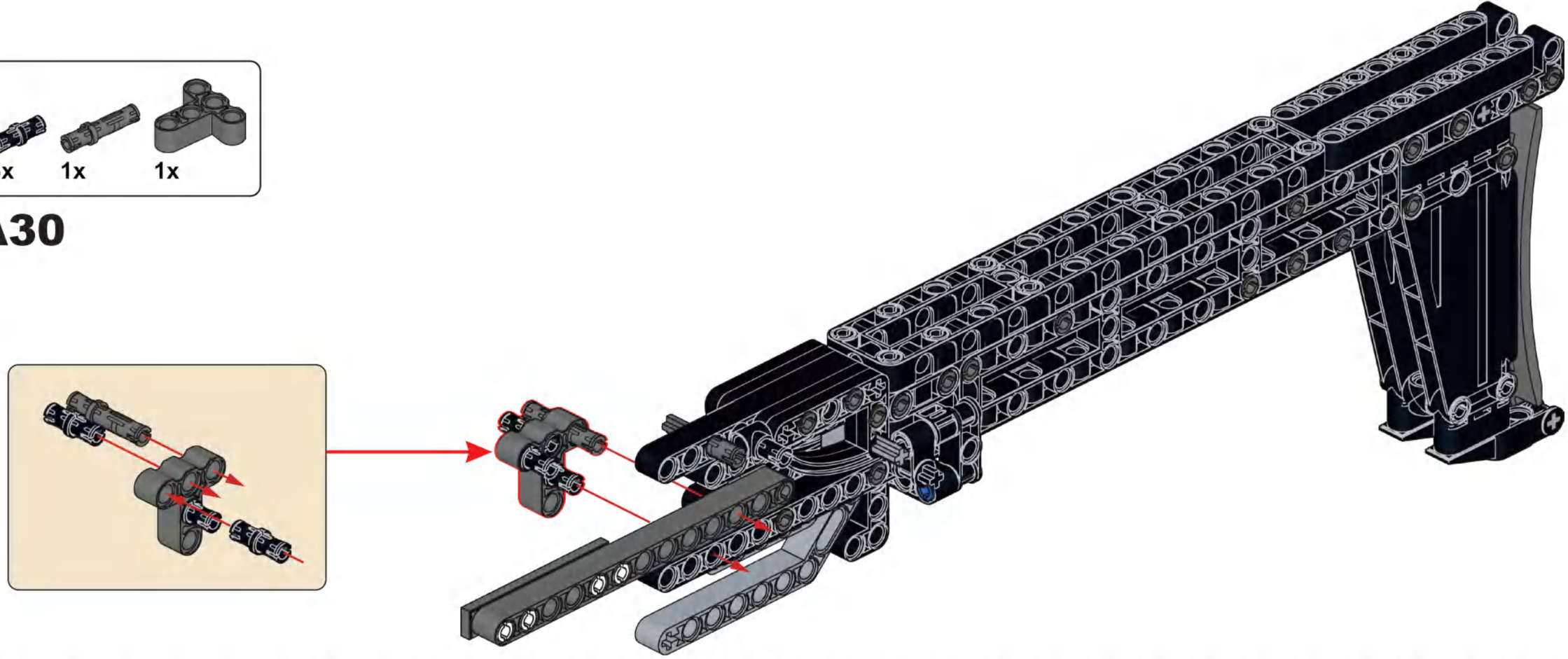

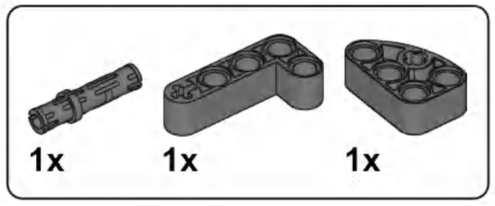

A31

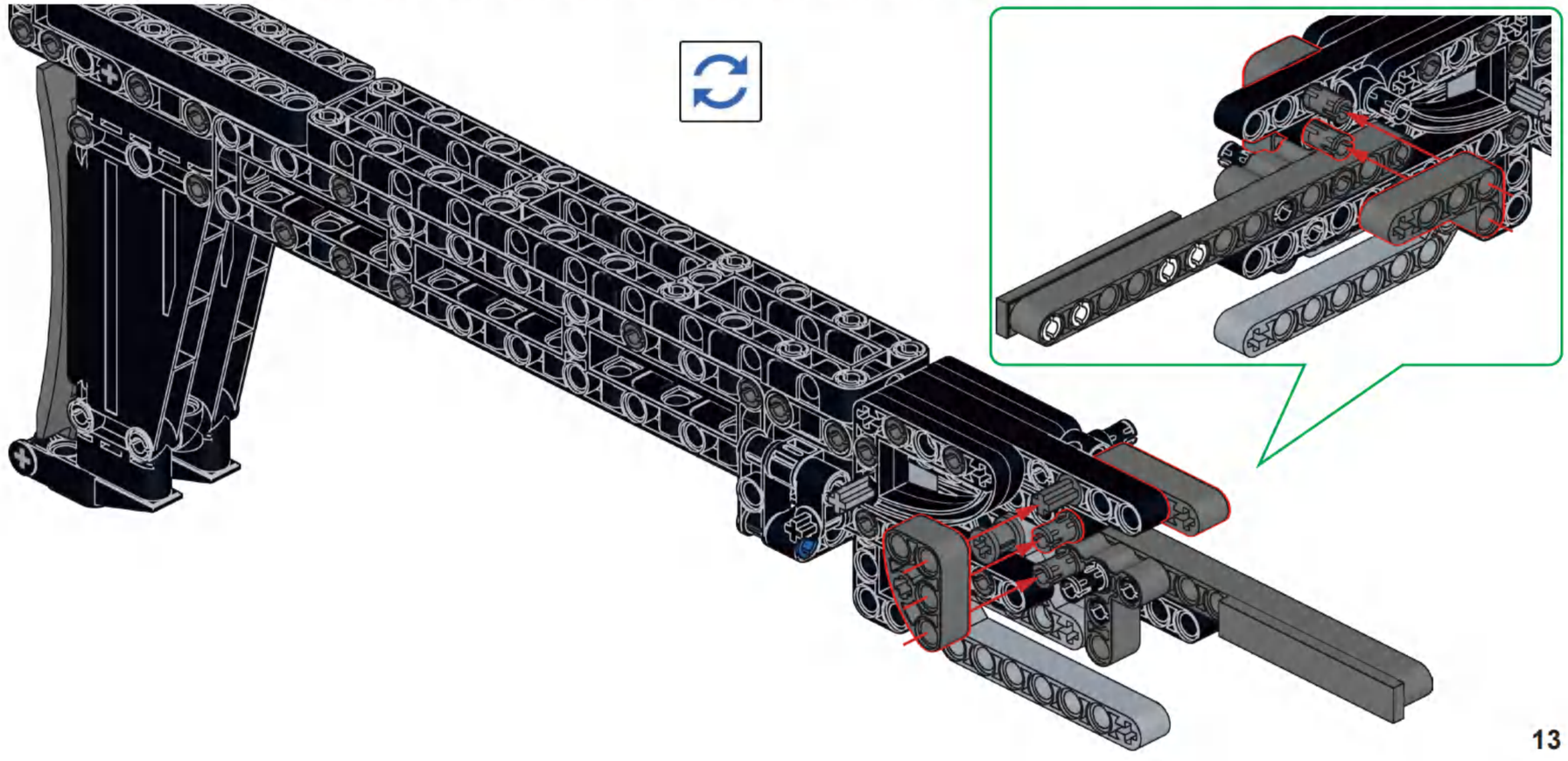

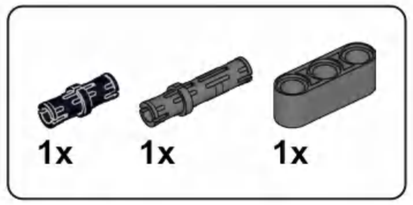

A32

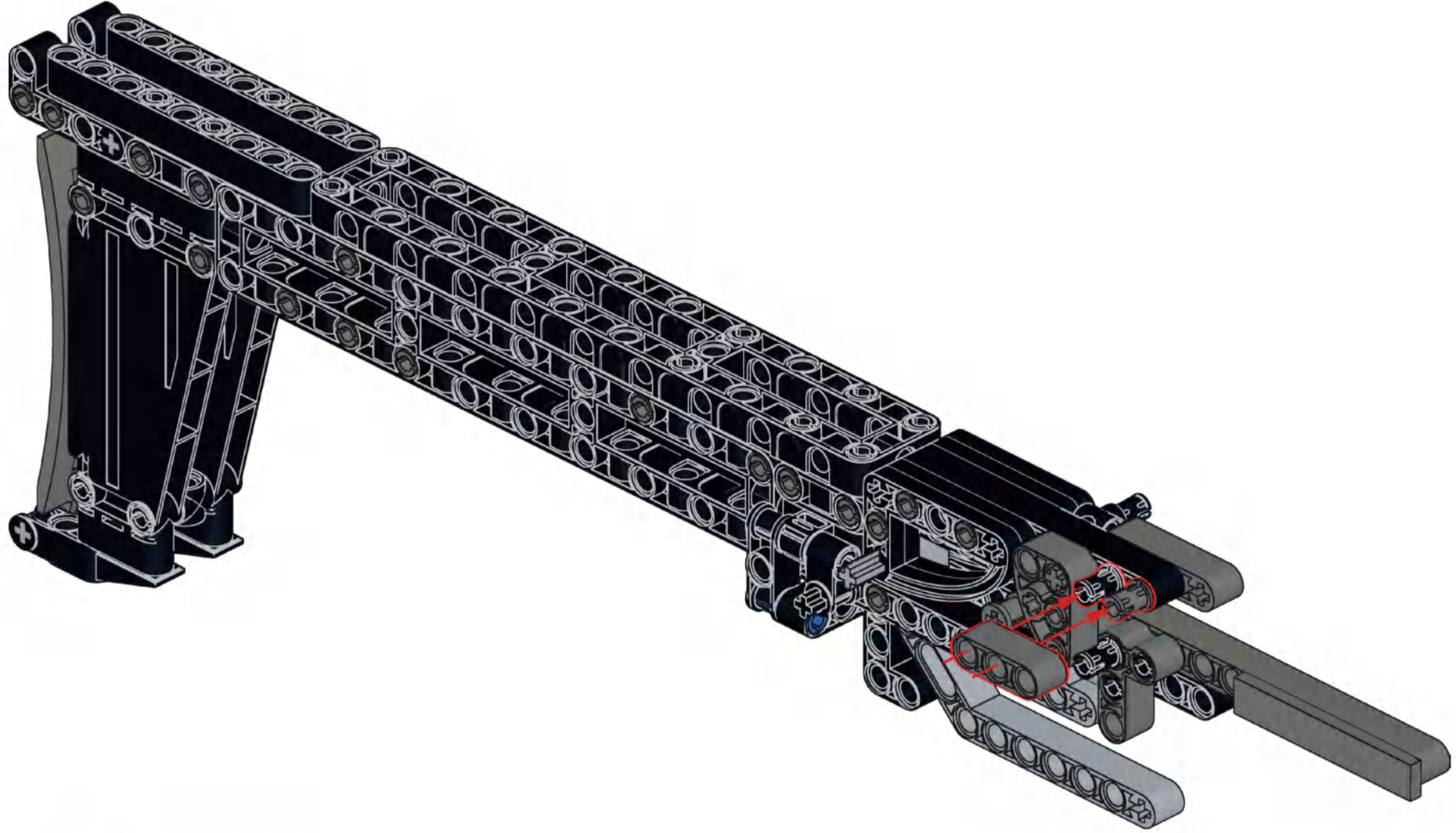

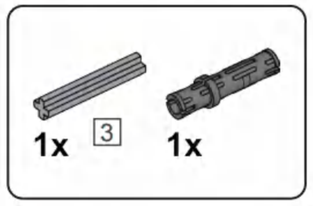

A33

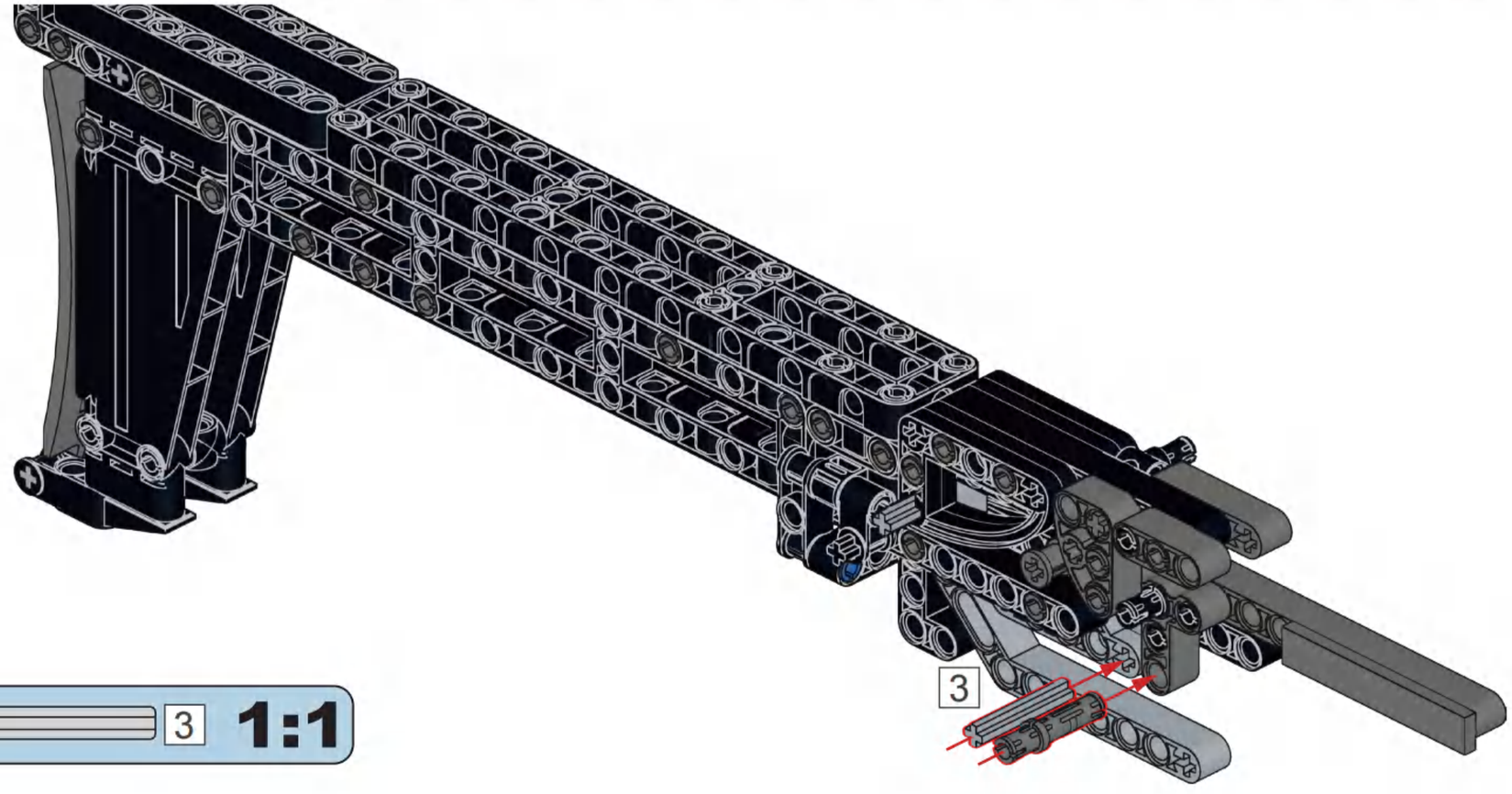

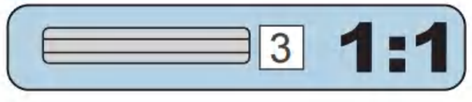

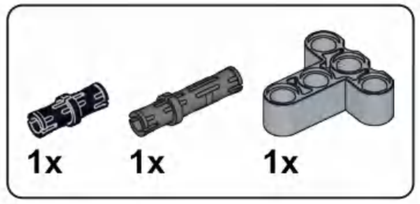

A34

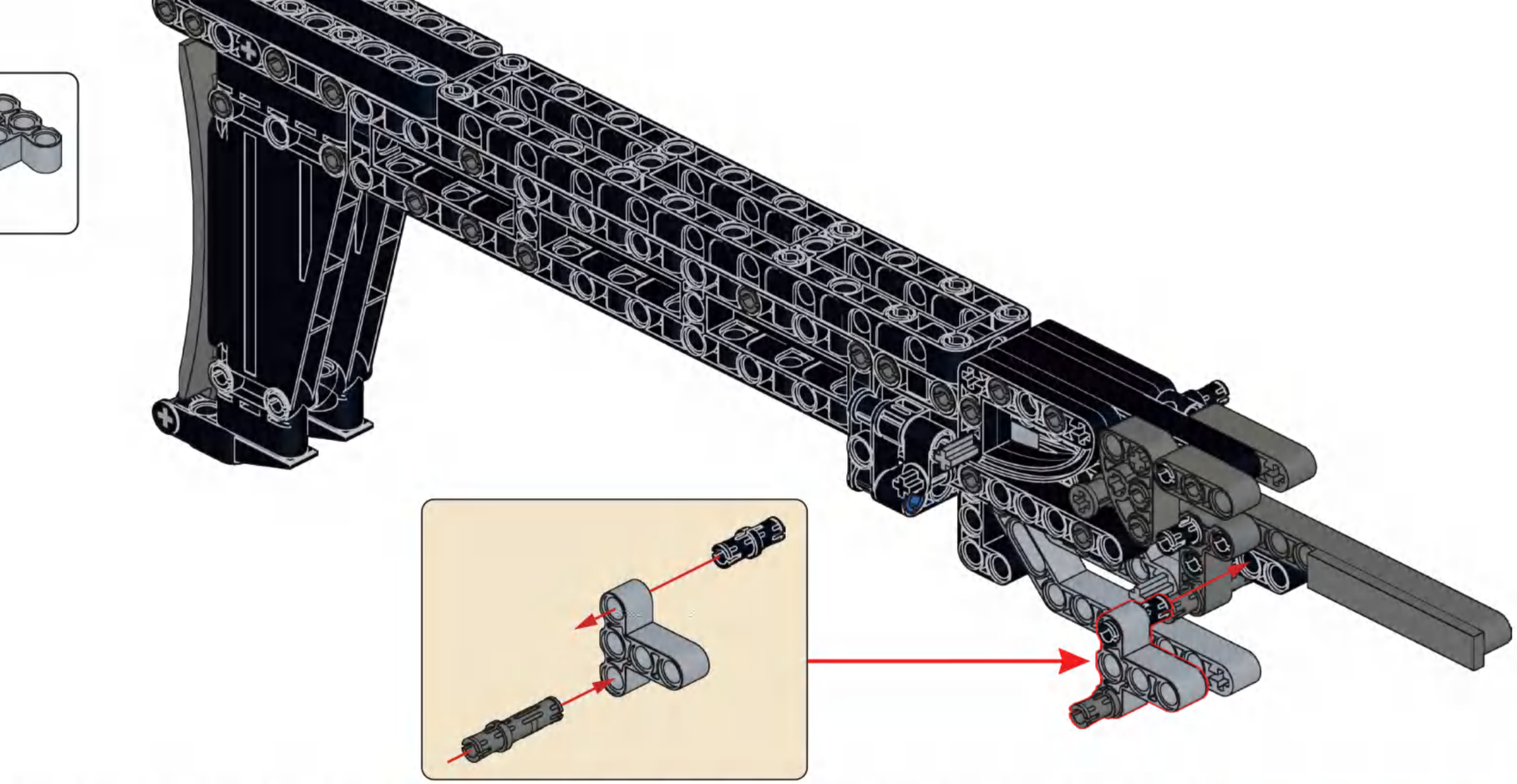

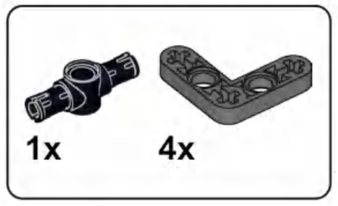

A35

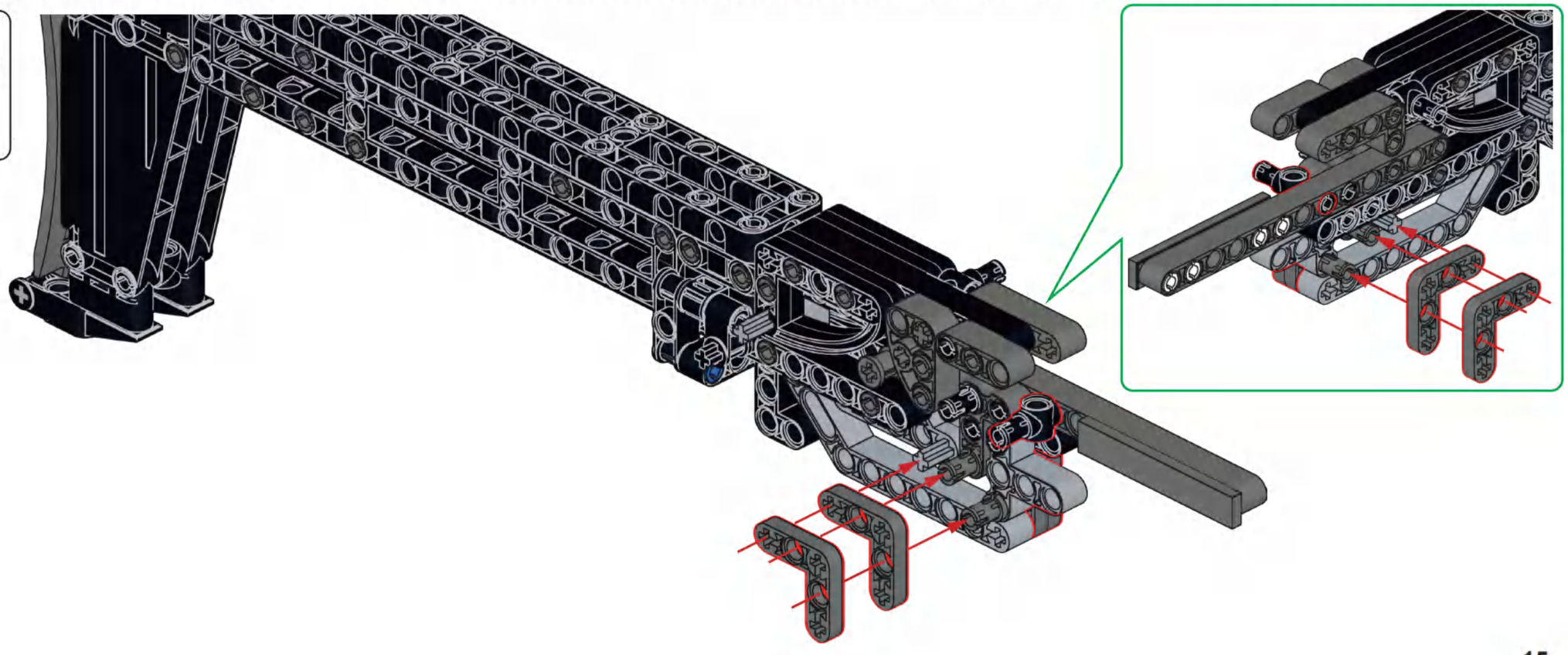

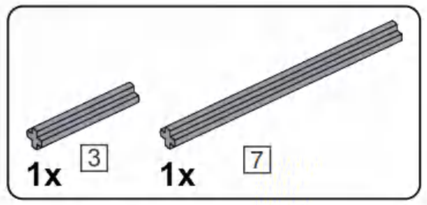

A36

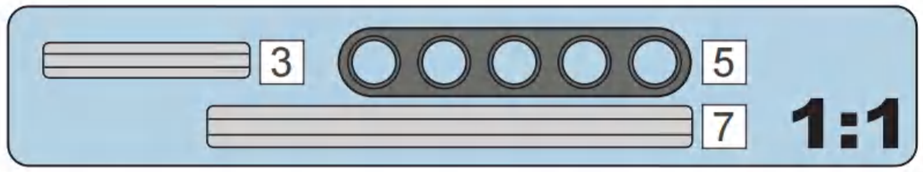

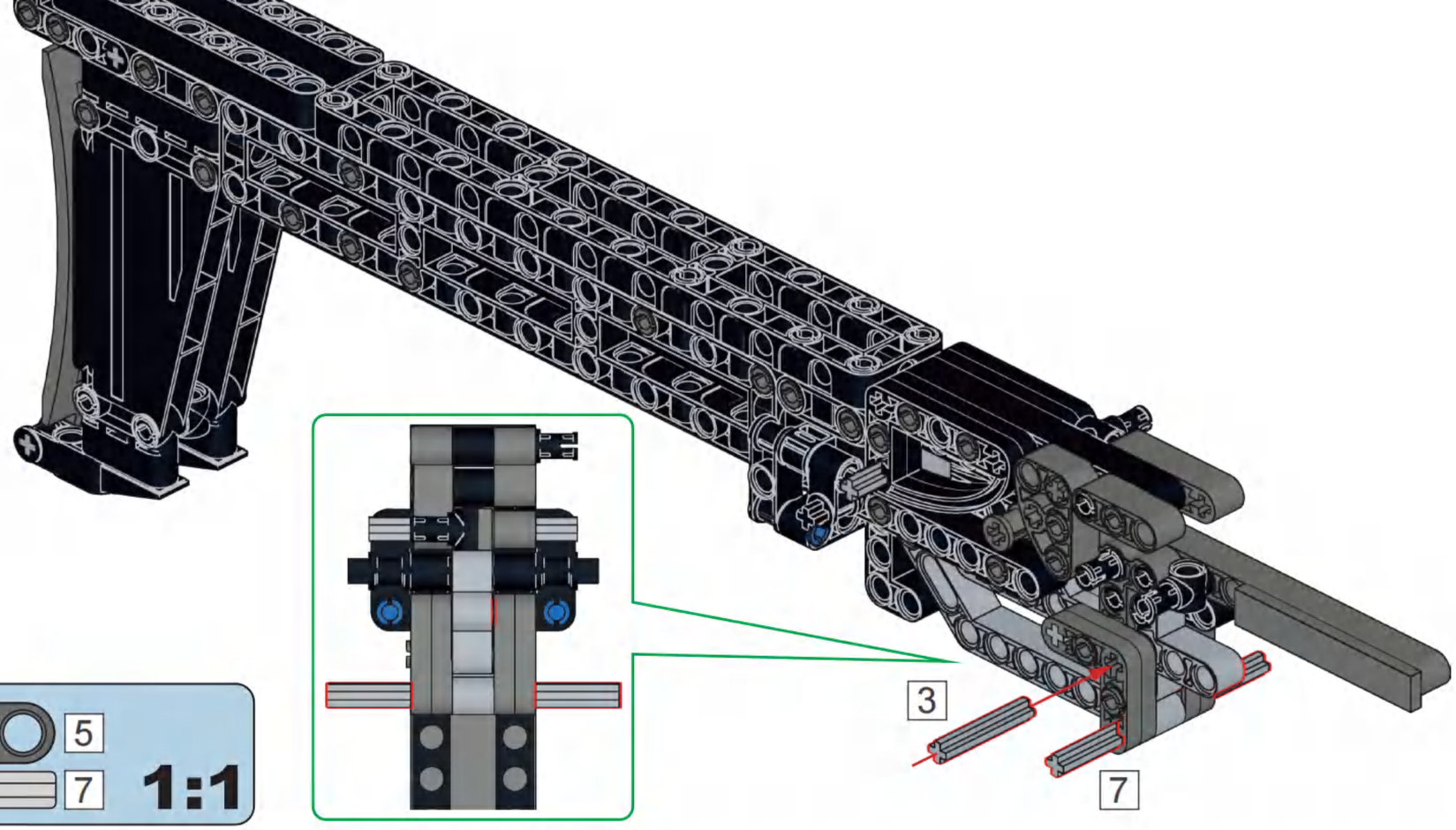

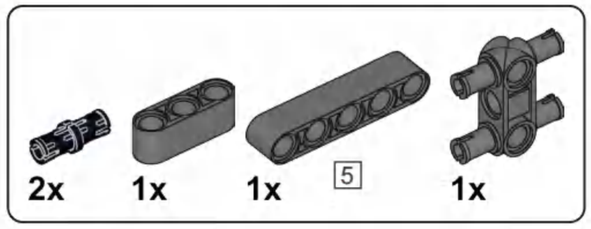

A37

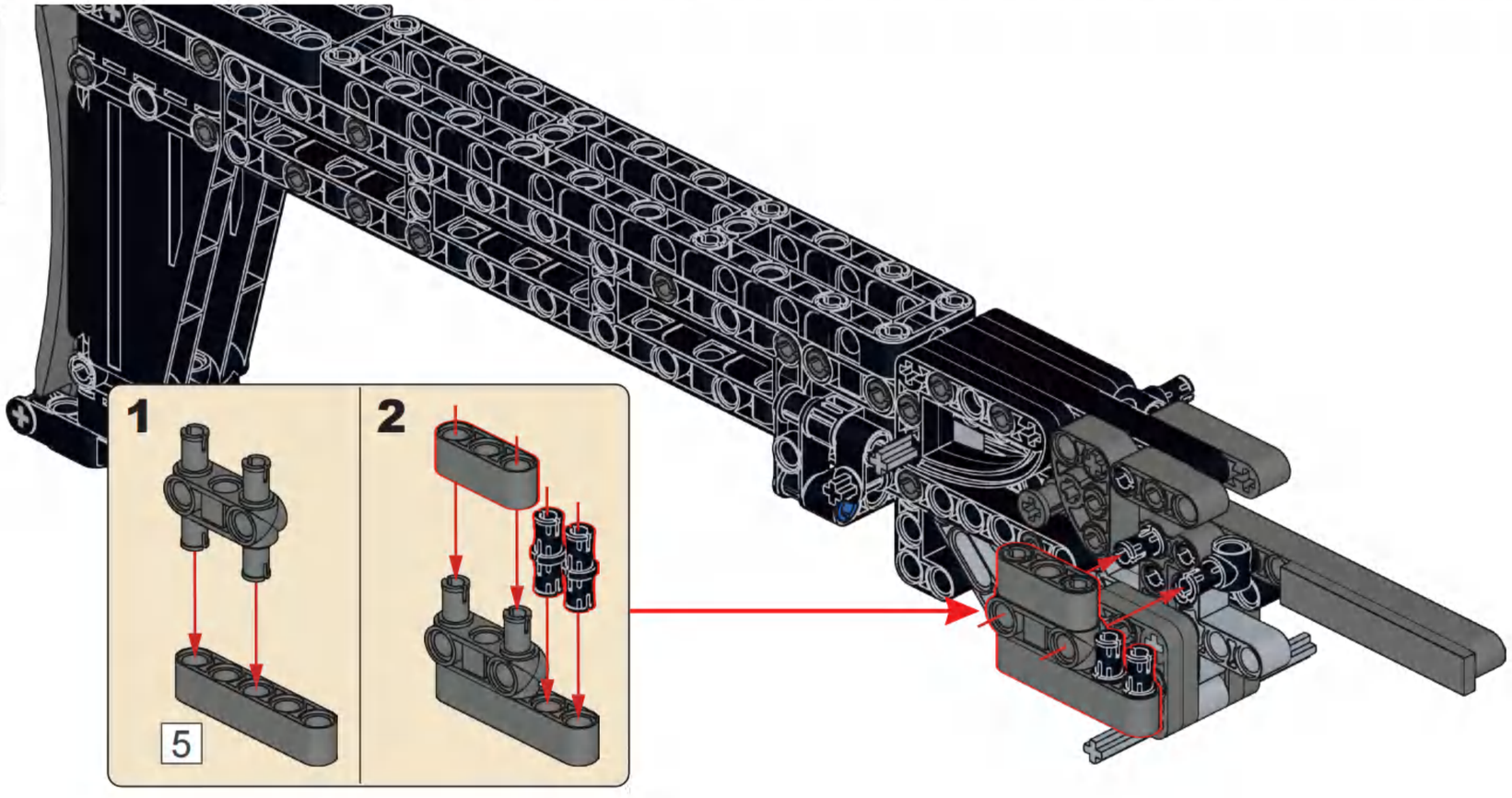

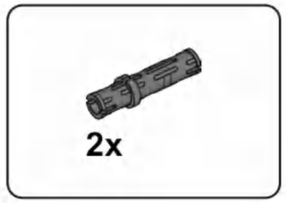

A38

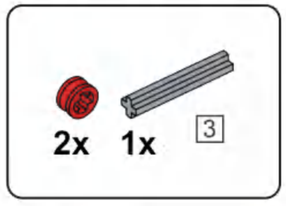

A39

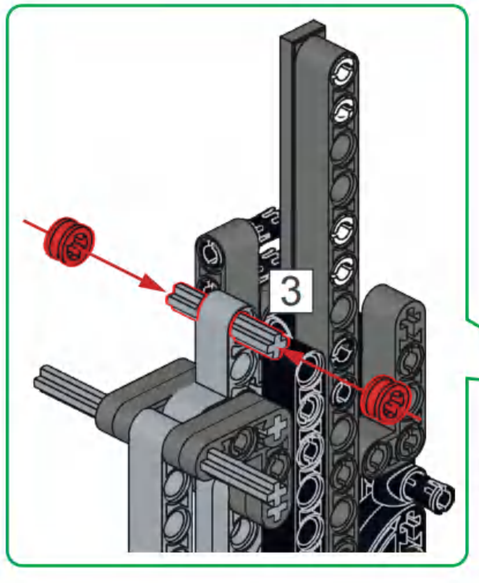

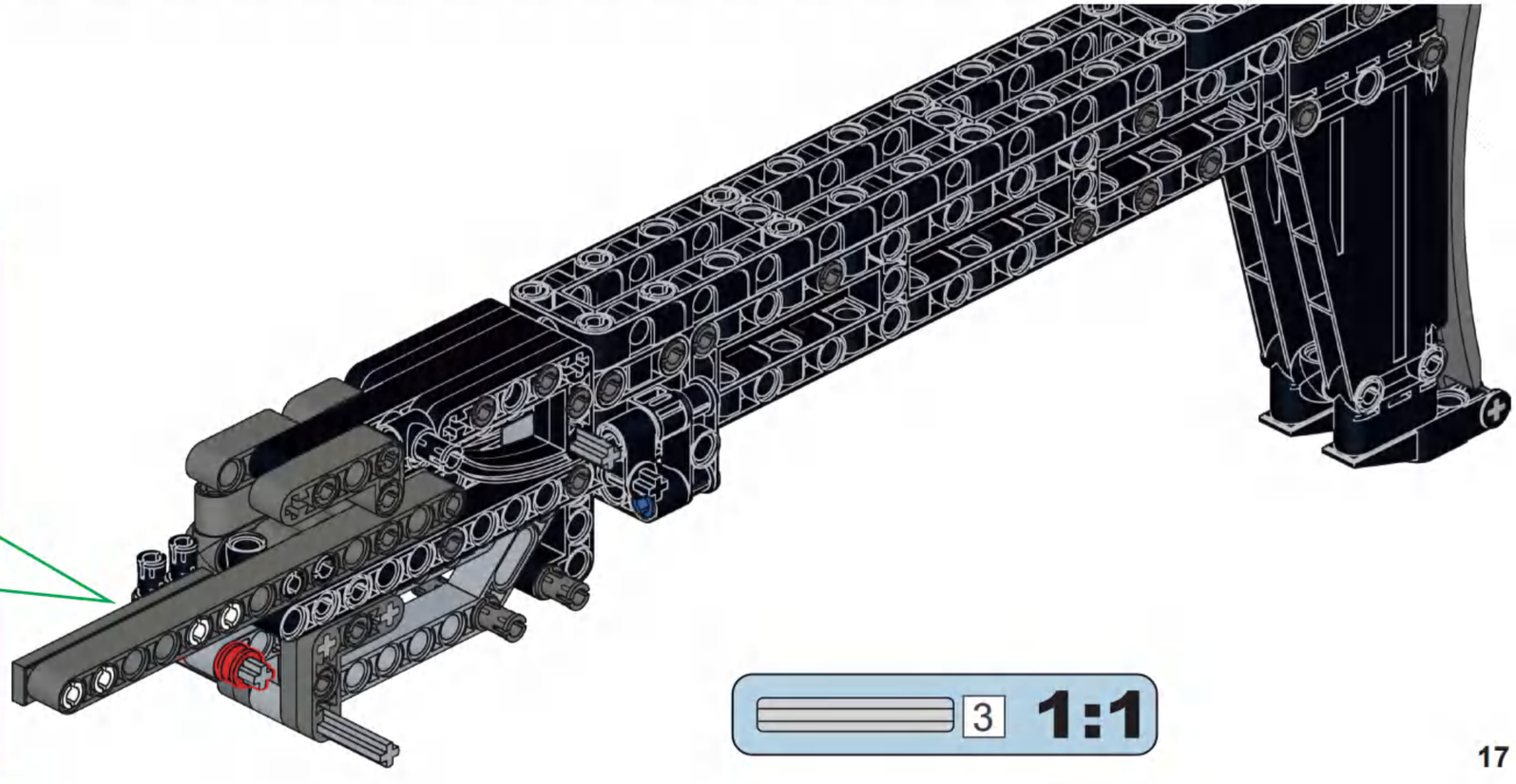

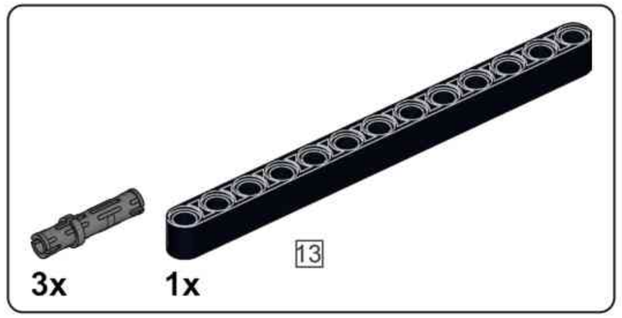

A40

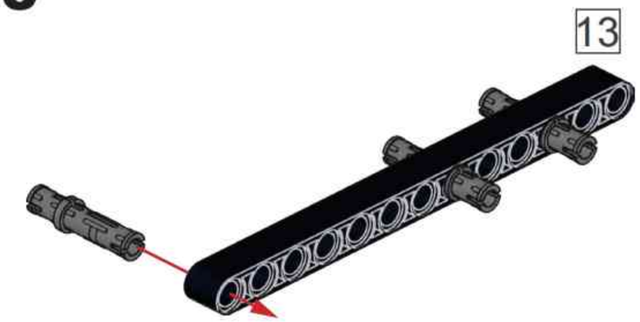

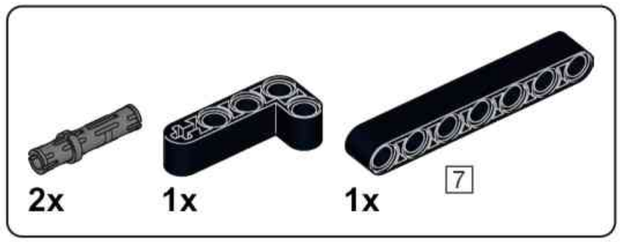

A41

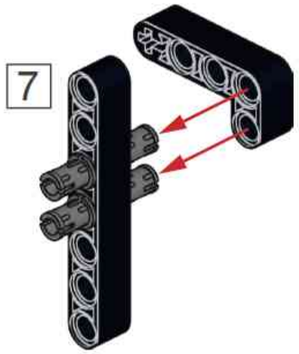

A42

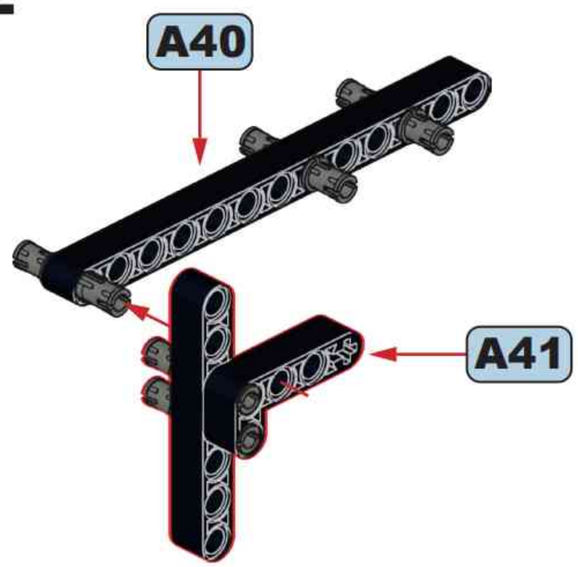

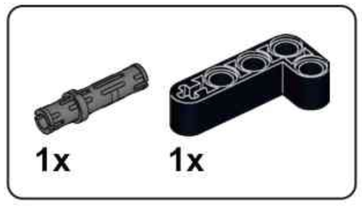

A43

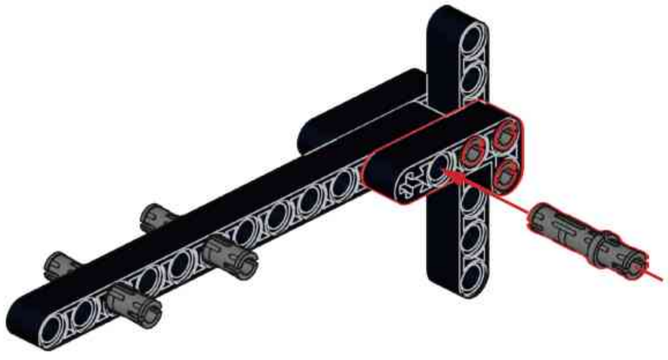

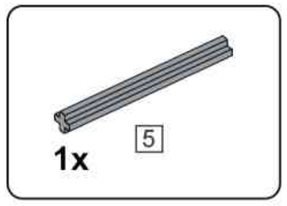

A44

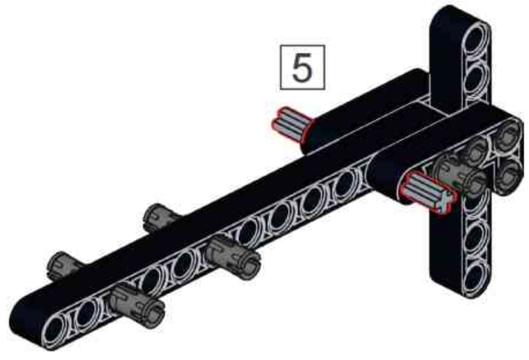

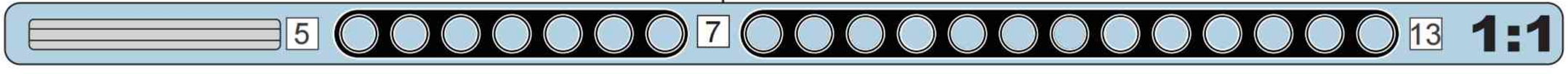

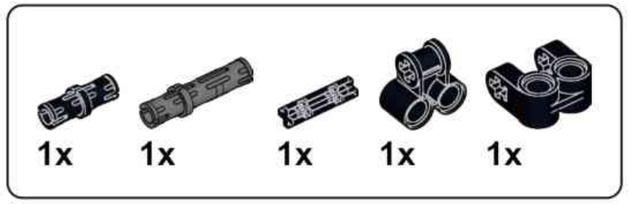

A45

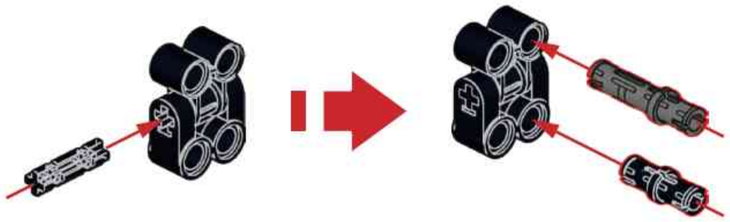

A46

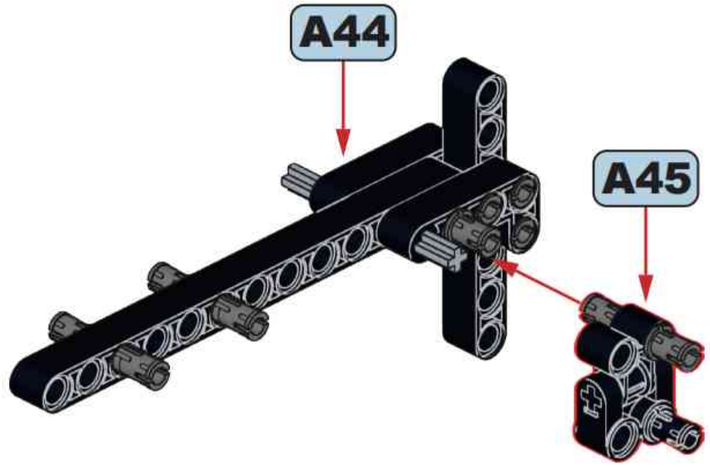

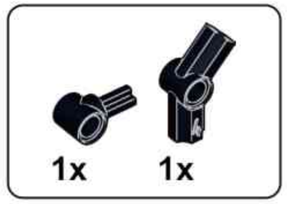

A47

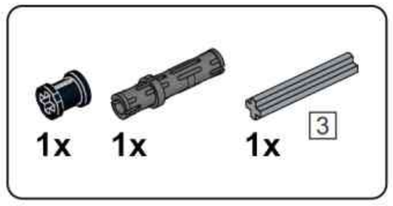

A48

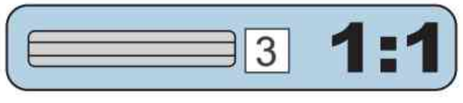

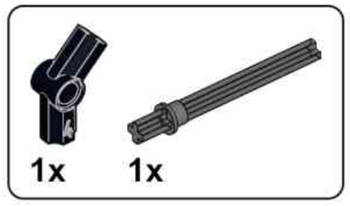

A49

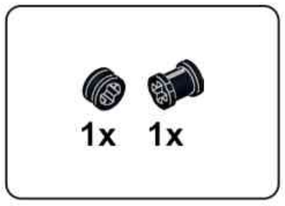

A50

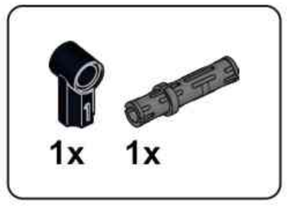

A51

A52

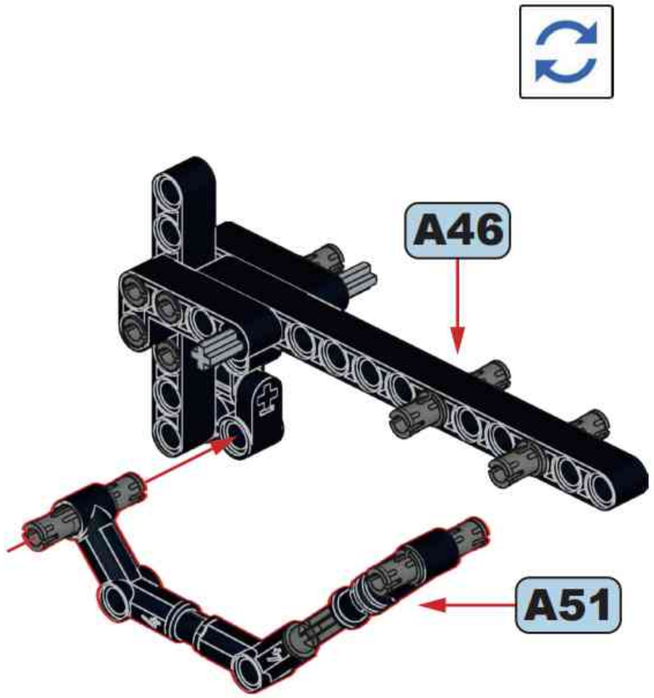

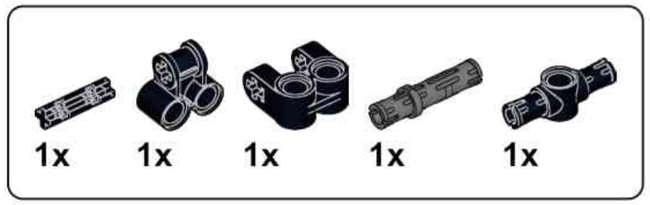

A53

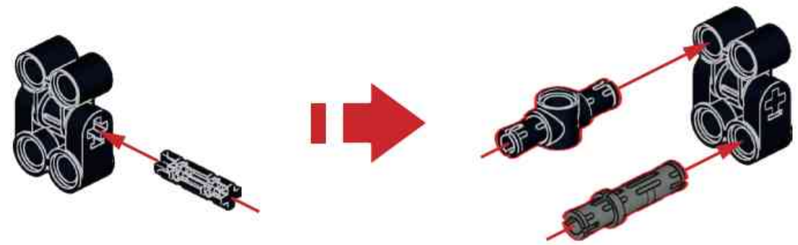

A54

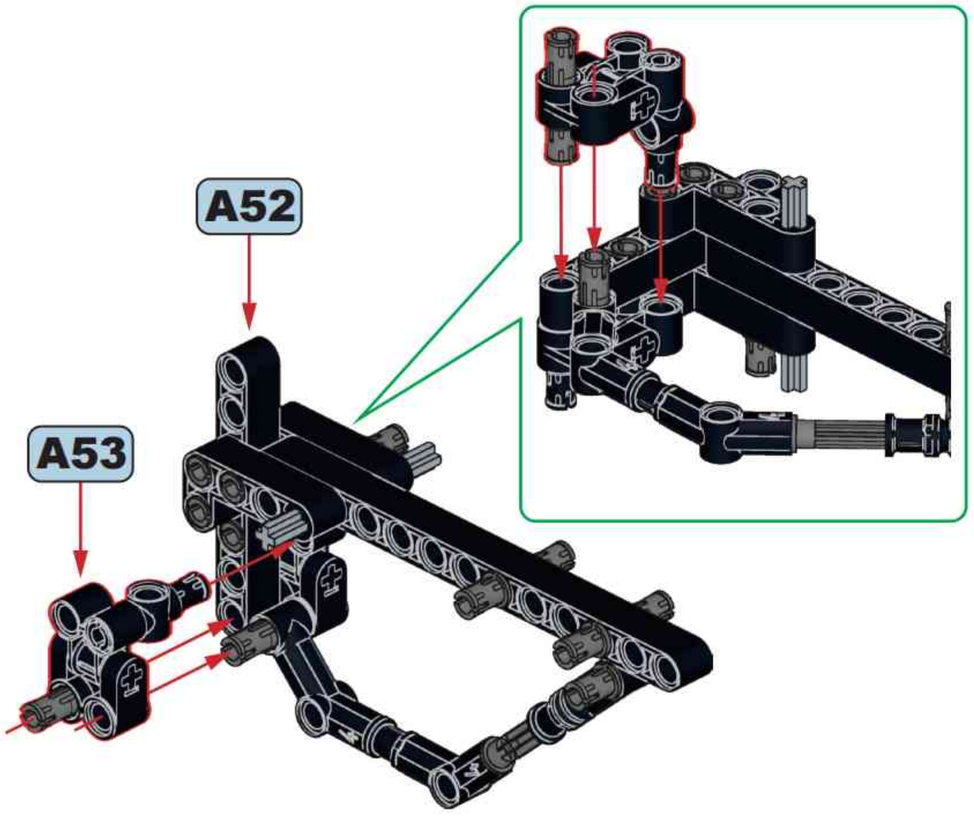

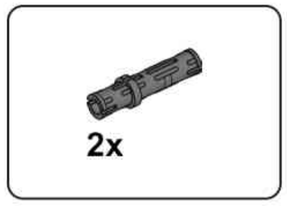

A55

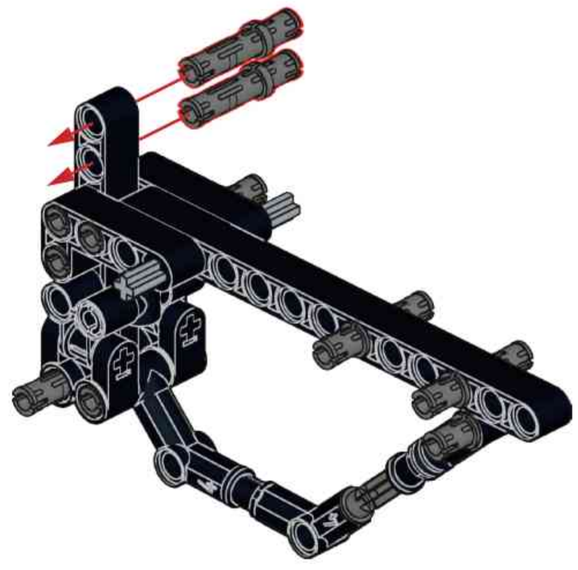

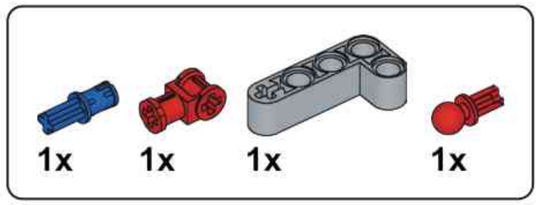

A56

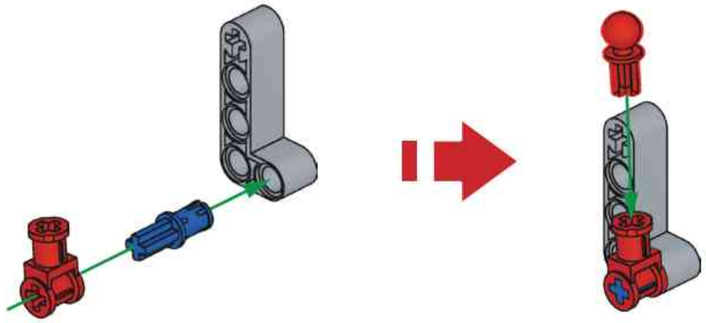

A57

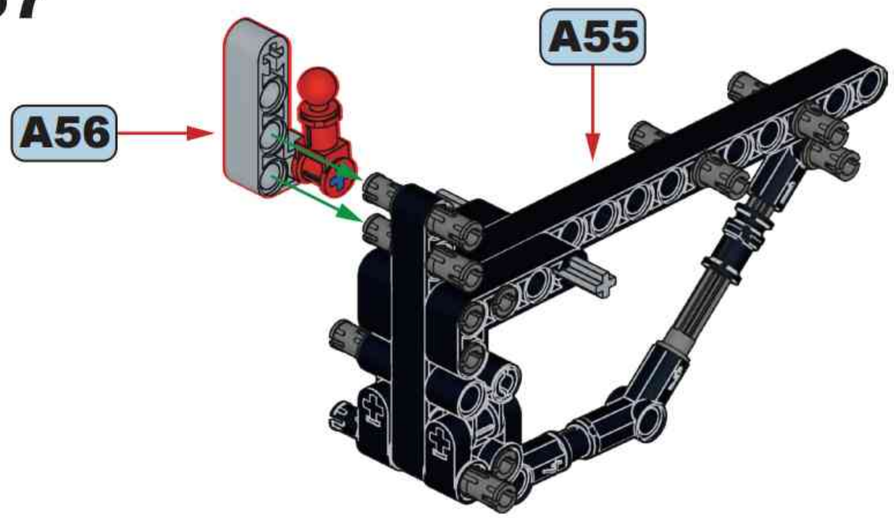

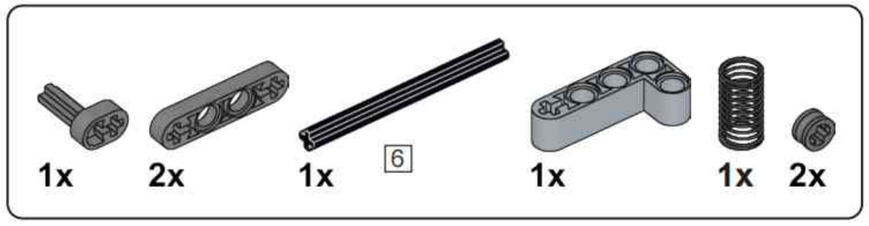

A58

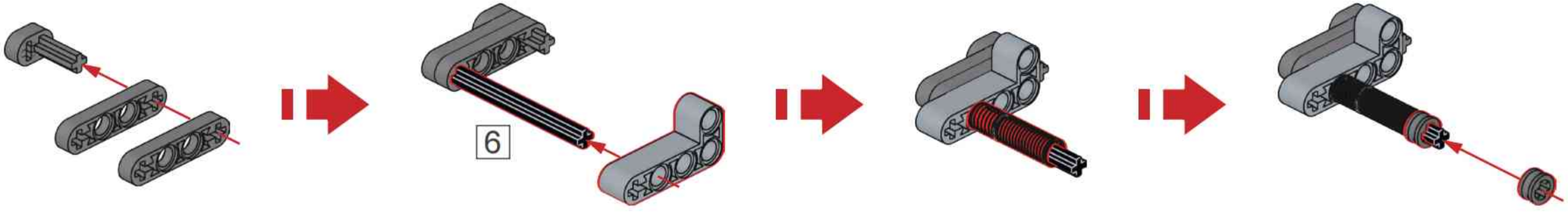

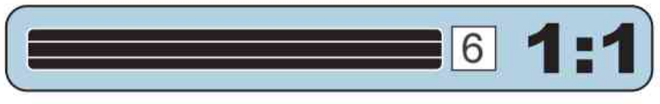

A59

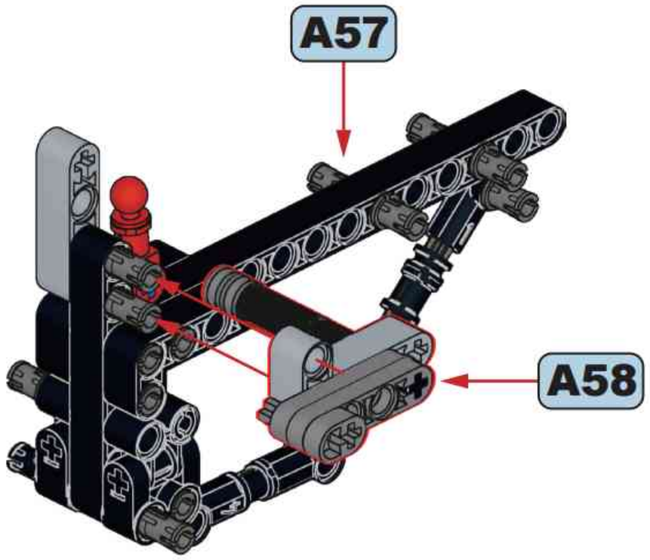

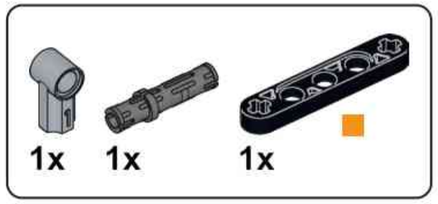

A60

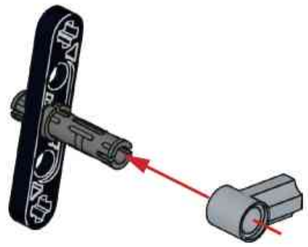

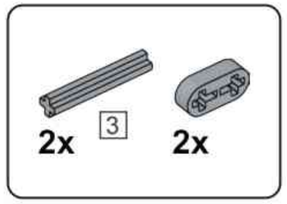

A61

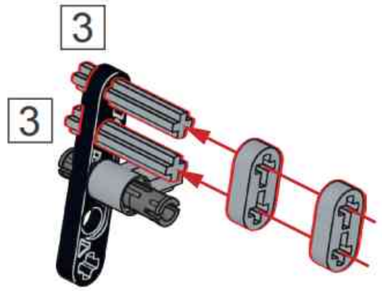

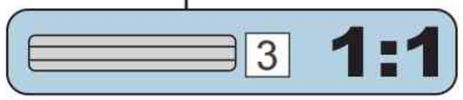

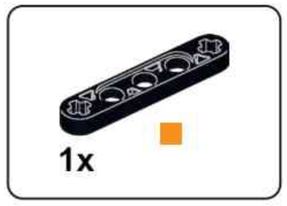

A62

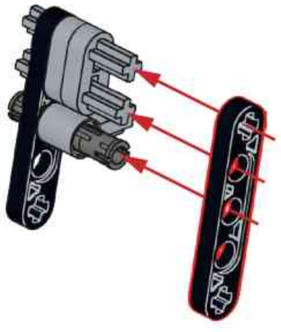

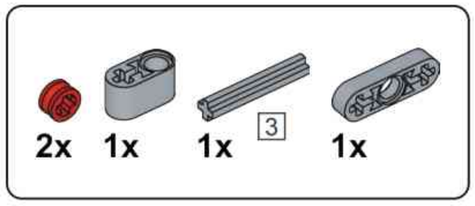

A63

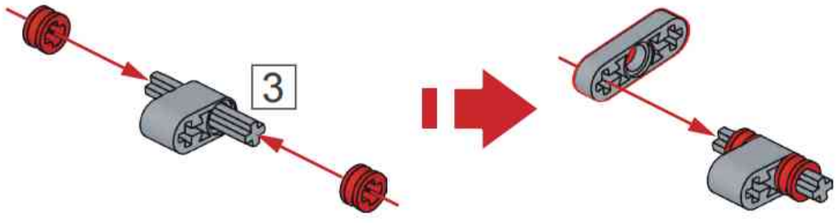

A64

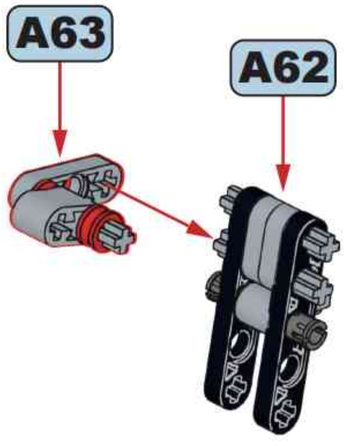

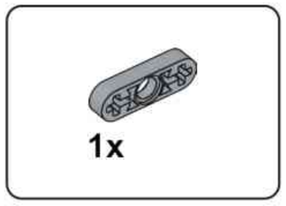

A65

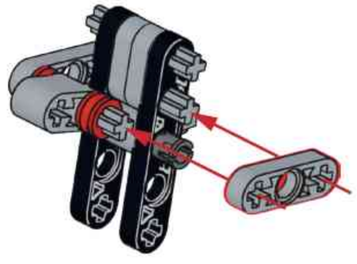

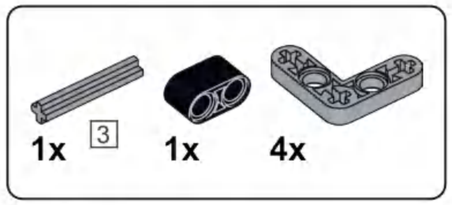

A66

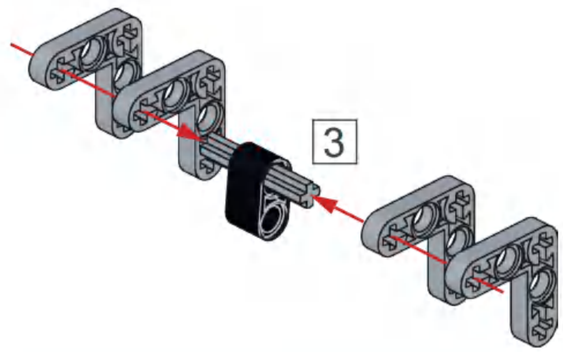

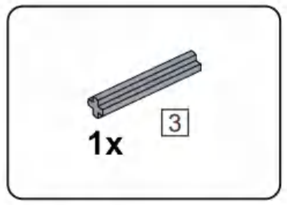

A67

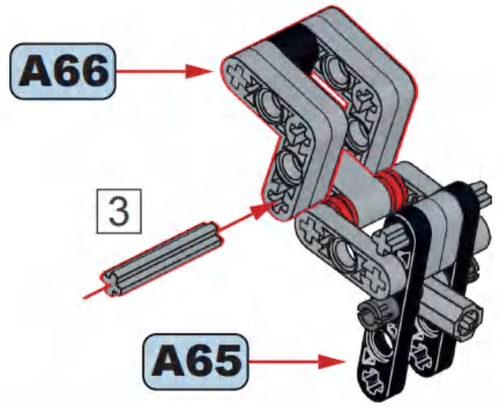

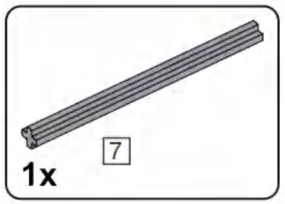

A68

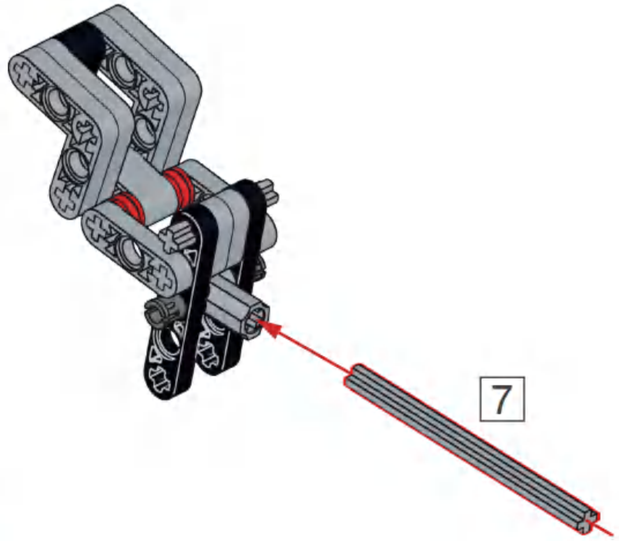

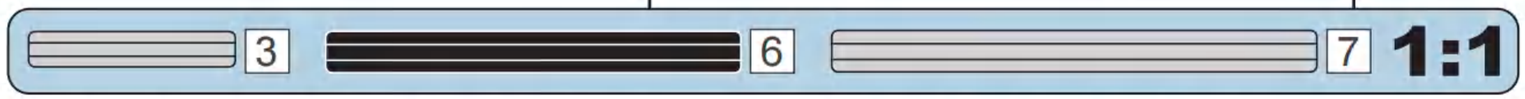

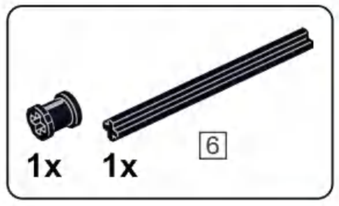

A69

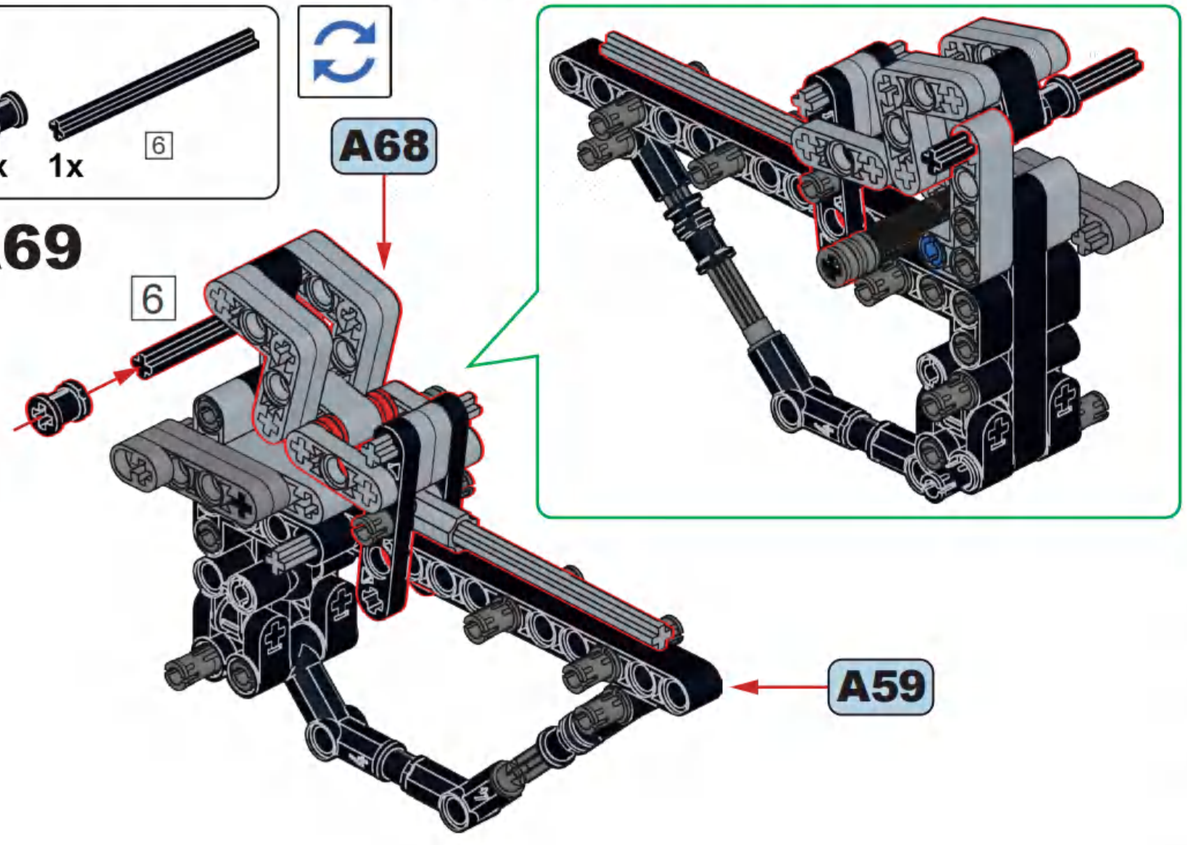

A70

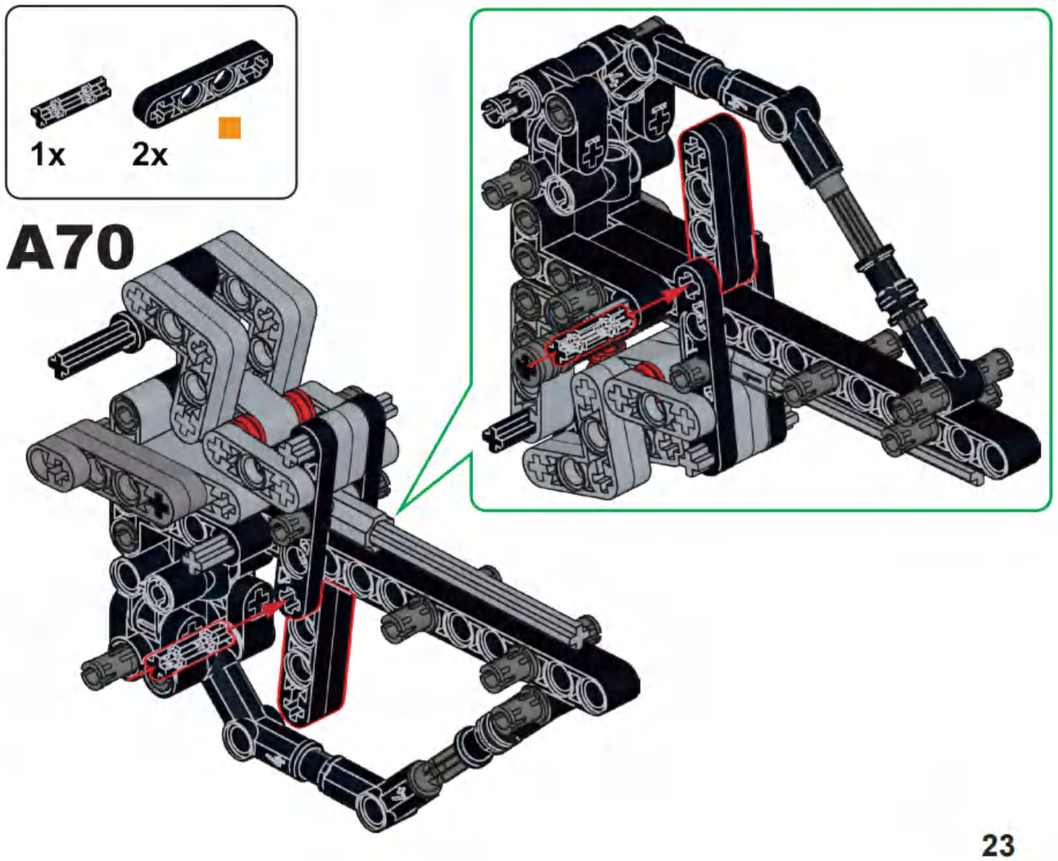

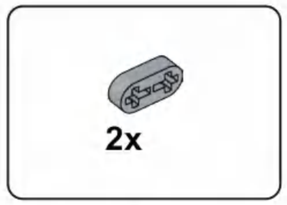

A71

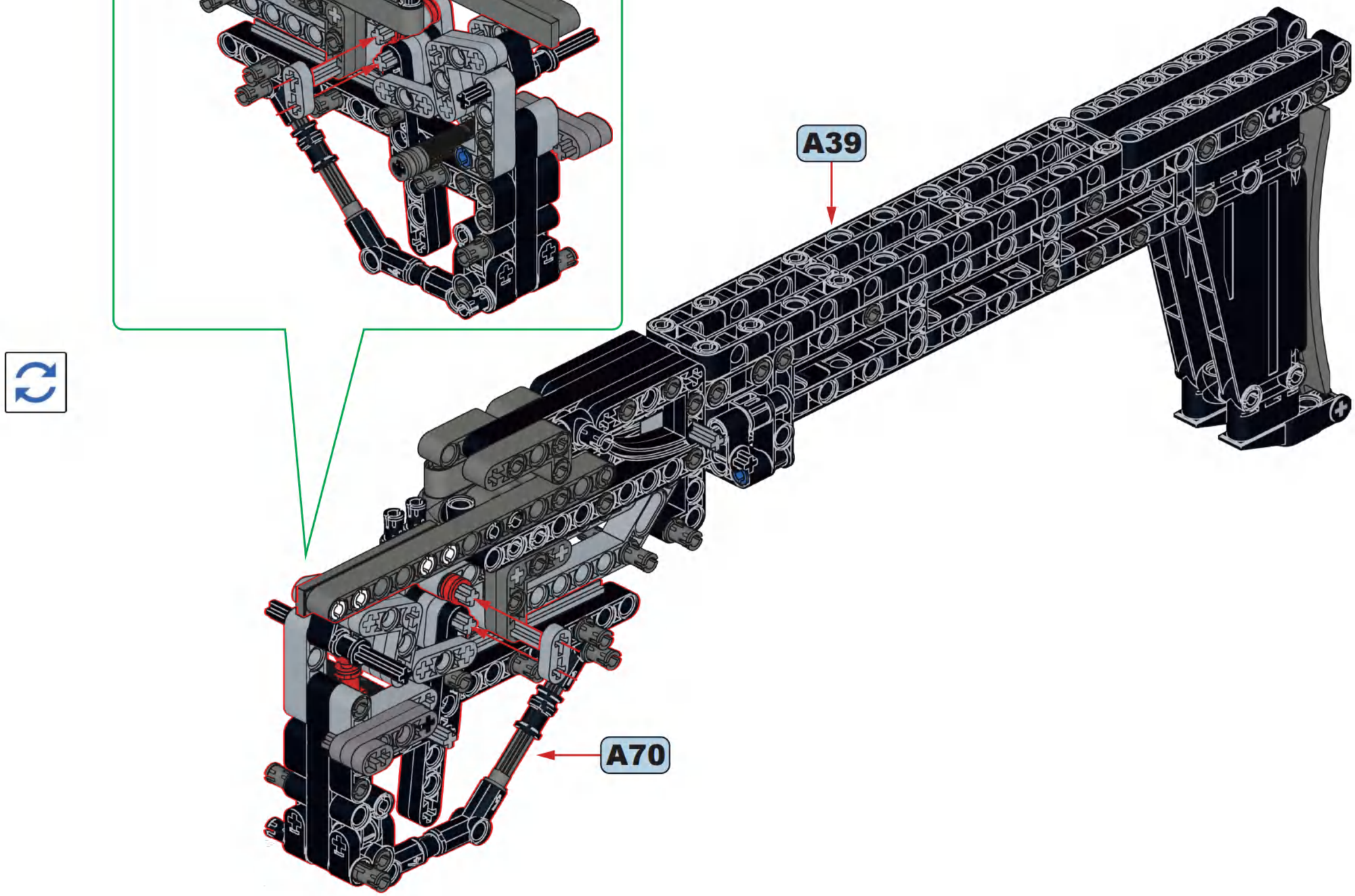

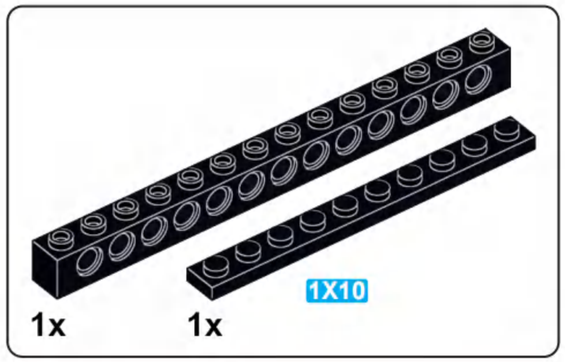

A72

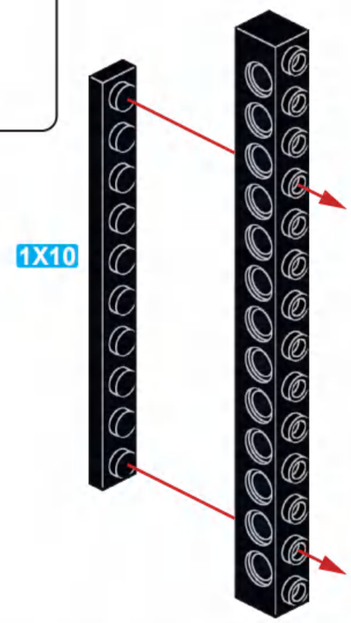

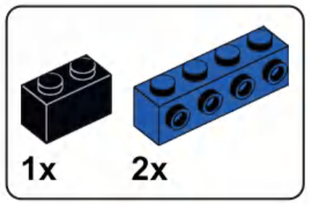

A73

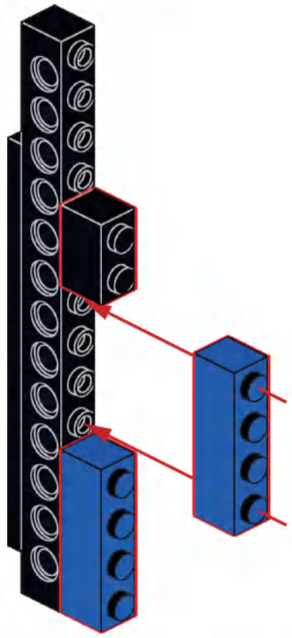

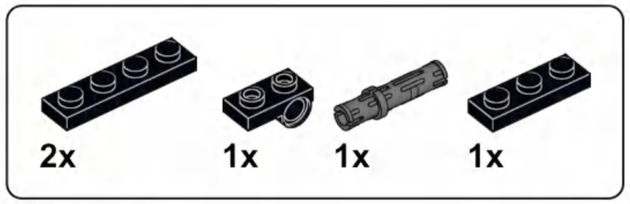

A74

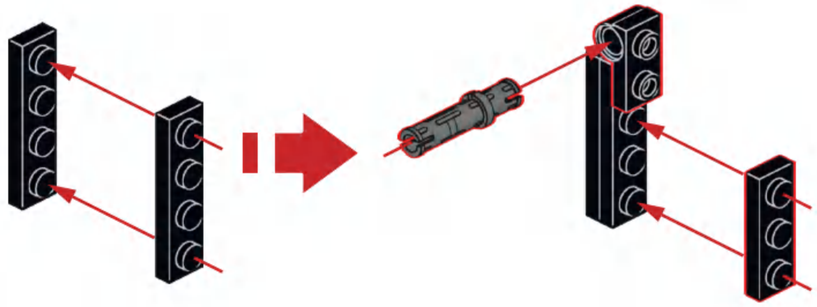

A75

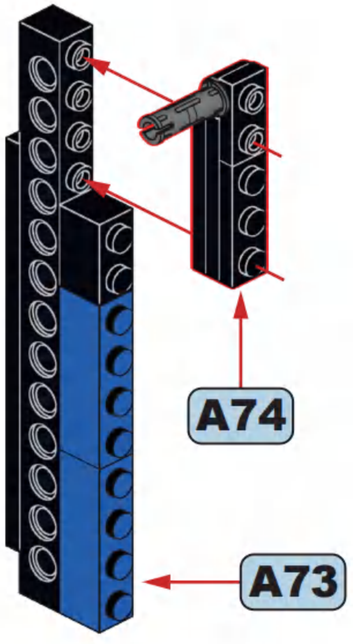

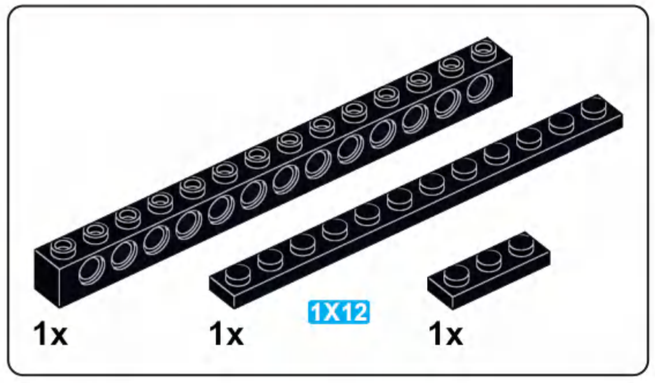

A76

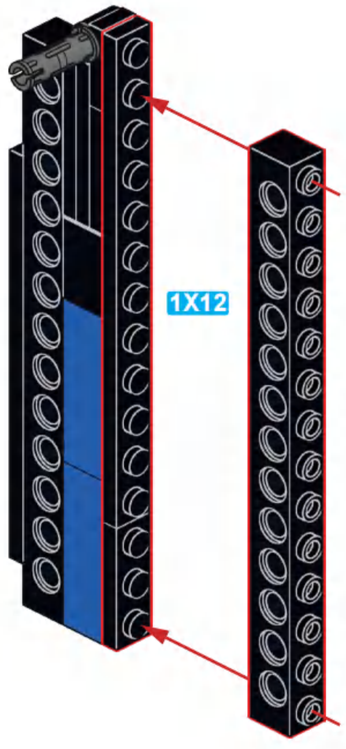

A77

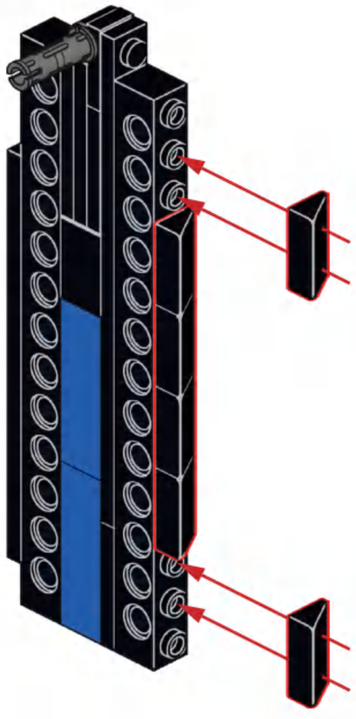

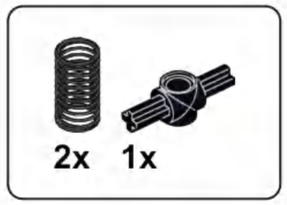

A78

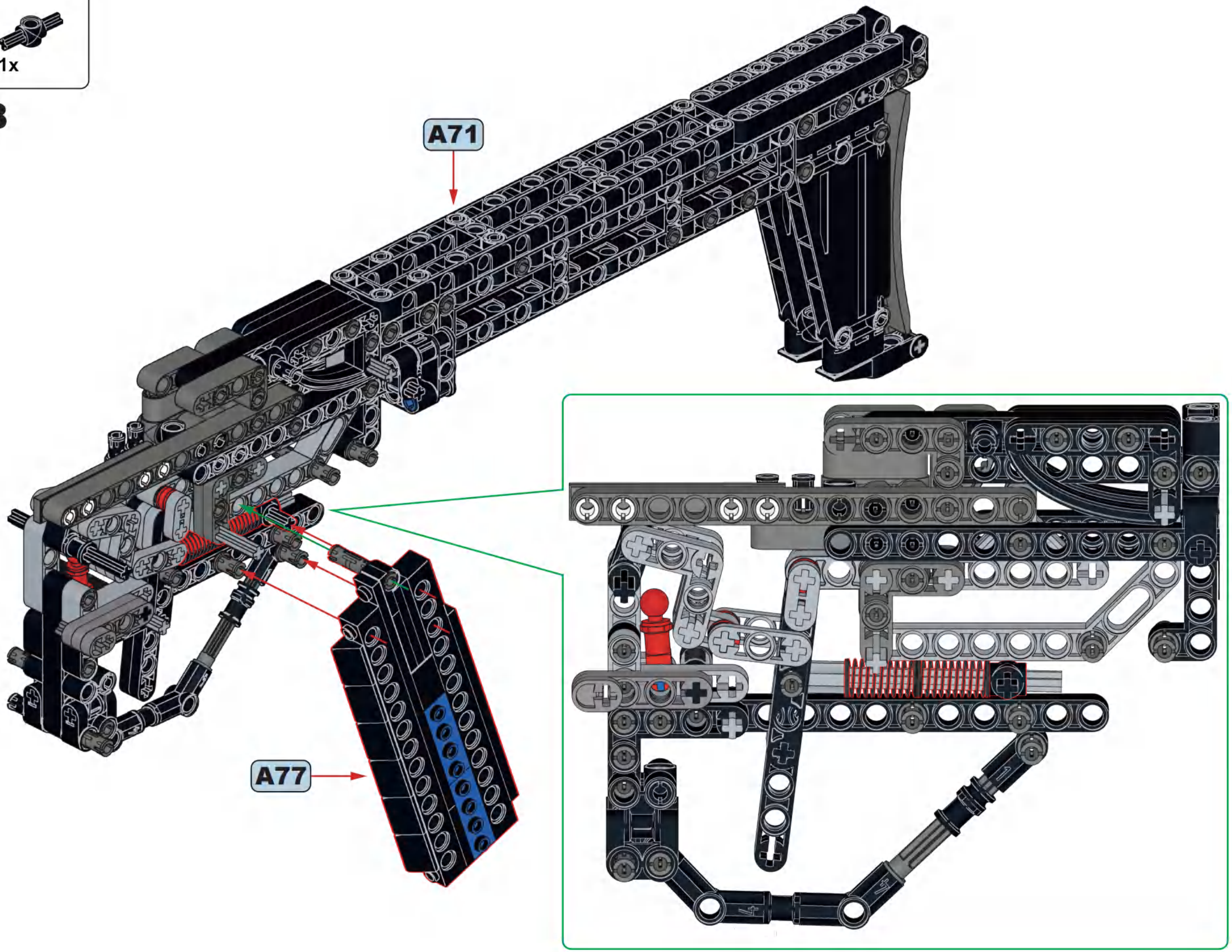

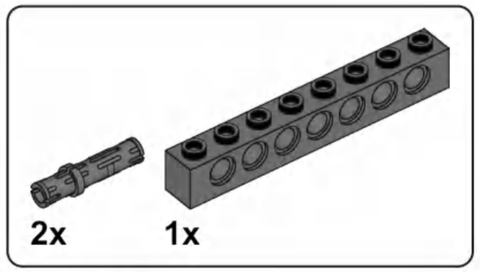

A79

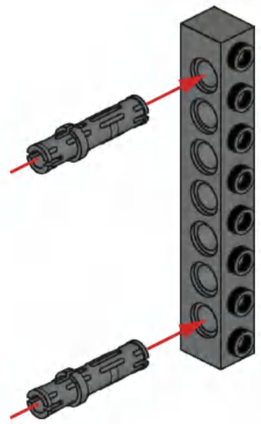

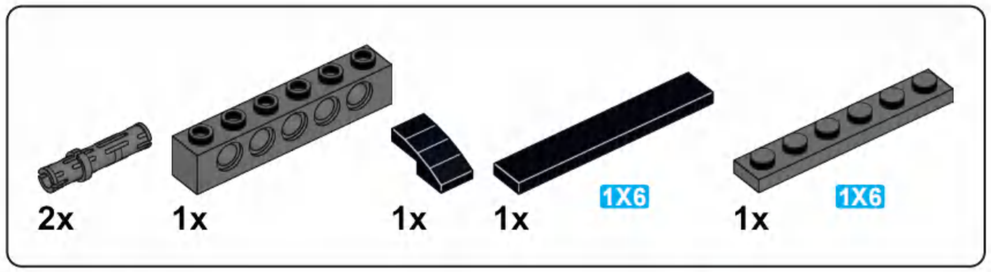

A80

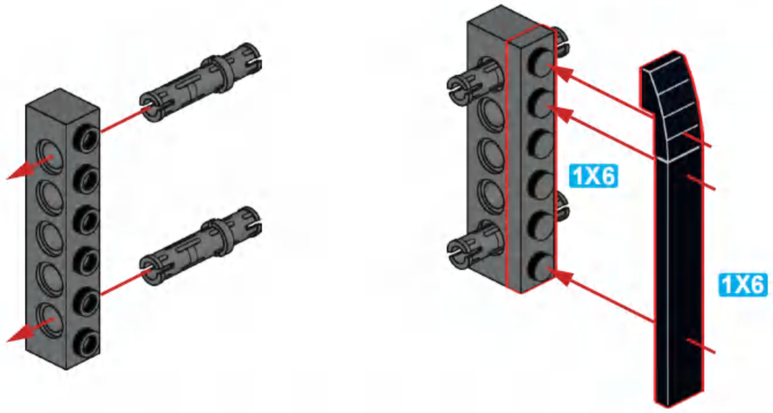

A81

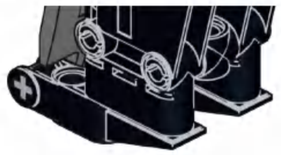

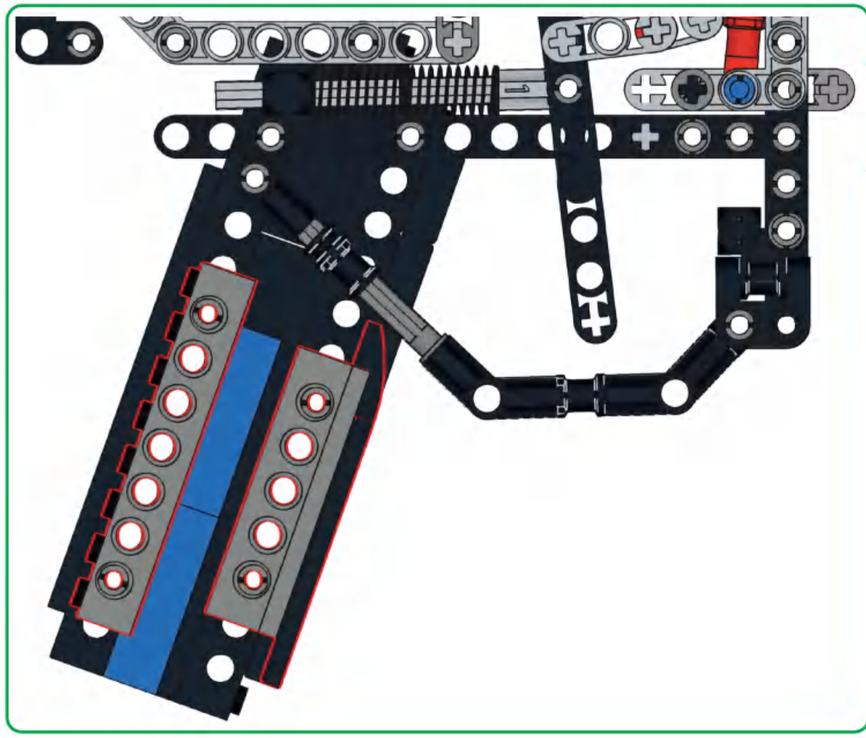

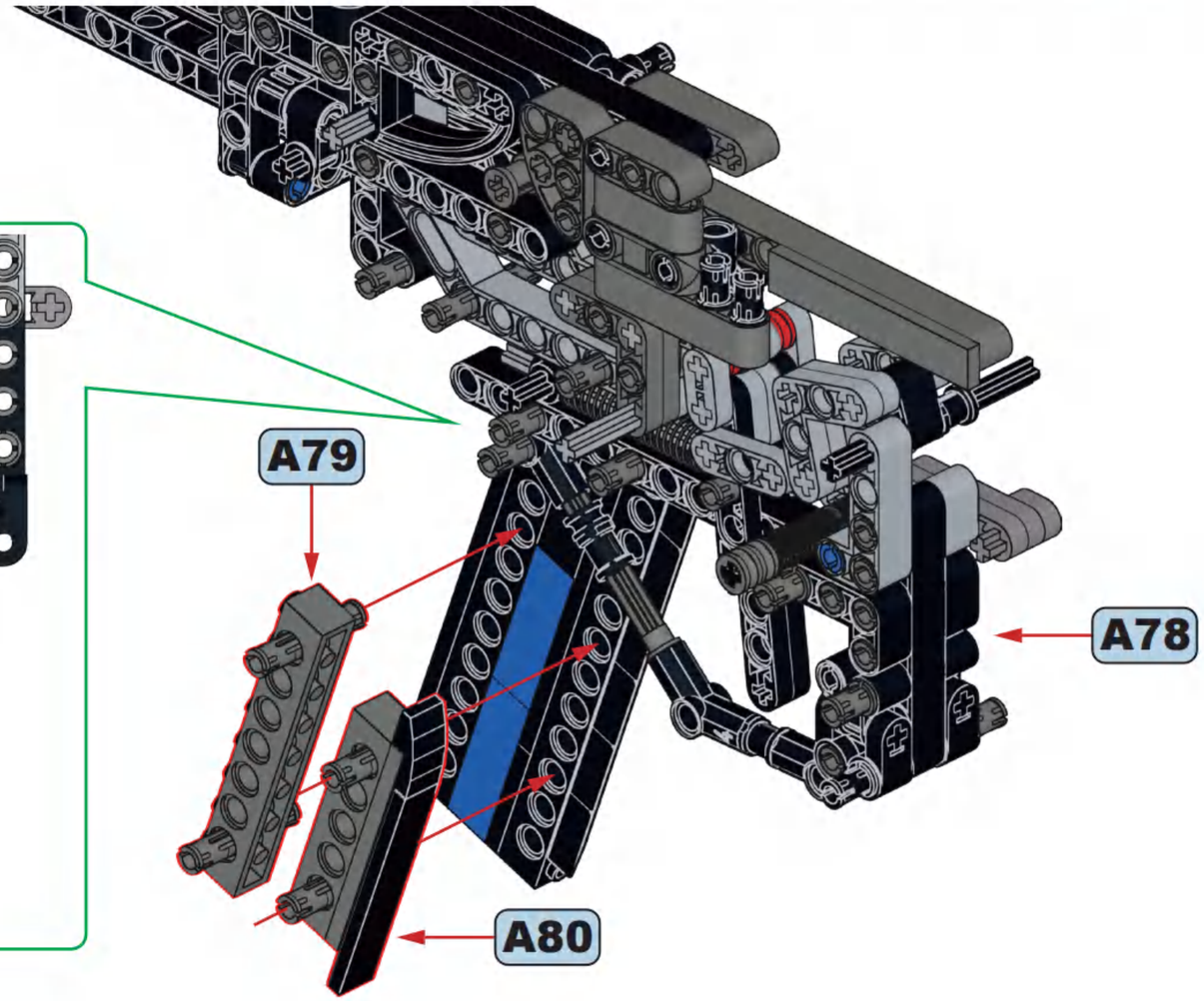

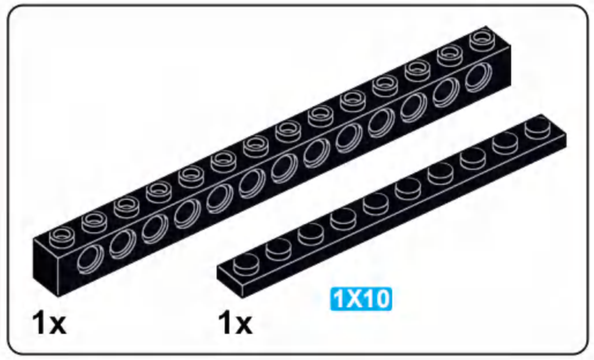

A82

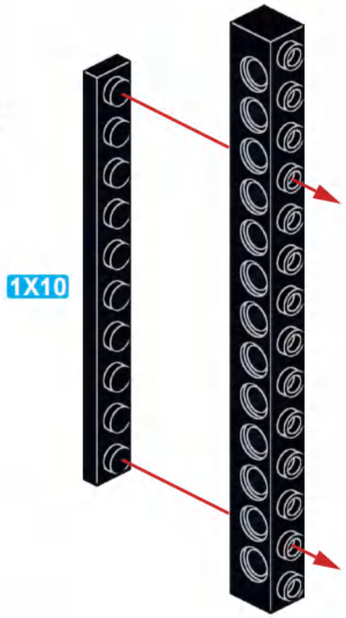

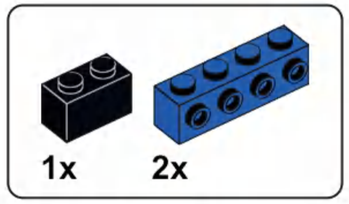

A83

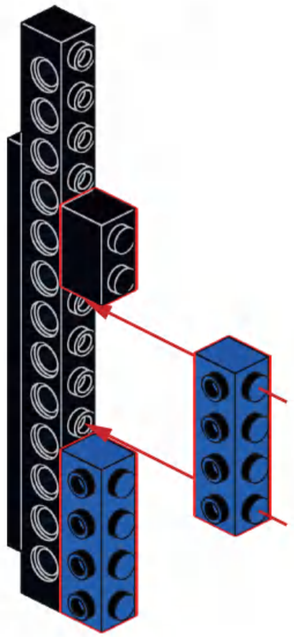

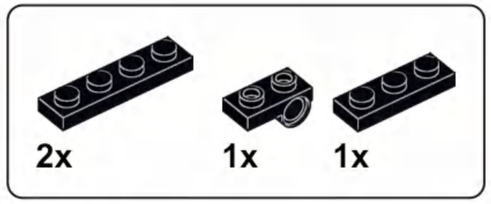

A84

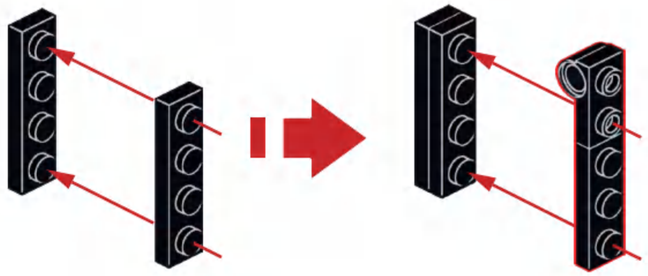

A85

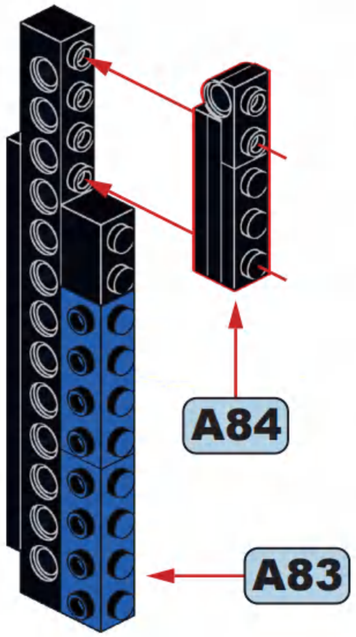

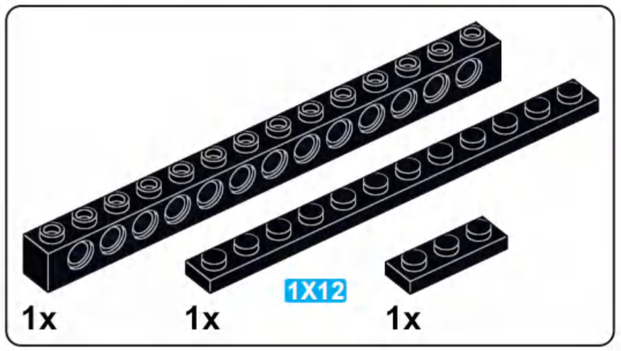

A86

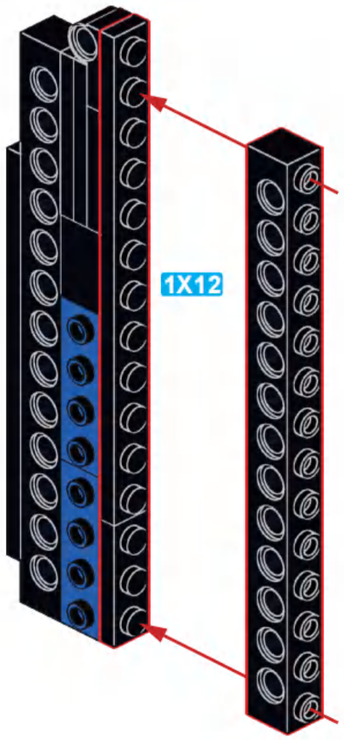

A87

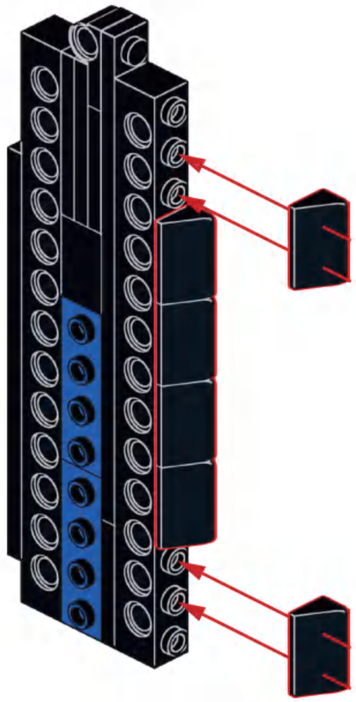

A88

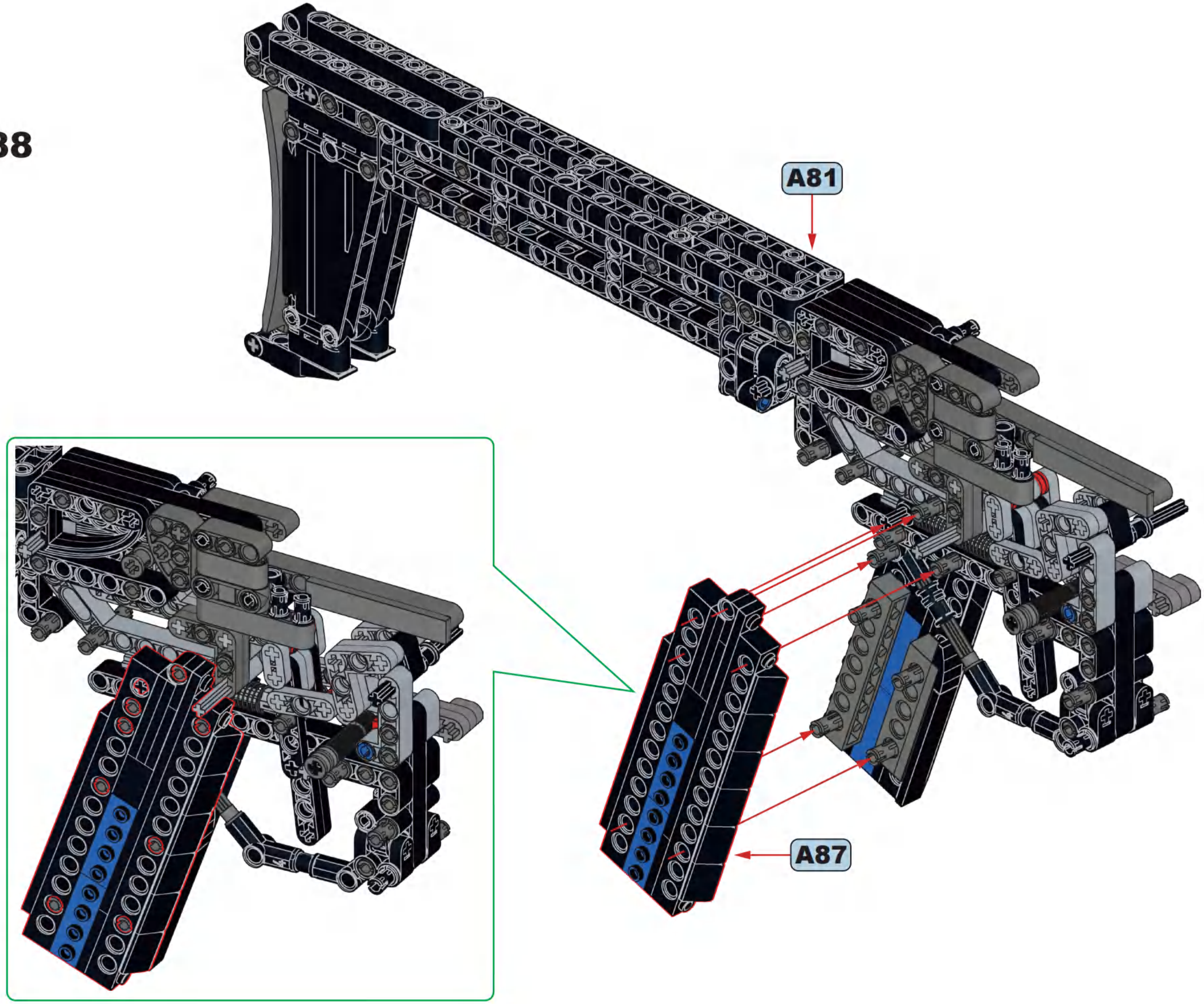

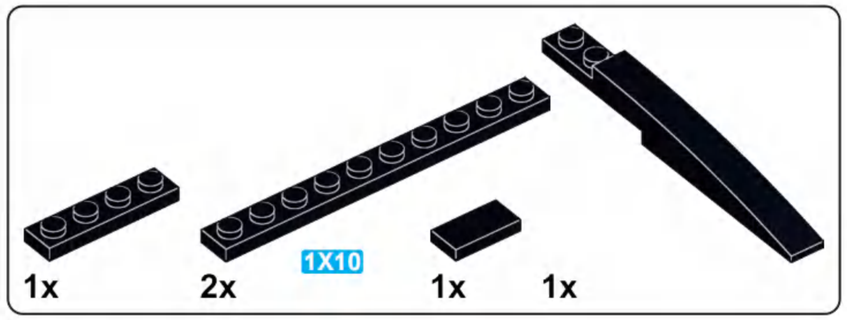

A89

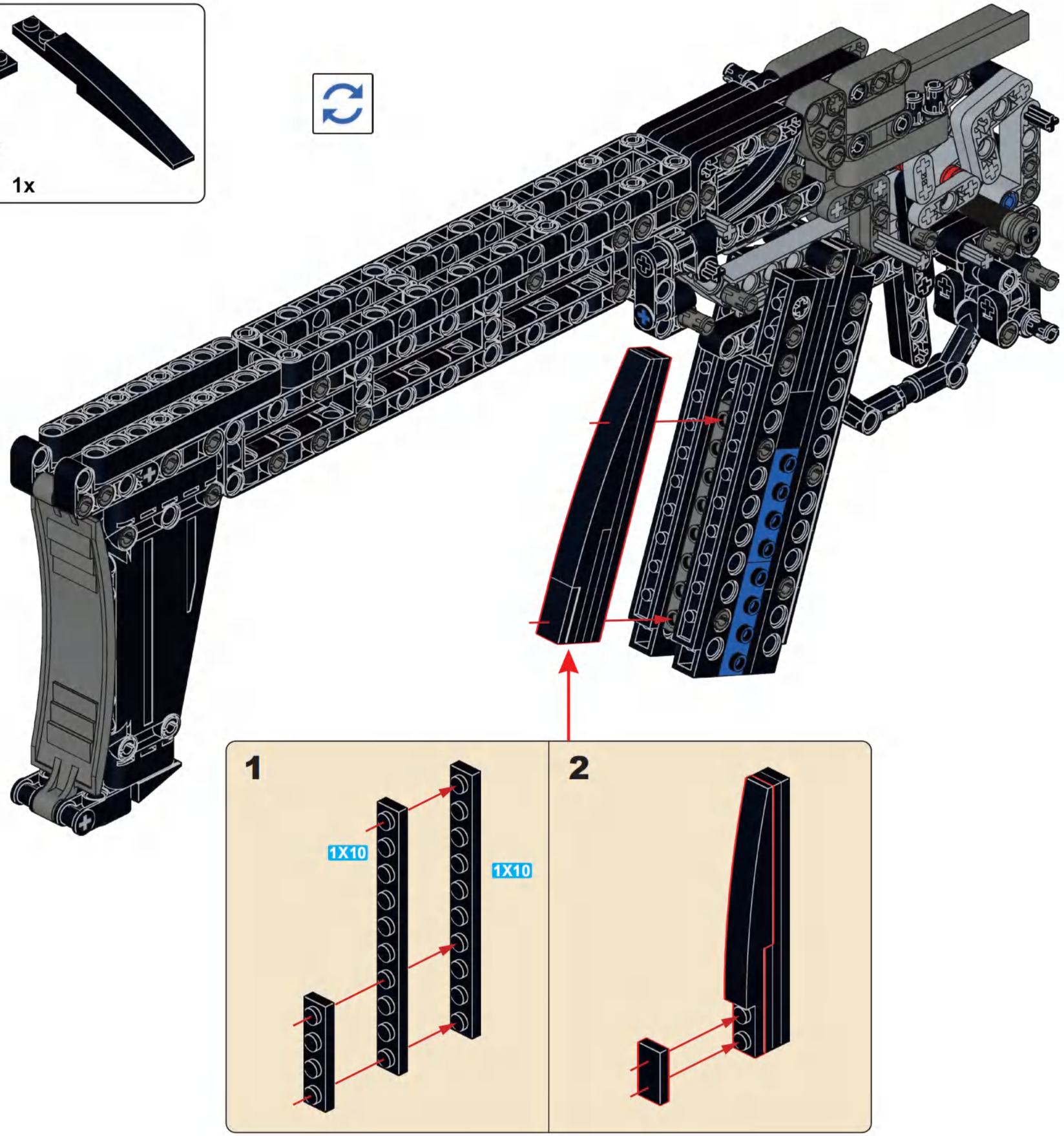

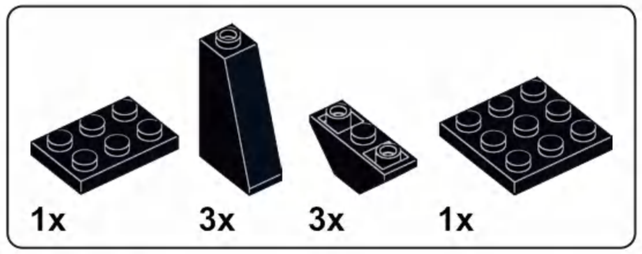

A90

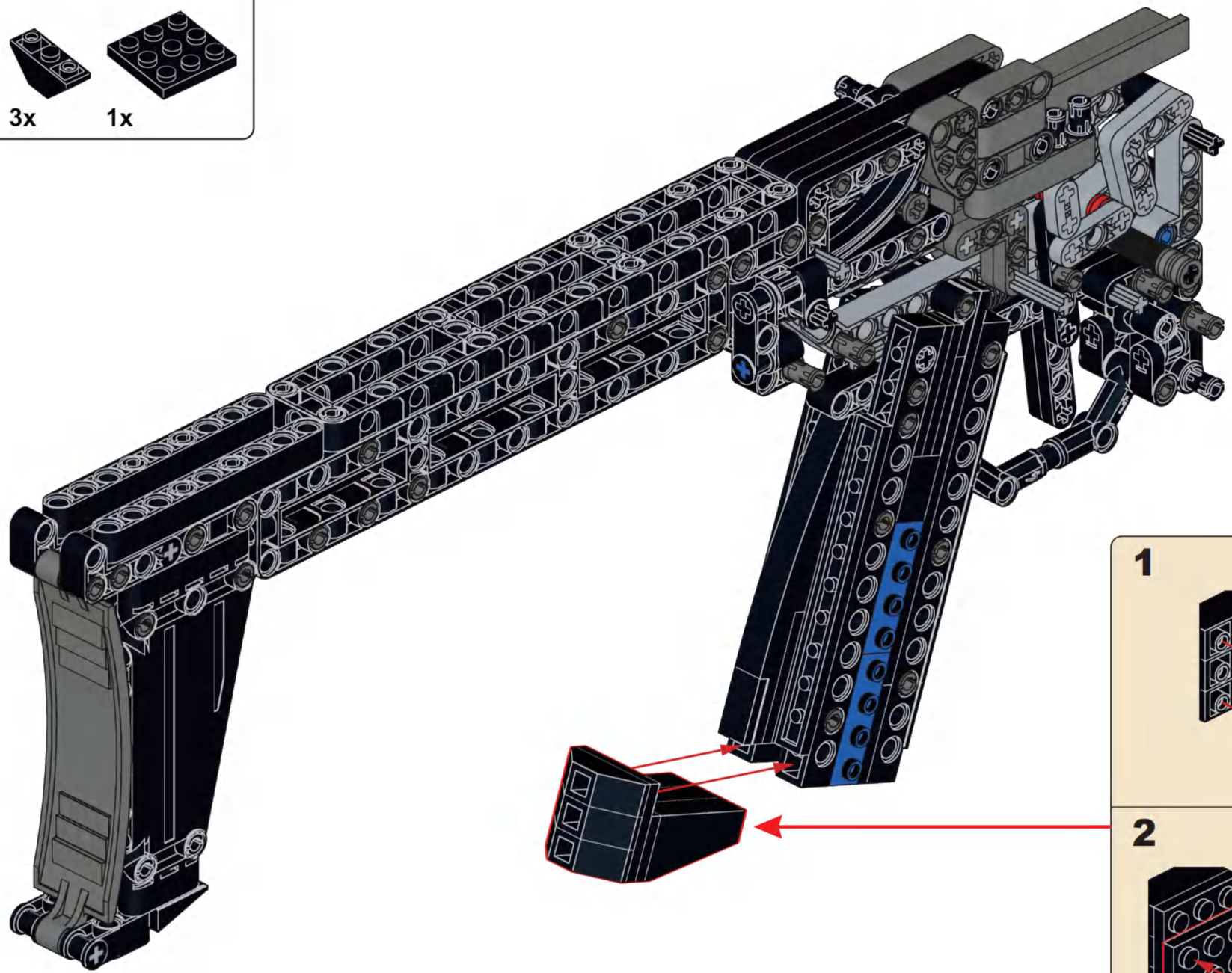

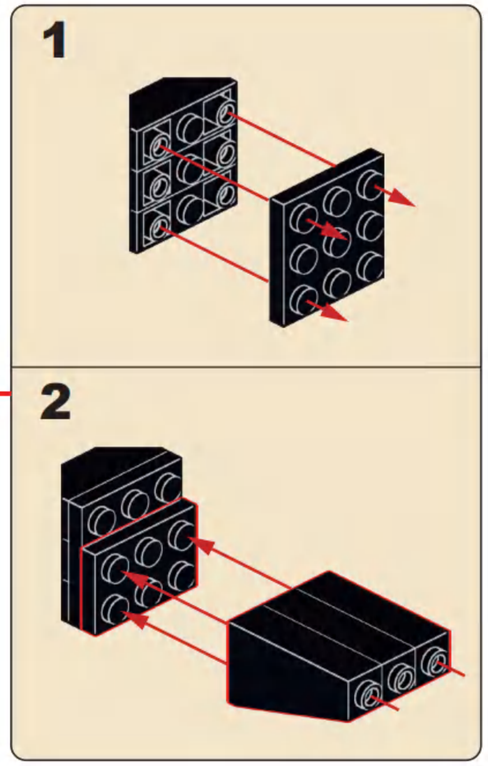

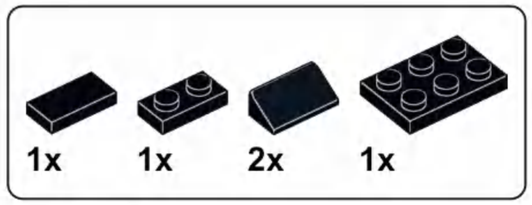

A91

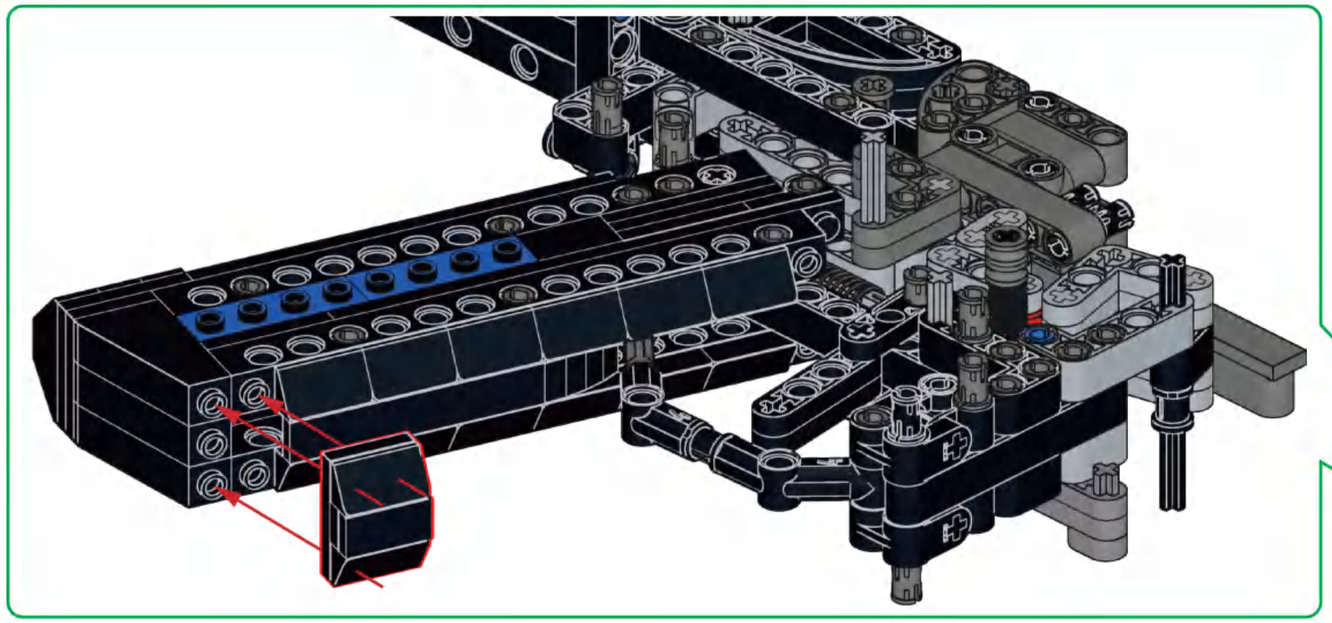

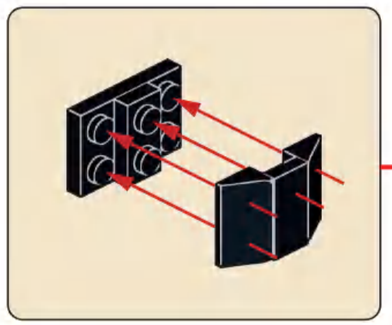

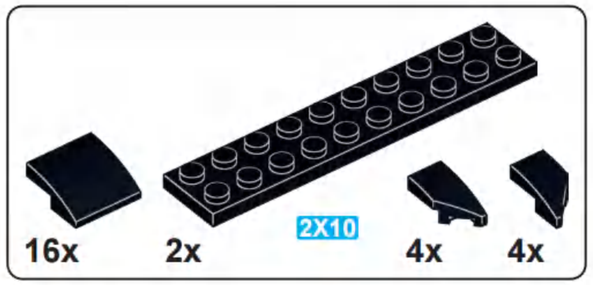

A92

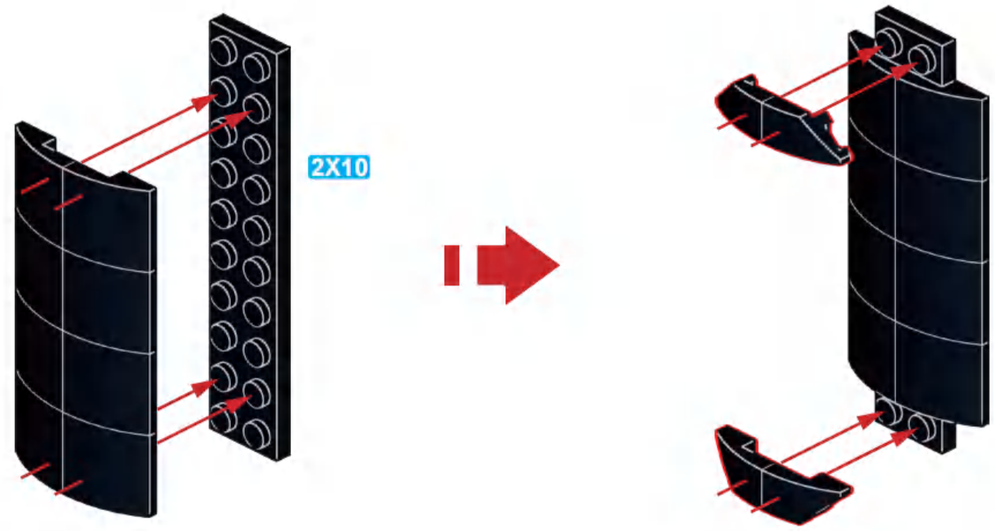

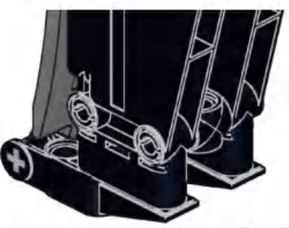

A93

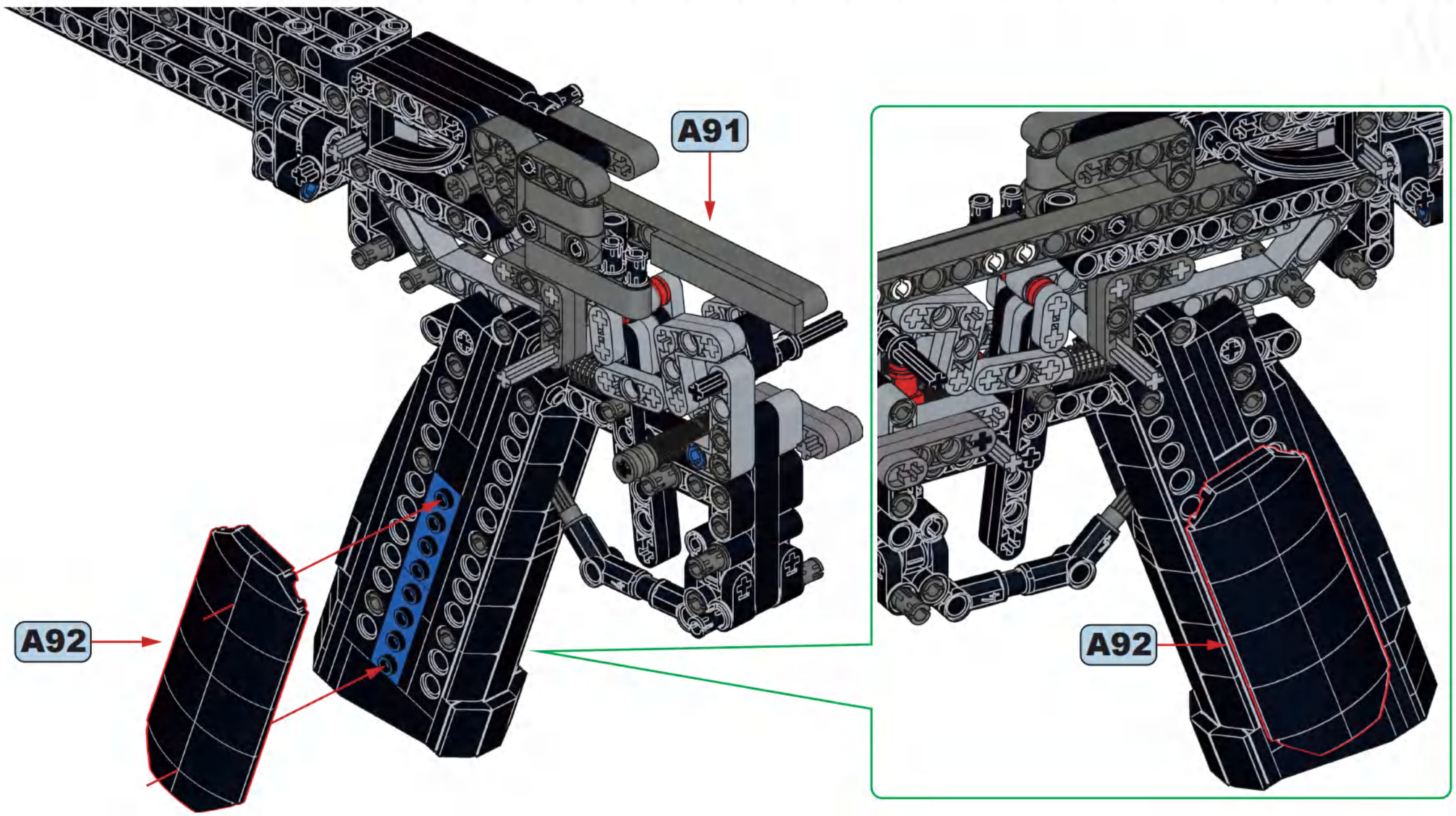

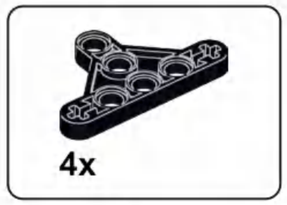

A94

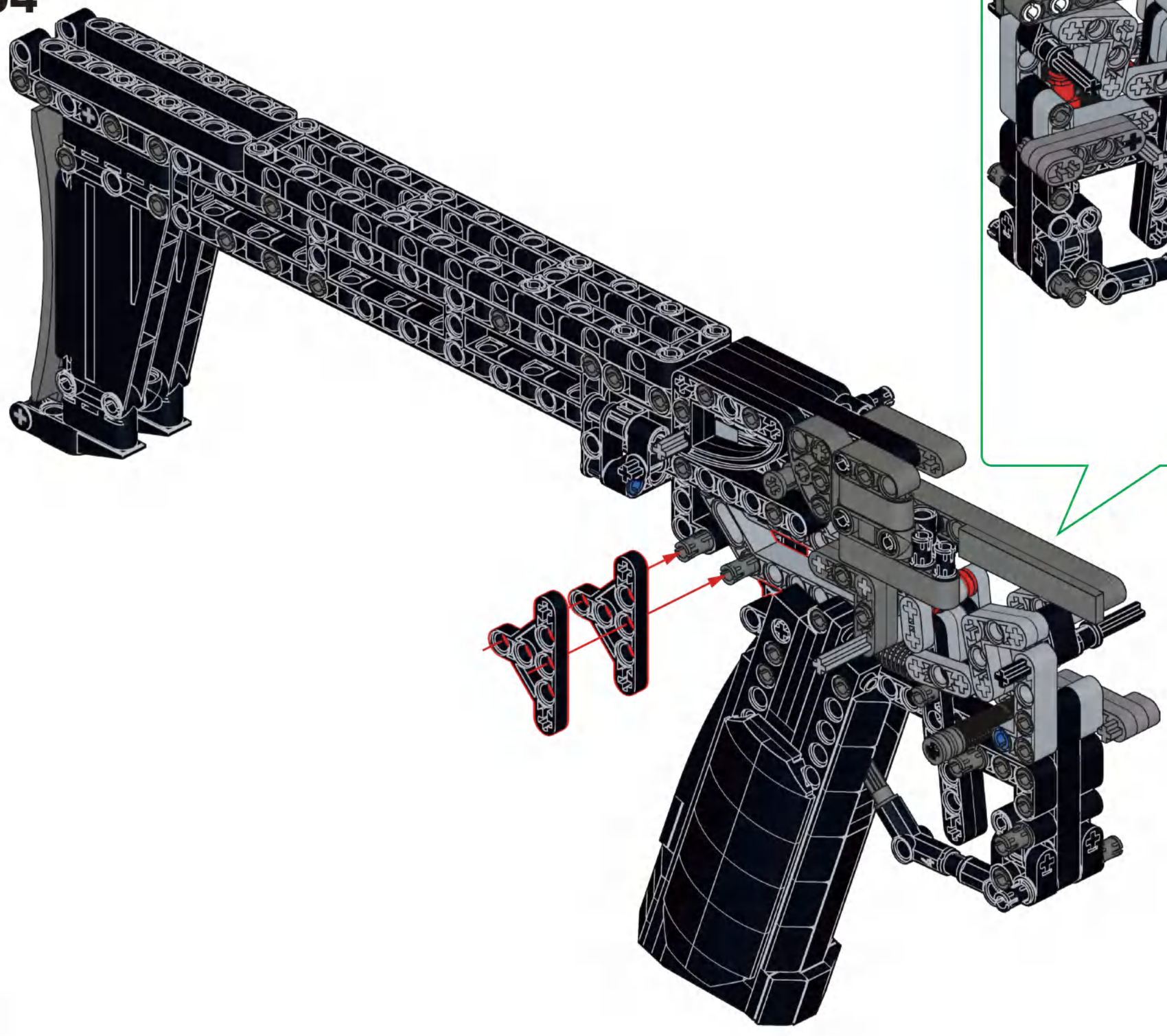

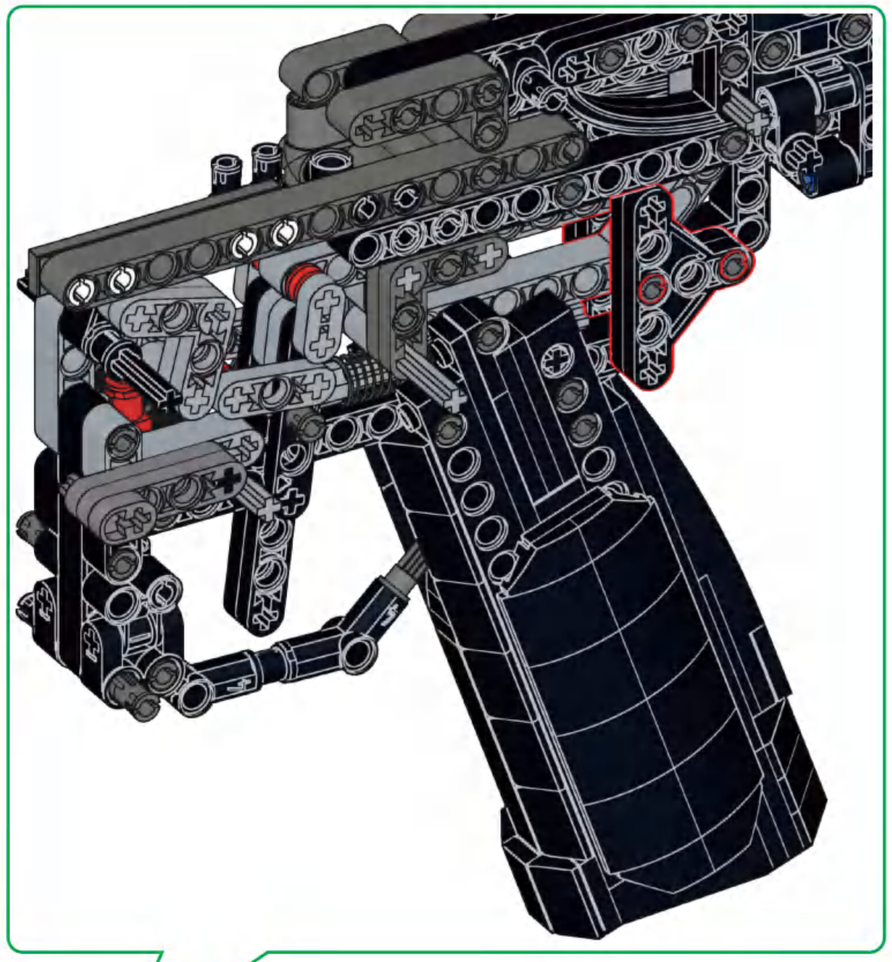

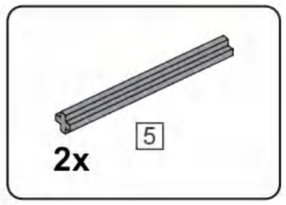

A95

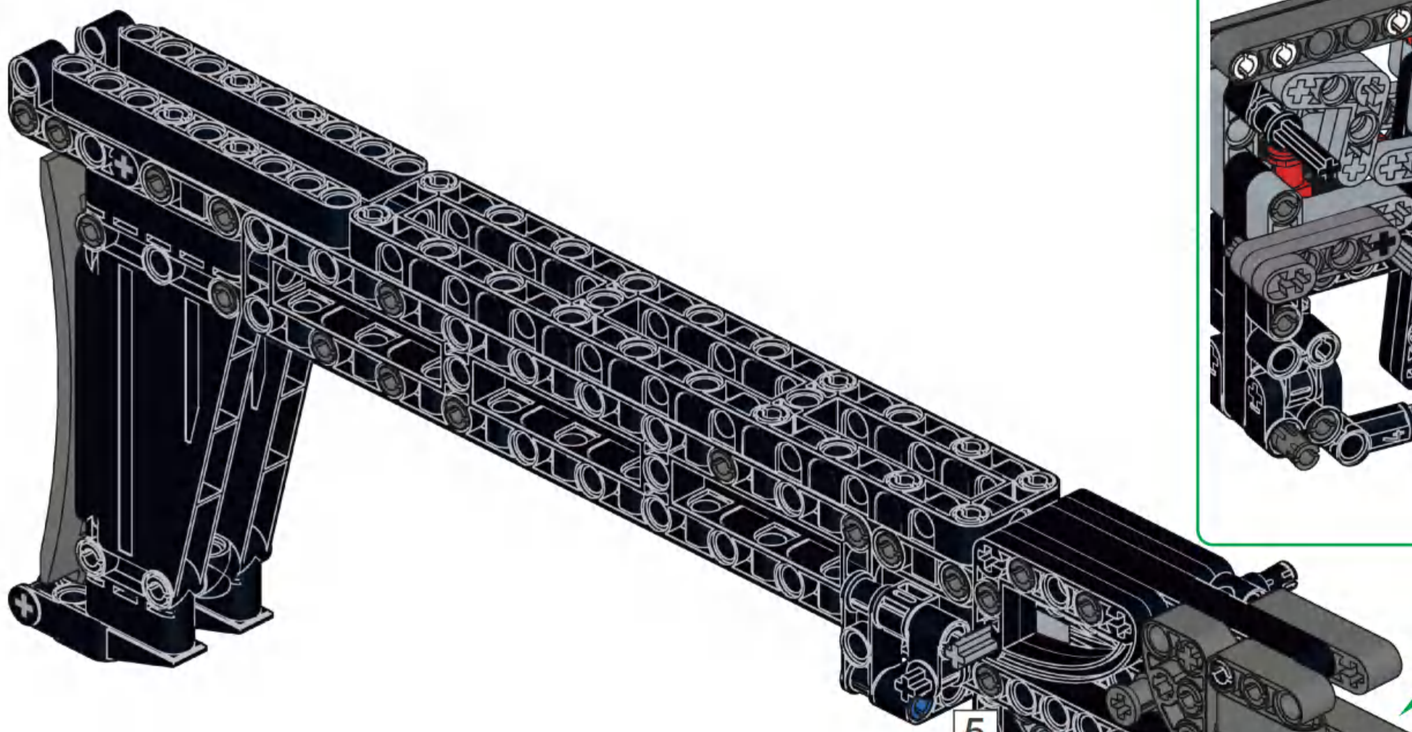

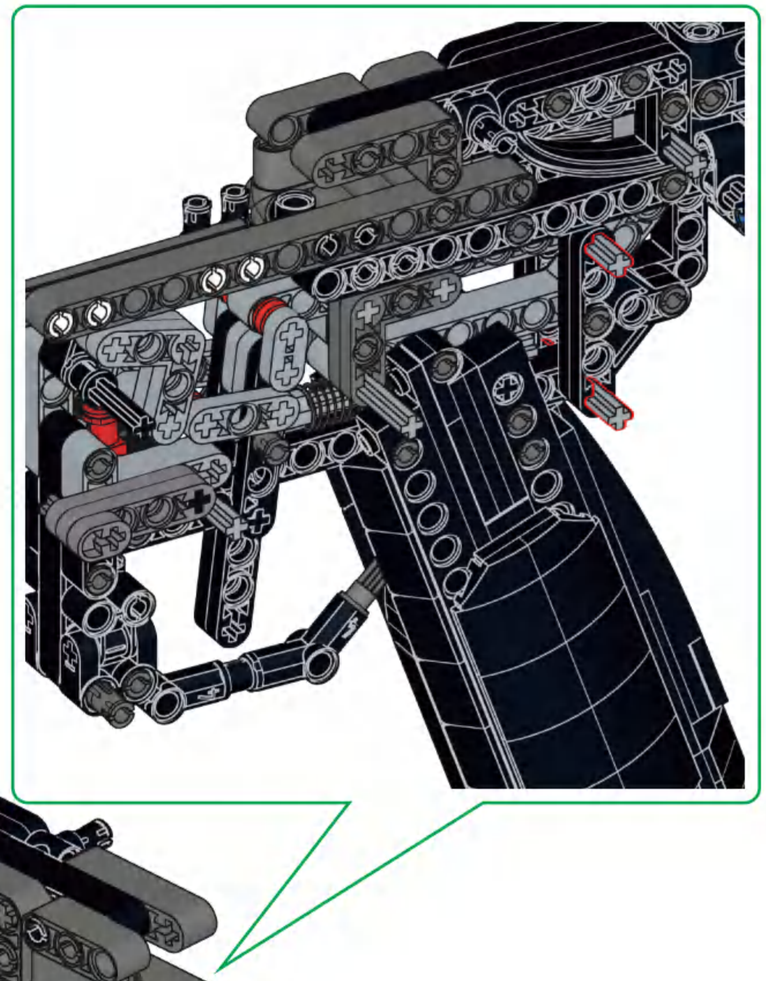

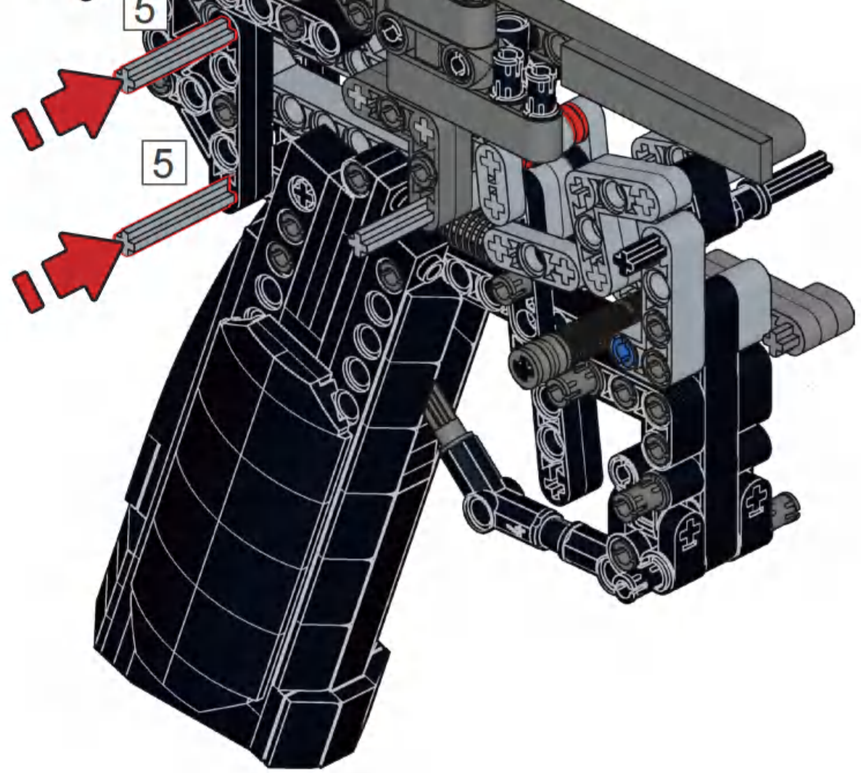

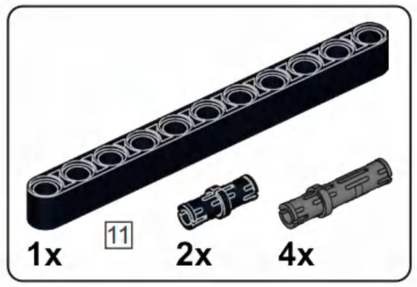

A96

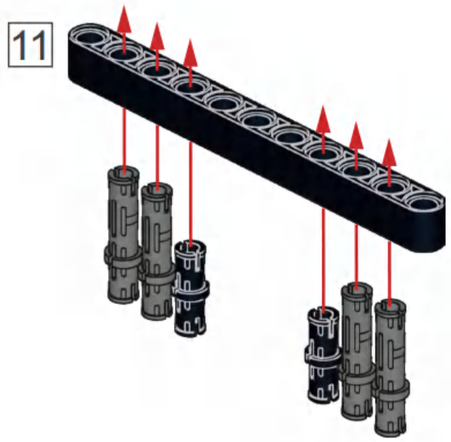

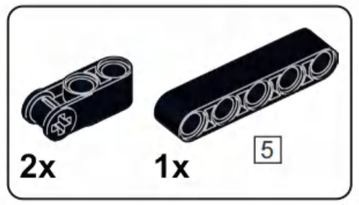

A97

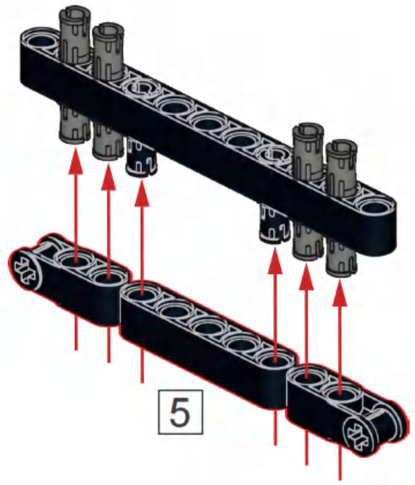

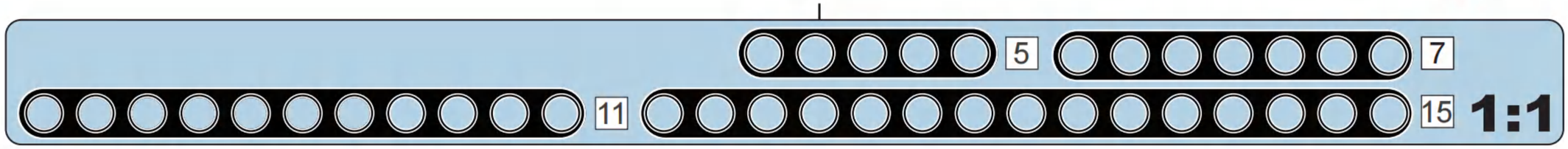

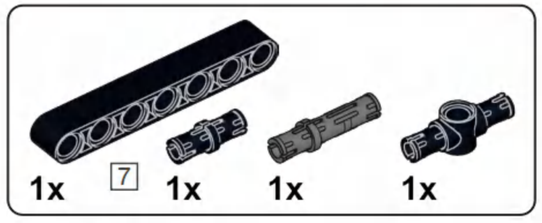

A98

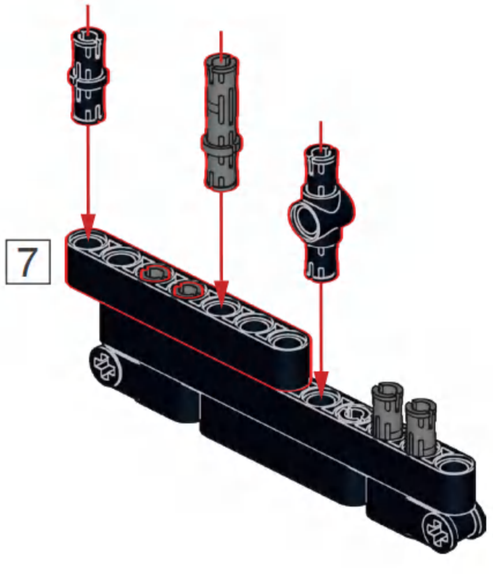

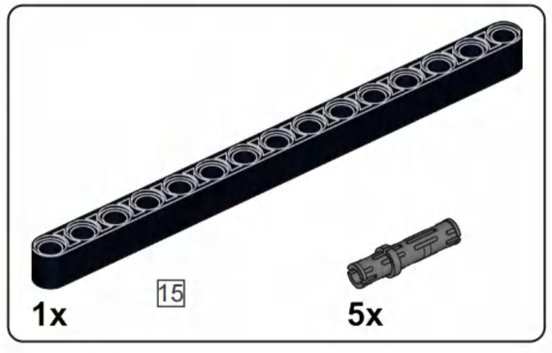

A99

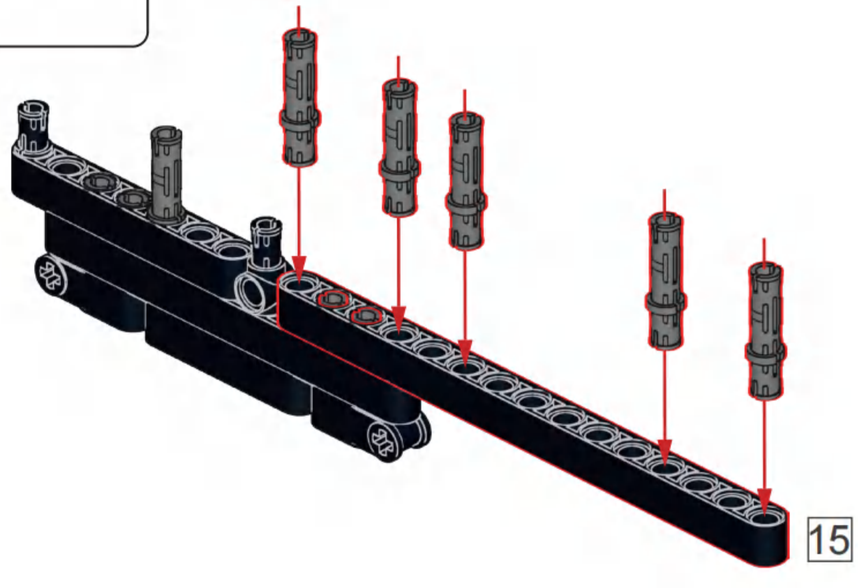

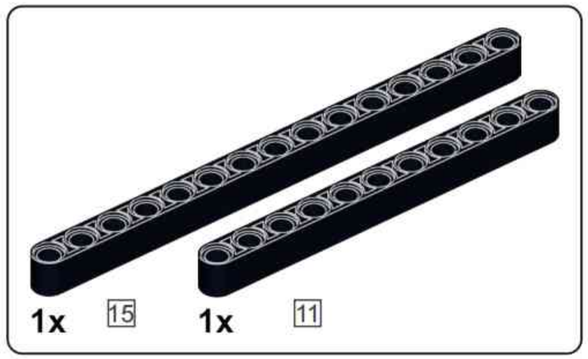

A100

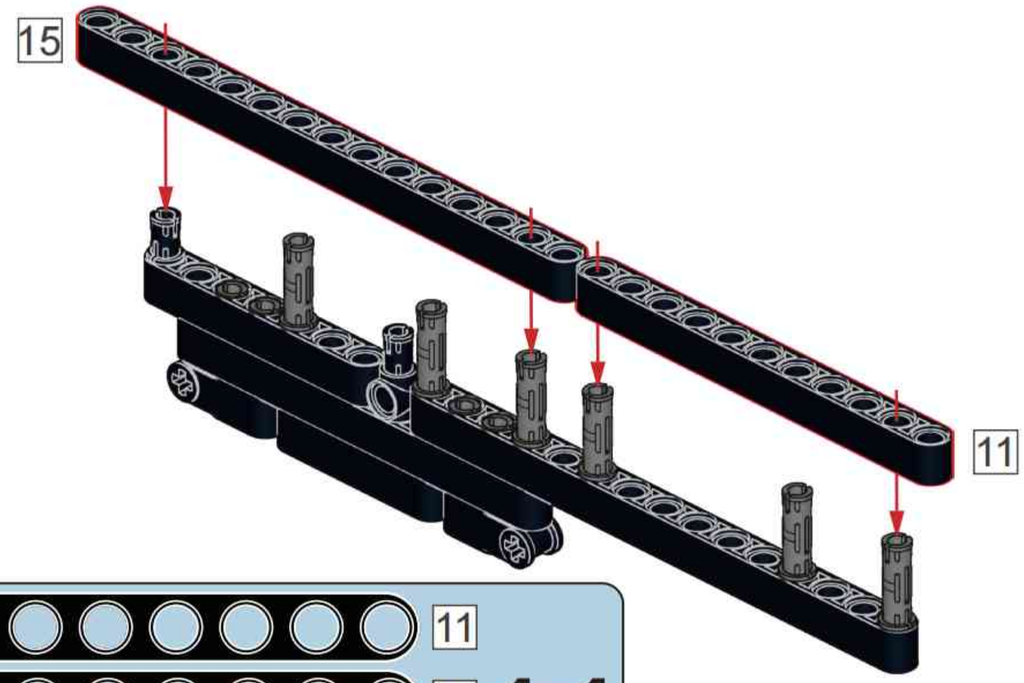

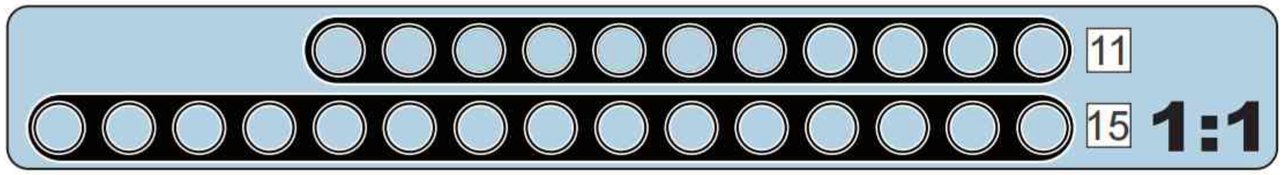

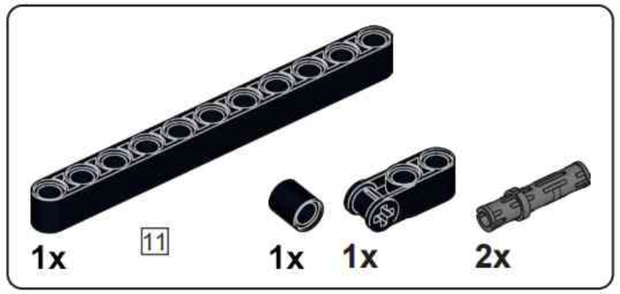

A101

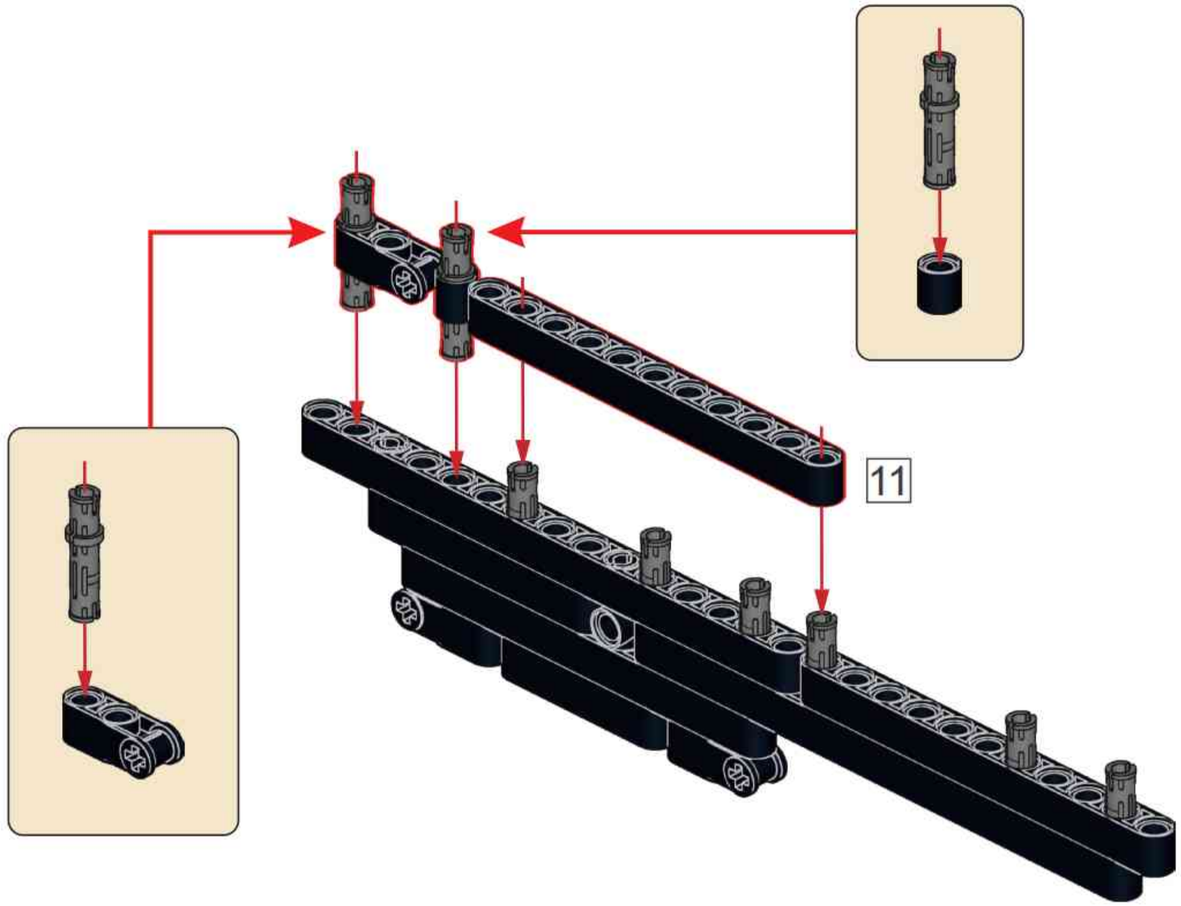

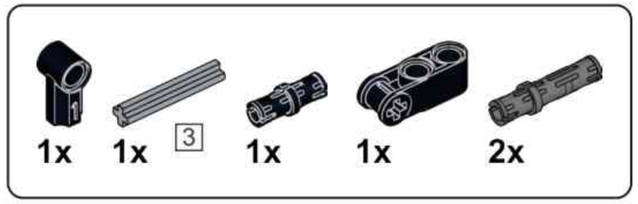

A102

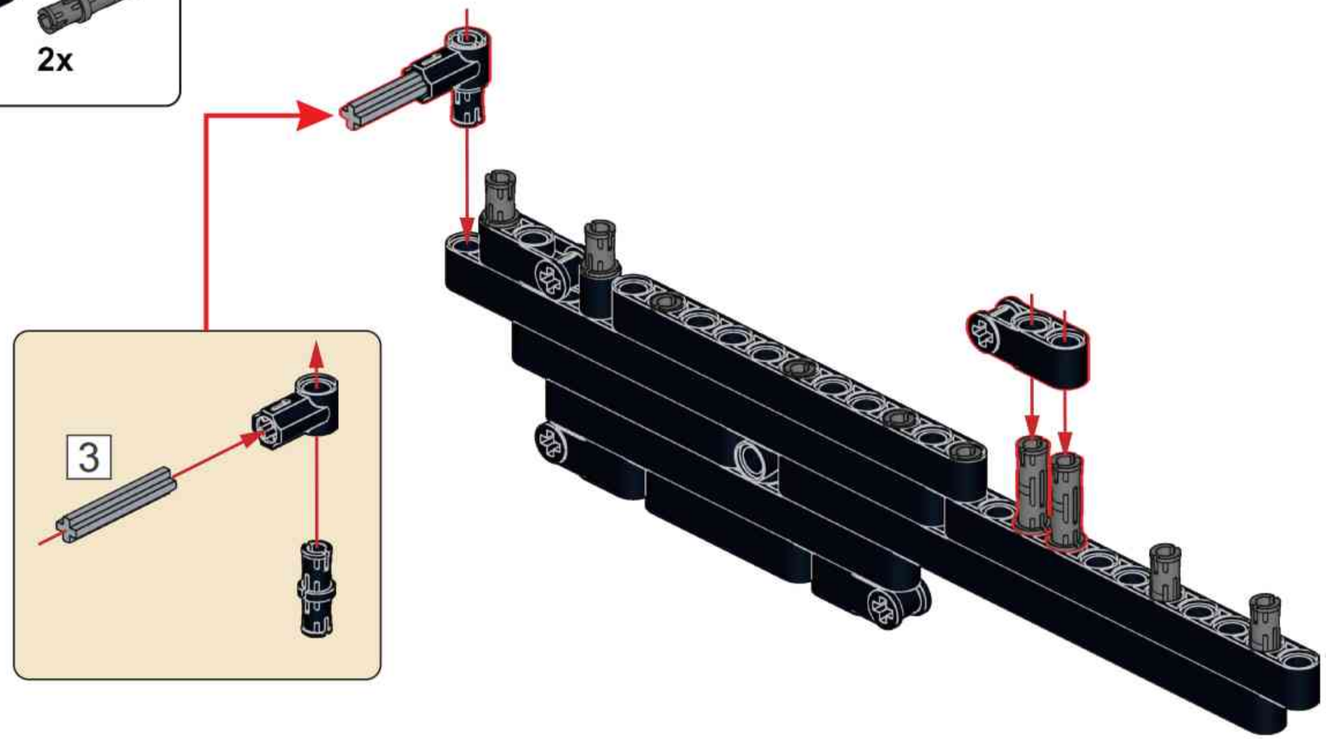

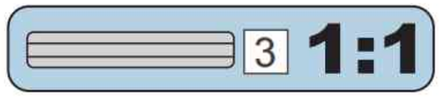

A103

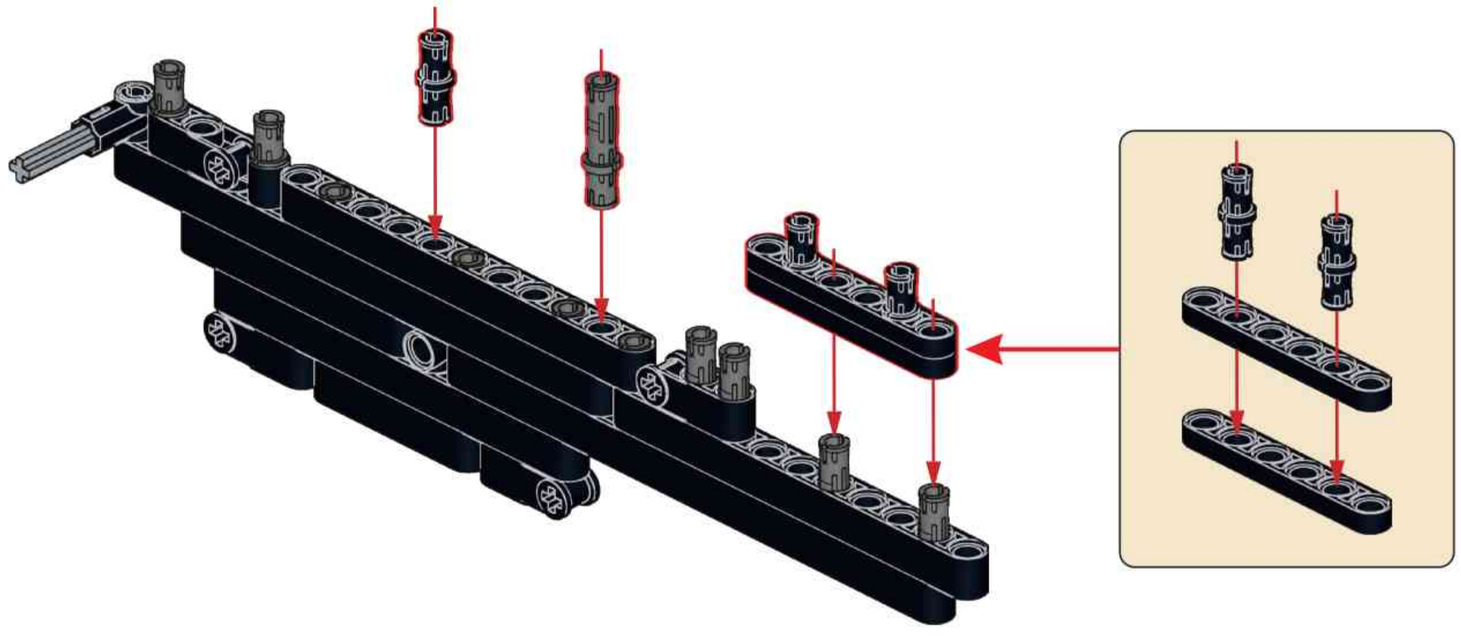

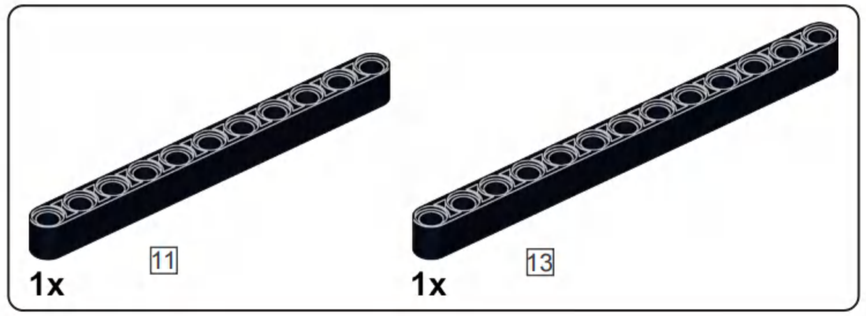

A104

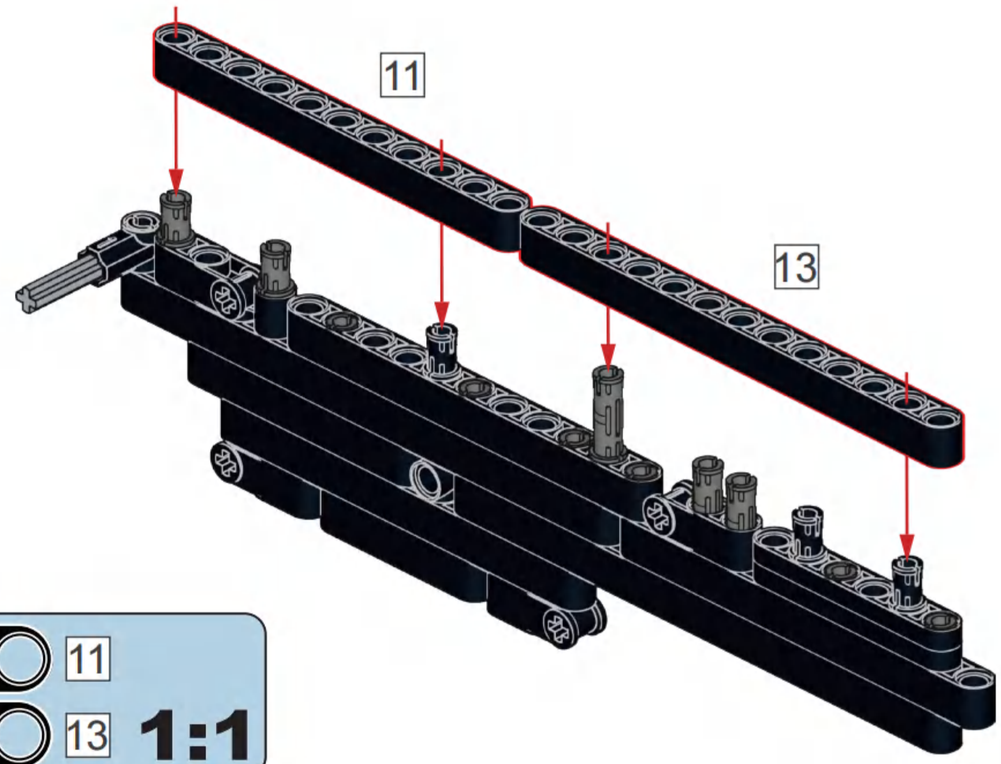

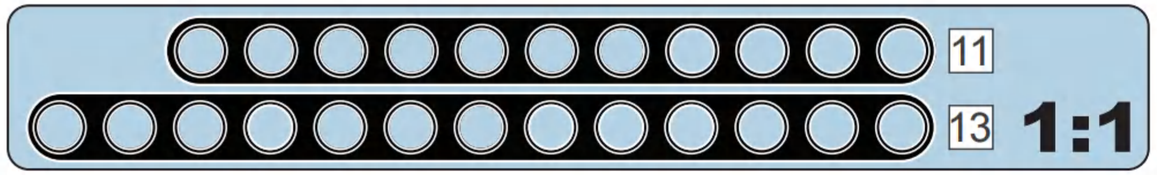

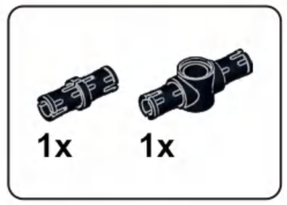

A105

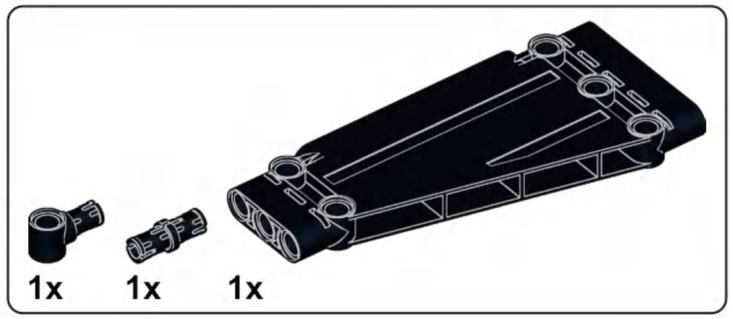

A106

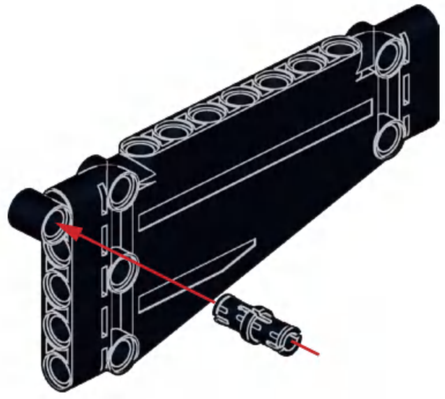

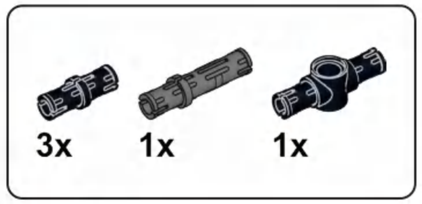

A107

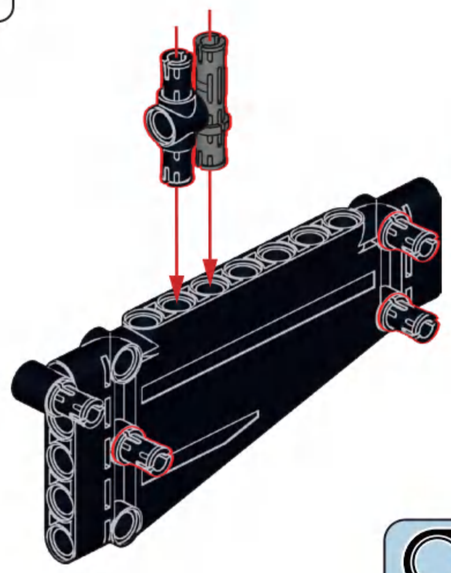

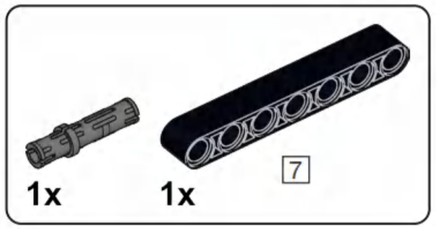

A108

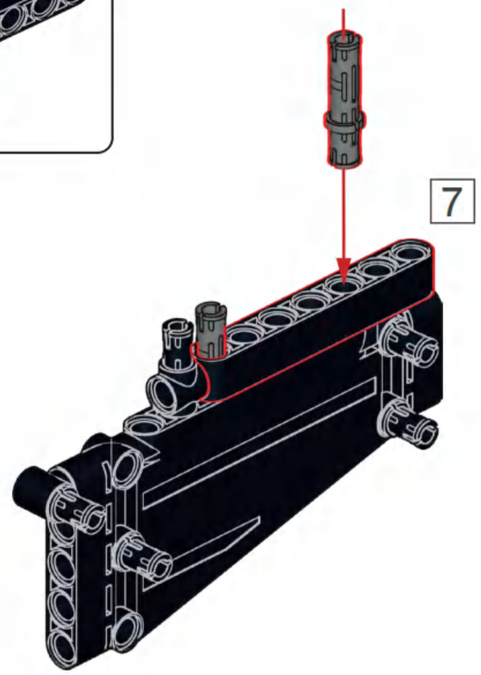

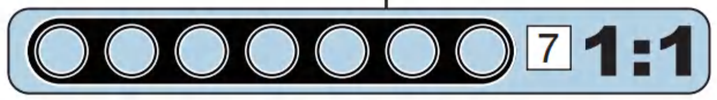

A109

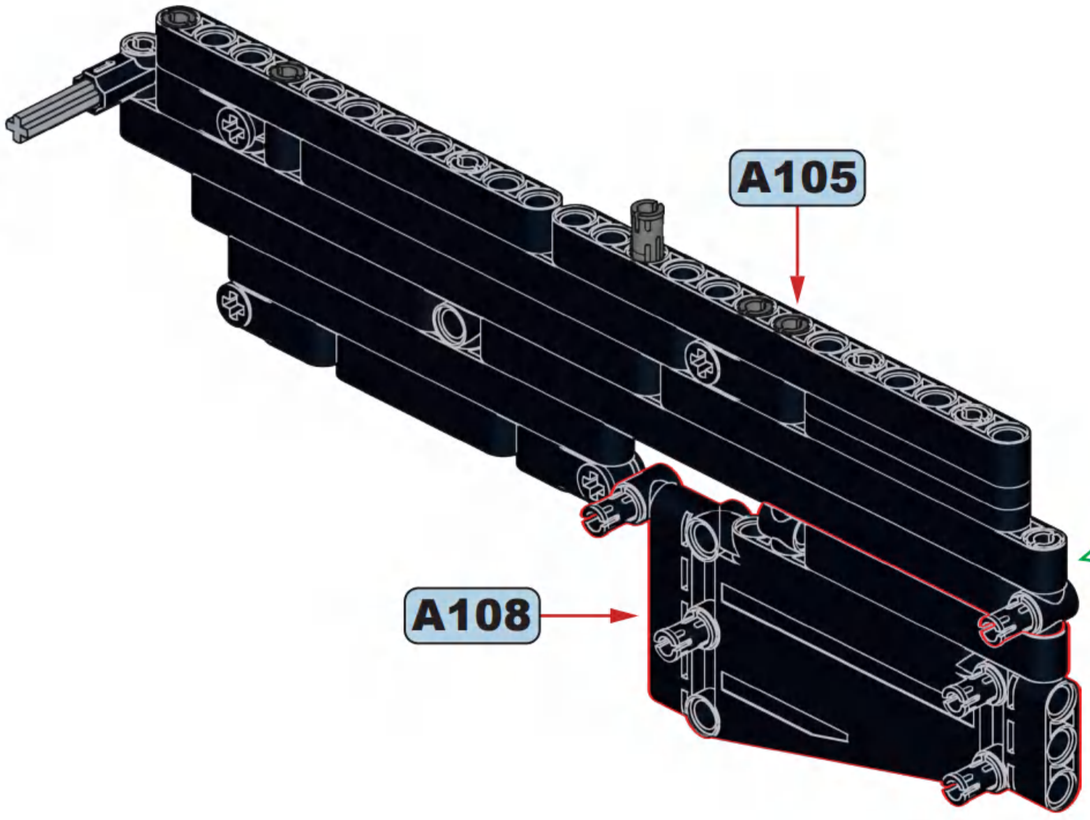

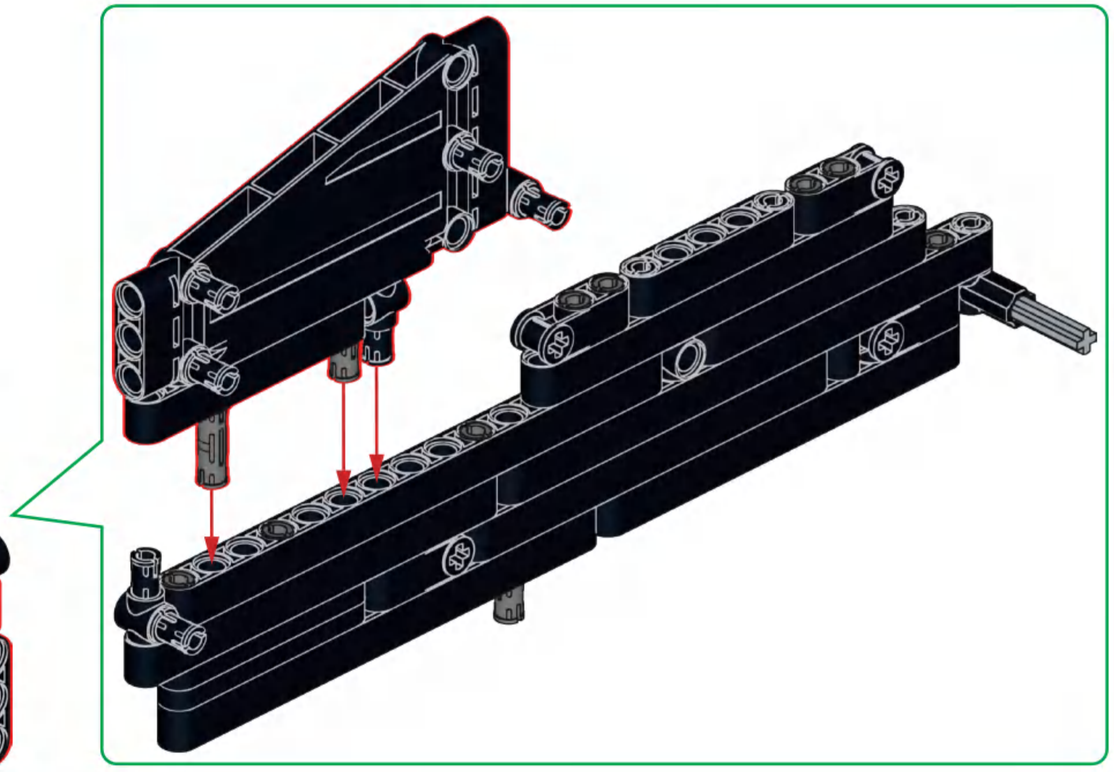

A110

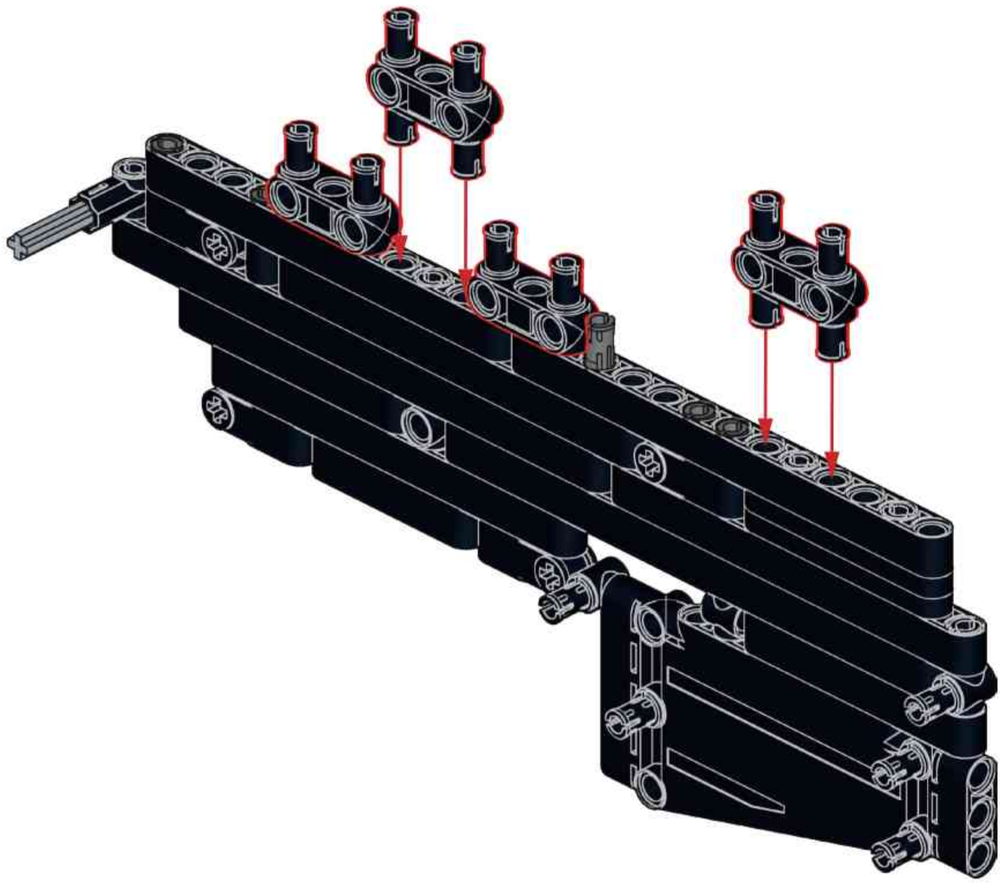

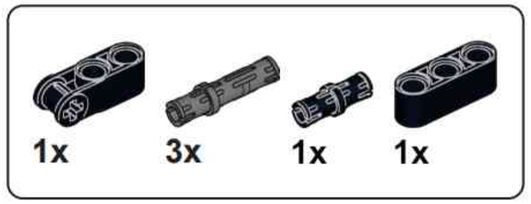

A111

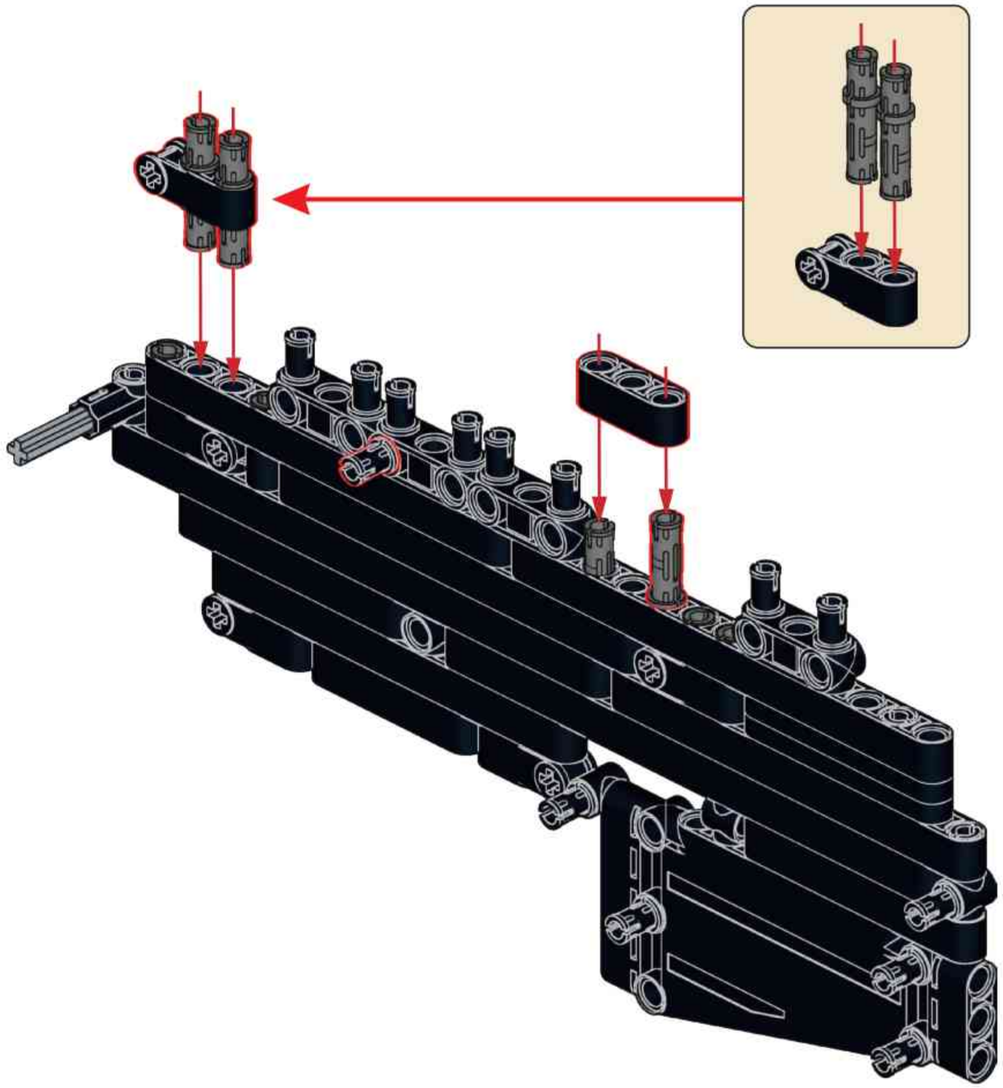

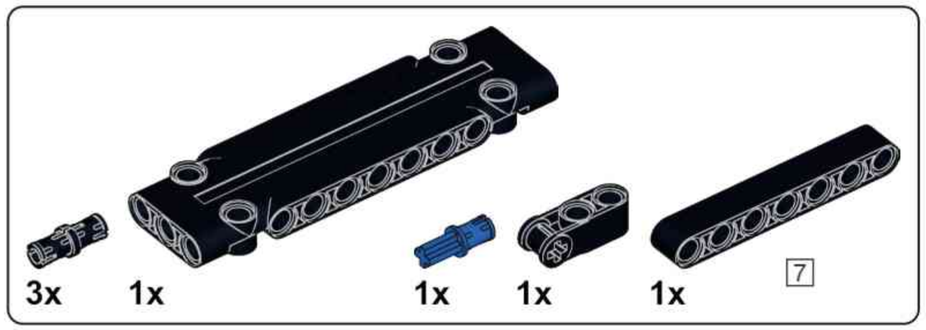

A112

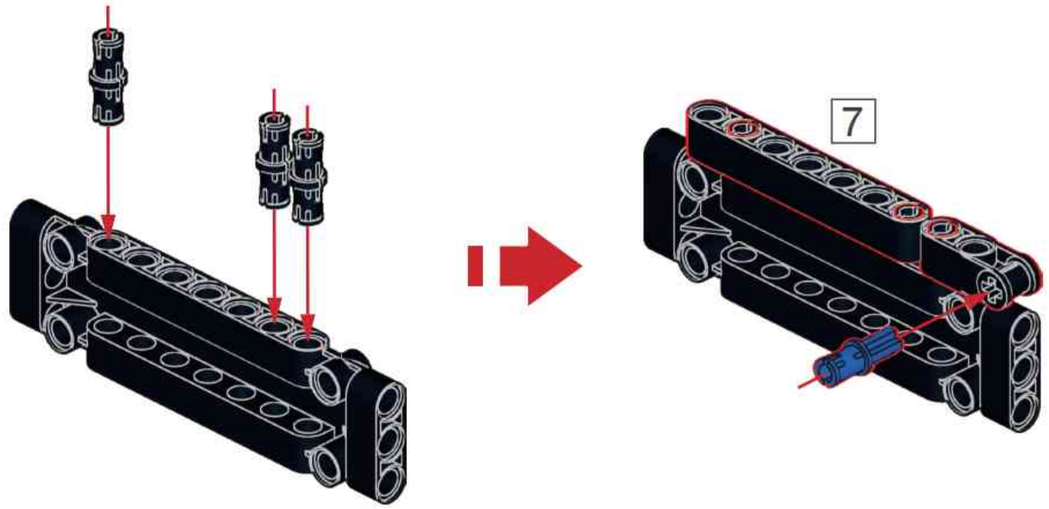

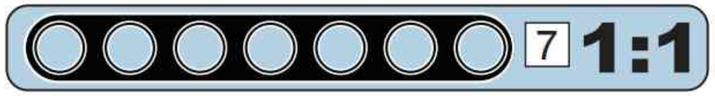

A113

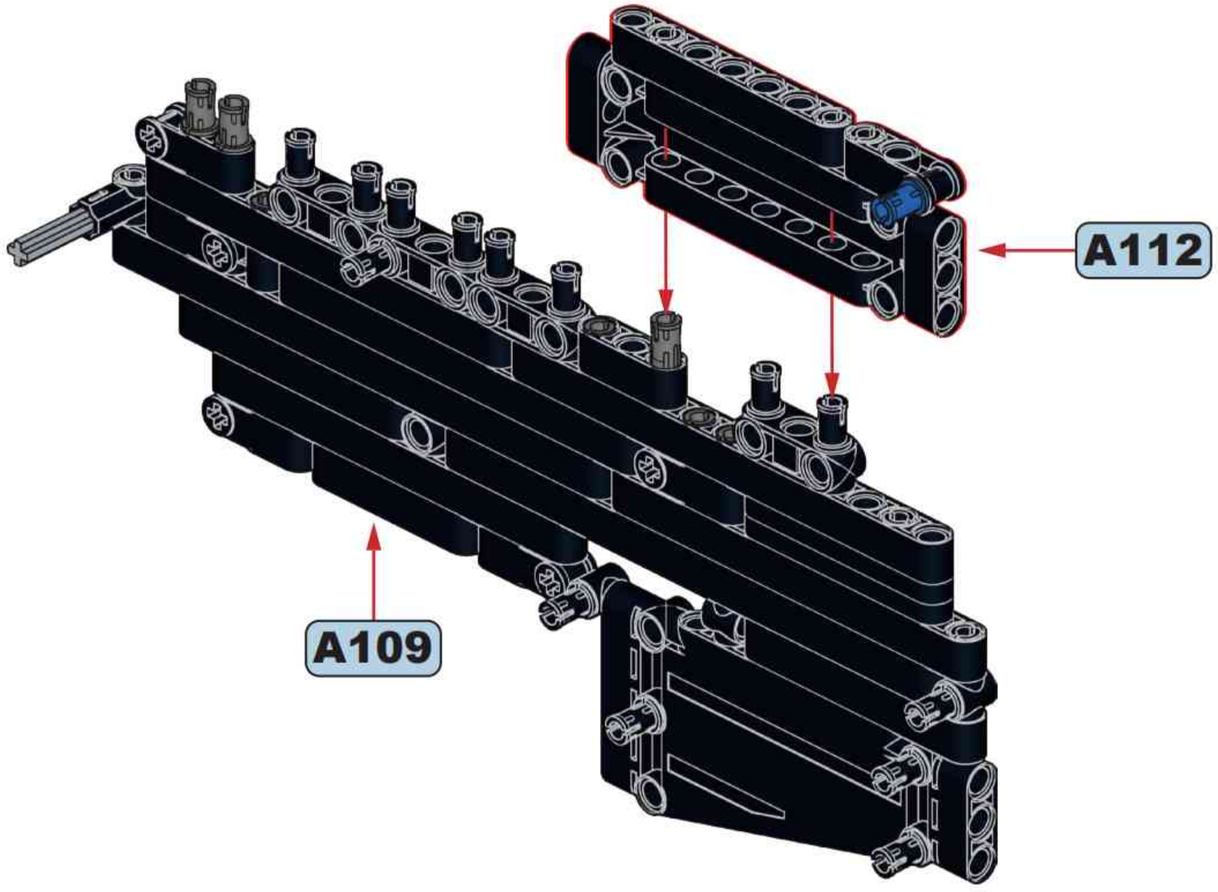

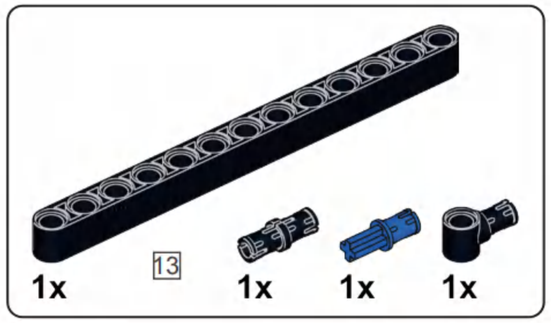

A114

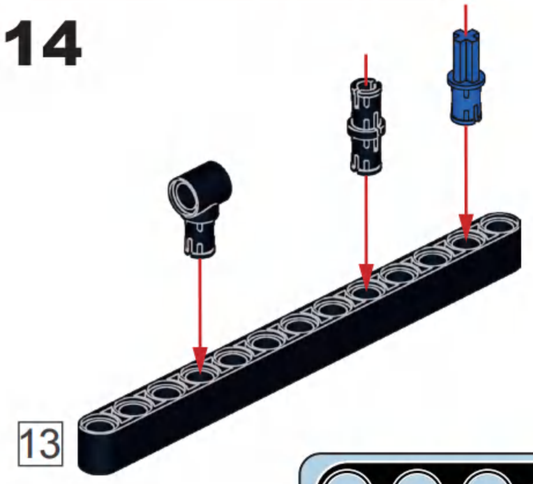

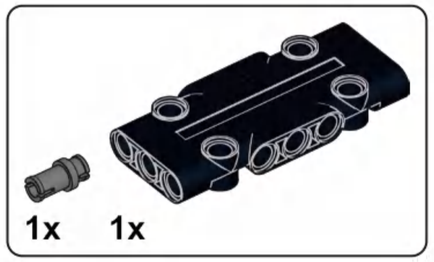

A115

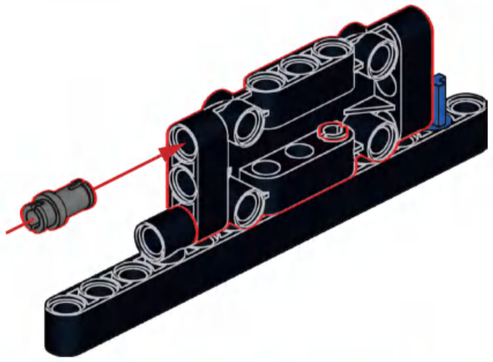

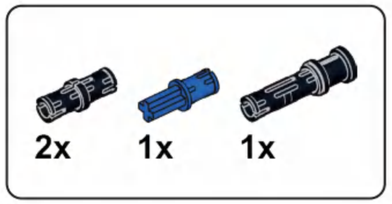

A116

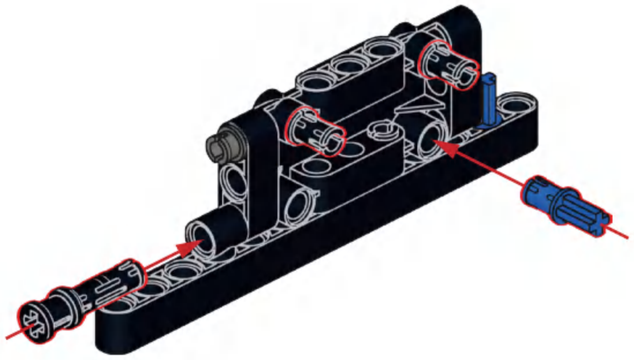

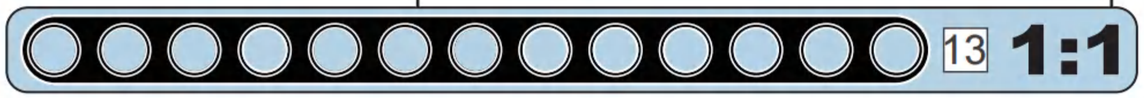

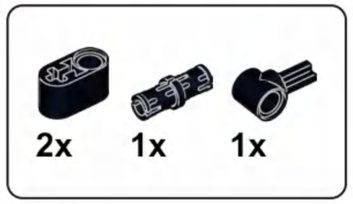

A117

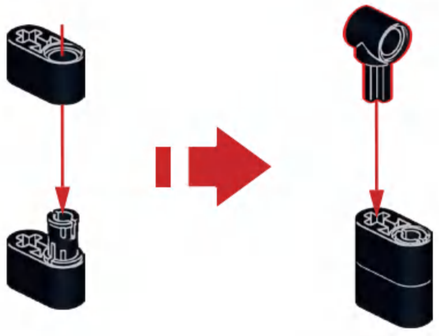

A118

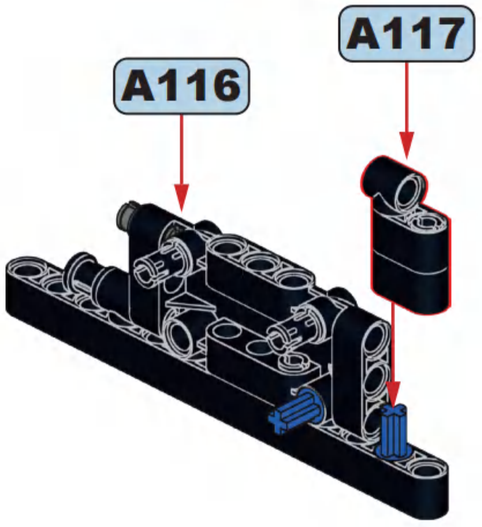

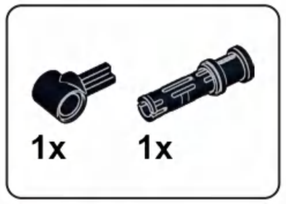

A119

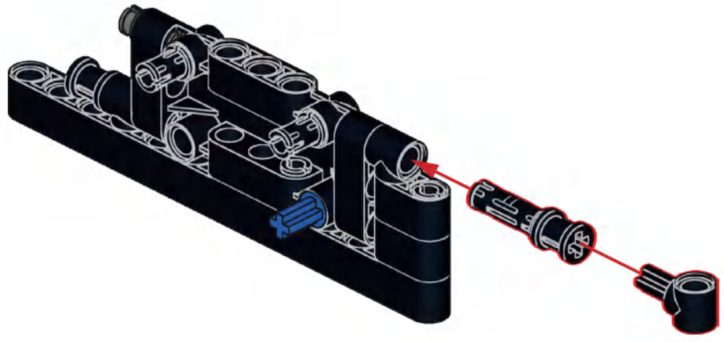

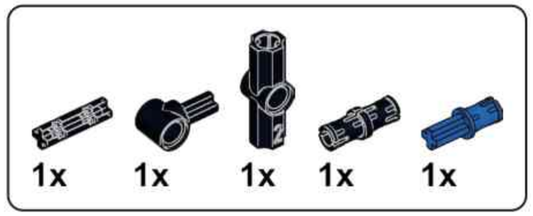

A120

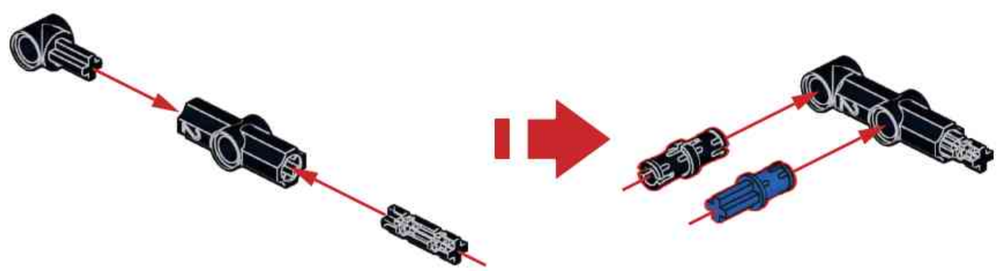

A121

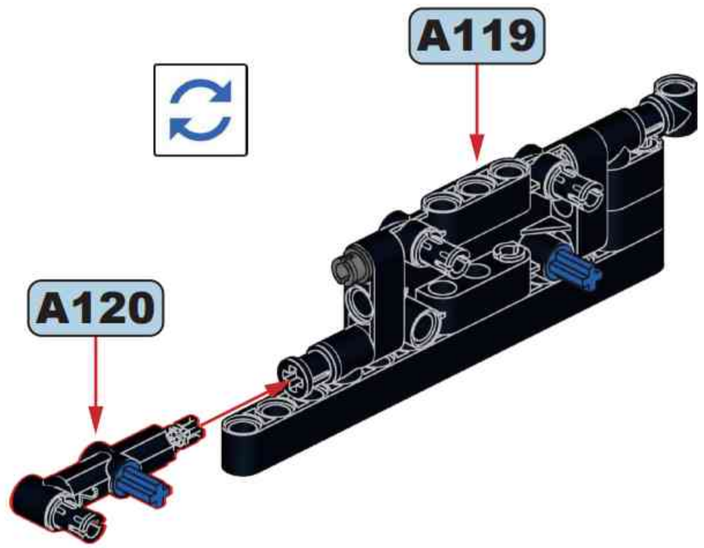

A122

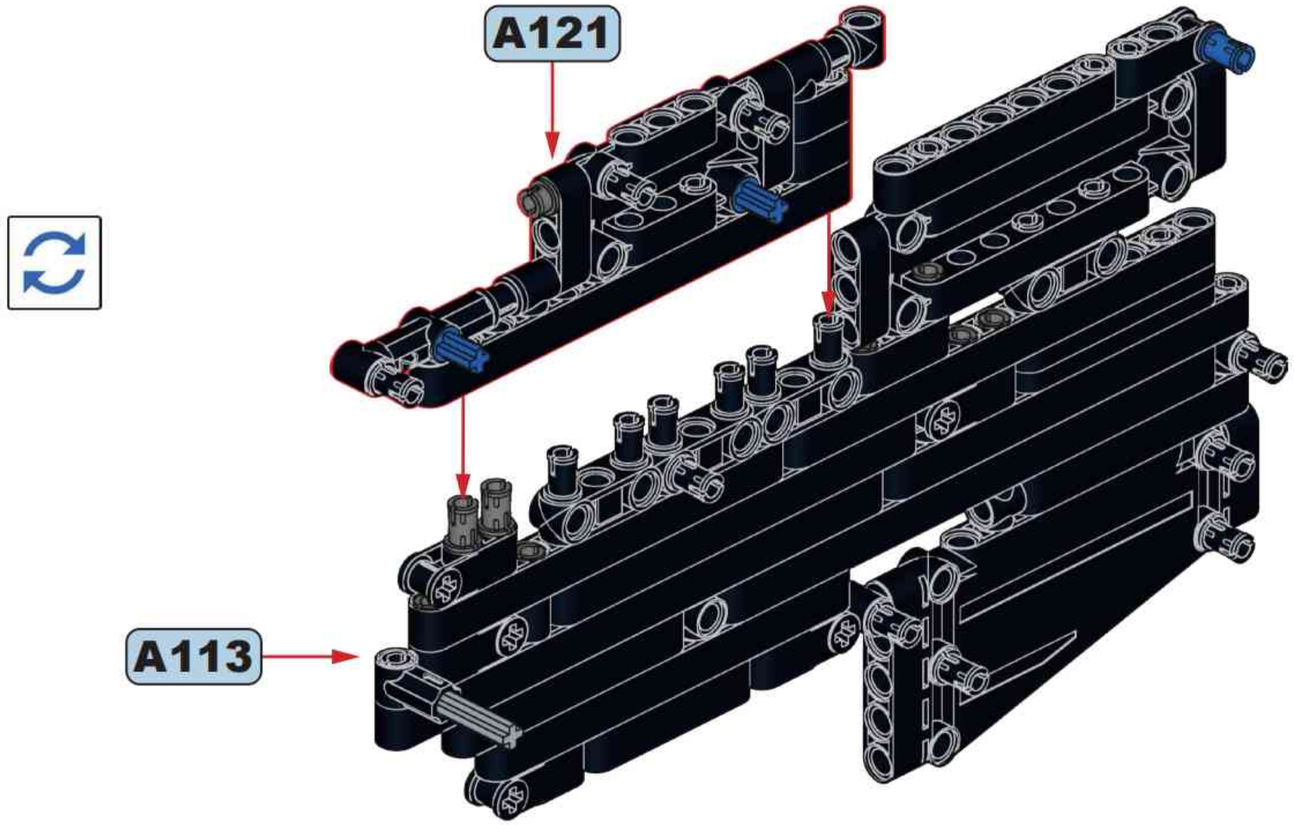

A123

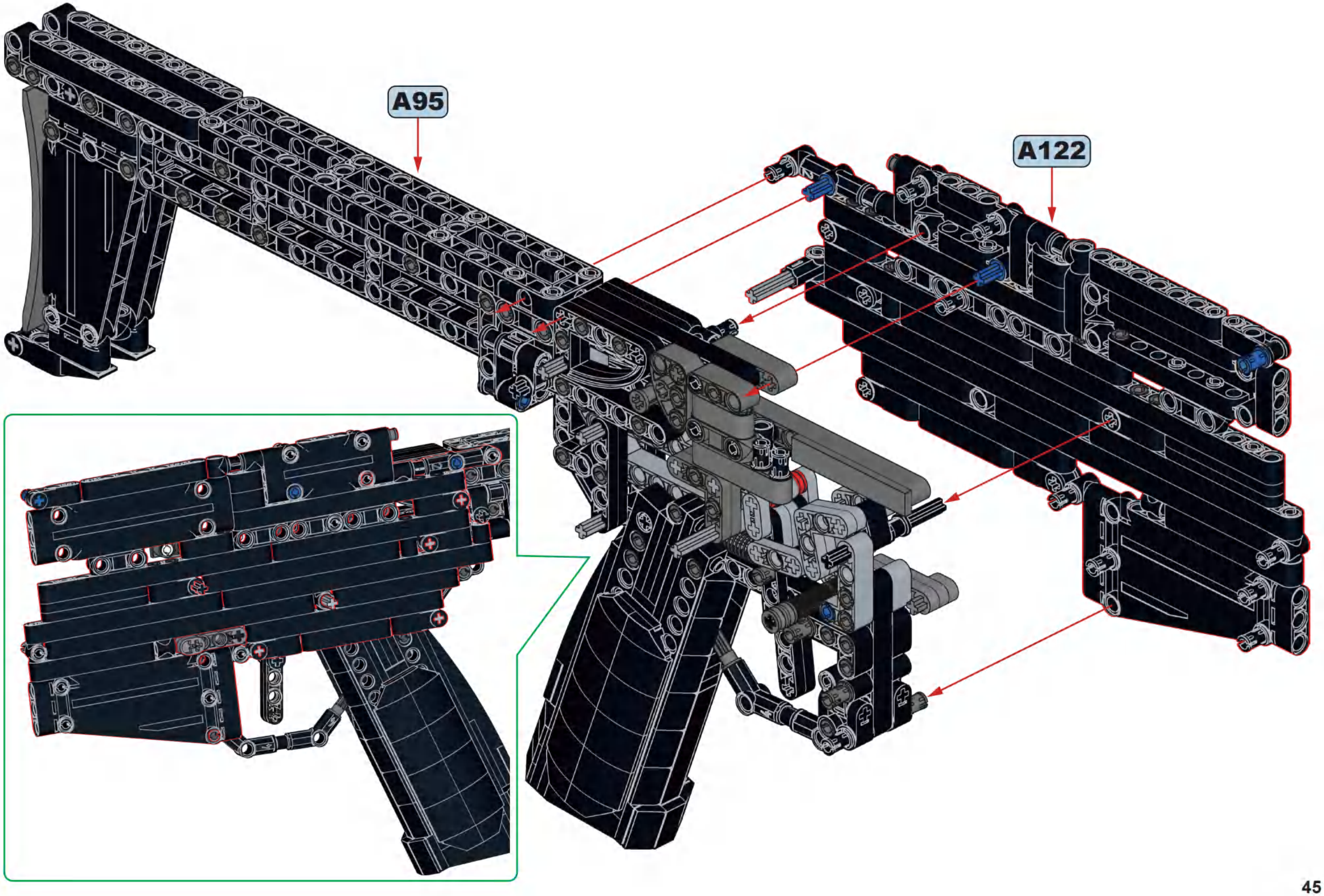

2
B

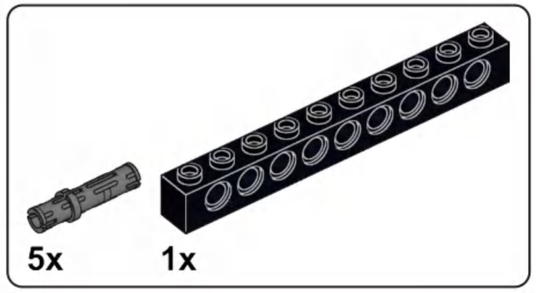

B1

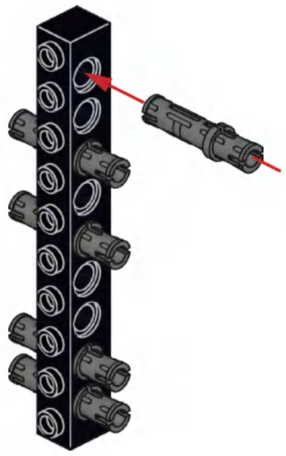

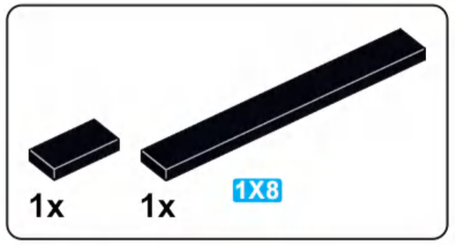

B2

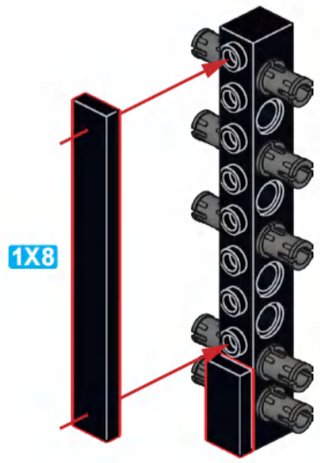

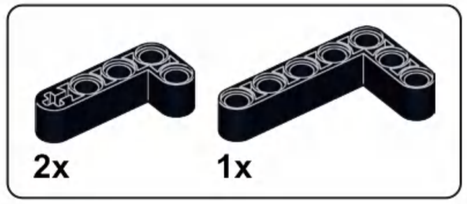

B3

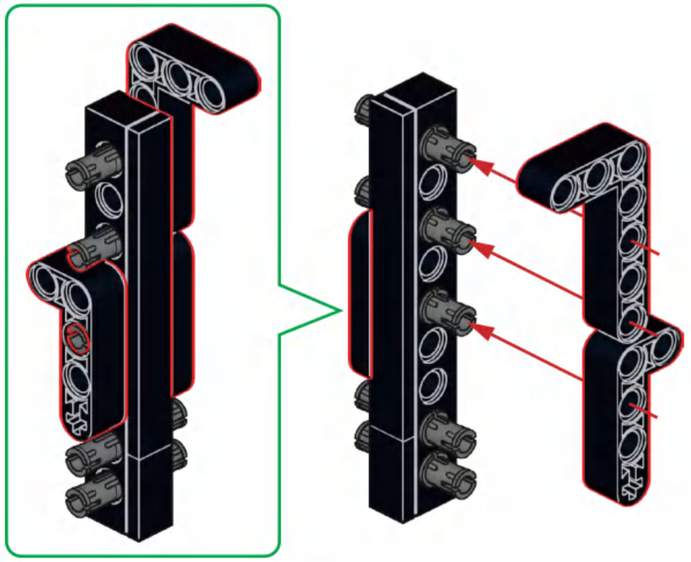

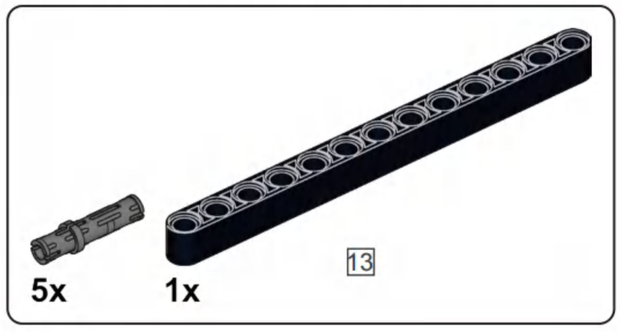

B4

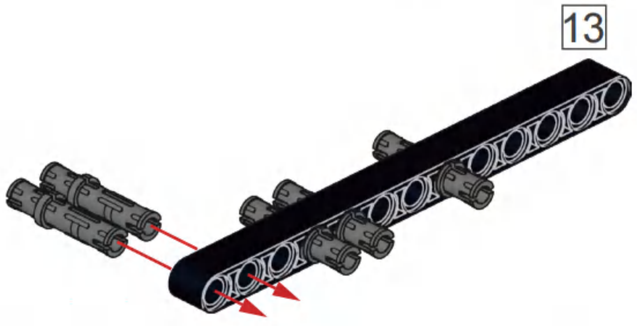

B5

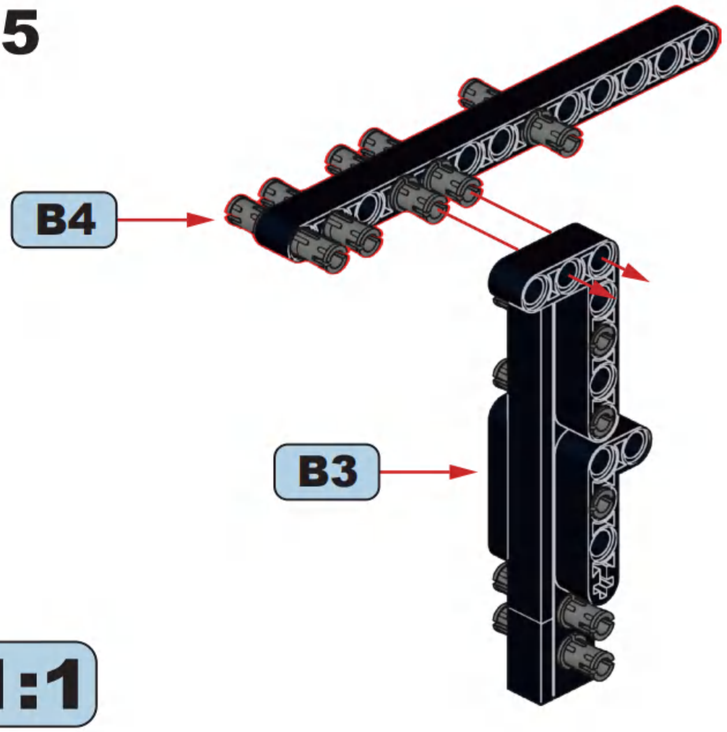

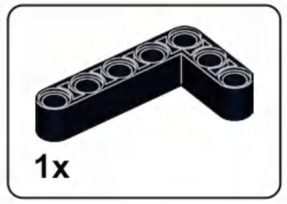

B6

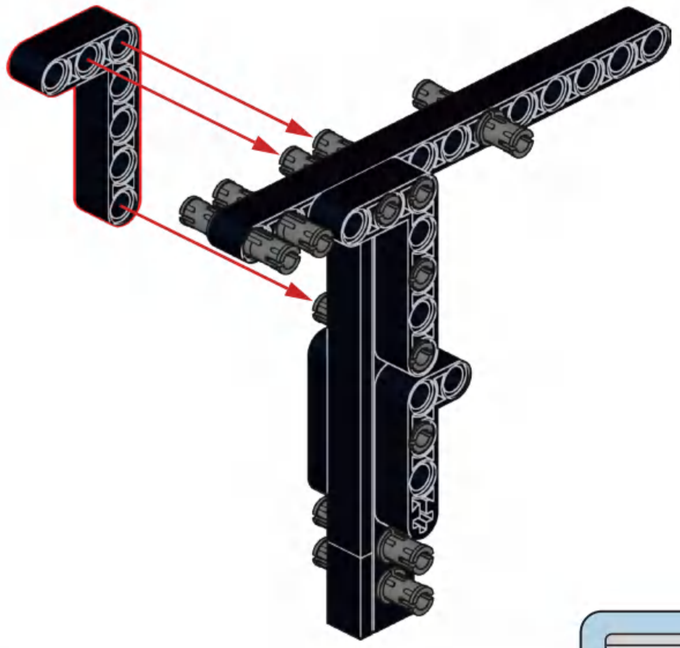

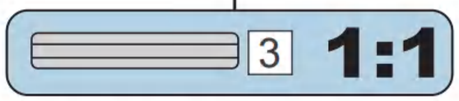

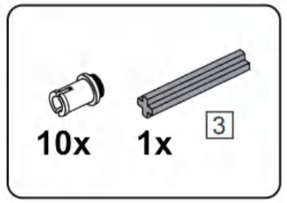

B7

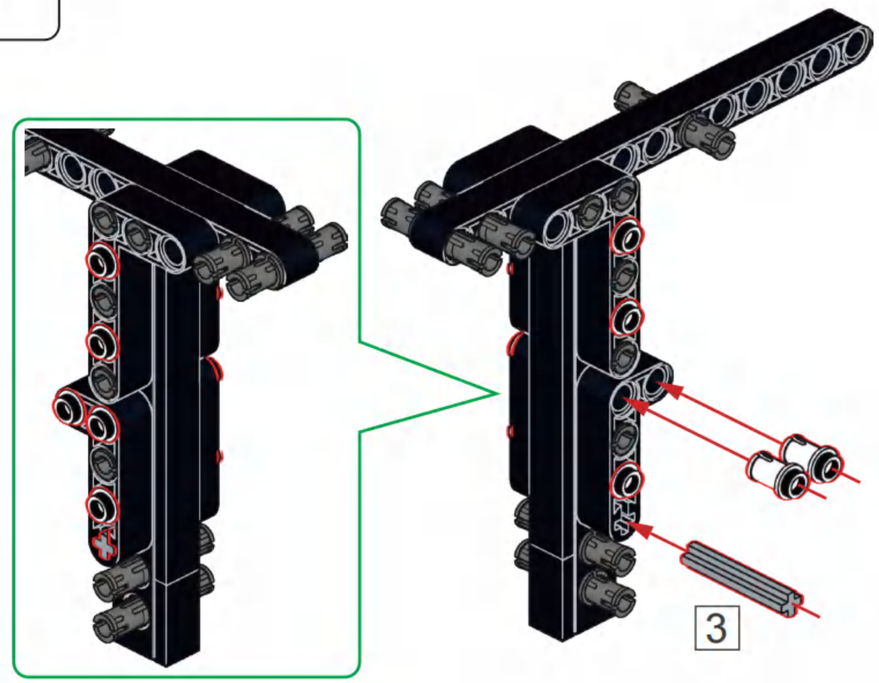

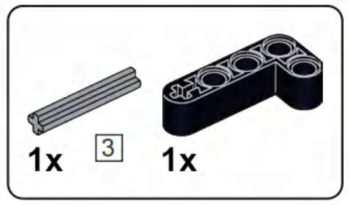

B8

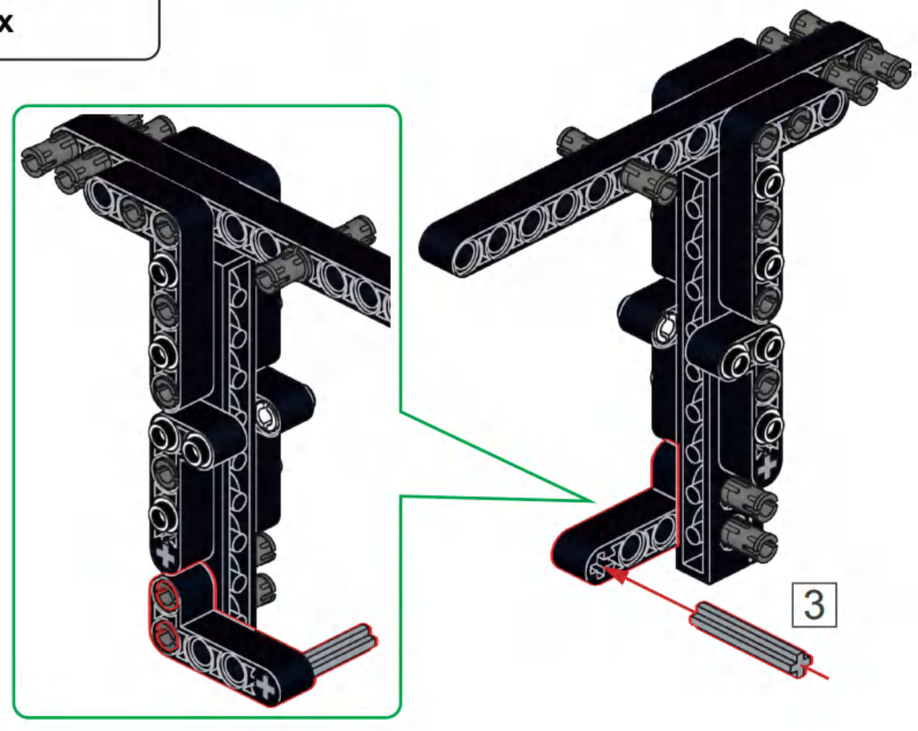

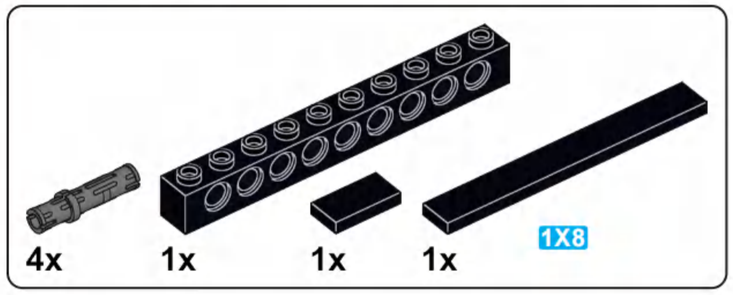

B9

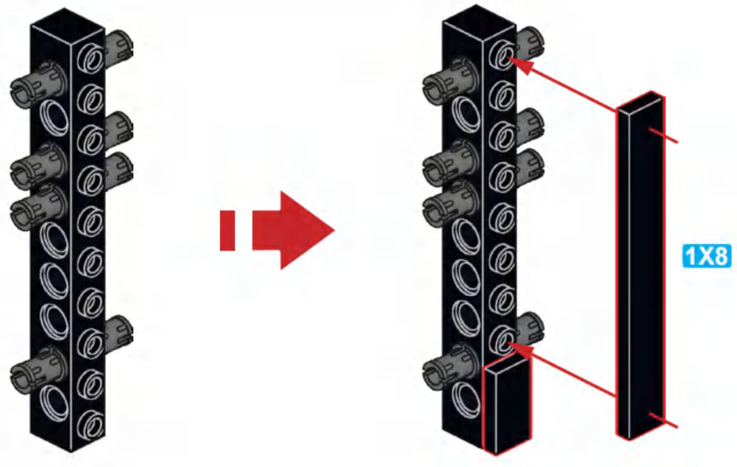

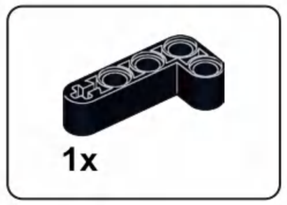

B10

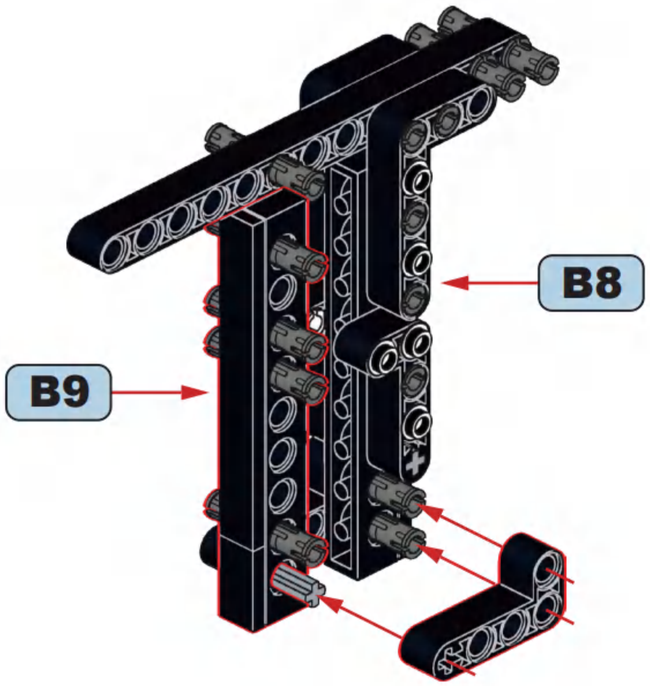

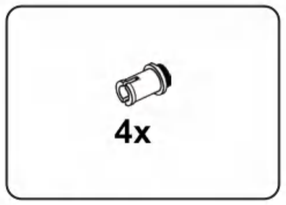

B11

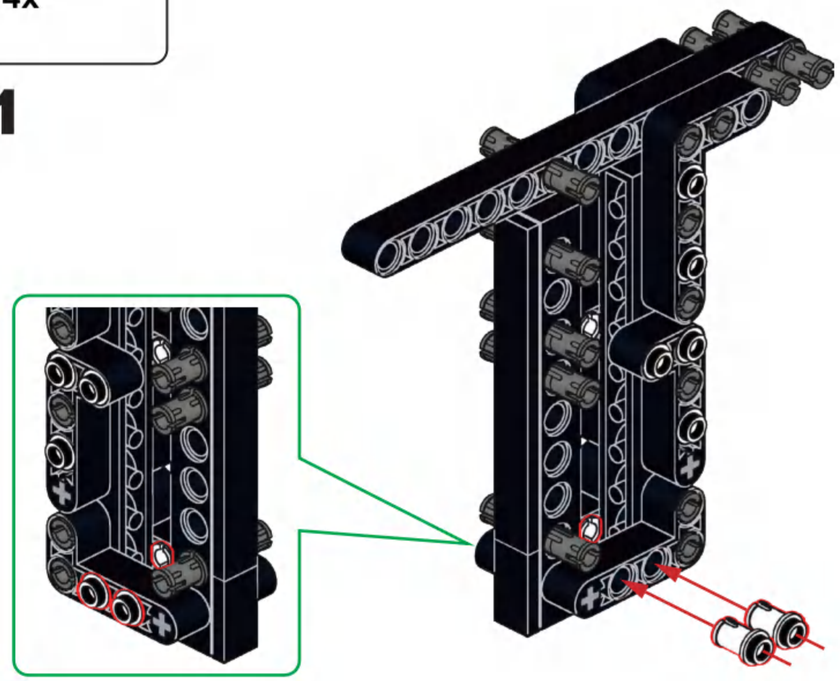

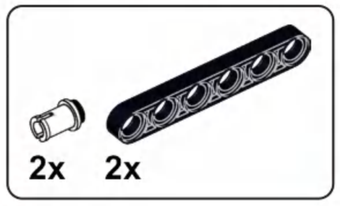

B12

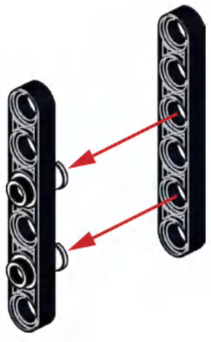

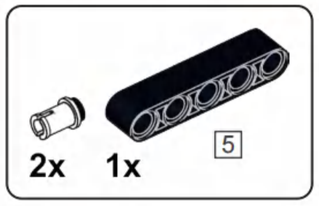

B13

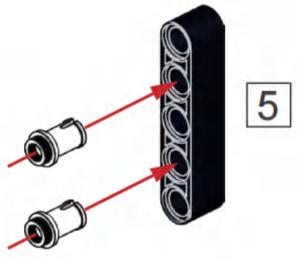

B14

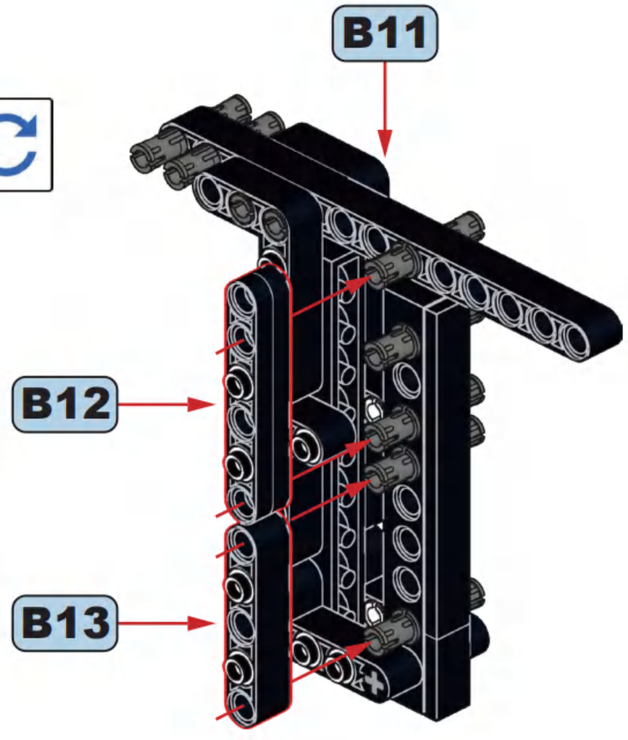

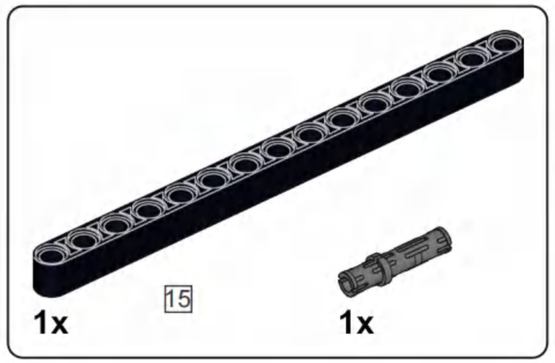

B15

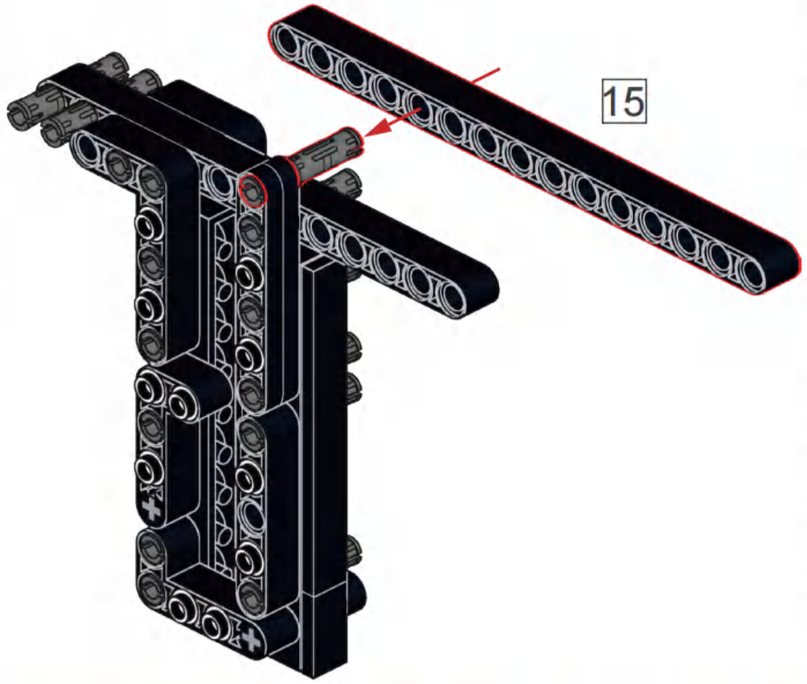

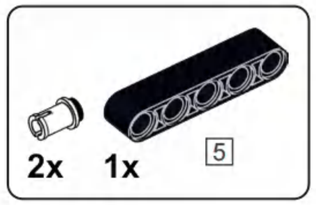

B16

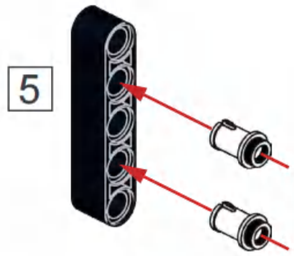

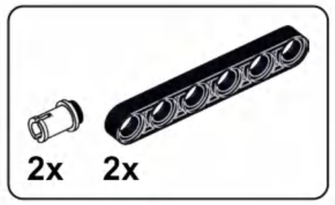

B17

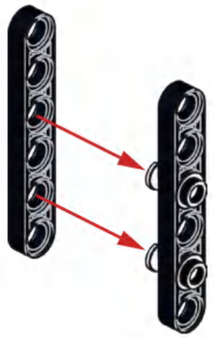

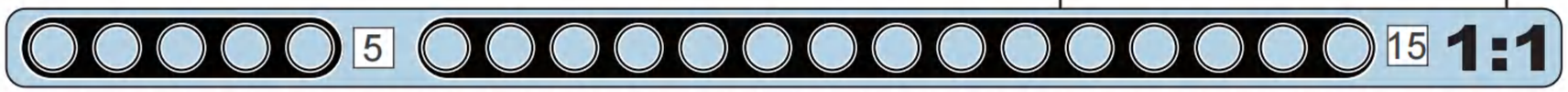

B18

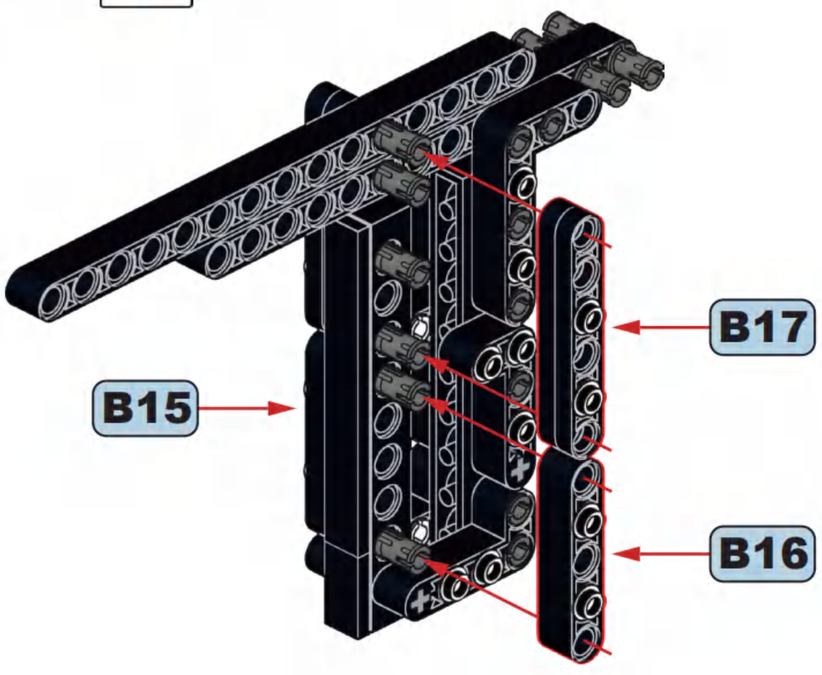

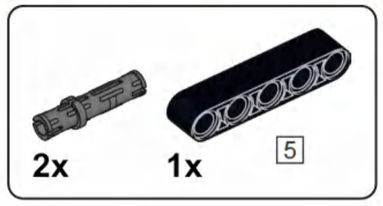

B19

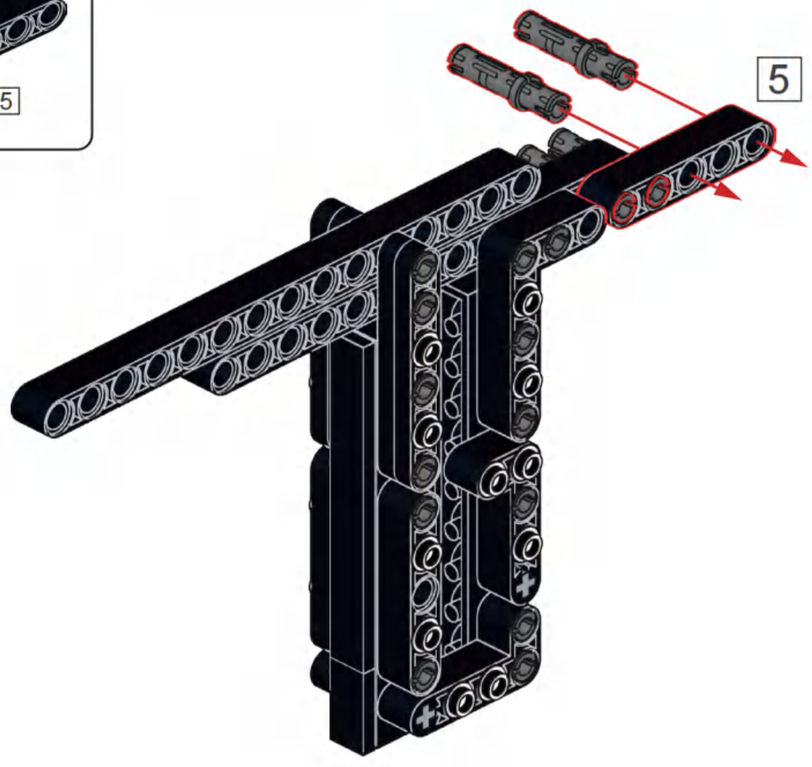

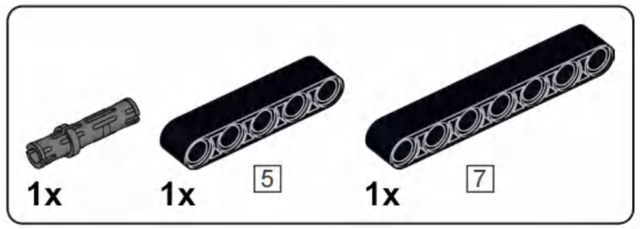

B20

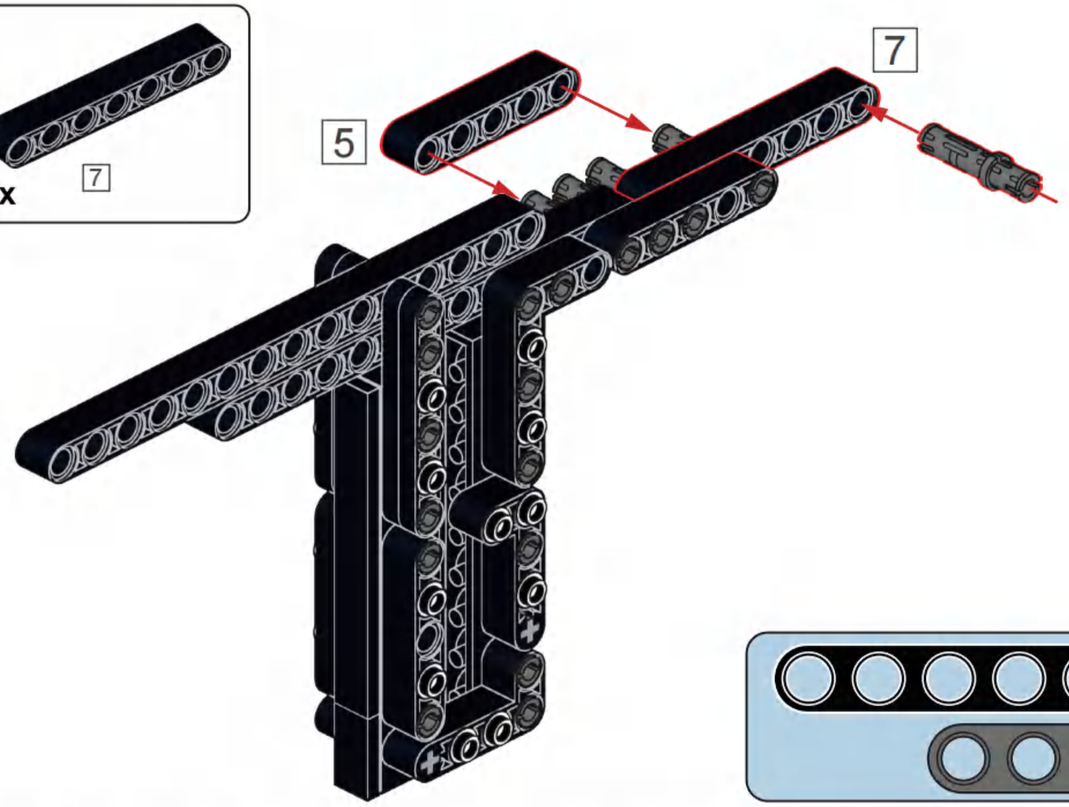

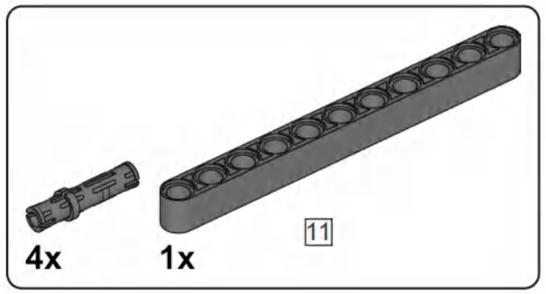

B21

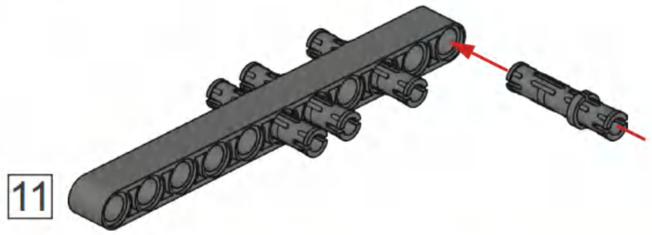

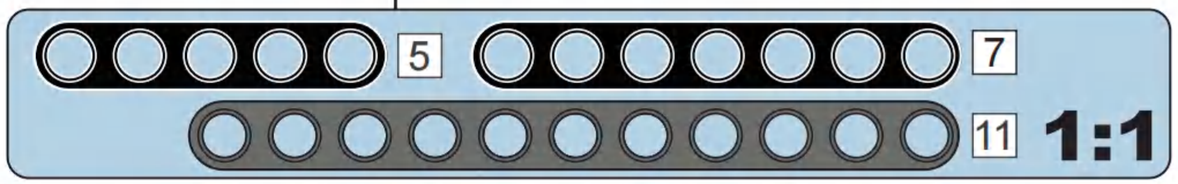

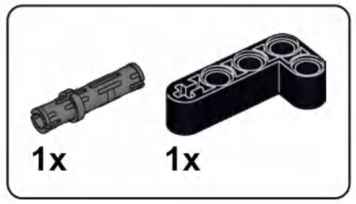

B22

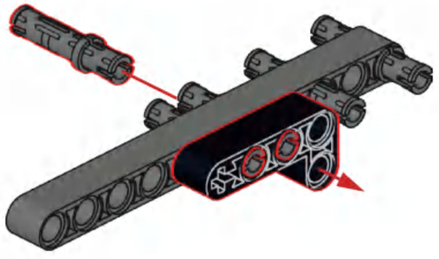

B23

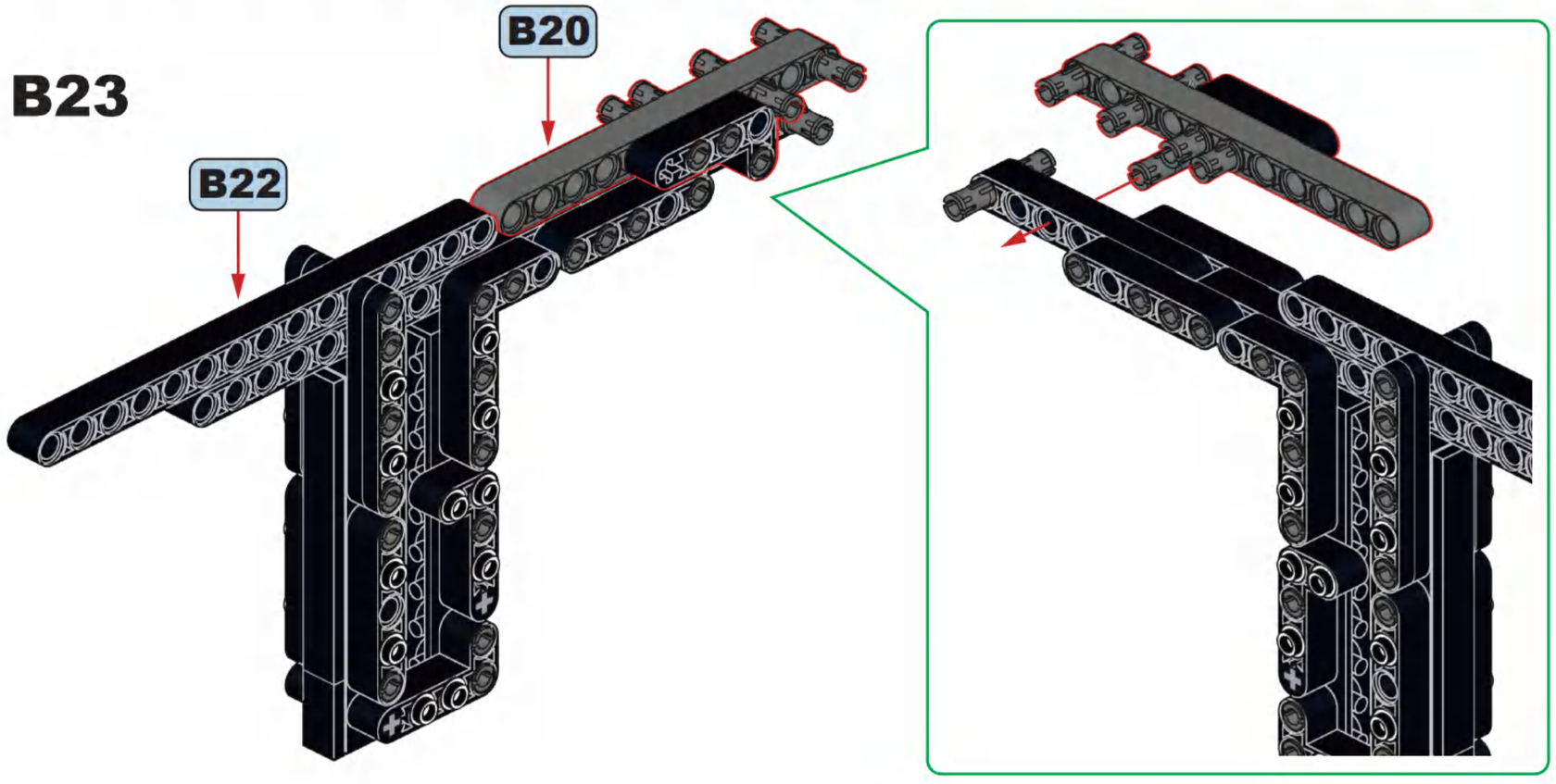

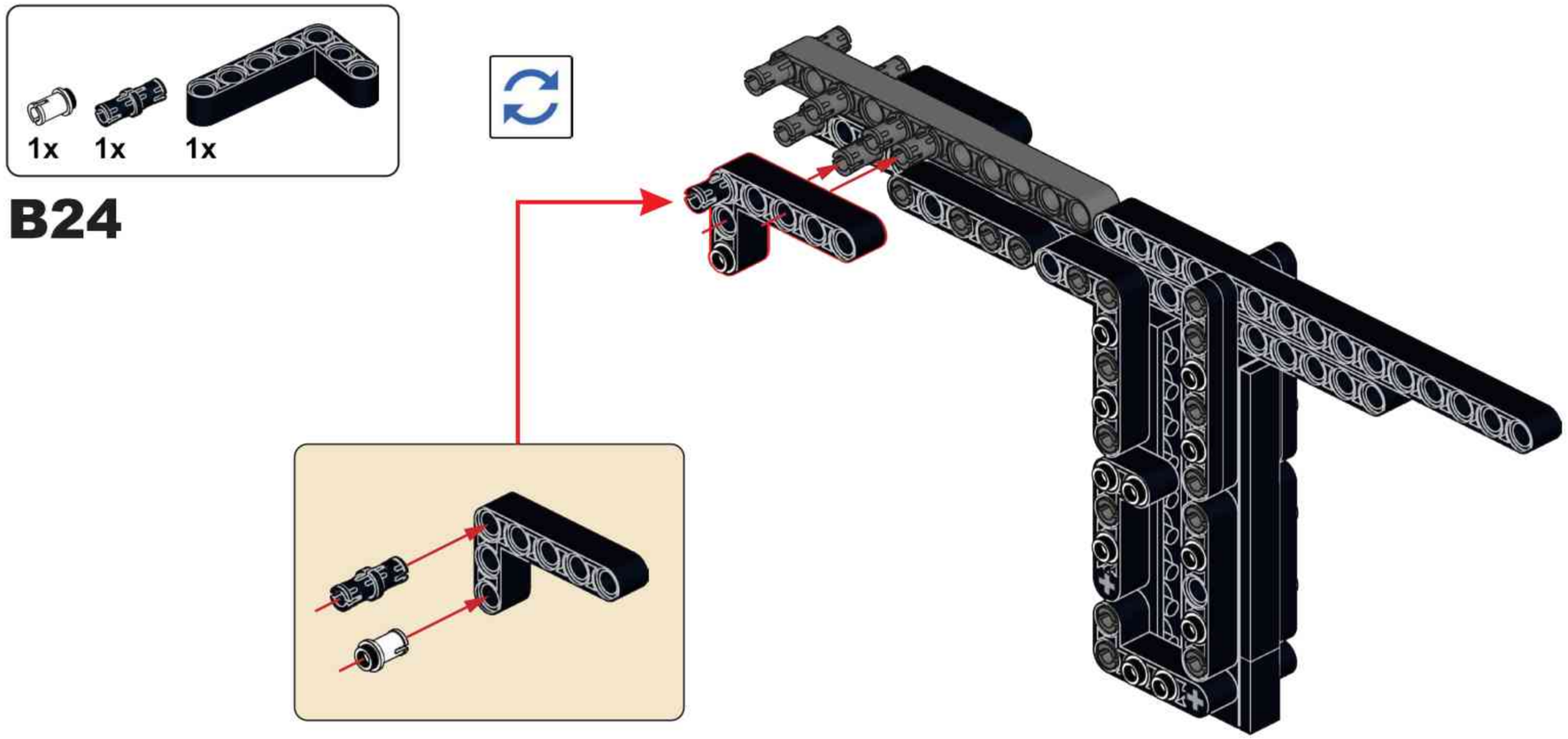

B24

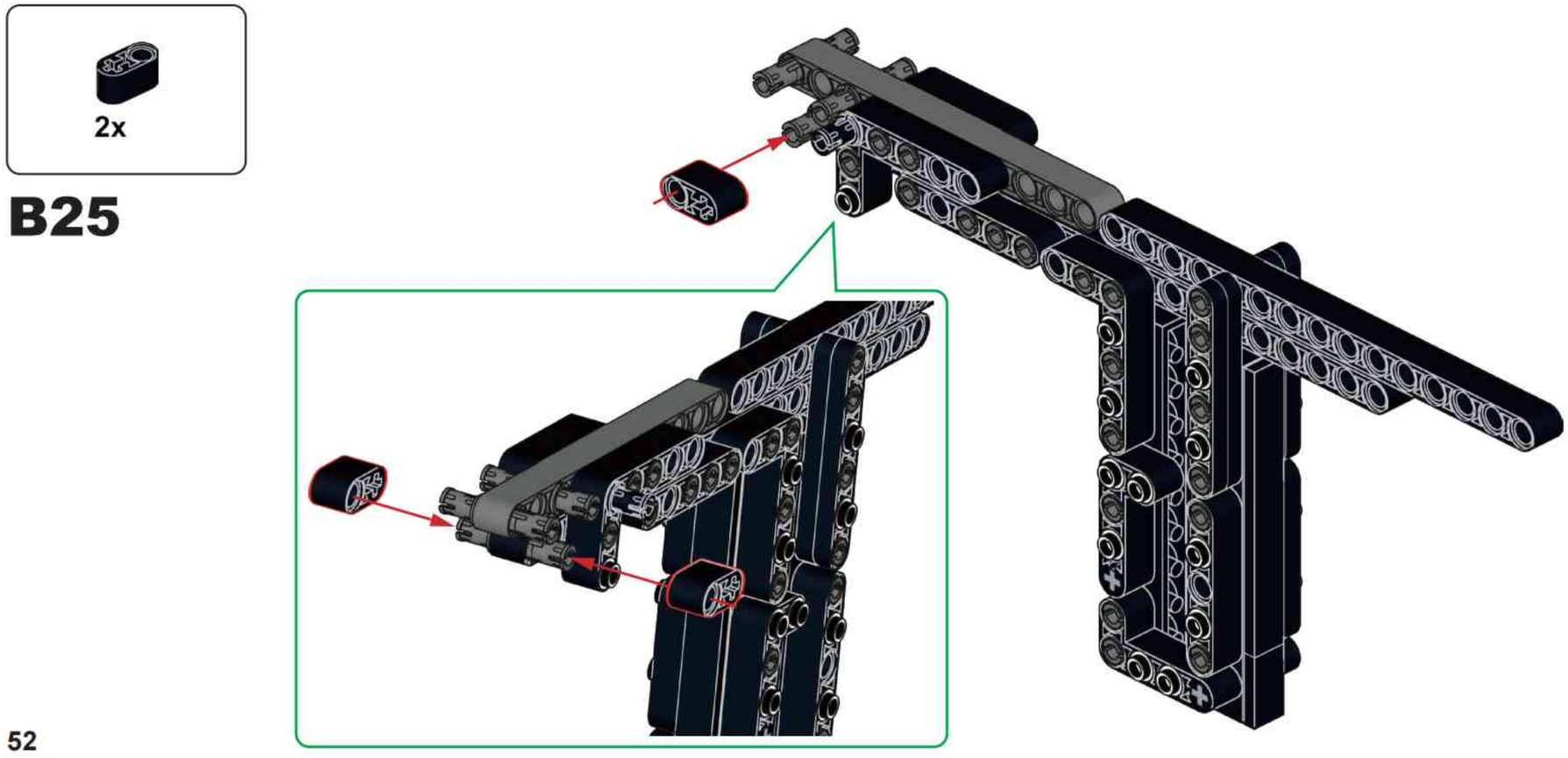

B25

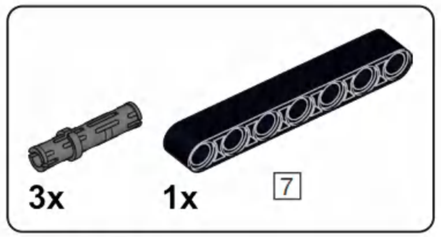

B26

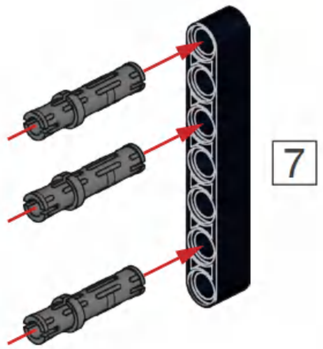

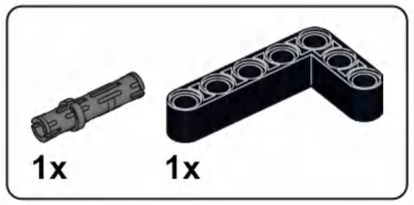

B27

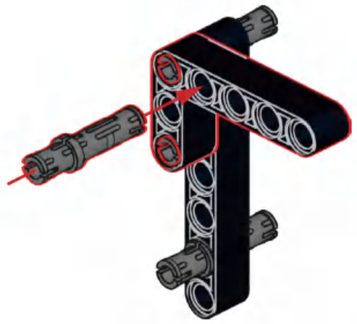

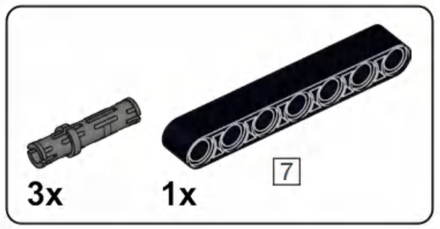

B28

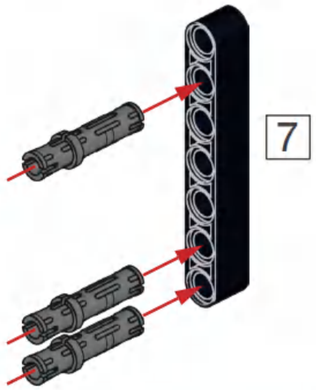

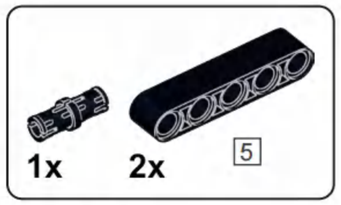

B29

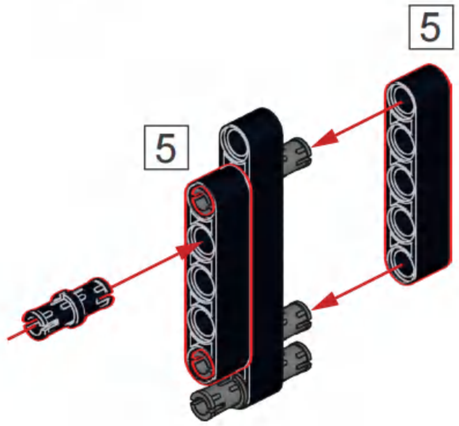

B30

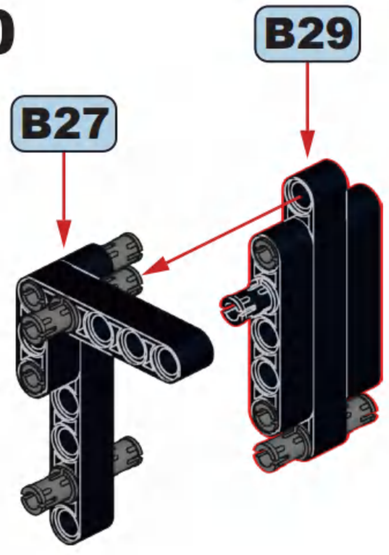

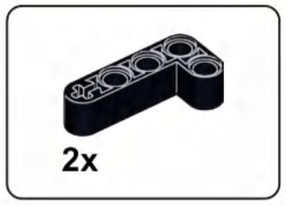

B31

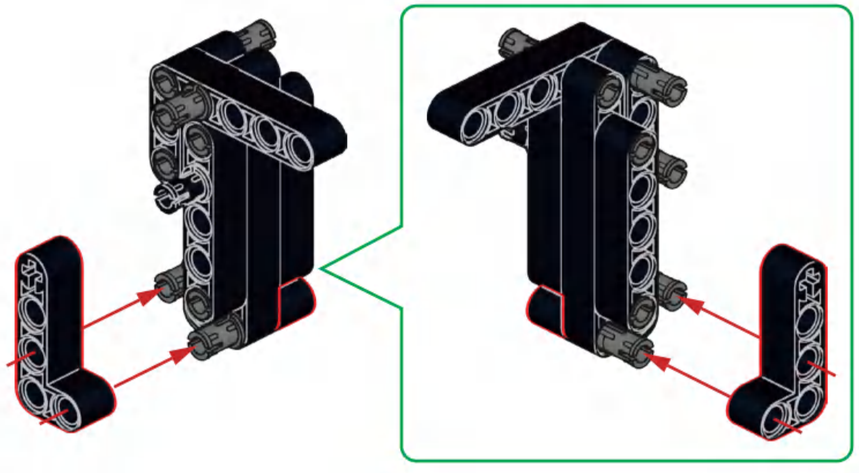

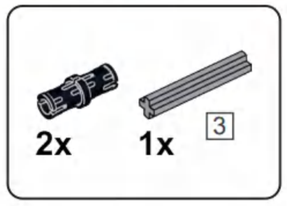

B32

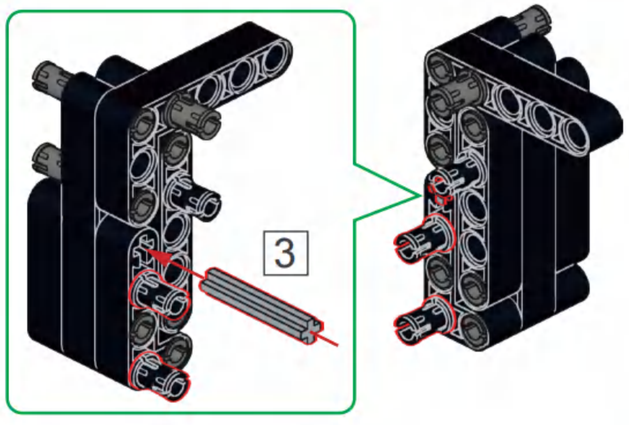

B33

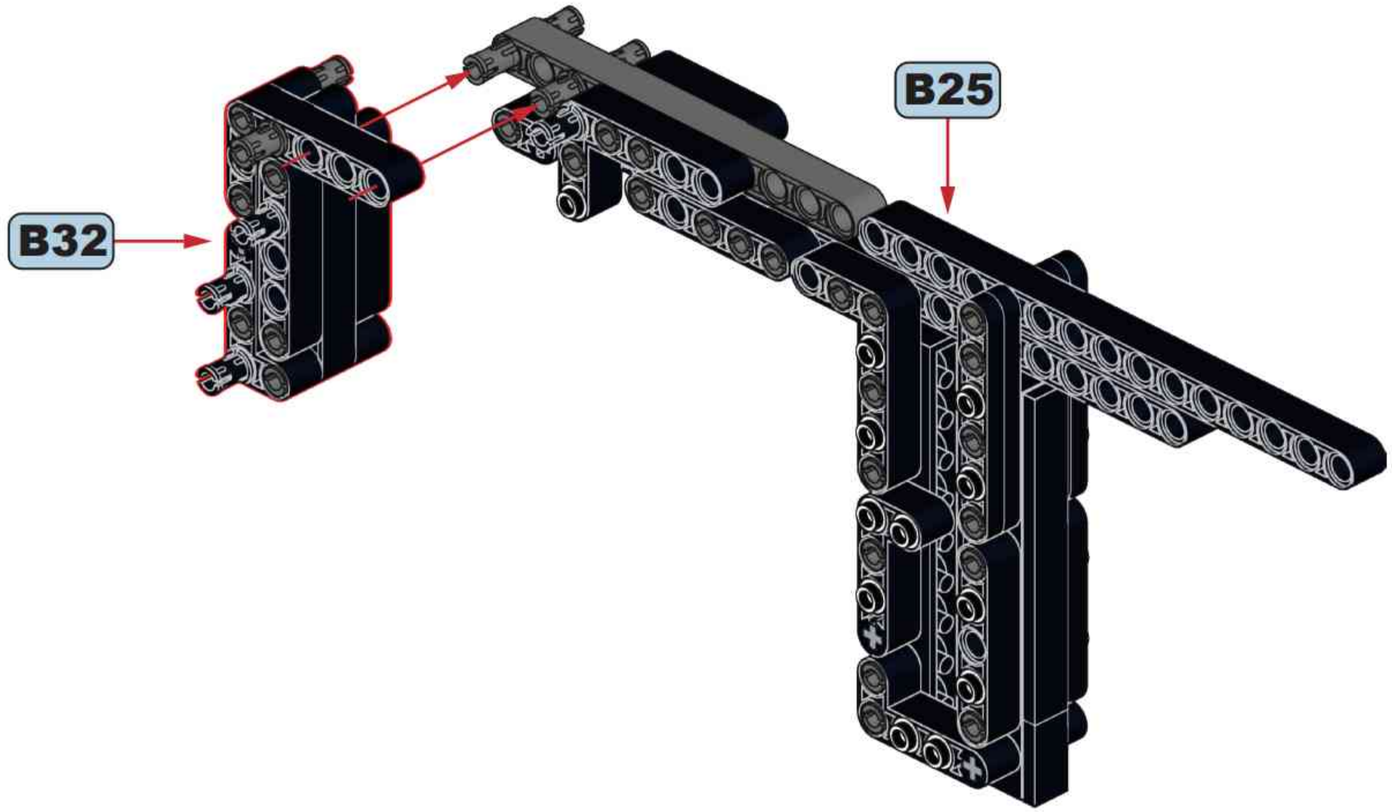

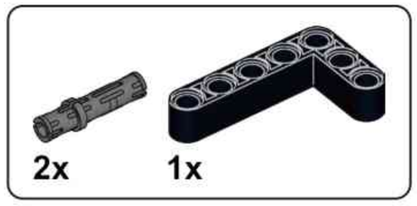

B34

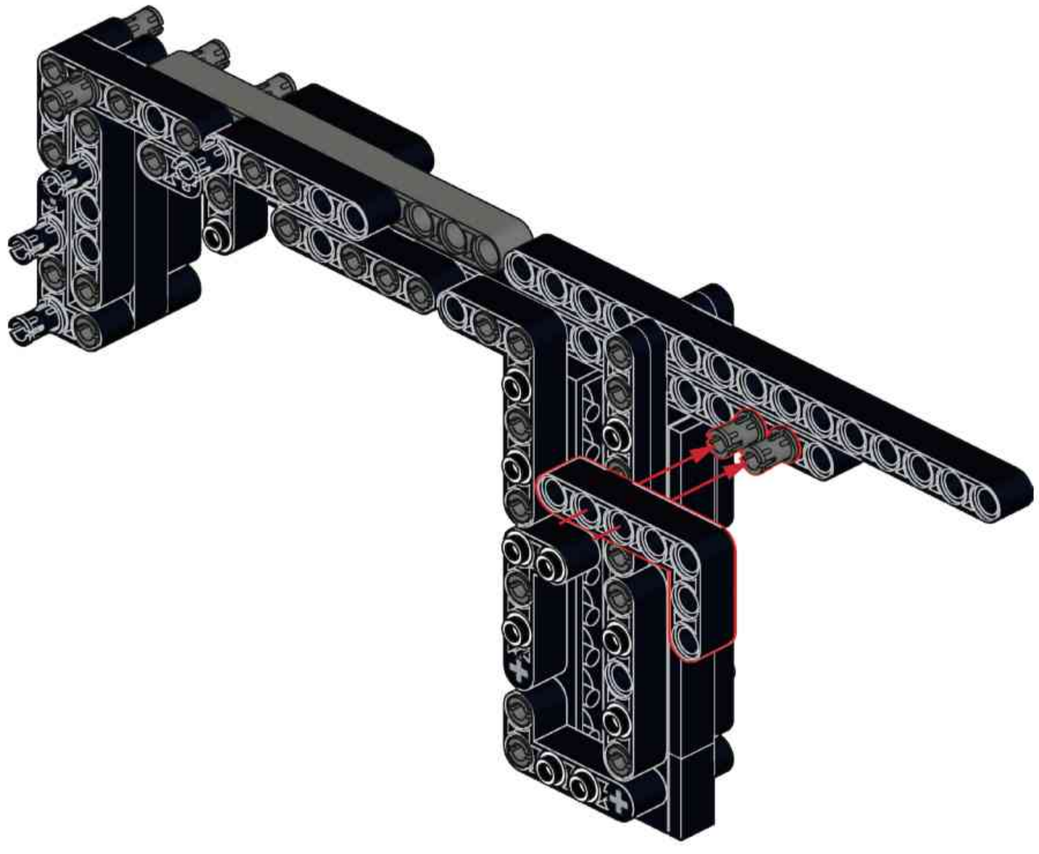

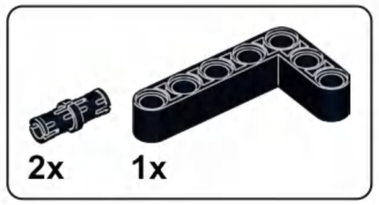

B35

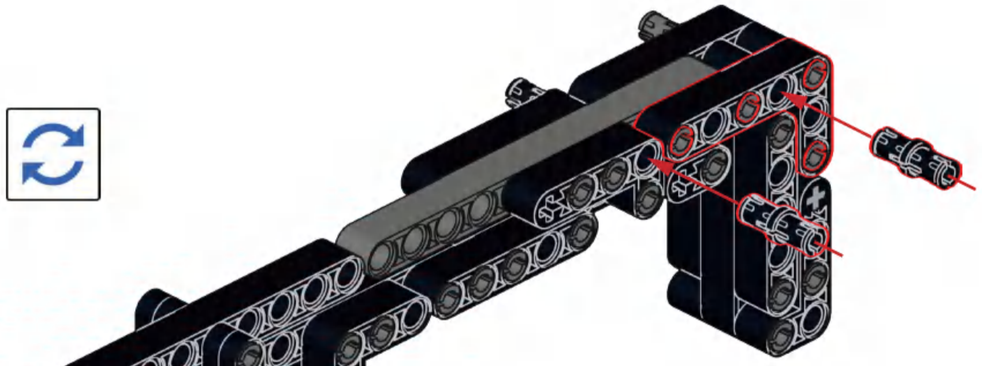

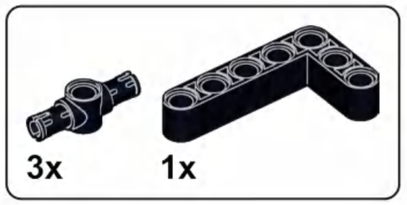

B36

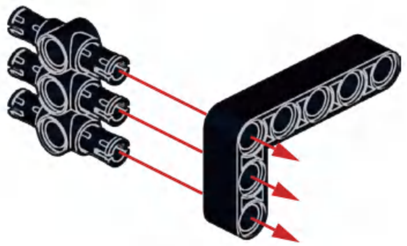

B37

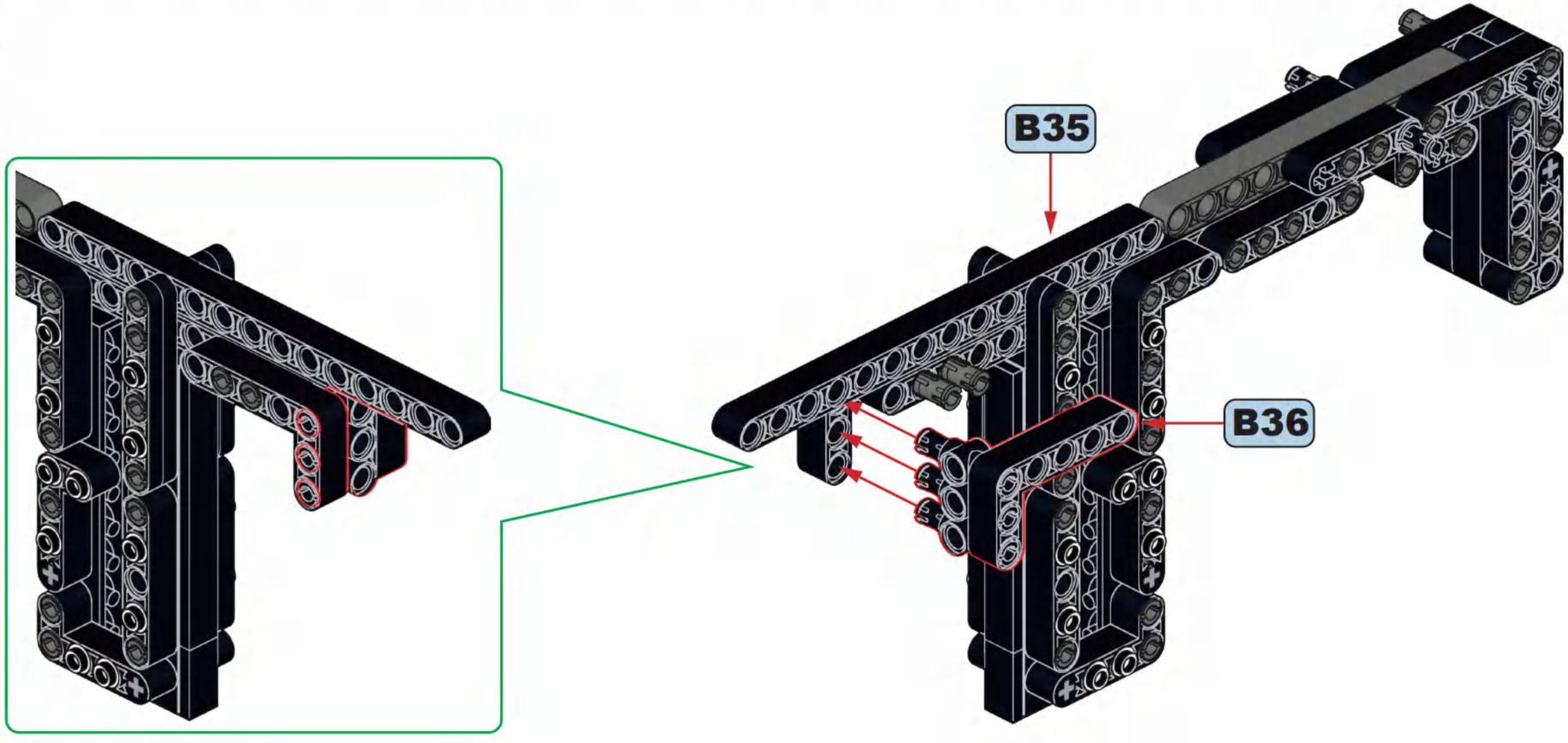

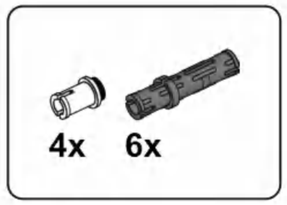

B38

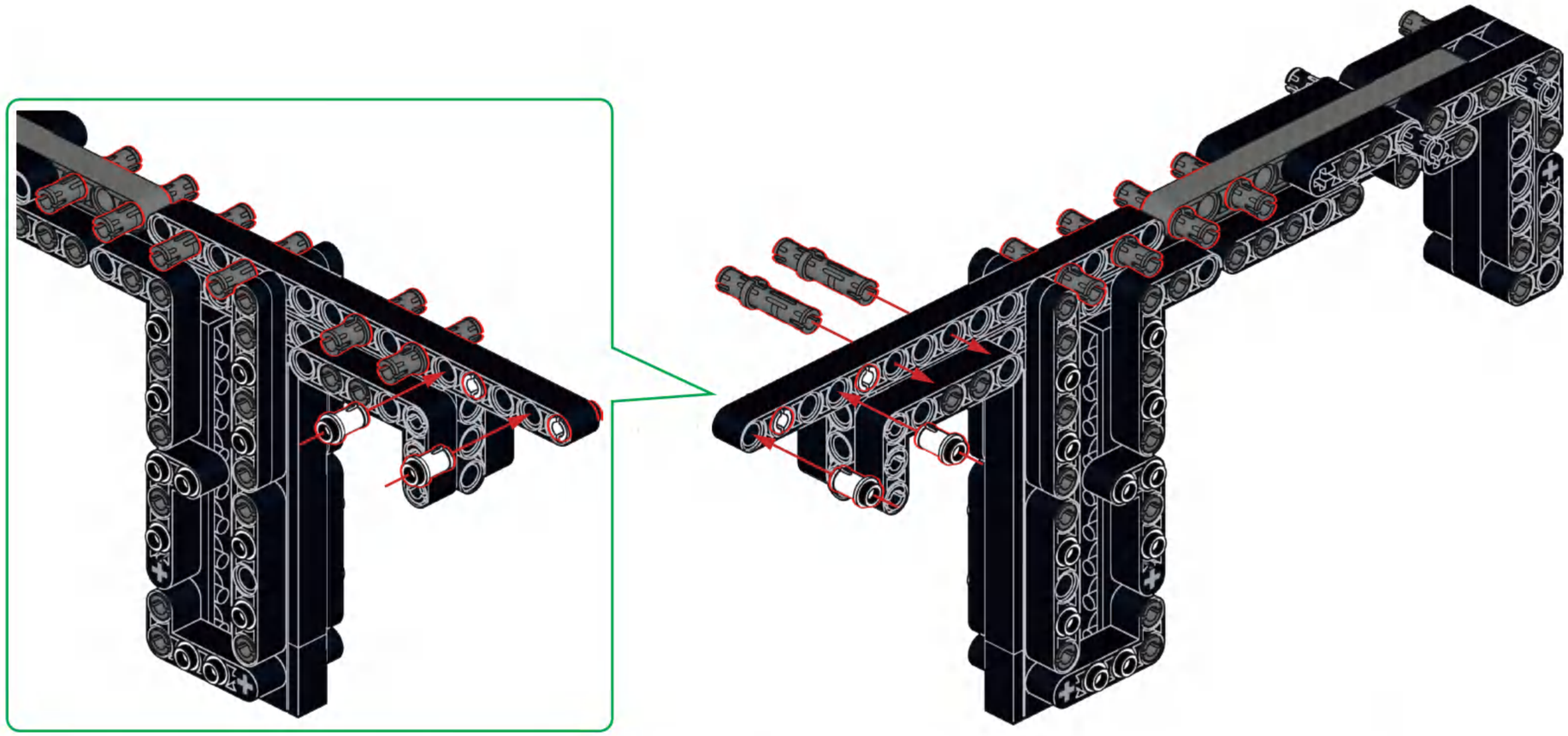

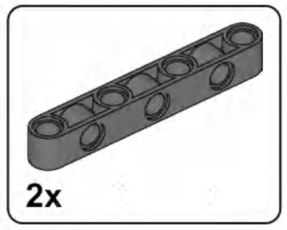

B39

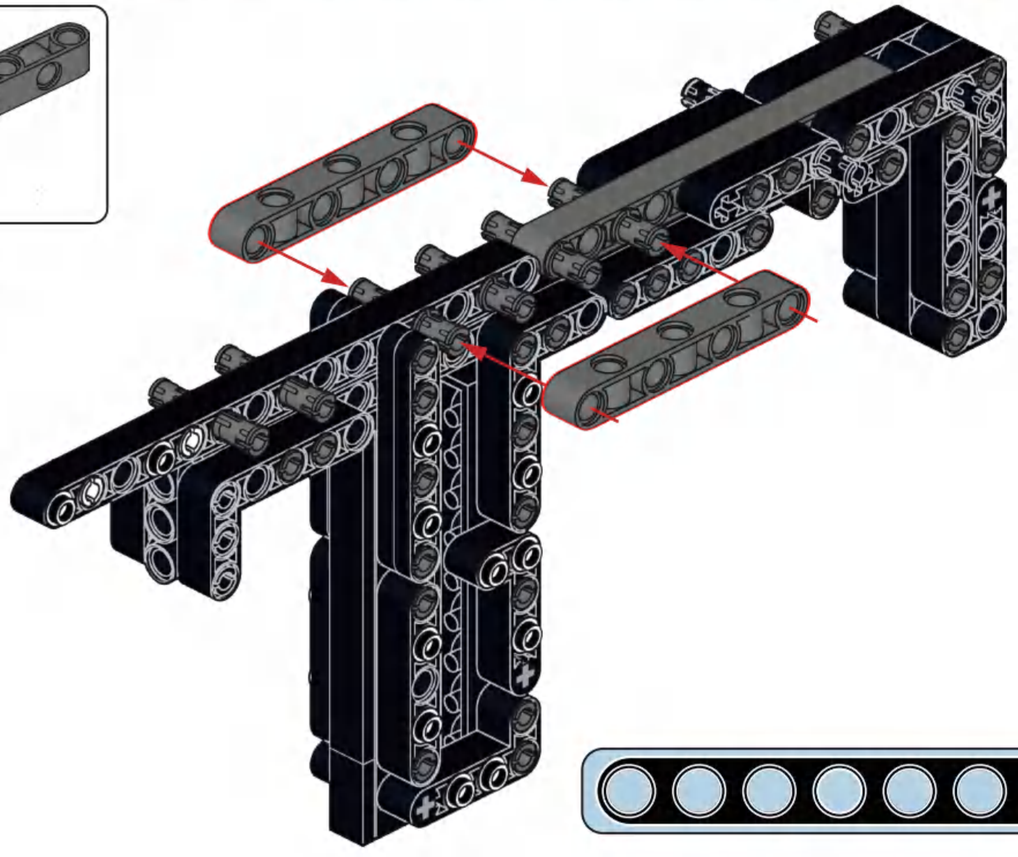

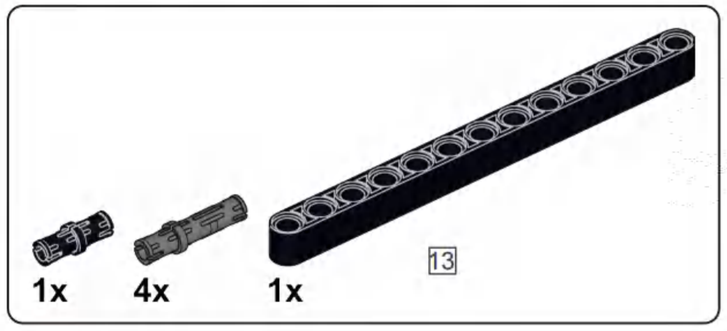

B40

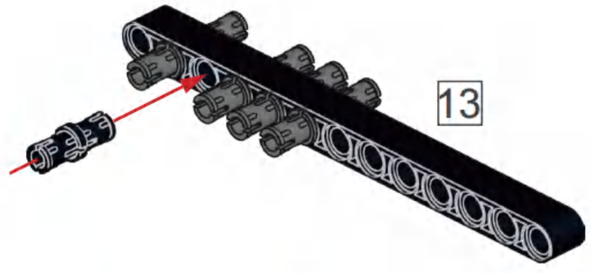

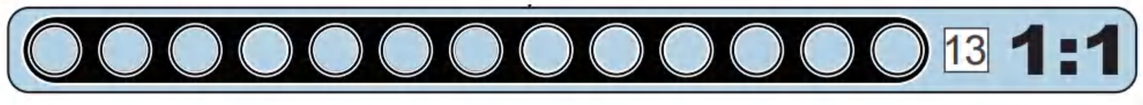

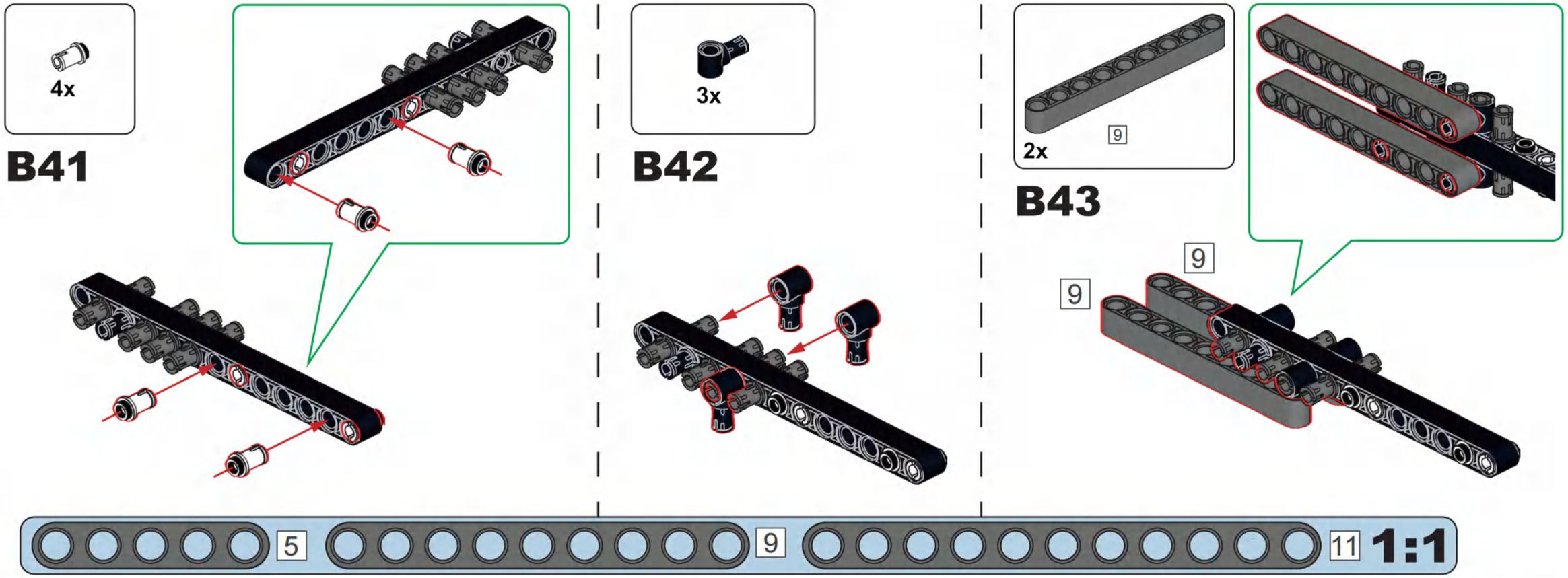
4x
B41
3x
B42
2x
9
B43
9
9
5
9
11
1:1

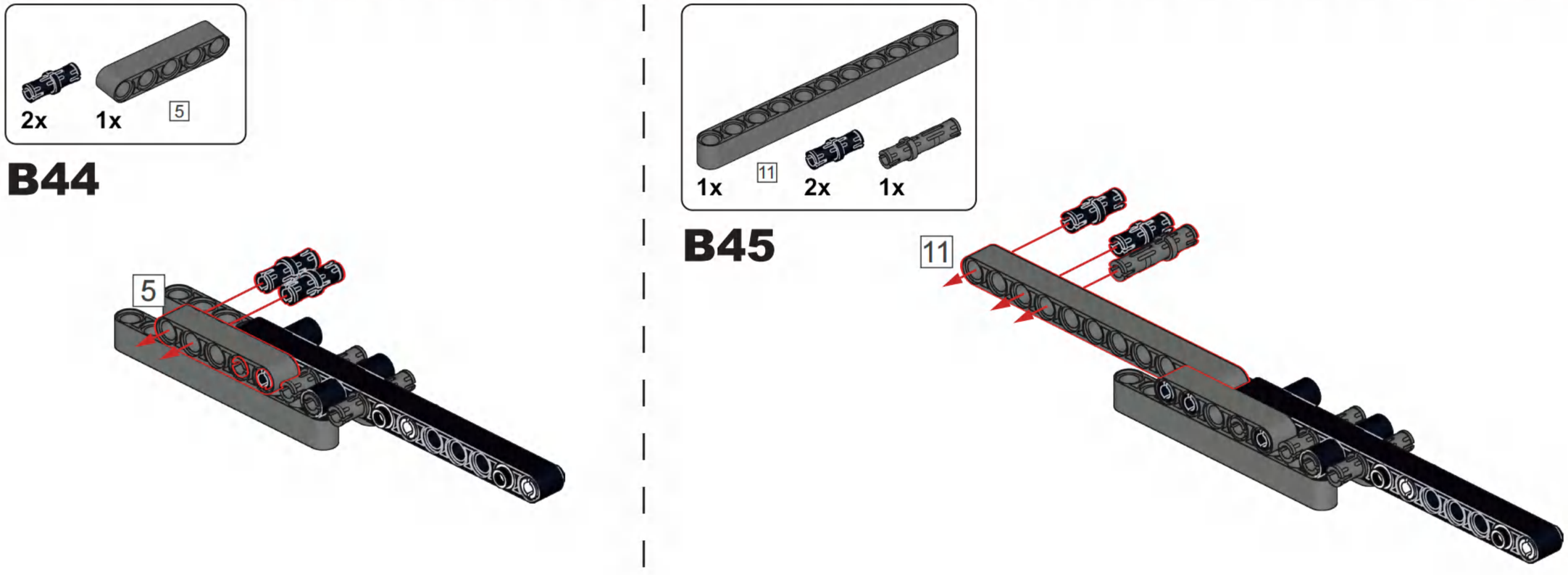
2x
1x
5
B44
5
1x
11
2x
1x
B45
11

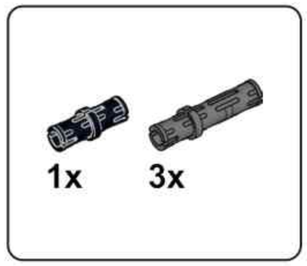

B46

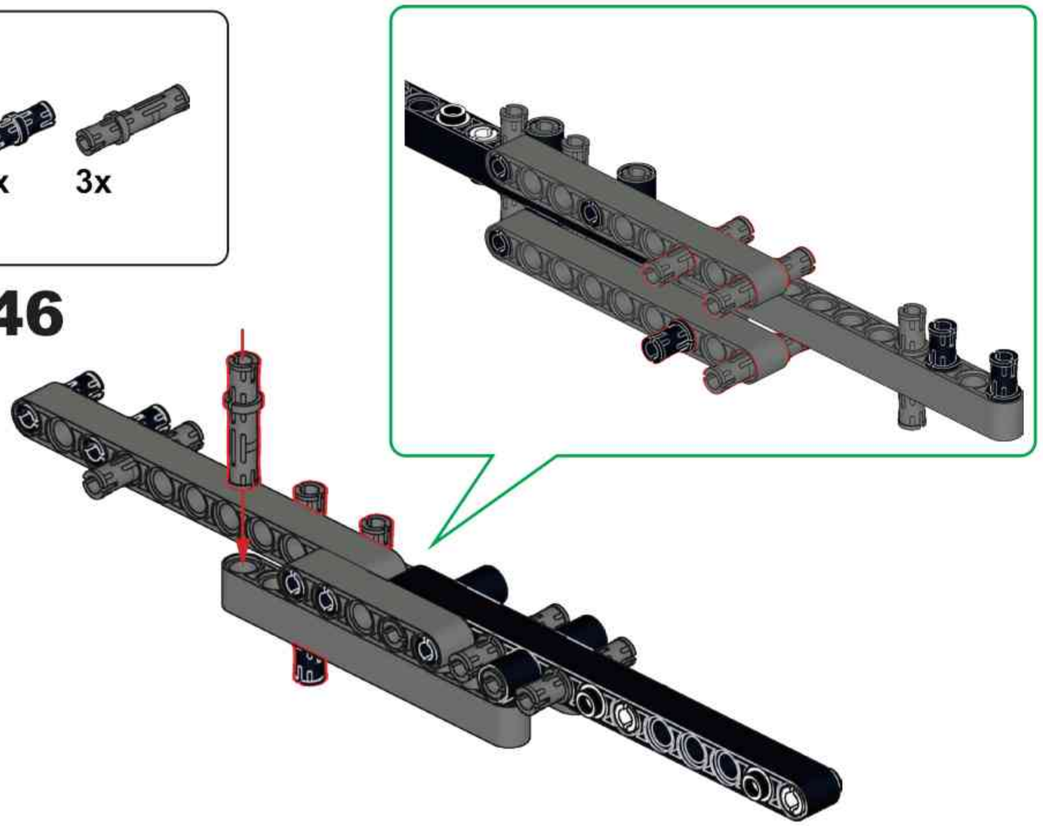

B47

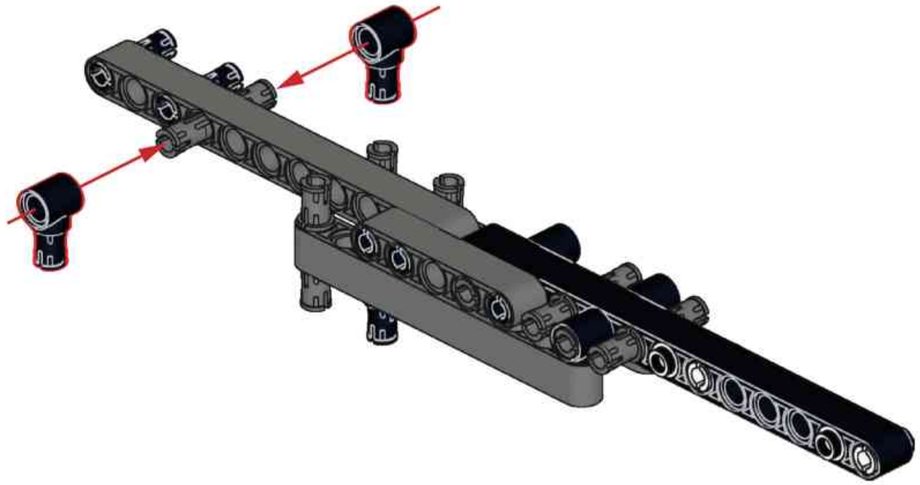

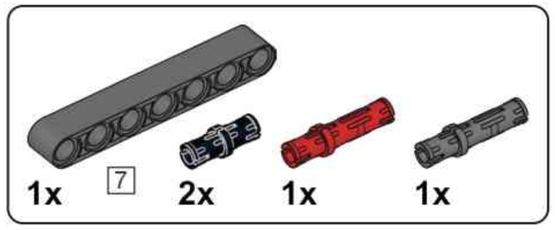

B48

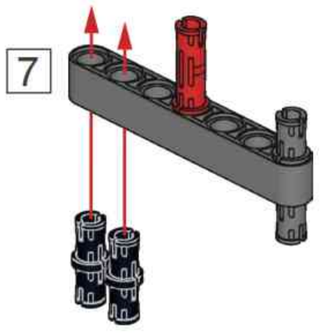

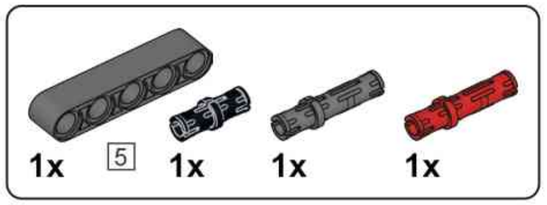

B49

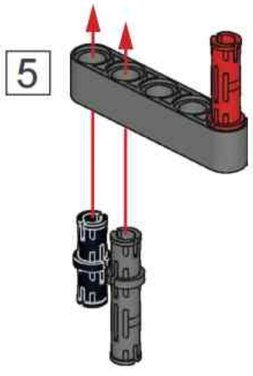

B50

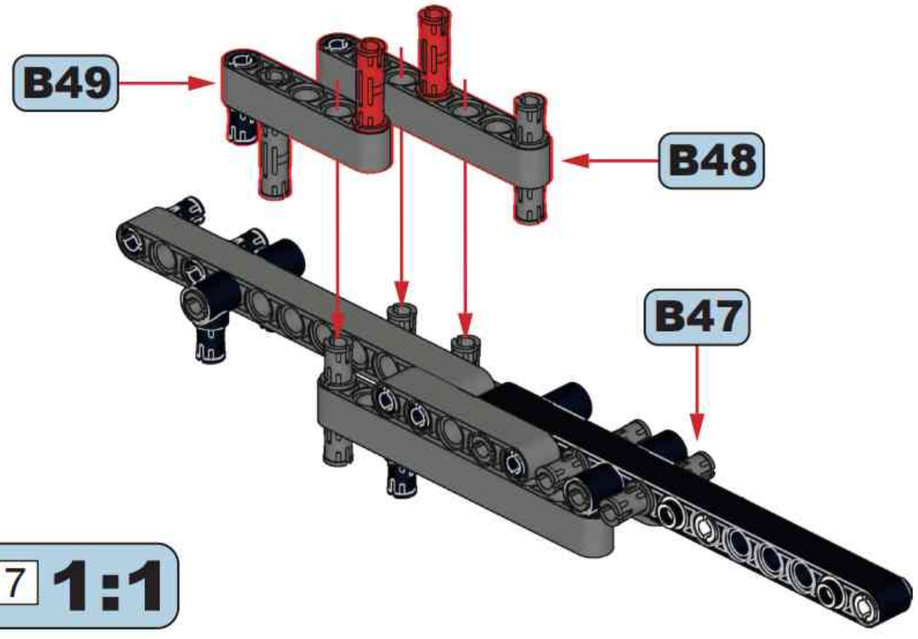

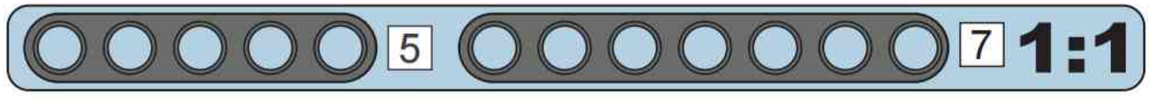

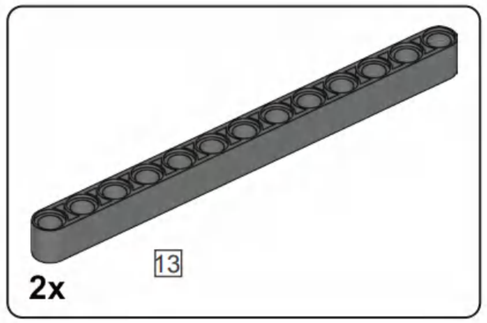

B51

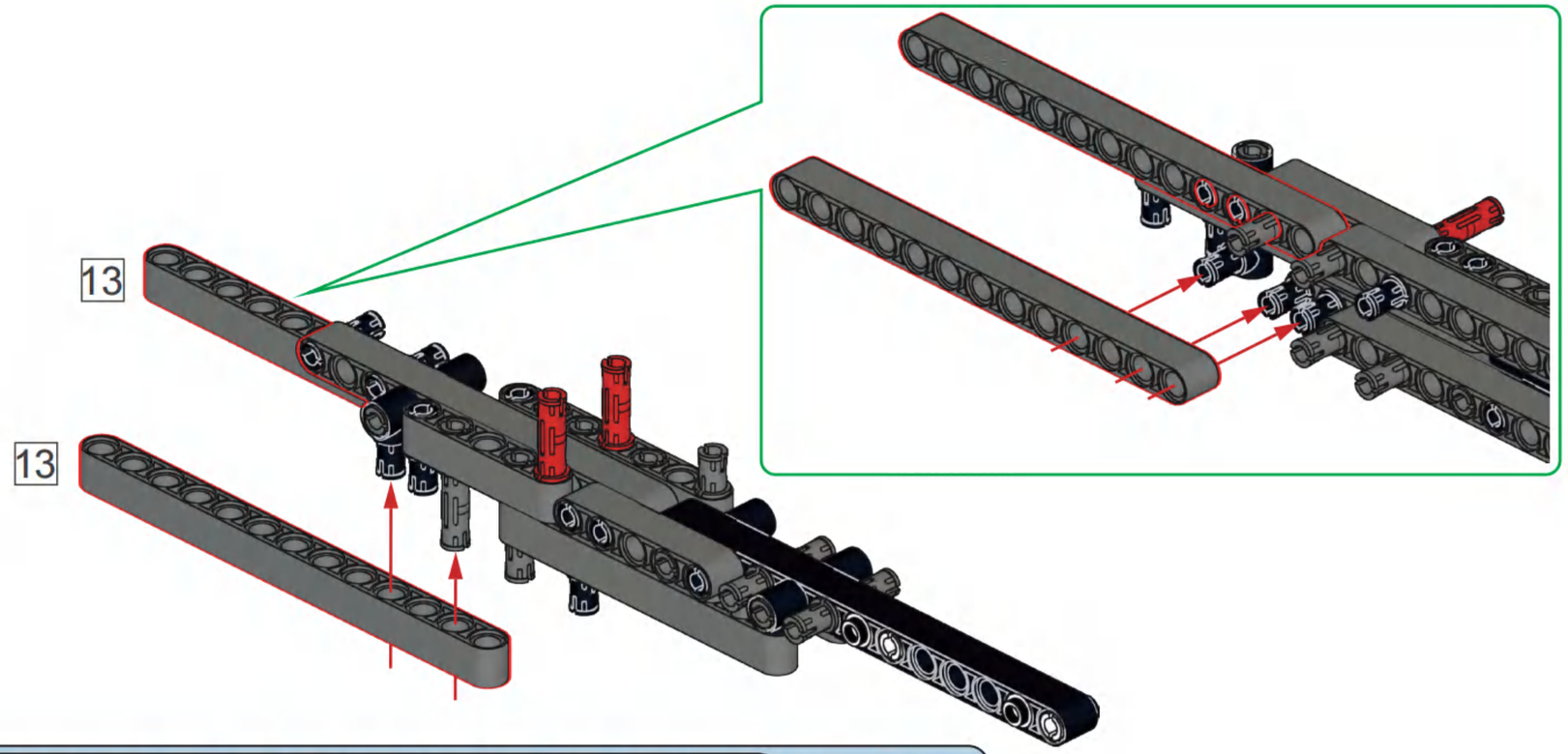

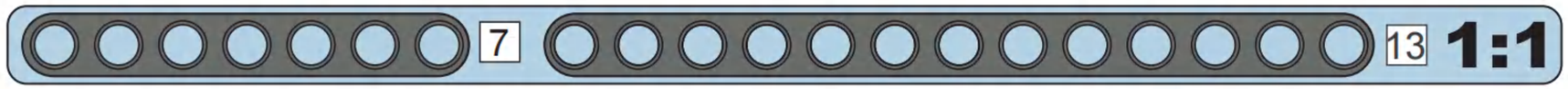

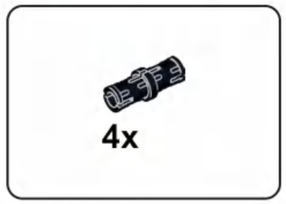

B52

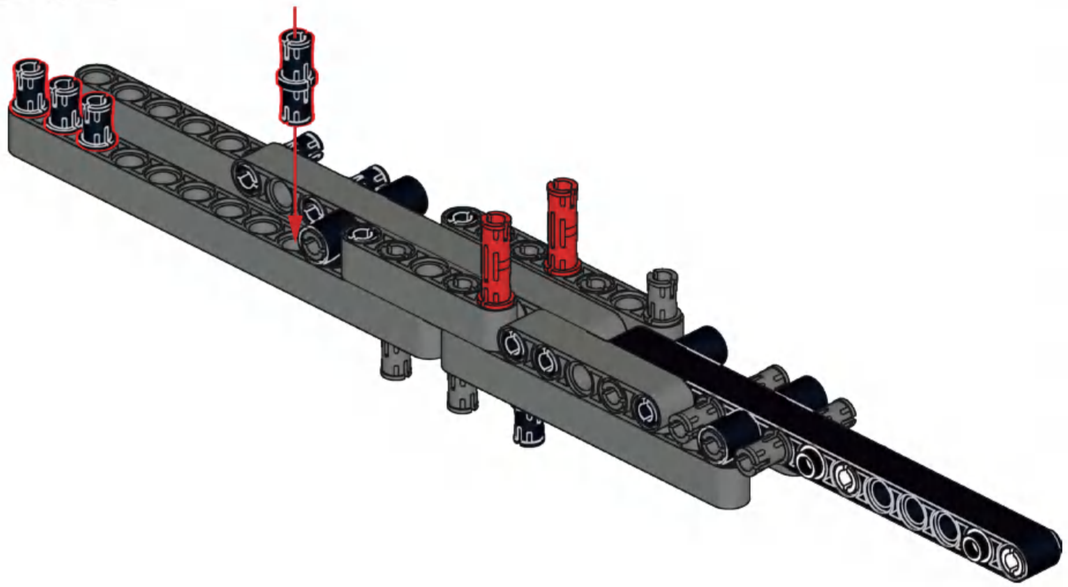

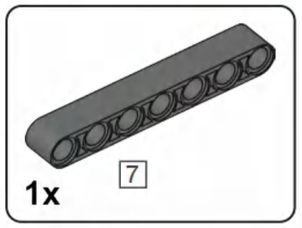

B53

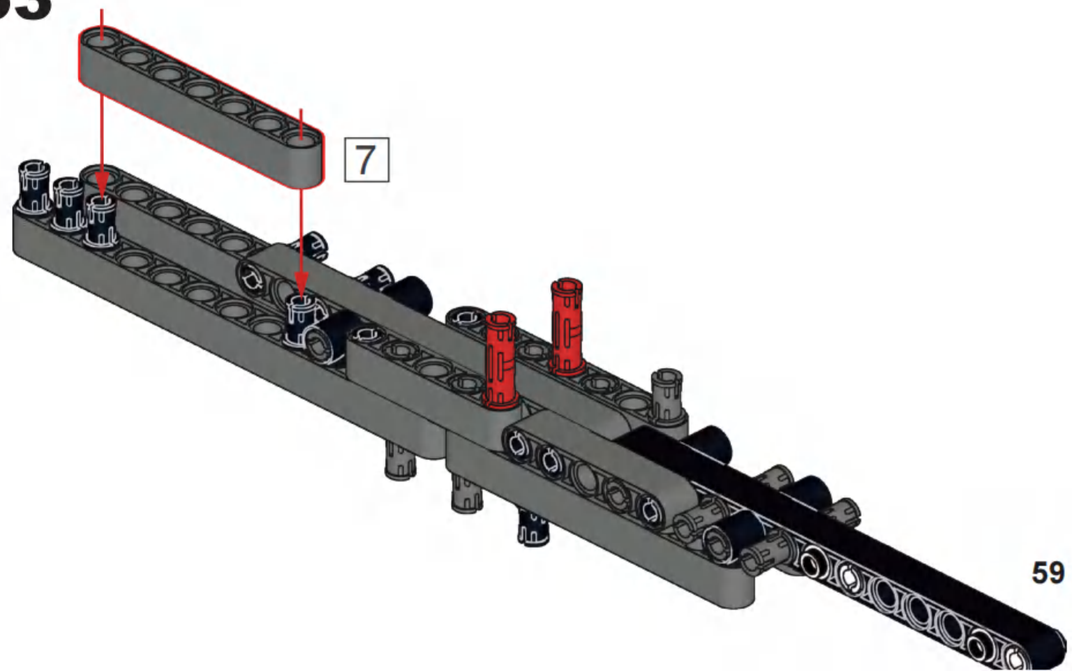

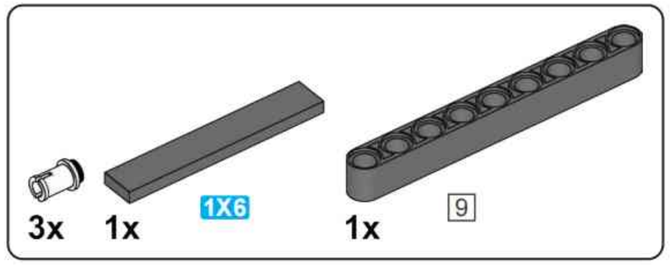

B54

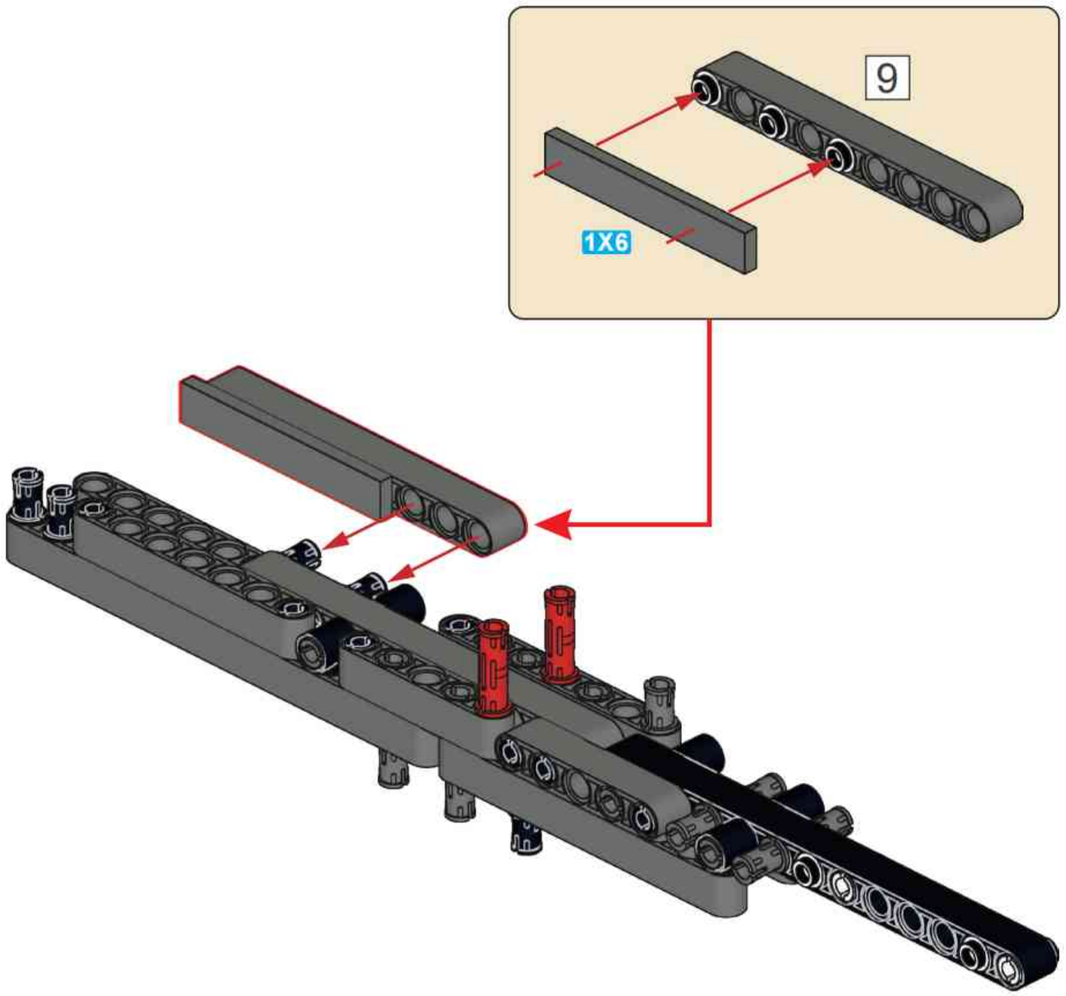

B55

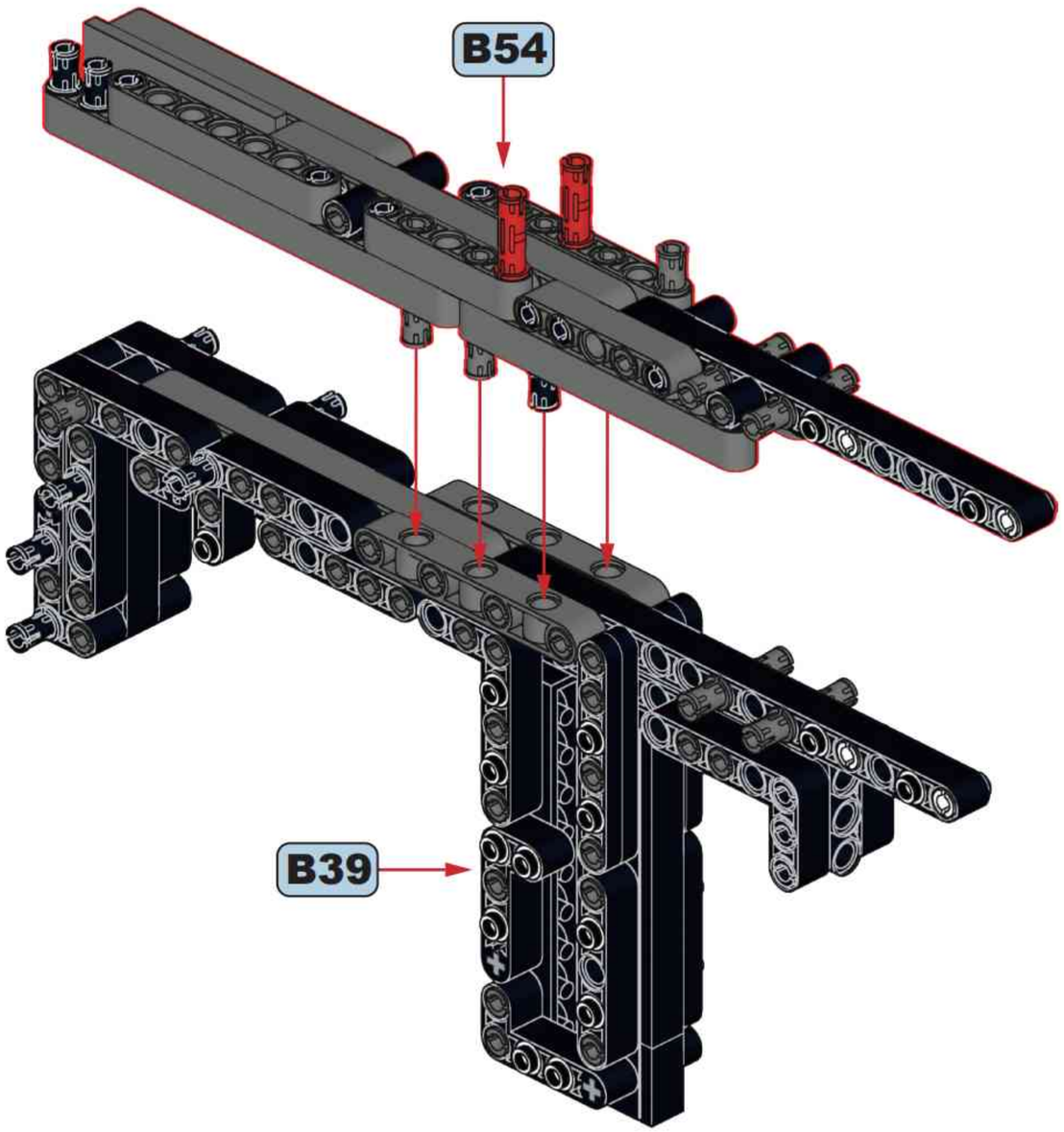

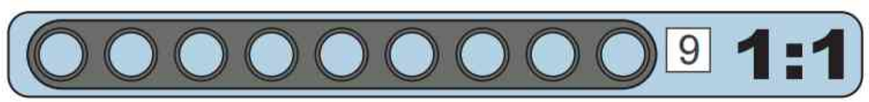

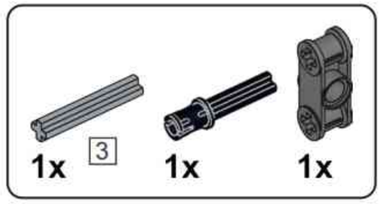

B56

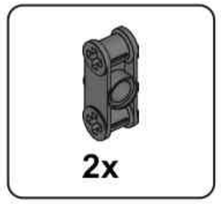

B57

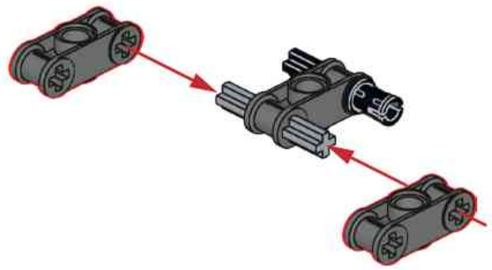

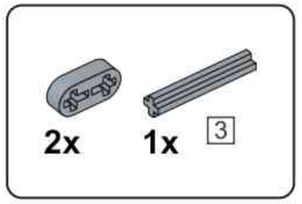

B58

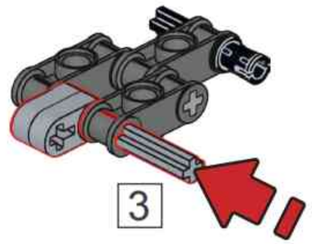

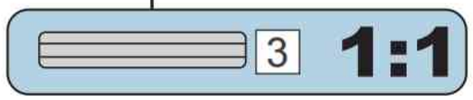

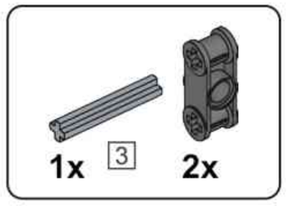

B59

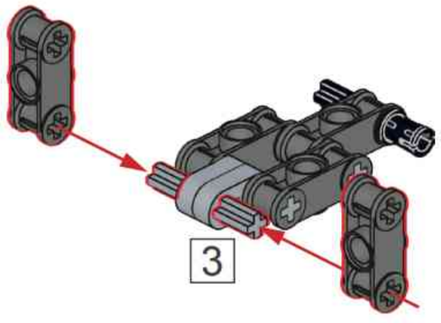

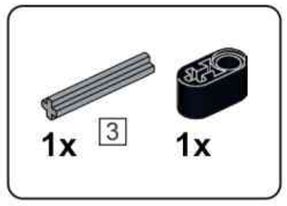

B60

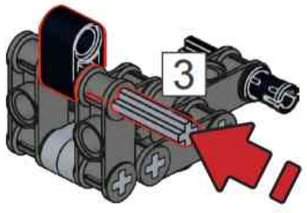

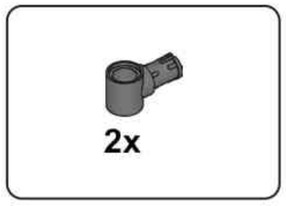

B61

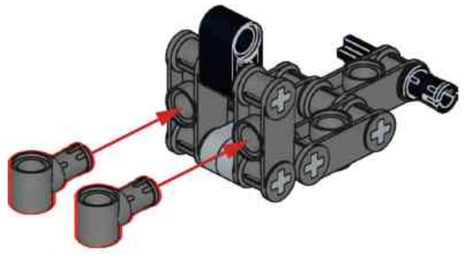

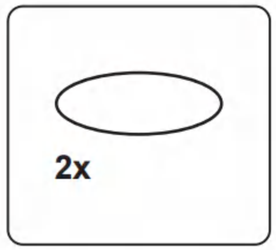

B62

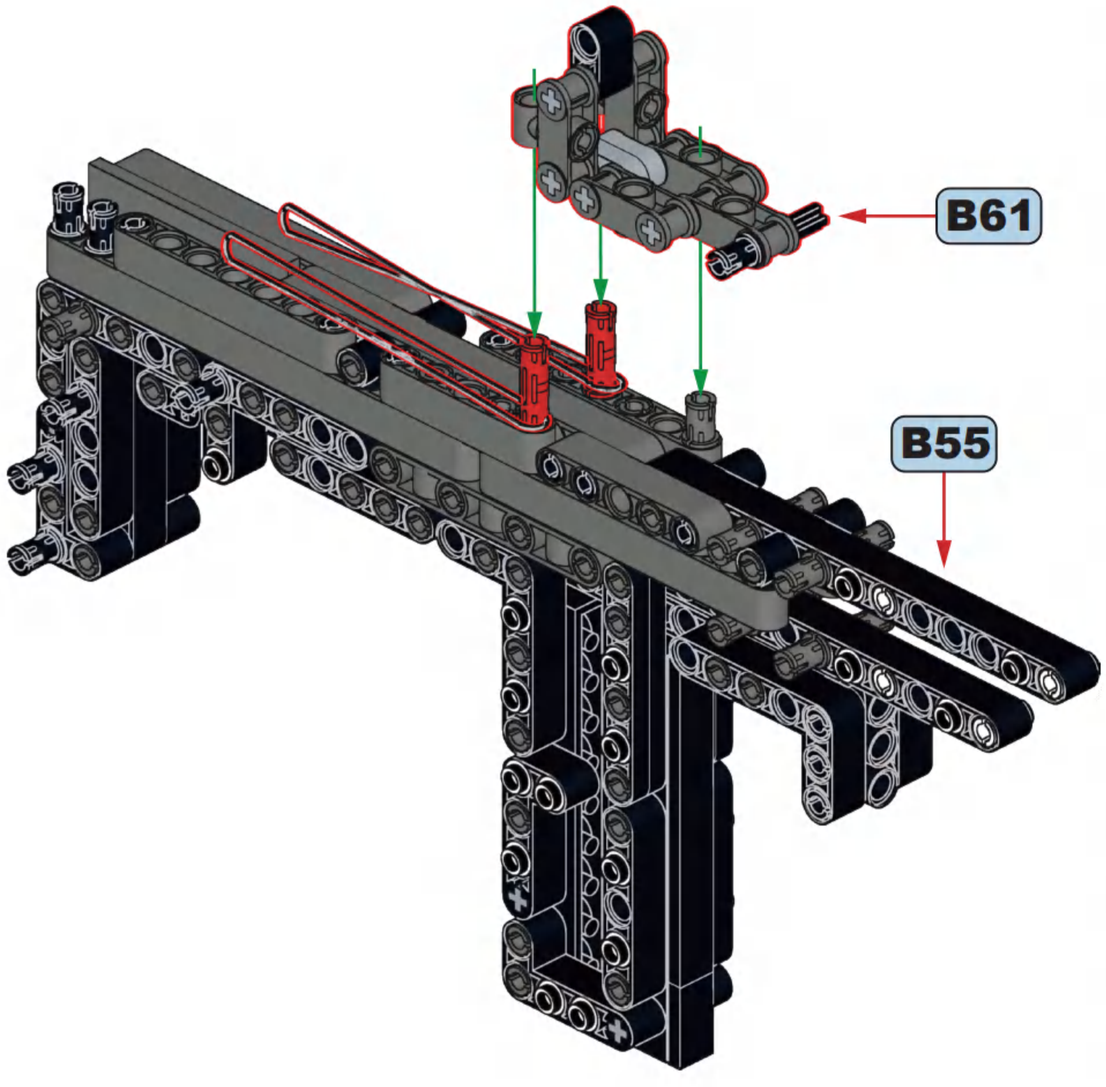

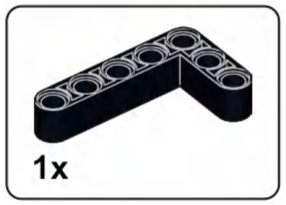

B63

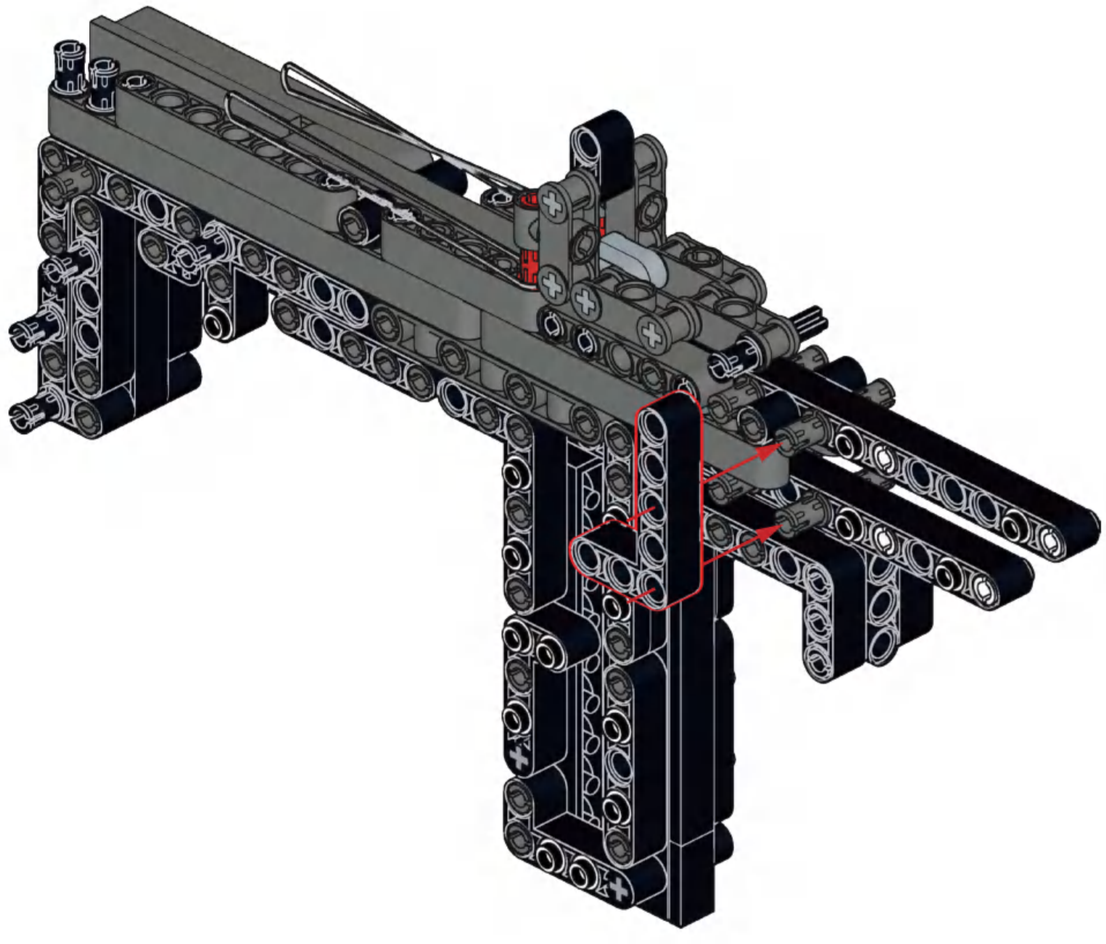

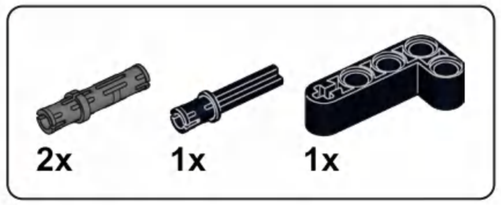

B64

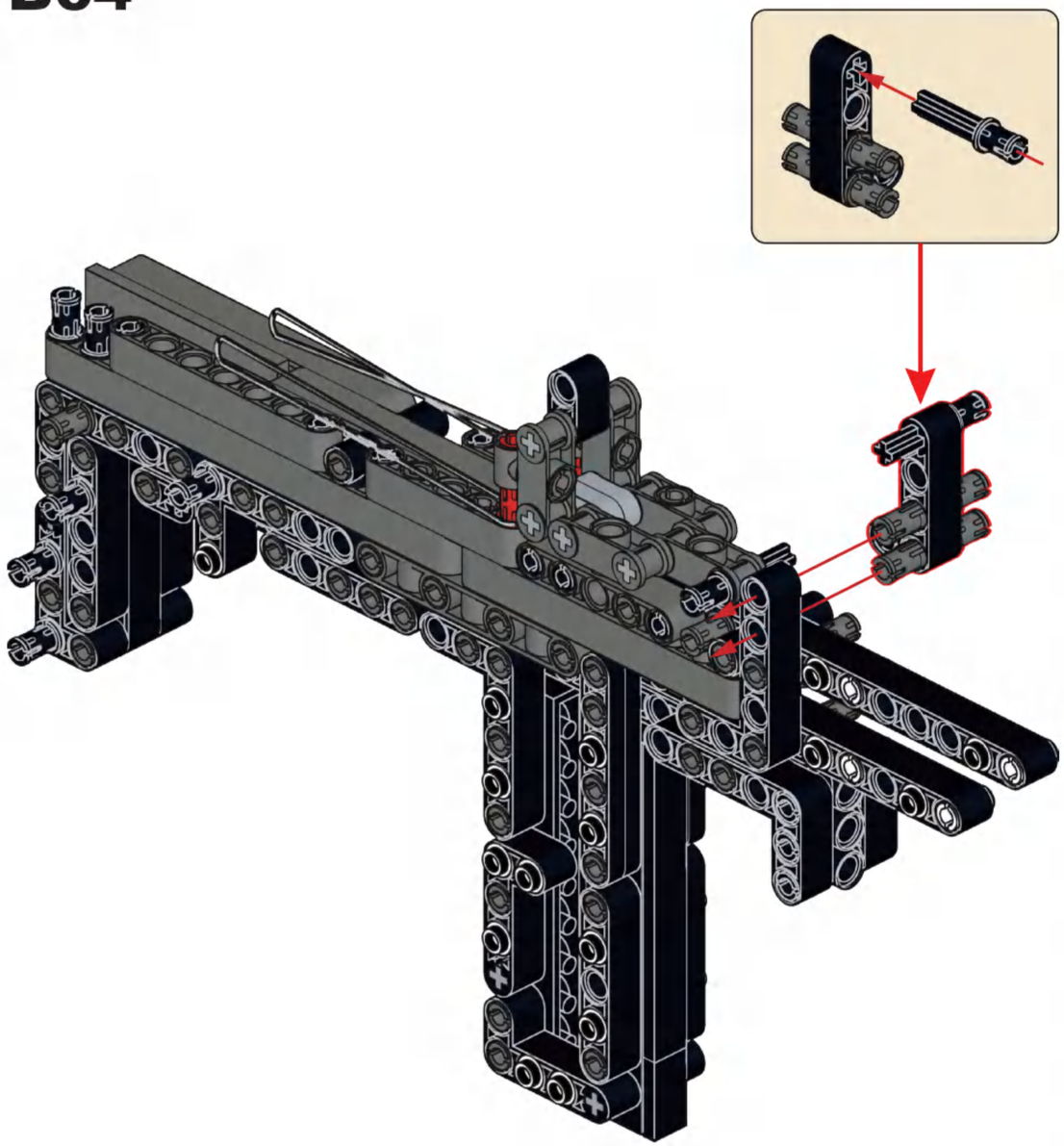

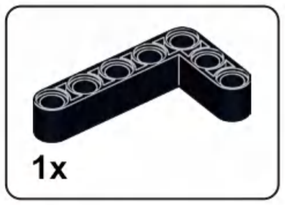

B65

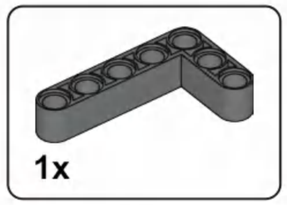

B66

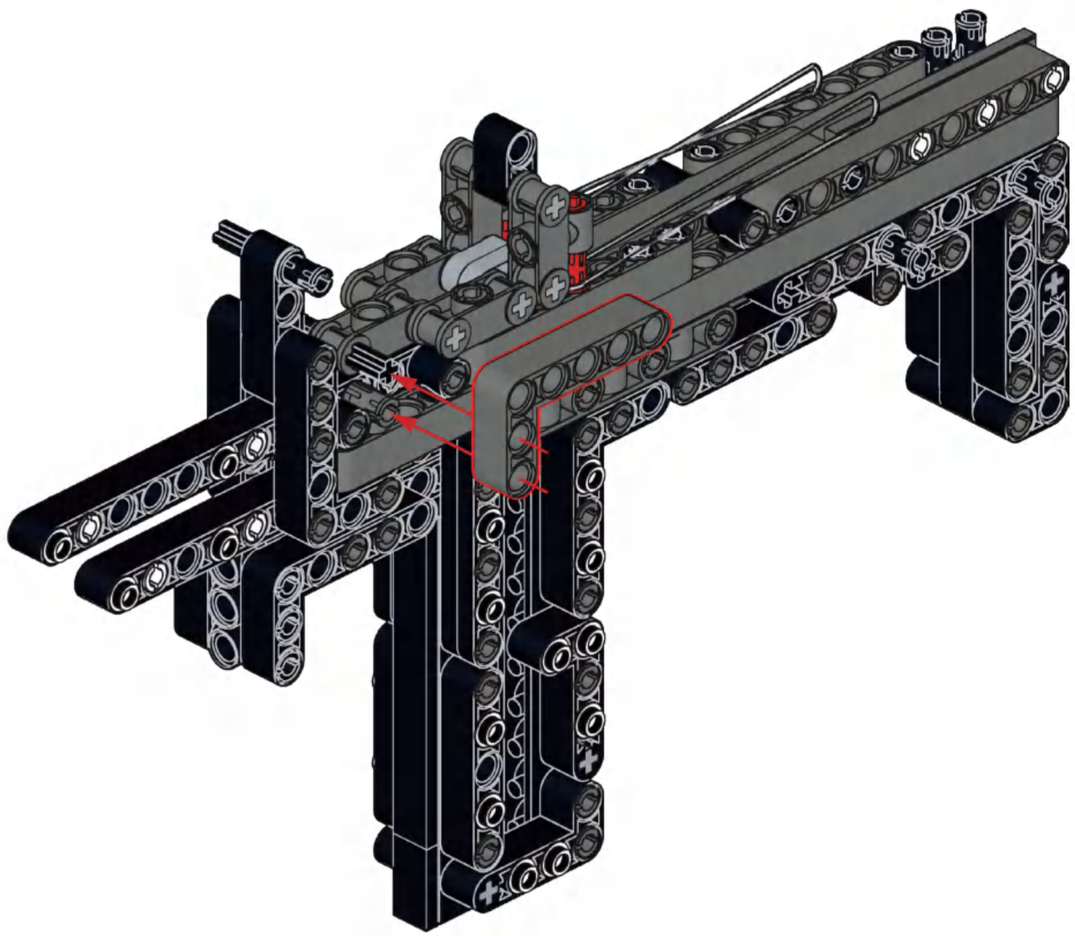

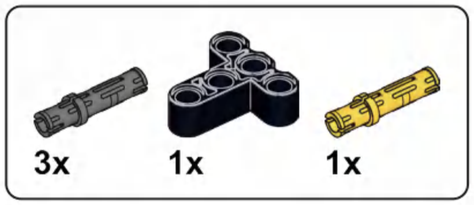

B67

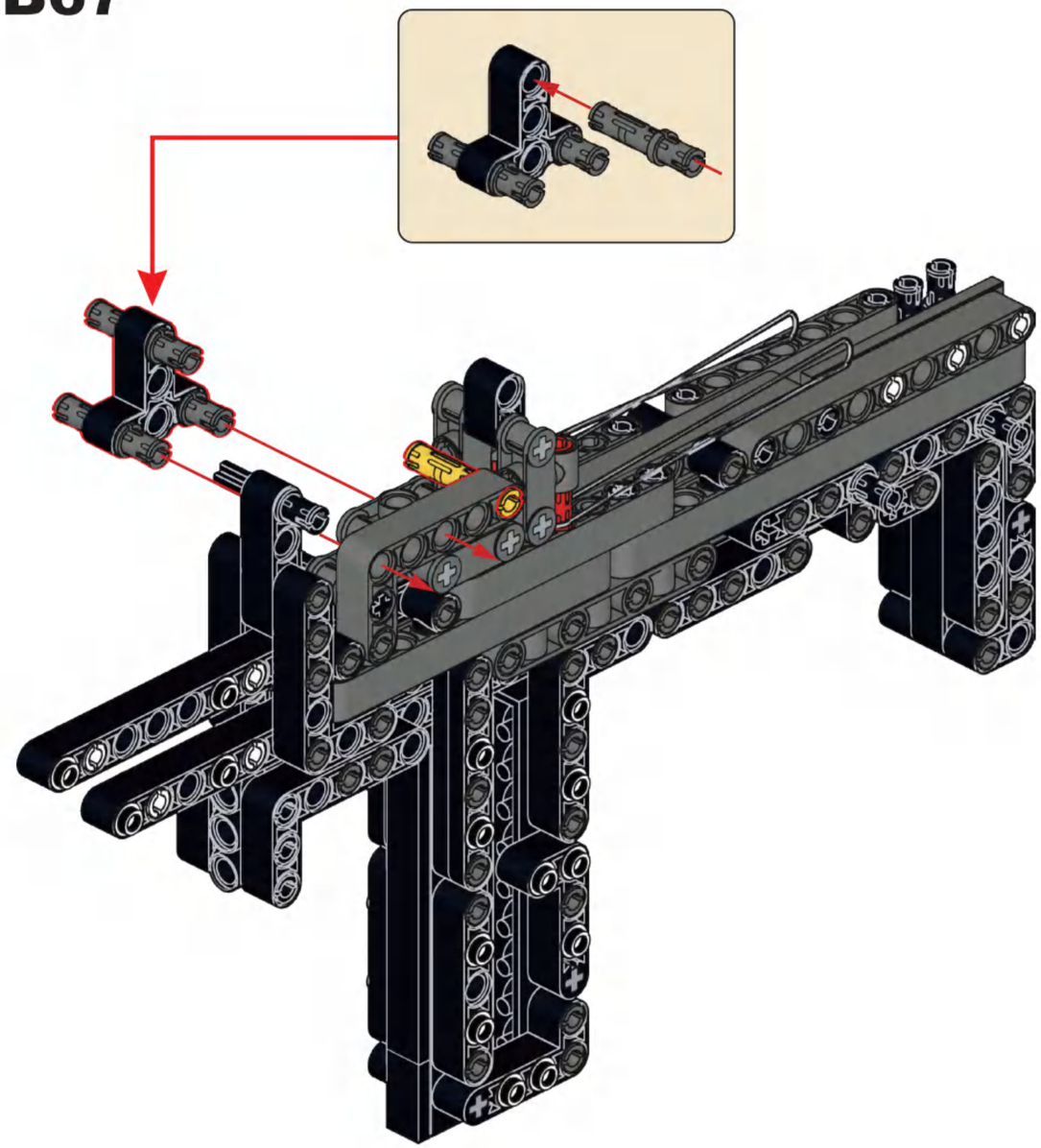

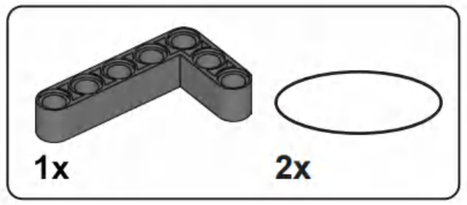

B68

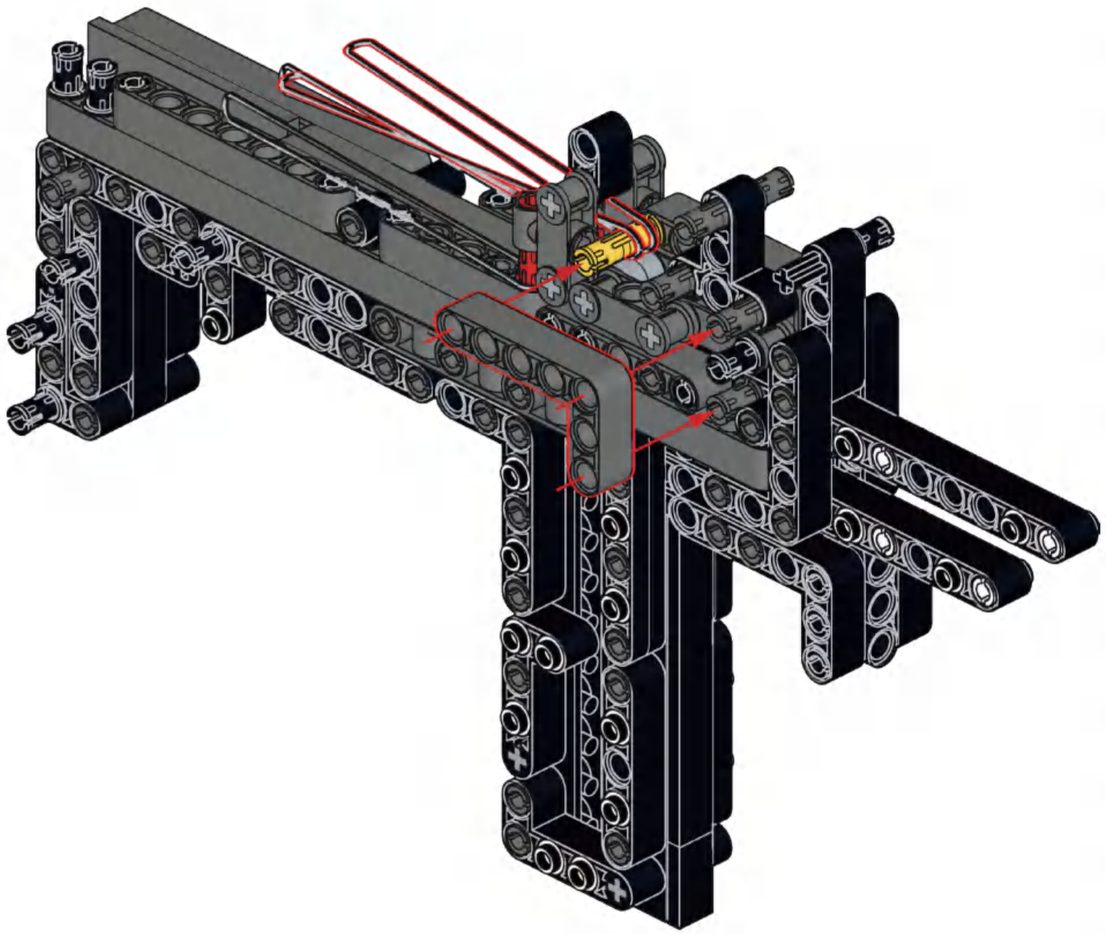

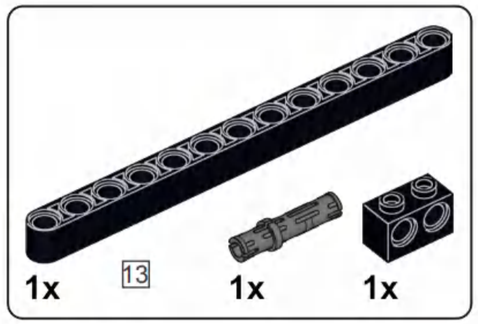

B69

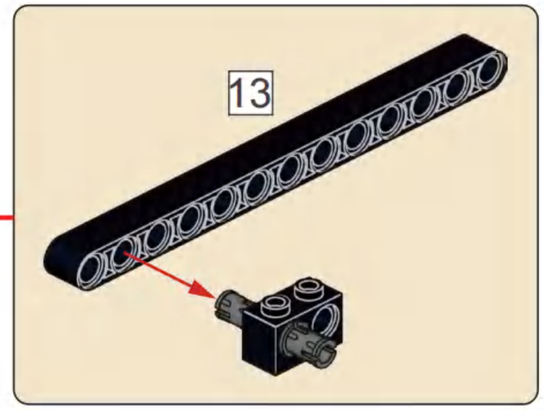

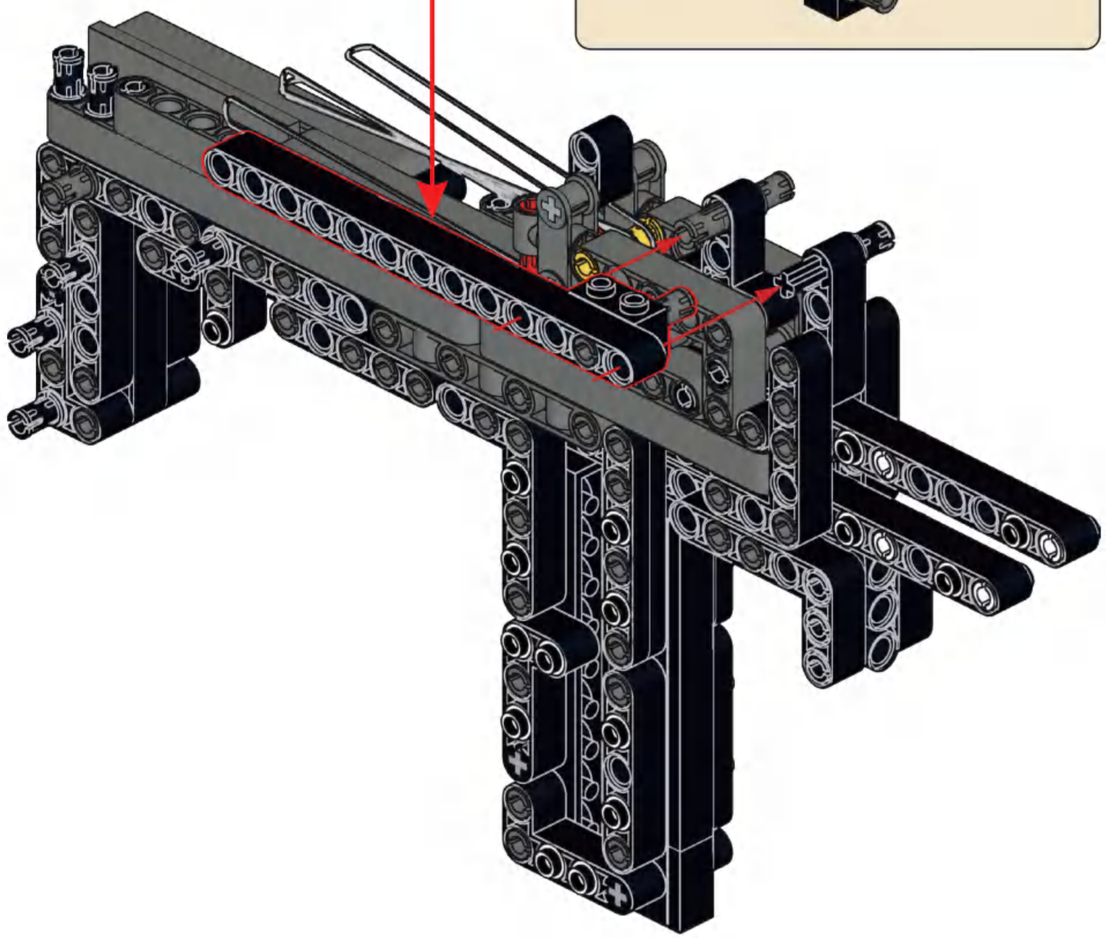

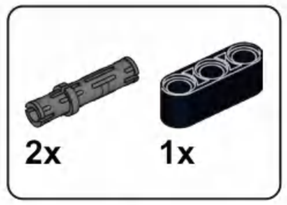

B70

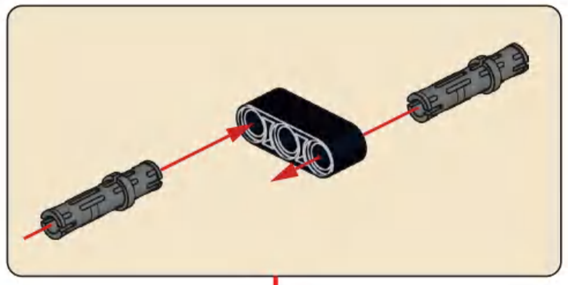

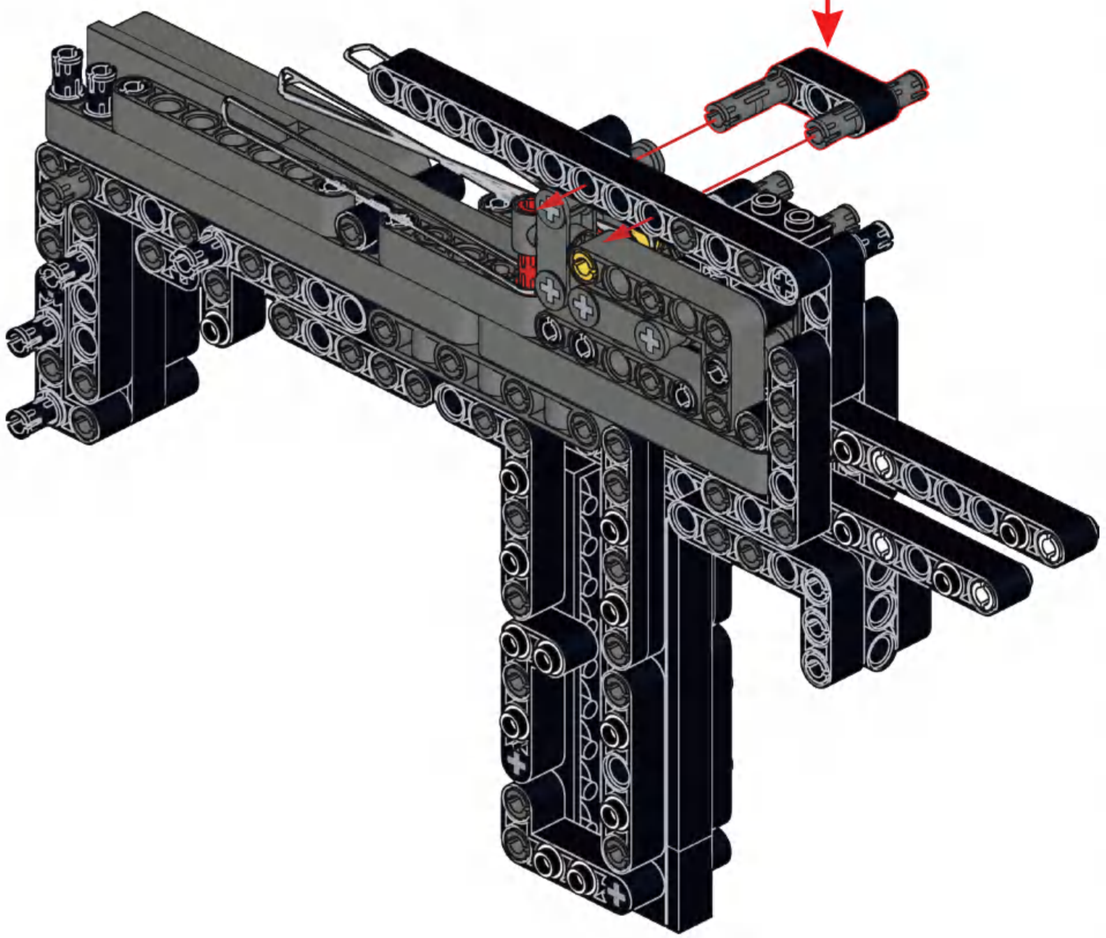

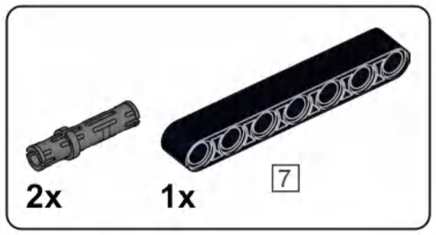

B71

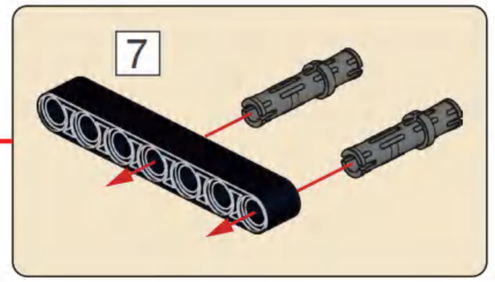

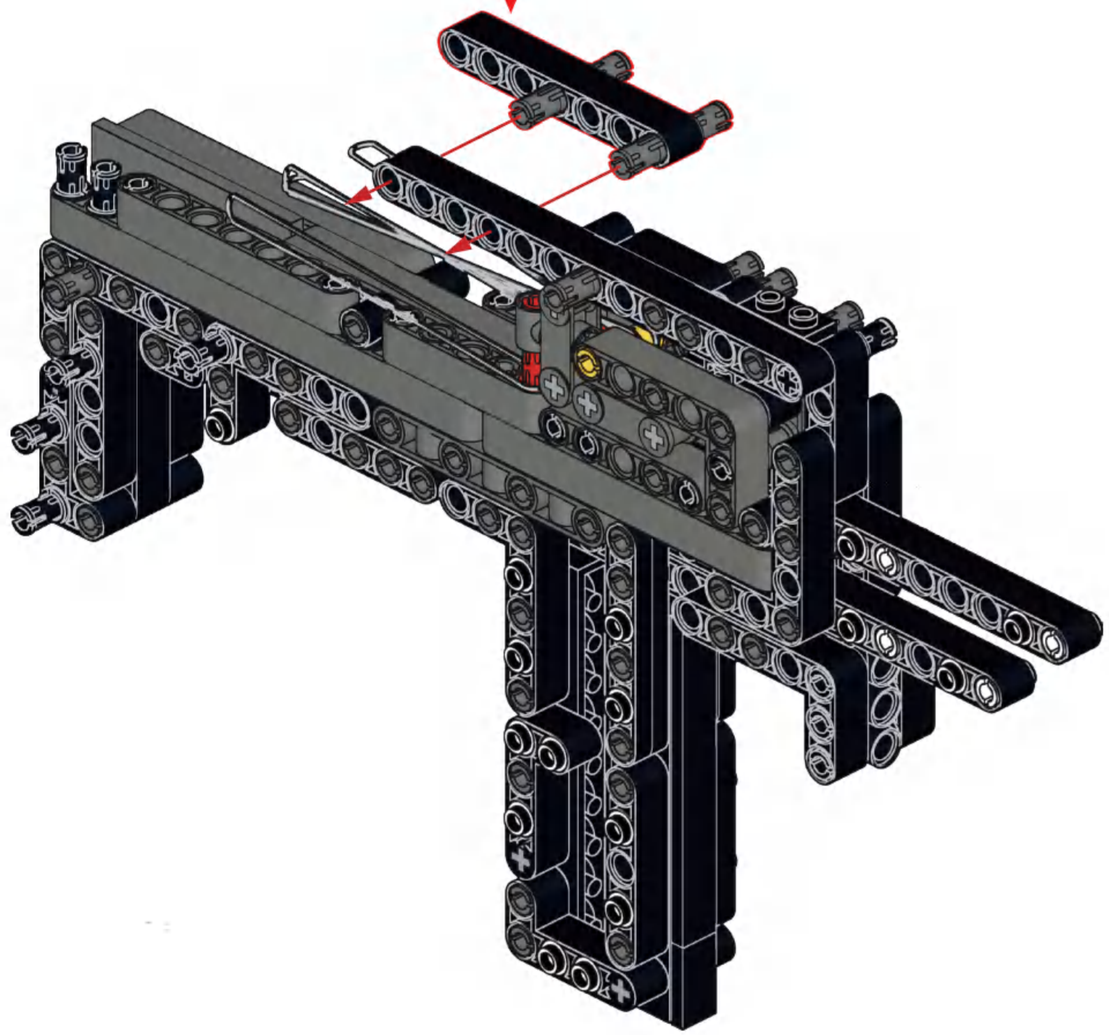

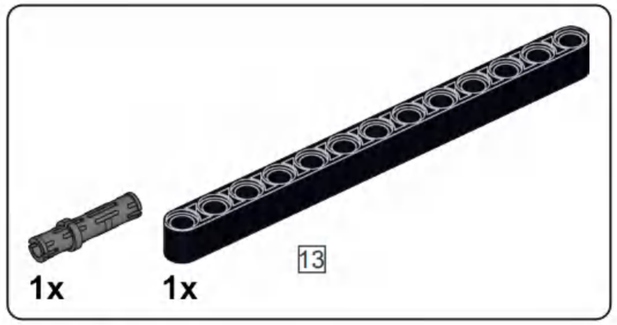

B72

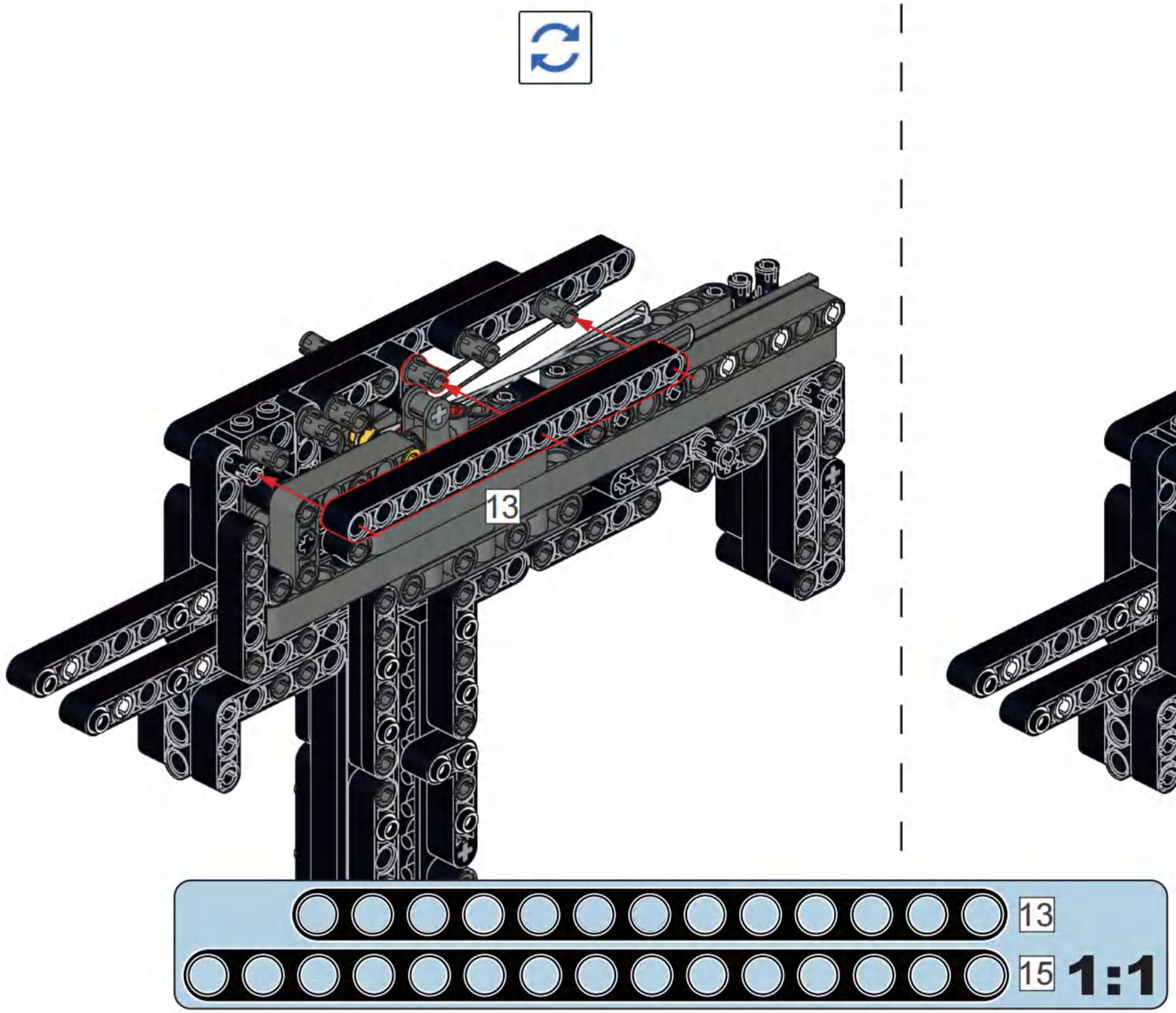

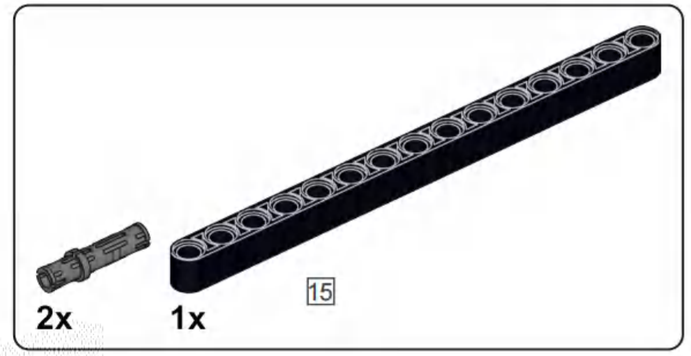

B73

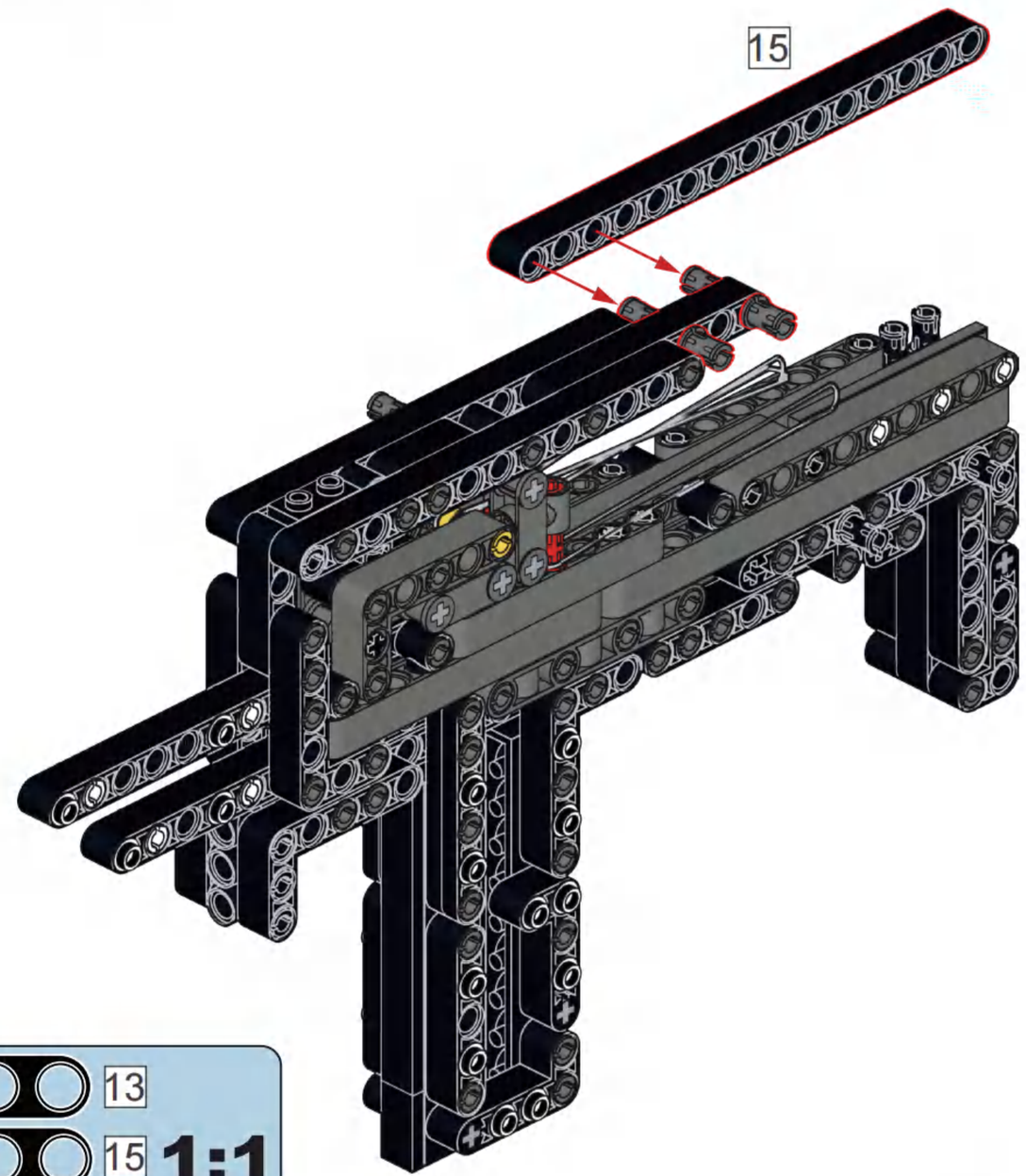

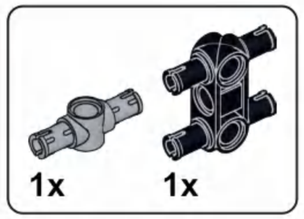

B74

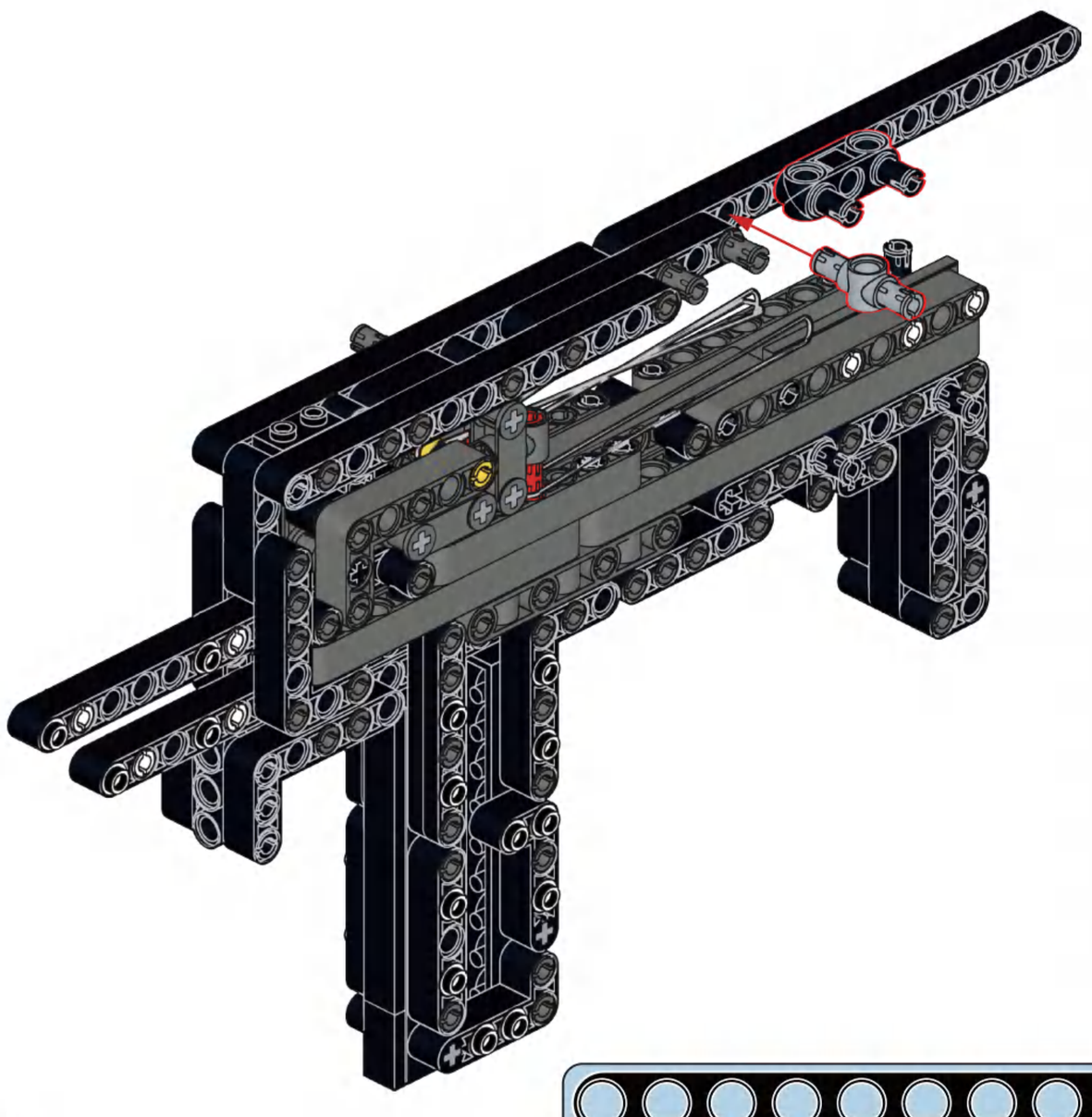

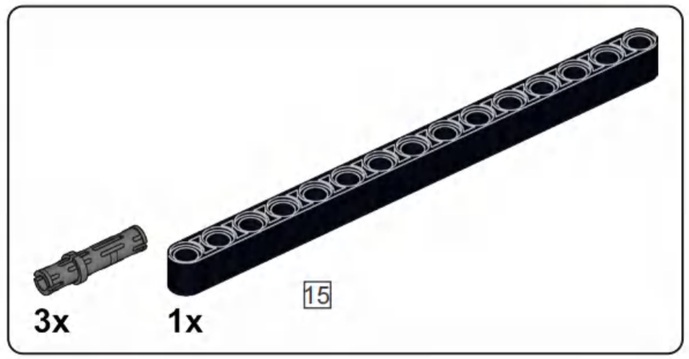

B75

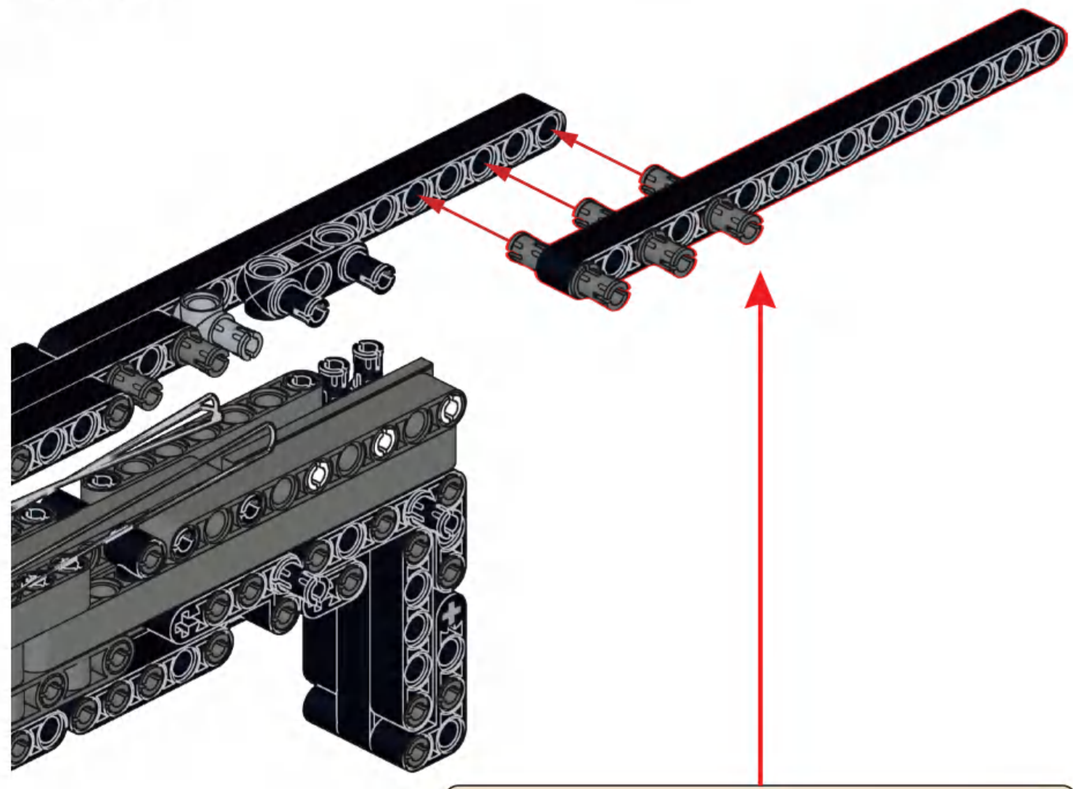

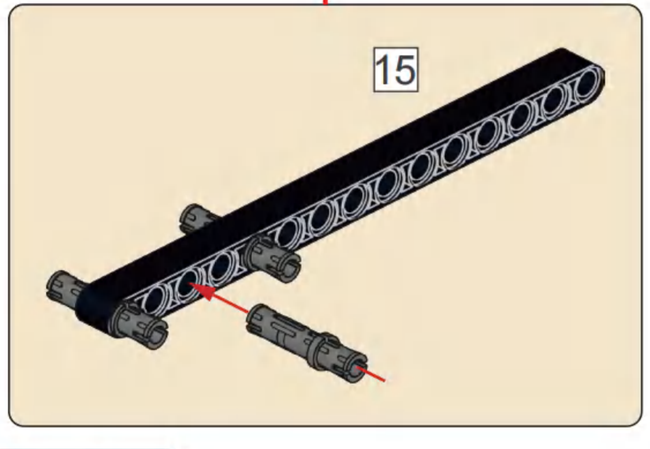

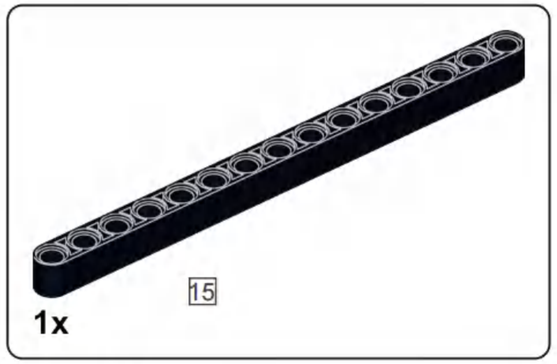

B76

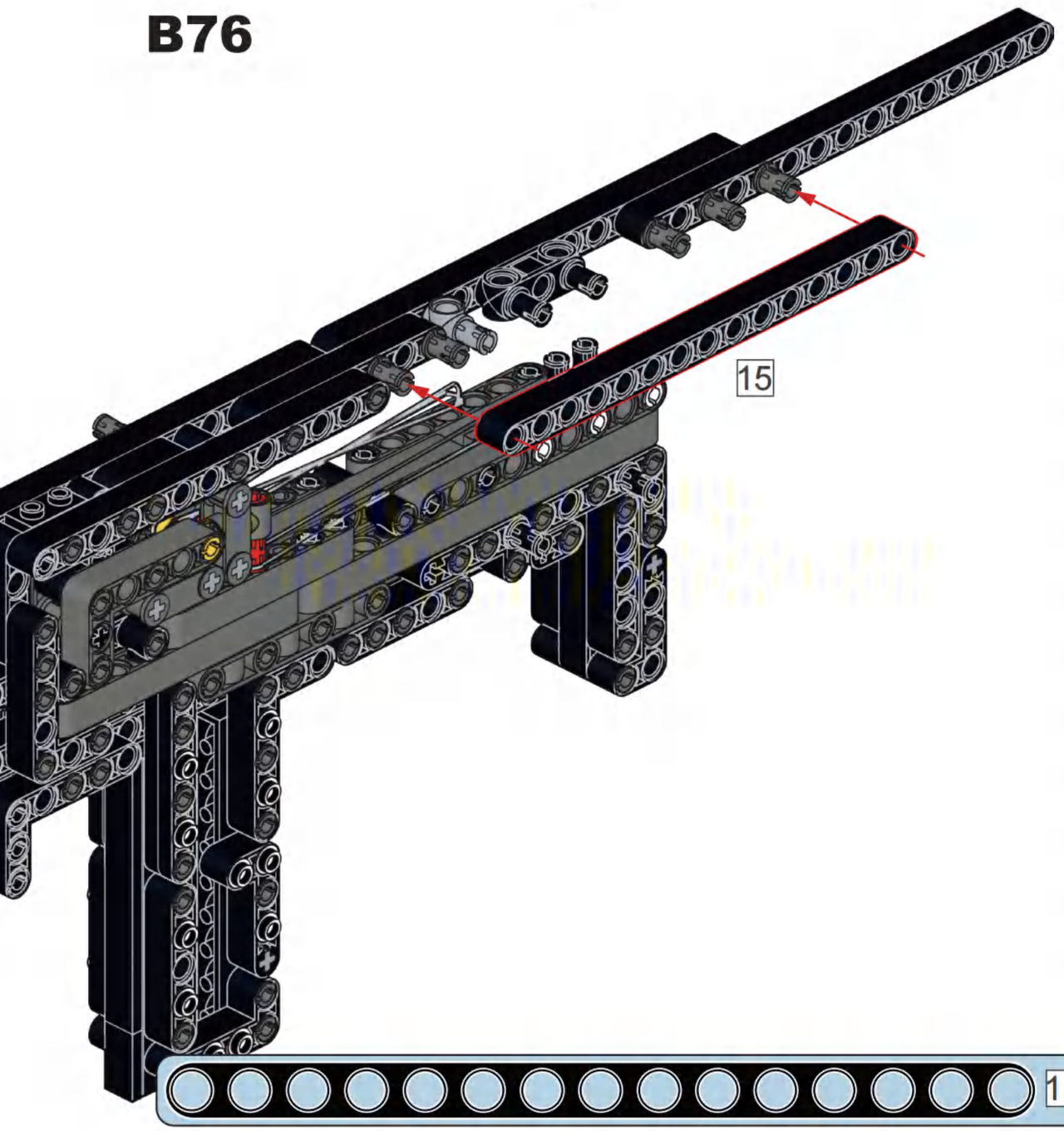

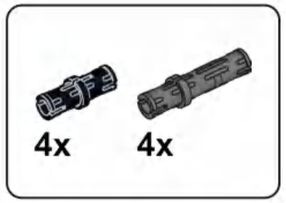

B77

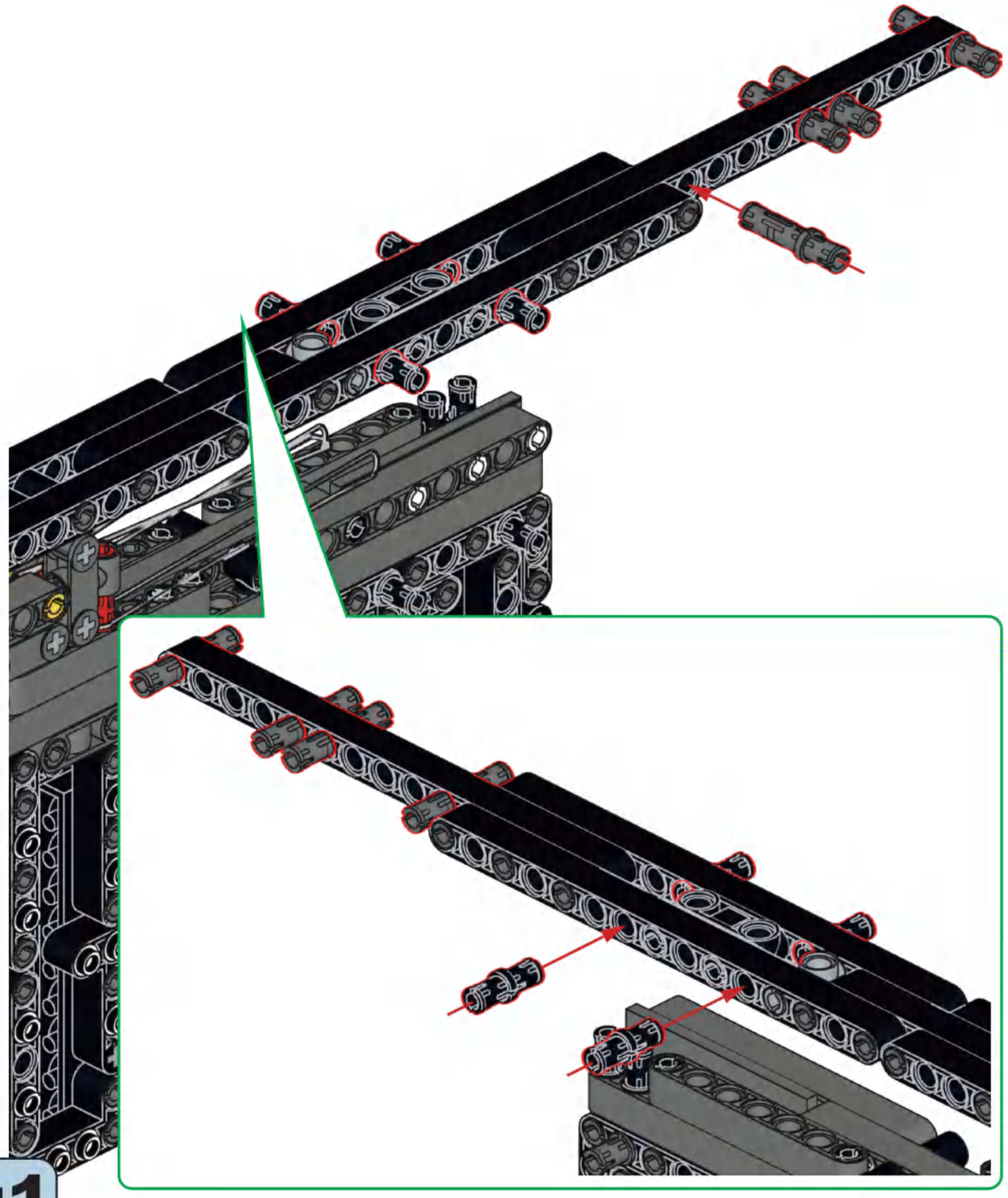

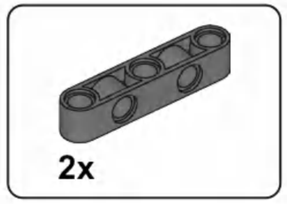

B78

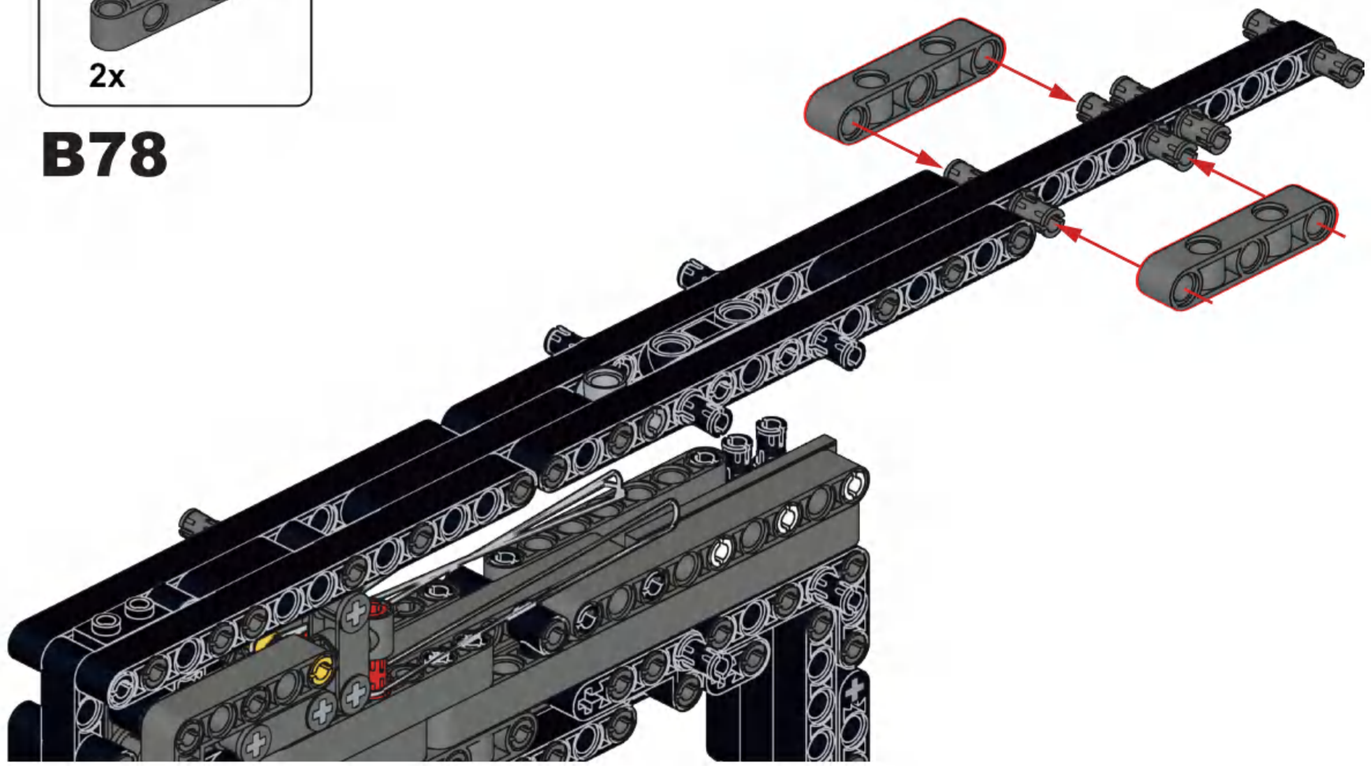

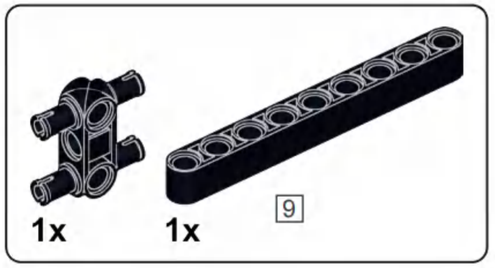

B79

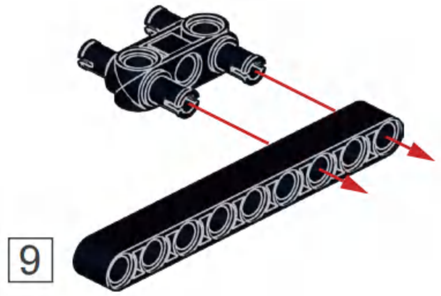

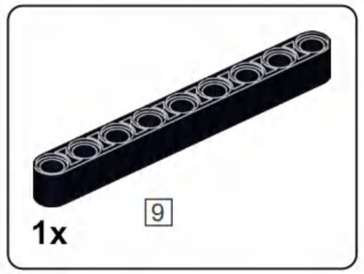

B80

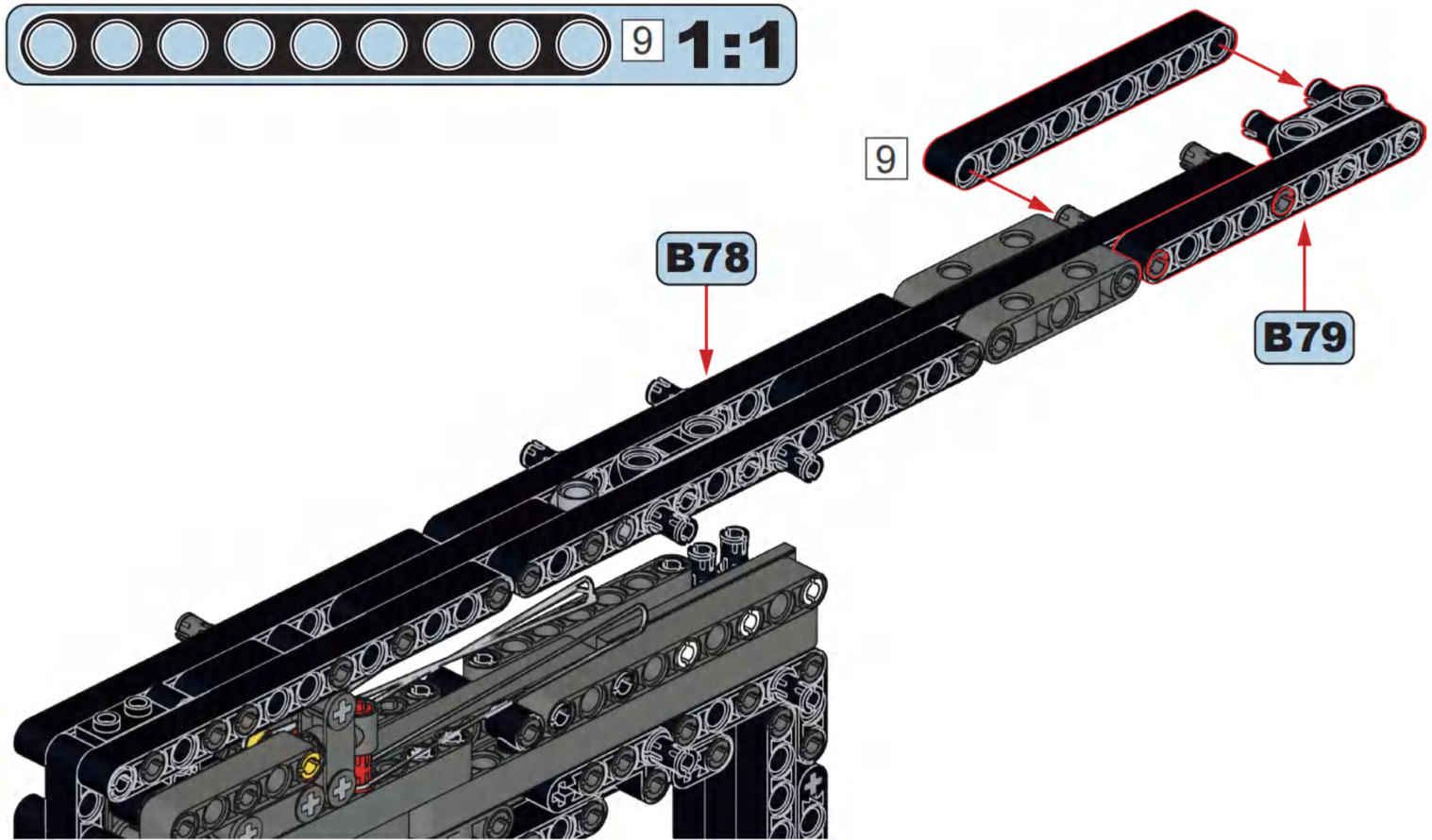

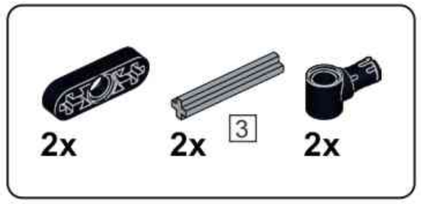

B81

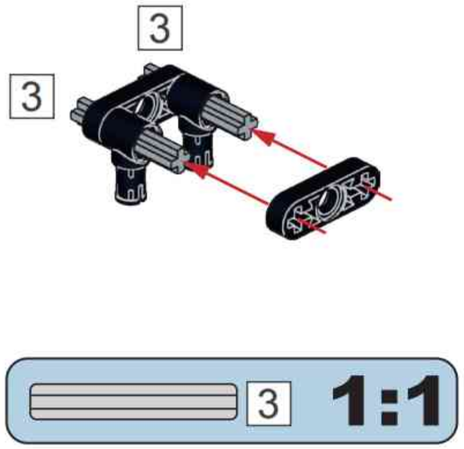

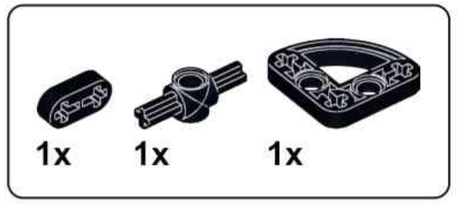

B82

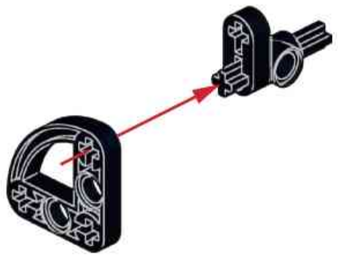

B83

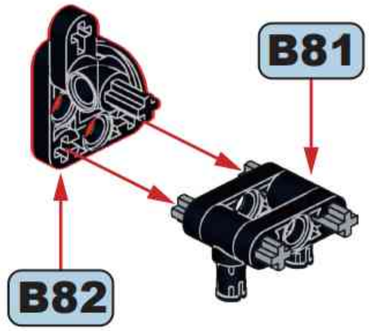

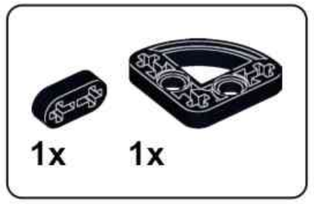

B84

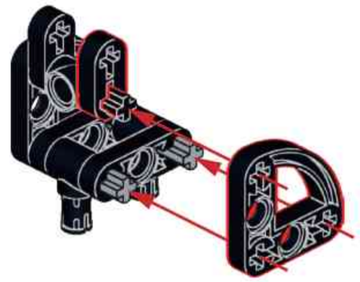

B85

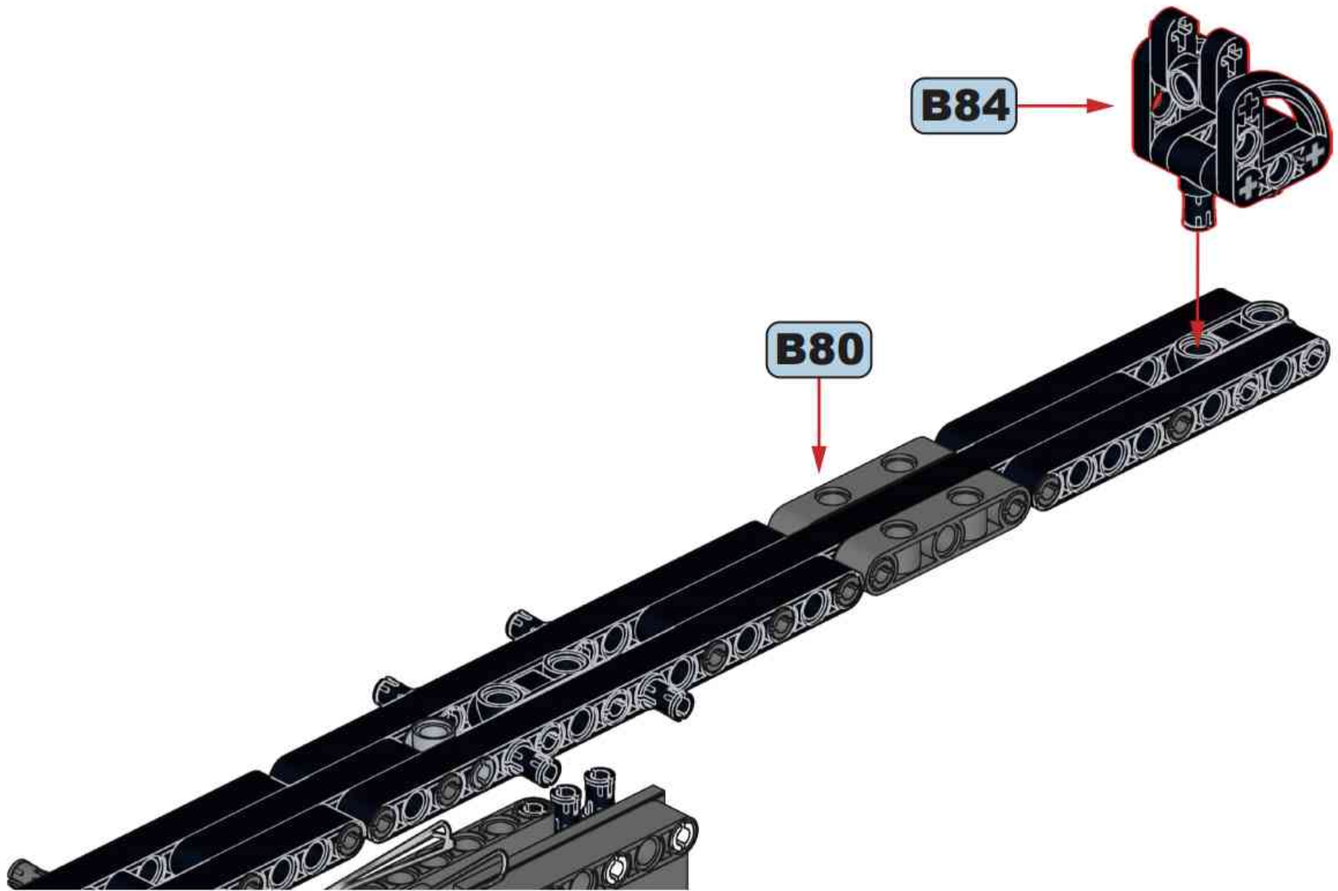

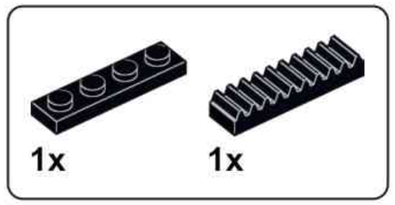

B86

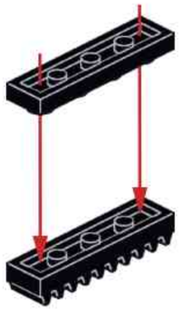

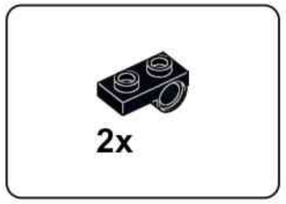

B87

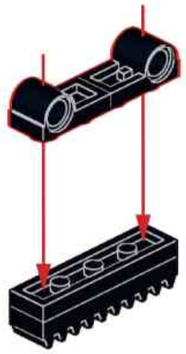

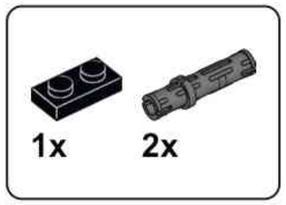

B88

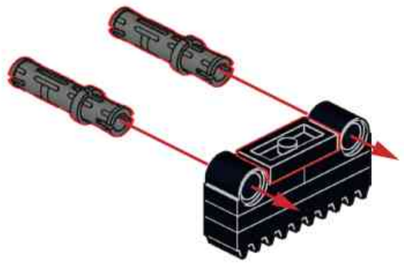

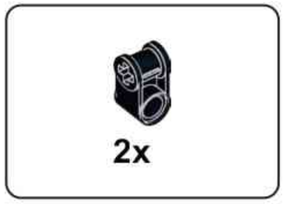

B89

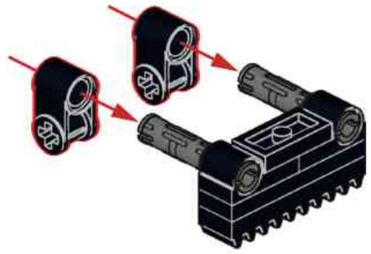

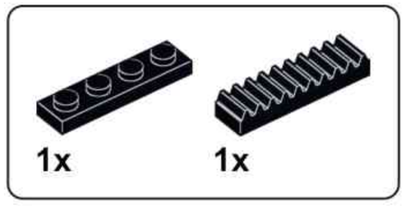

B90

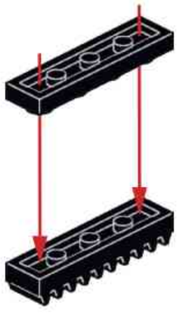

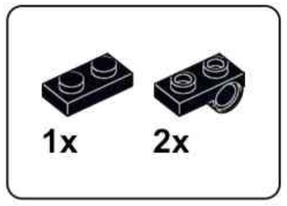

B91

B92

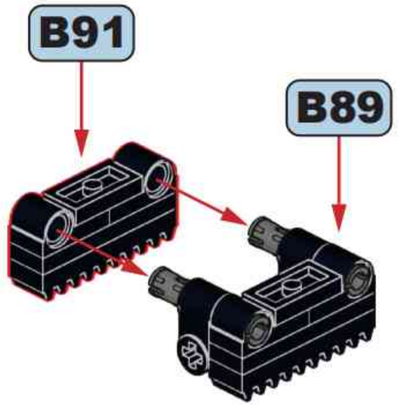

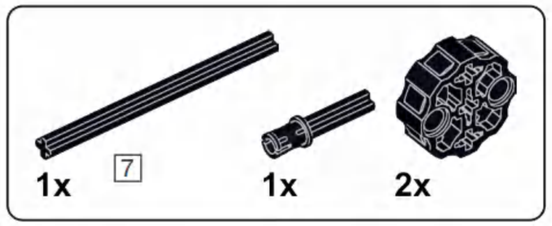

B93

B94

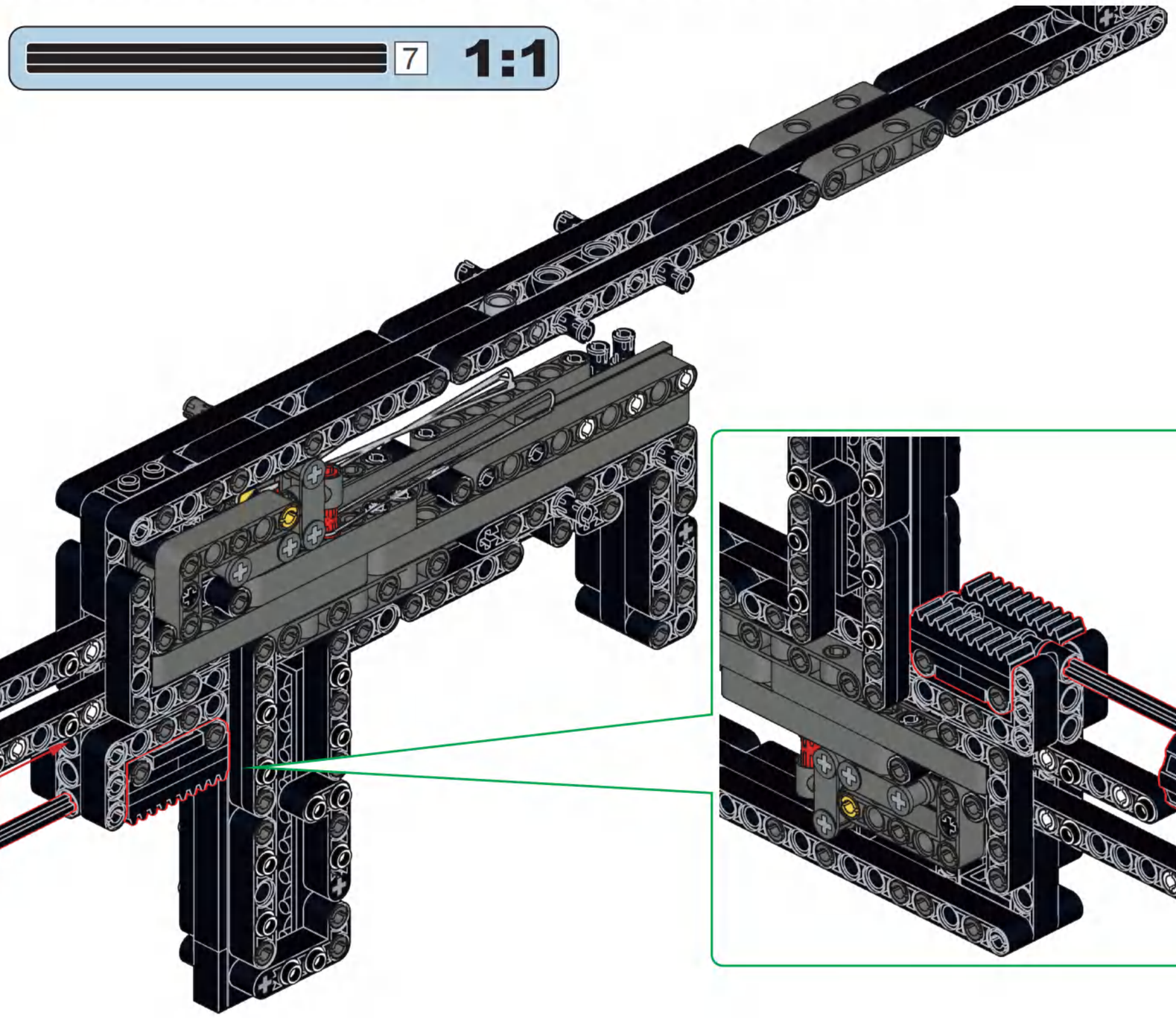

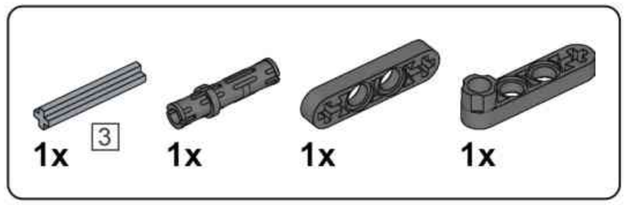

B95

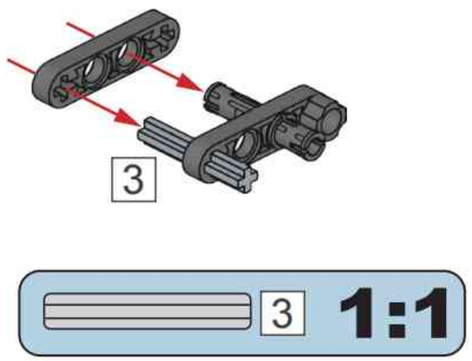

B96

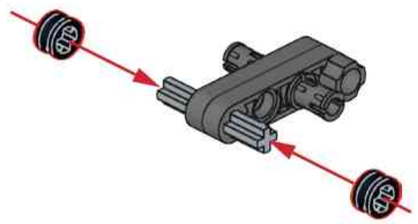

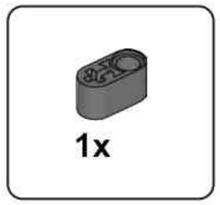

B97

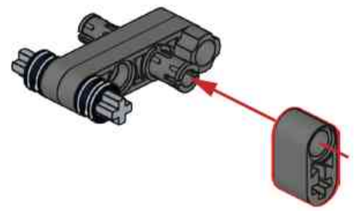

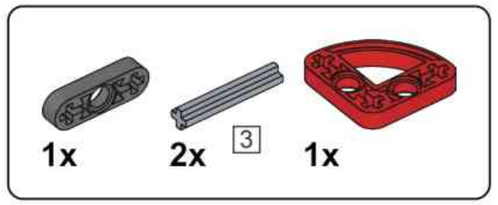

B98

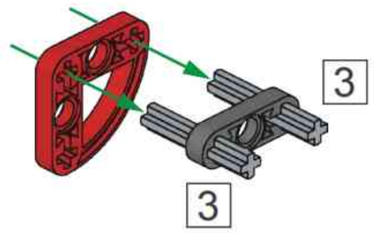

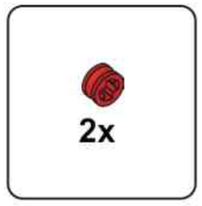

B99

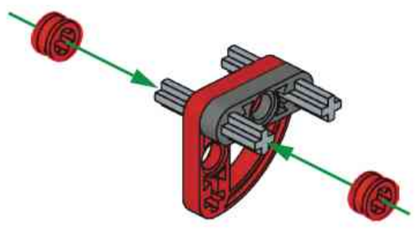

B100

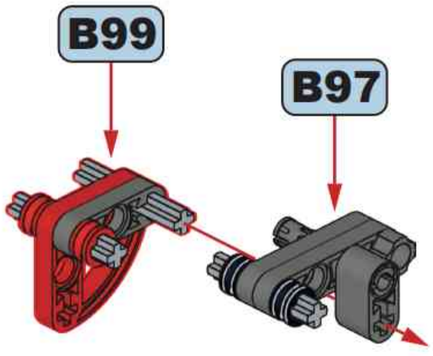

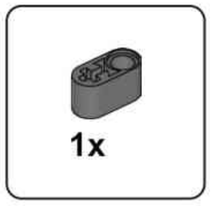

B101

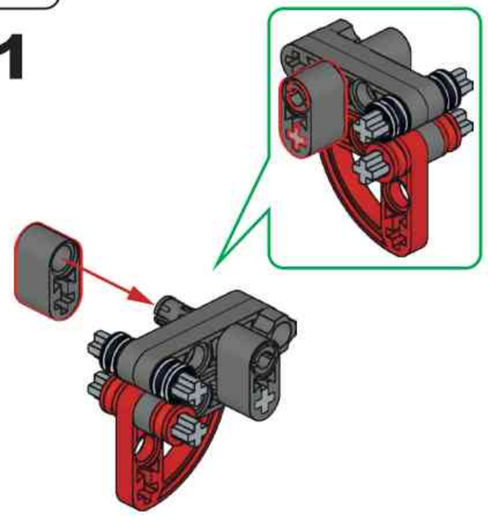

B102

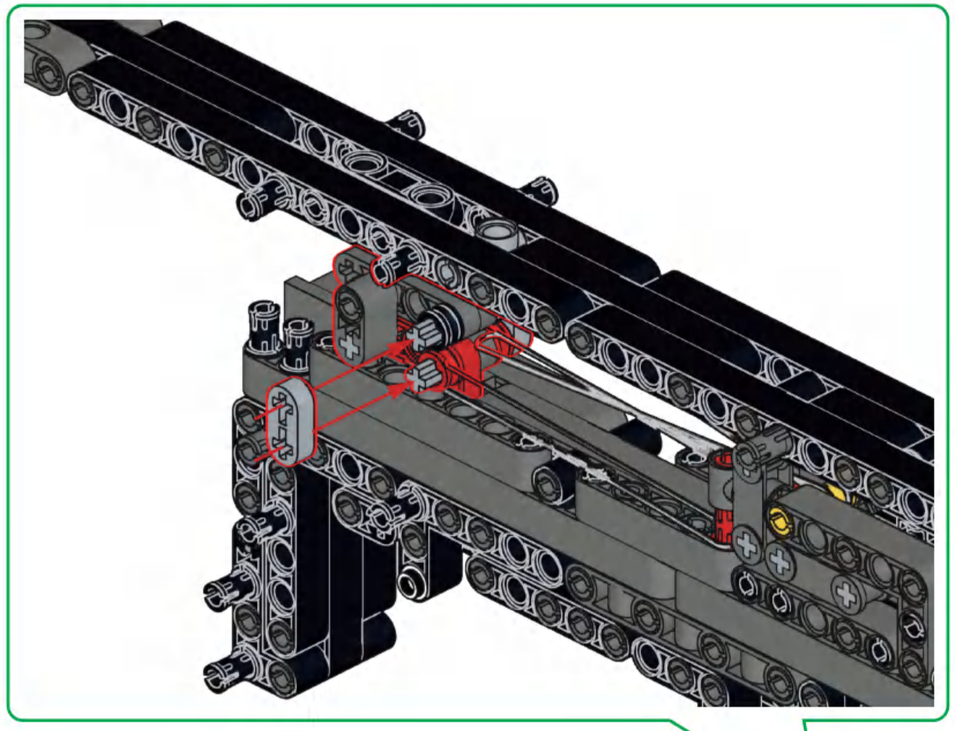

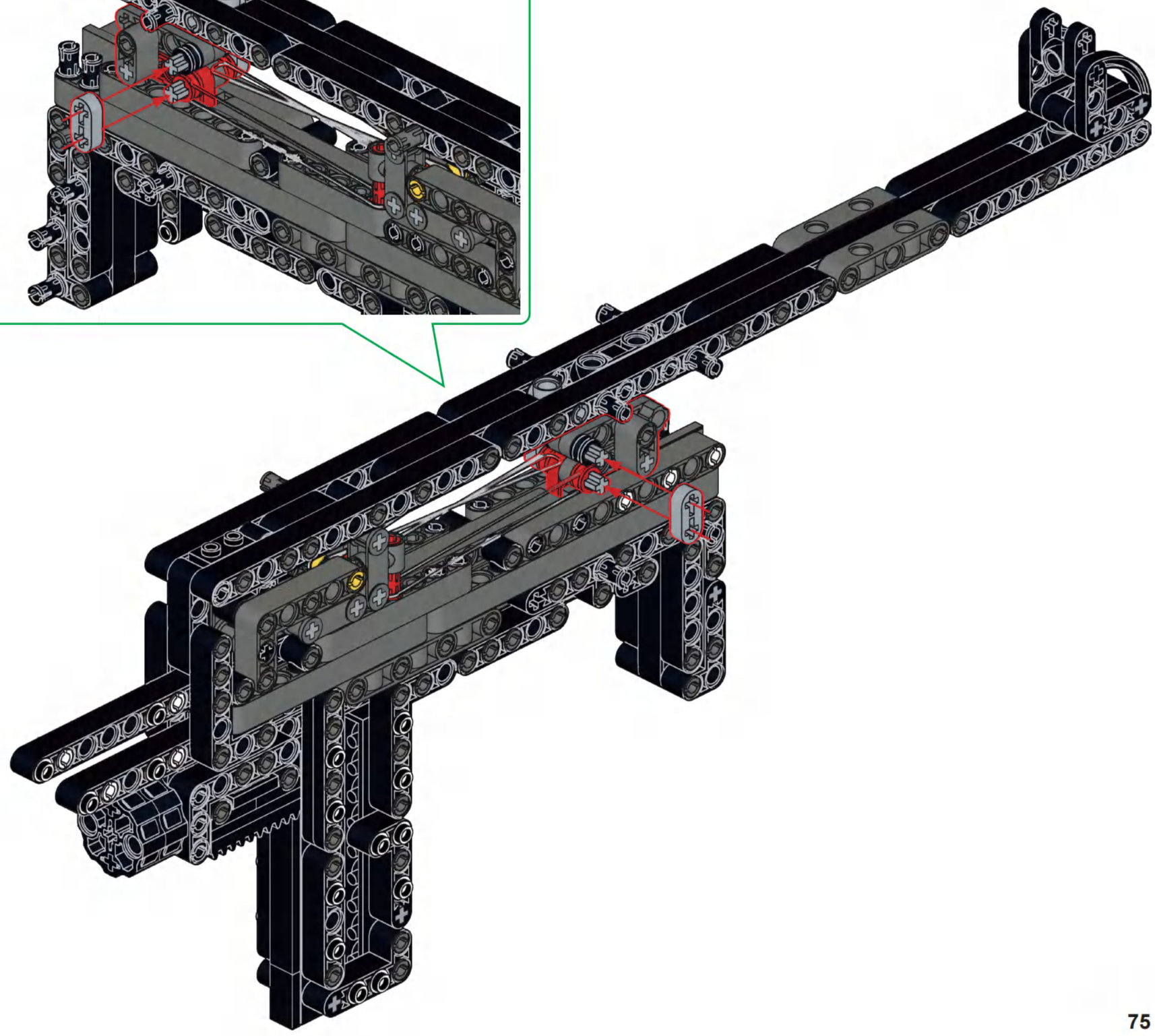

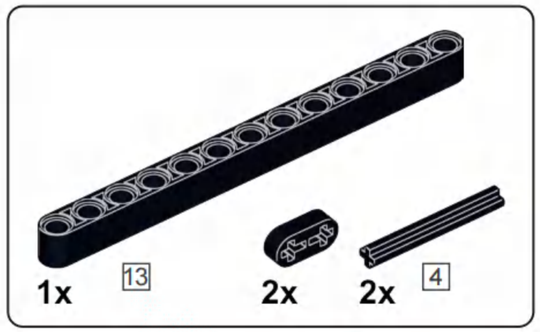

B103

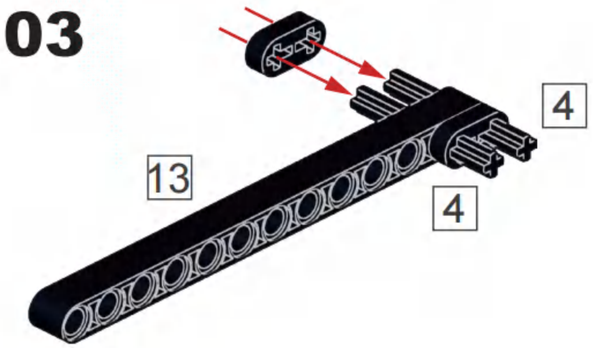

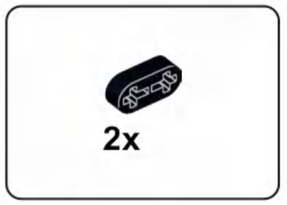

B104

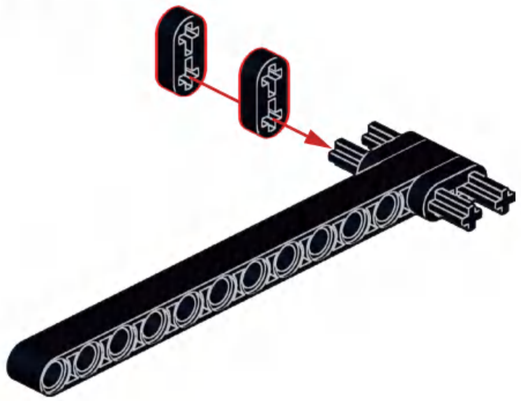

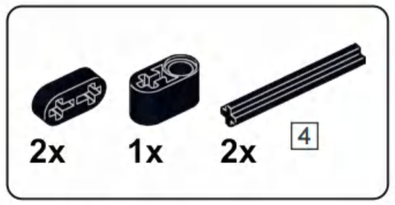

B105

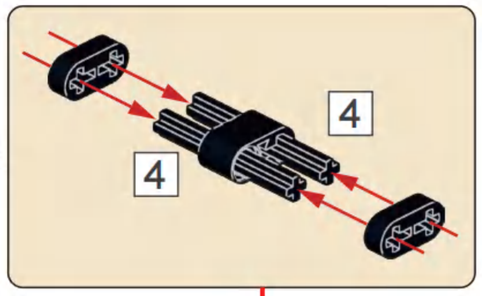

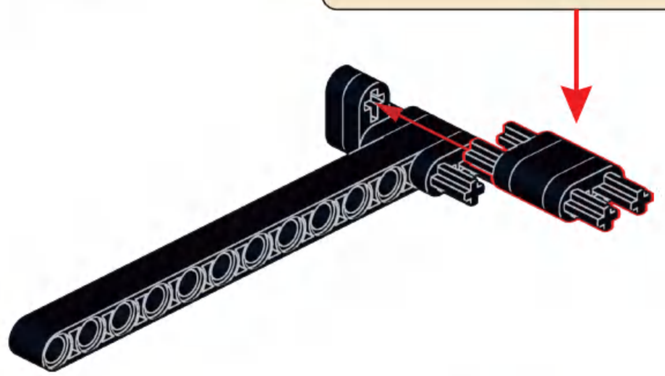

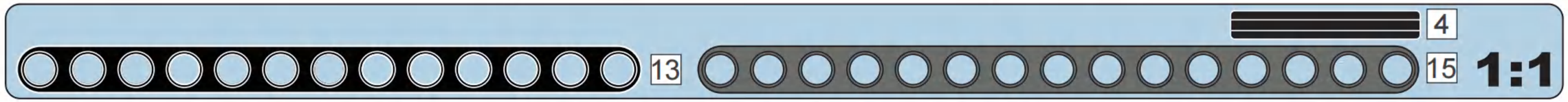

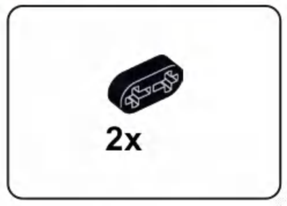

B106

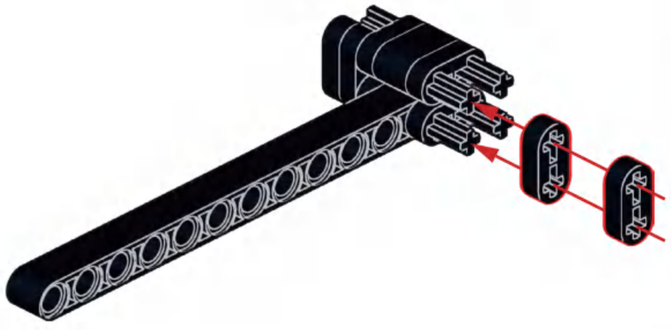

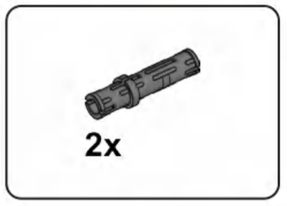

B107

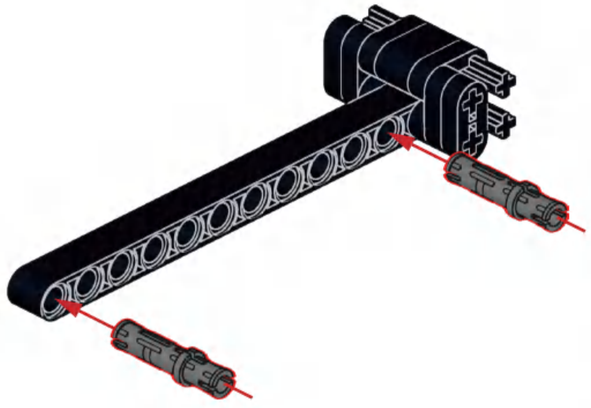

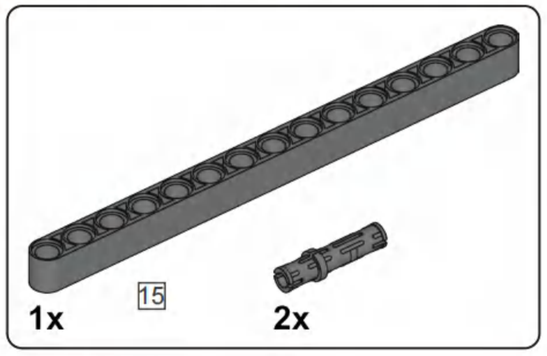

B108

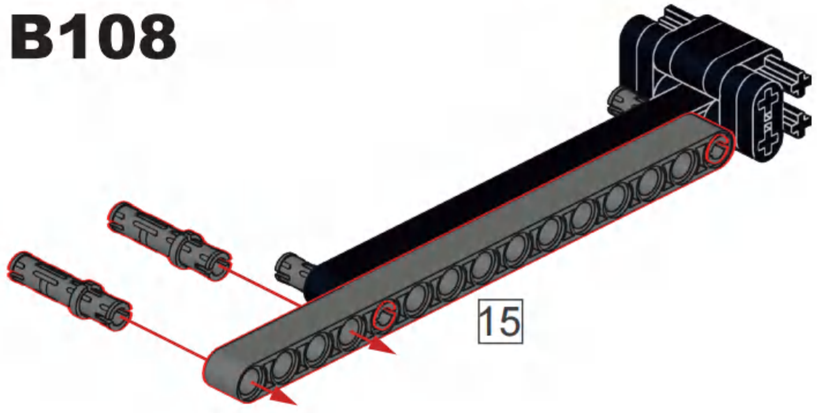

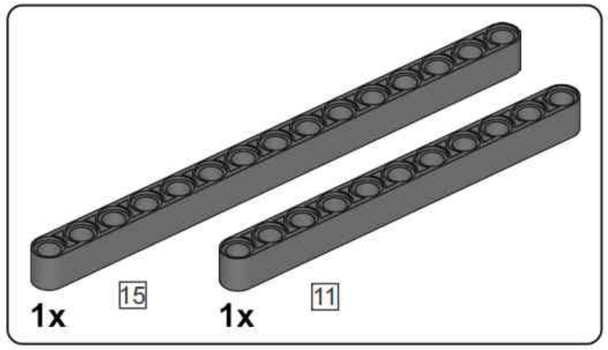

B109

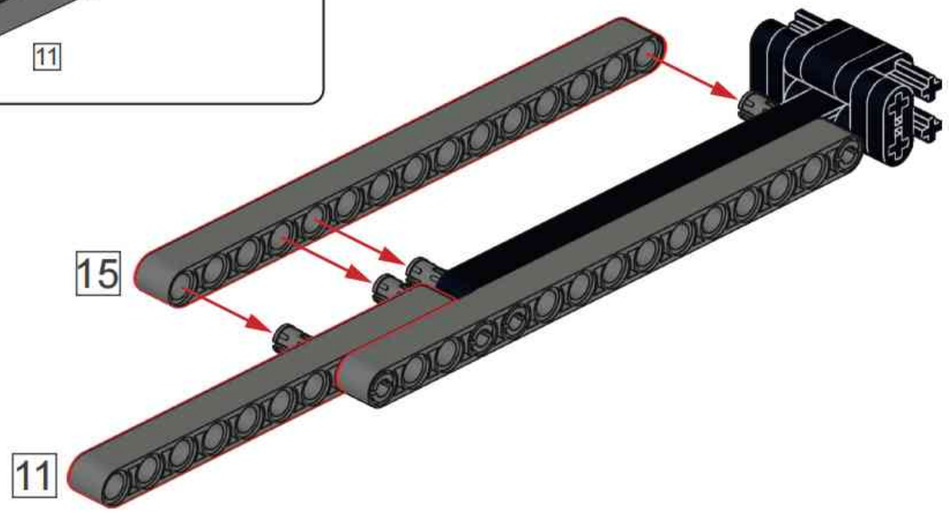

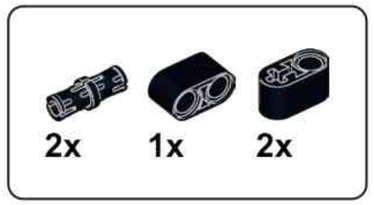

B110

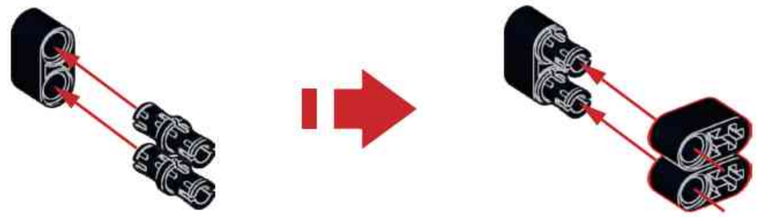

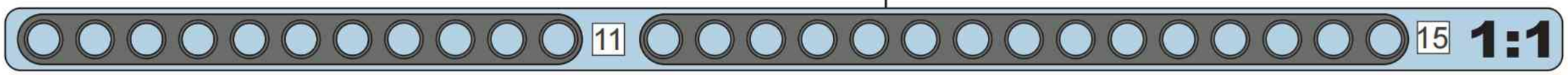

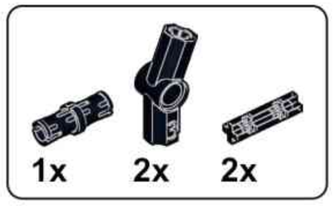

B111

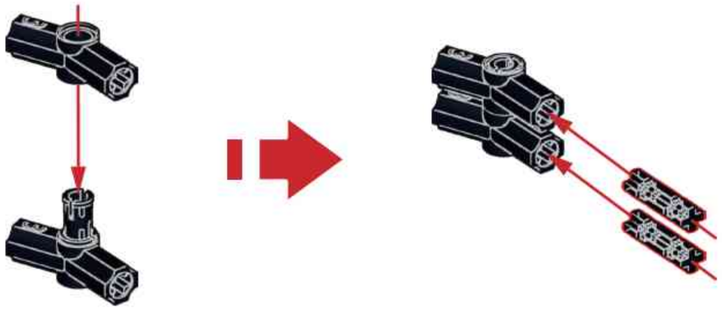

B112

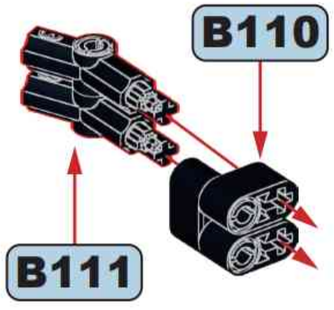

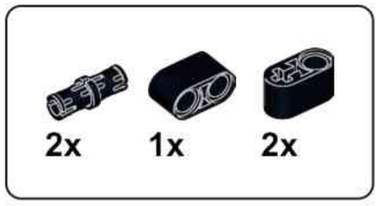

B113

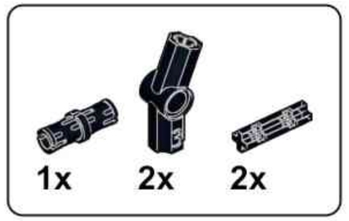

B114

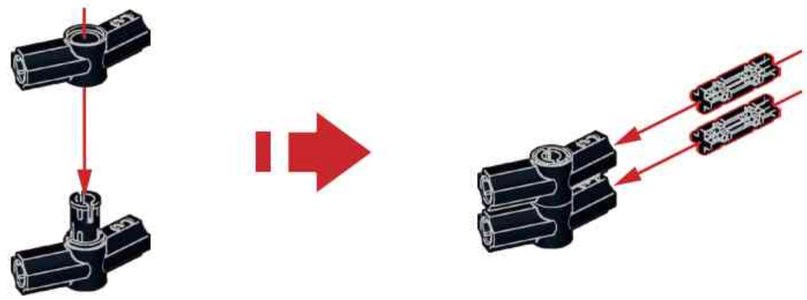

B115

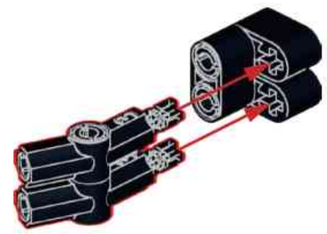

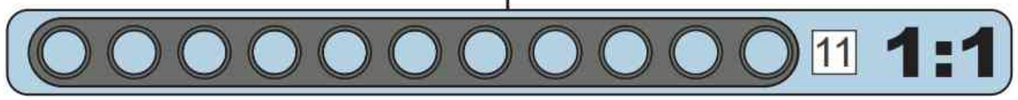

B116

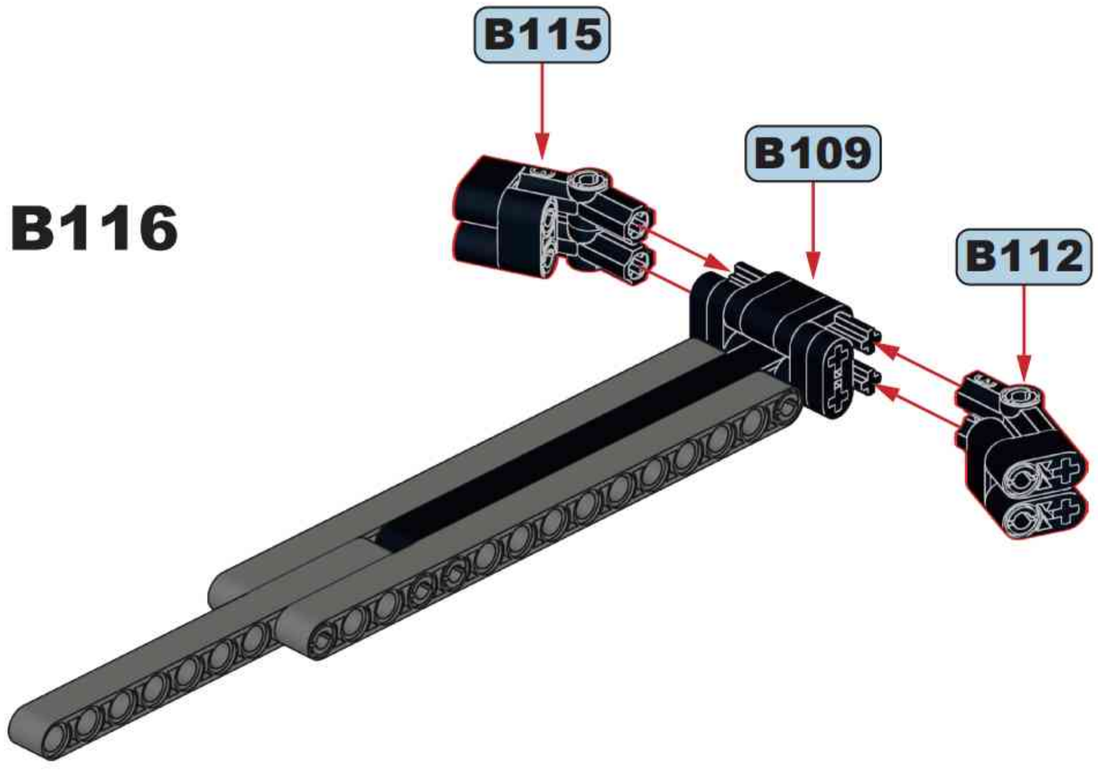

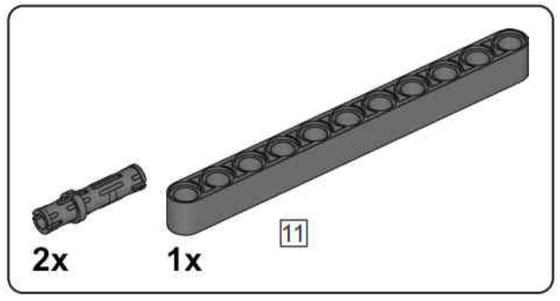

B117

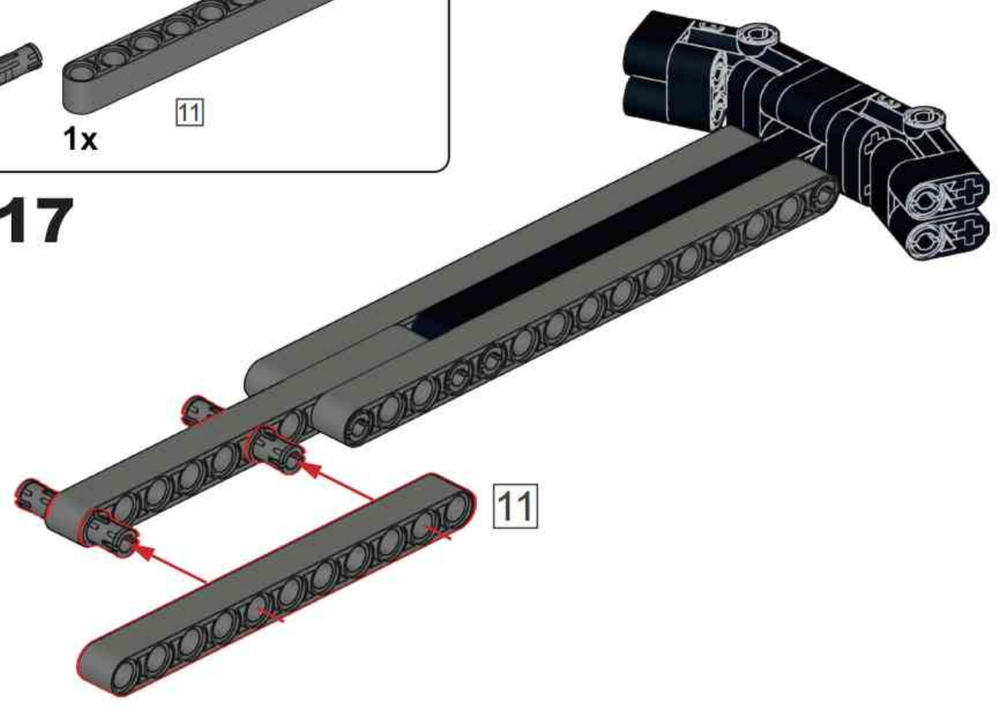

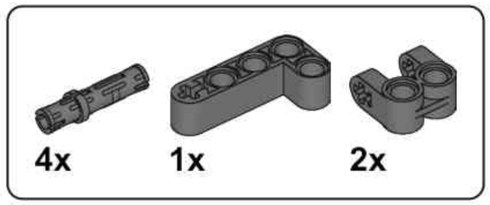

B118

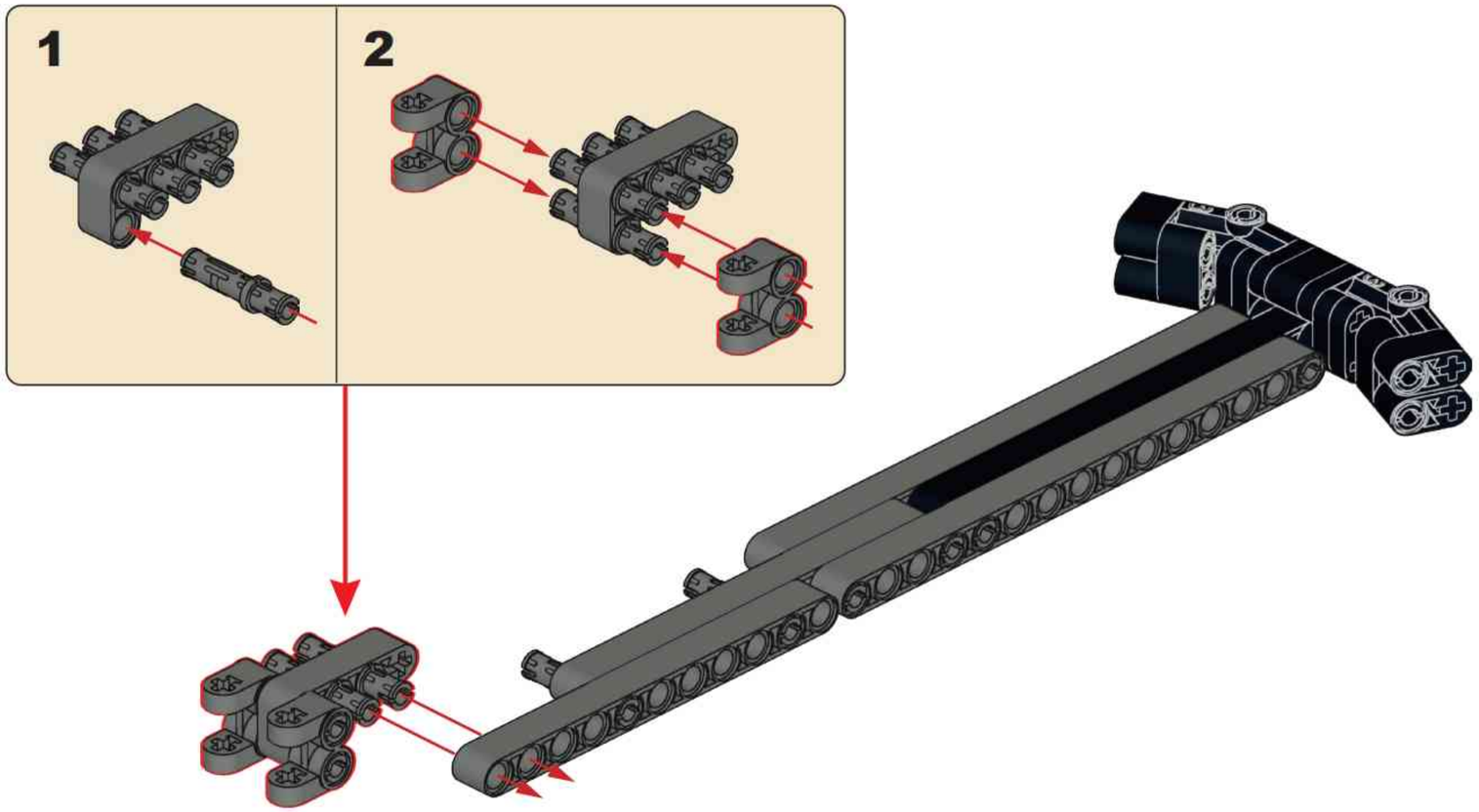

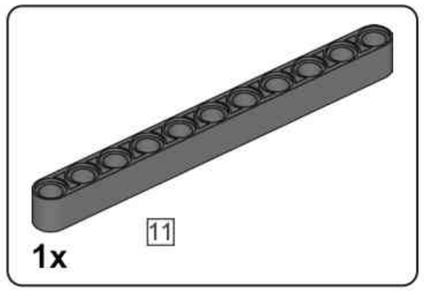

B119

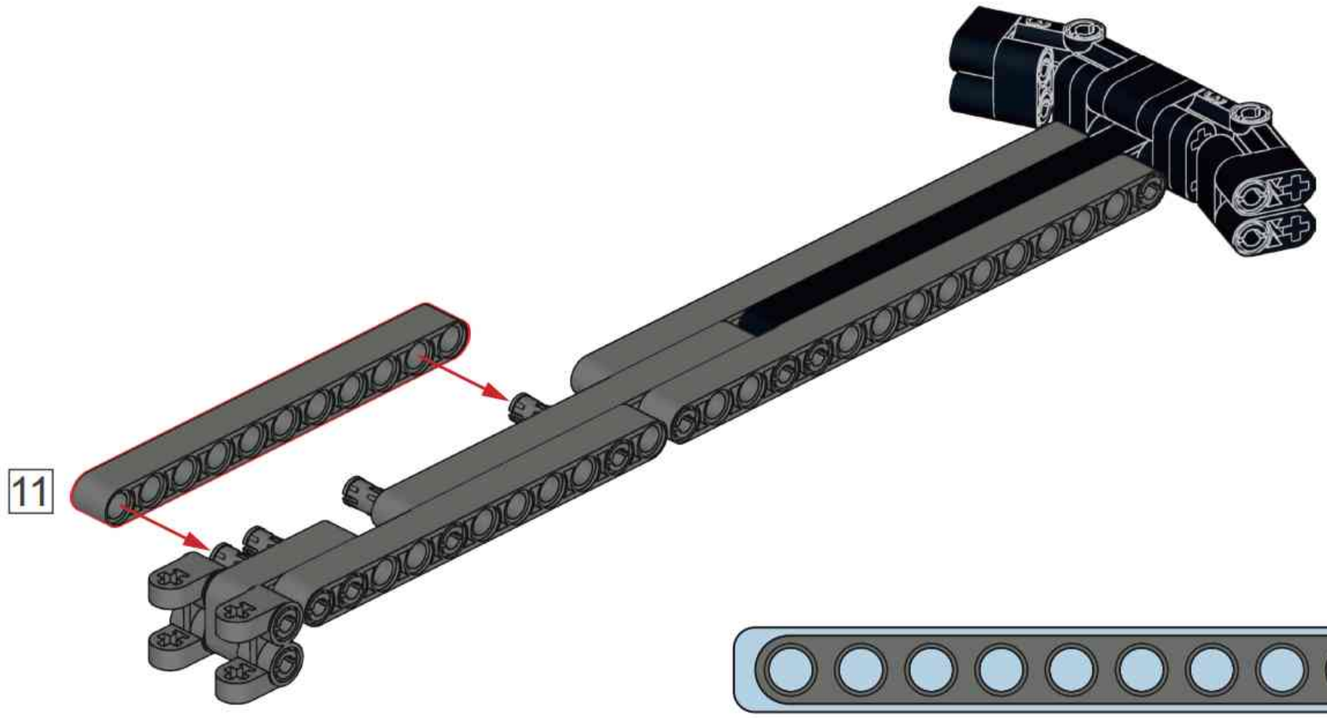

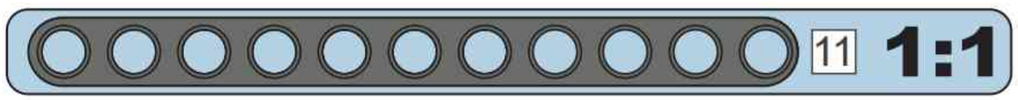

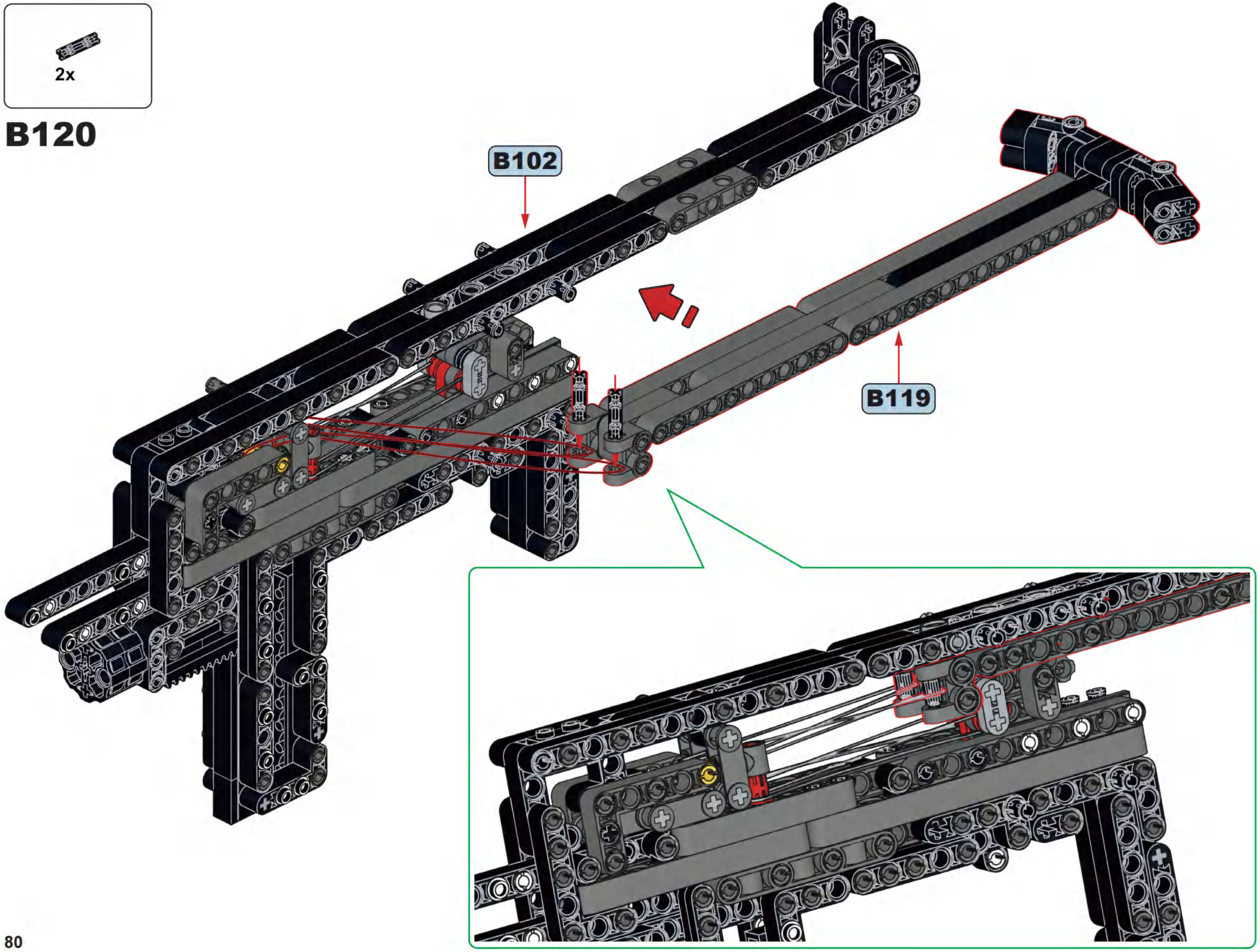
2x
B120
B102
B119

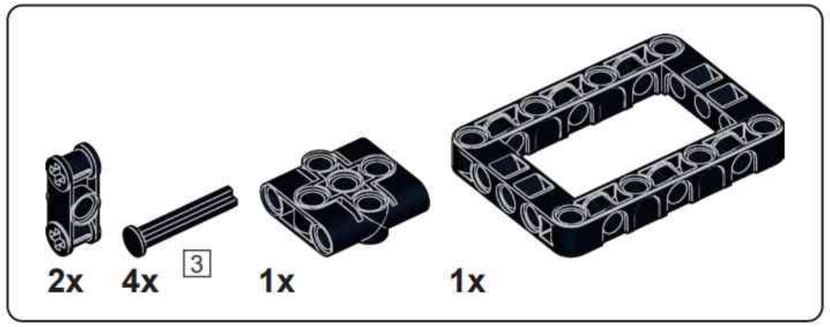

B121

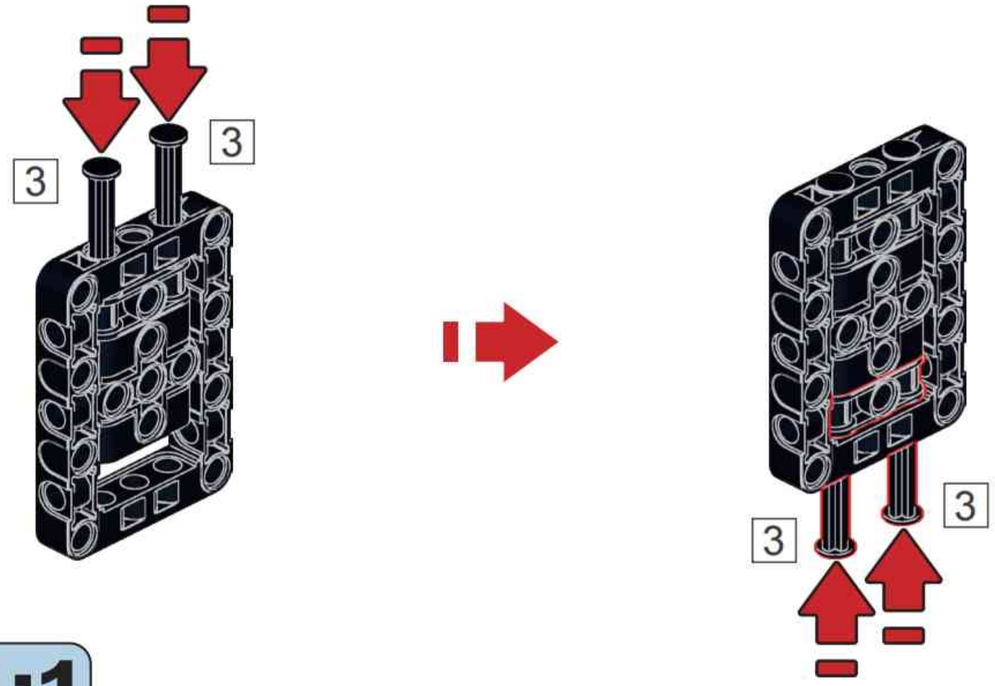

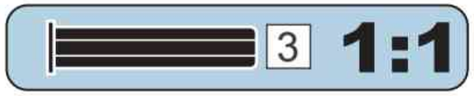

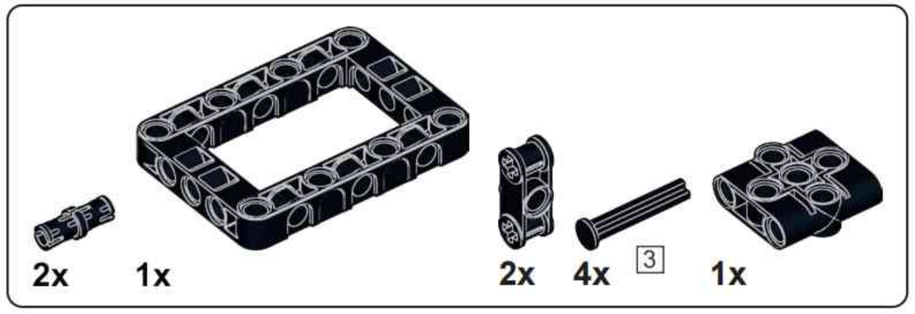

B122

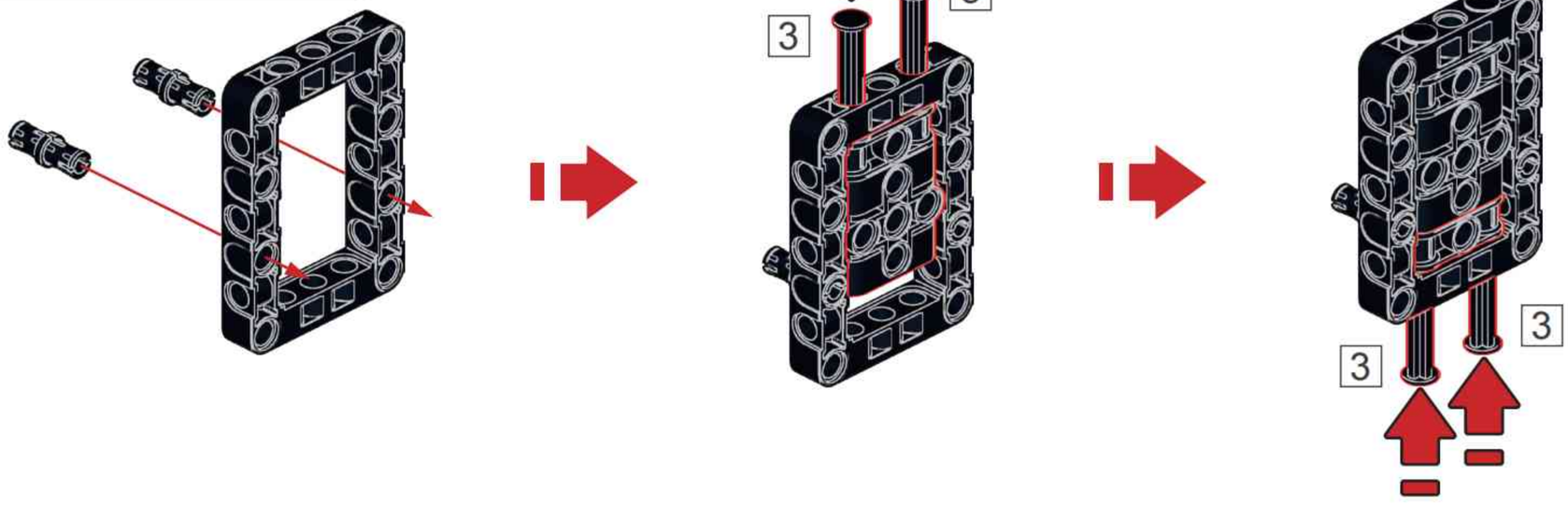

B123

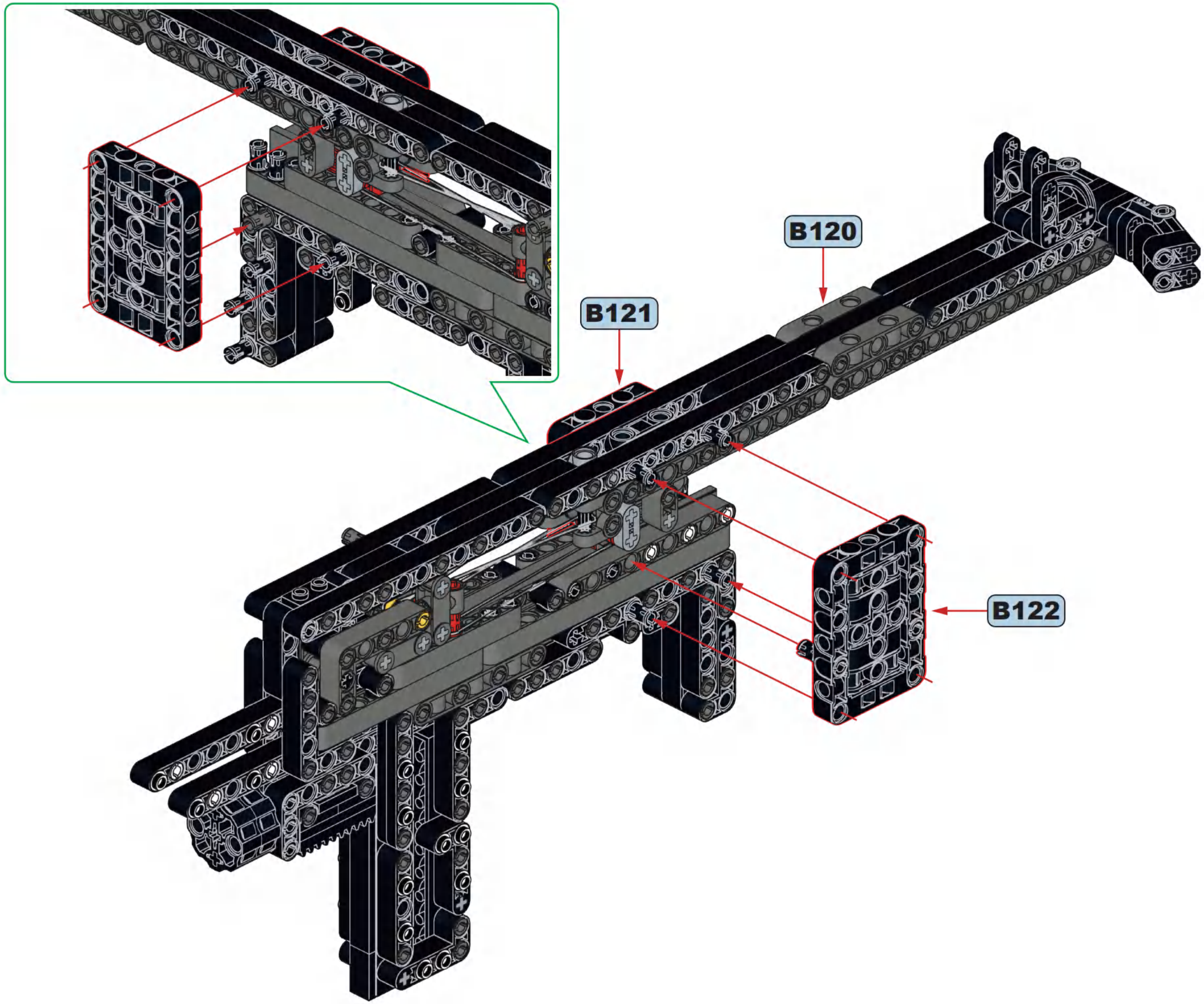

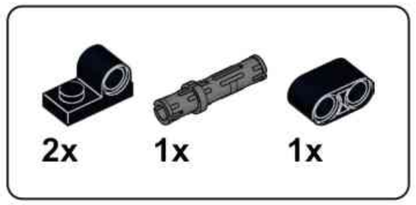

B124

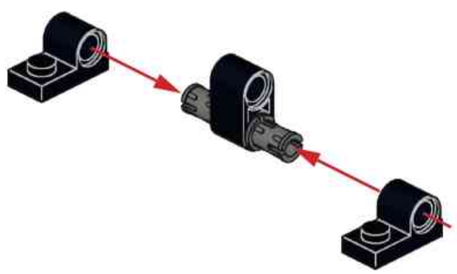

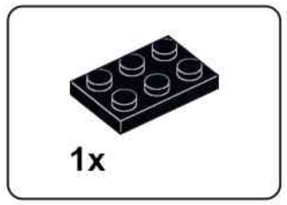

B125

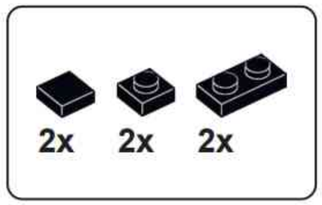

B126

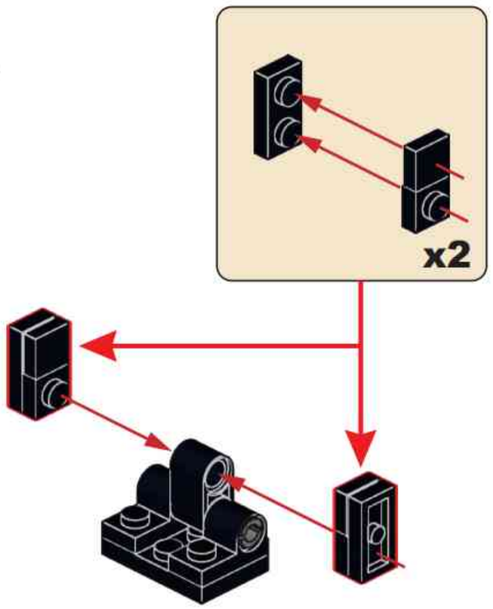

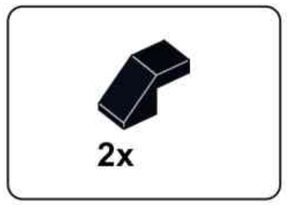

B127

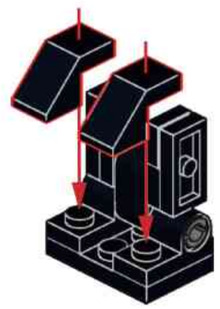

B128

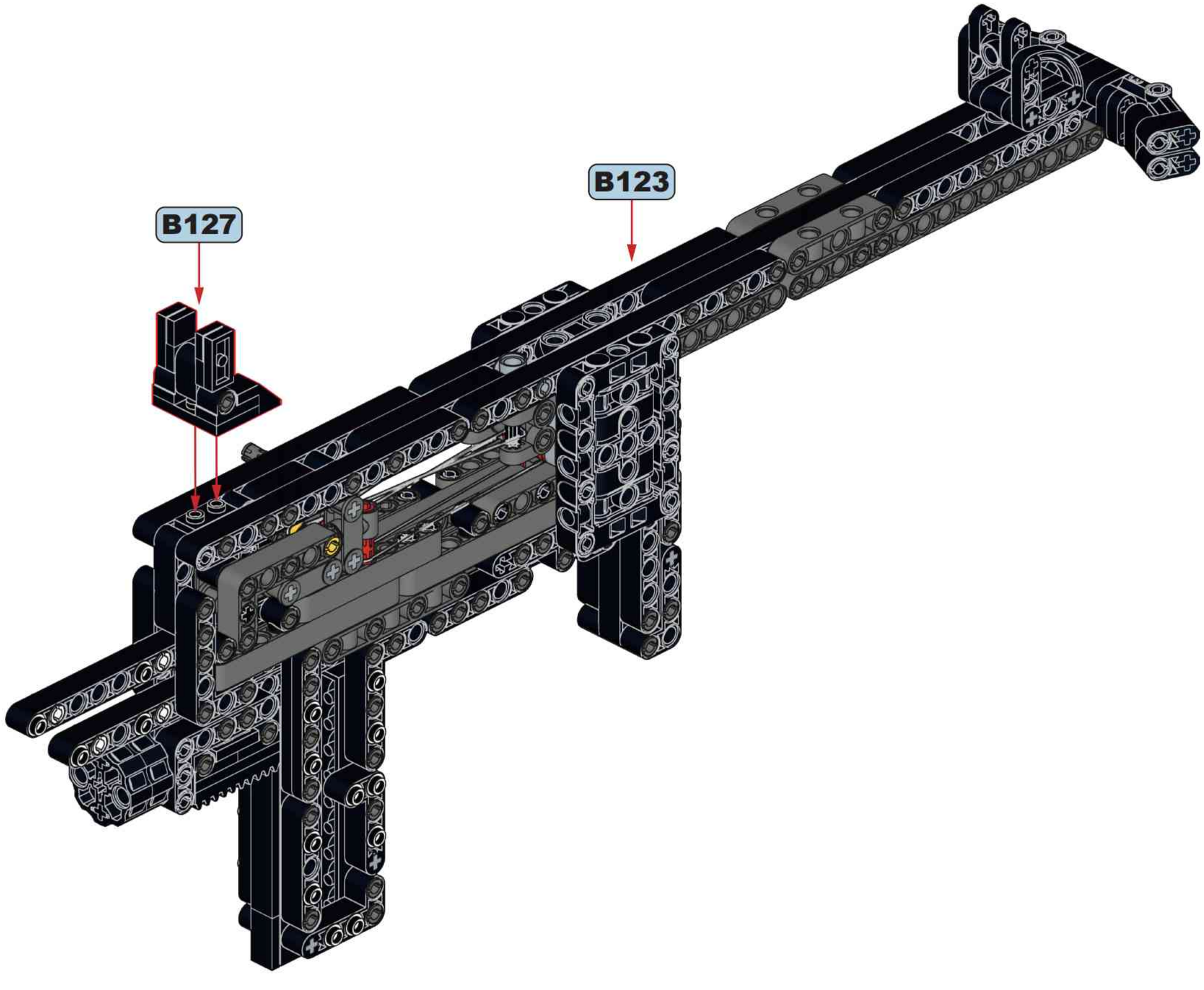

B129

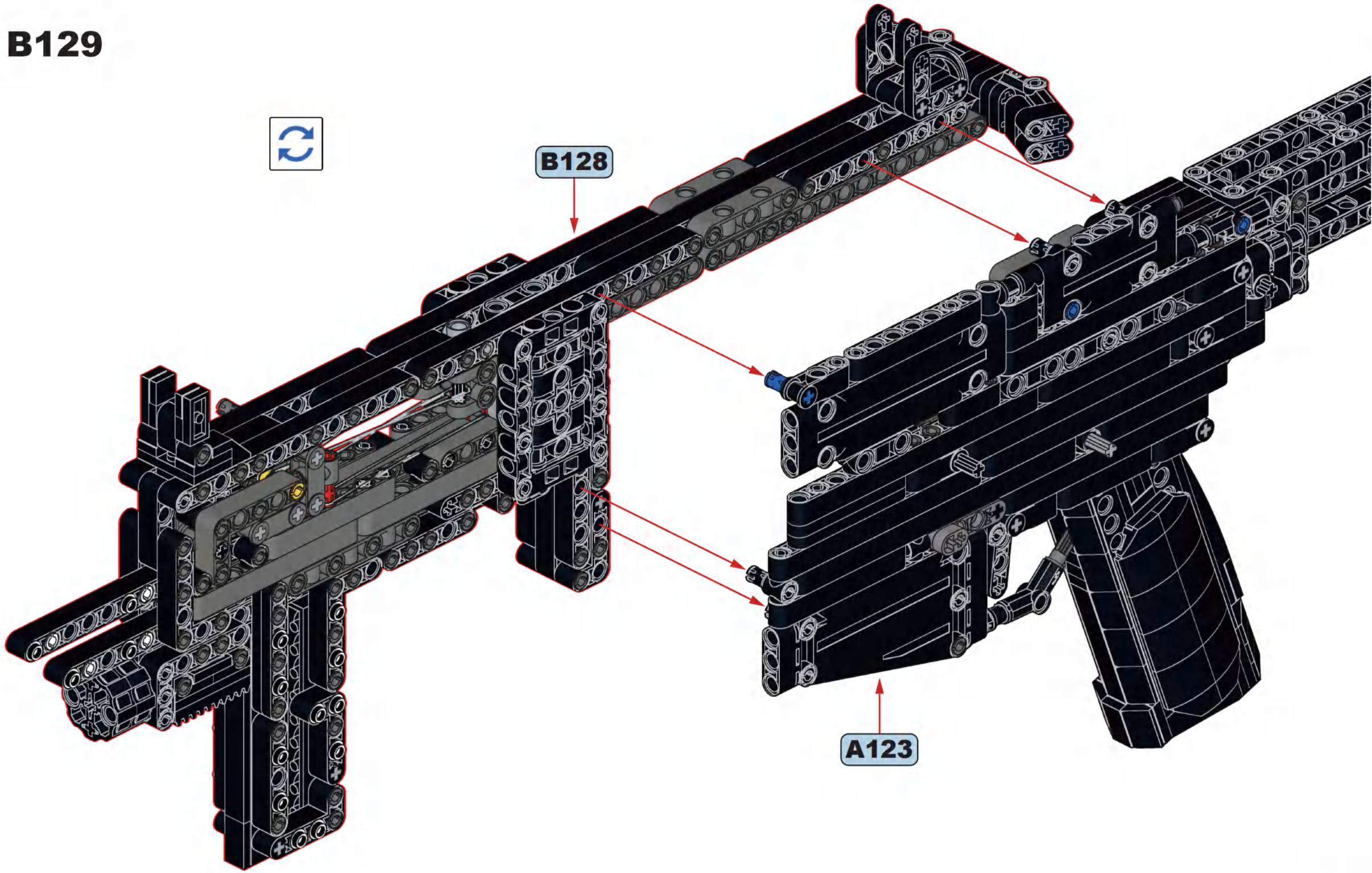

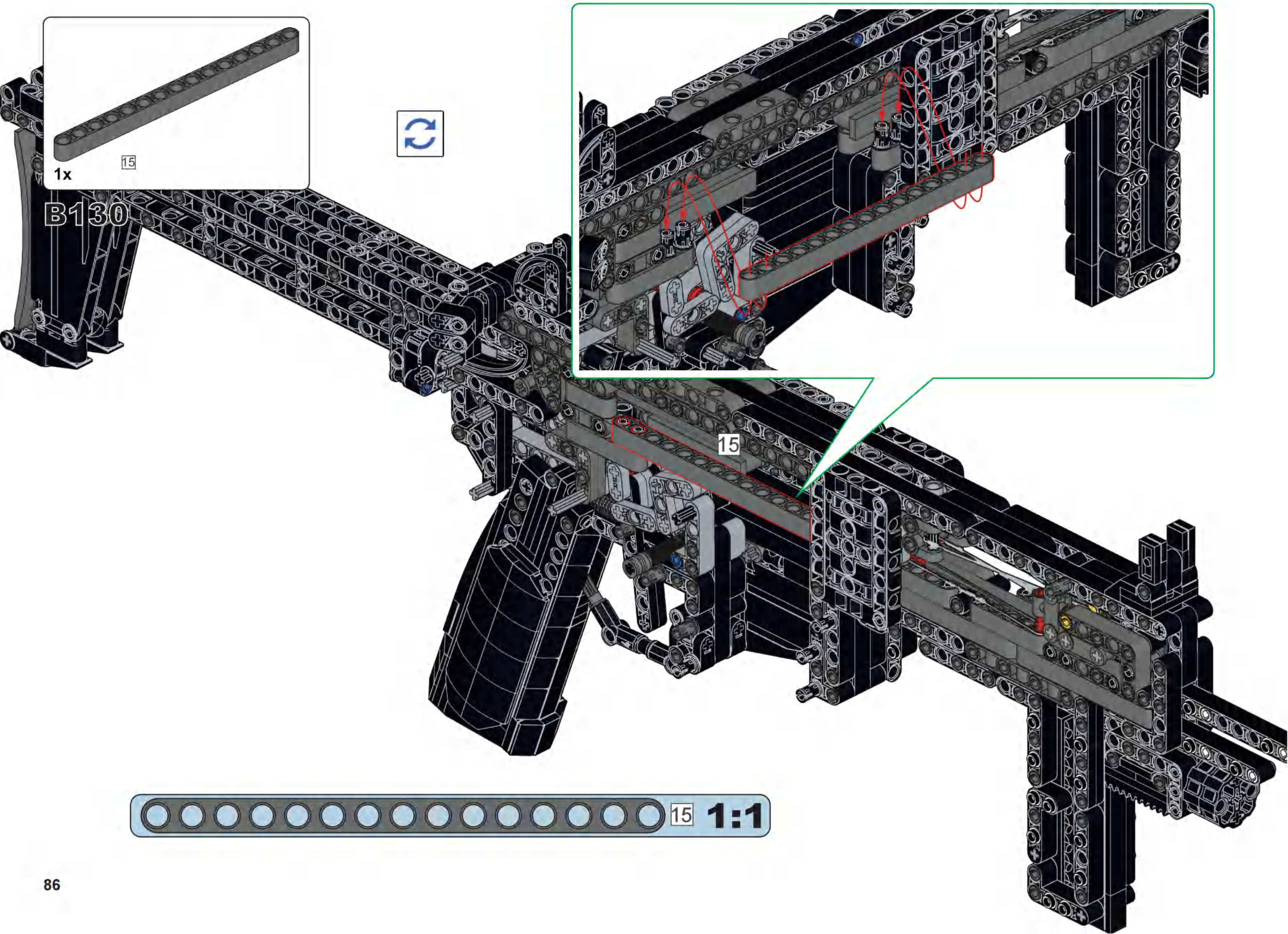
1x
15
B130
15
15
1:1

C

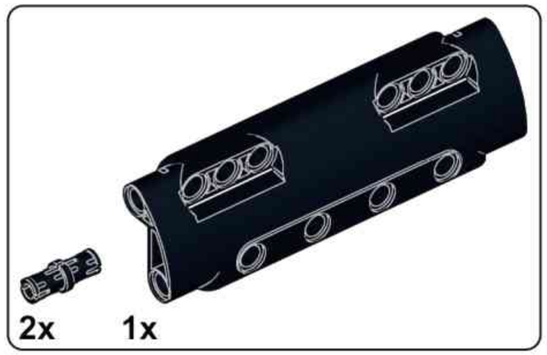

C1

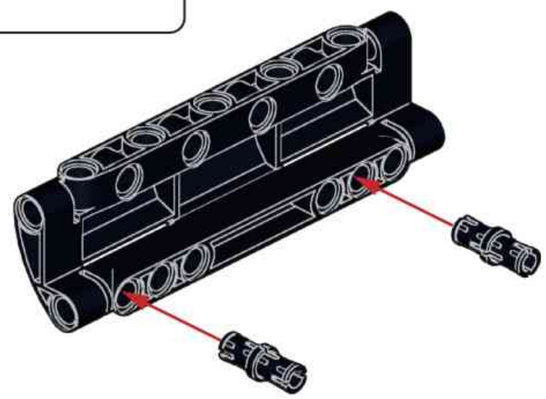

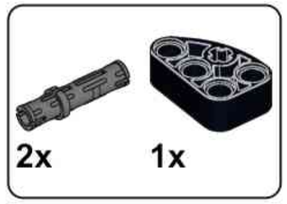

C2

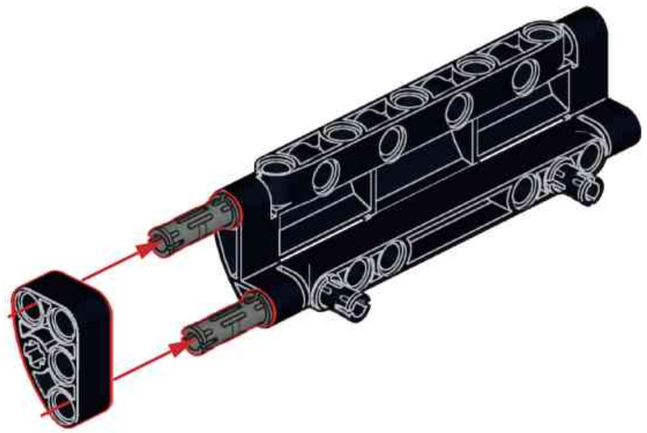

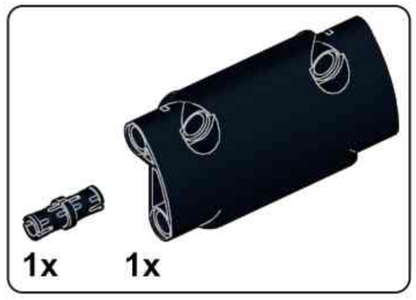

C3

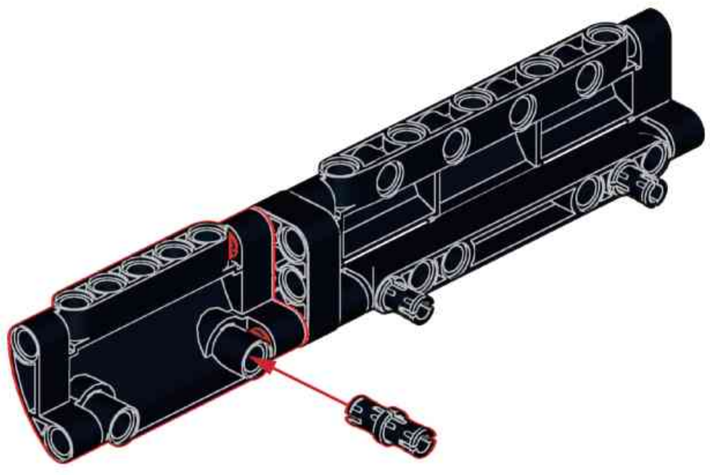

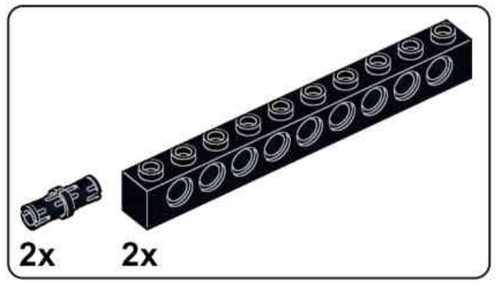
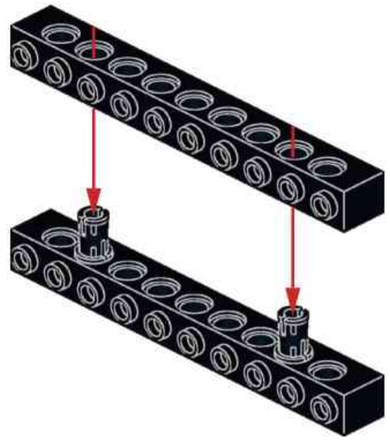
C4