Reobrix

NO.77024

QBU-191 RIFLE

BLOCK GUN SERIES

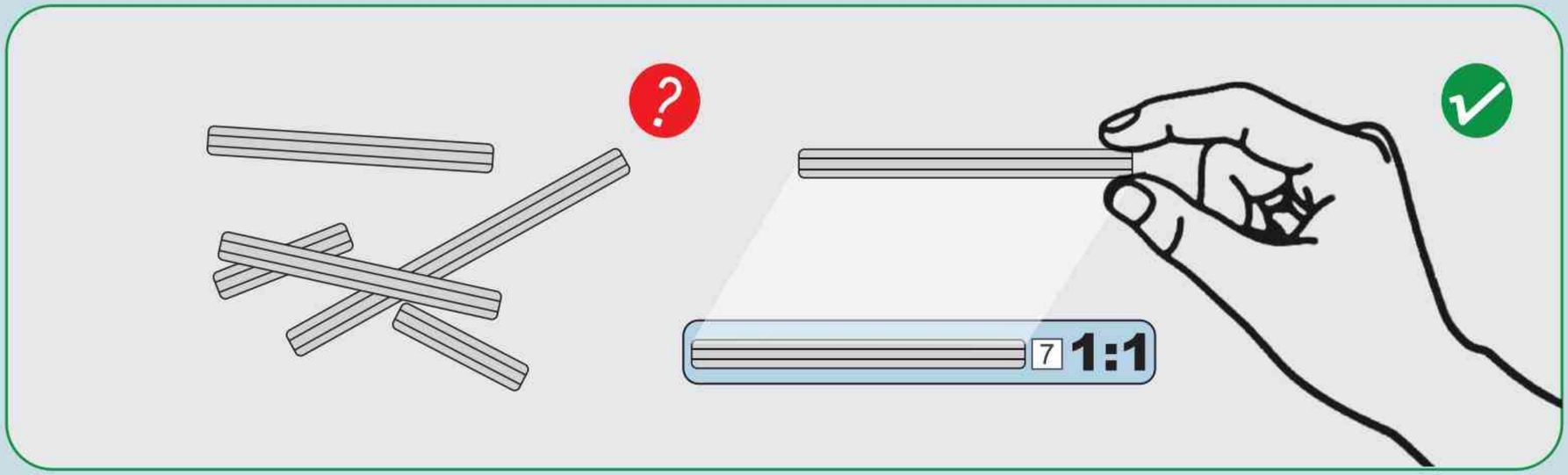
7
1:1

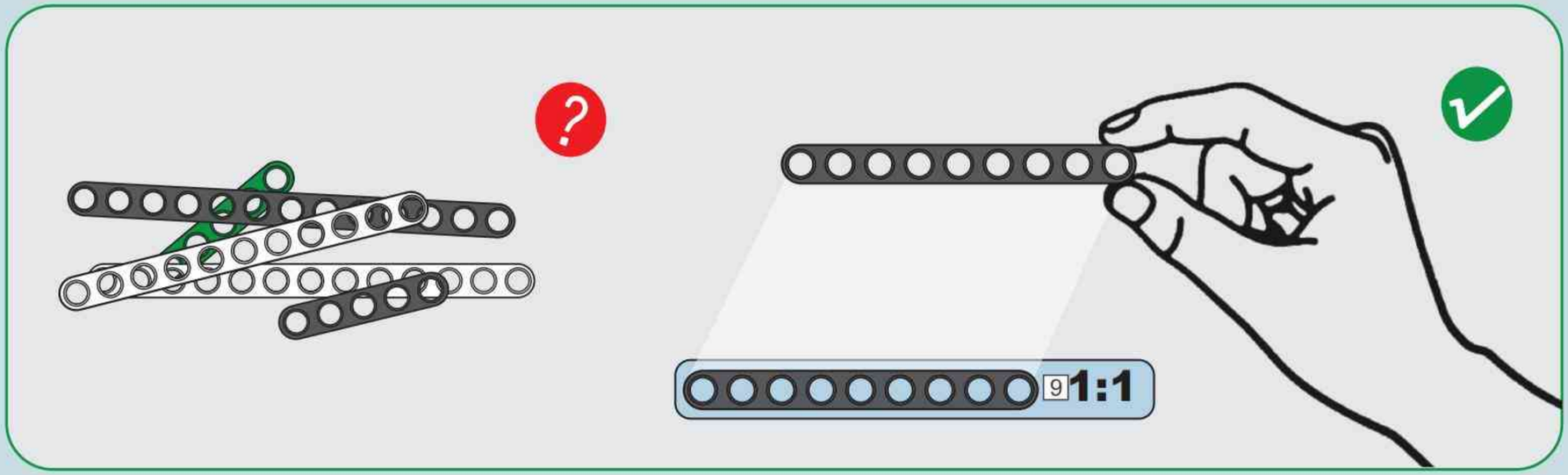
9
1:1

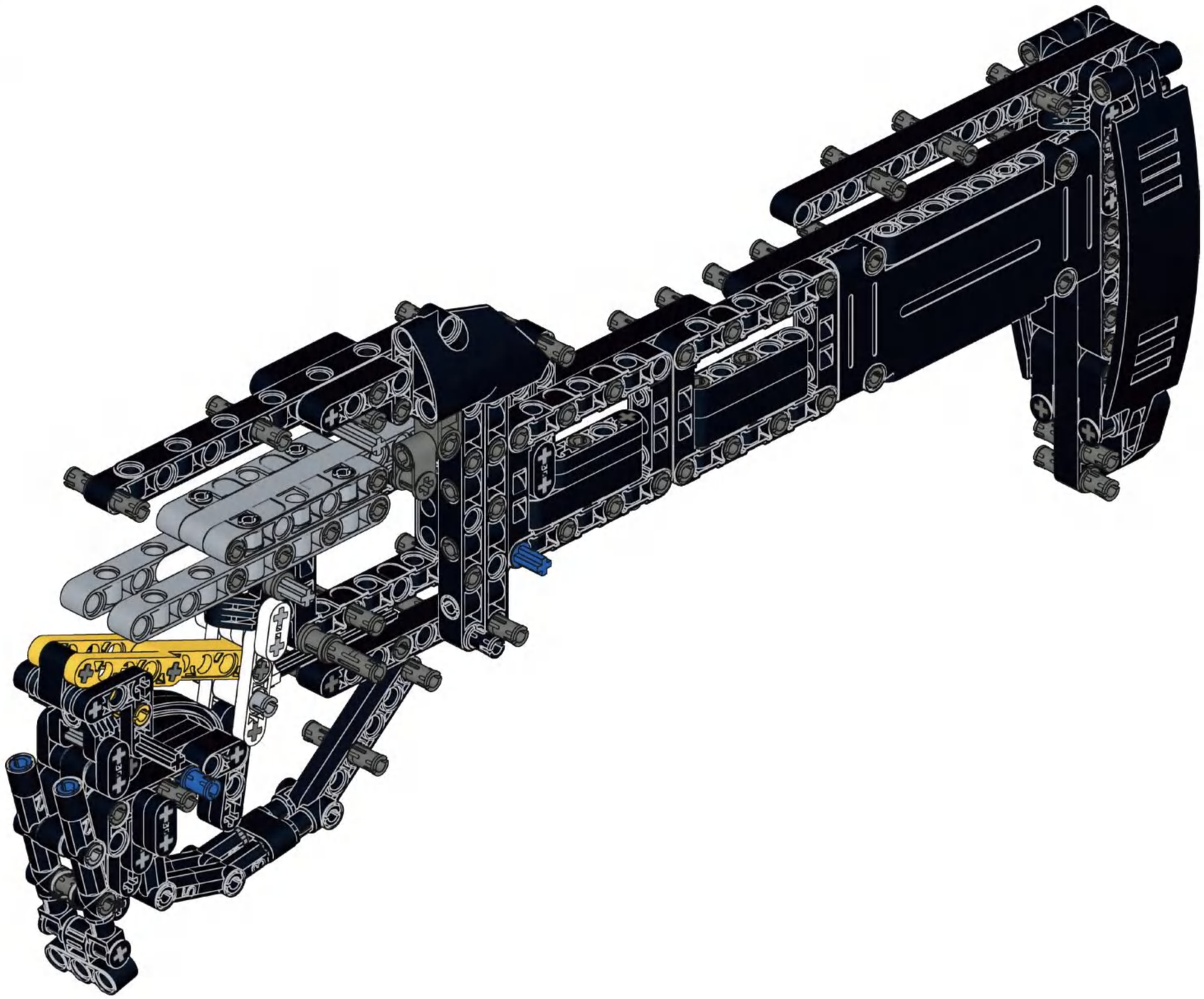

A

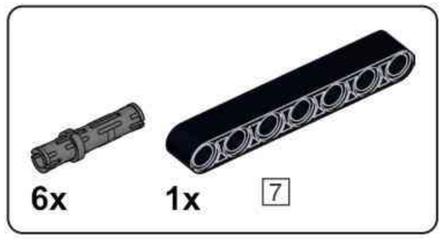

A1

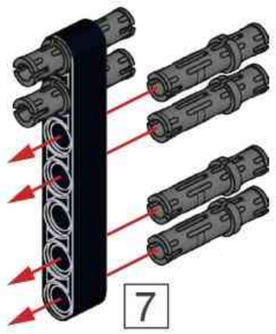

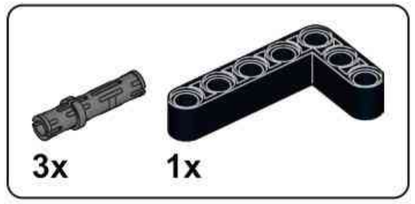

A2

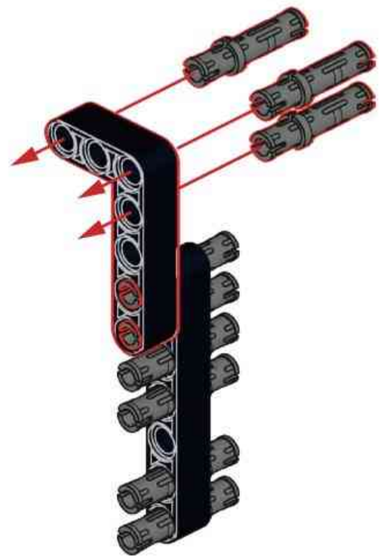

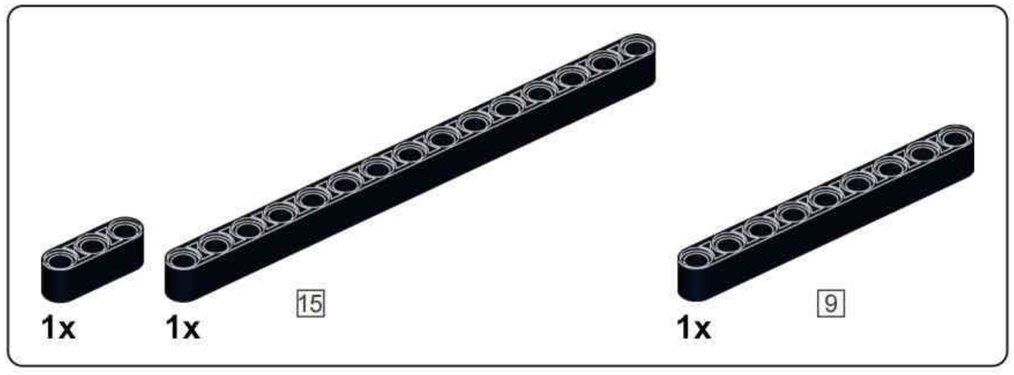

A3

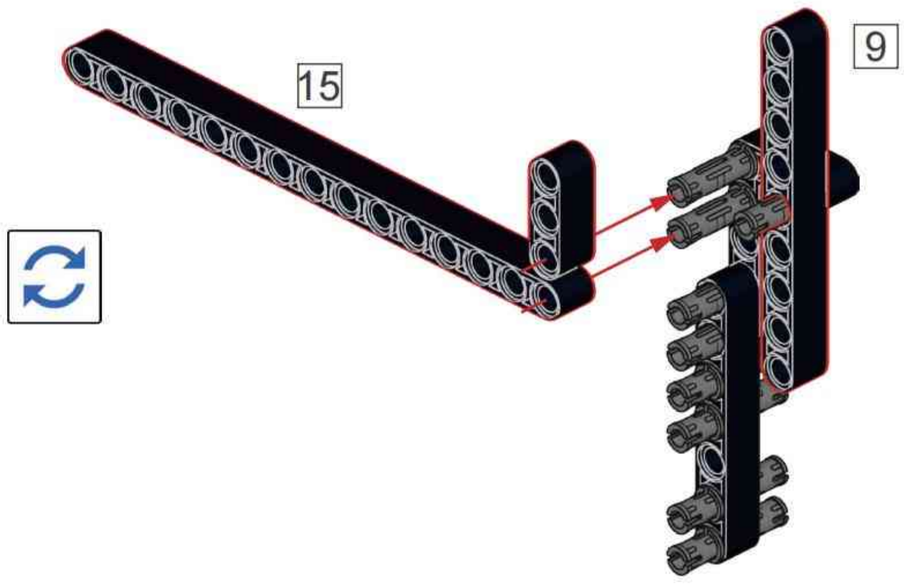

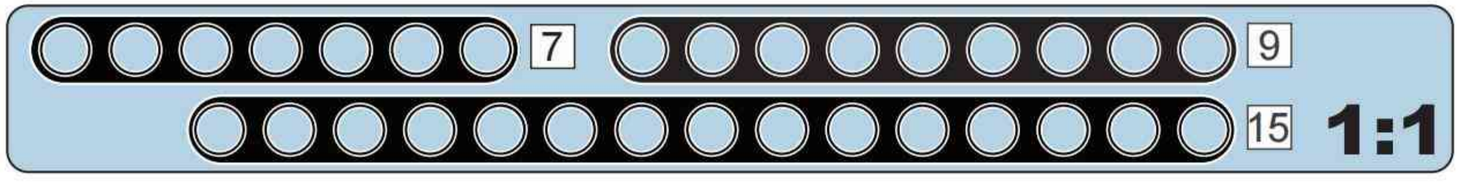

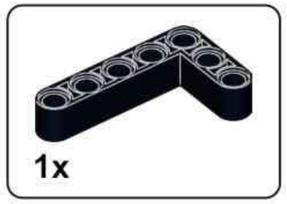

A4

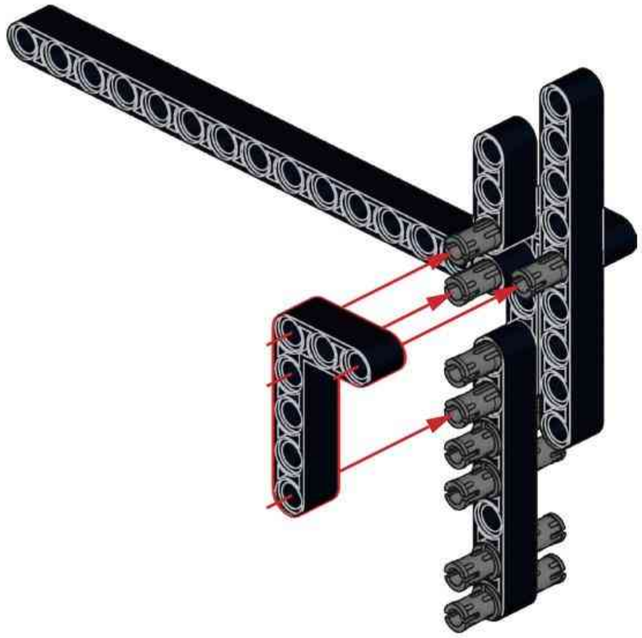

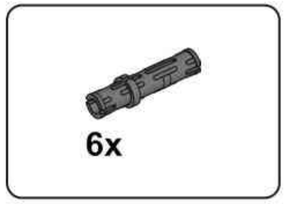

A5

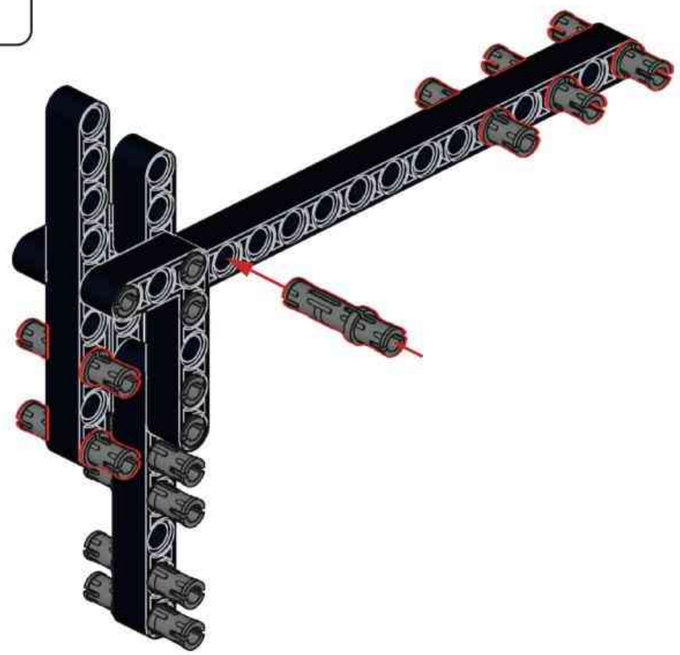

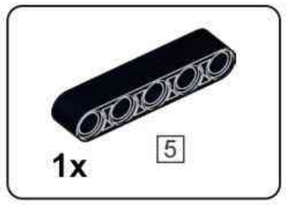

A6

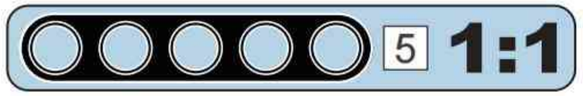

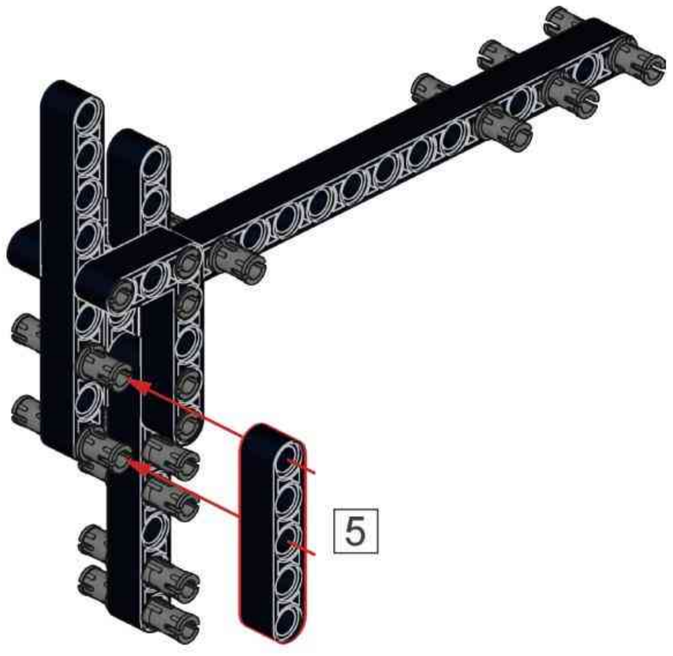

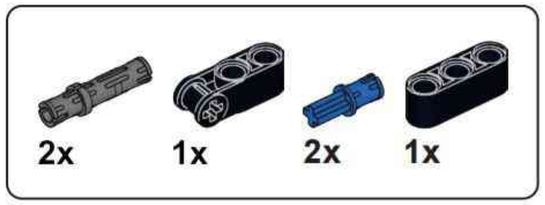

A7

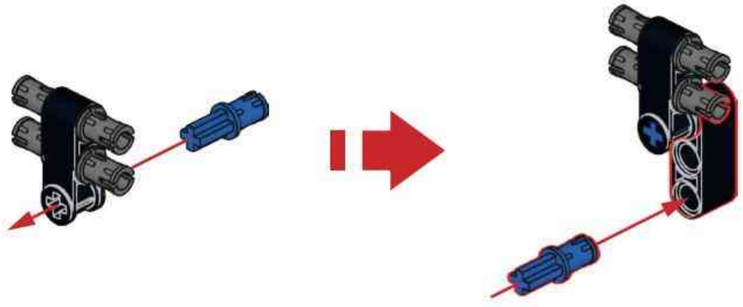

A8

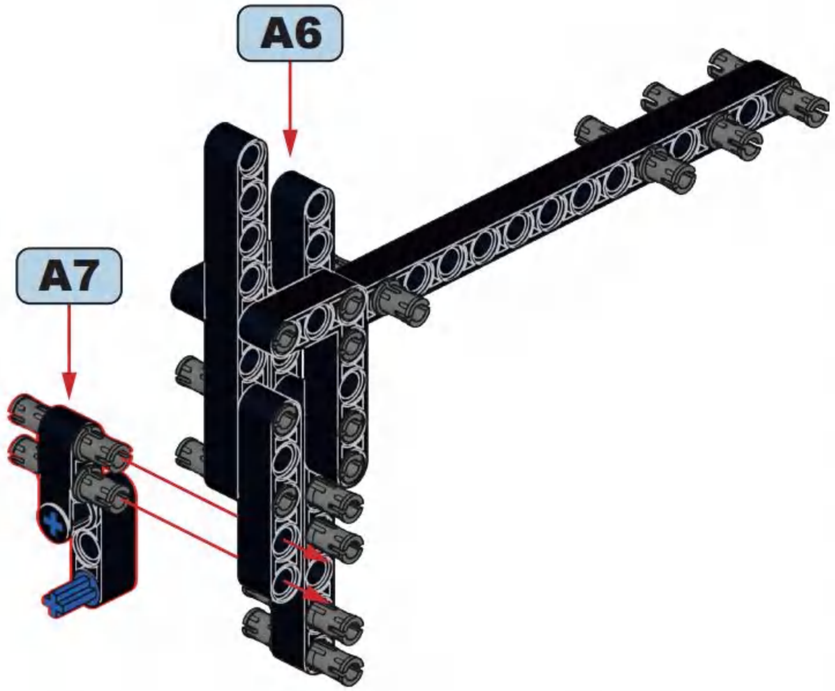

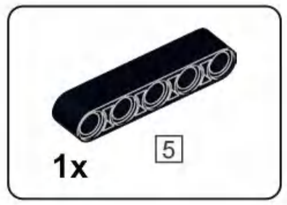

A9

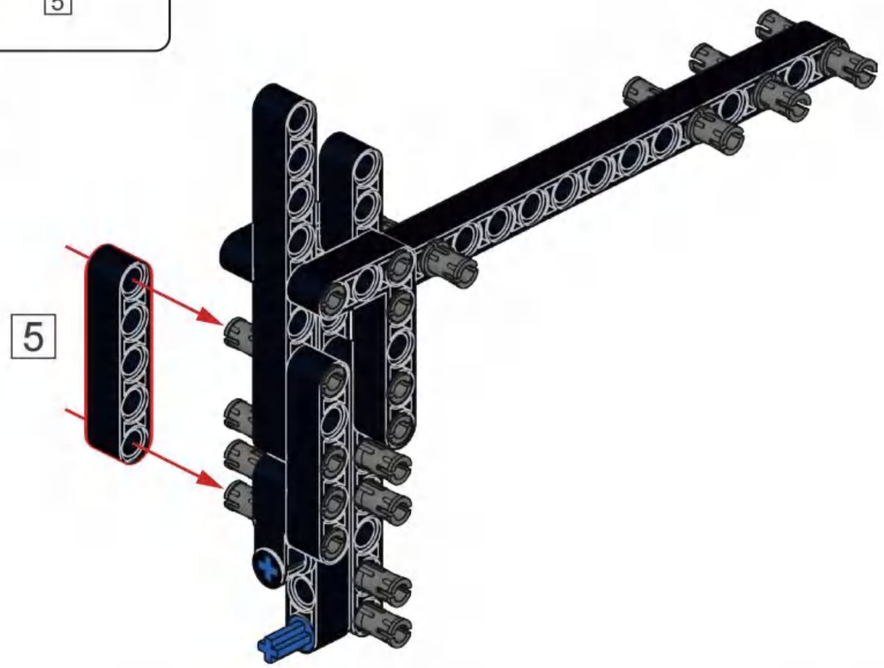

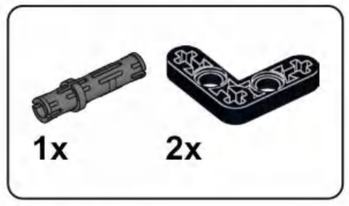

A10

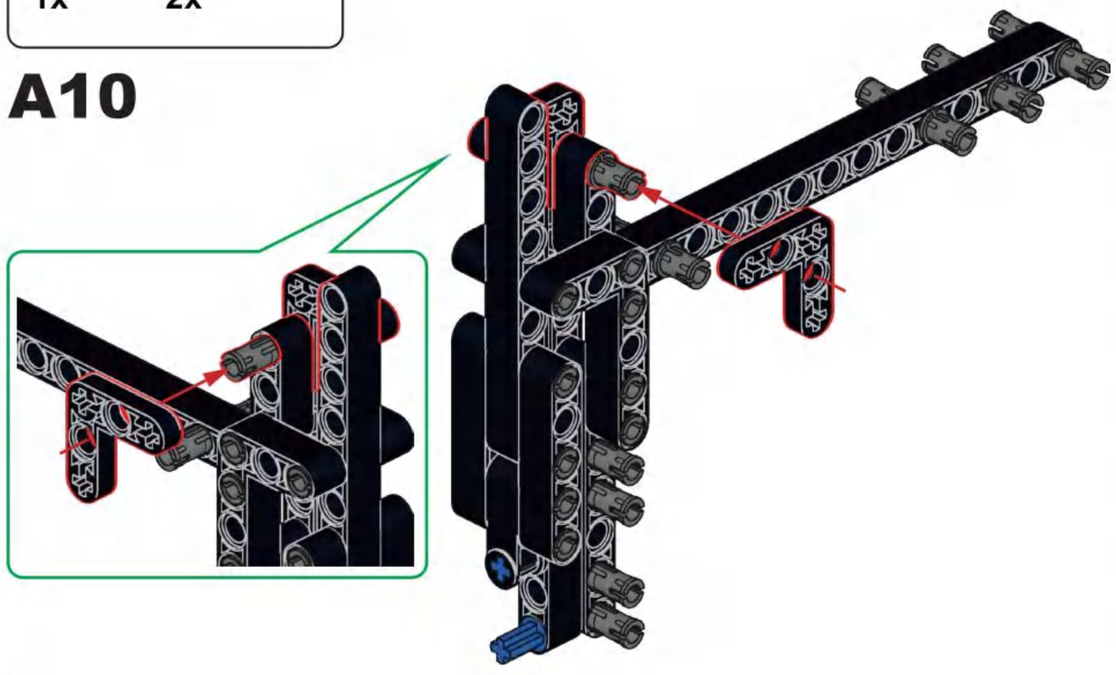

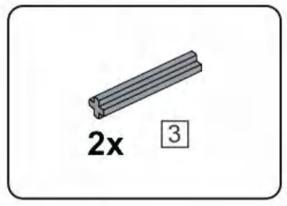

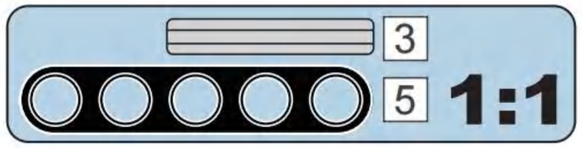

A11

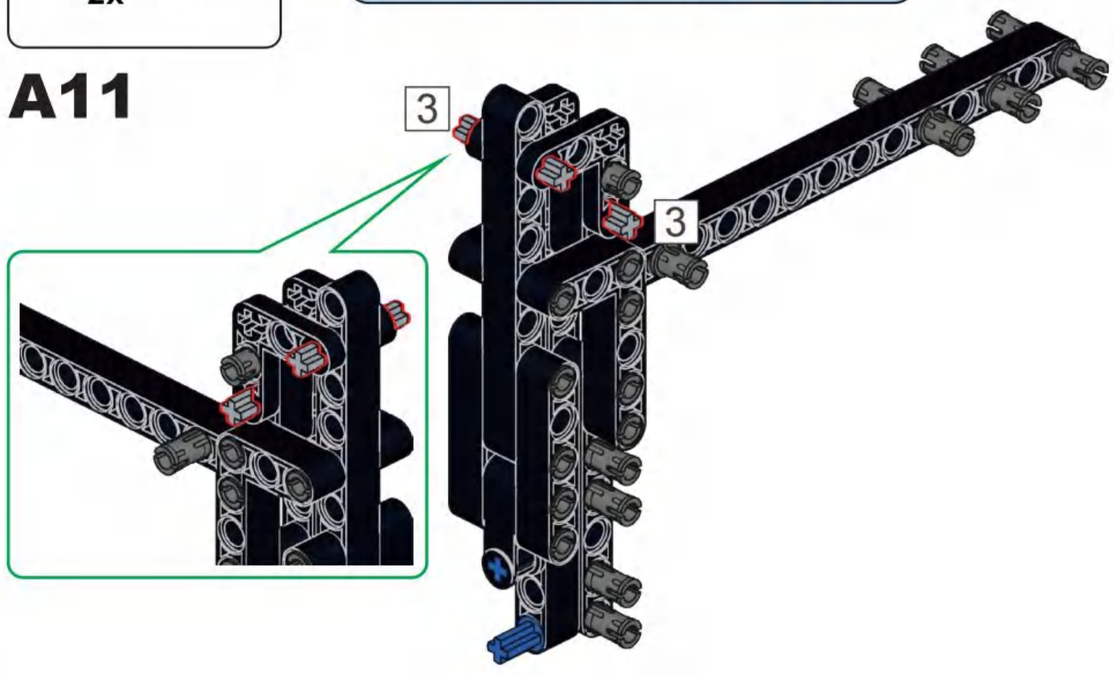

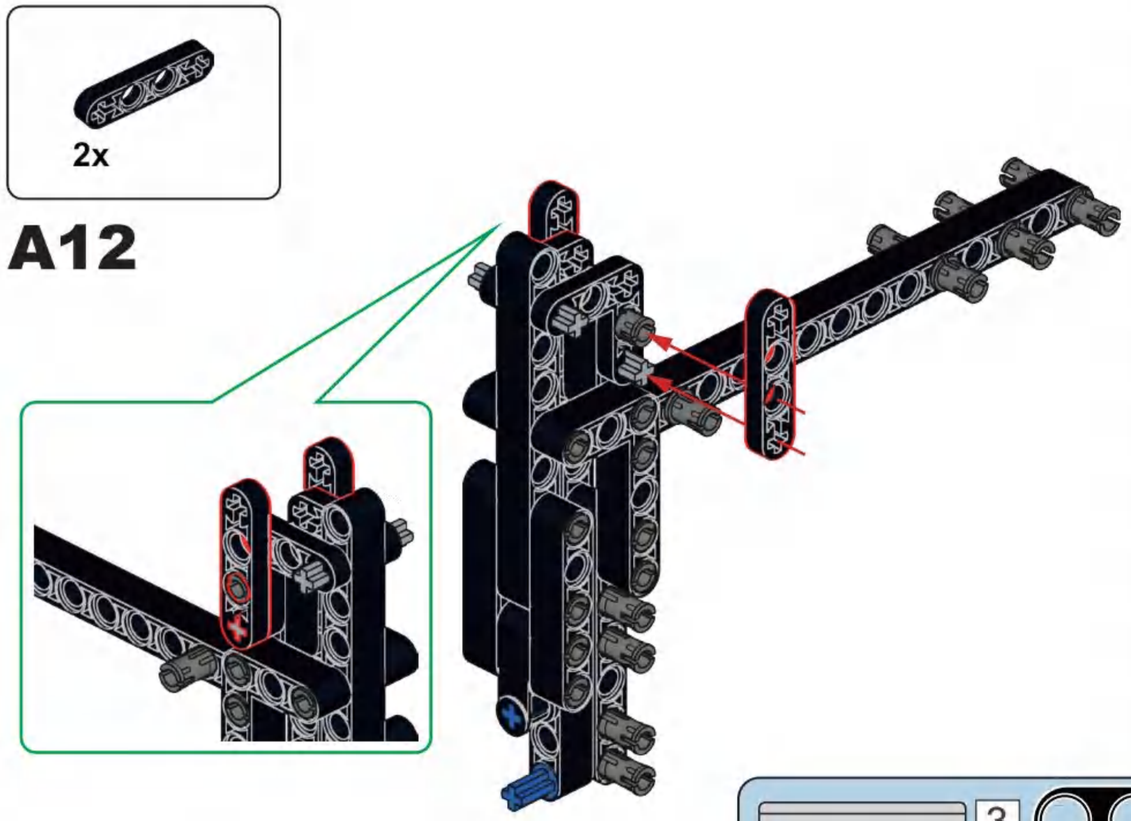

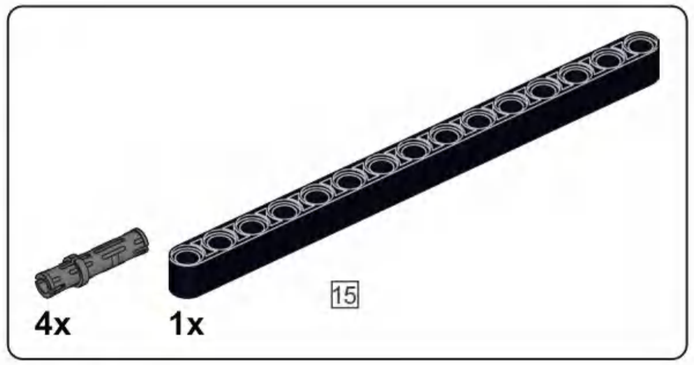

A13

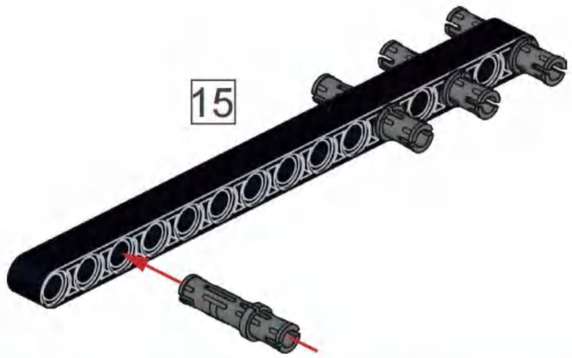

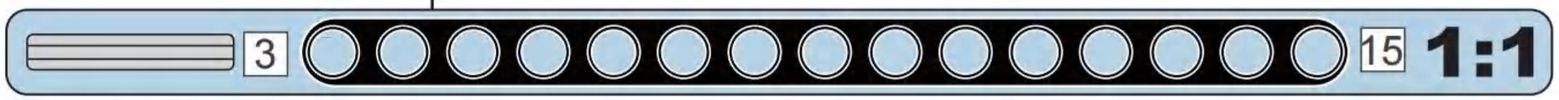

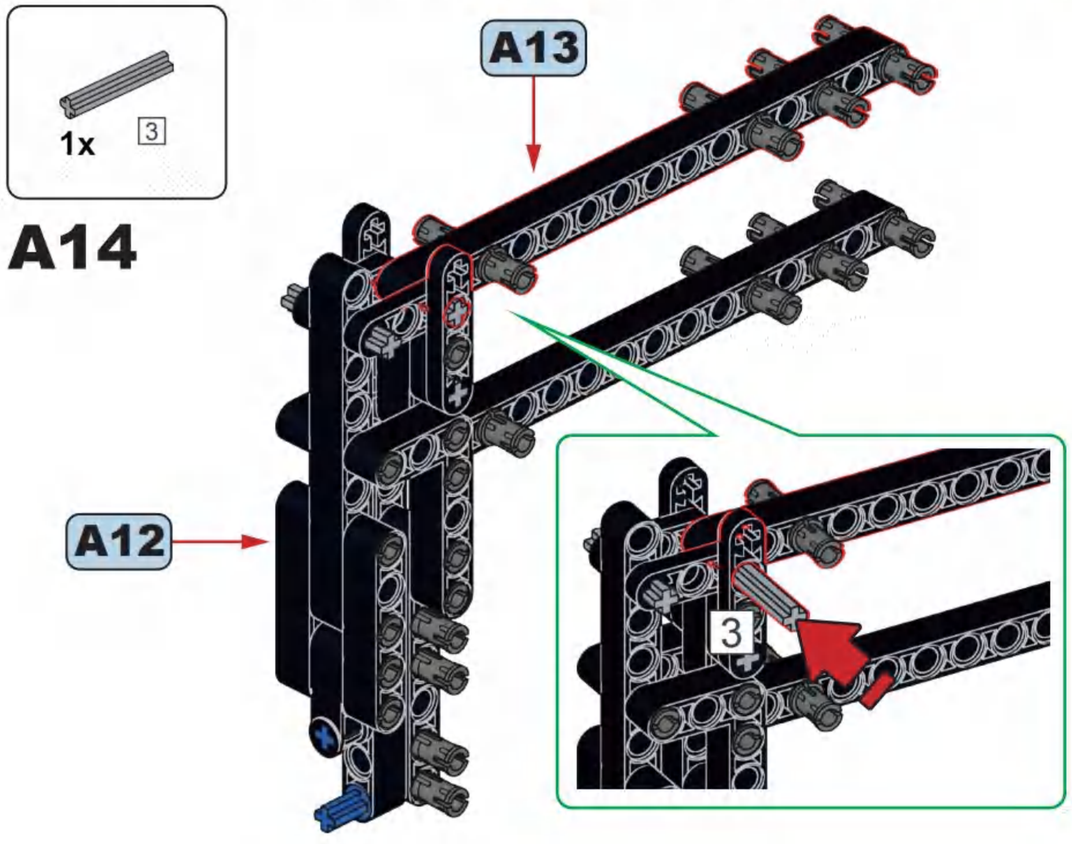

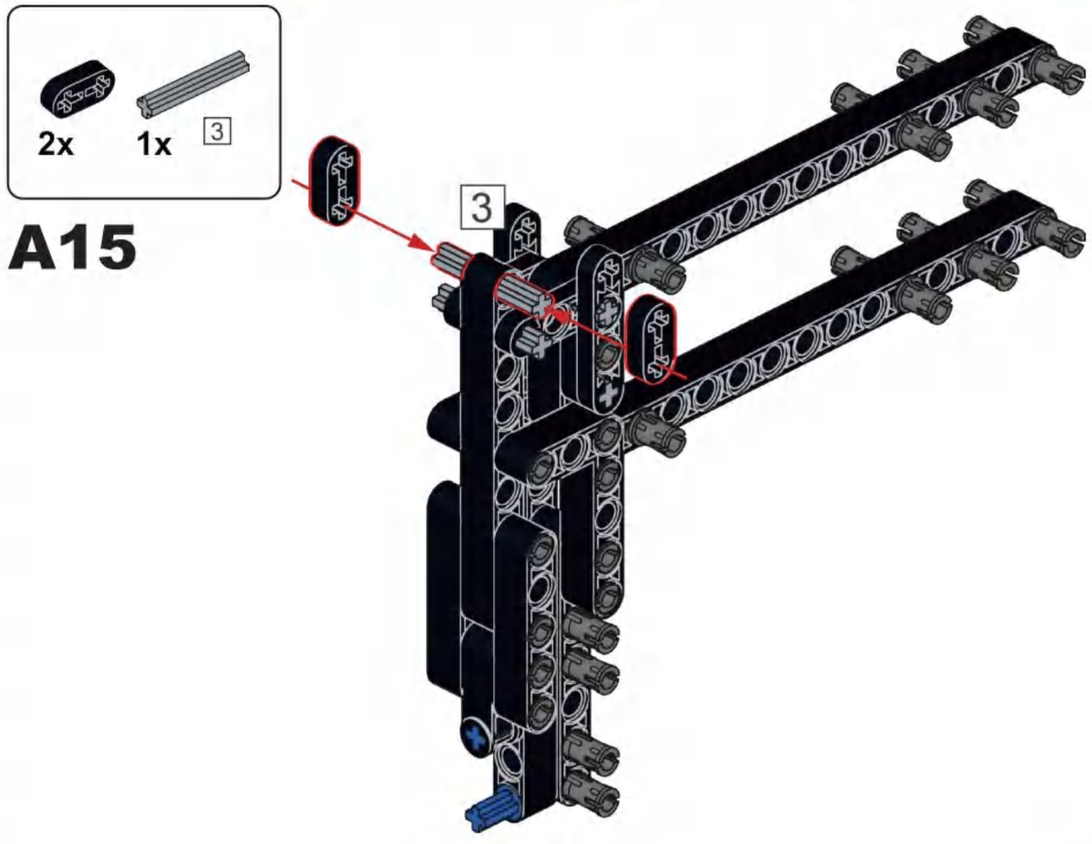

A16

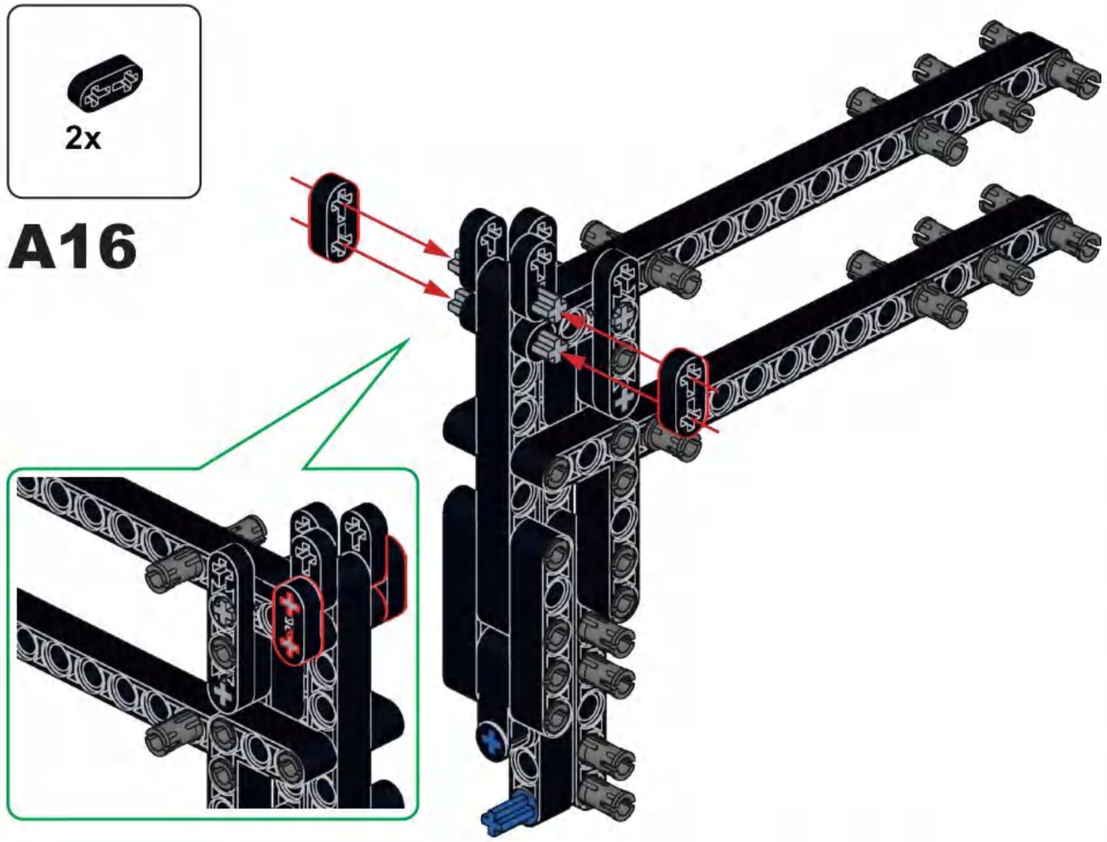

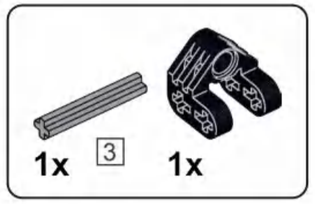

A17

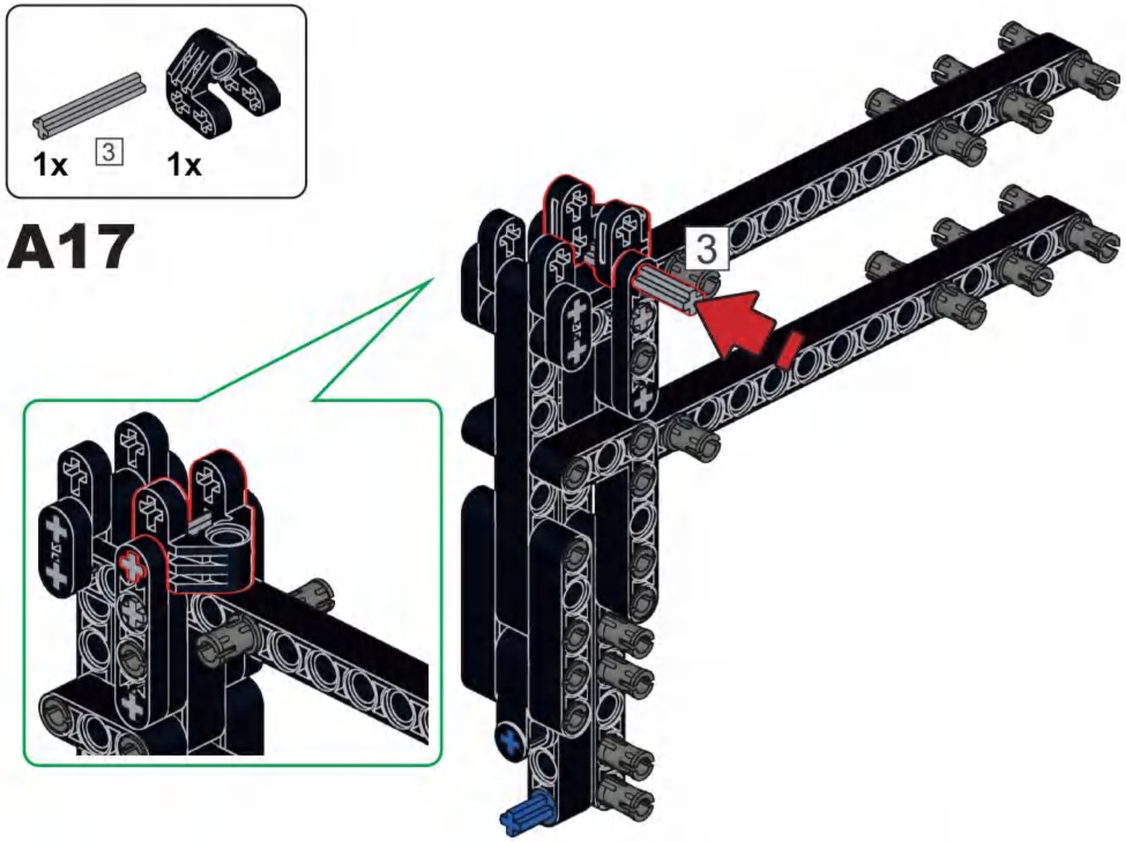

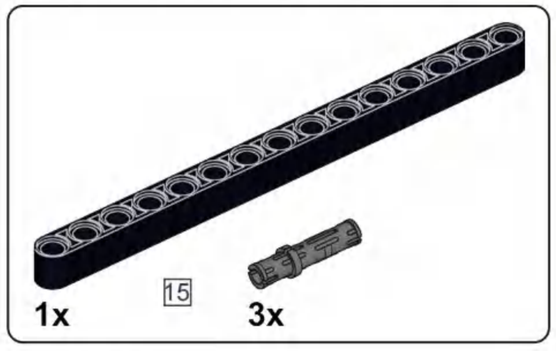

A18

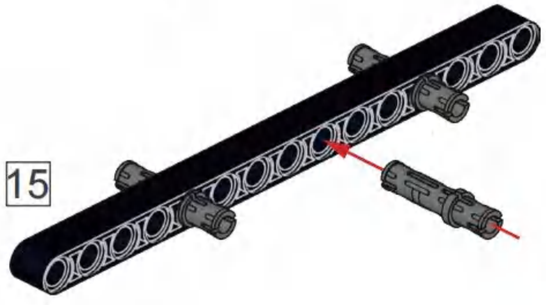

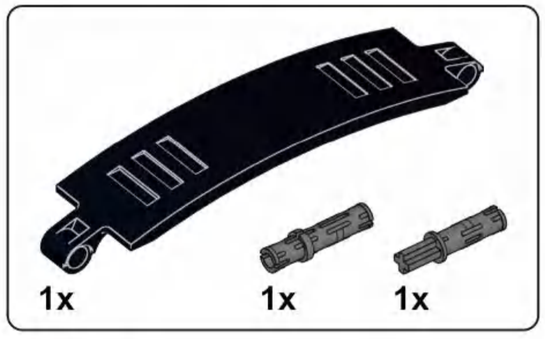

A19

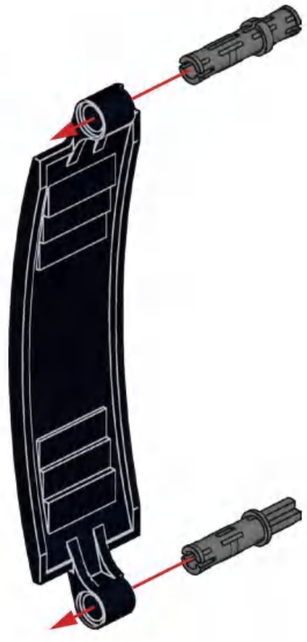

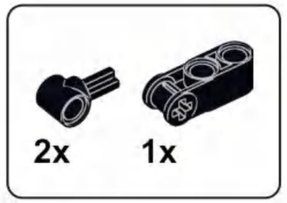

A20

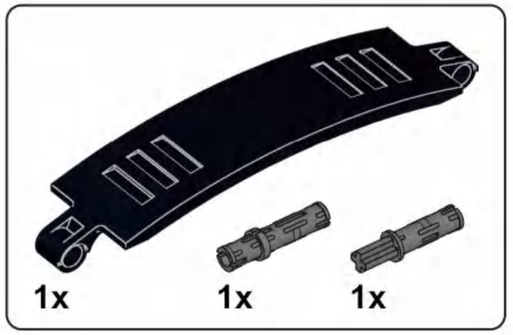

A21

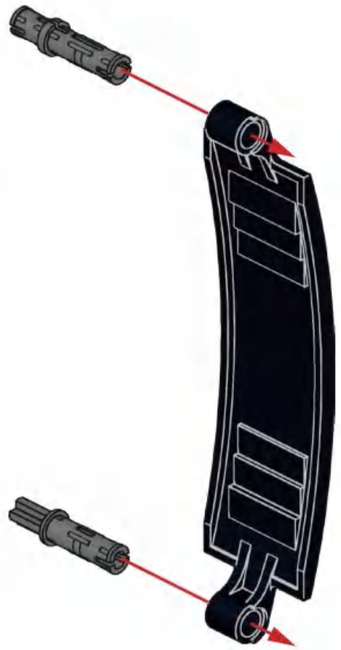

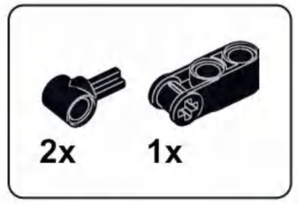

A22

A23

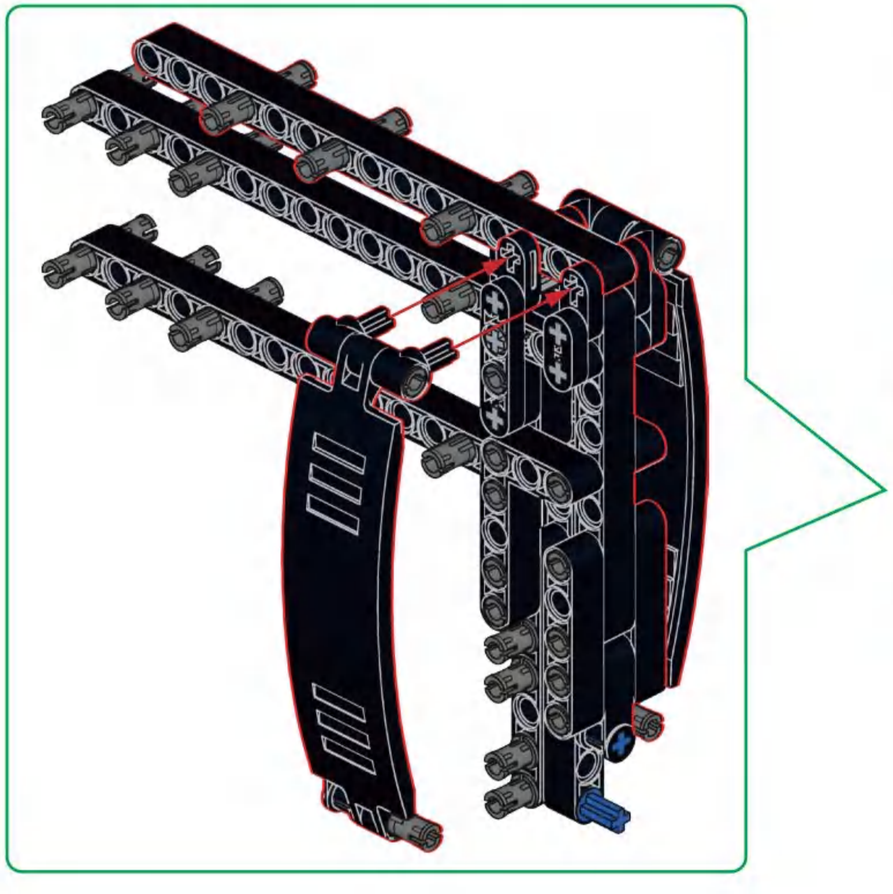

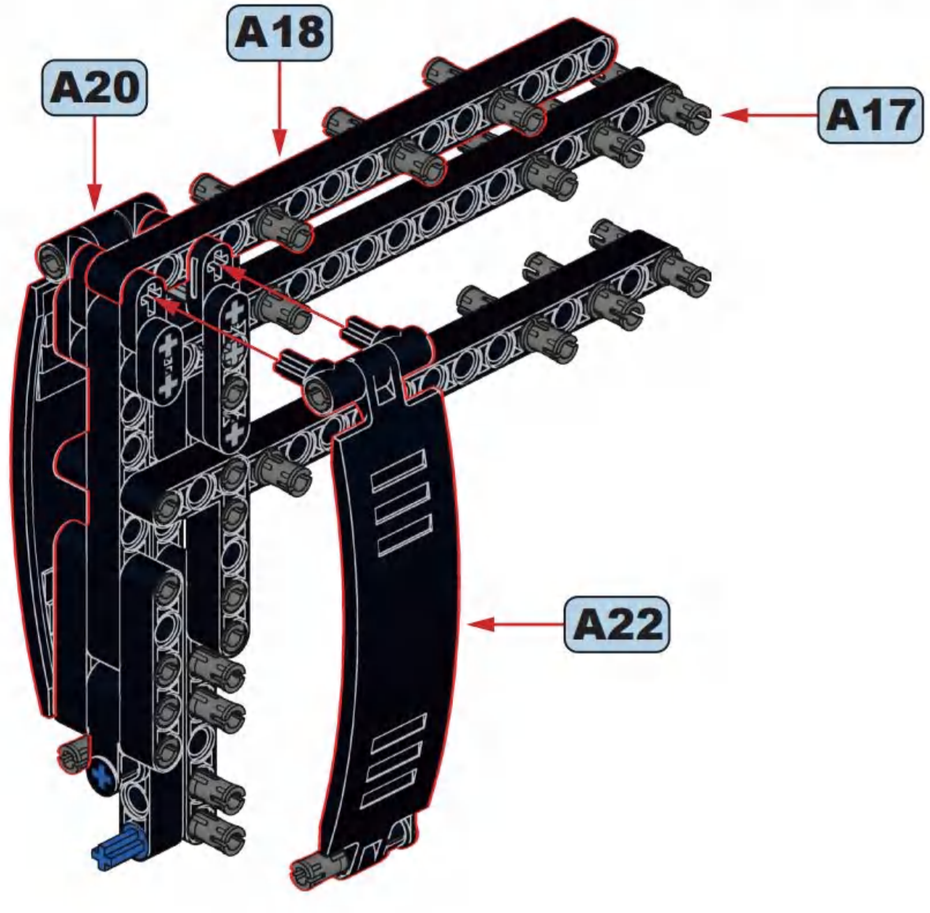

A24

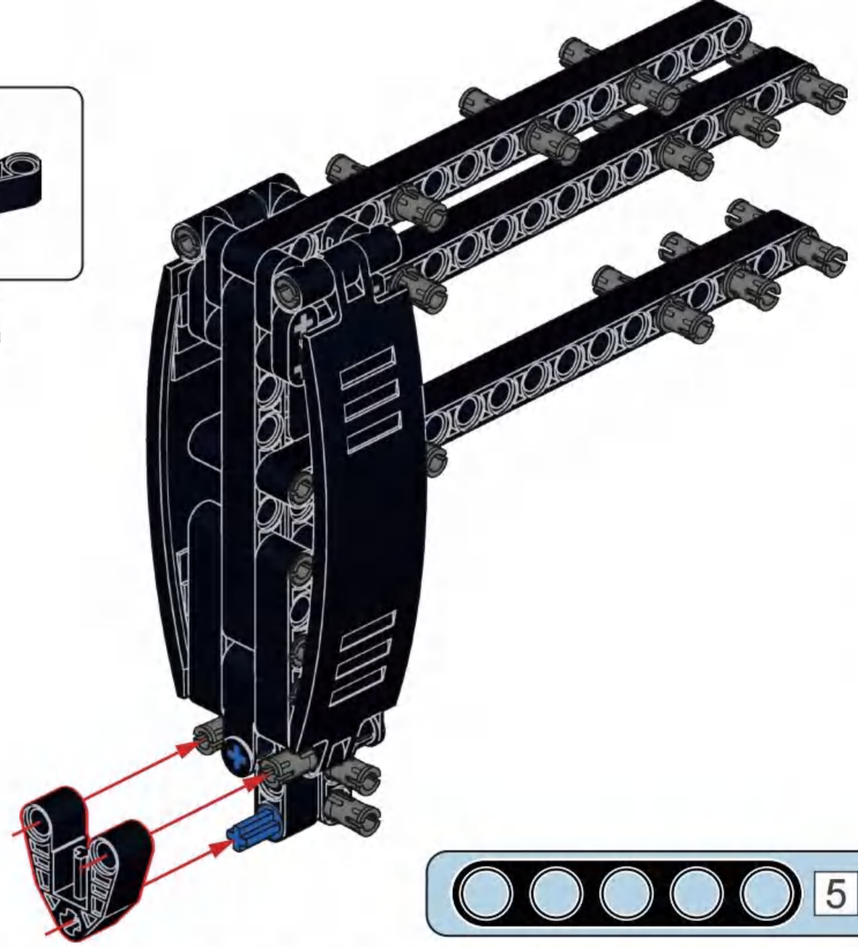

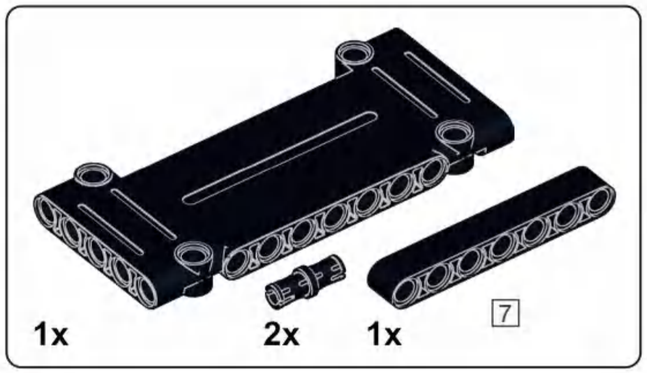

A25

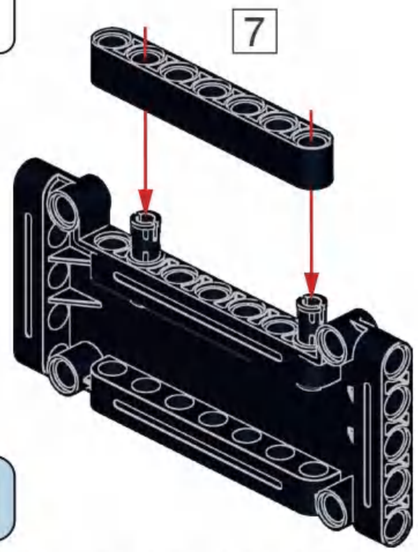

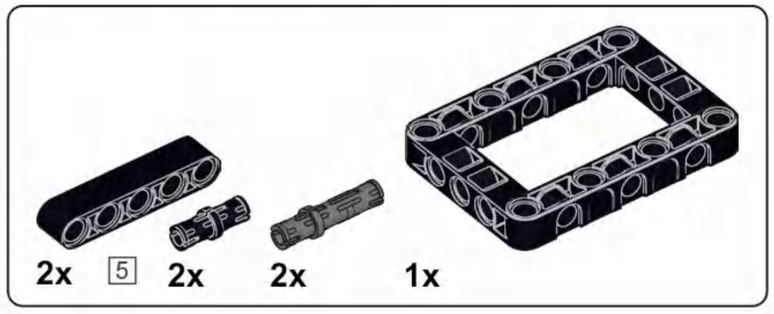

A26

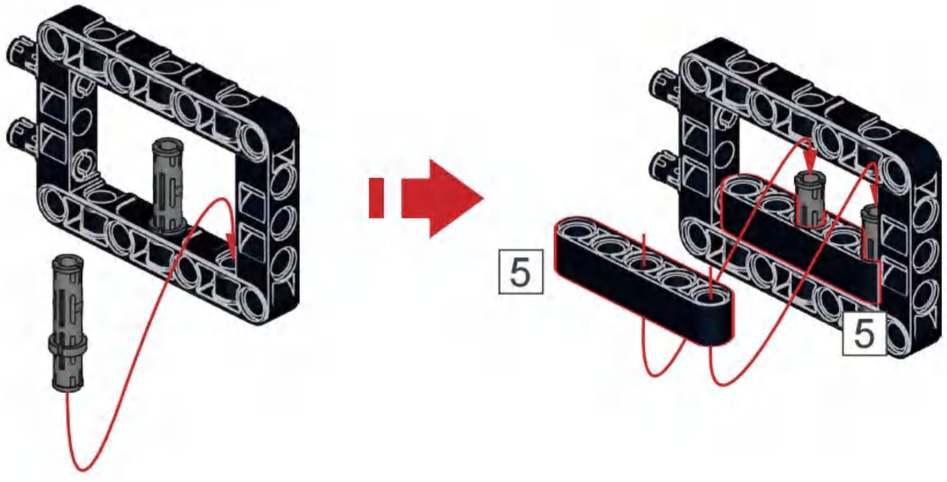

A27

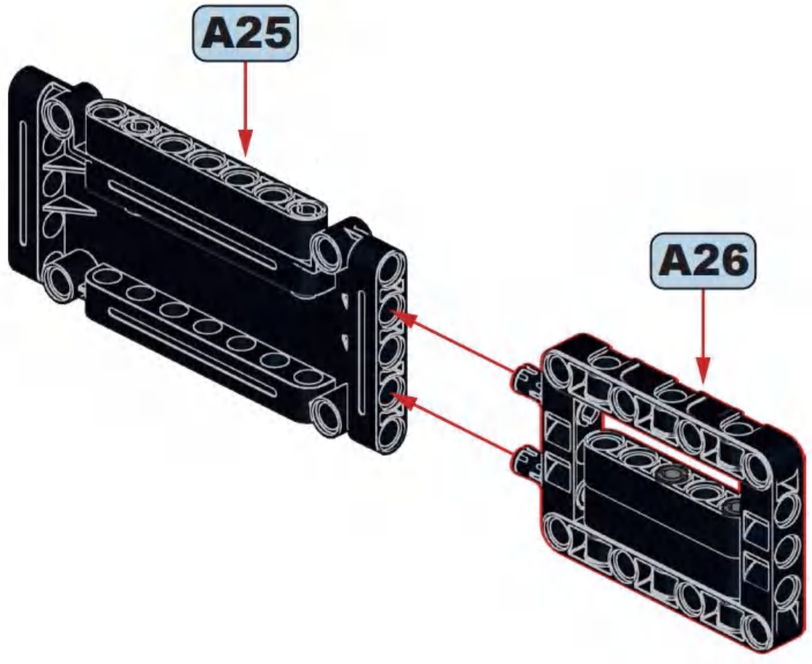

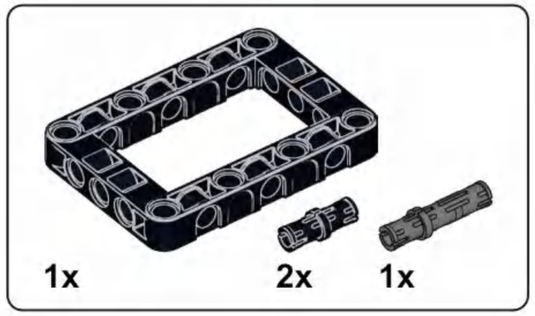

A28

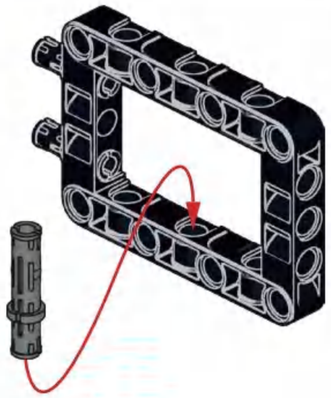

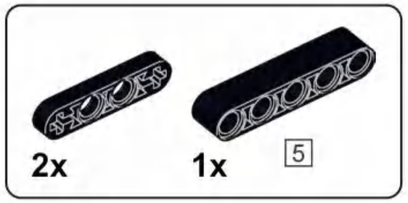

A29

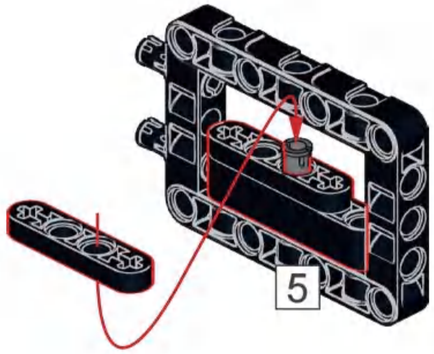

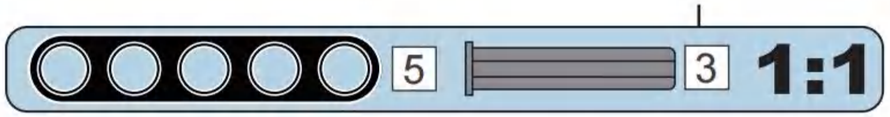

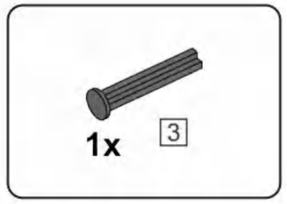

A30

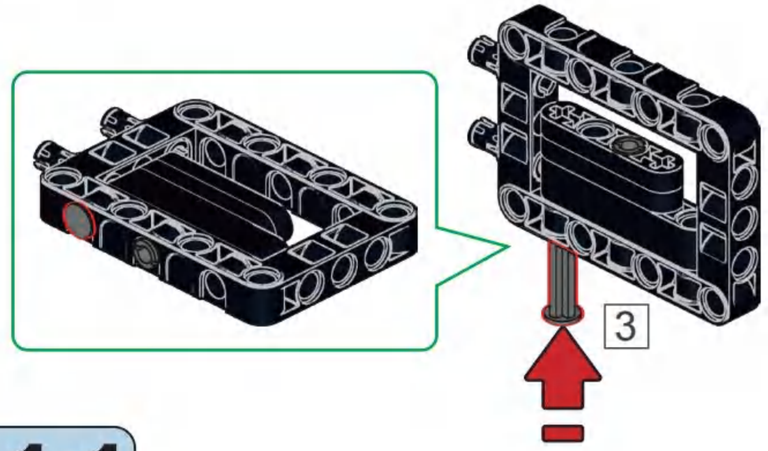

A31

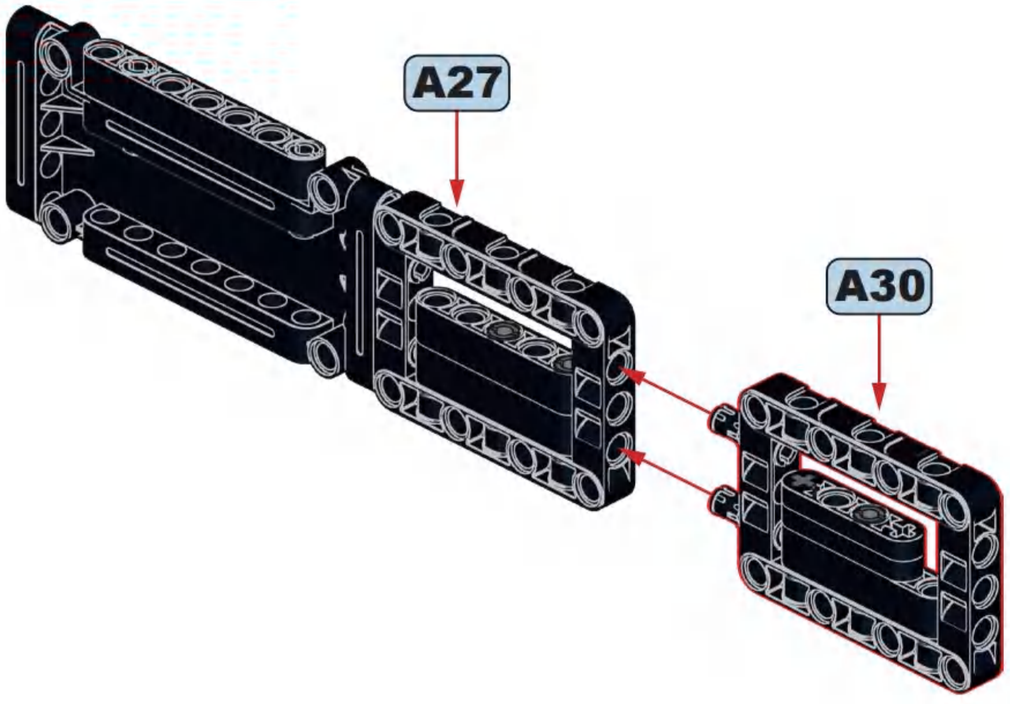

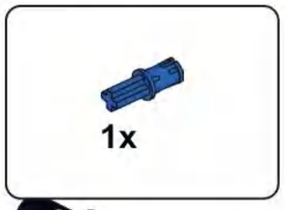

A32

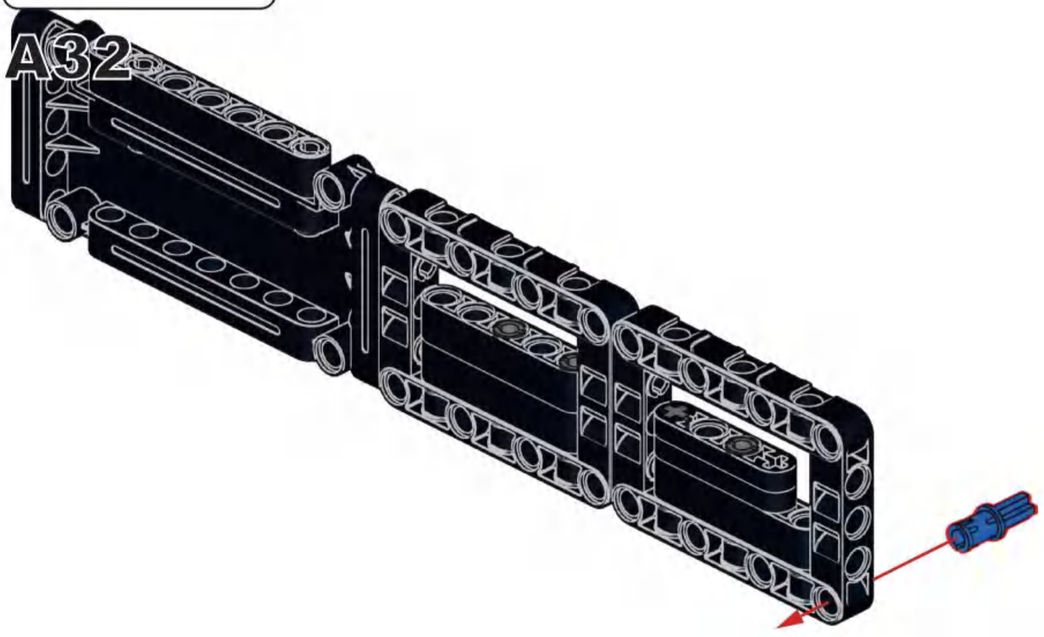

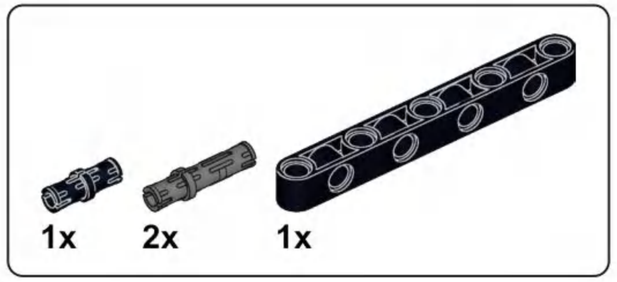

A33

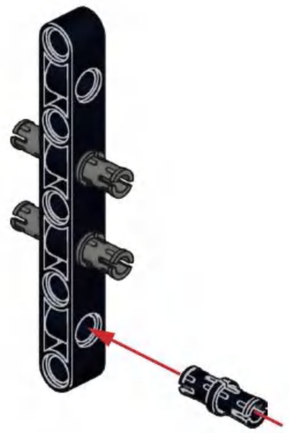

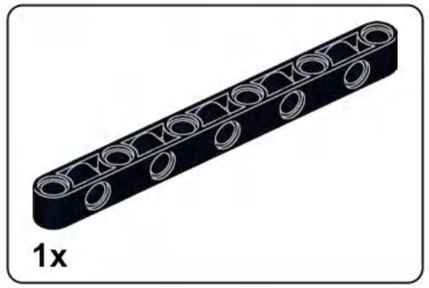

A34

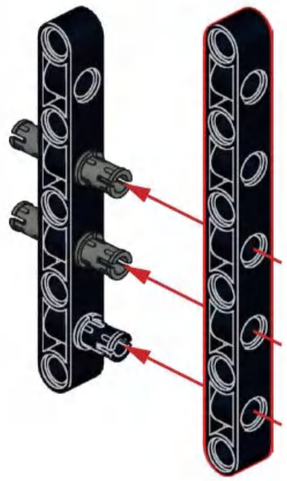

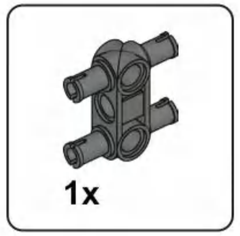

A35

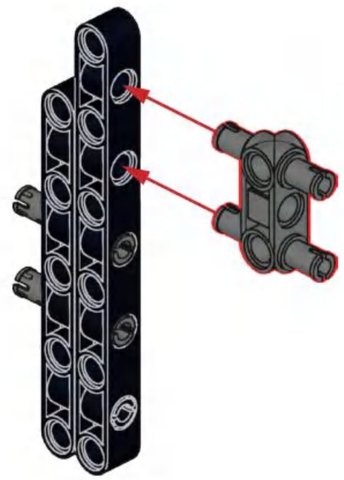

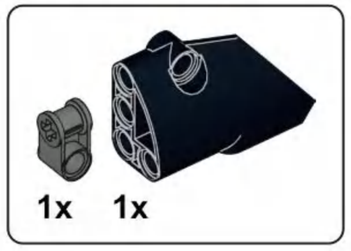

A36

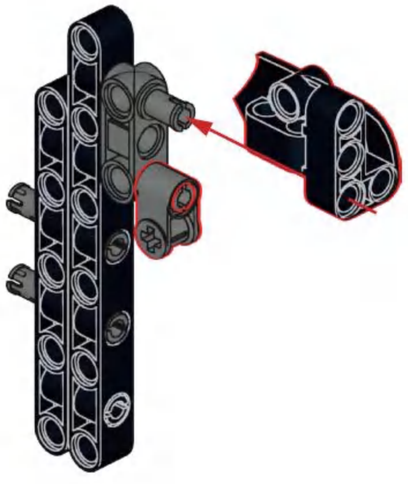

A37

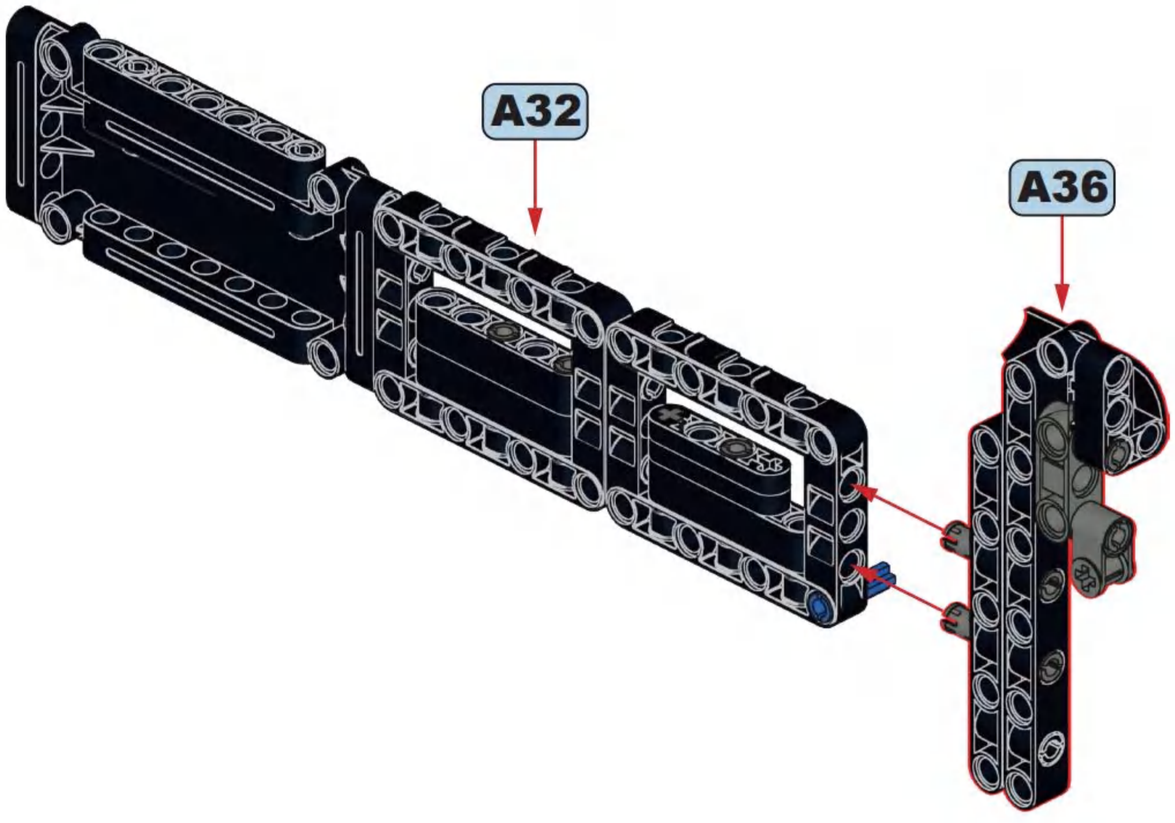

A38

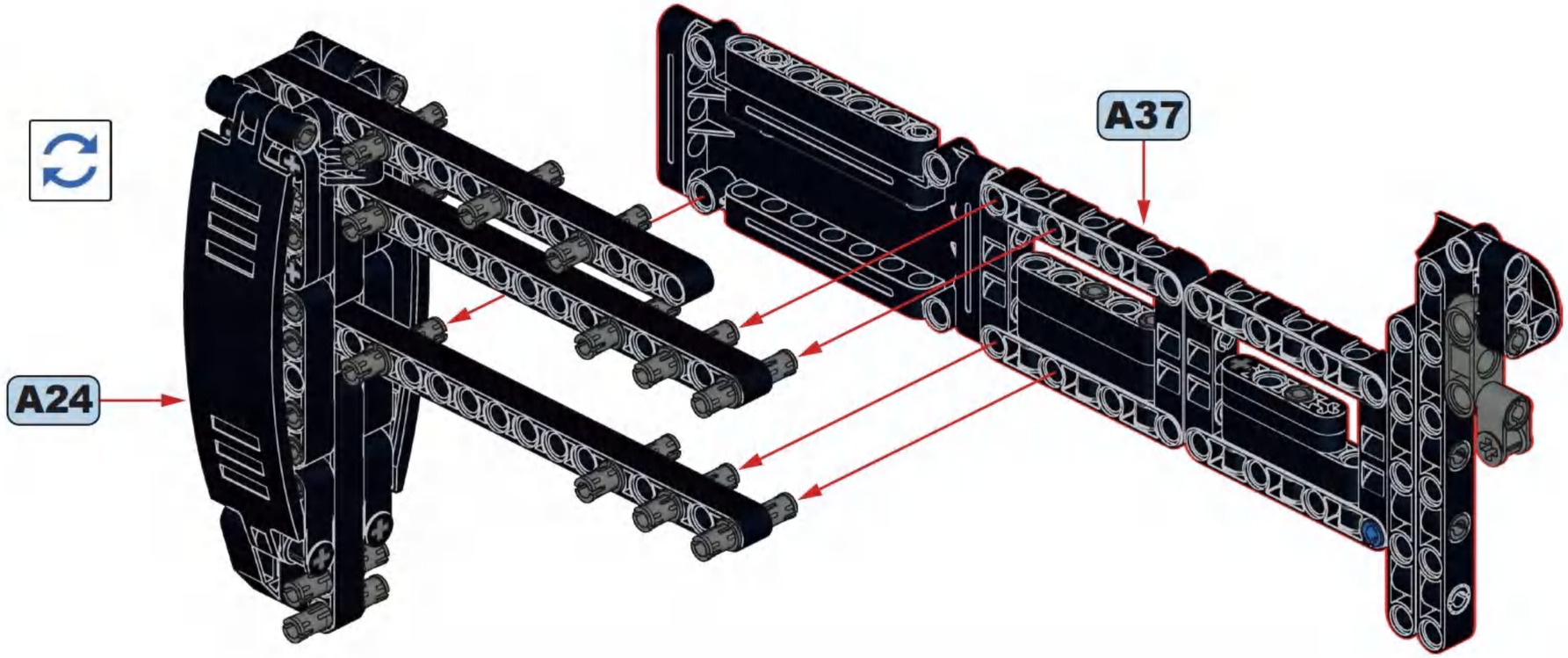

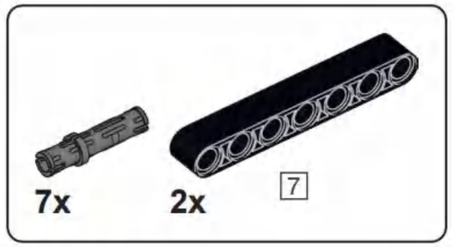

A39

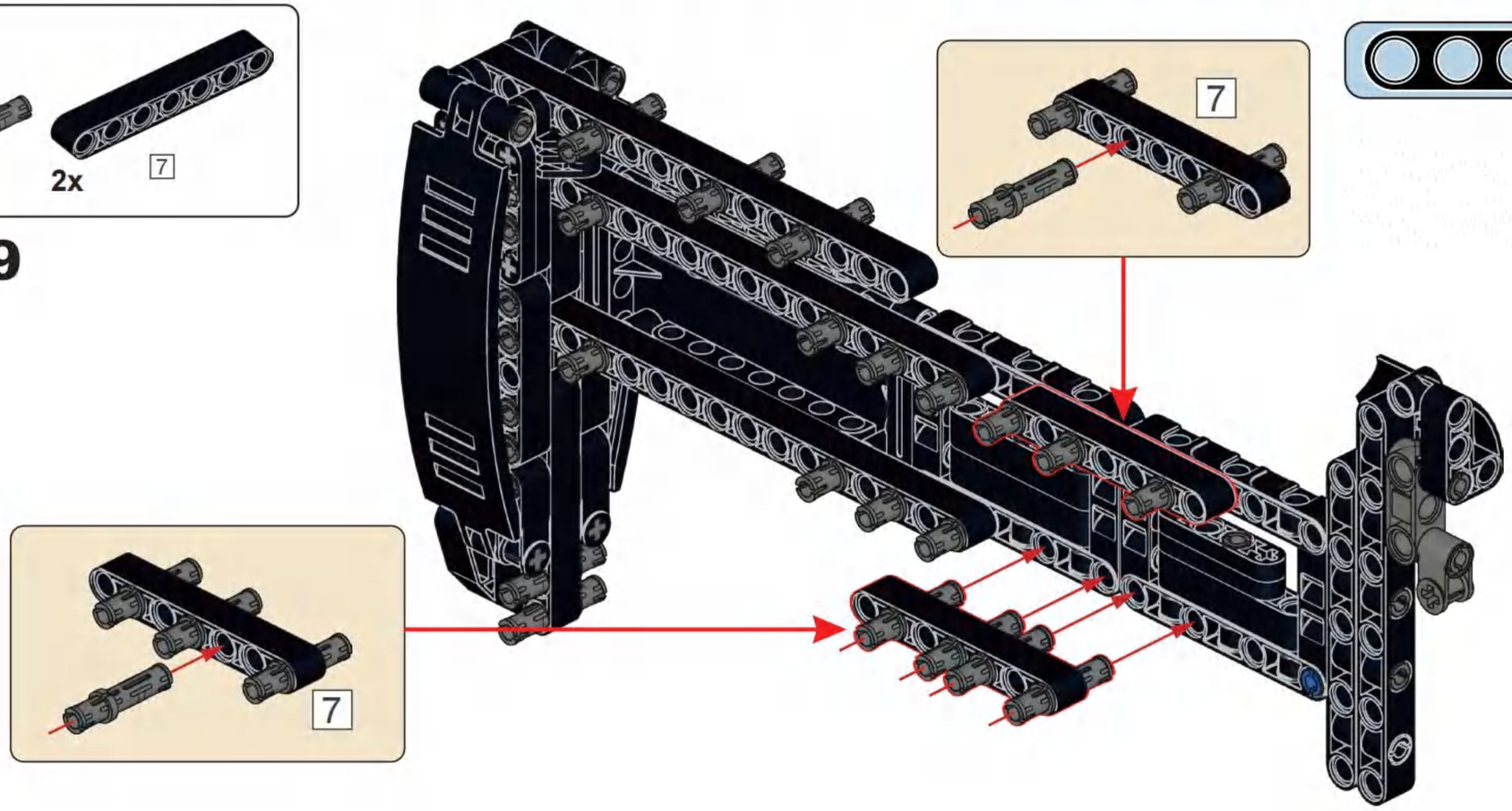

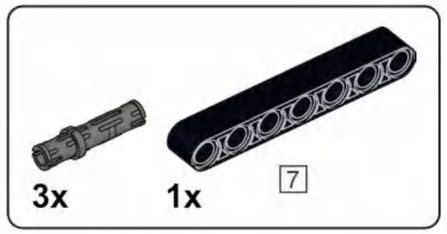

A40

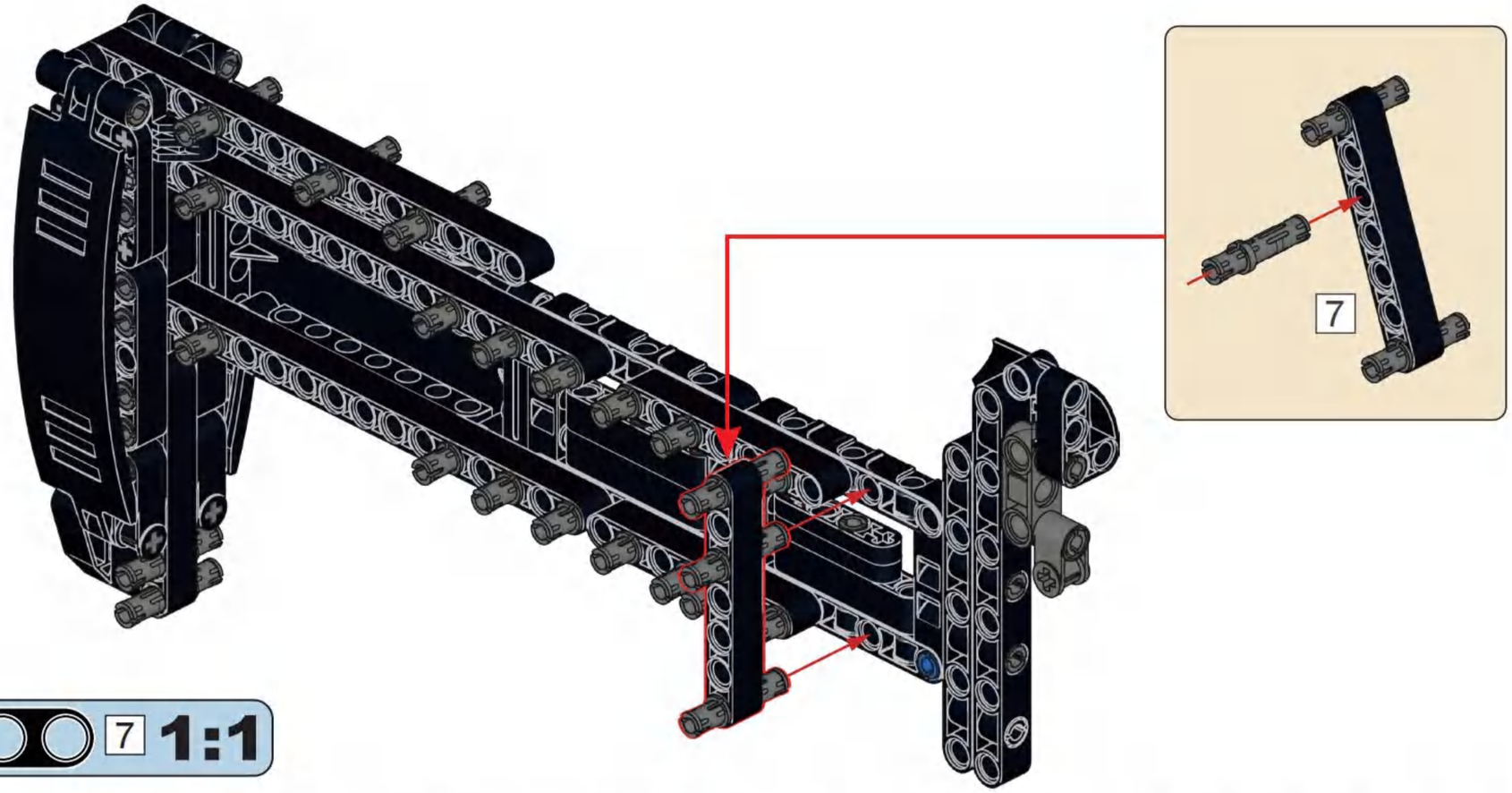

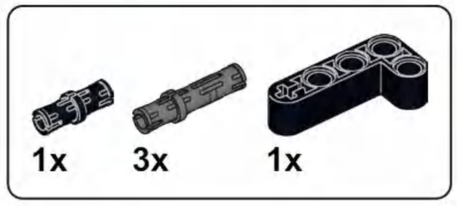

A41

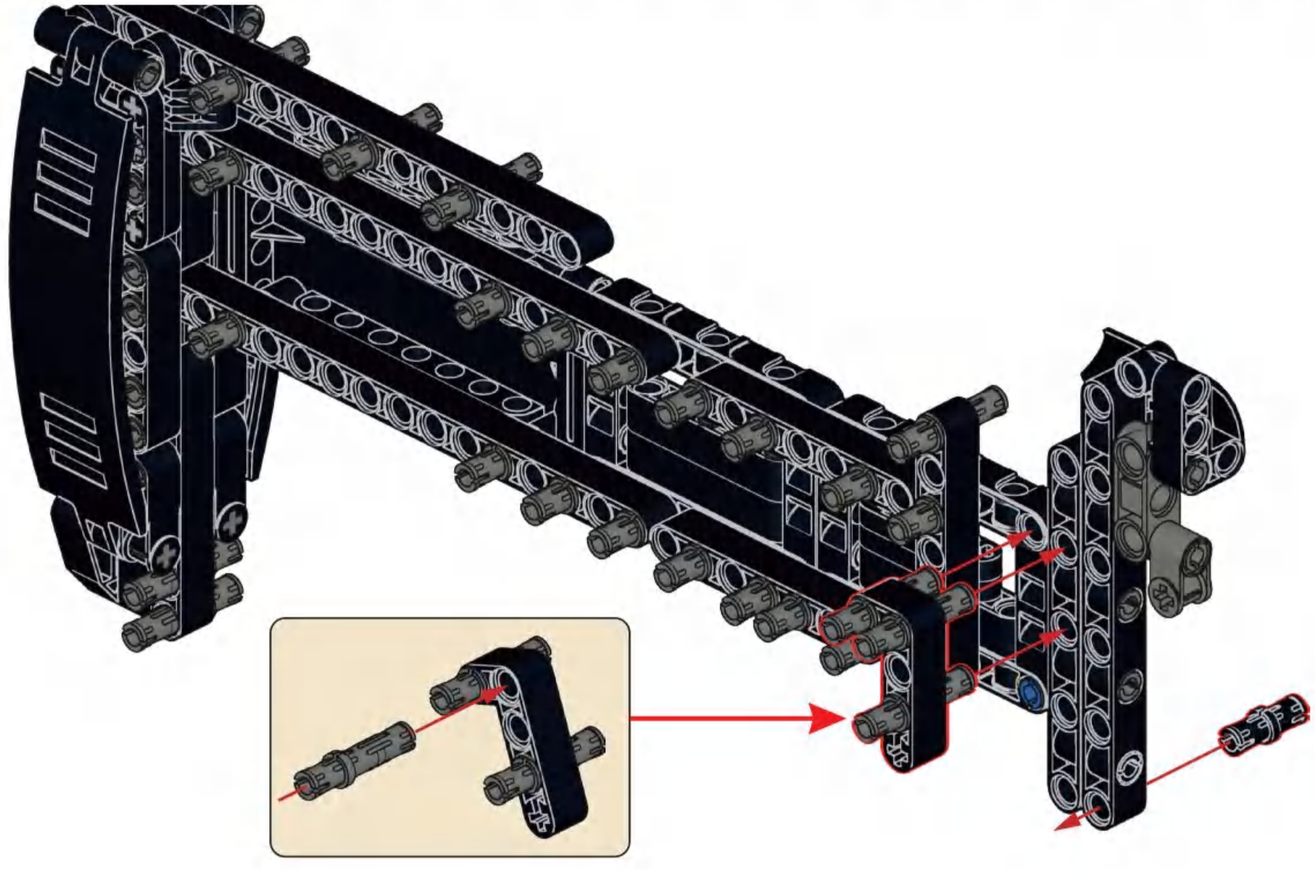

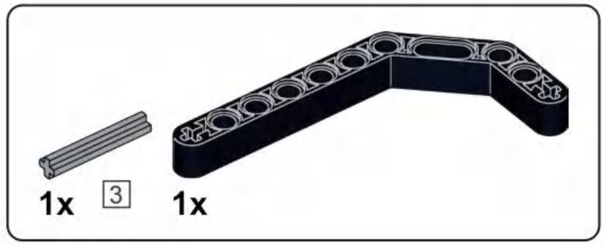

A42

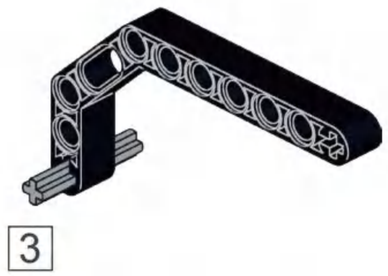

A43

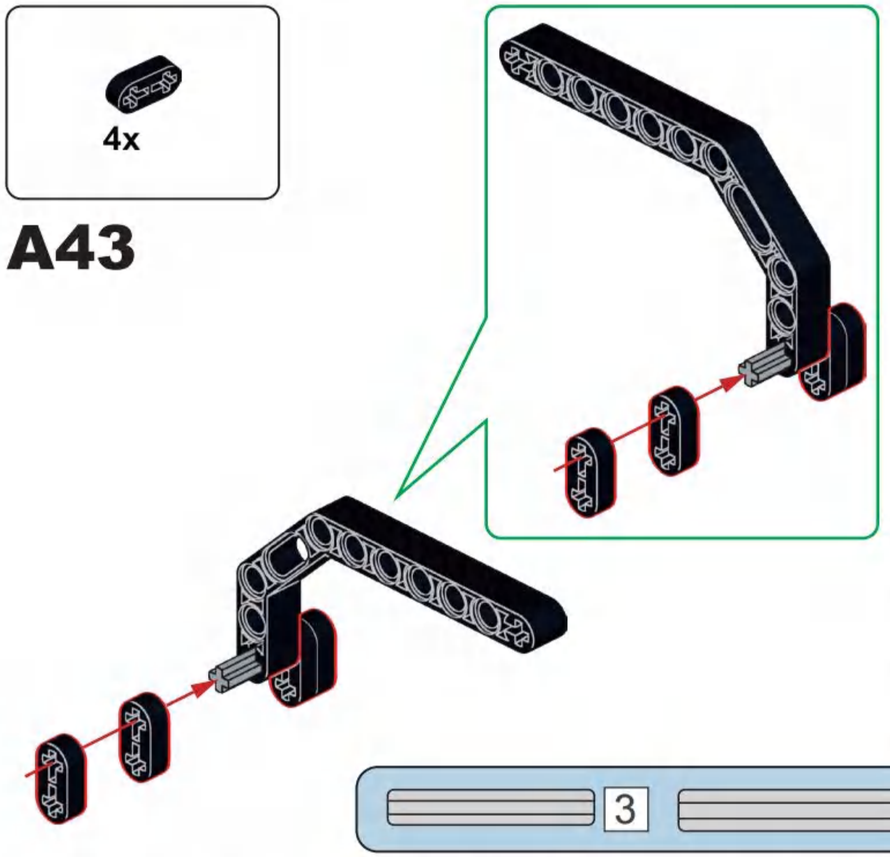

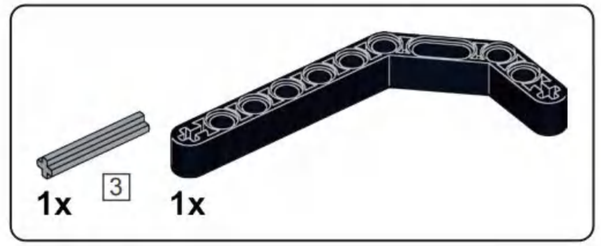

A44

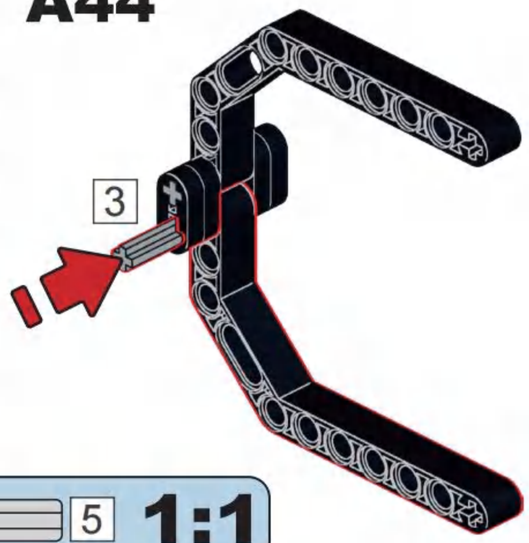

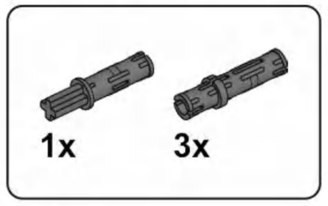

A45

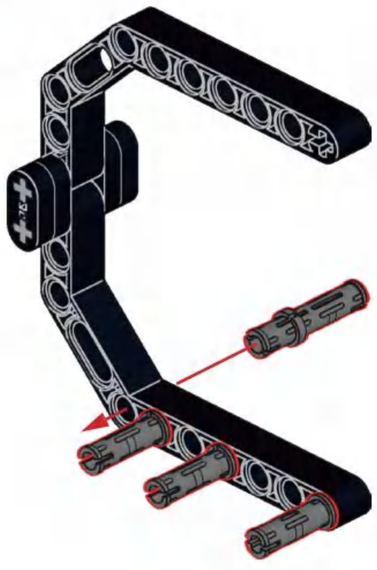

A46

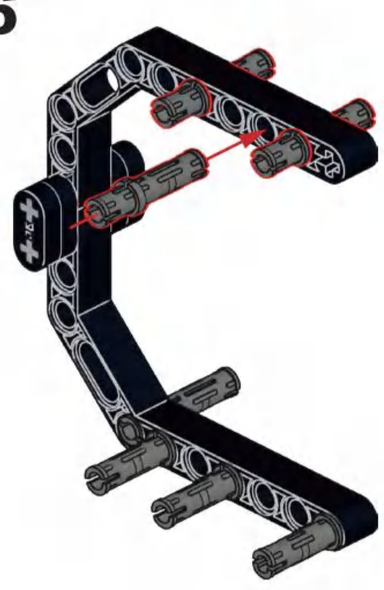

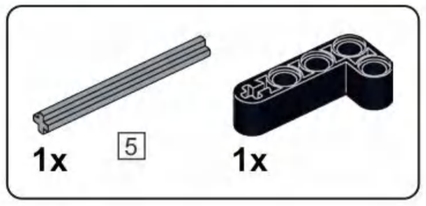

A47

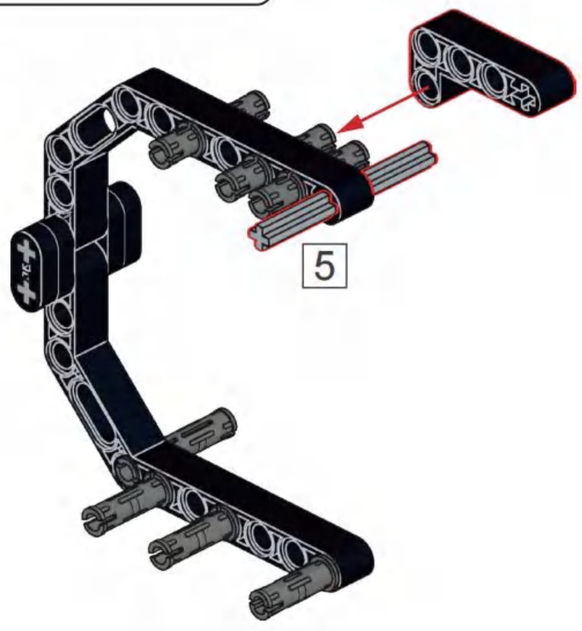

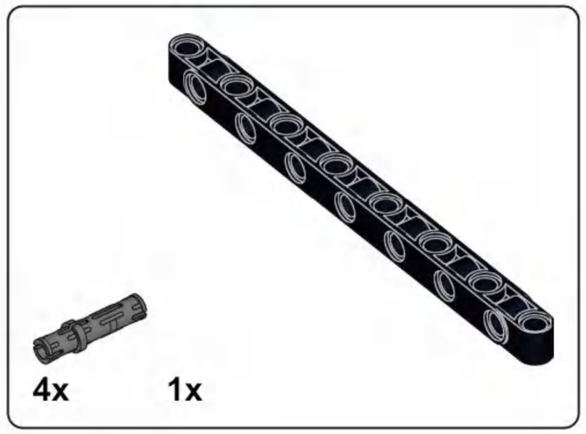

A48

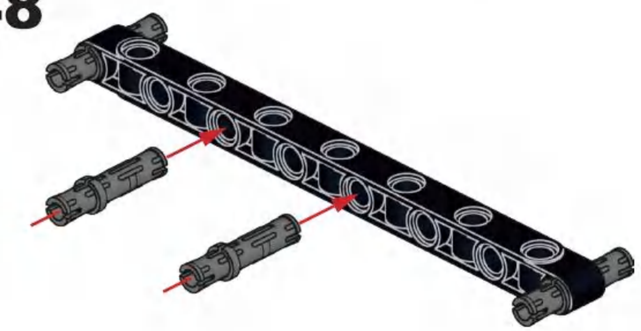

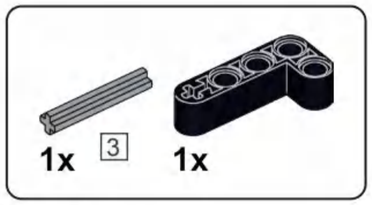

A49

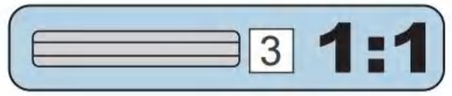

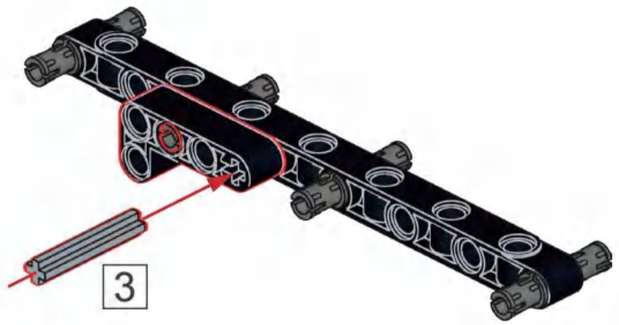

A50

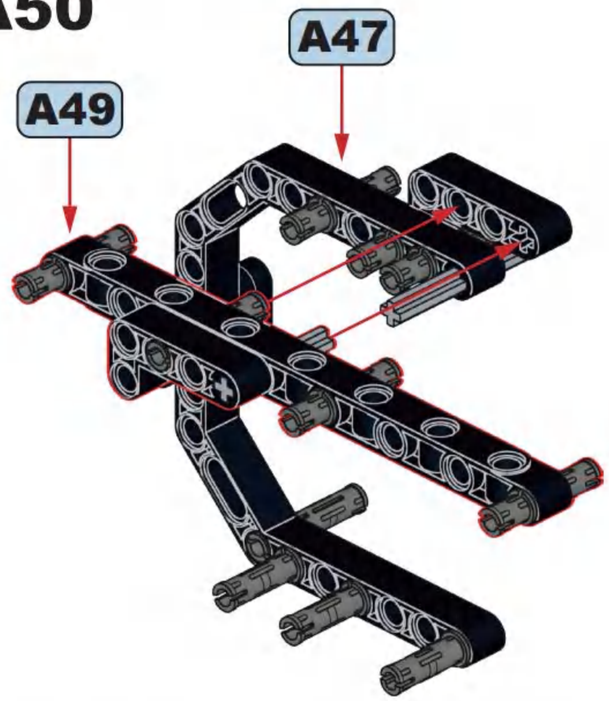

A51

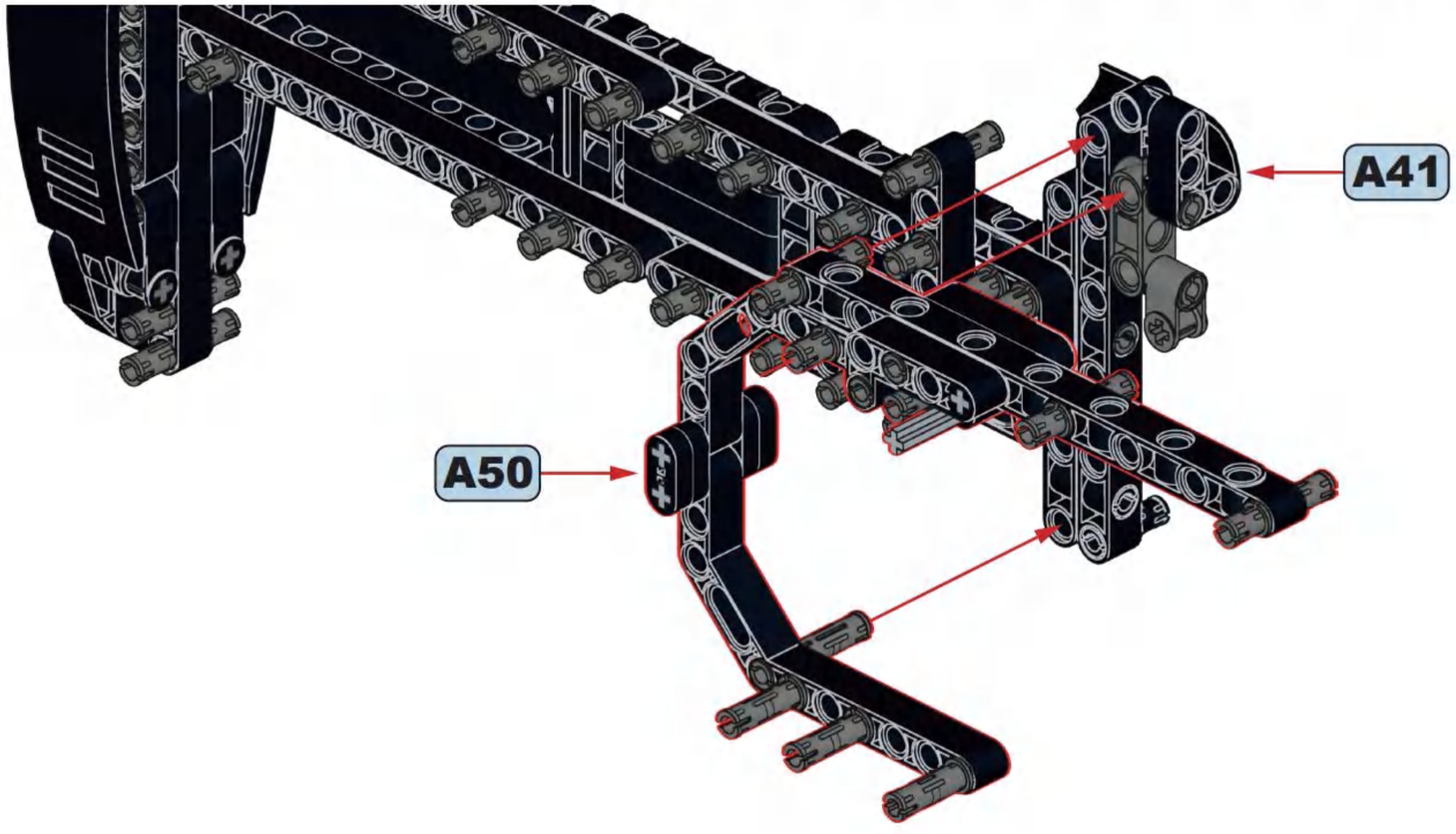

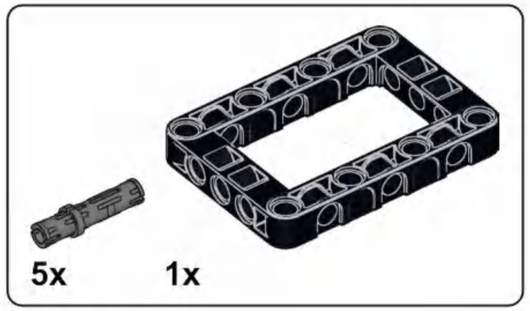

A52

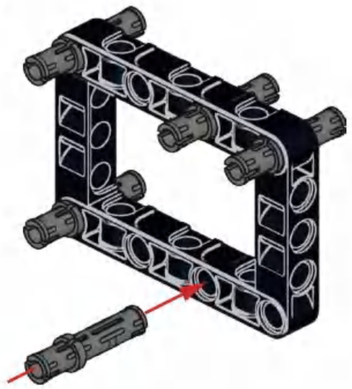

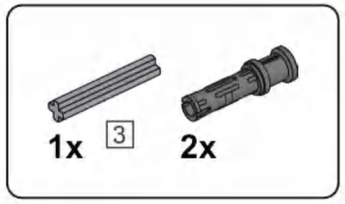

A53

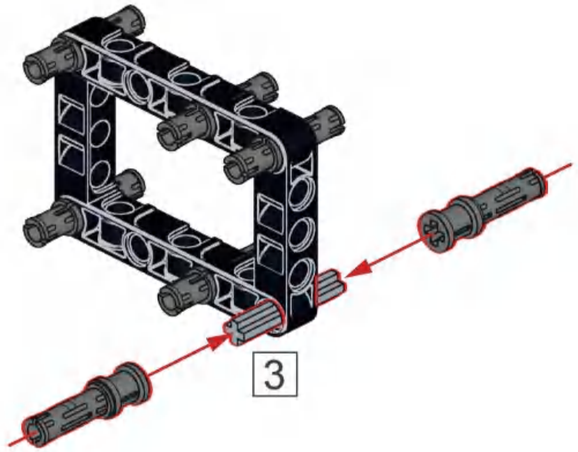

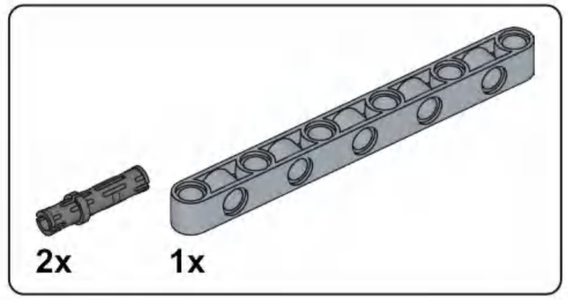

A54

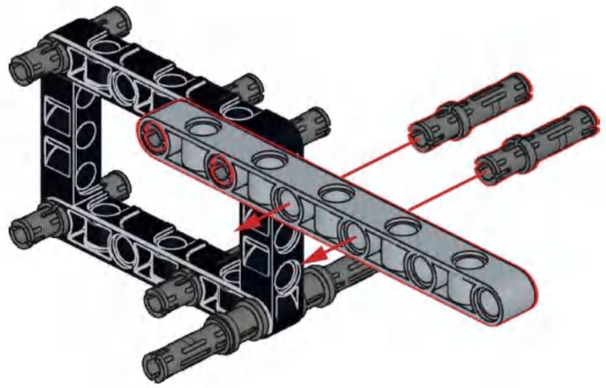

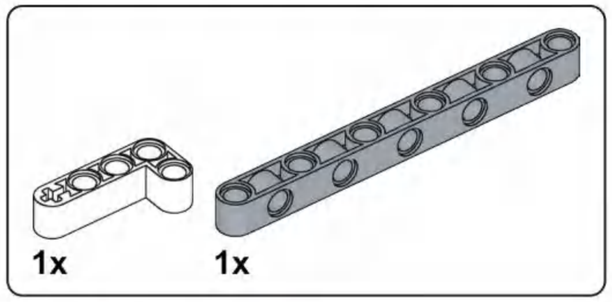

A55

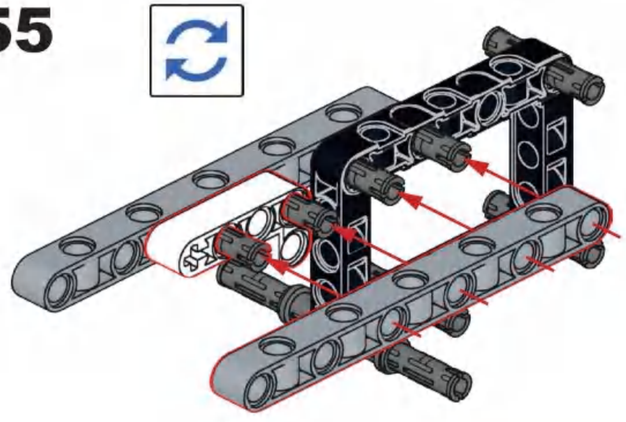

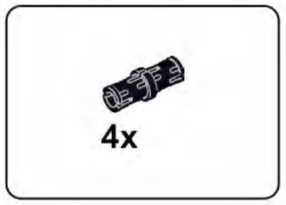

A56

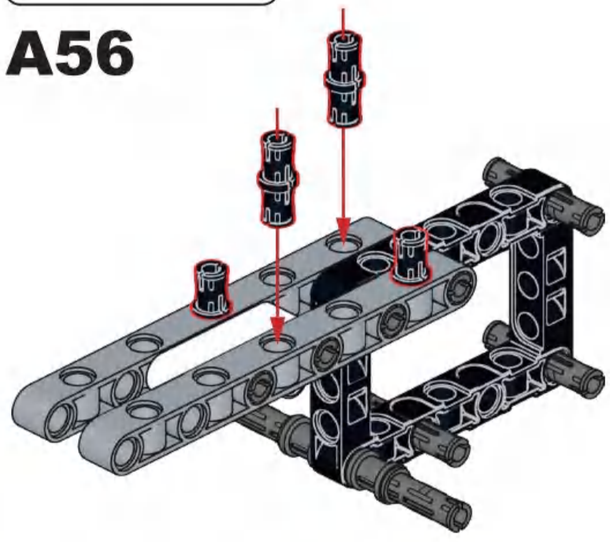

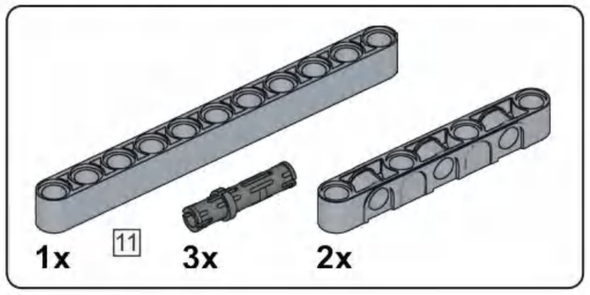

A57

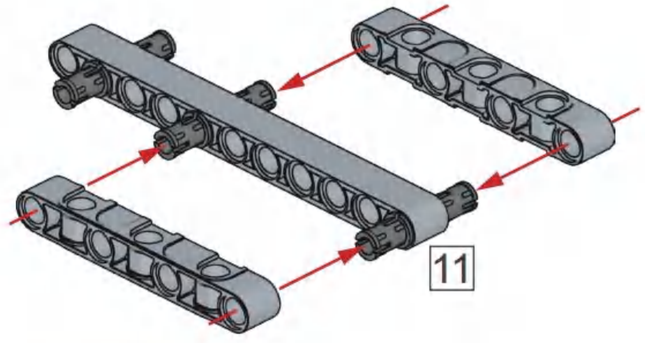

A58

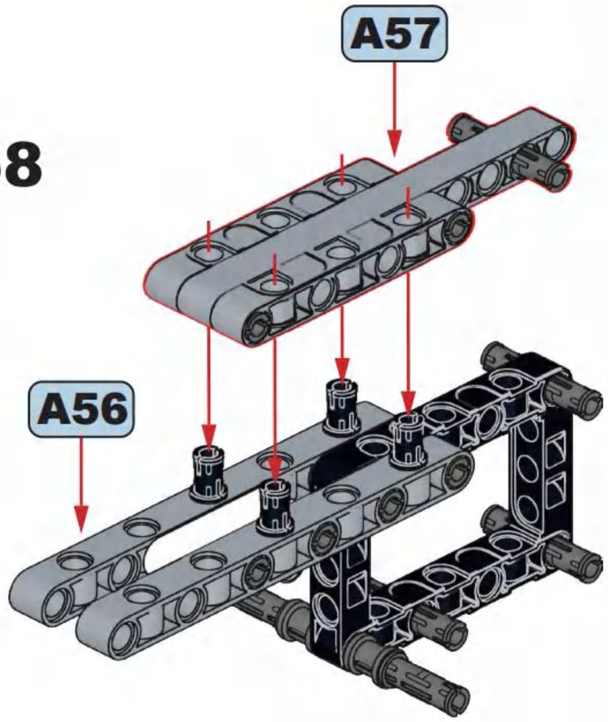

A59

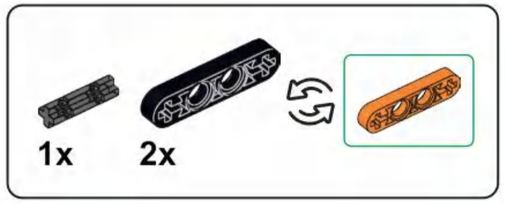

A60

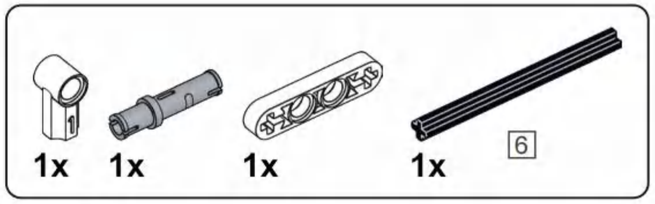

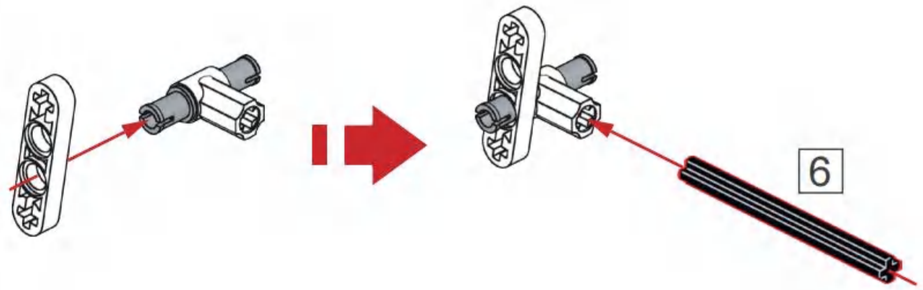

A61

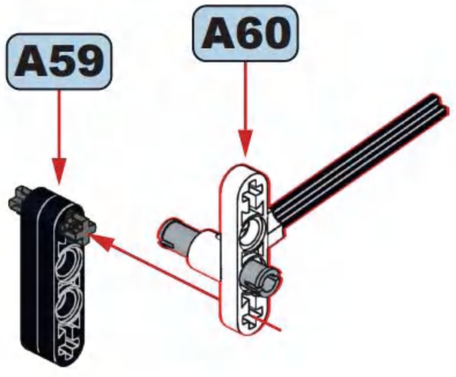

A62

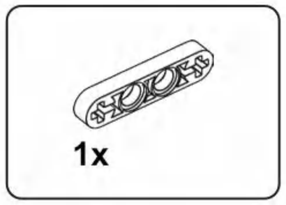

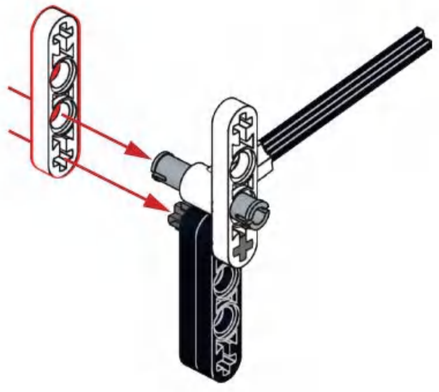

A63

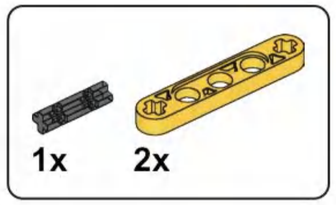

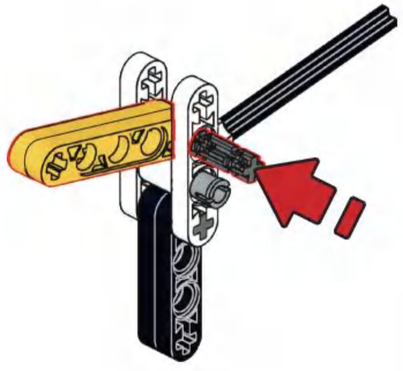

A64

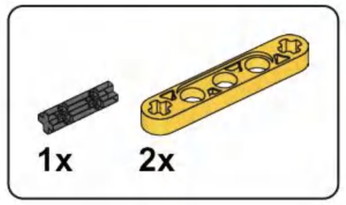

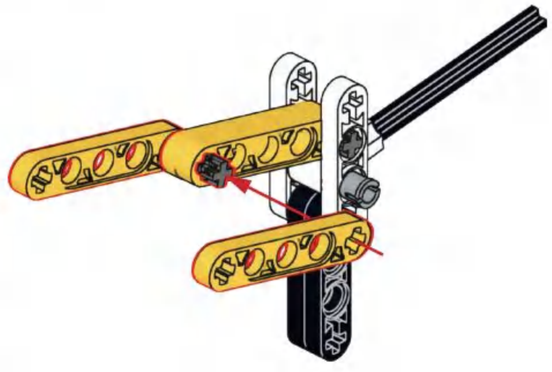

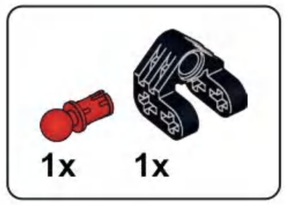

A65

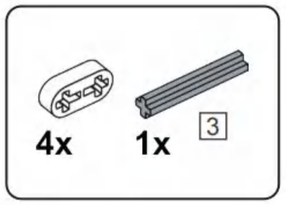

A66

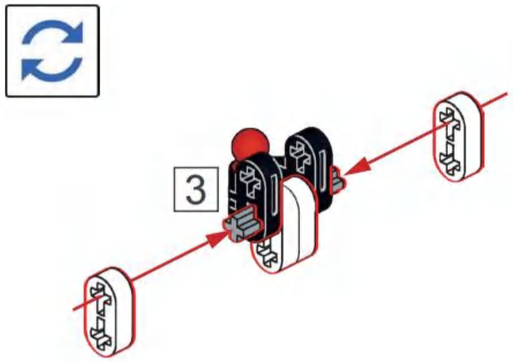

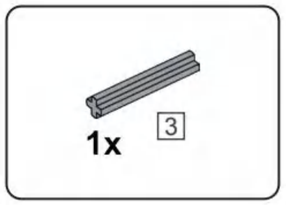

A67

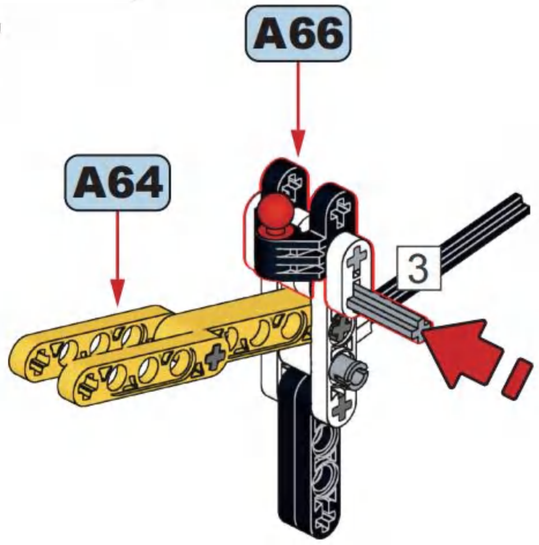

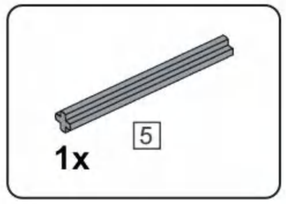

A68

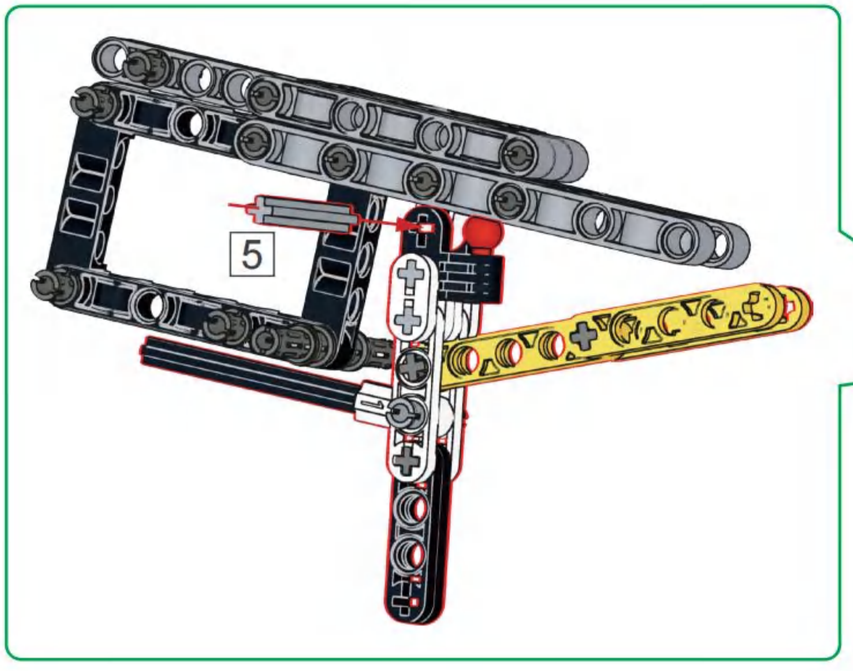

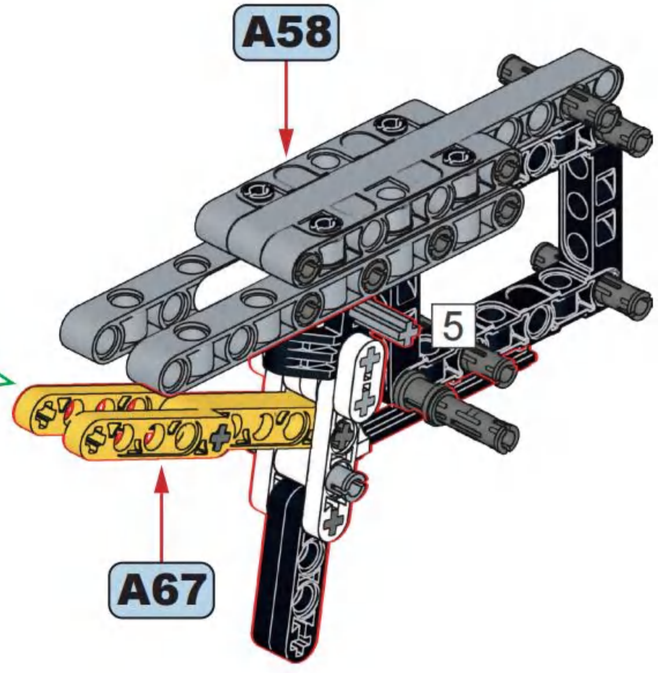

A69

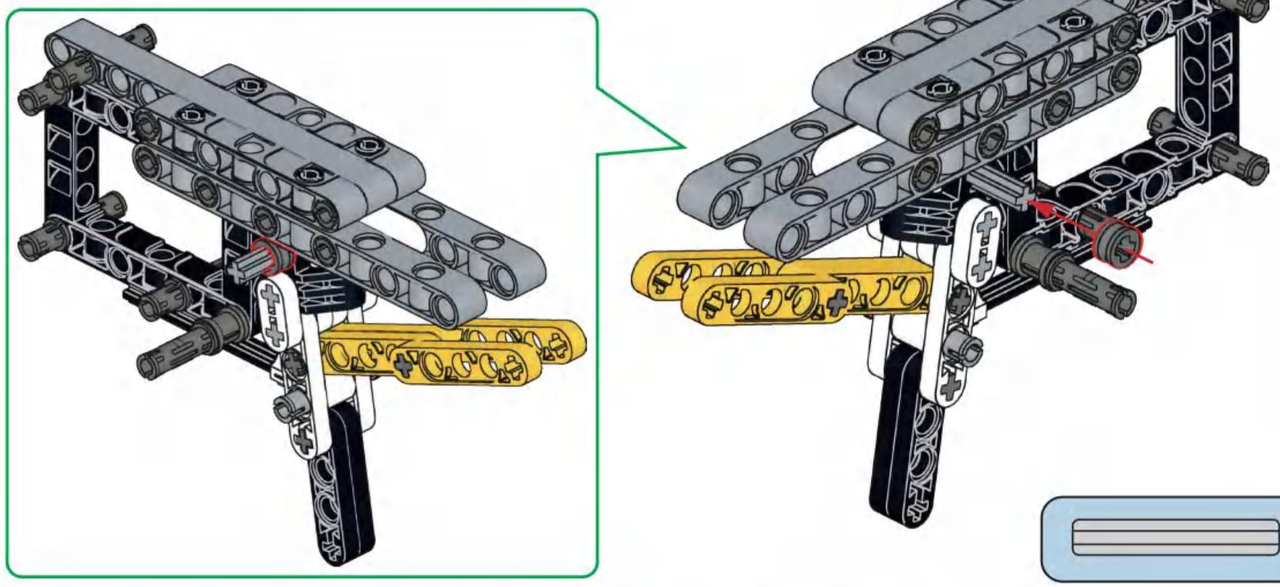

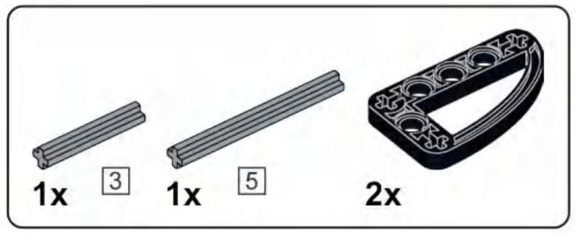

A70

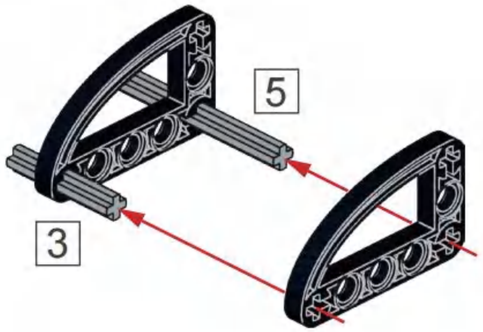

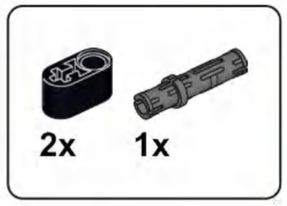

A71

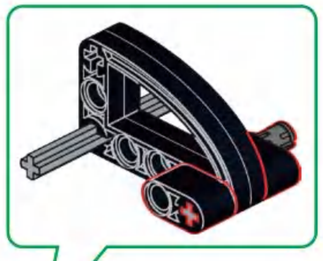

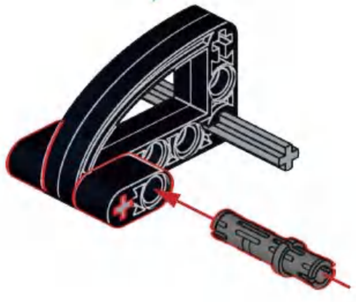

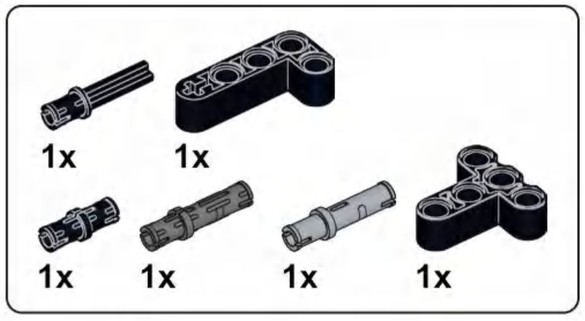

A72

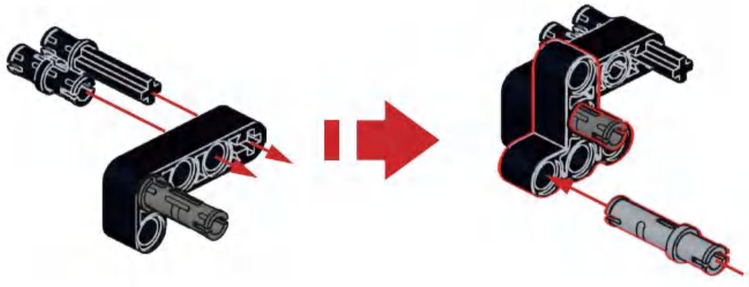

A73

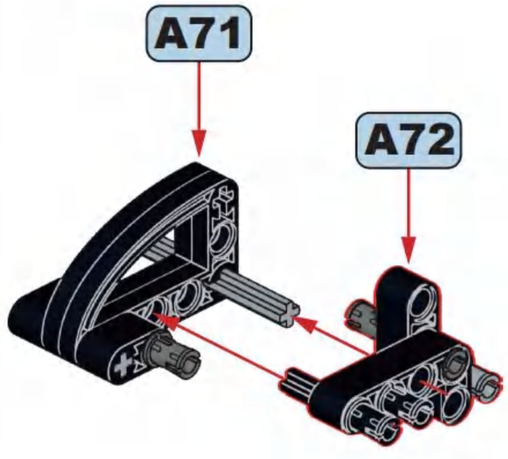

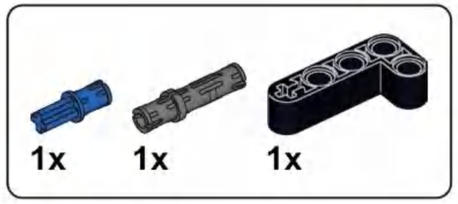

A74

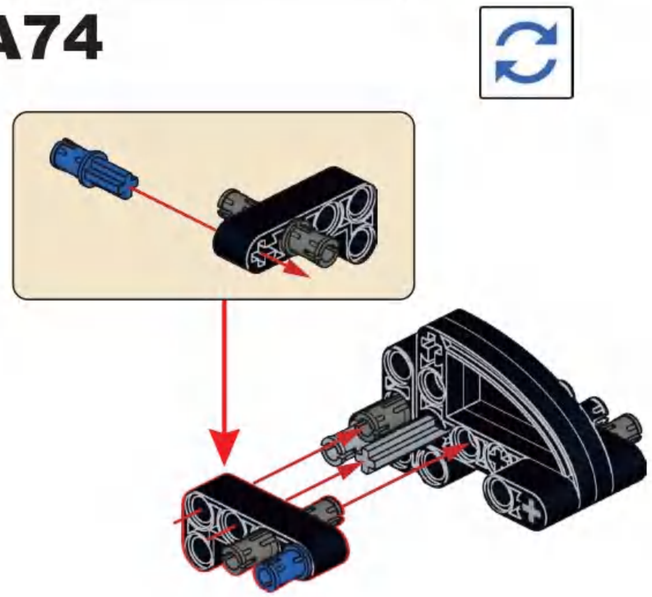

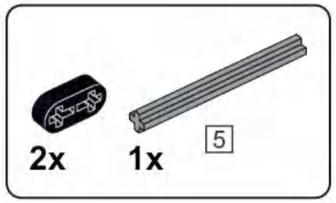

A75

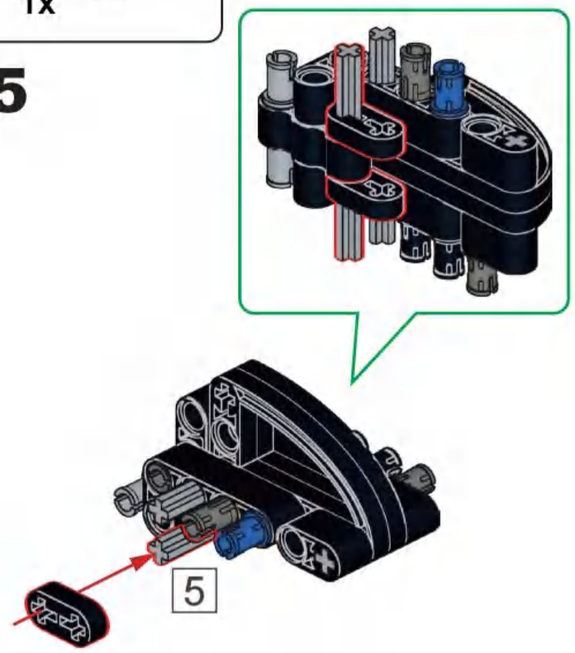

A76

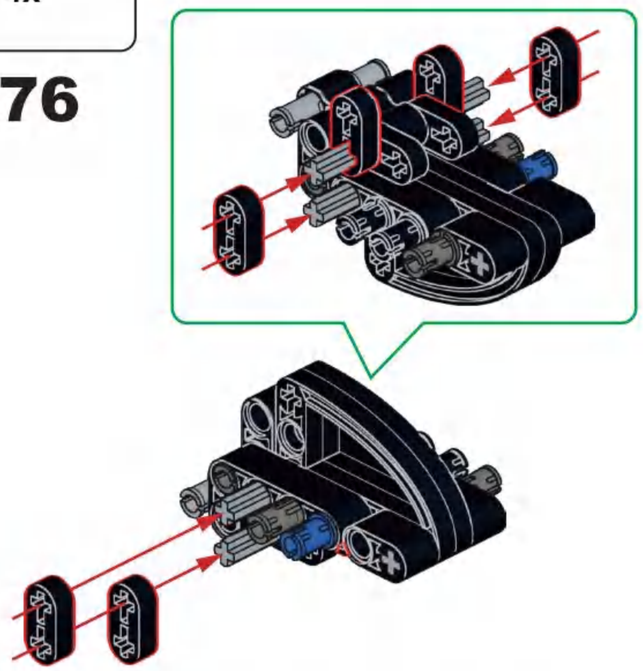

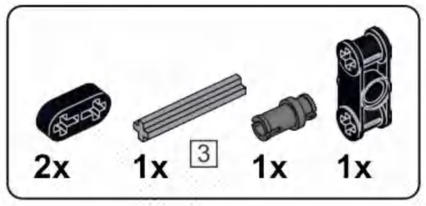

A77

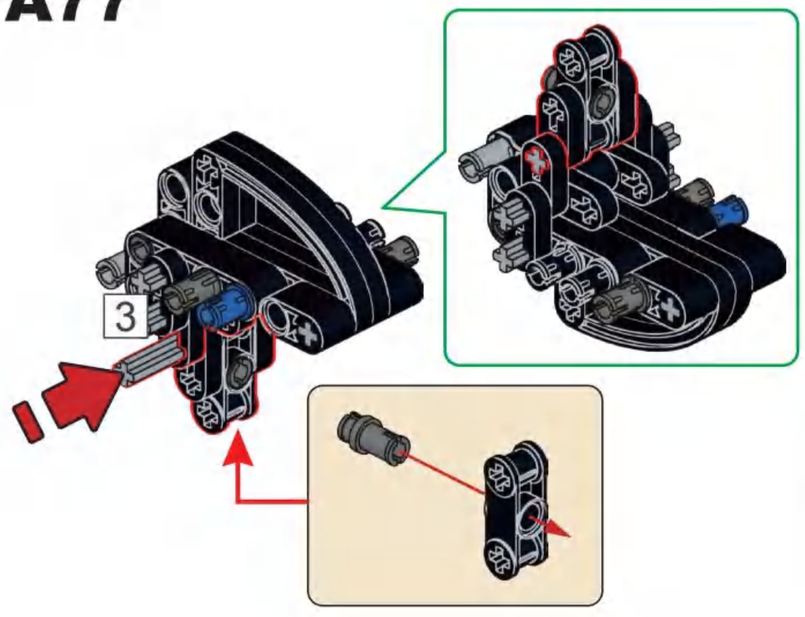

A78

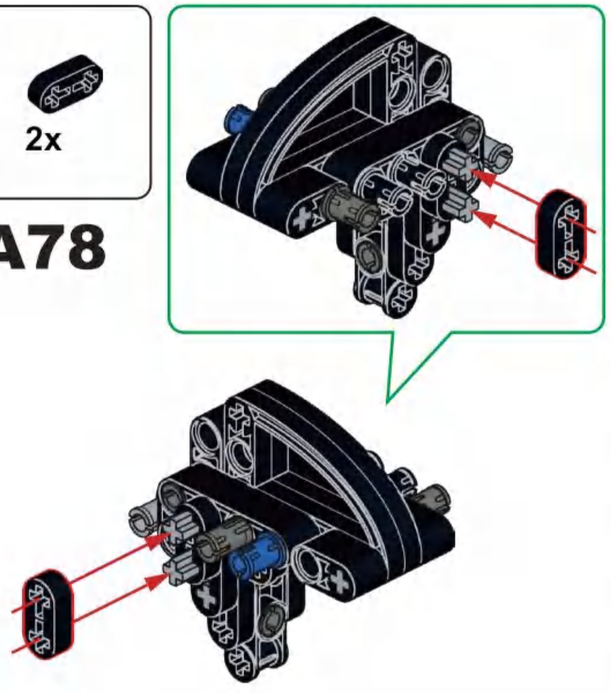

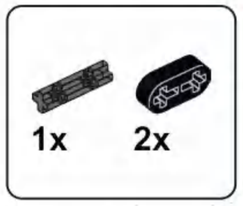

A79

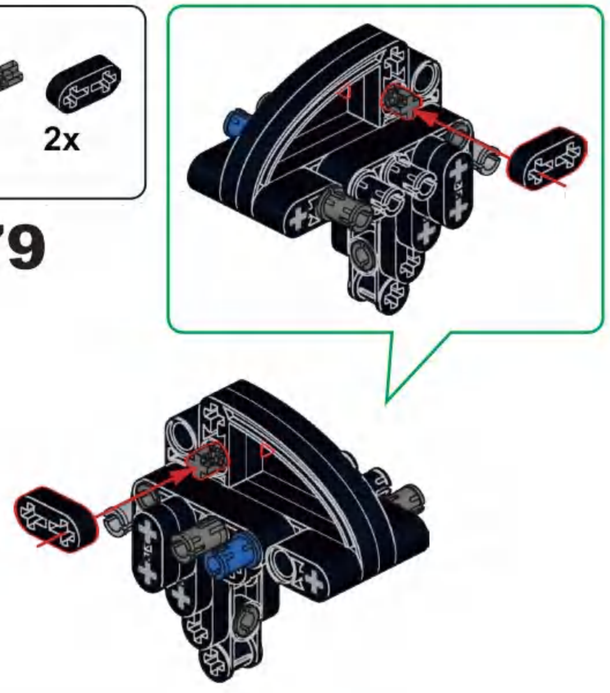

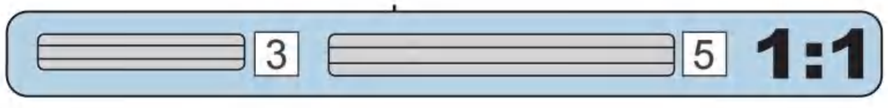

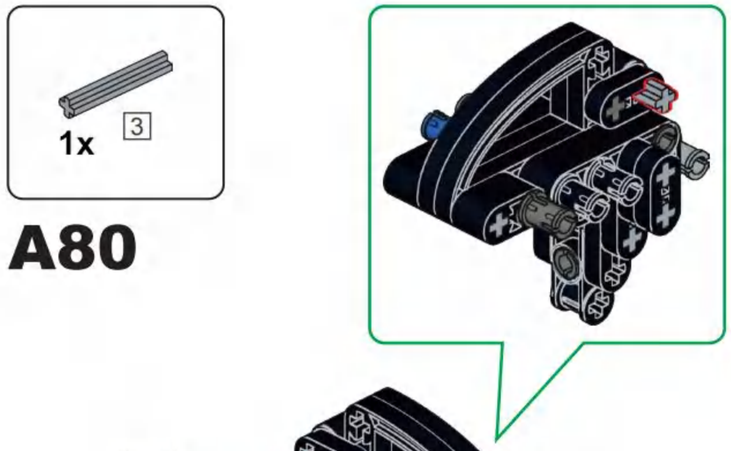

A80

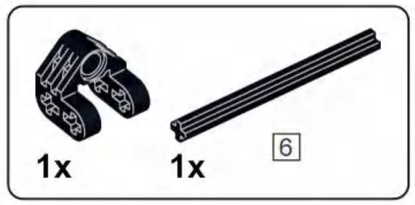

A81

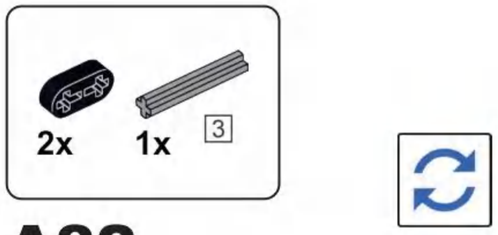

A82

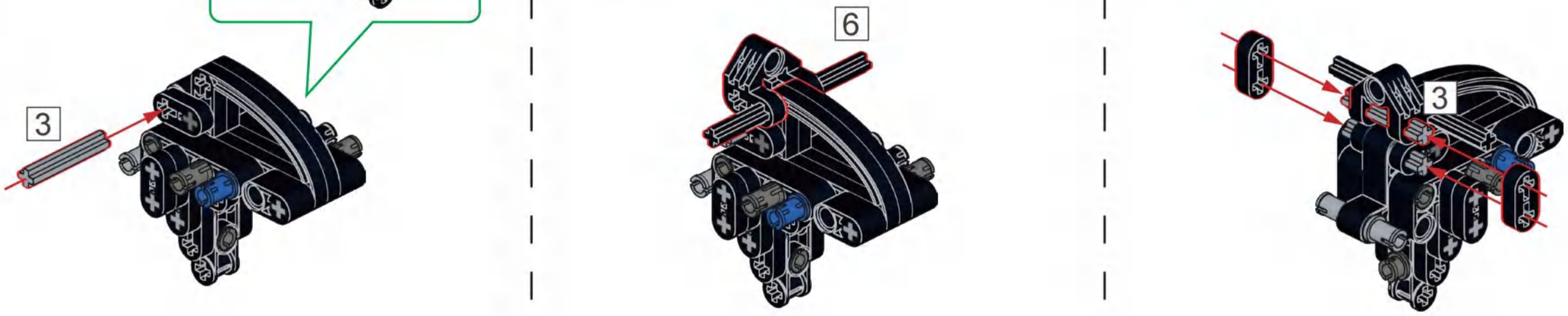

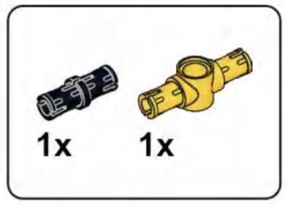

A83

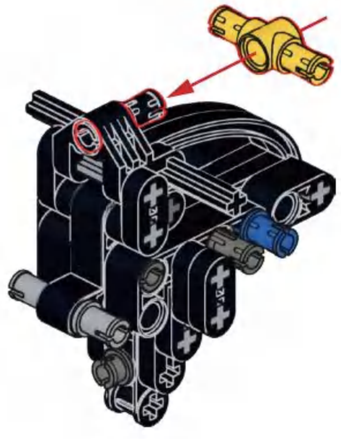

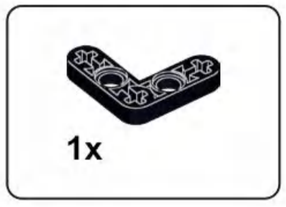

A84

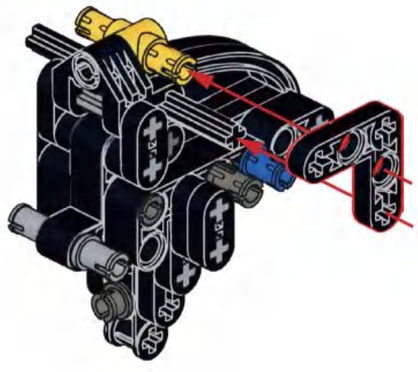

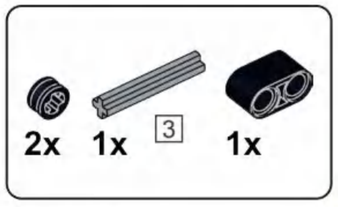

A85

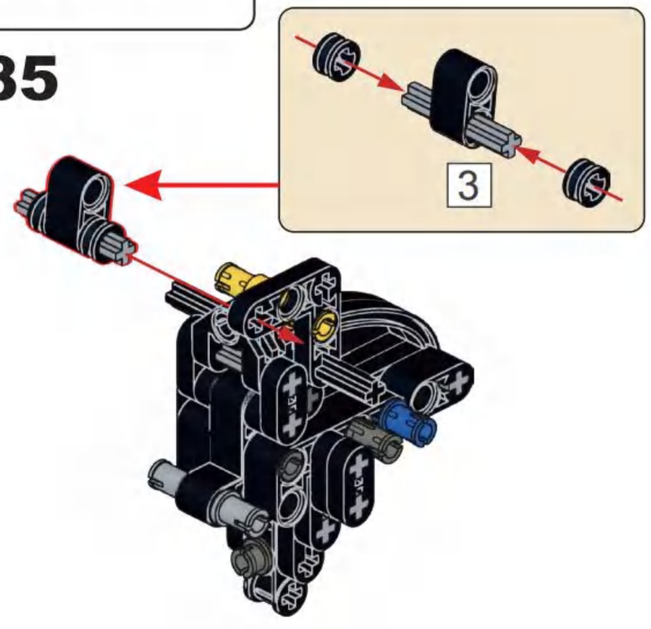

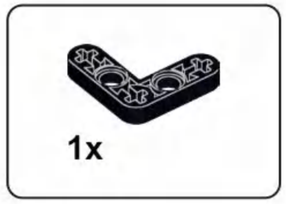

A86

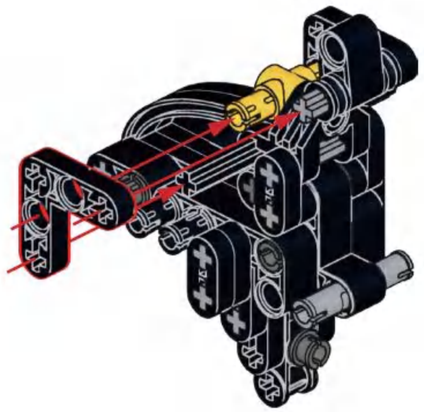

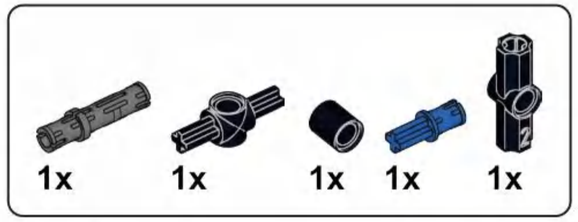

A87

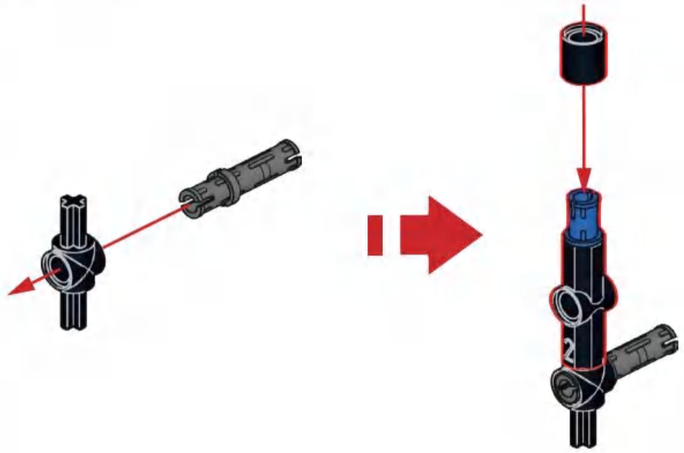

A88

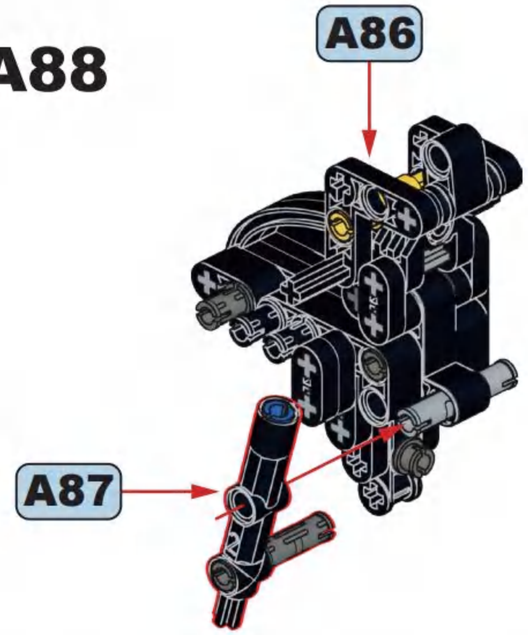

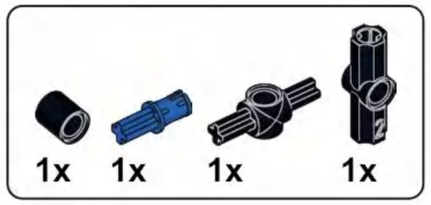

A89

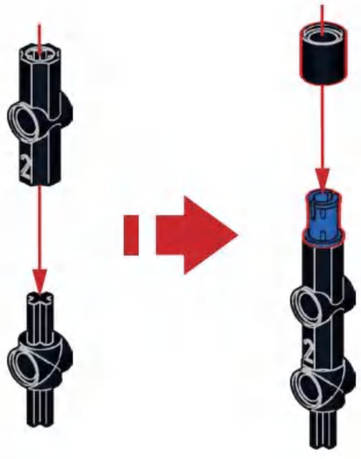

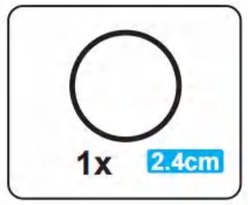

A90

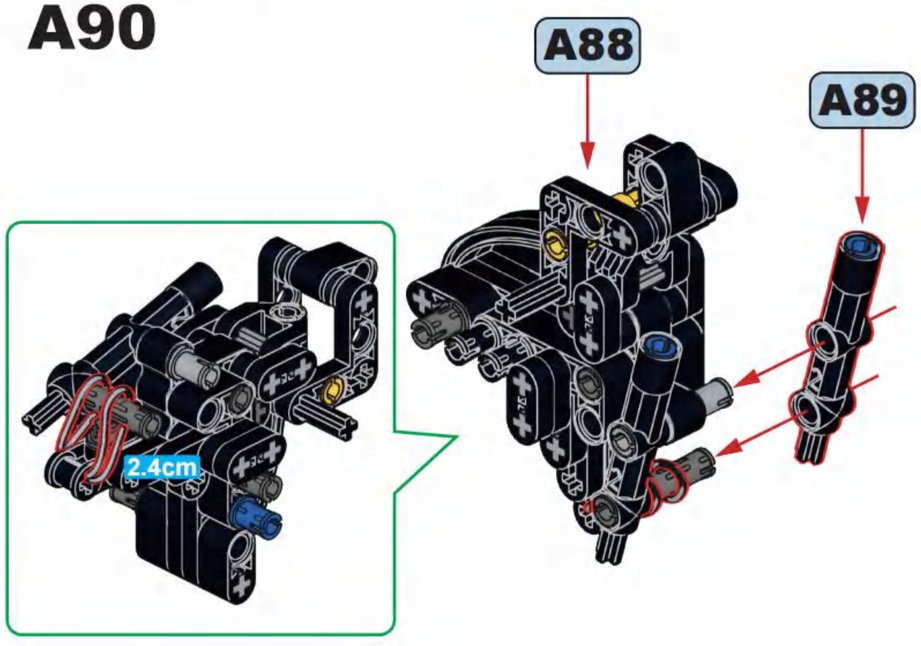

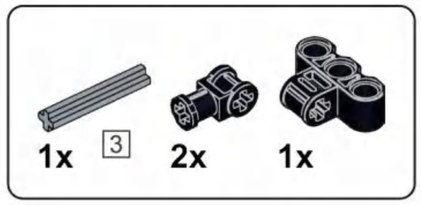

A91

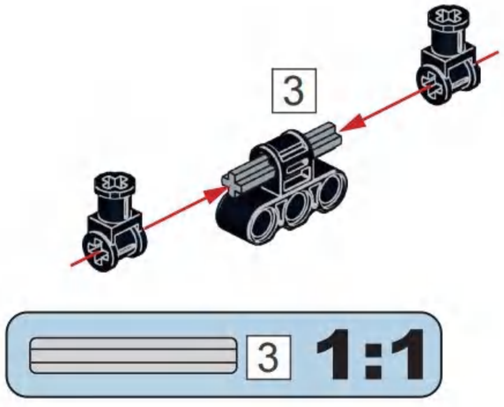

A92

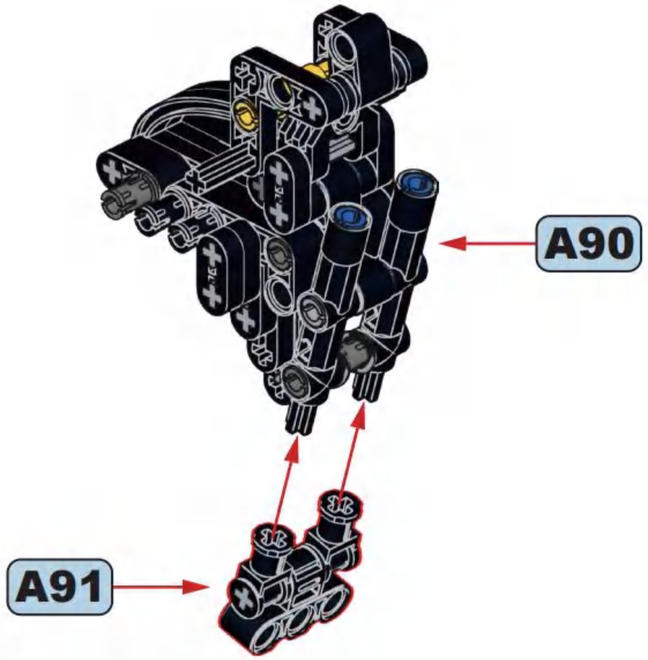

A93

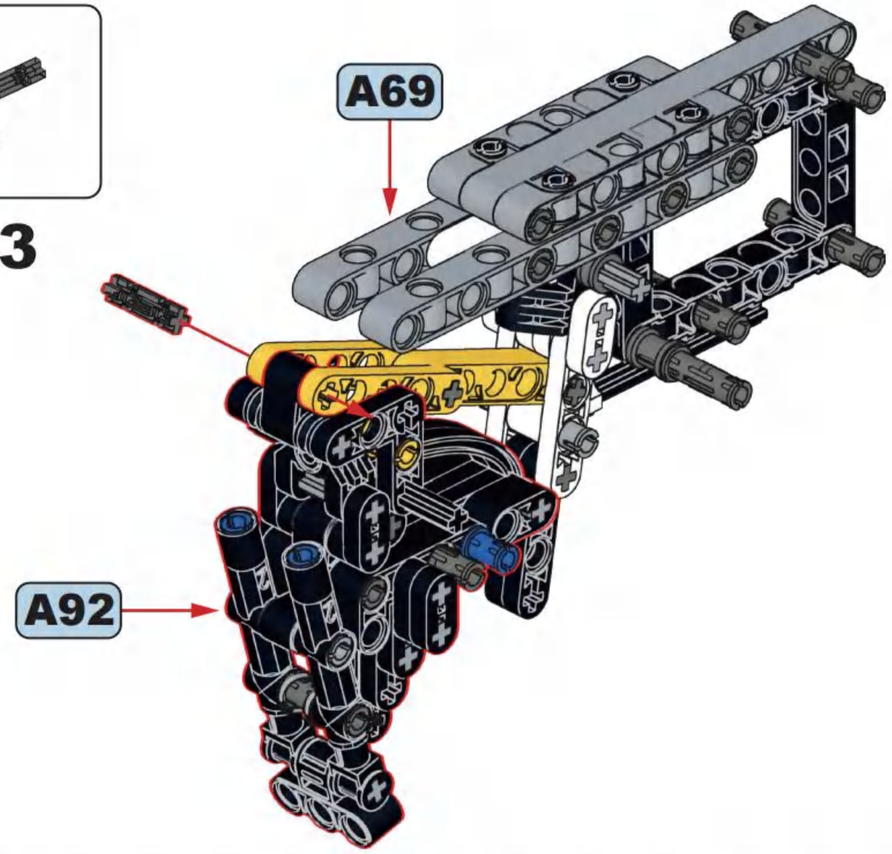

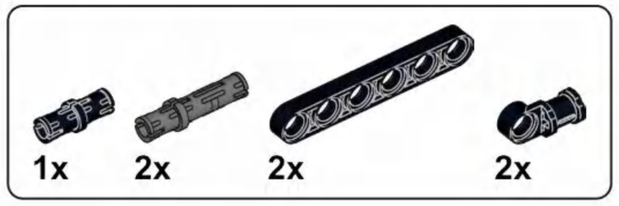

A94

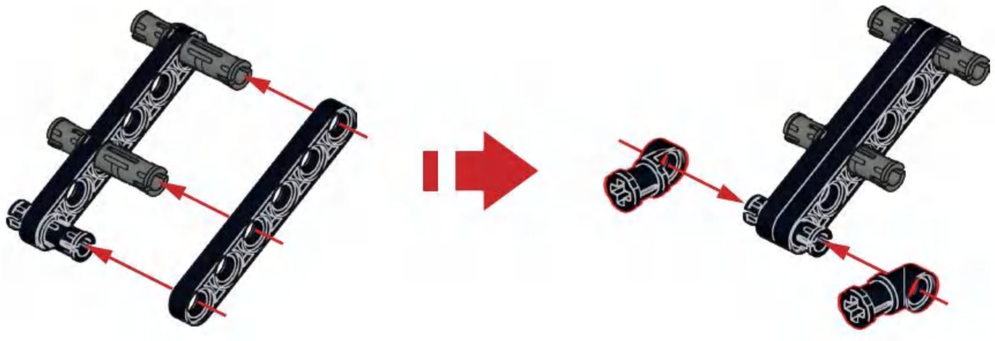

A95

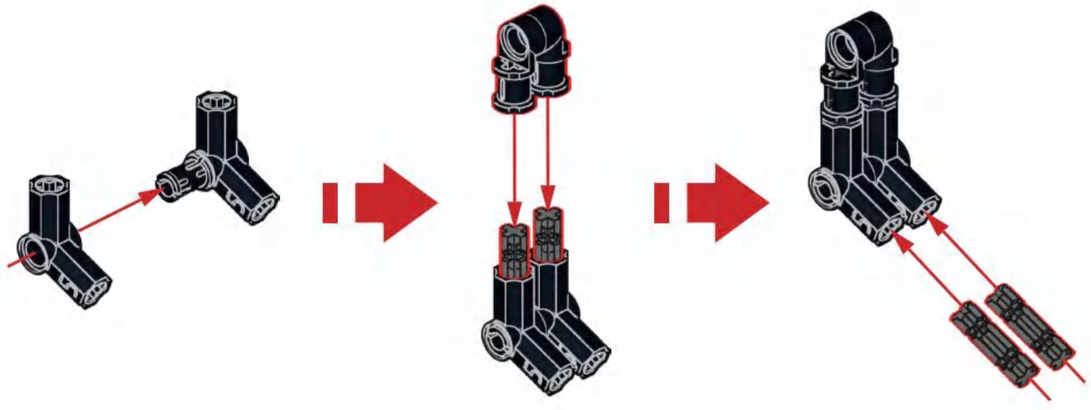

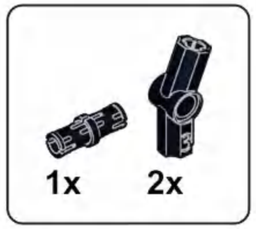

A96

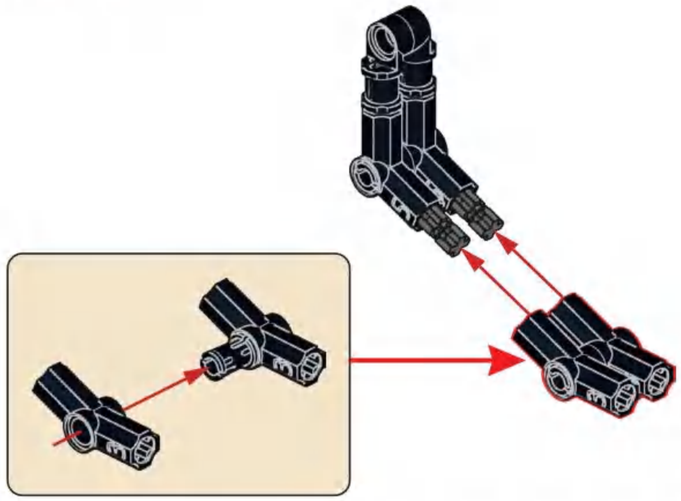

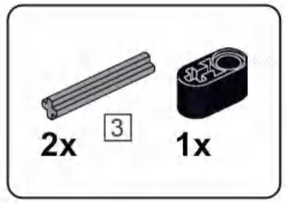

A97

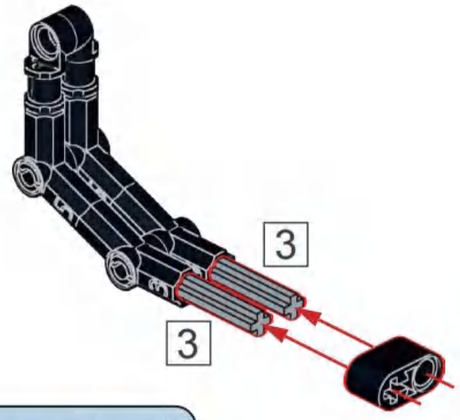

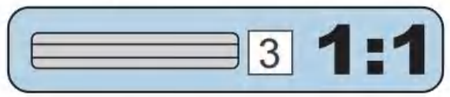

A98

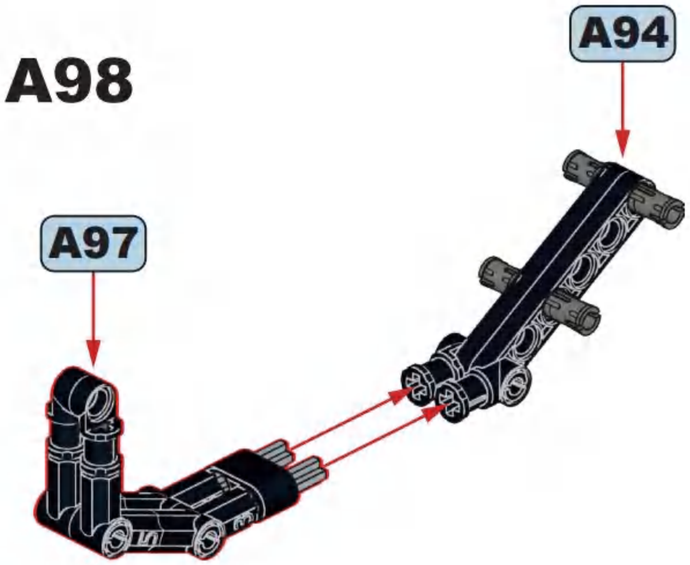

A99

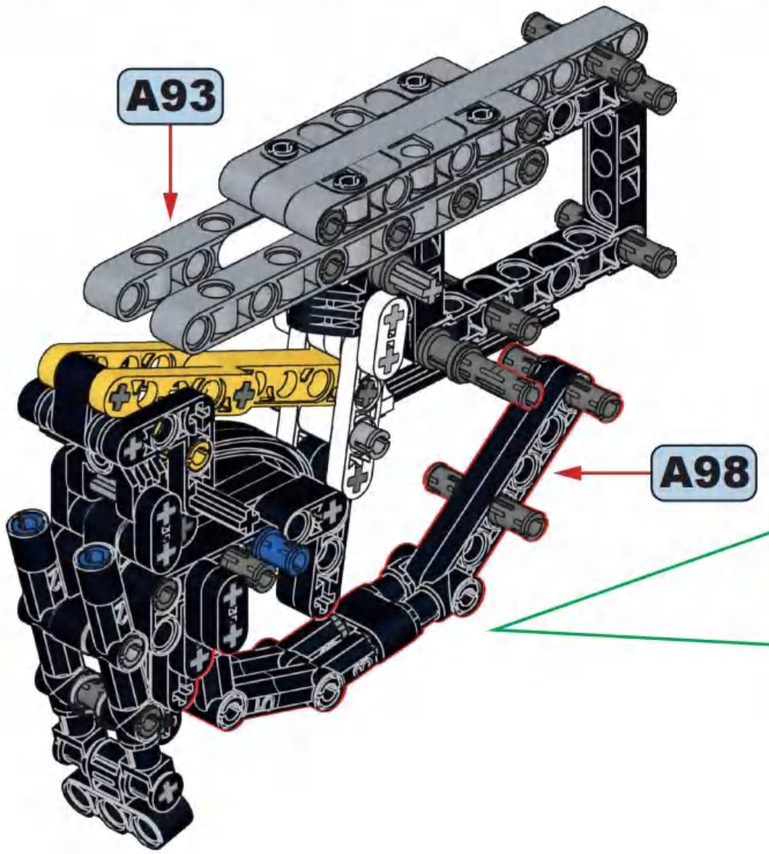

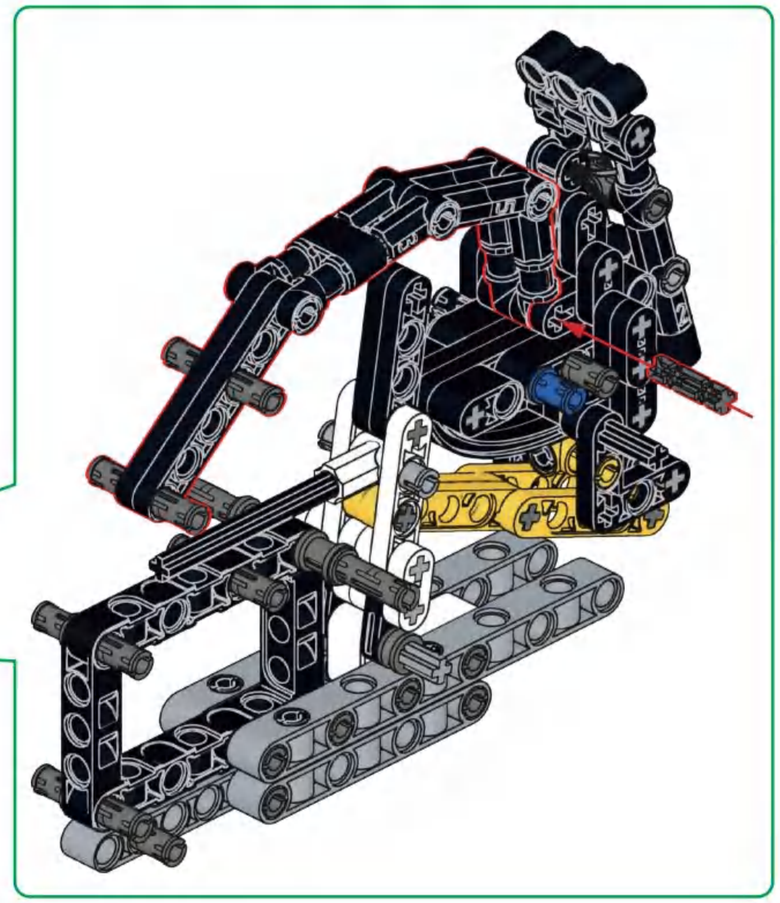

A100

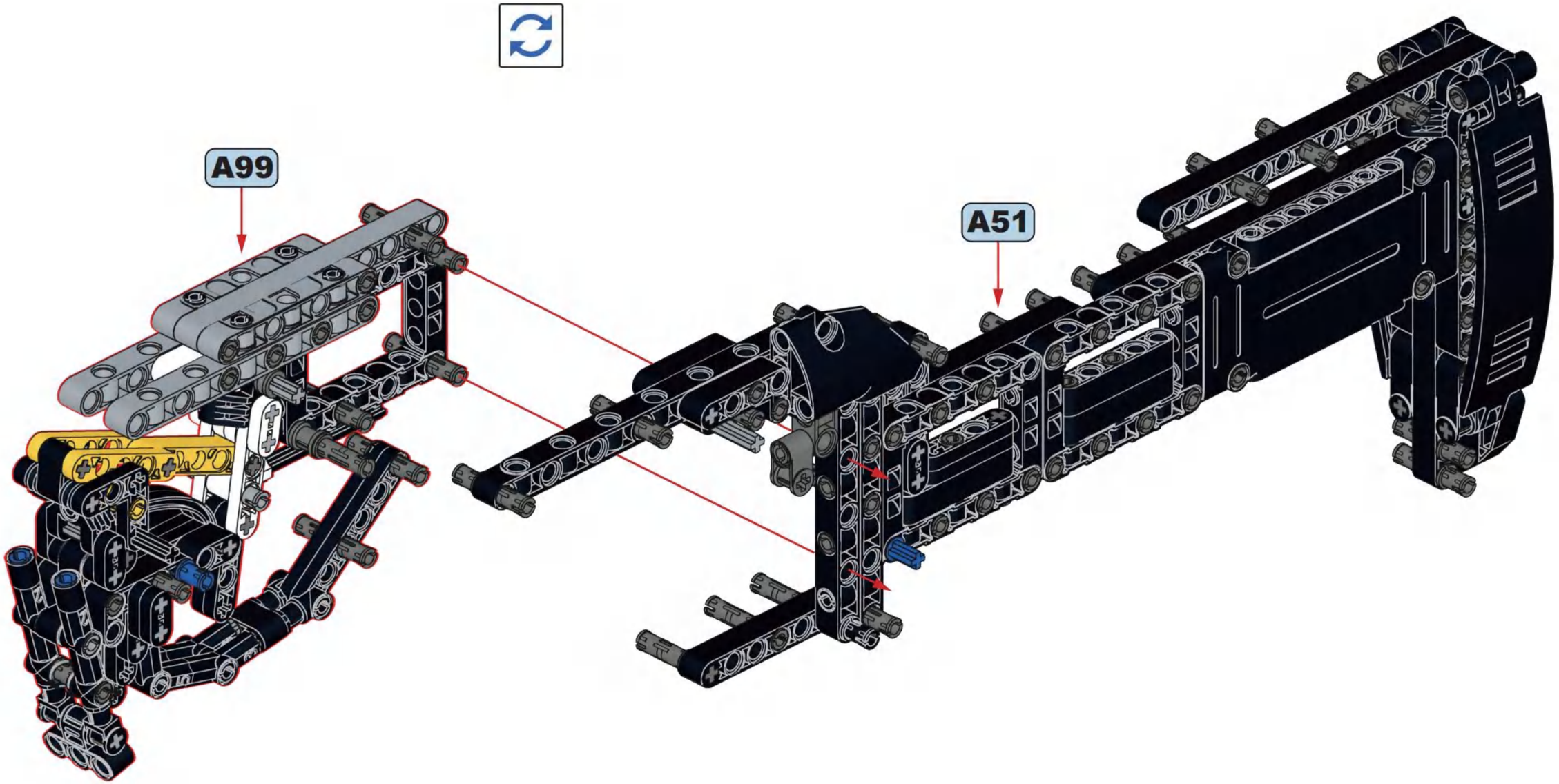

2
B

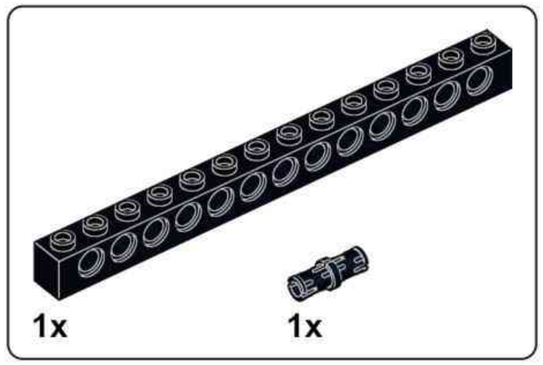

B1

B2

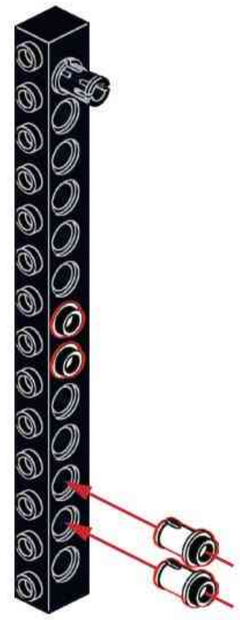

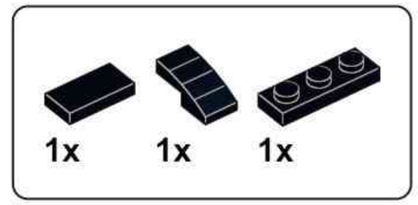

B3

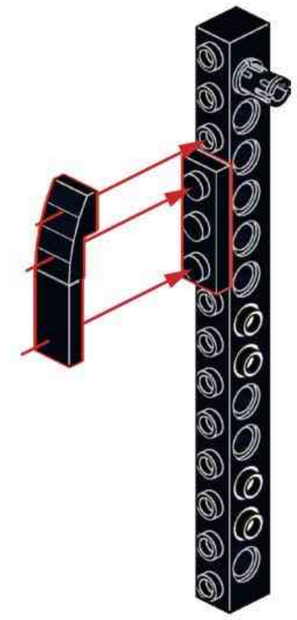

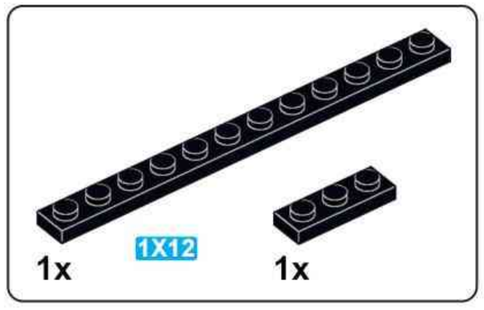

B4

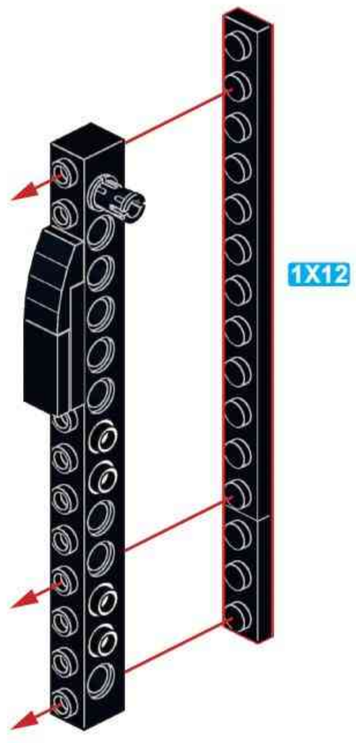

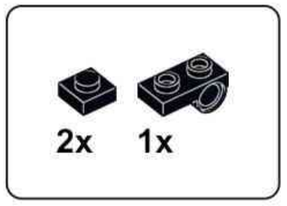

B5

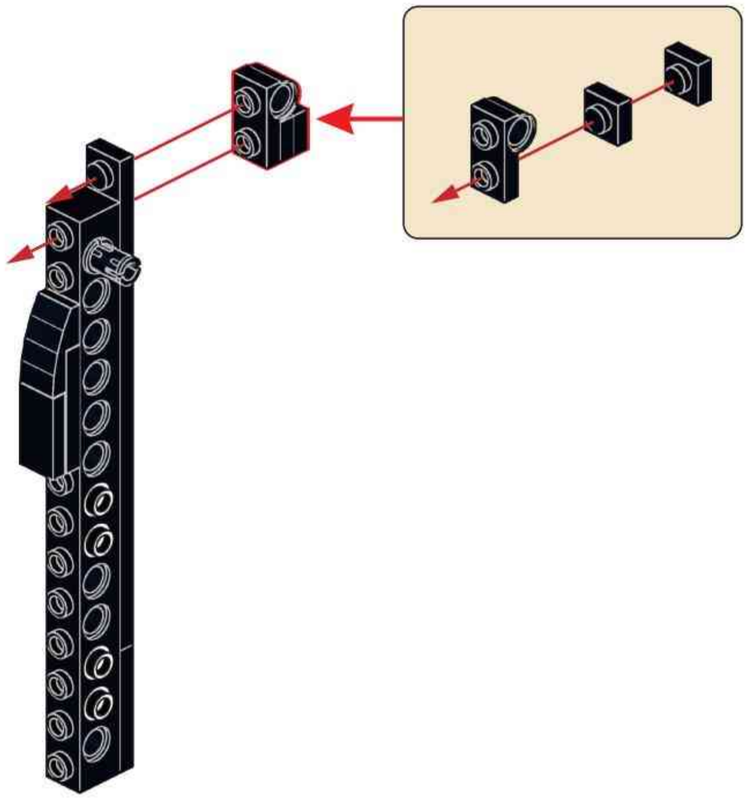

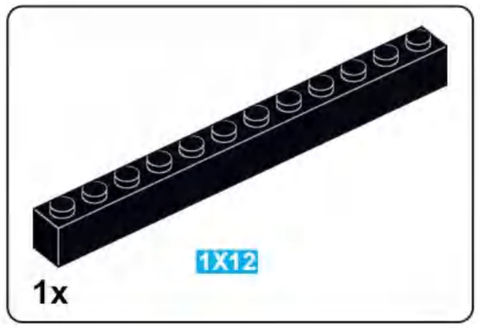

B6

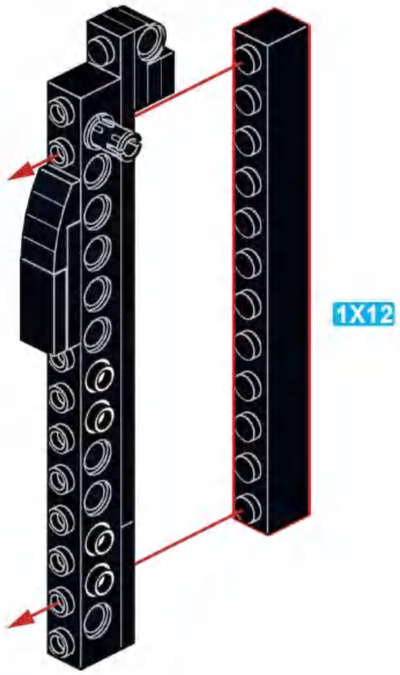

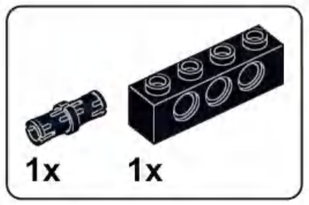

B7

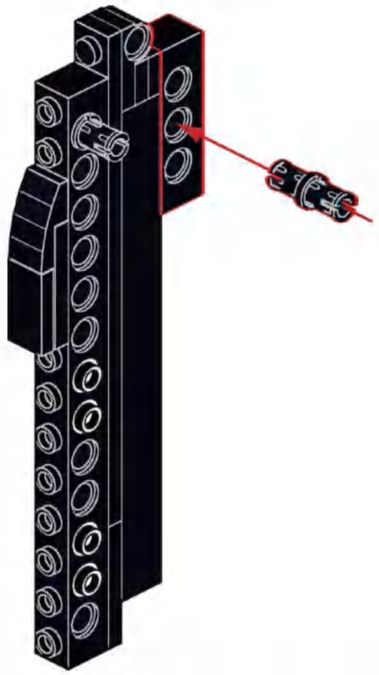

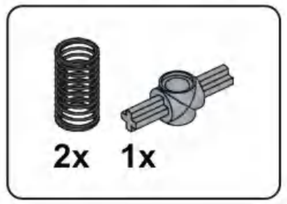

B8

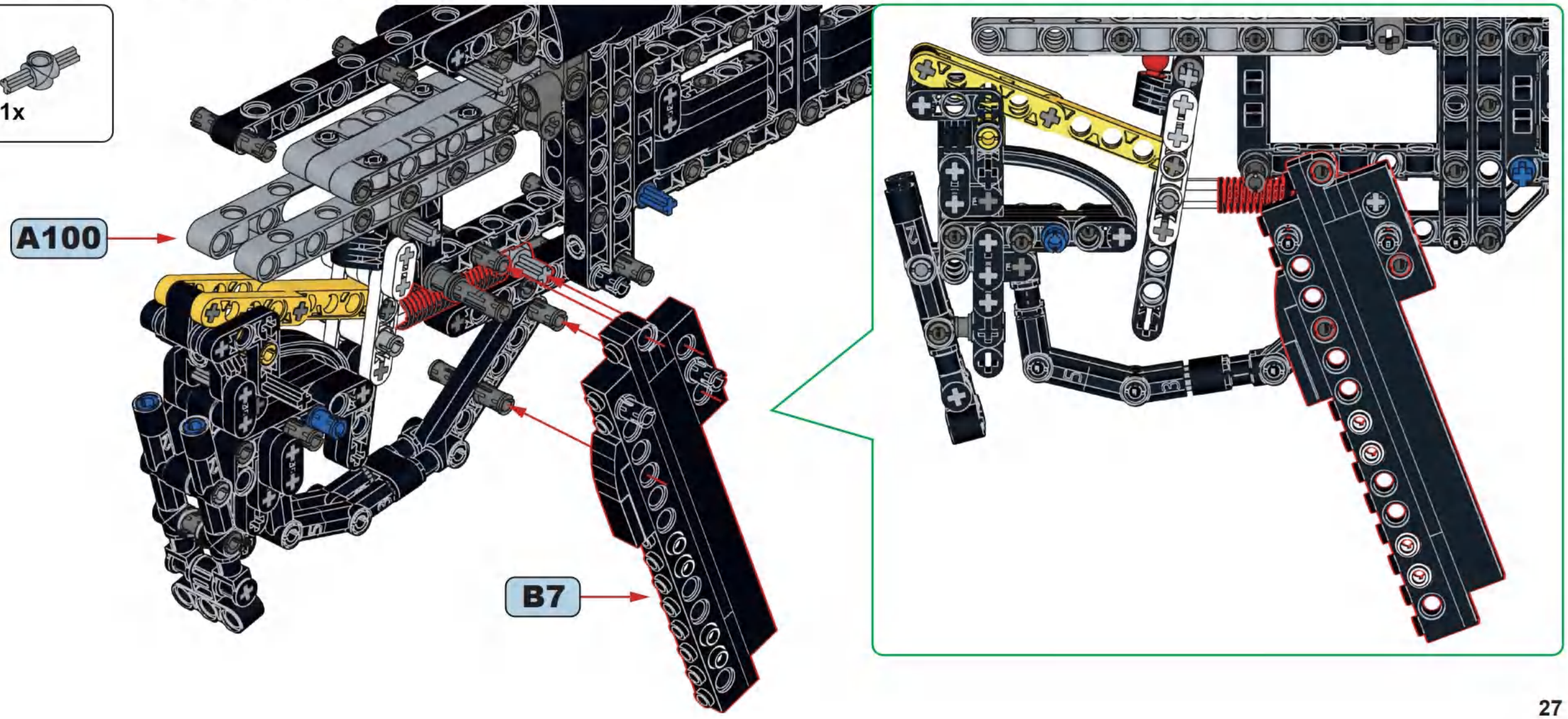

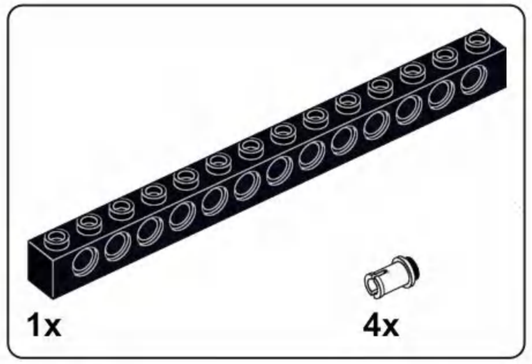

B9

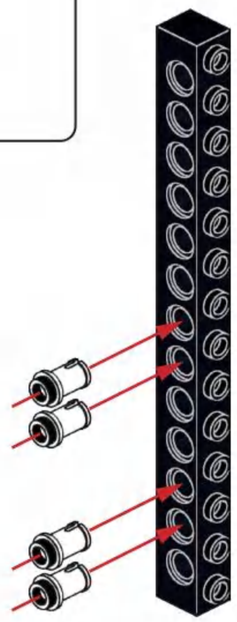

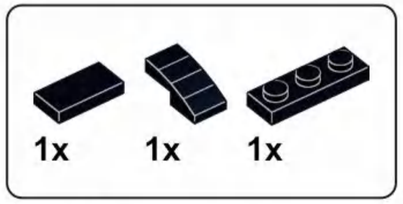

B10

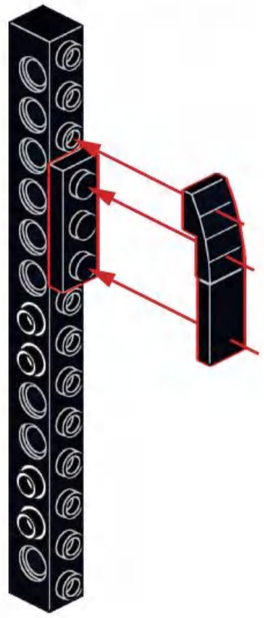

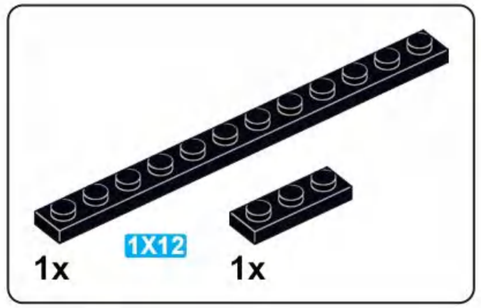

B11

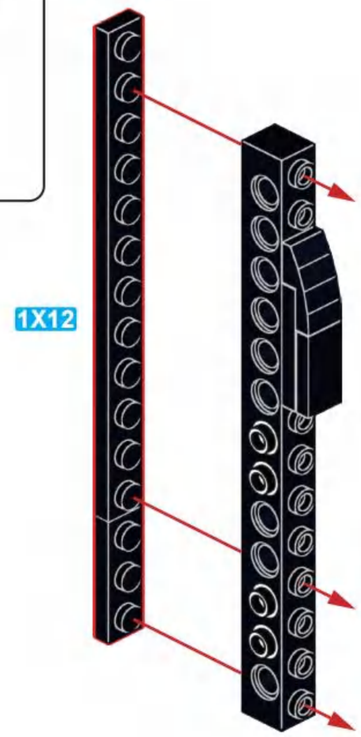

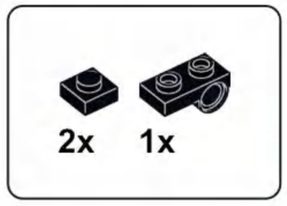

B12

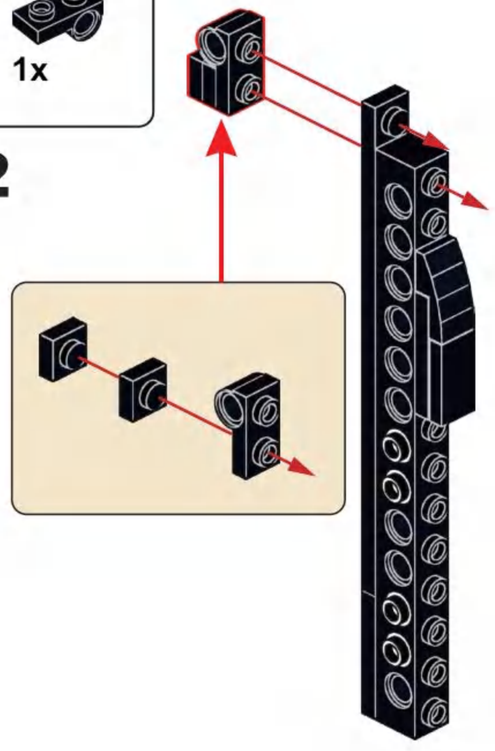

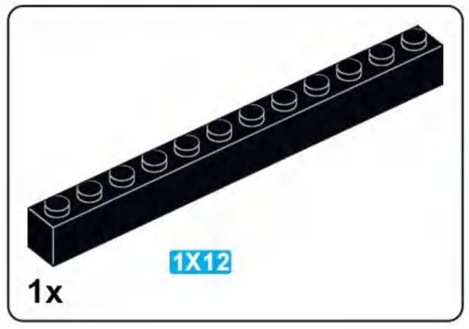

B13

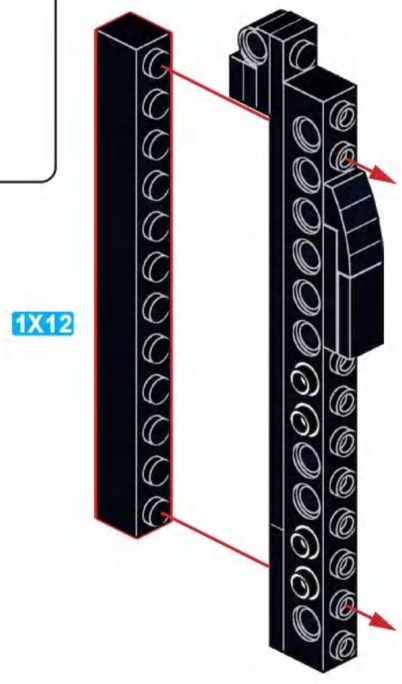

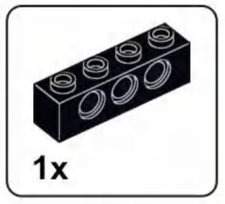

B14

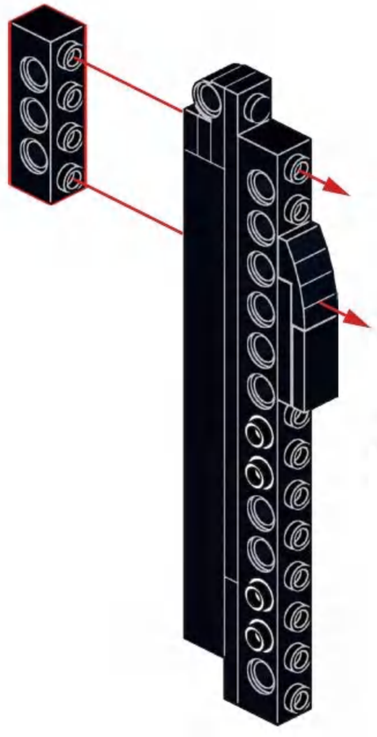

B15

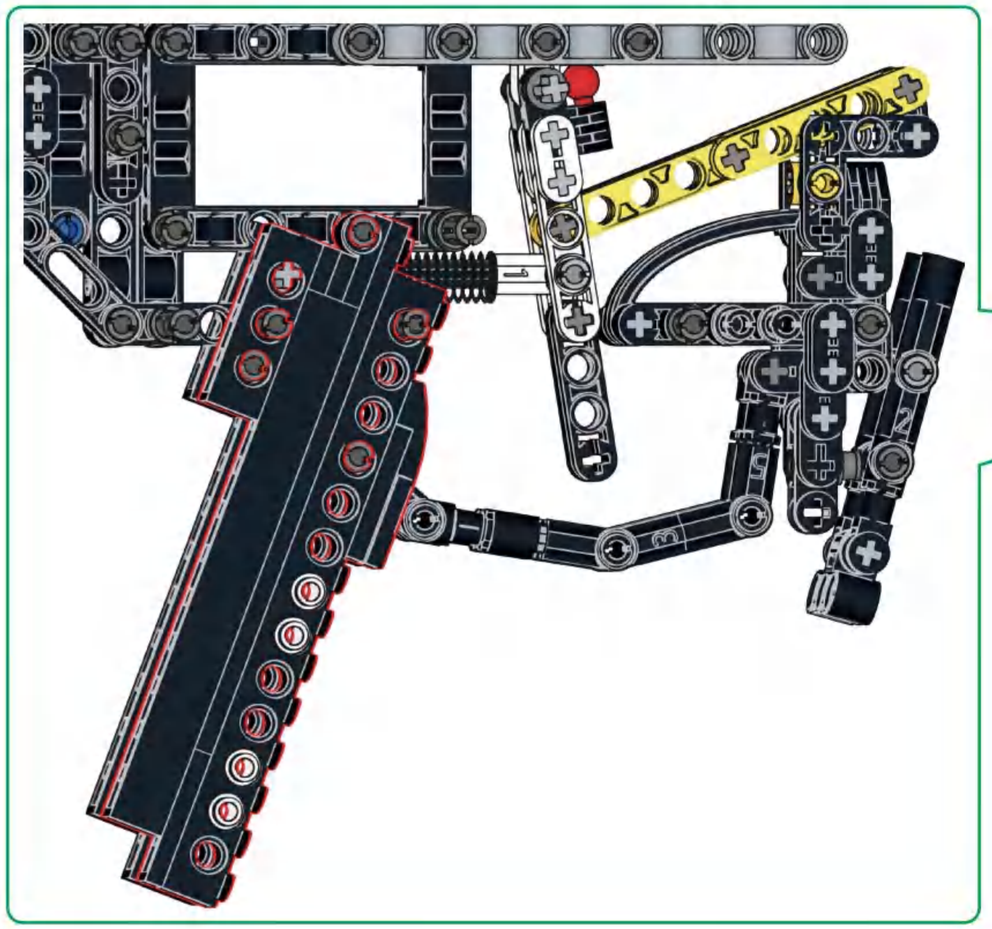

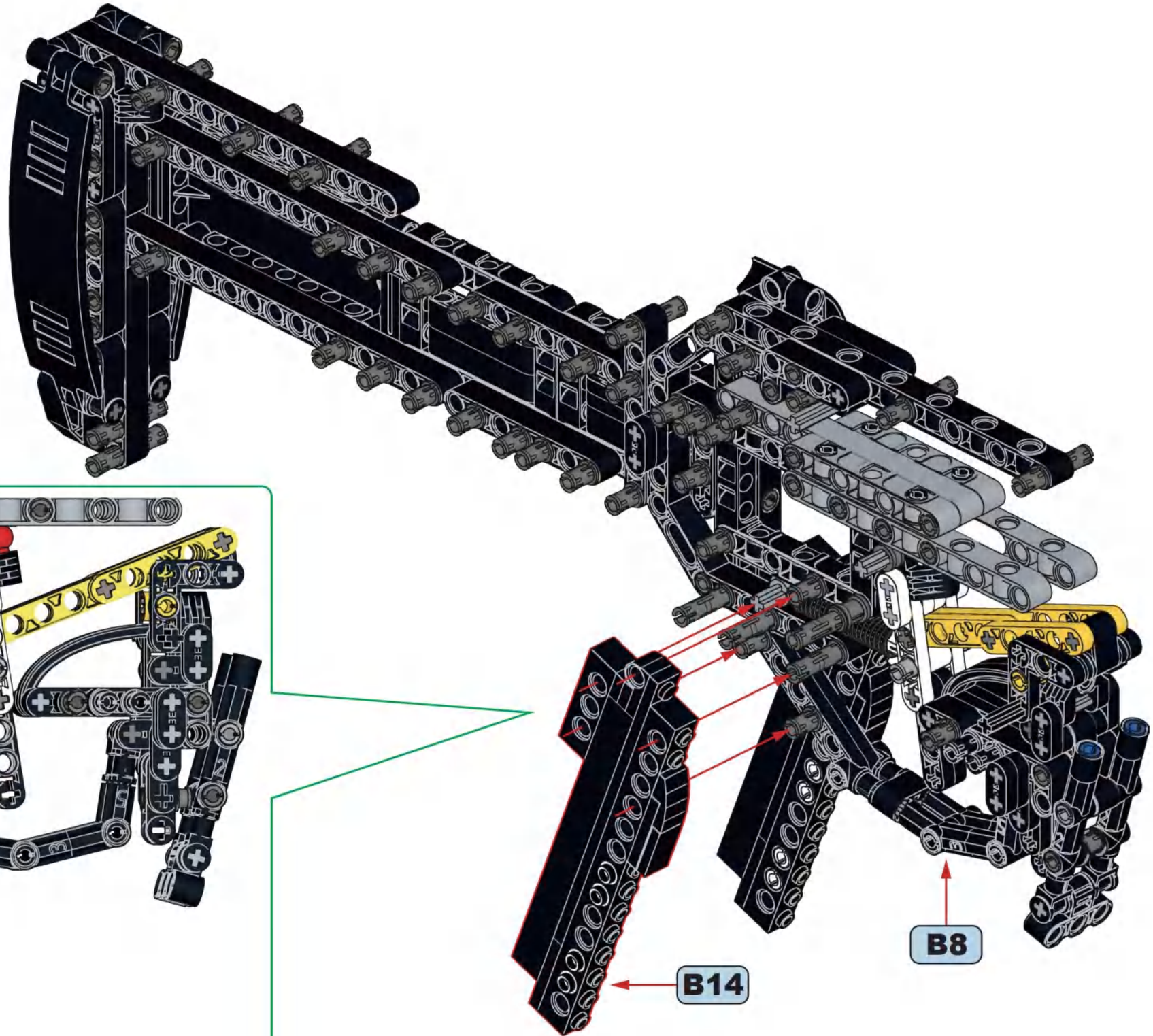

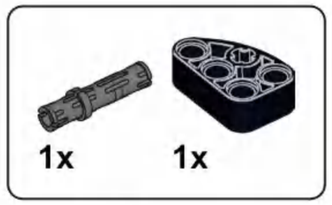

B16

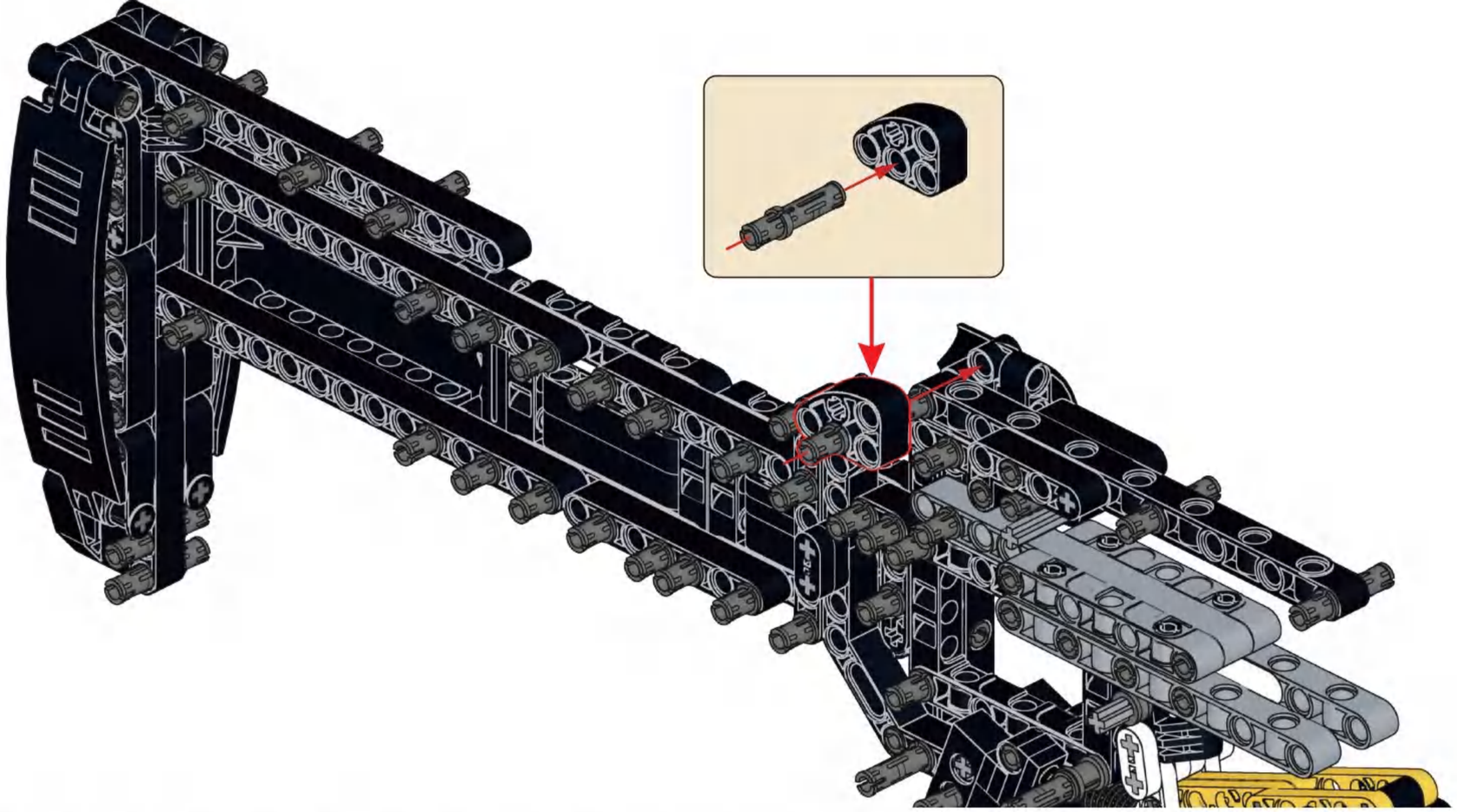

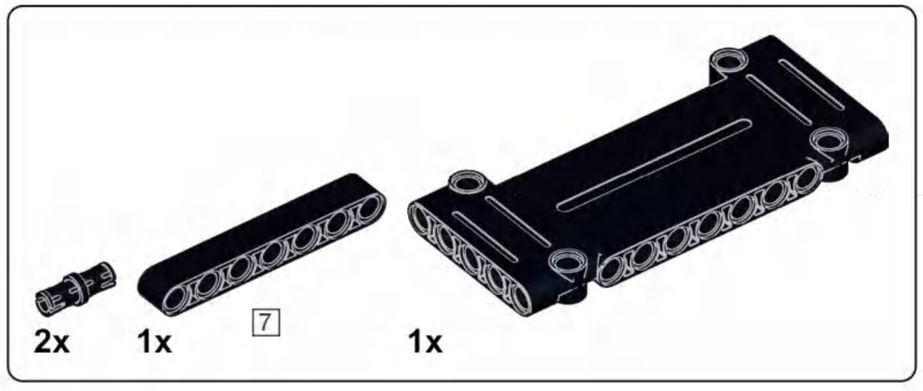

B17

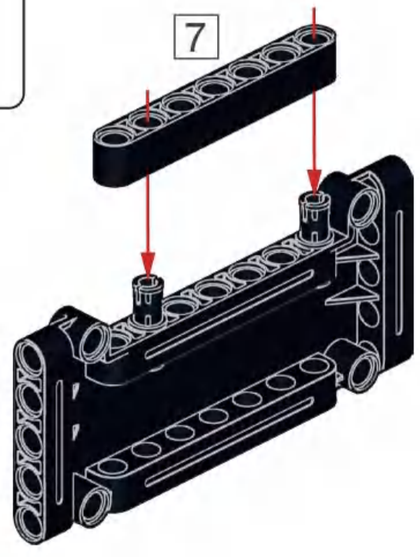

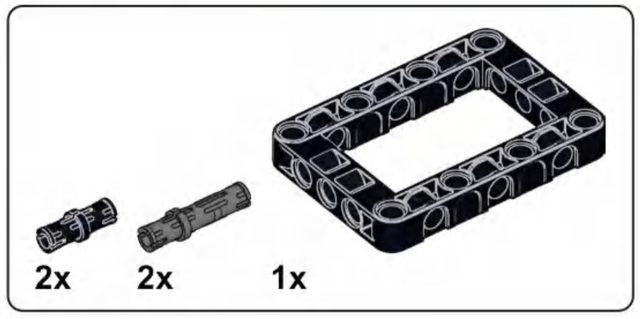

B18

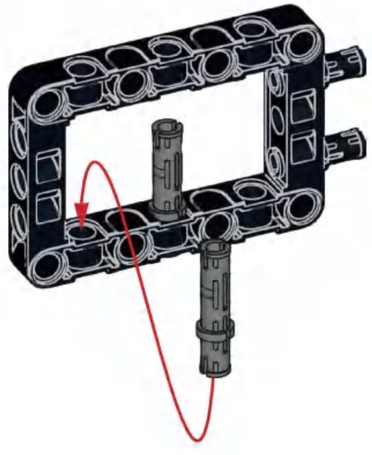

B19

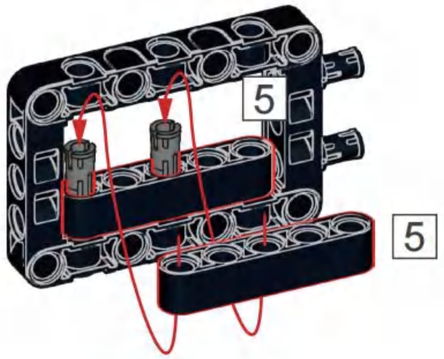

B20

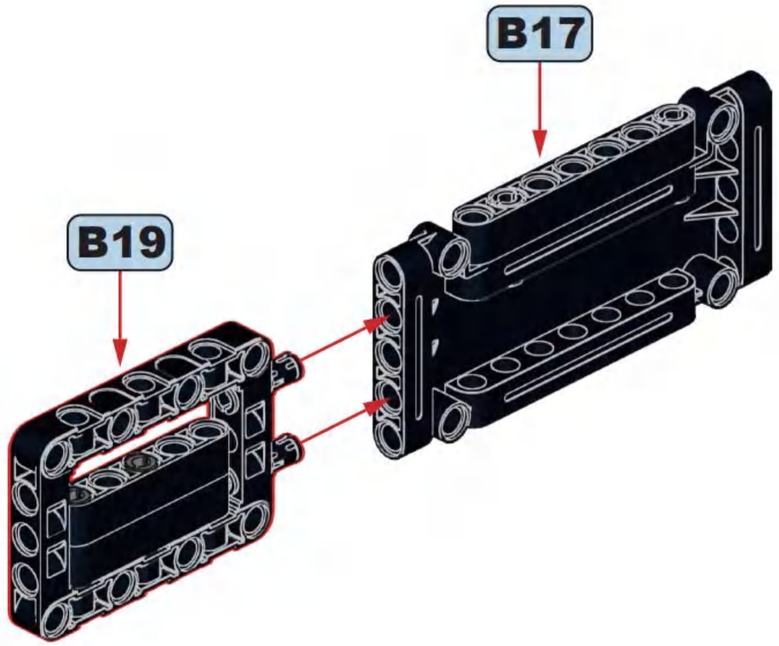

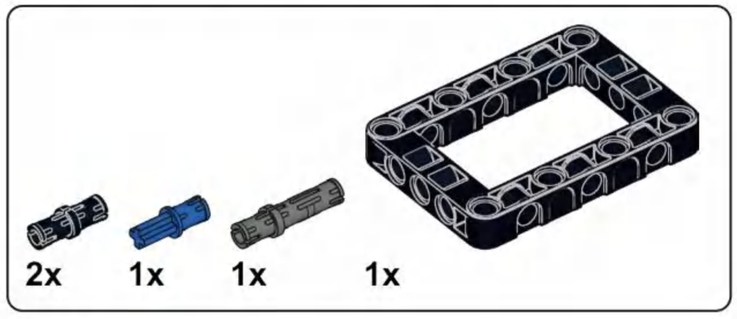

B21

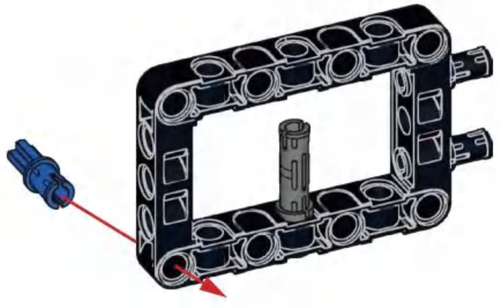

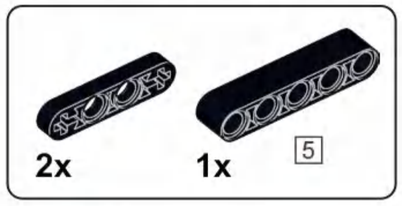

B22

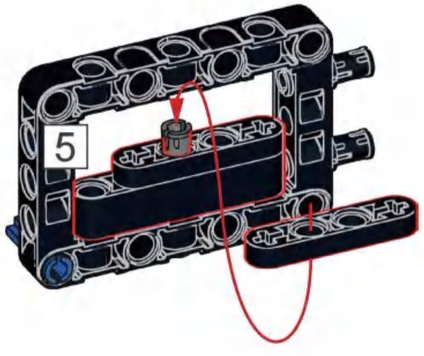

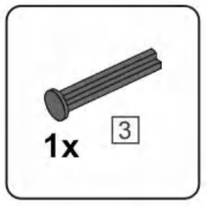

B23

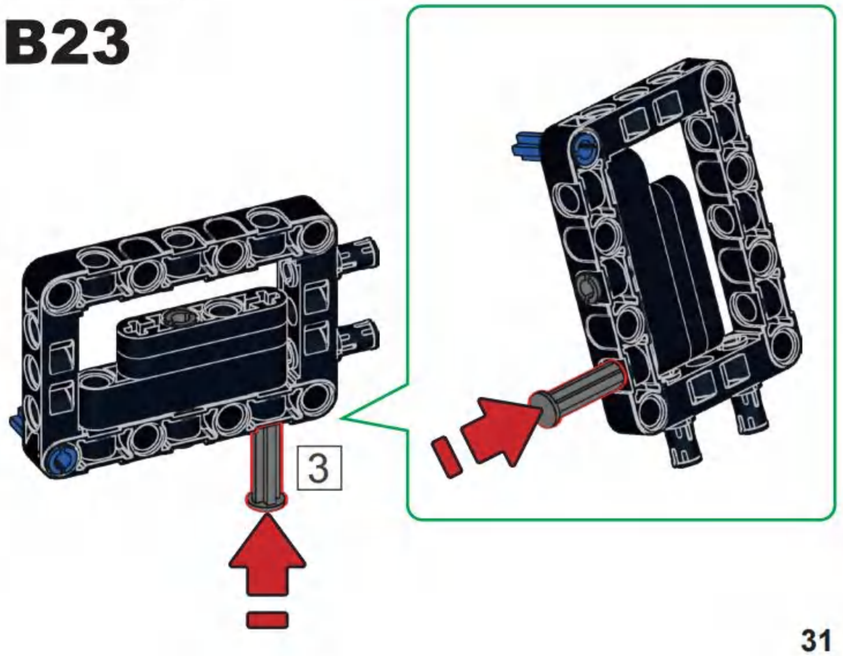

B24

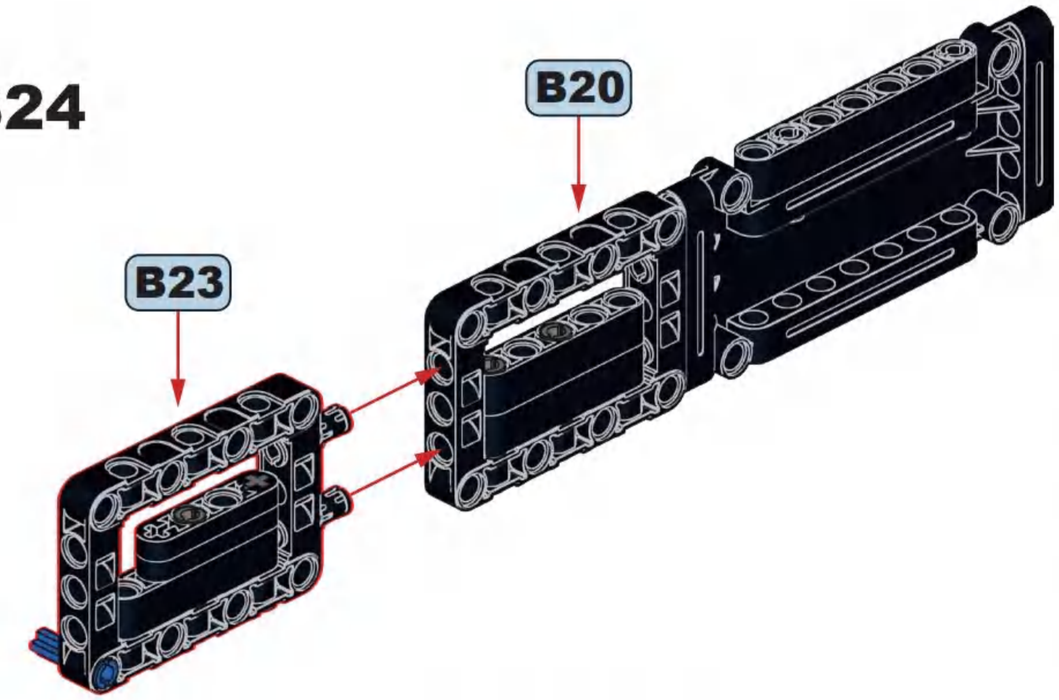

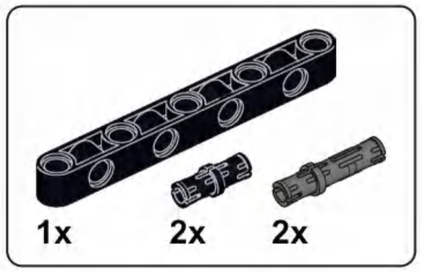

B25

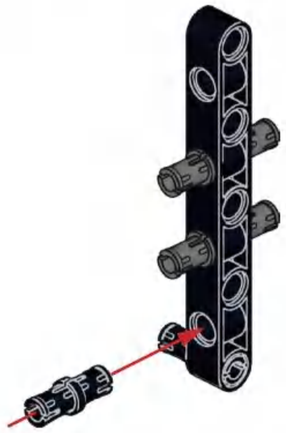

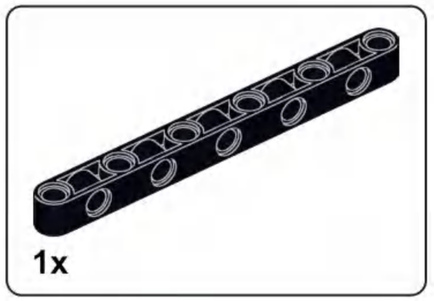

B26

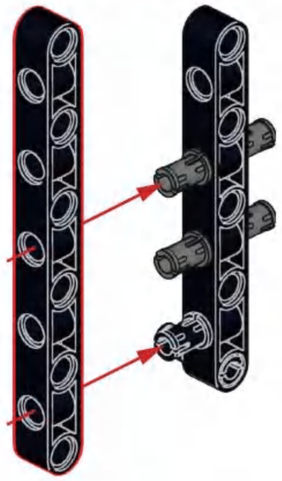

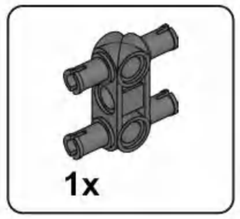

B27

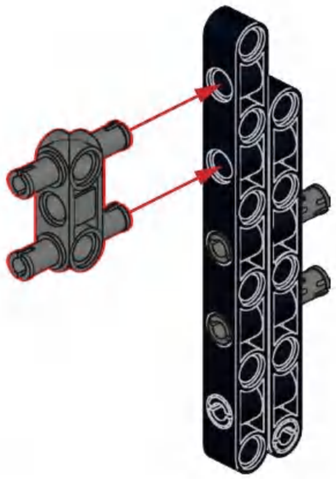

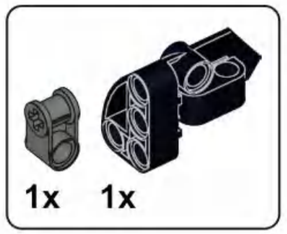

B28

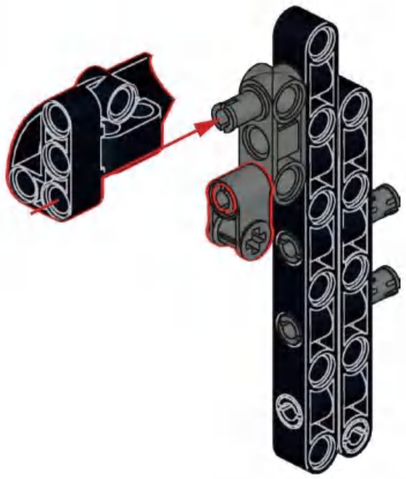

B29

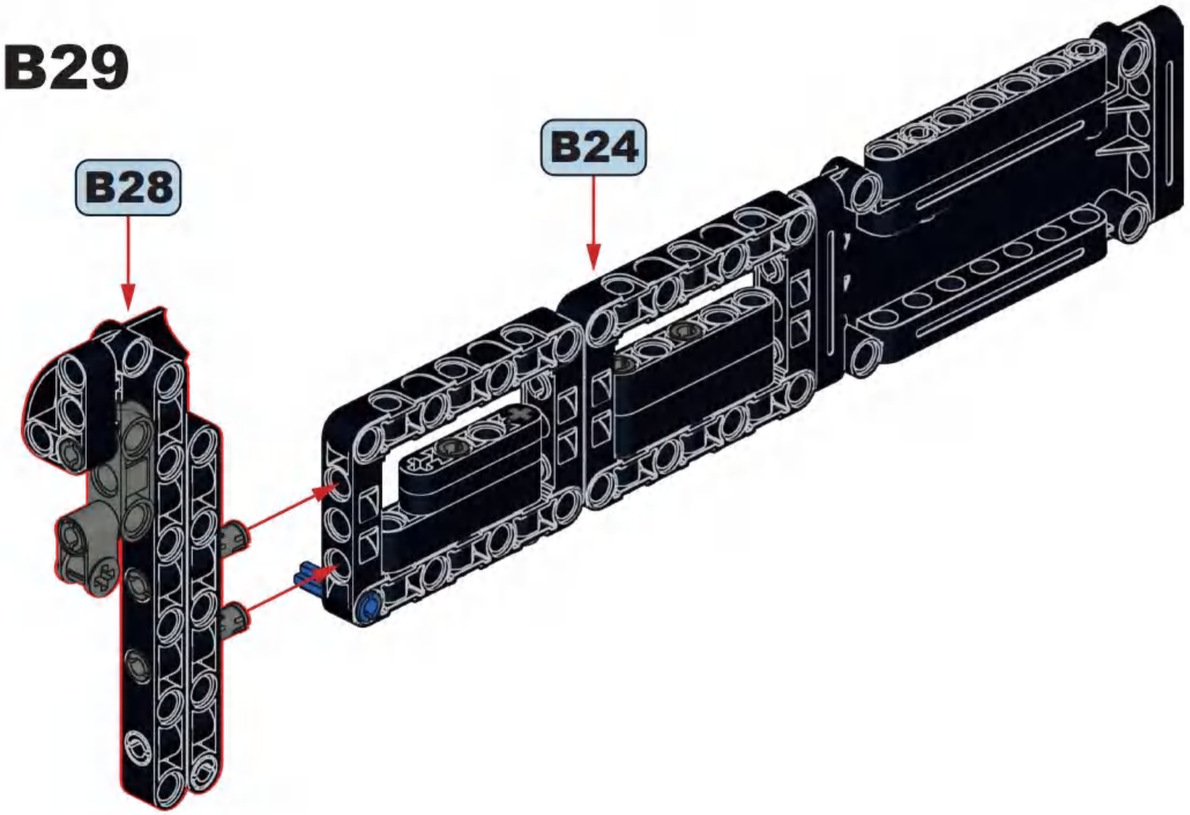

B30

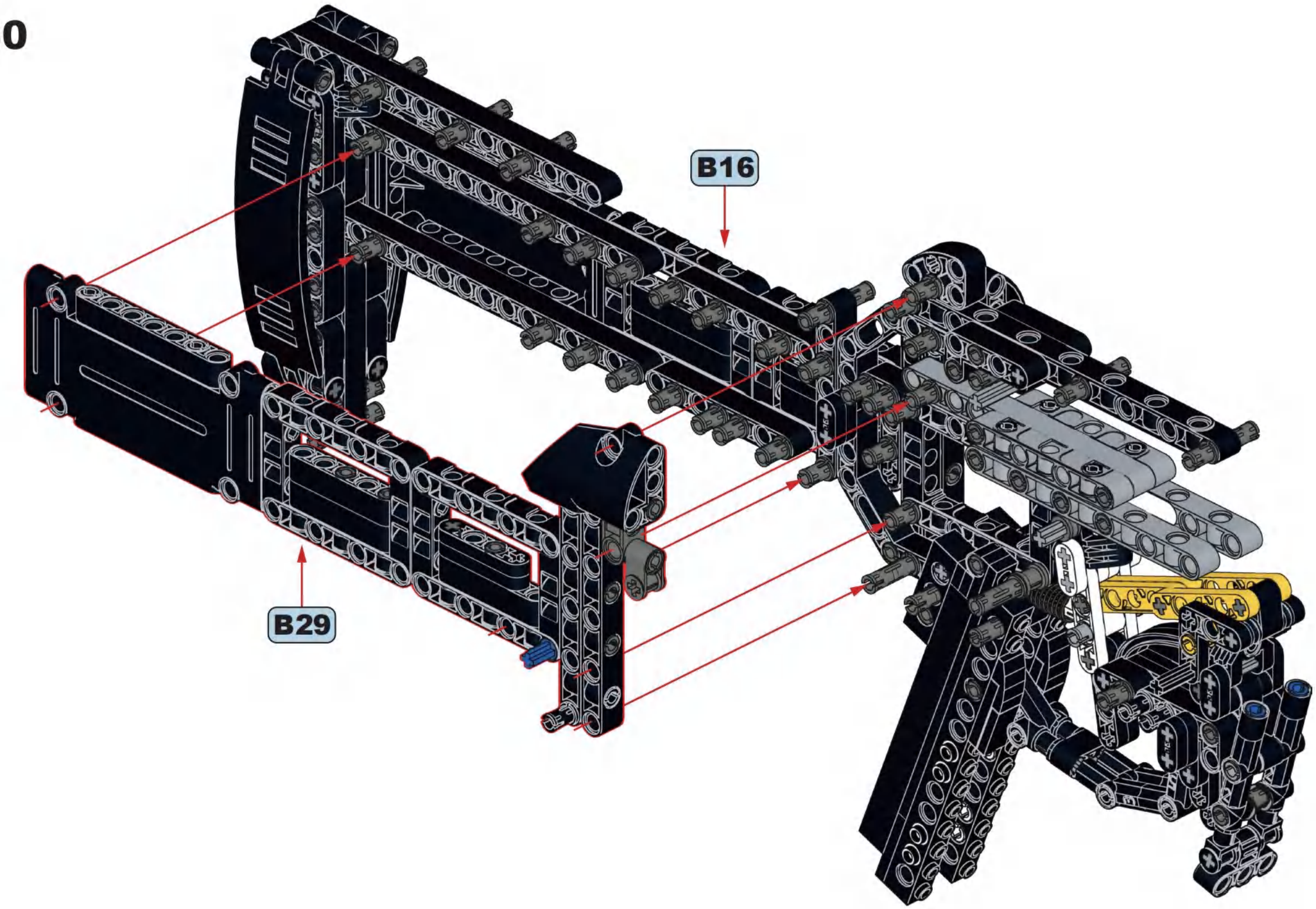

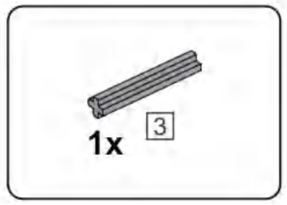

B31

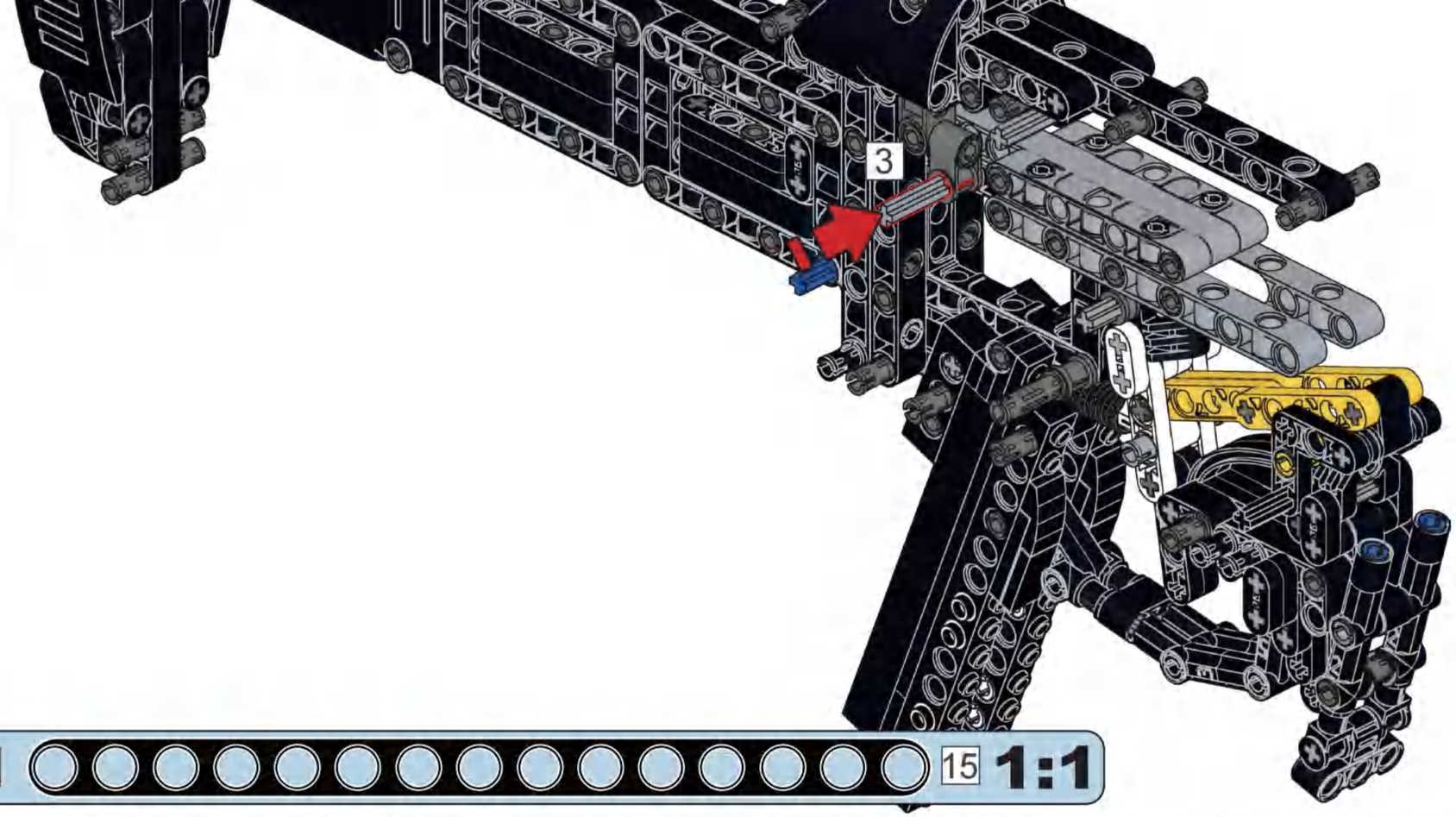

B32

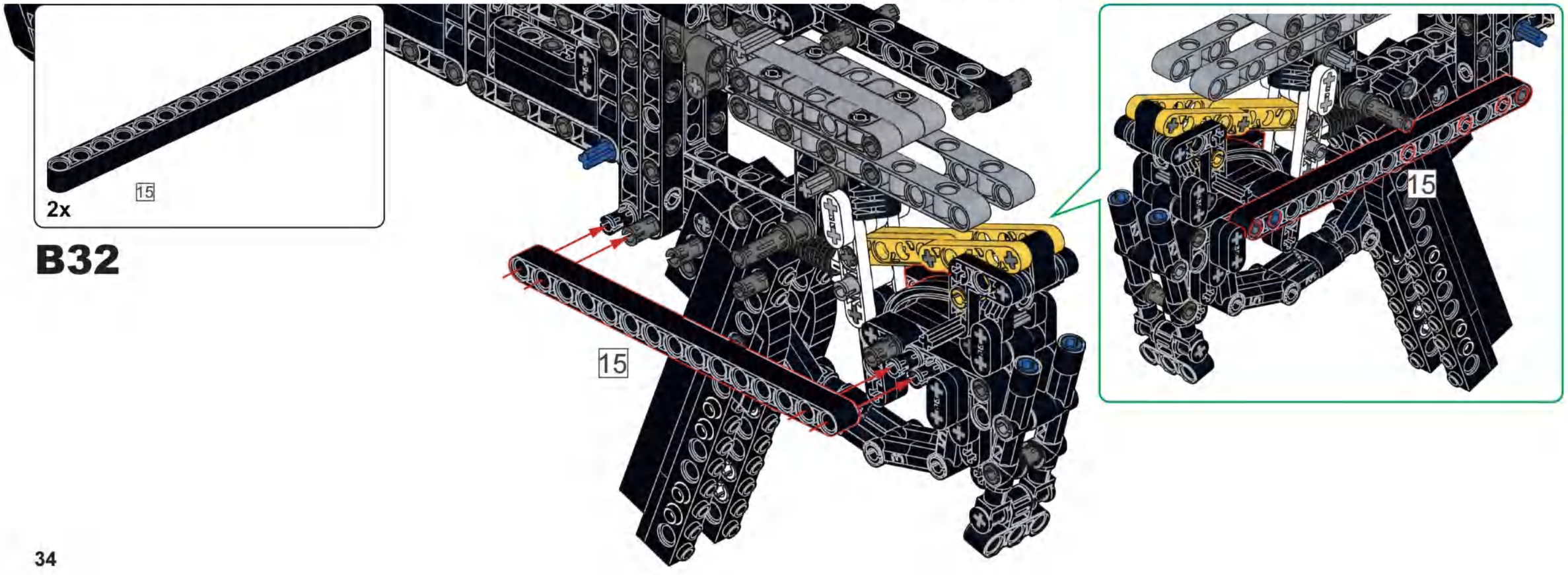

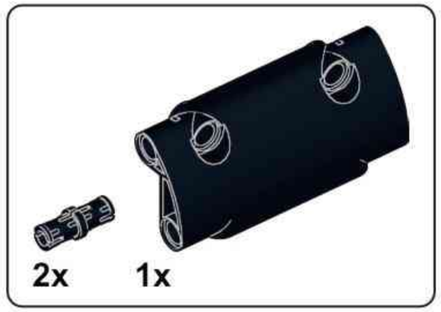

B33

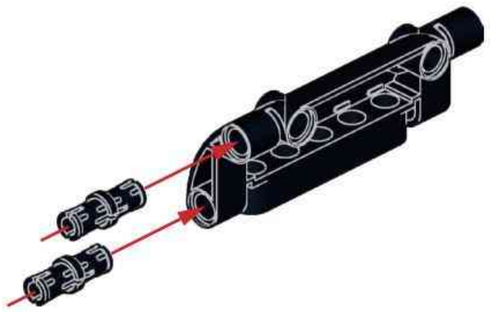

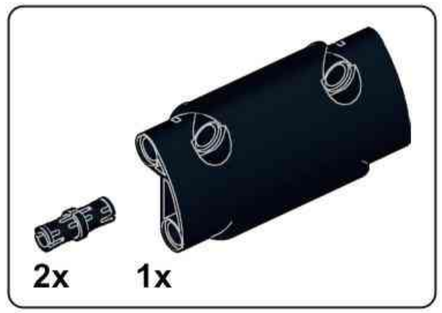

B34

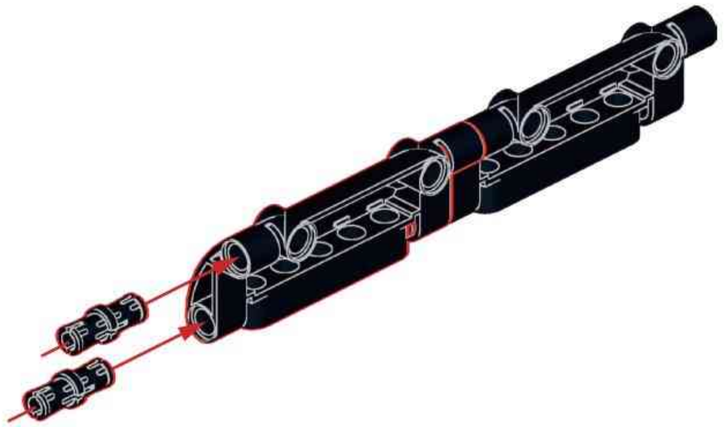

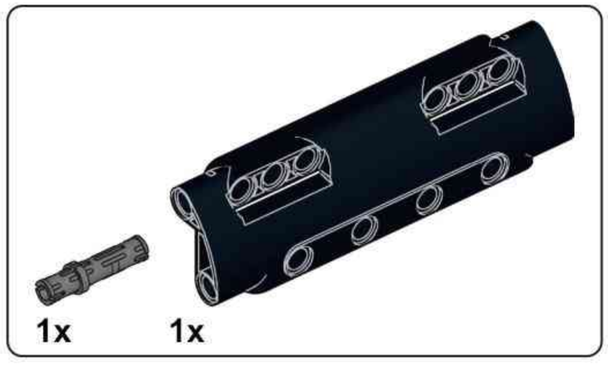

B35

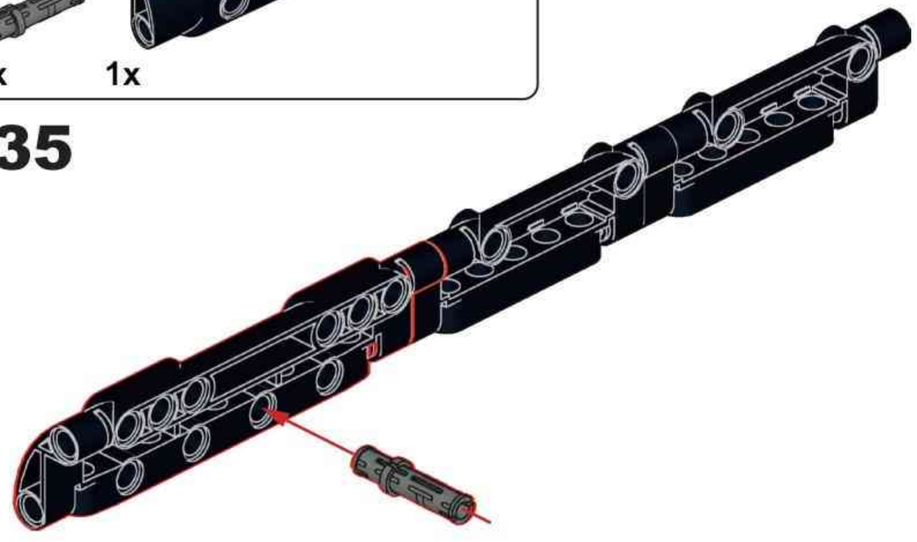

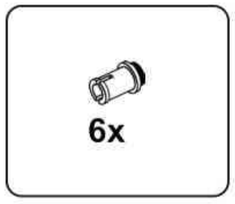

B36

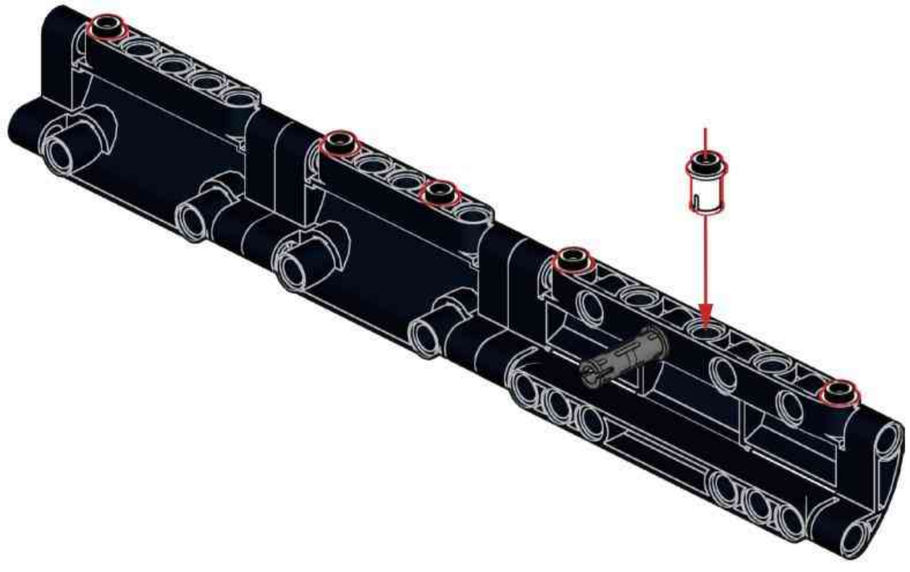

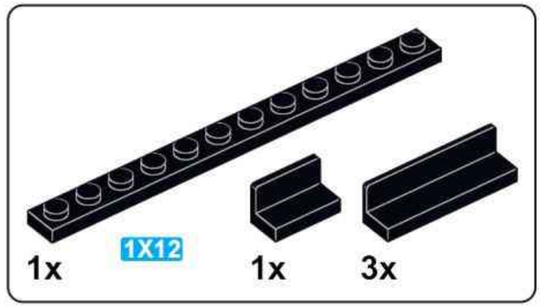

B37

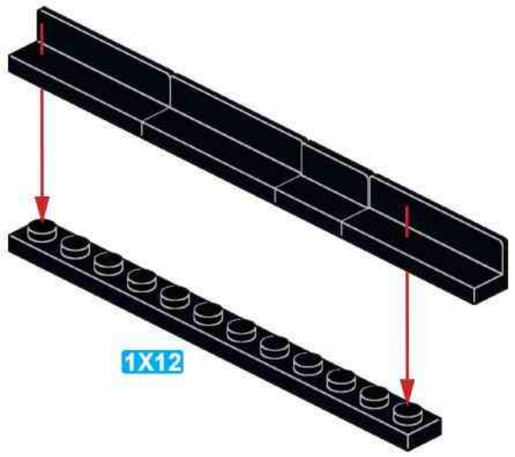

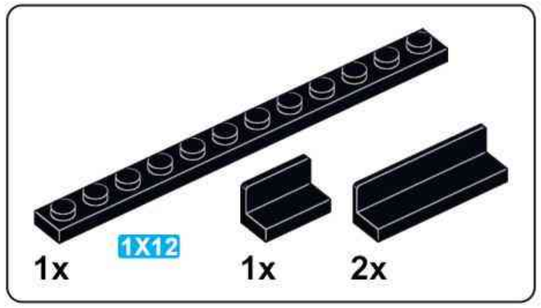

B38

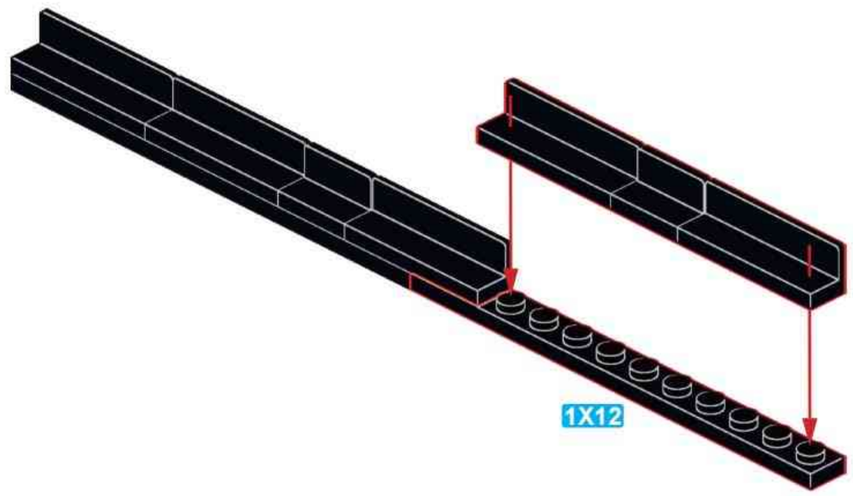

B39

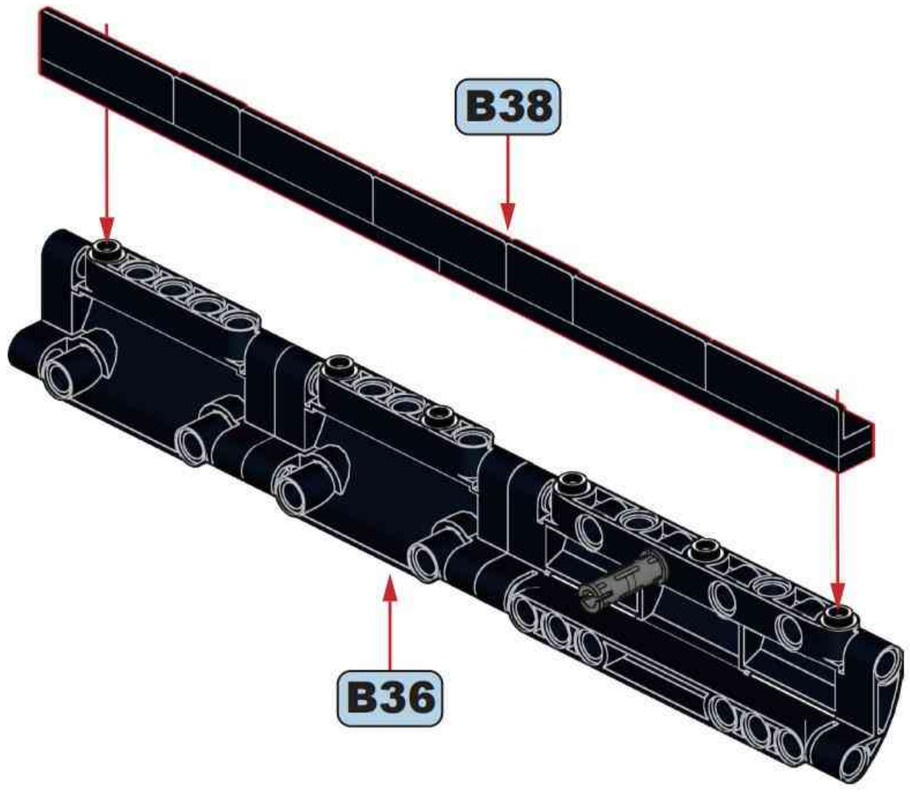

B40

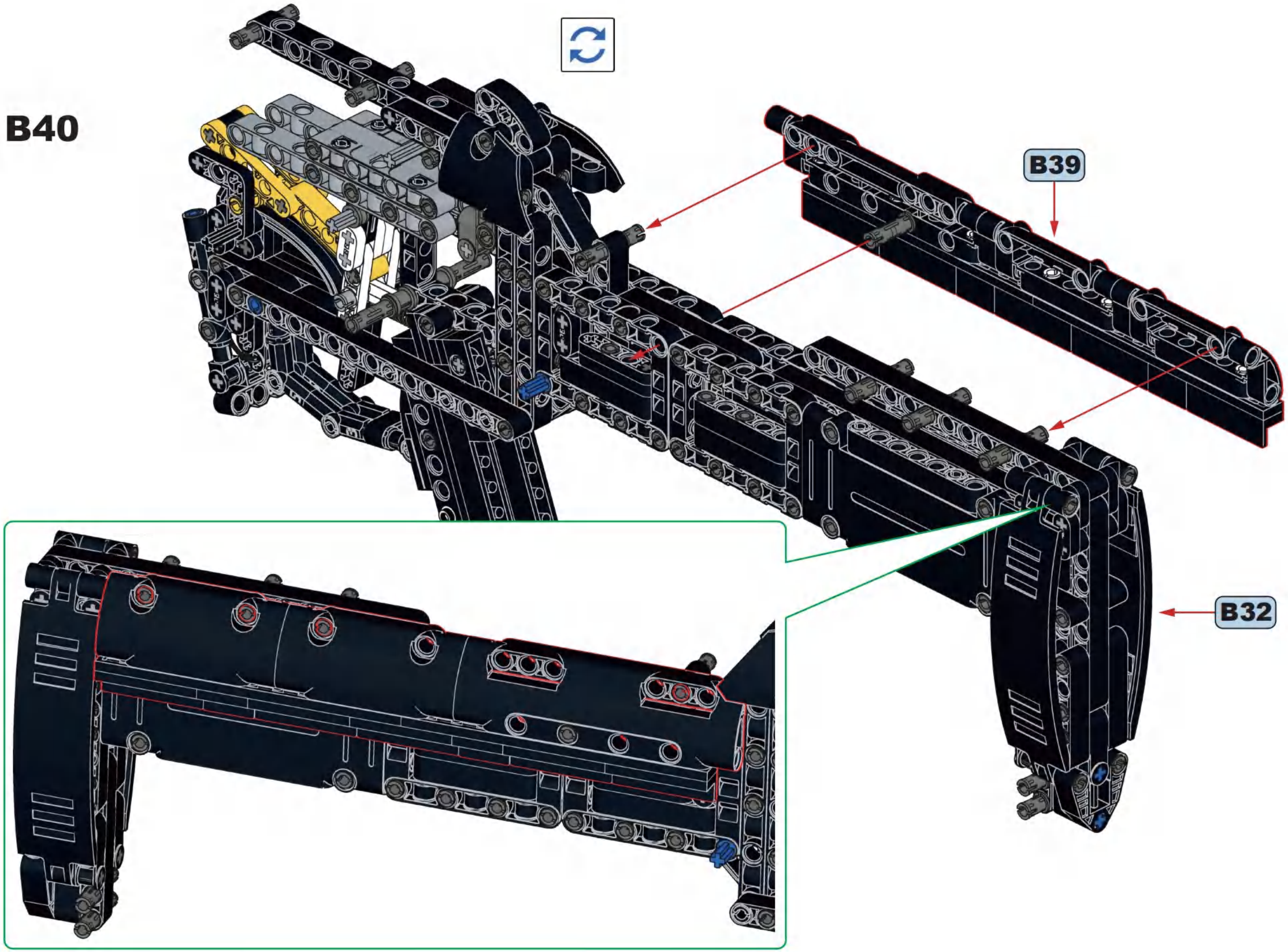

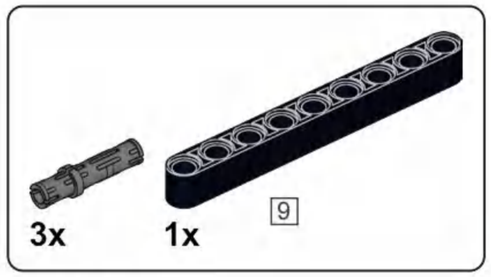

B41

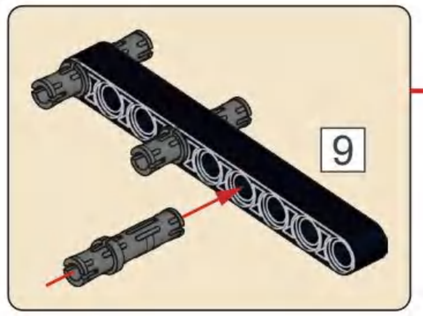

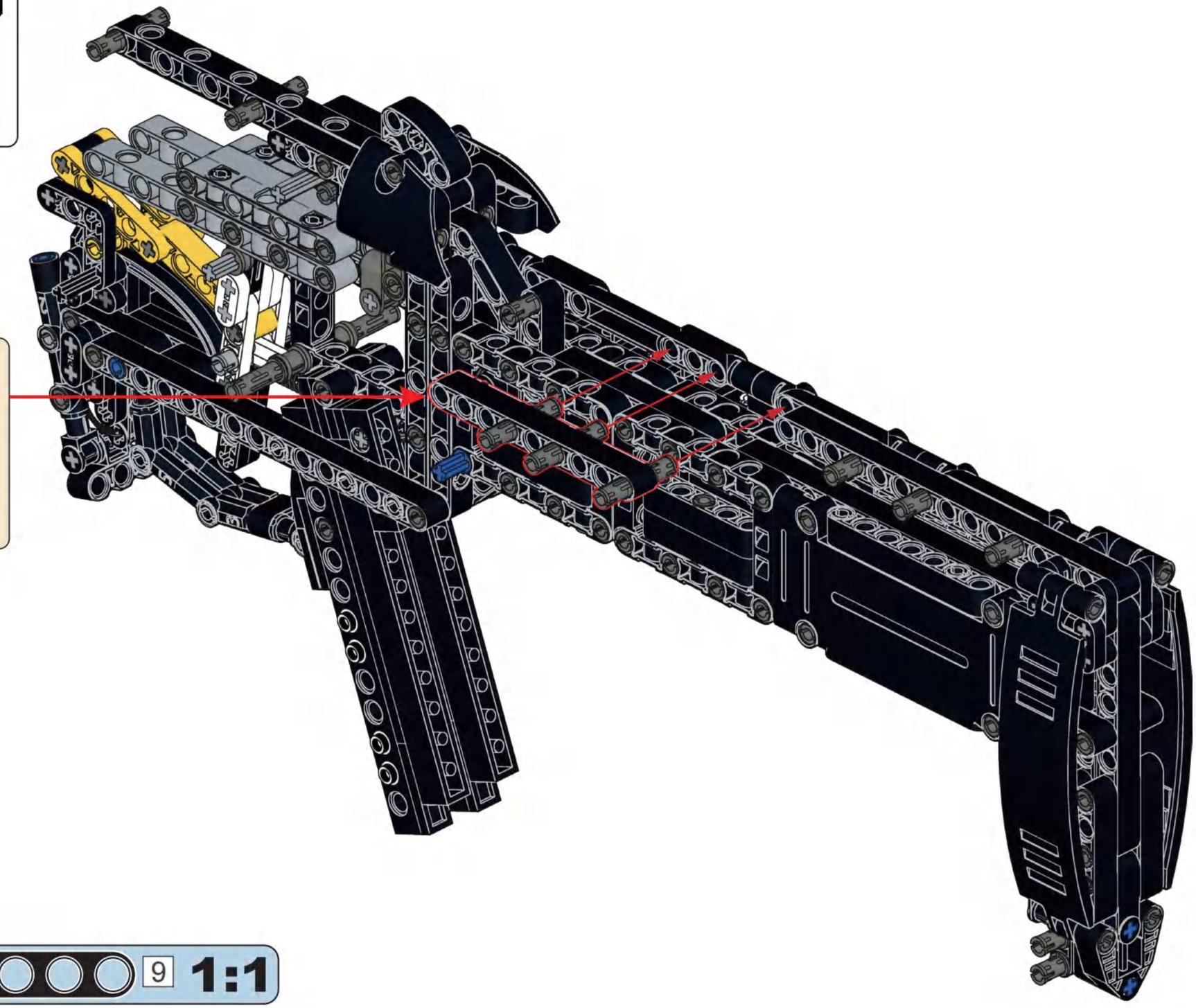

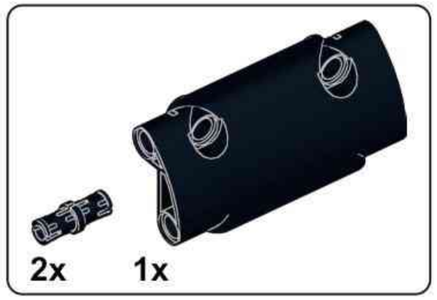

B42

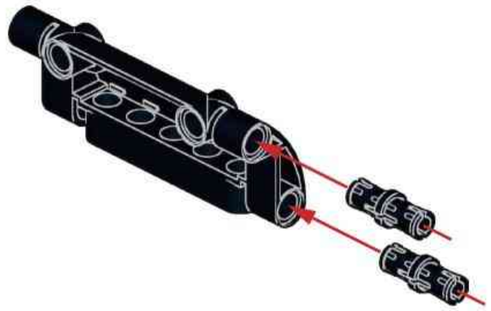

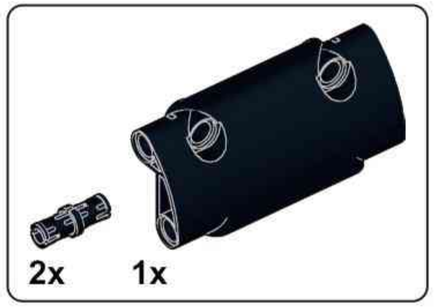

B43

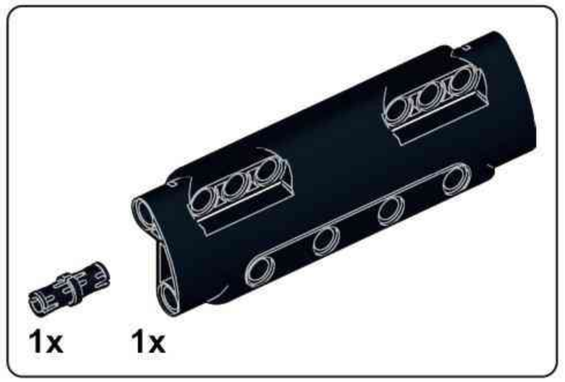

B44

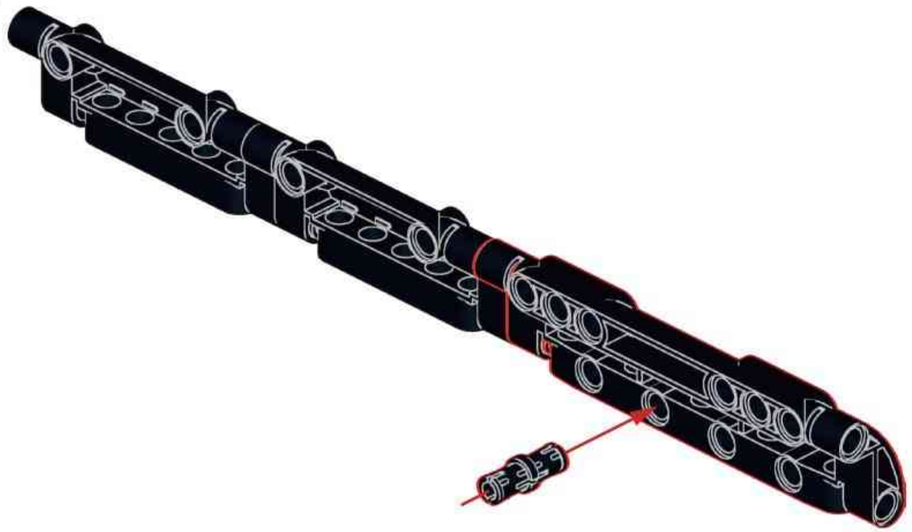

B45

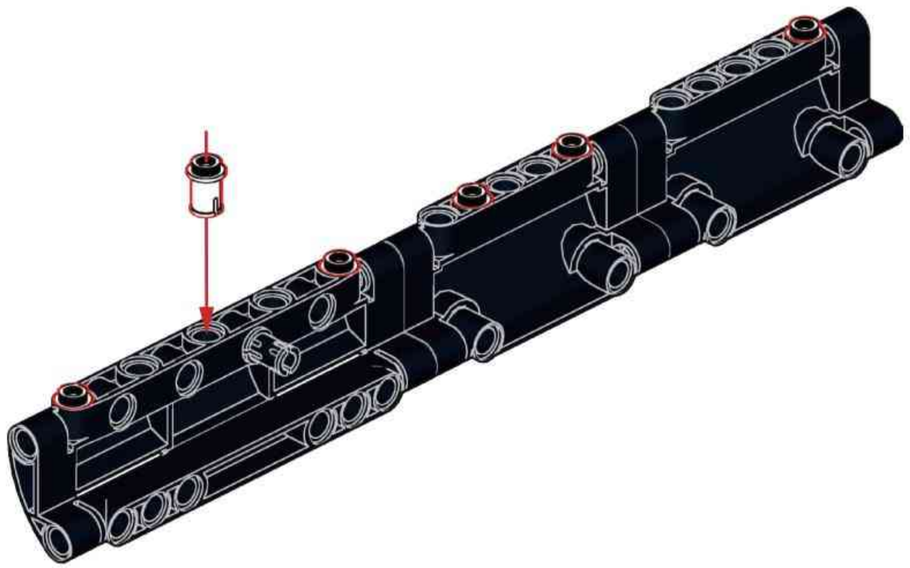

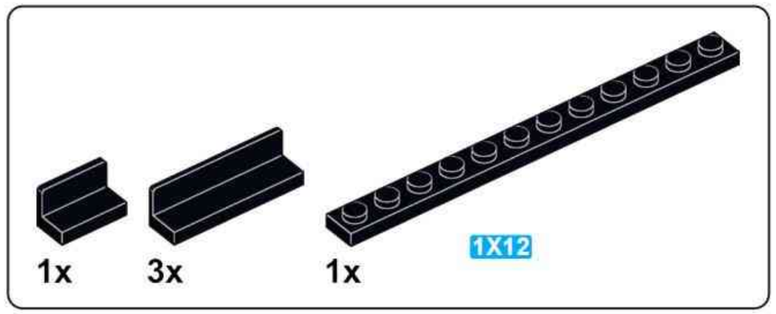

B46

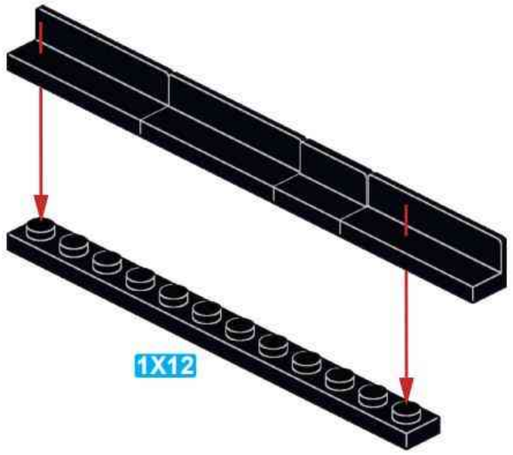

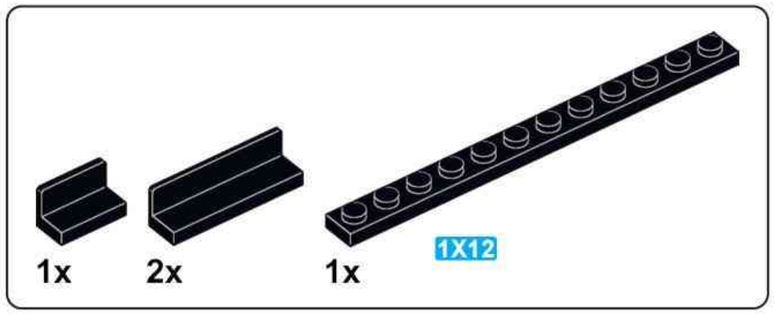

B47

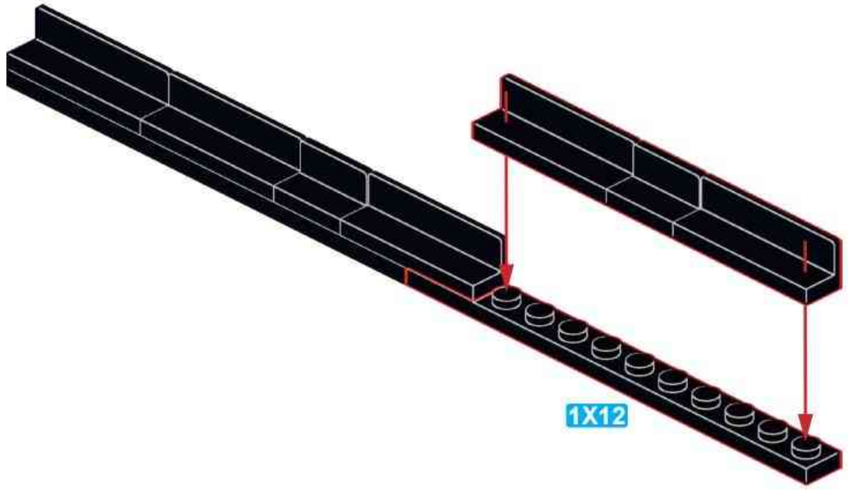

B48

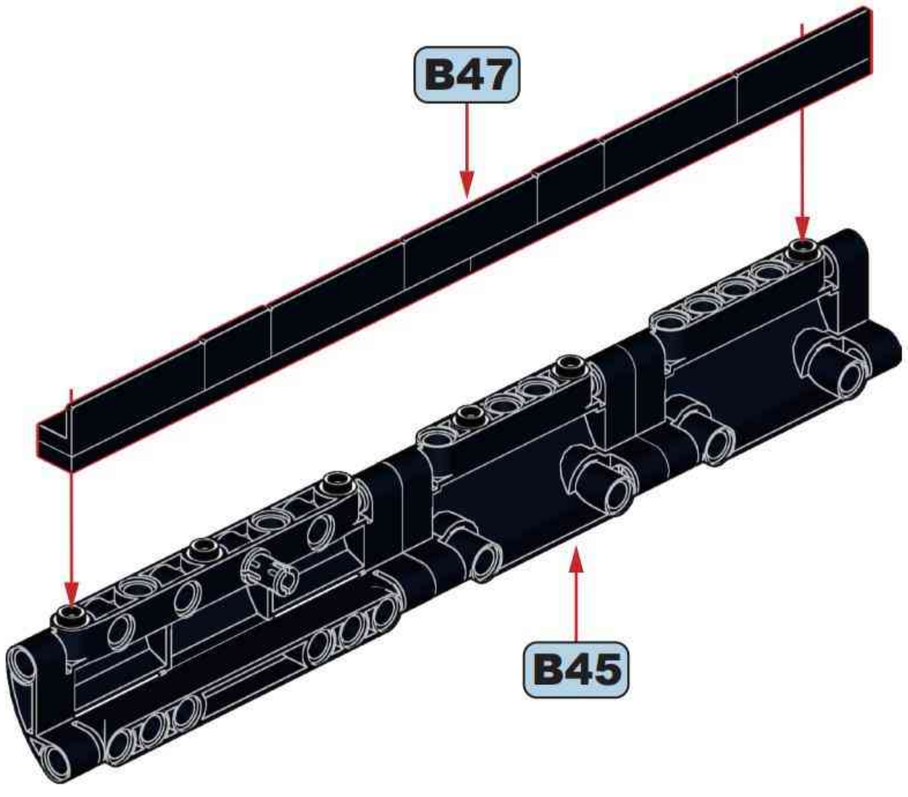

B49

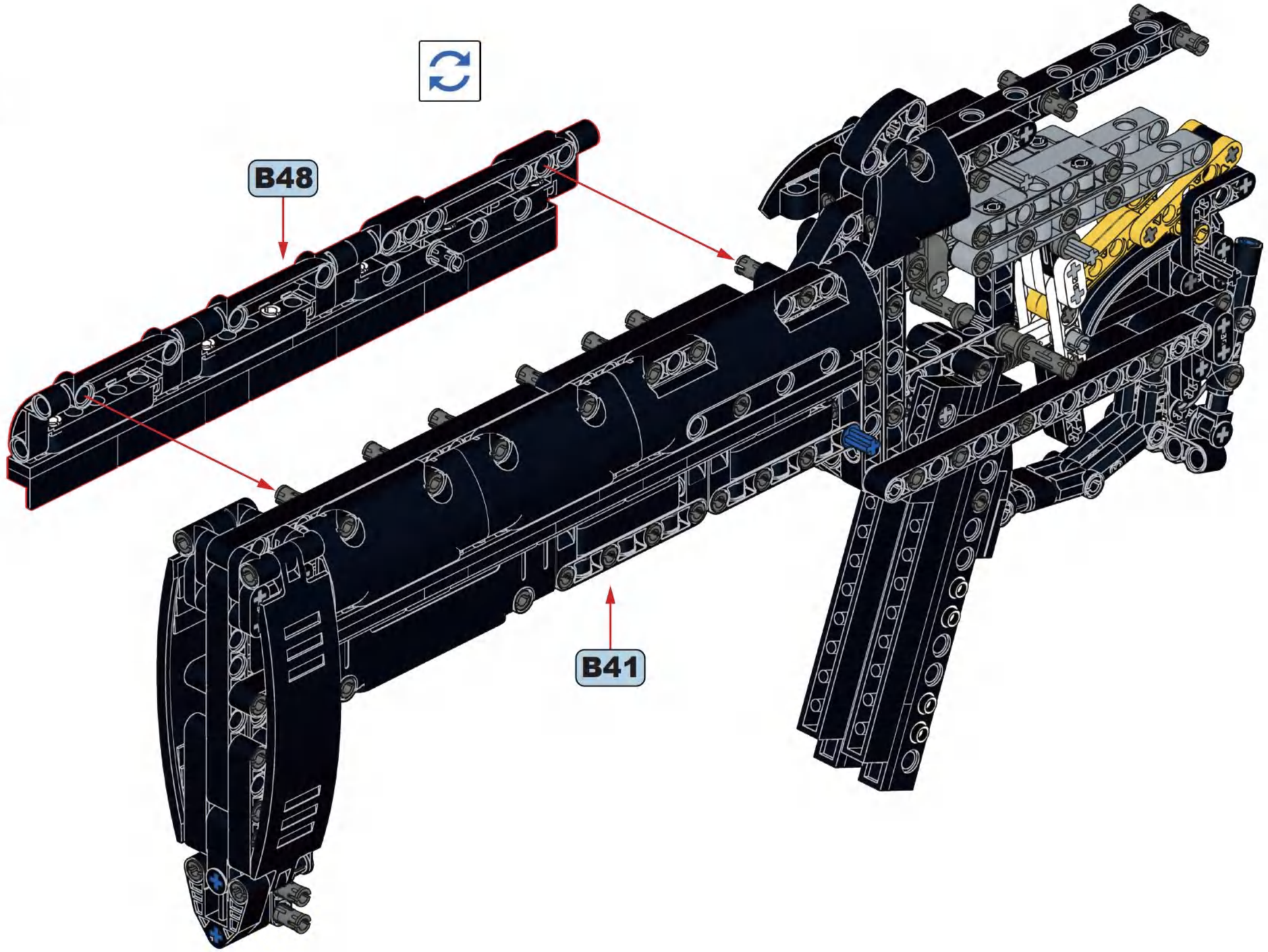

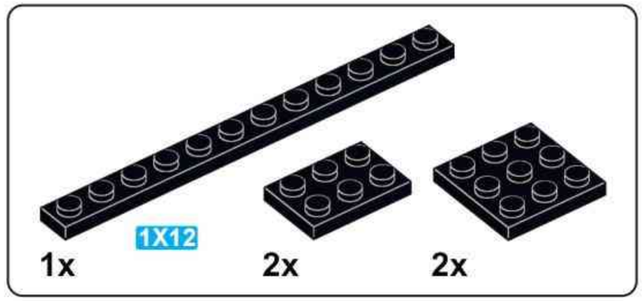

B50

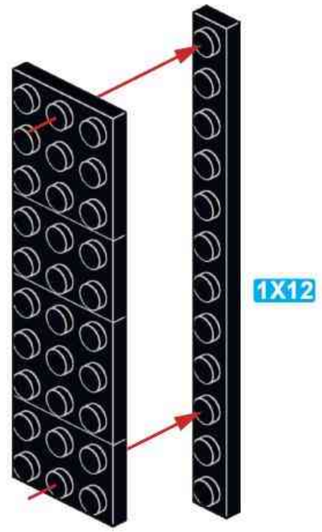

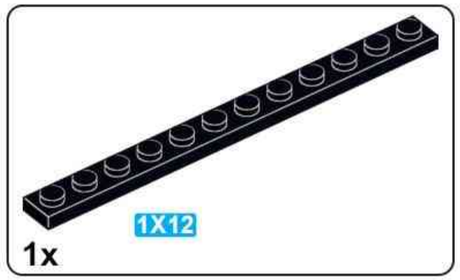

B51

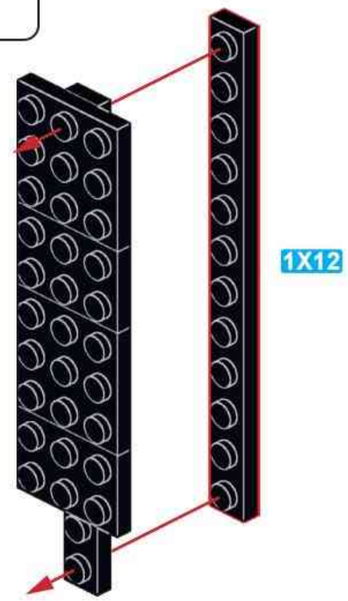

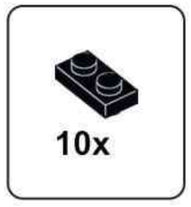

B52

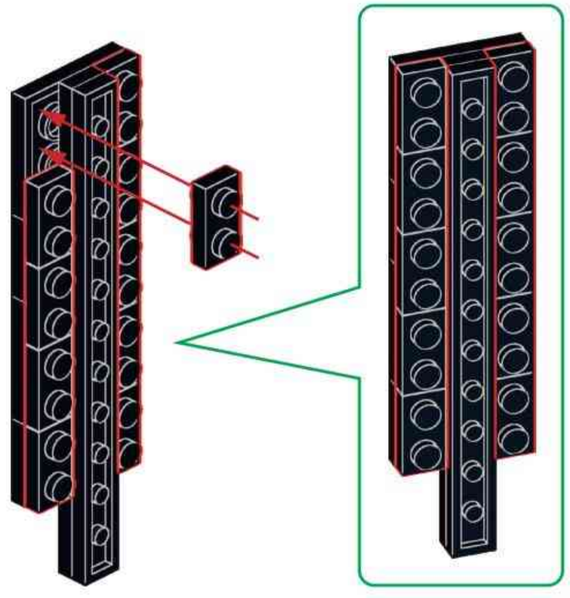

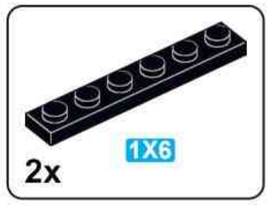

B53

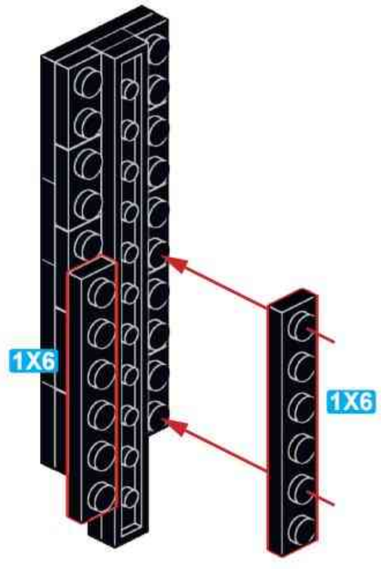

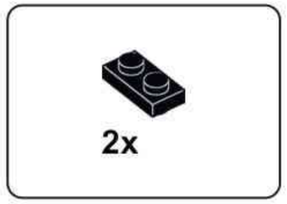

B54

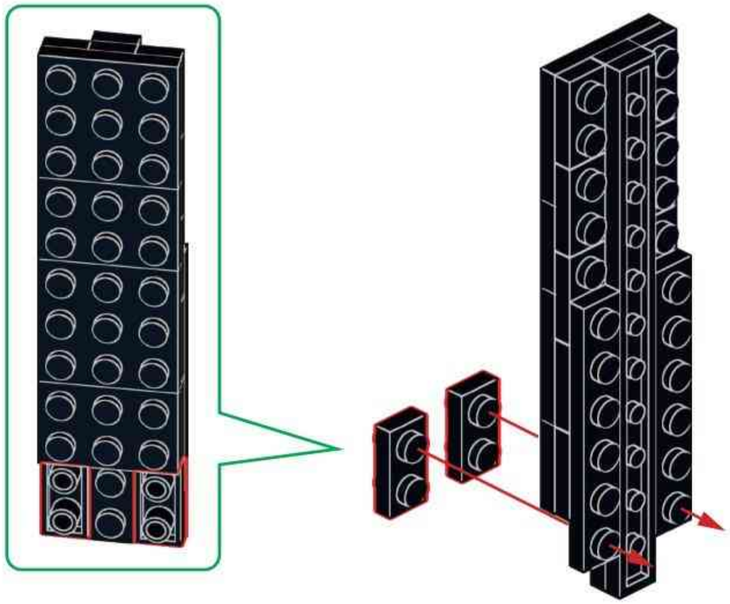

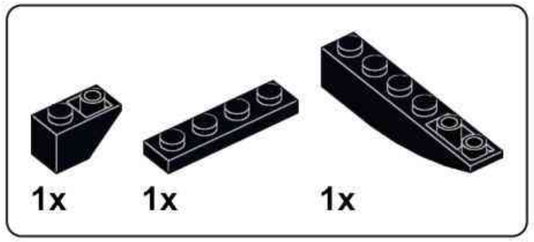

B55

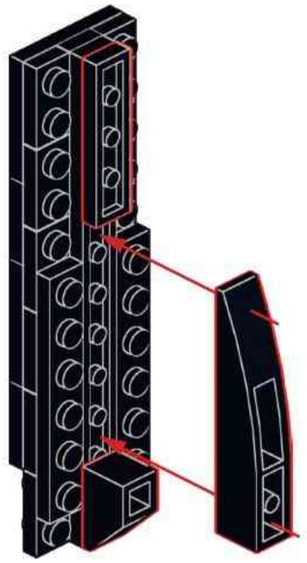

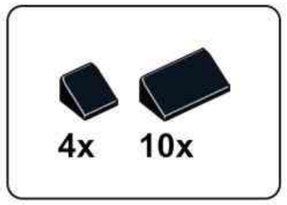

B56

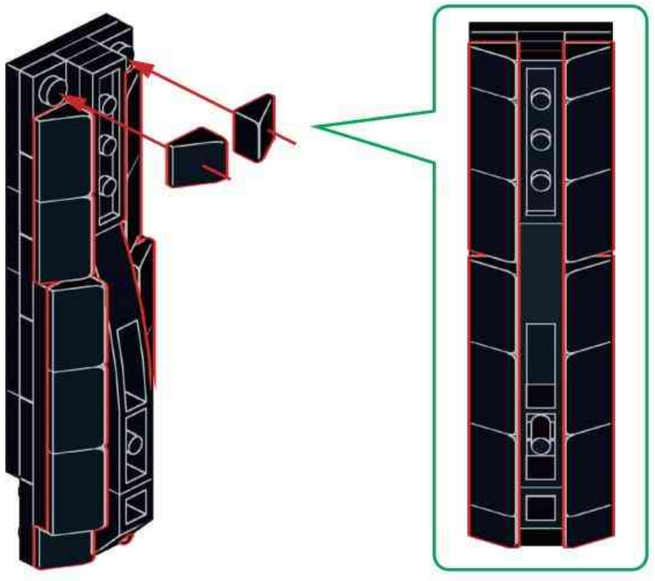

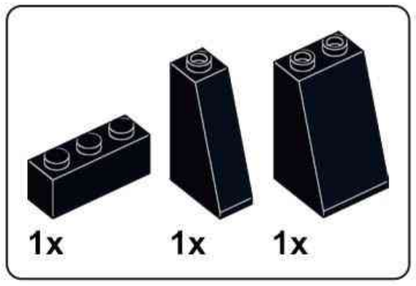

B57

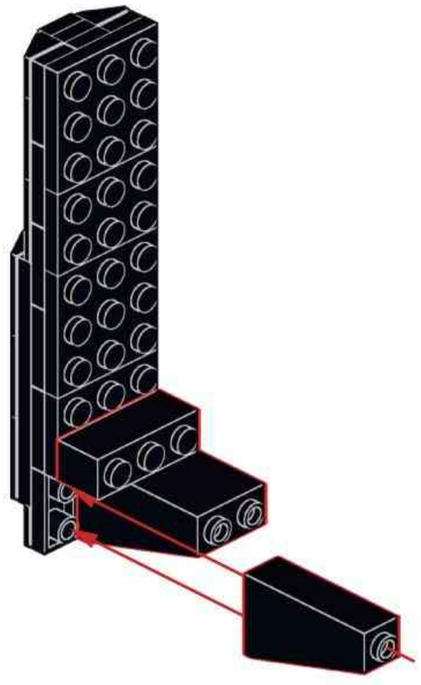

B58

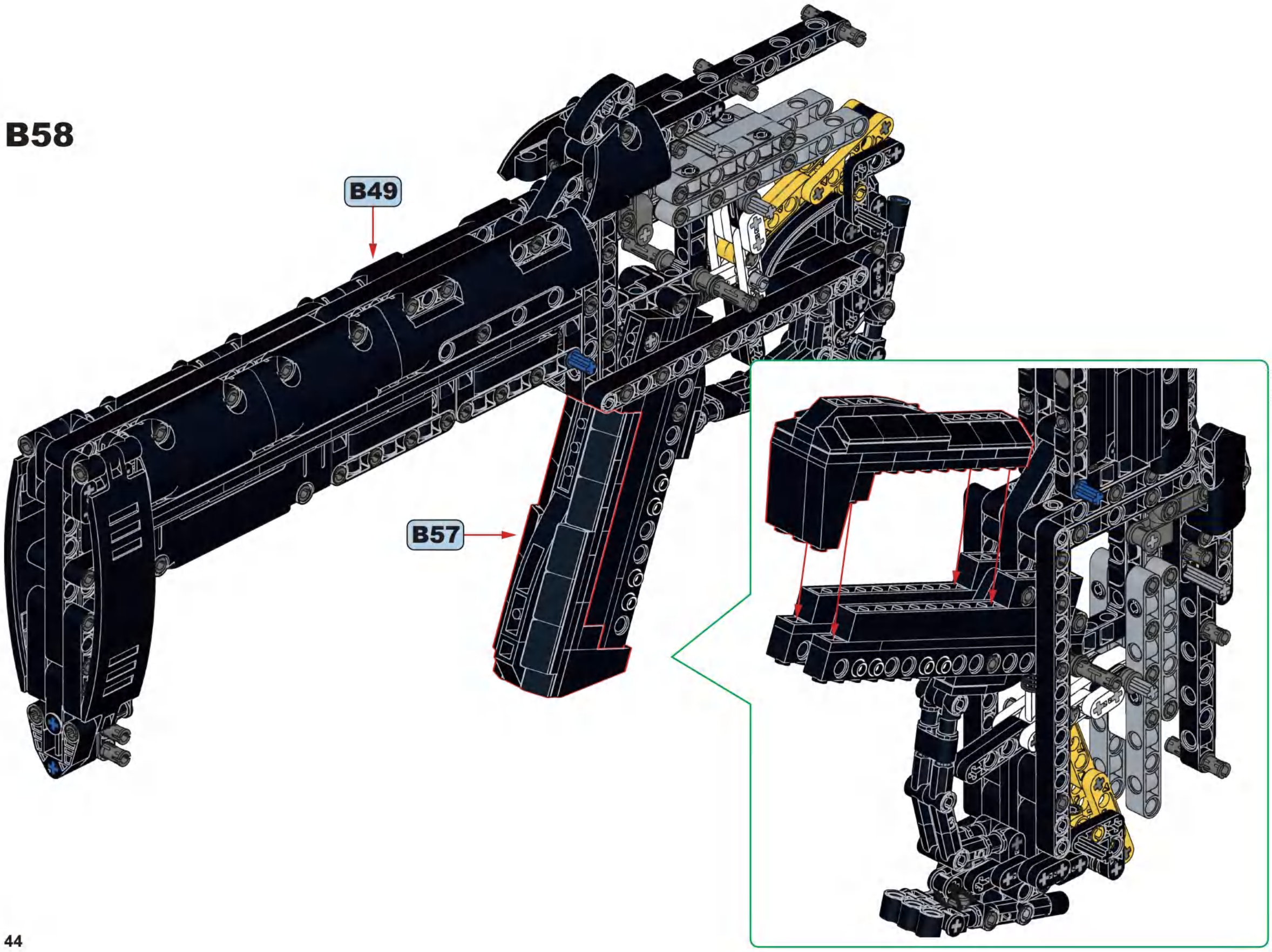

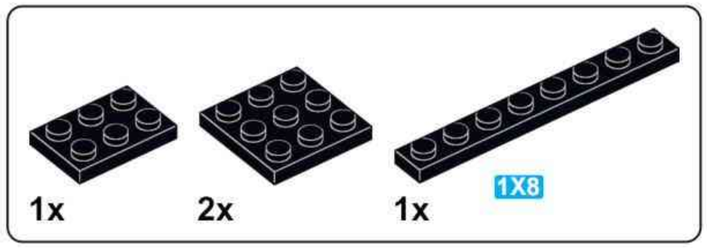

B59

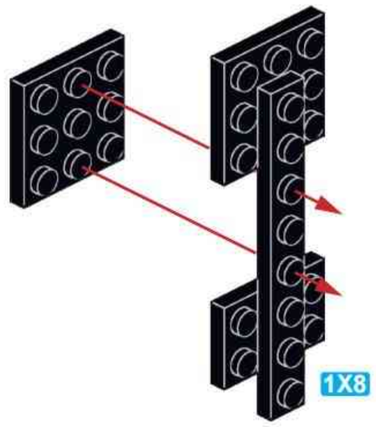

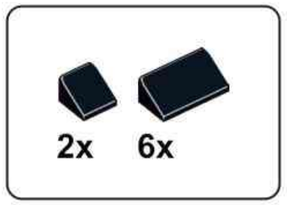

B60

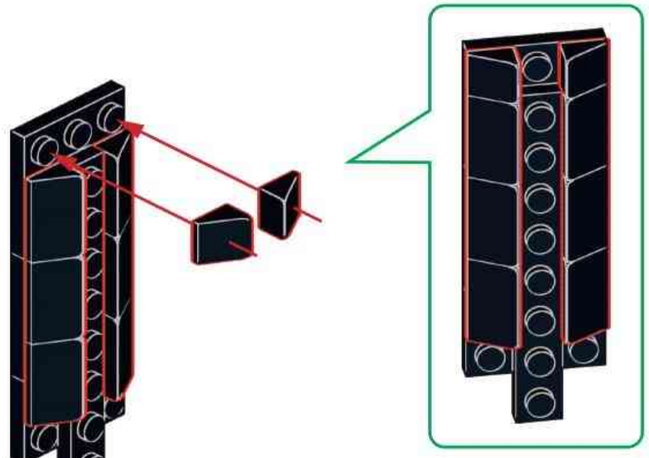

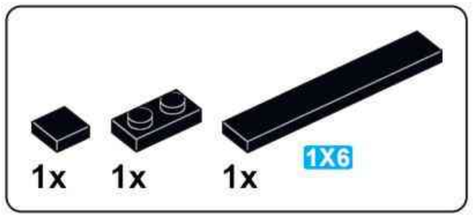

B61

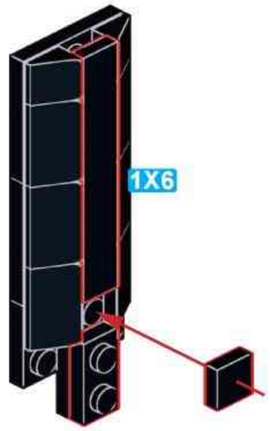

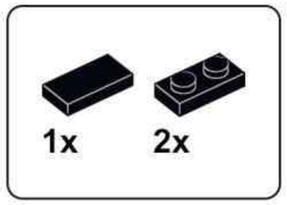

B62

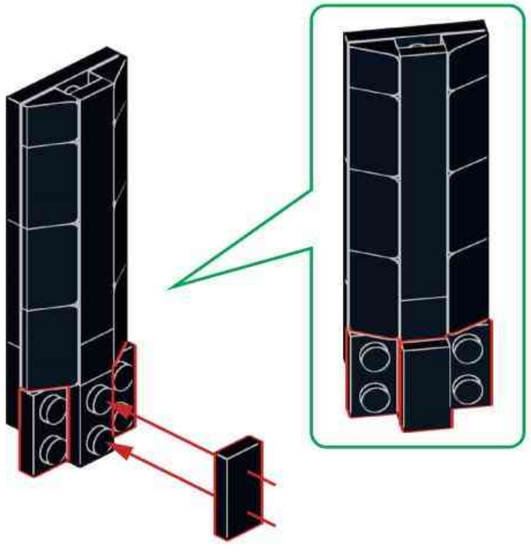

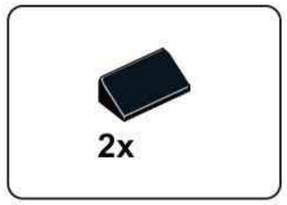

B63

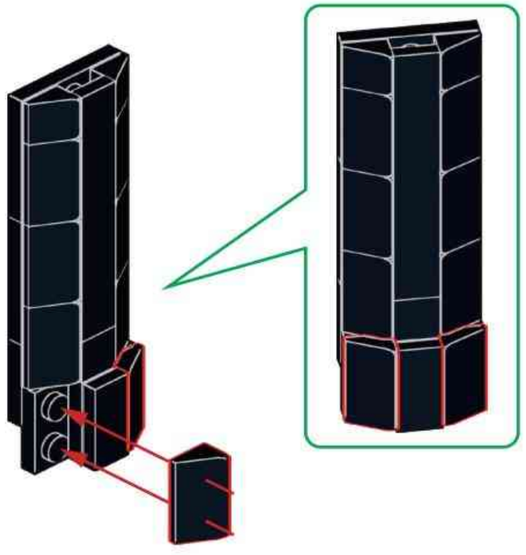

B64

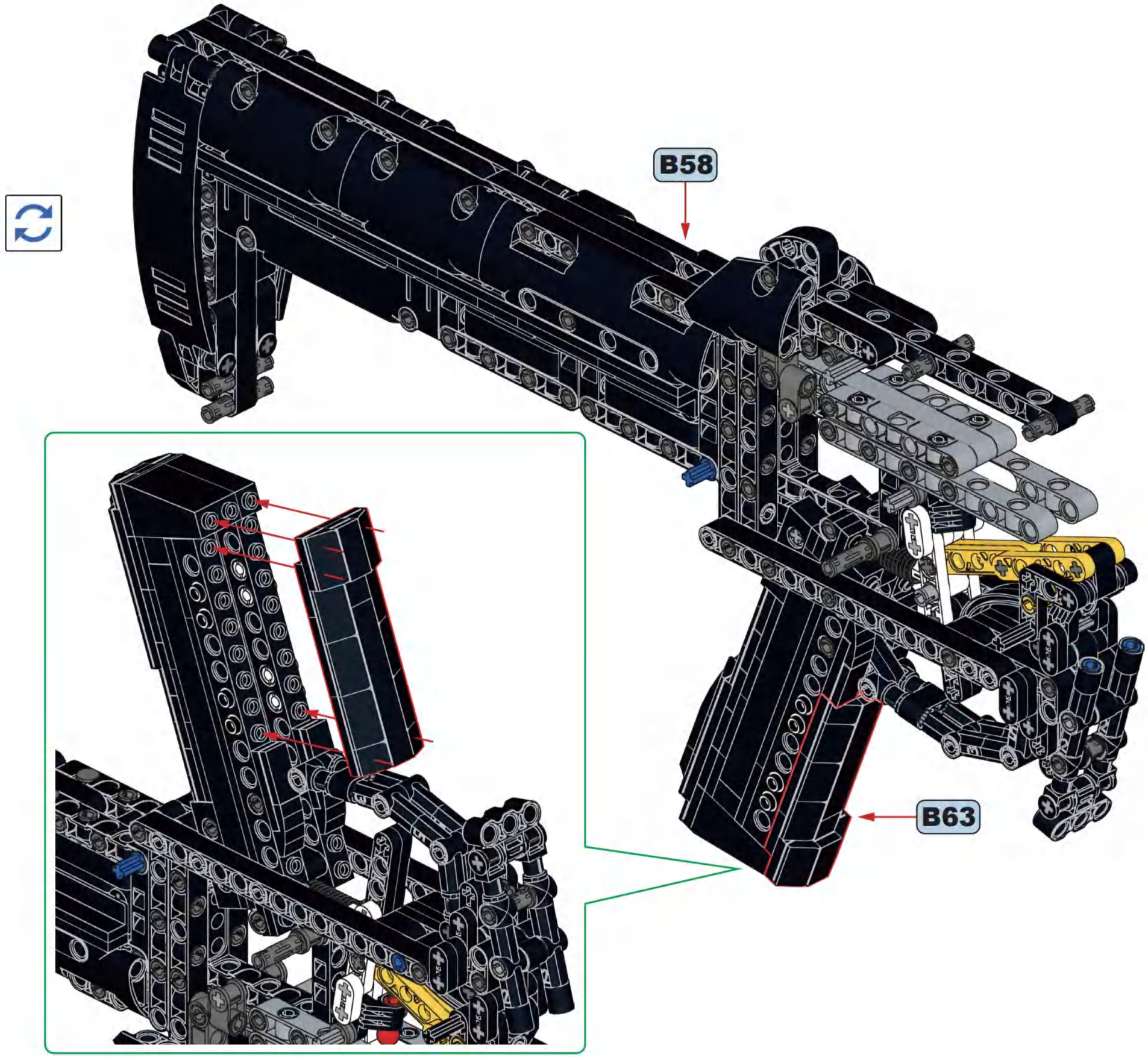

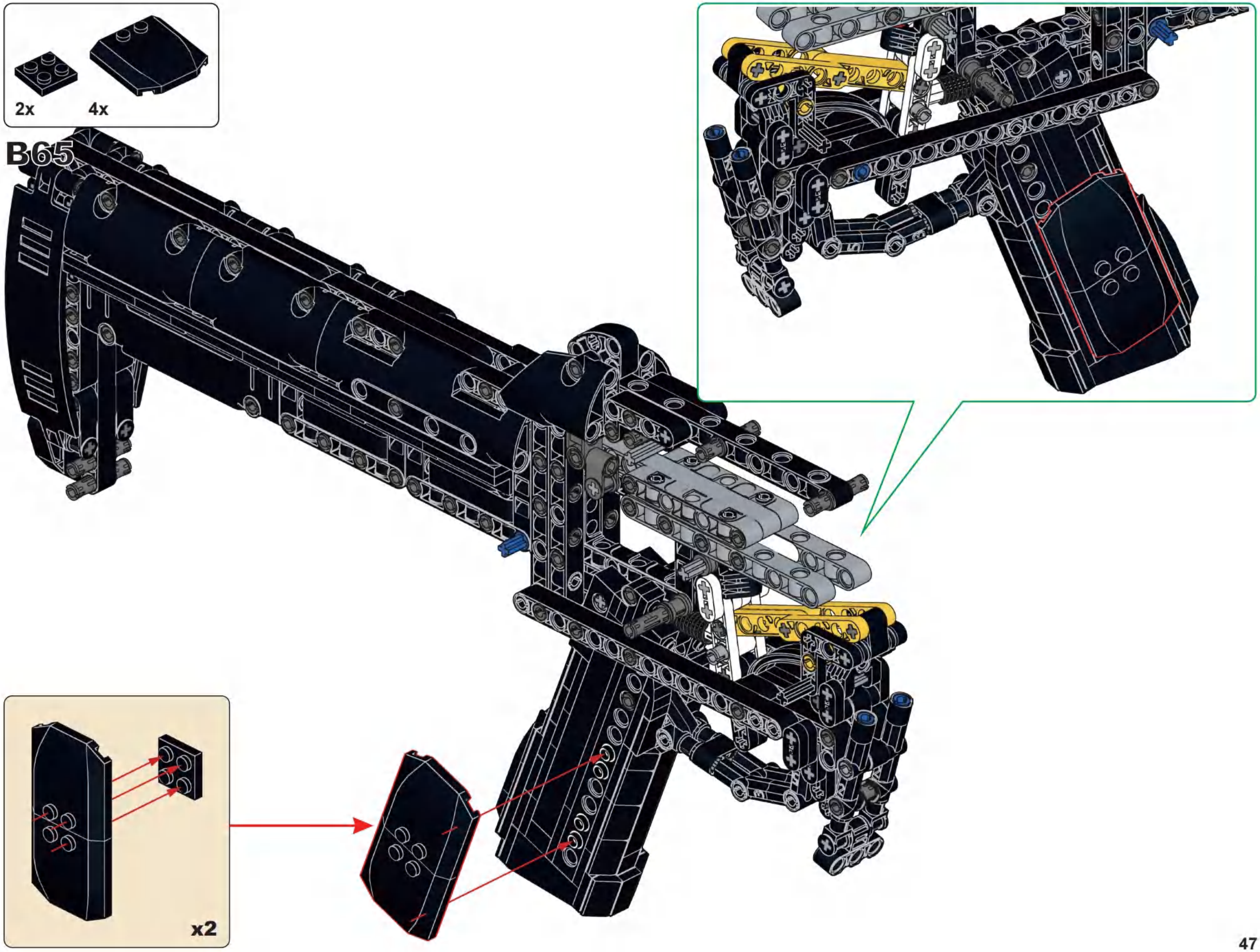
2x
4x
B65
x2

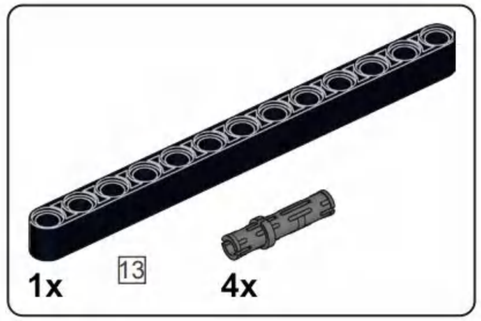

B66

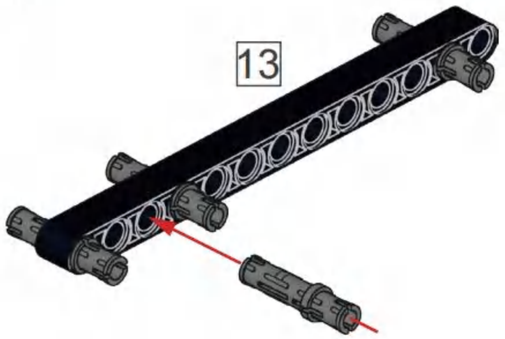

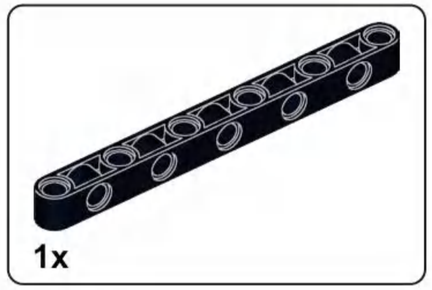

B67

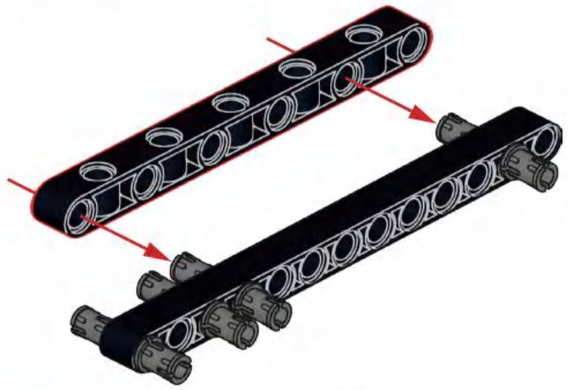

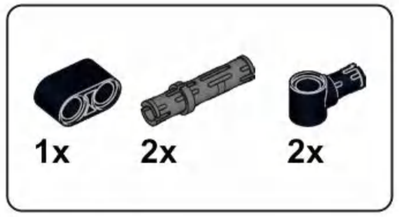

B68

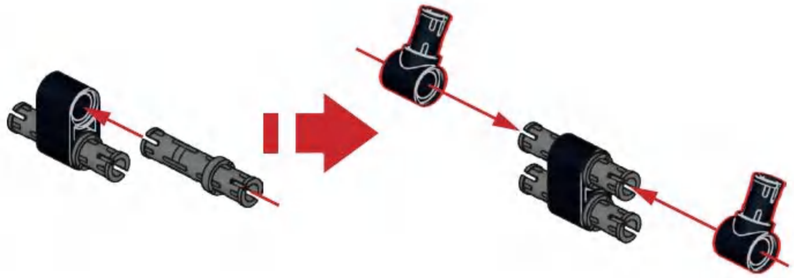

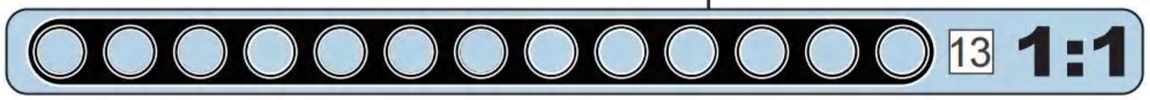

B69

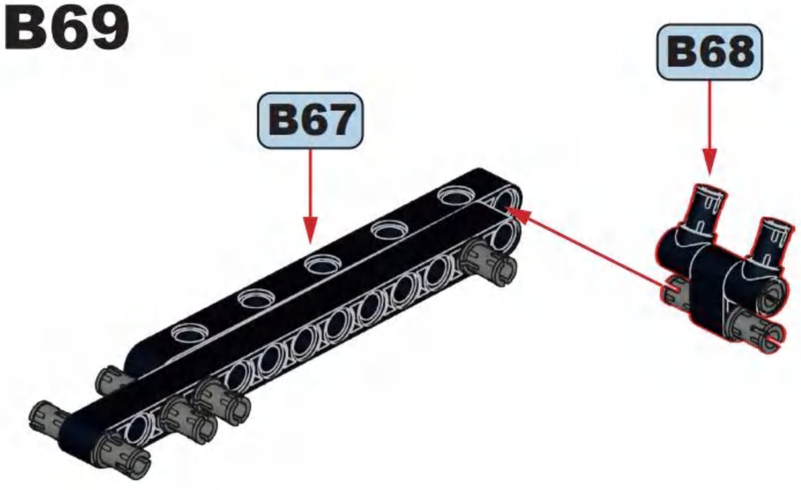

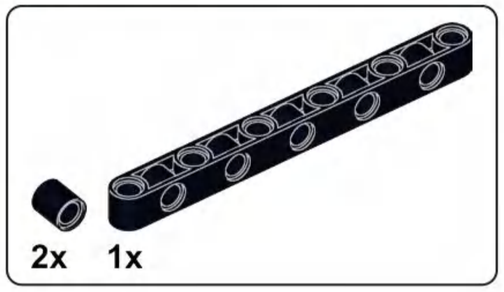

B70

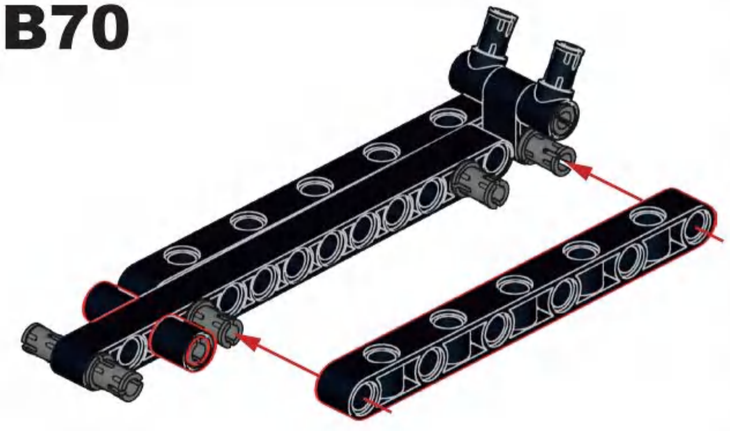

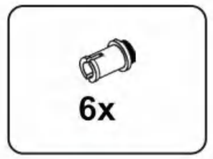

B71

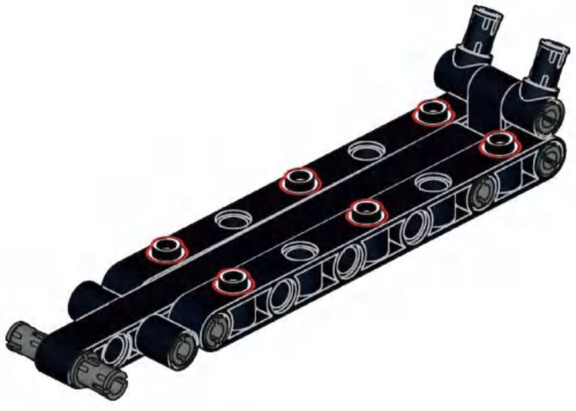

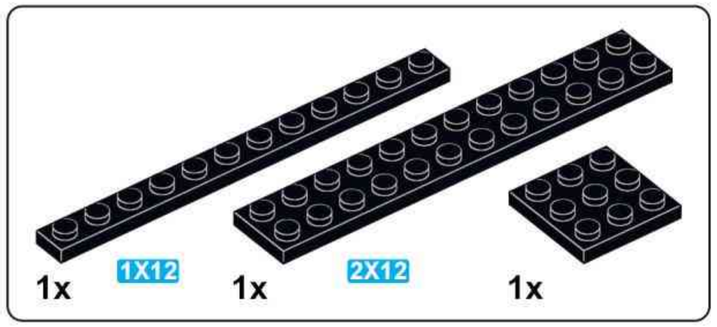

B72

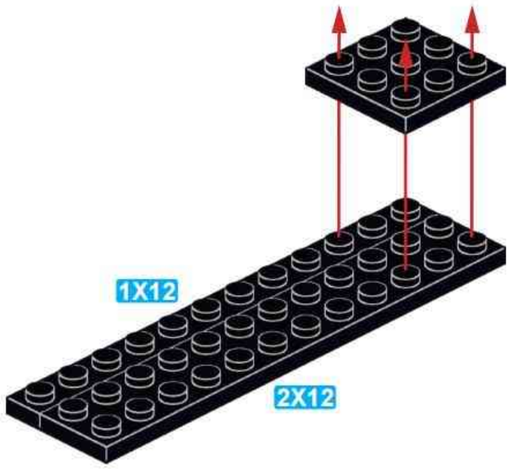

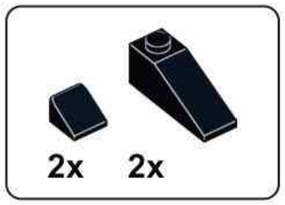

B73

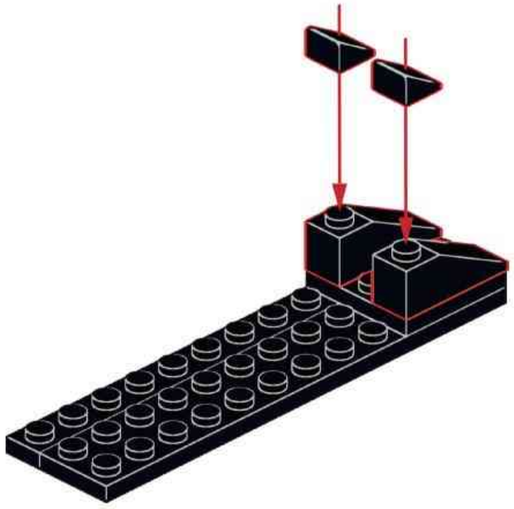

B74

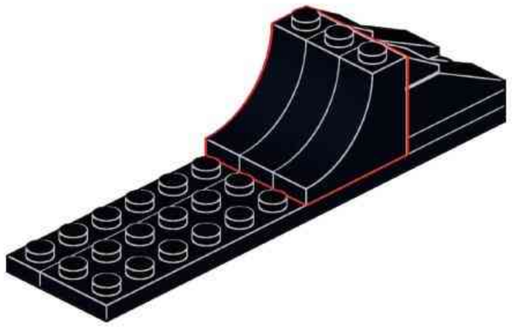

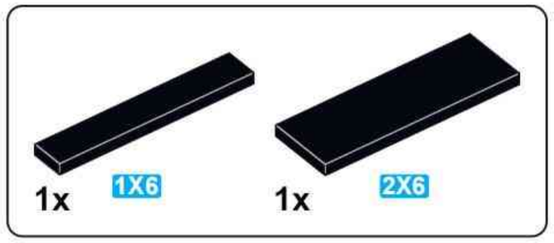

B75

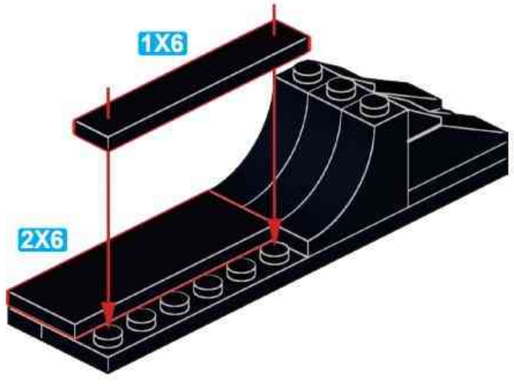

B76

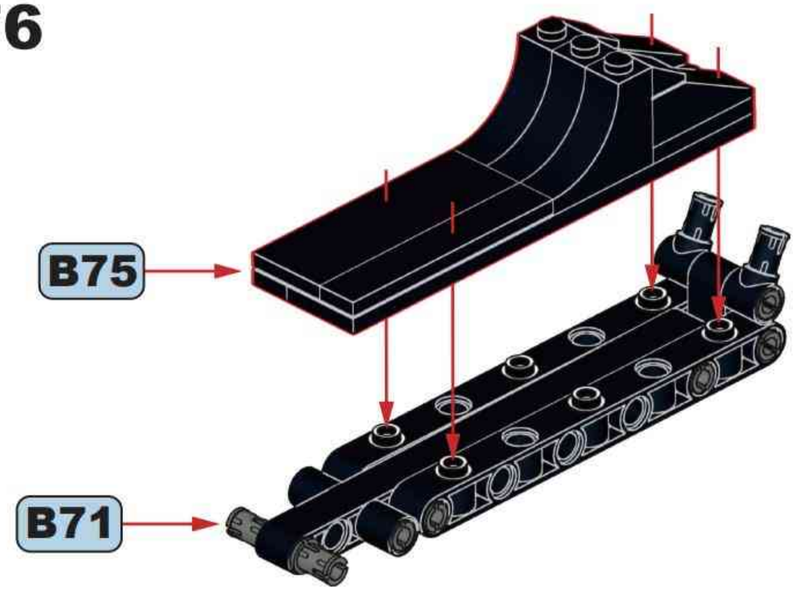

B77

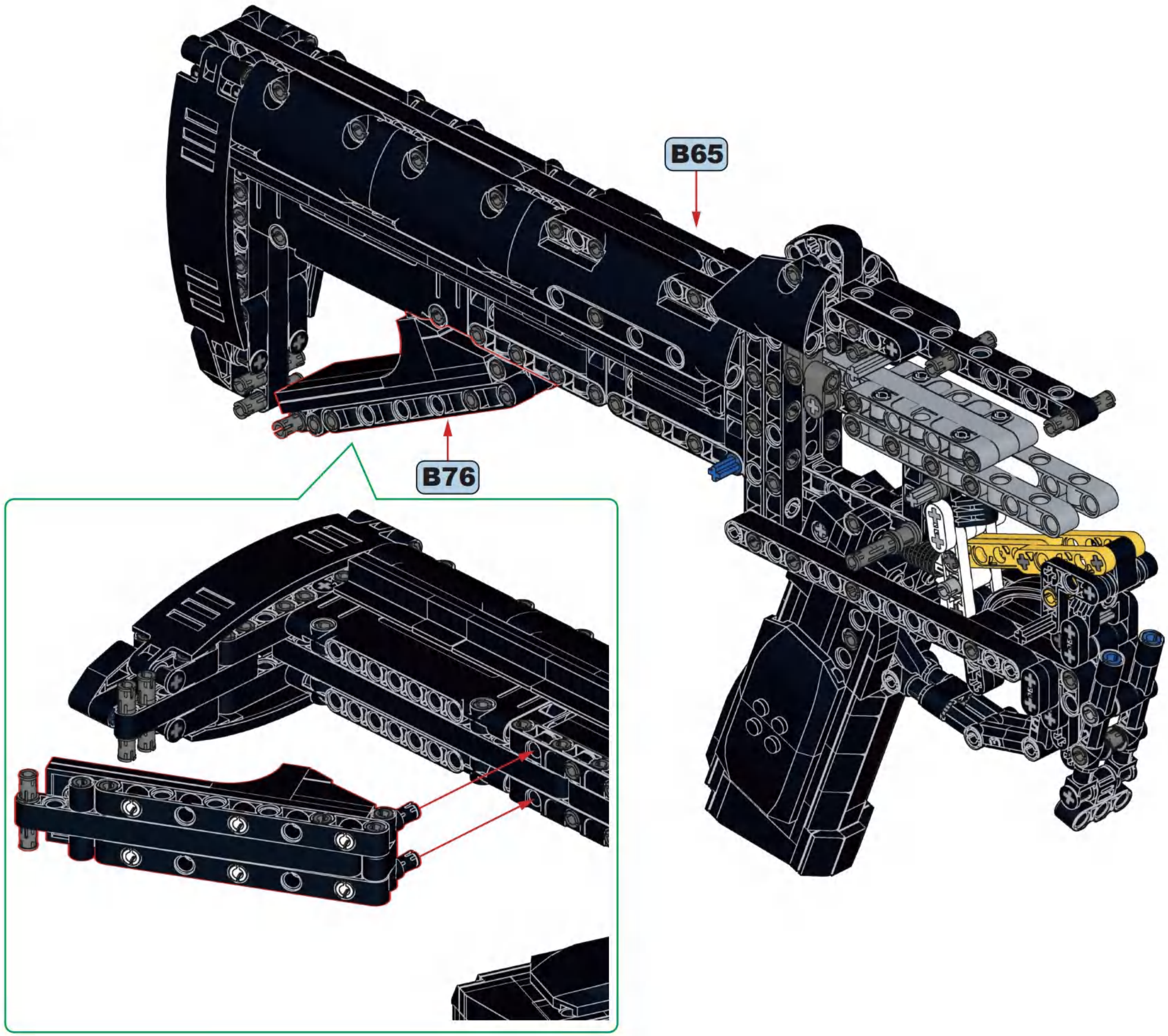

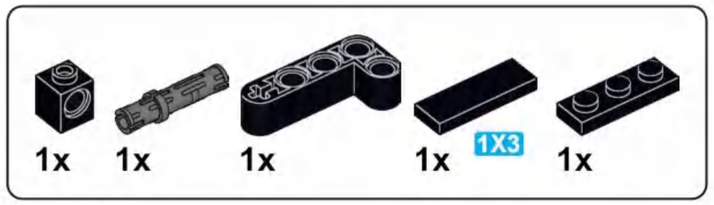

B78

B79

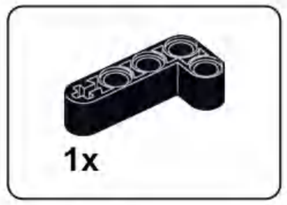

B80

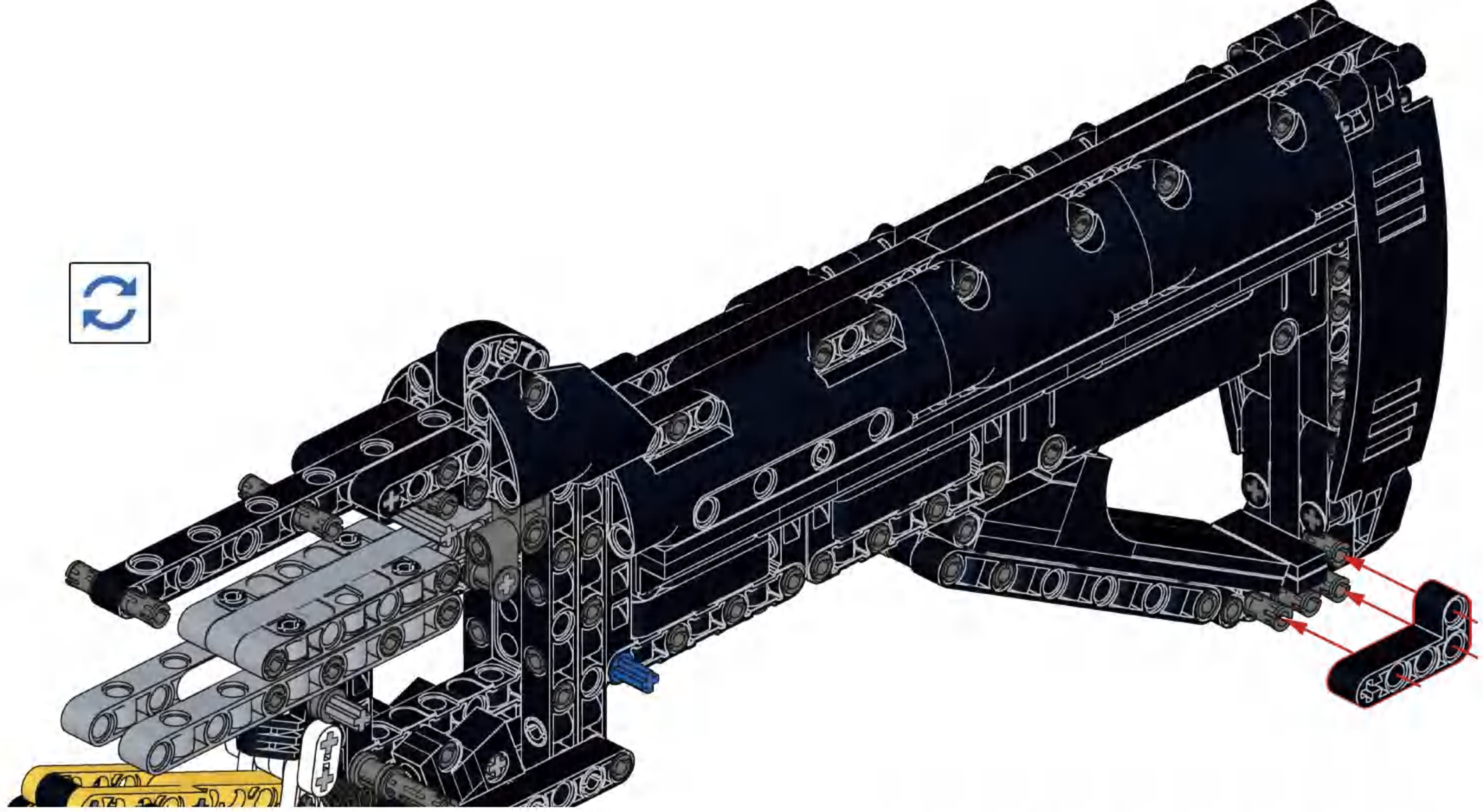

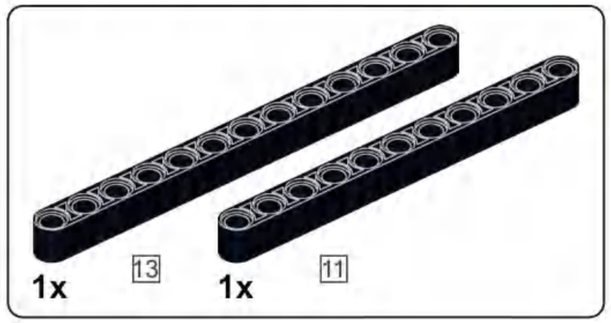

B81

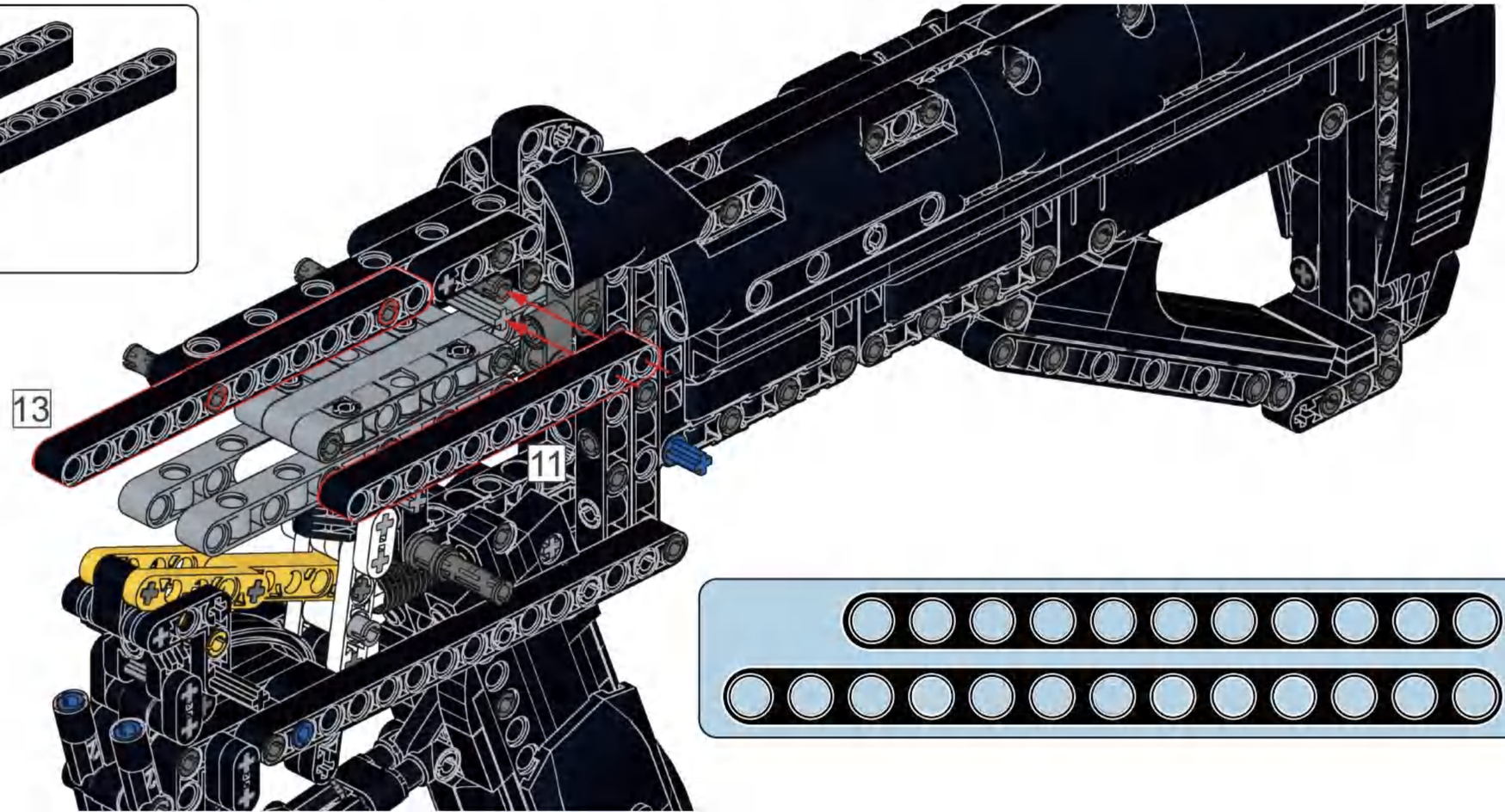

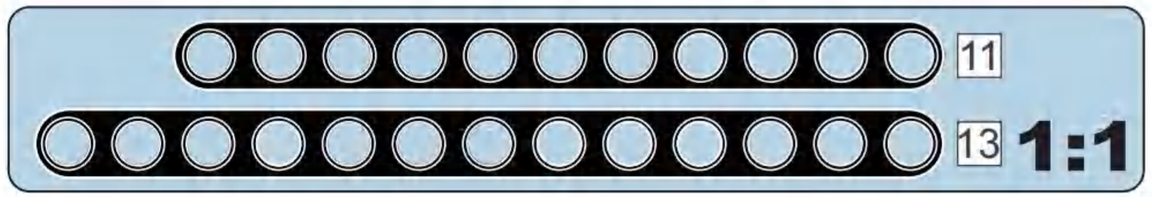

C

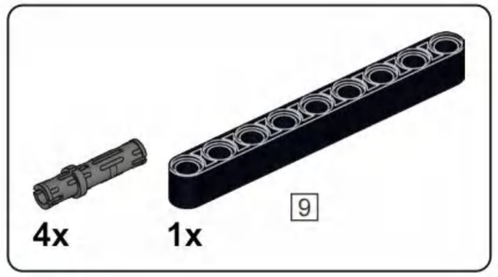

C1

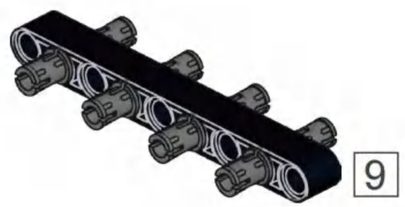

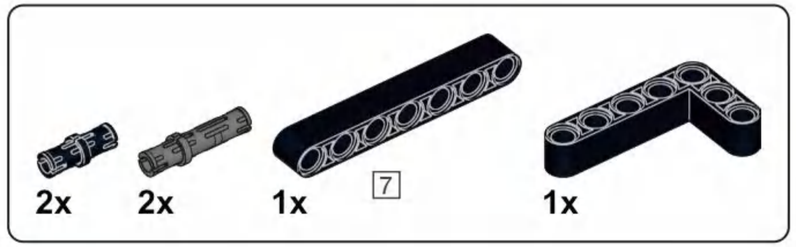

C2

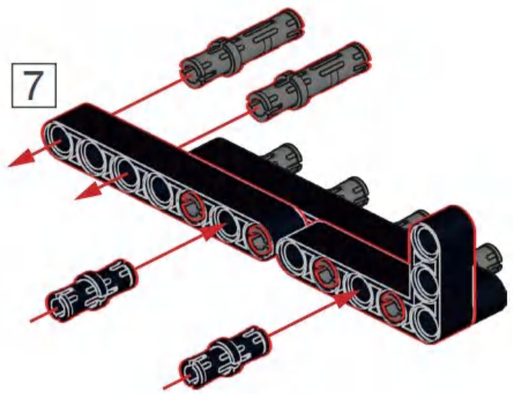

C3

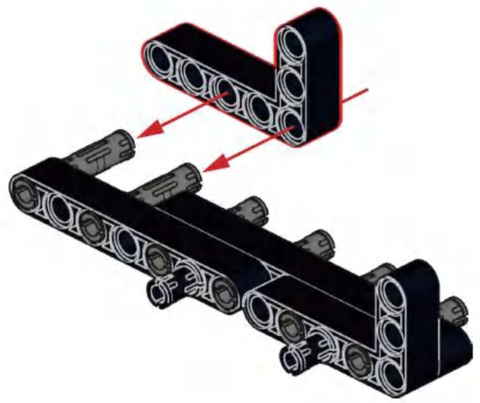

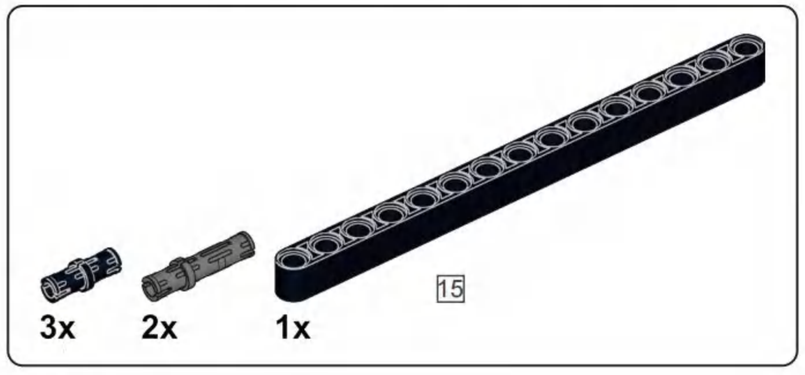

C4

C5

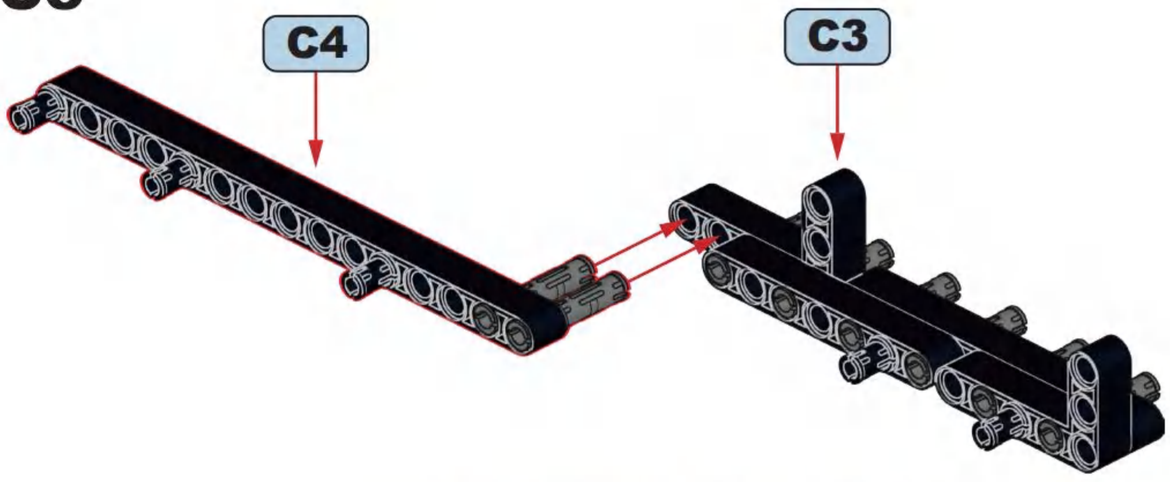

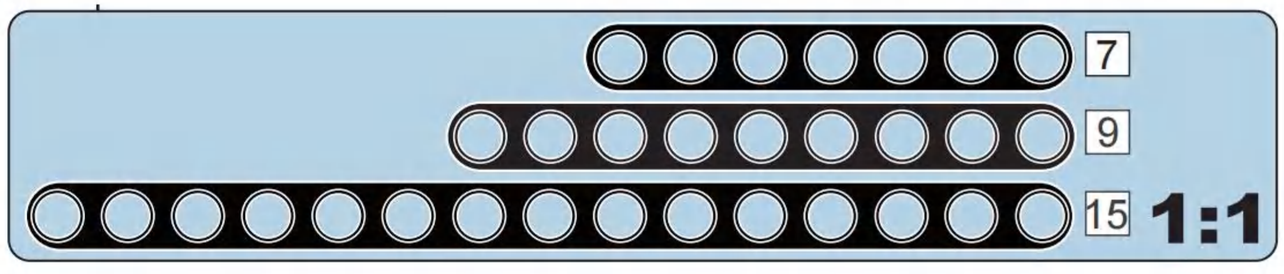

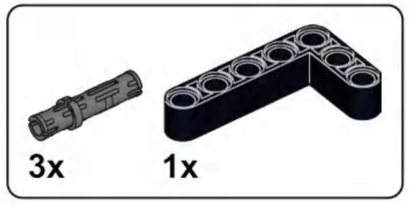

C6

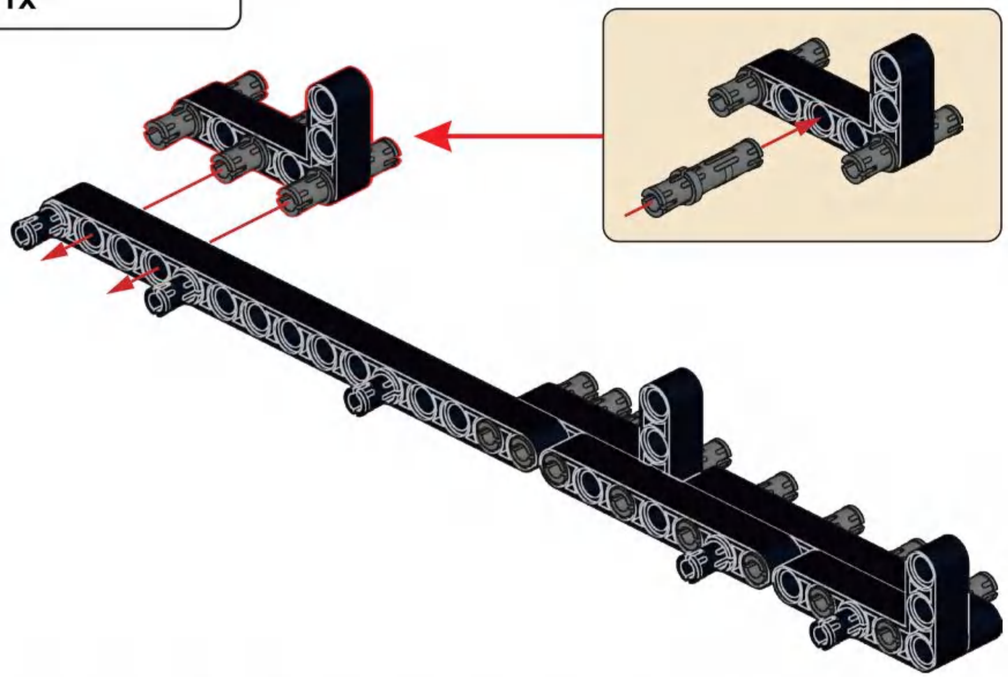

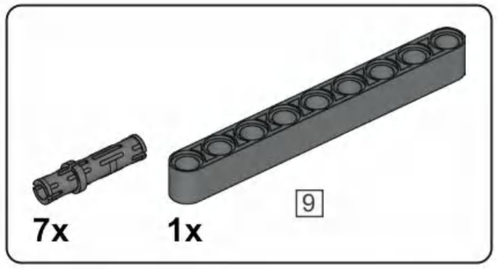

C7

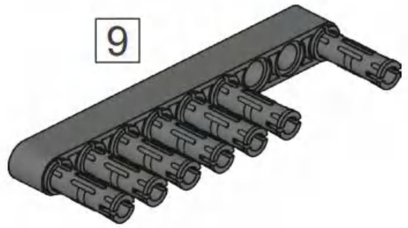

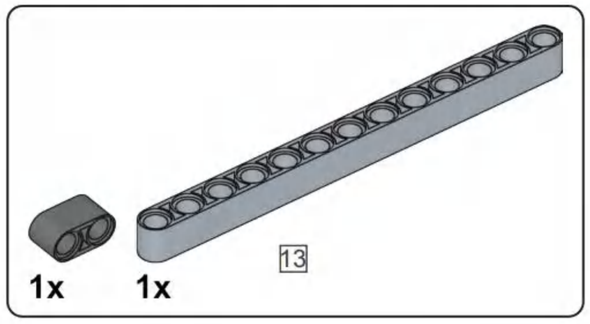

C8

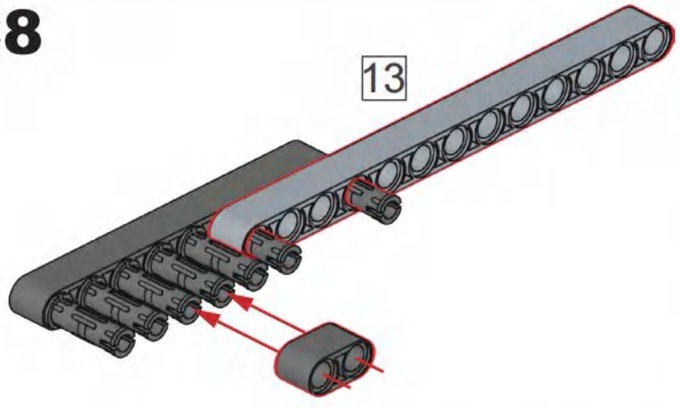

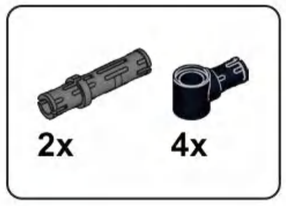

C9

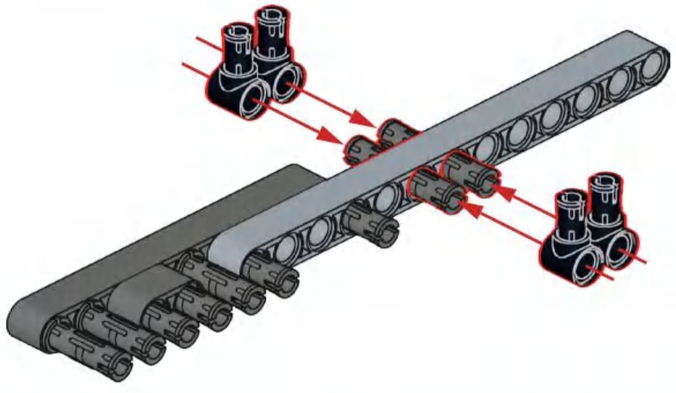

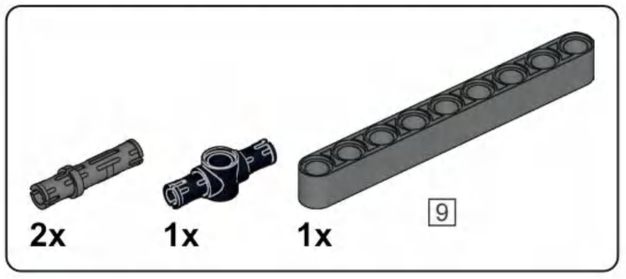

C10

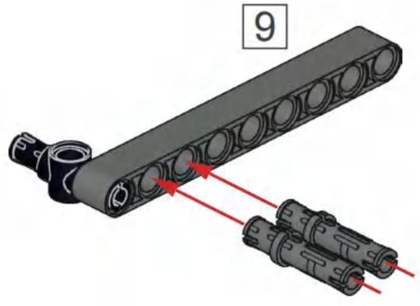

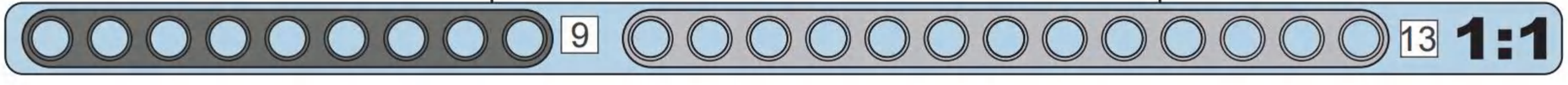

C11

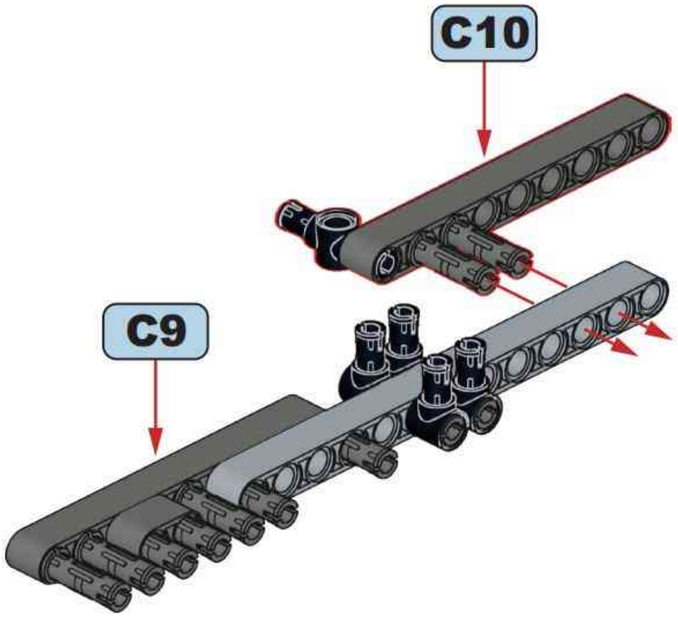

C12

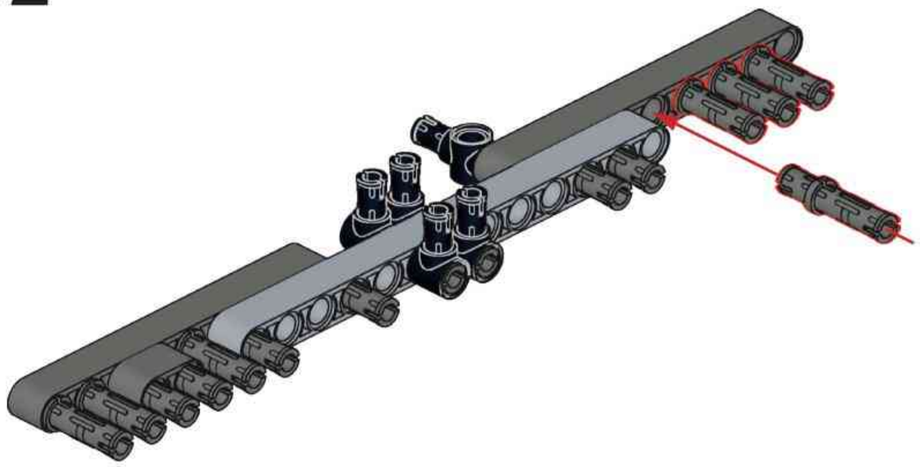

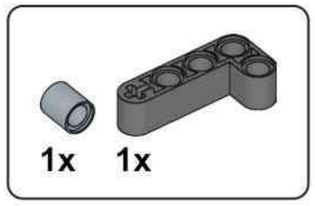

C13

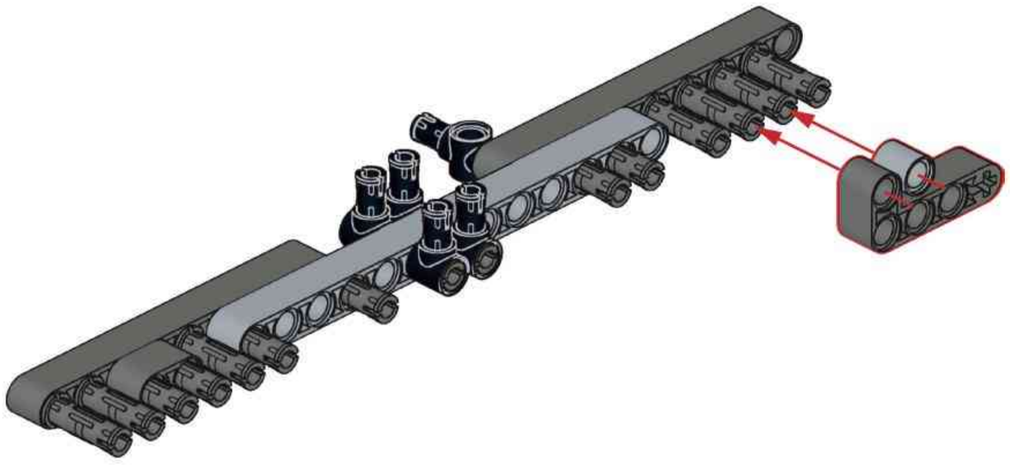

C14

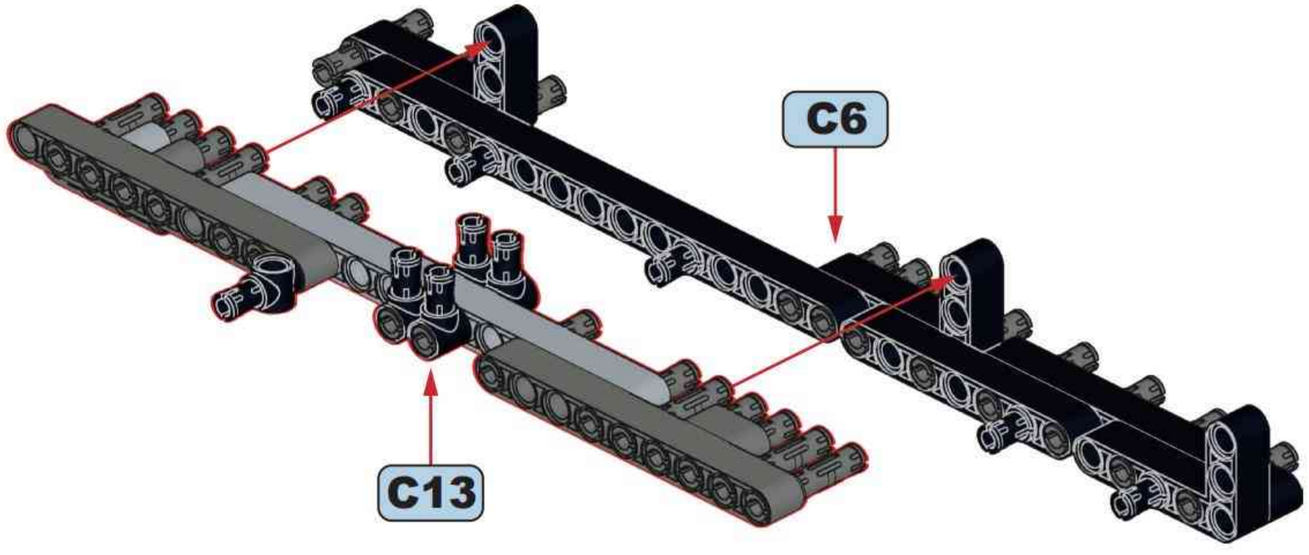

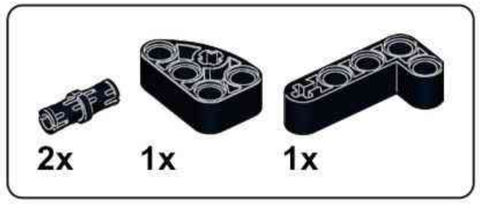

C15

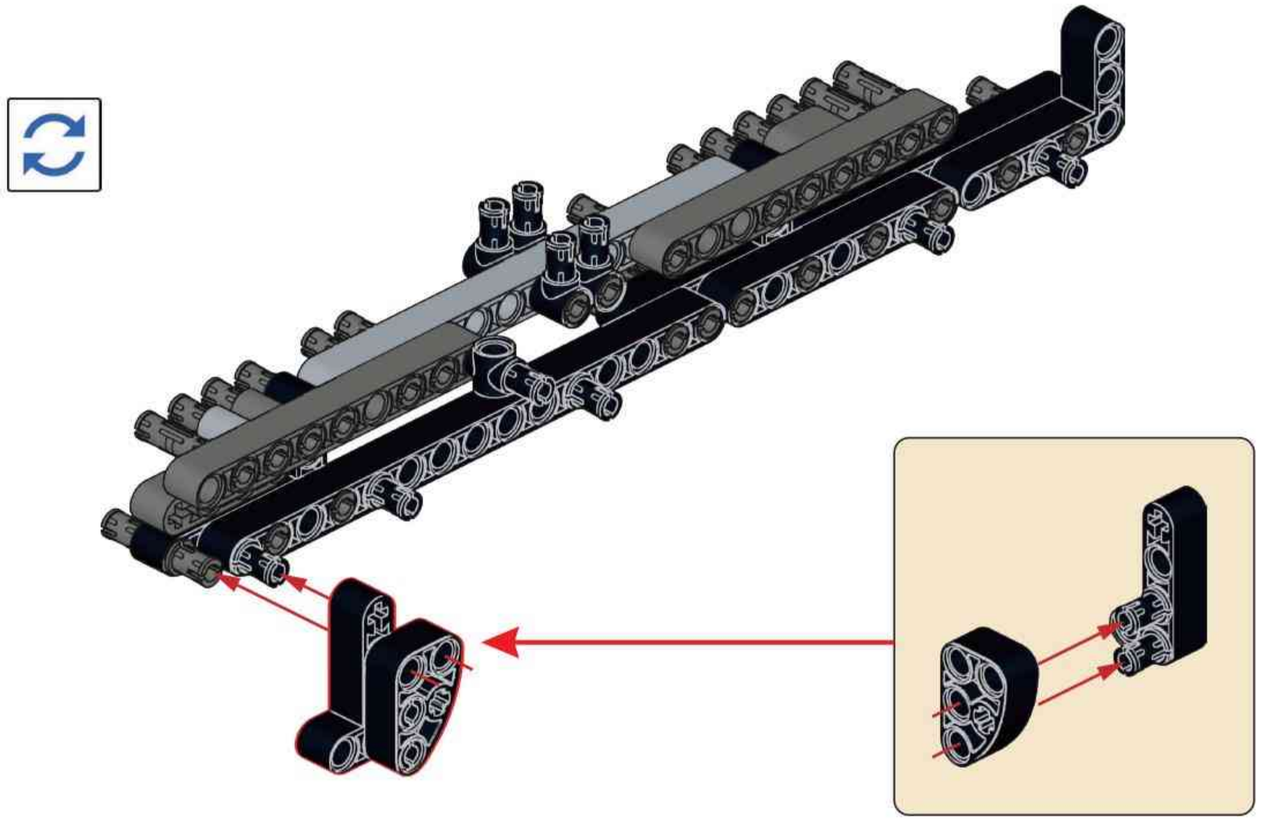

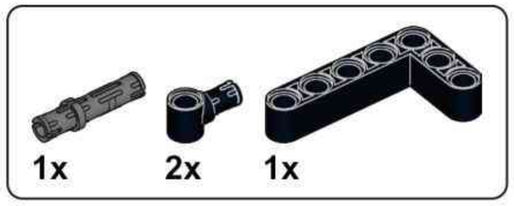

C16

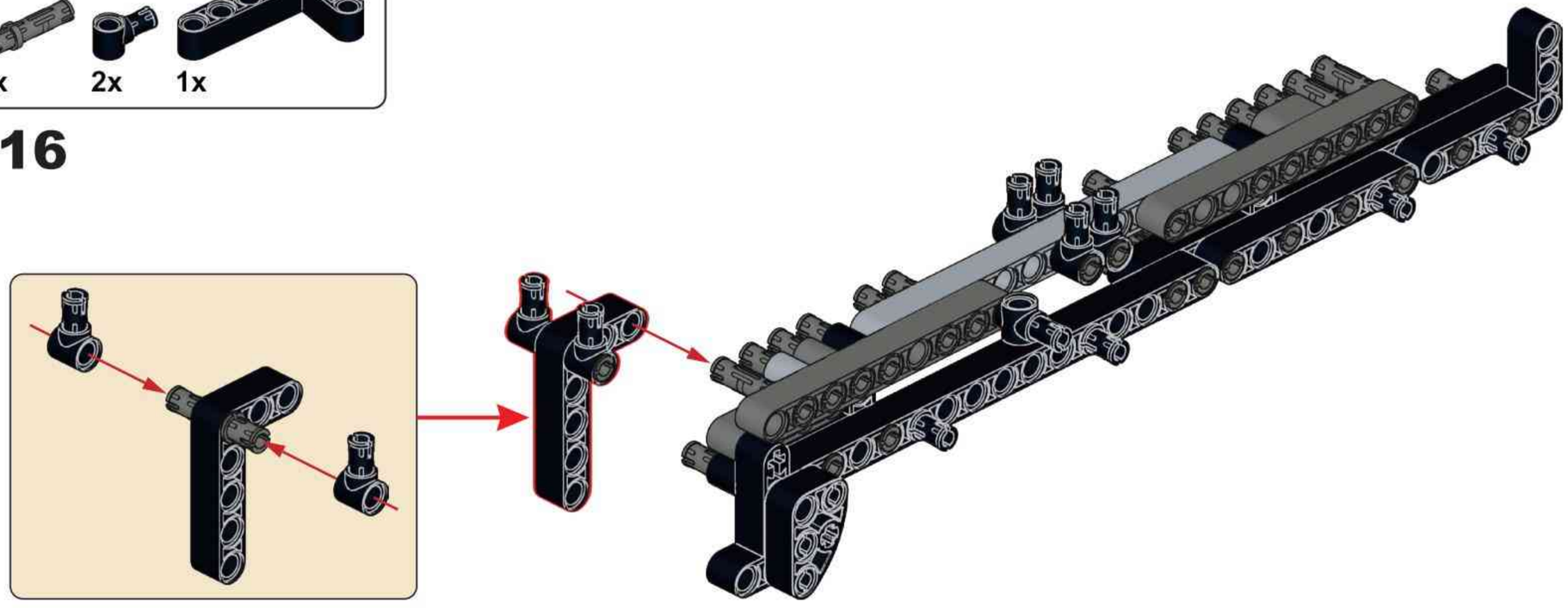

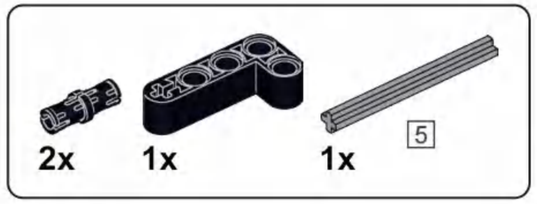

C17

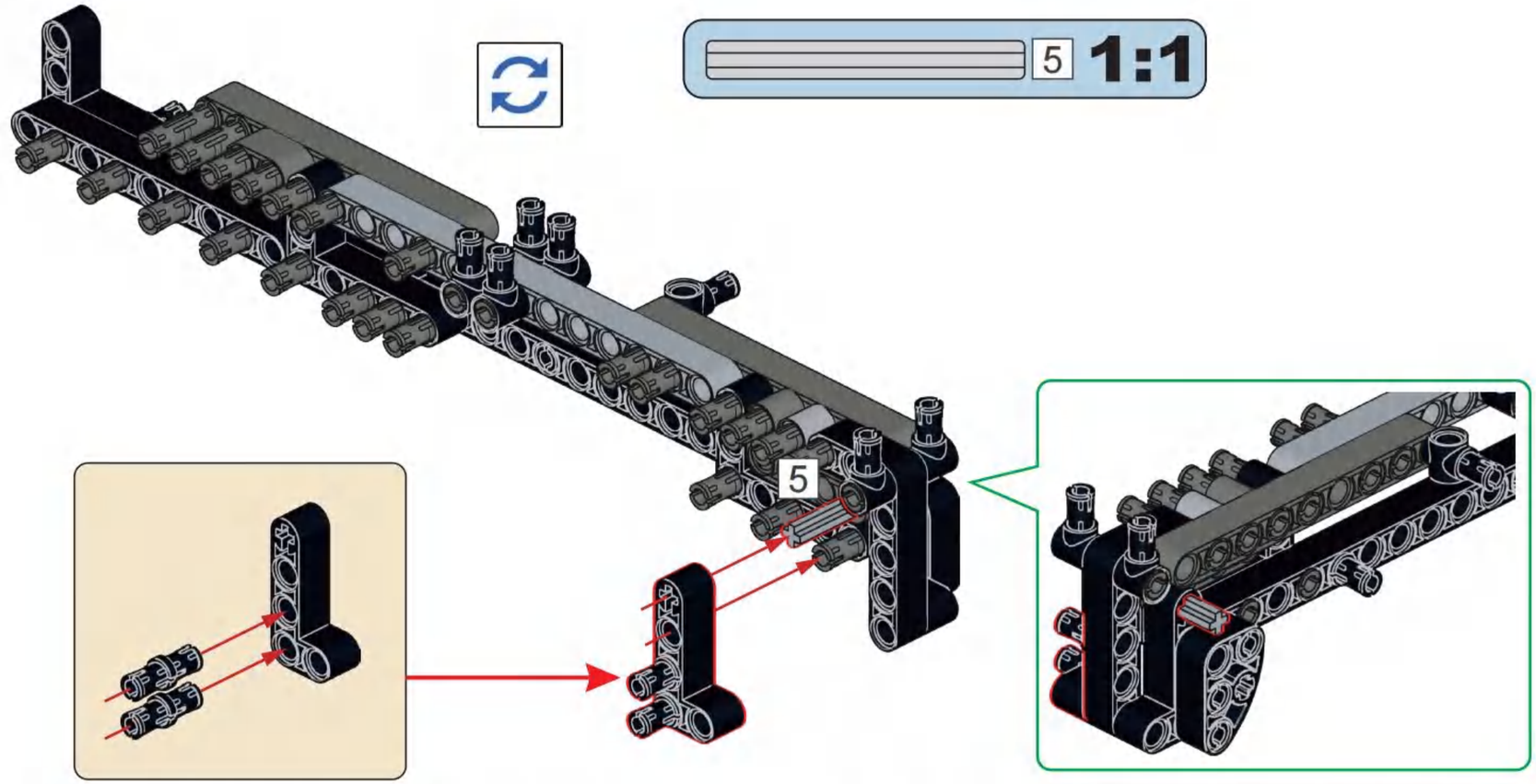

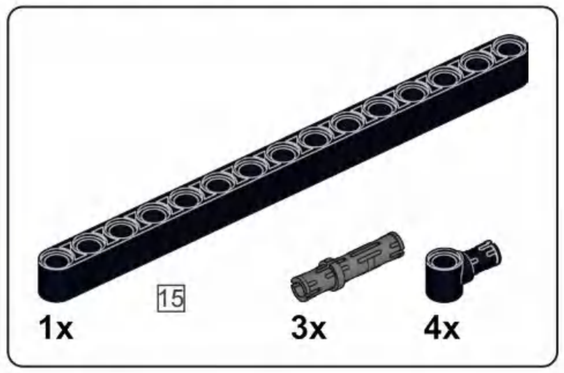

C18

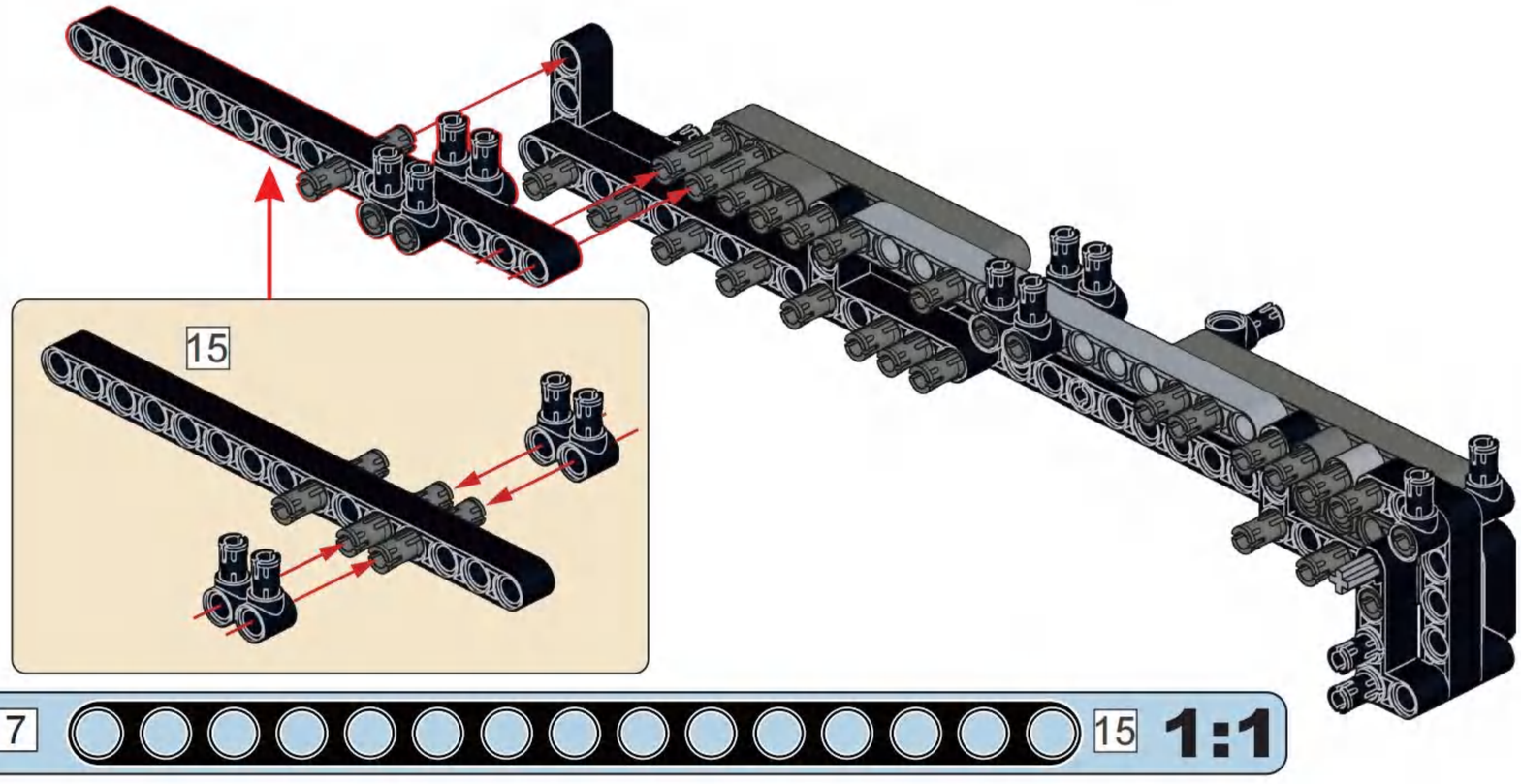

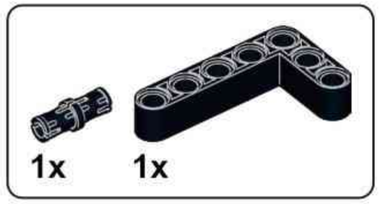

C19

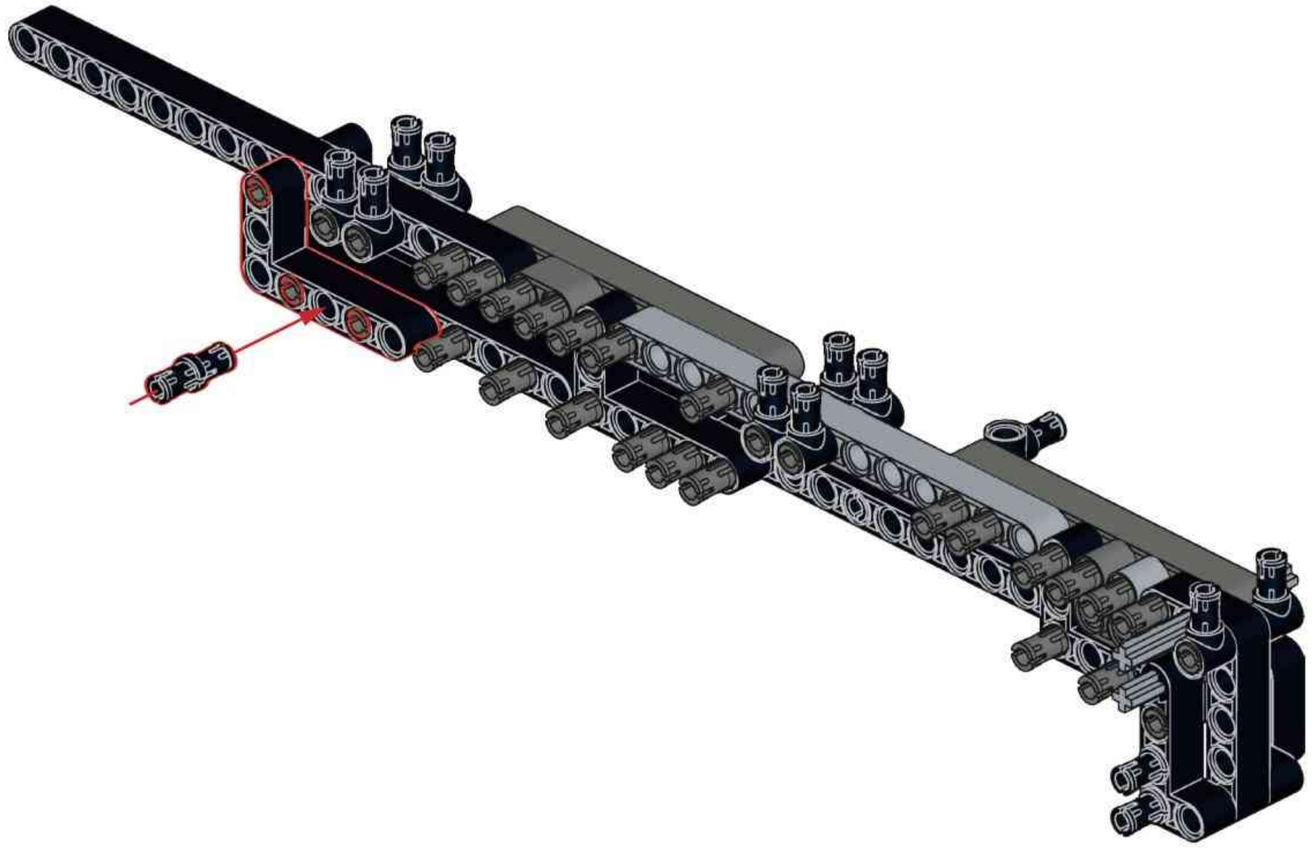

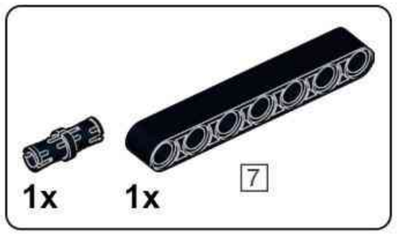

C20

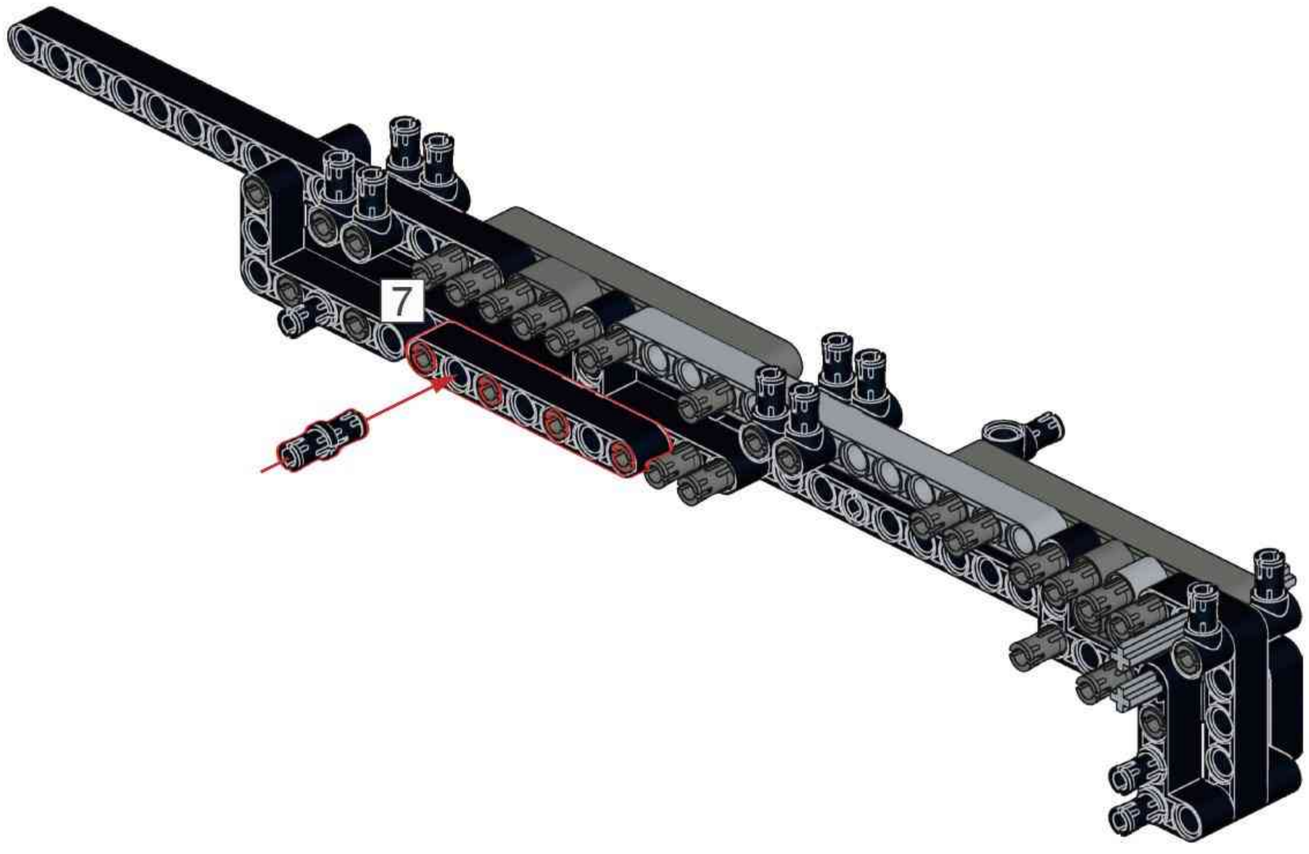

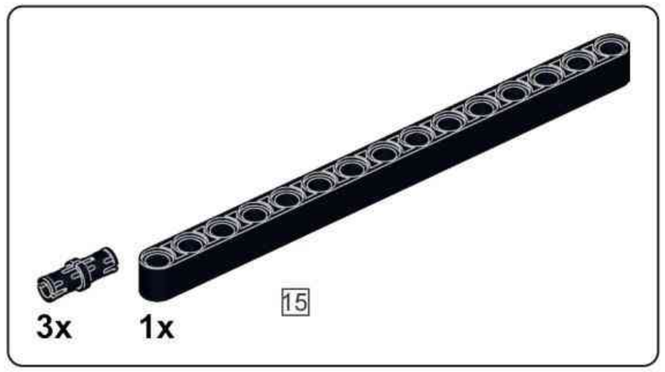

C21

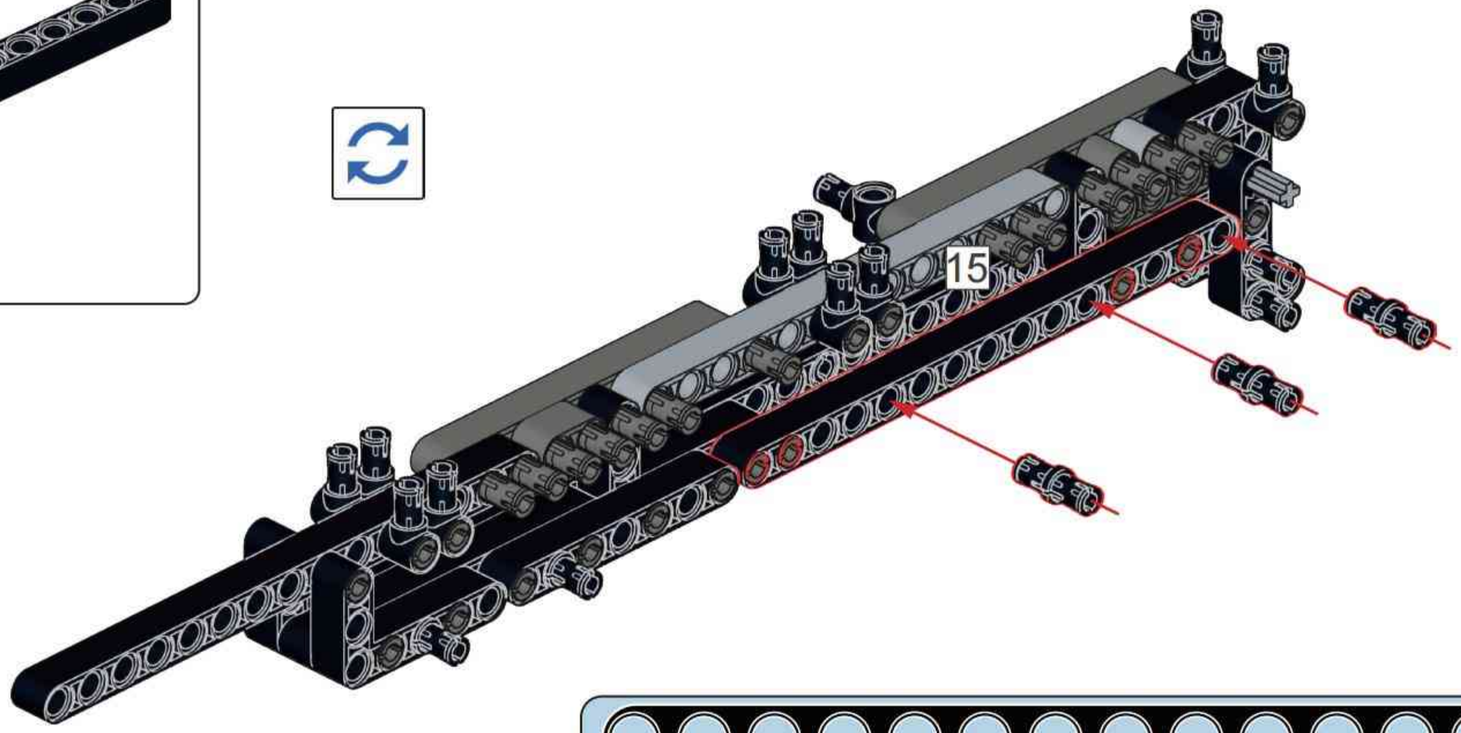

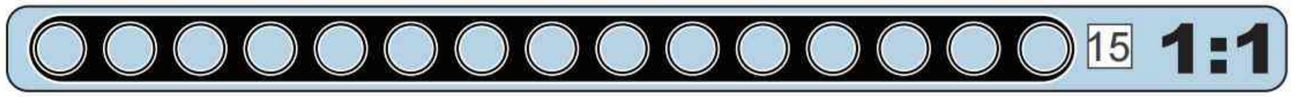

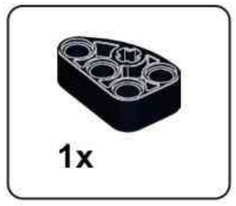

C22

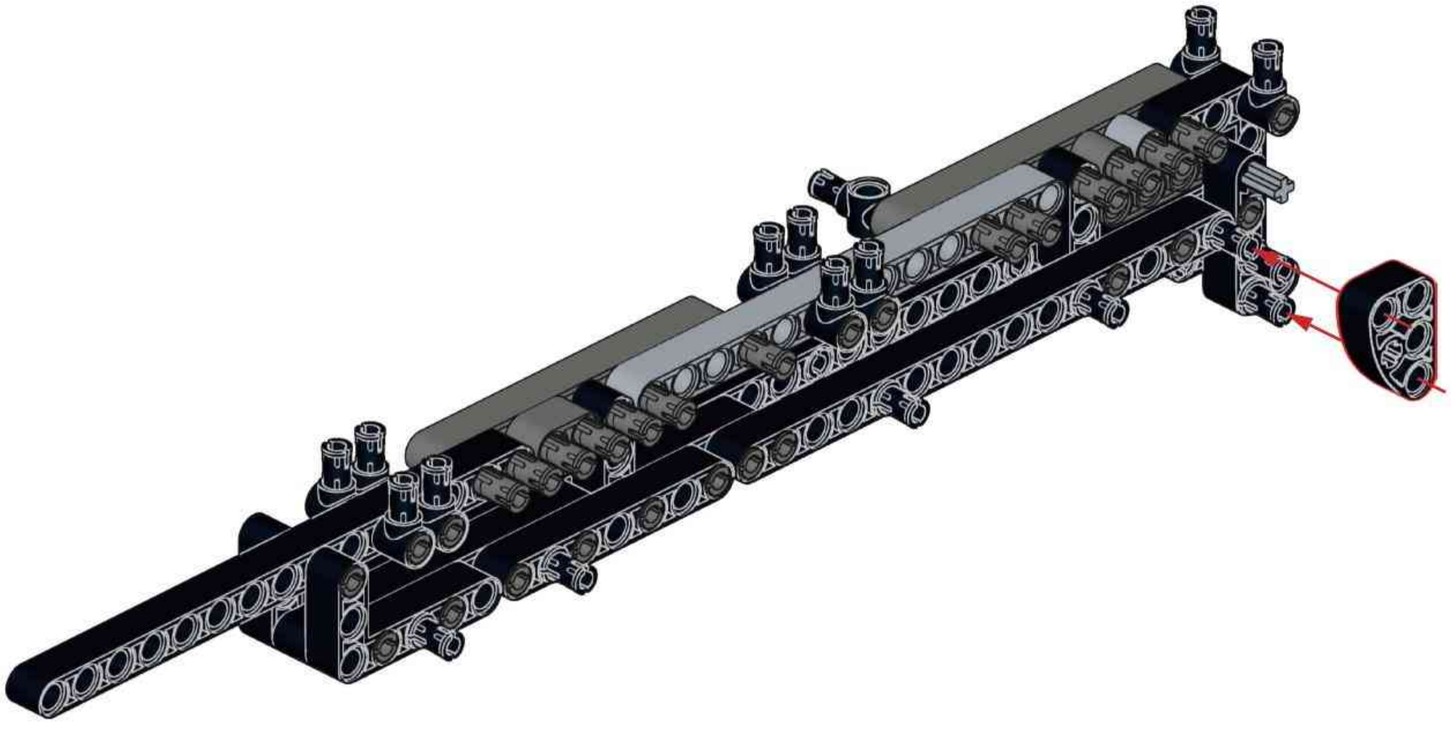

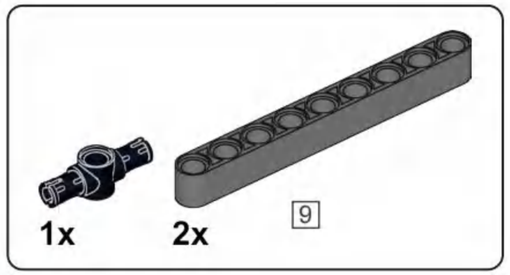

C23

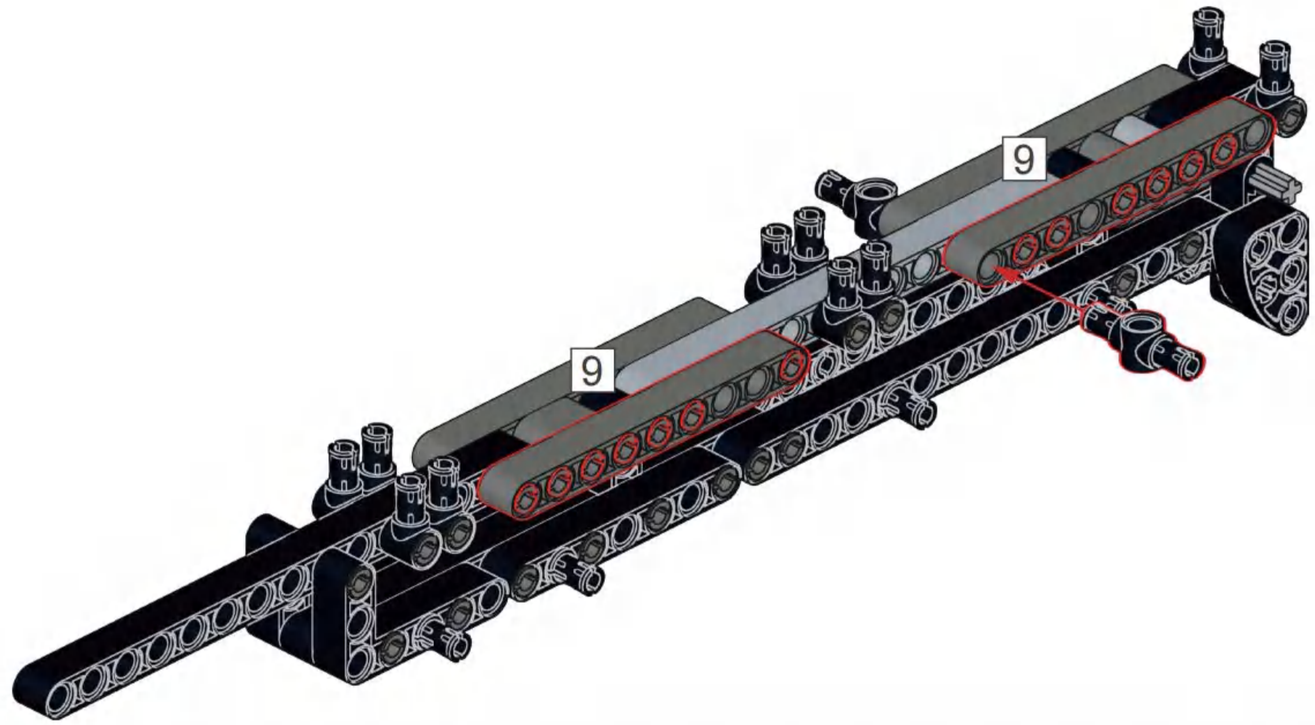

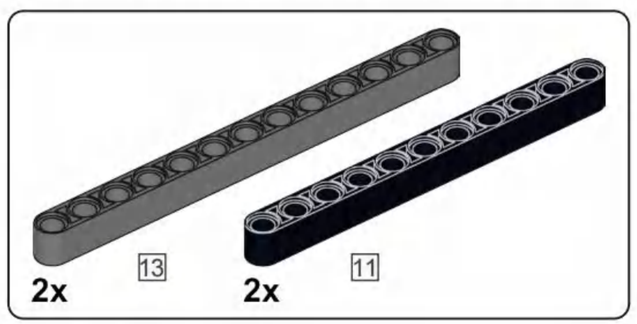

C24

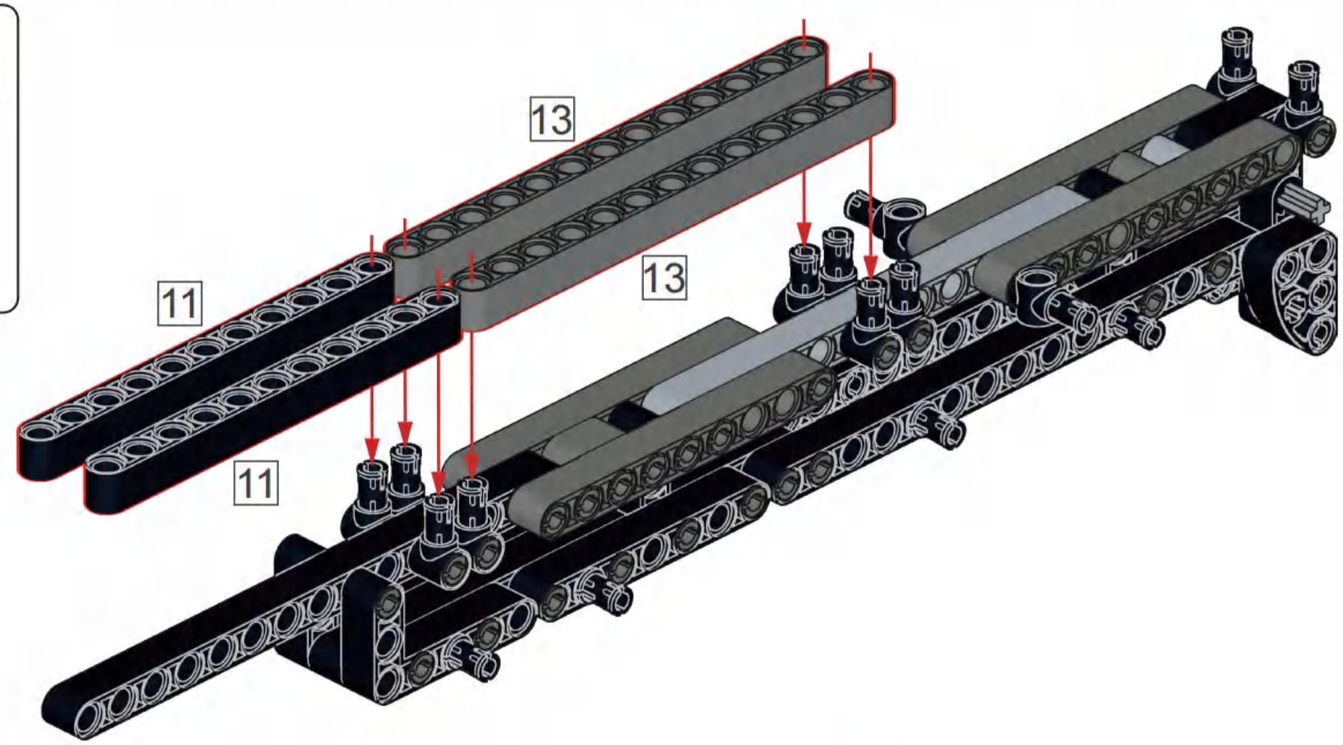

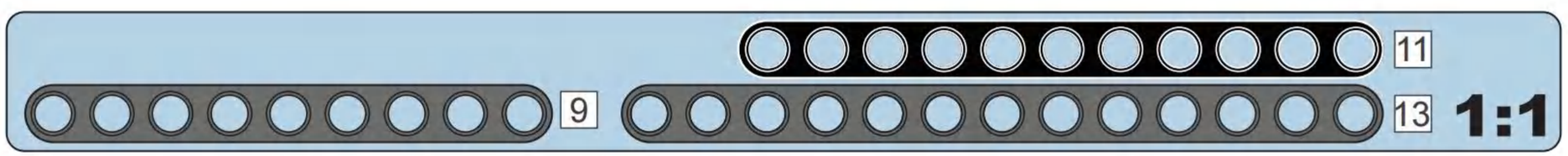

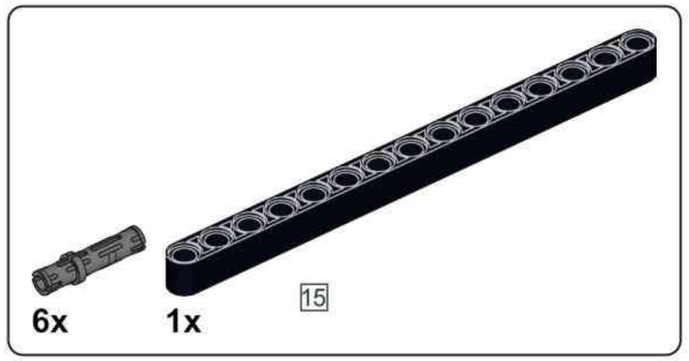

C25

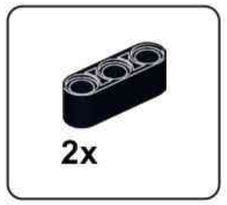

C26

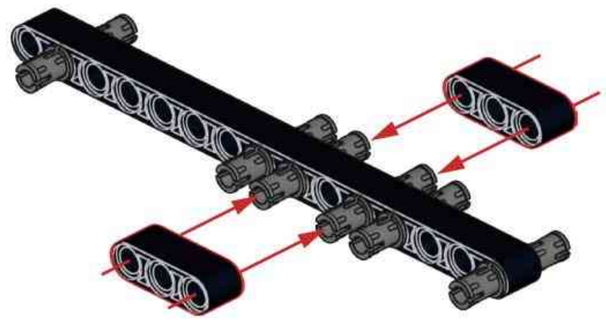

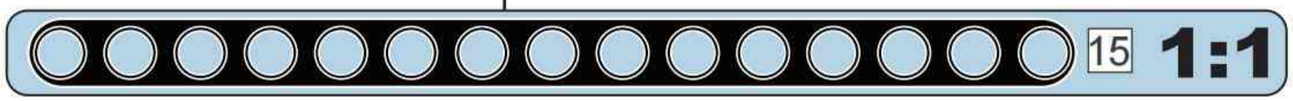

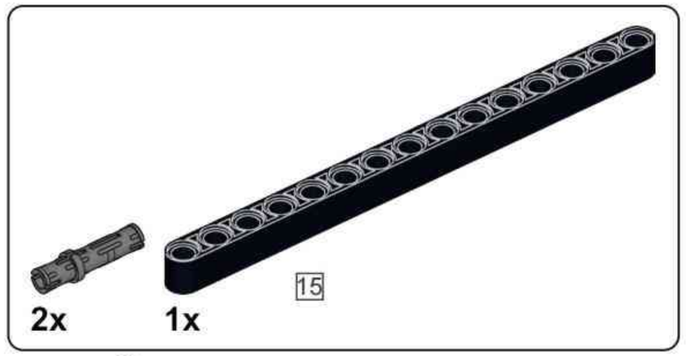

C27

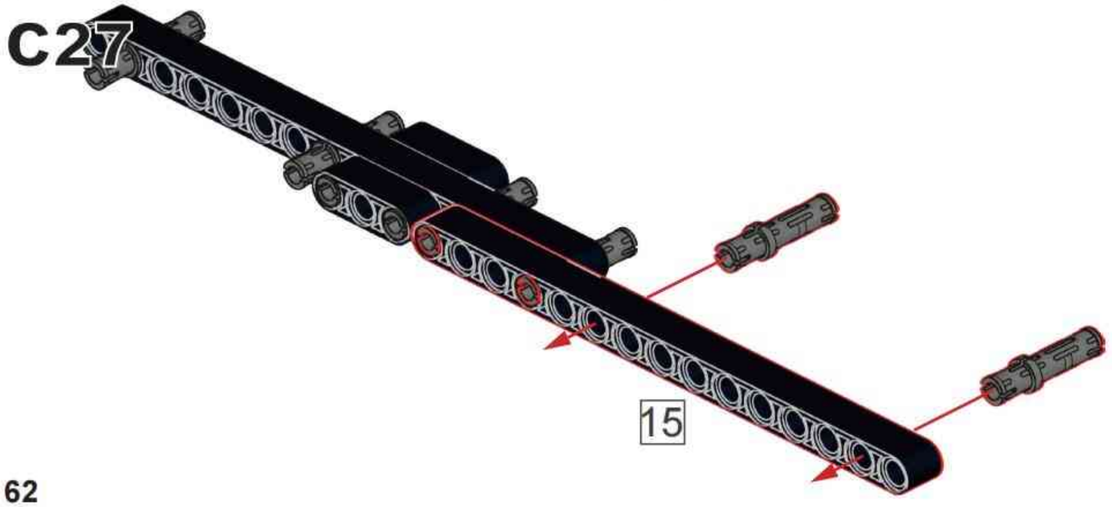

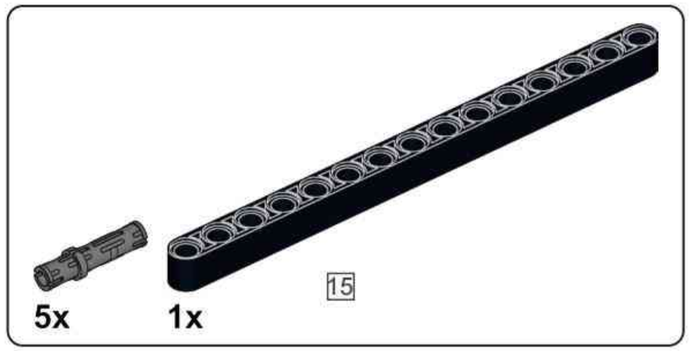

C28

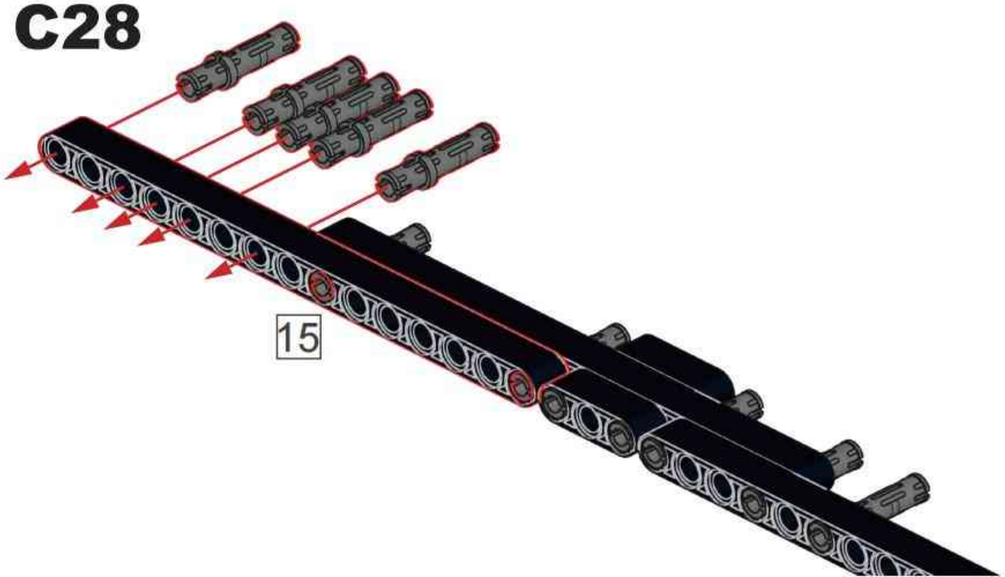

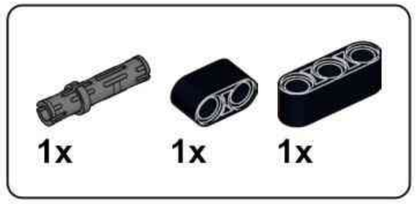

C29

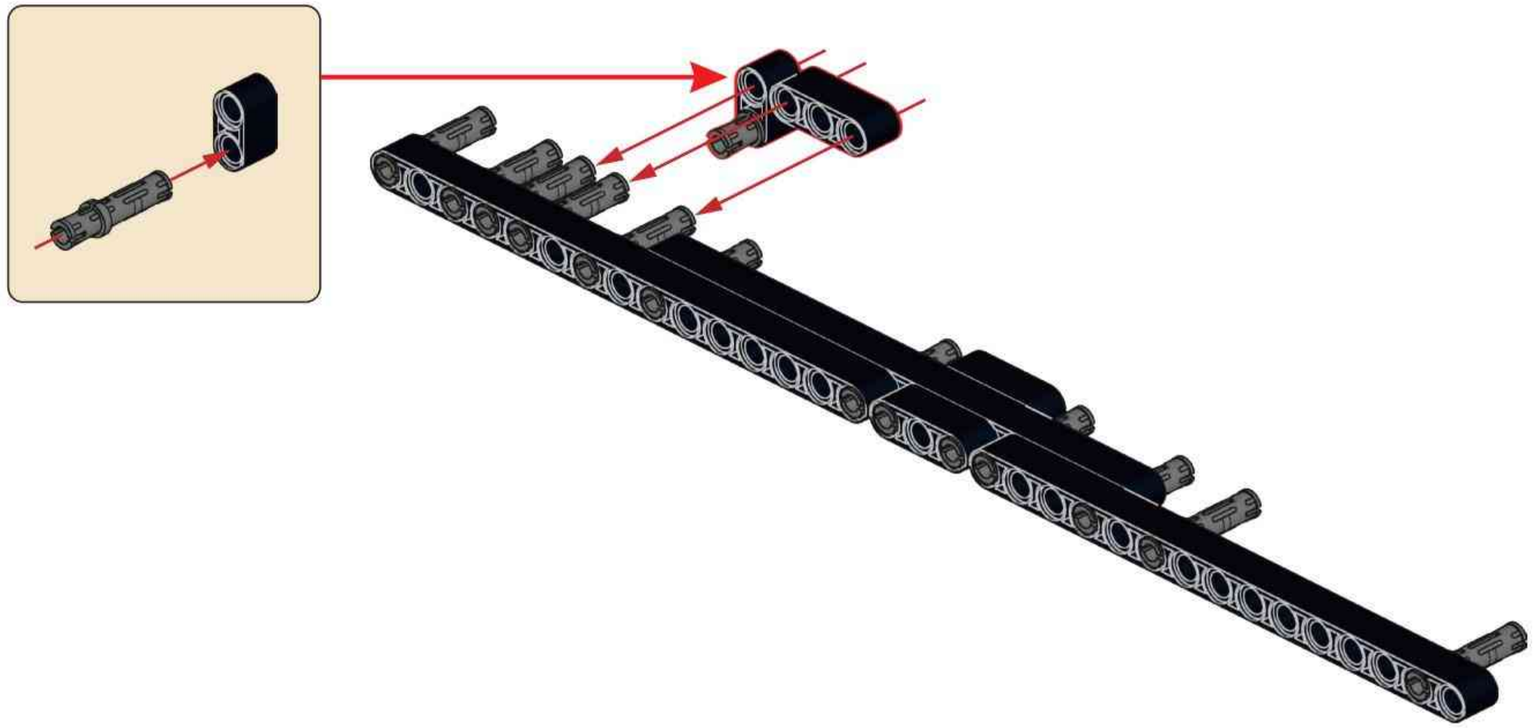

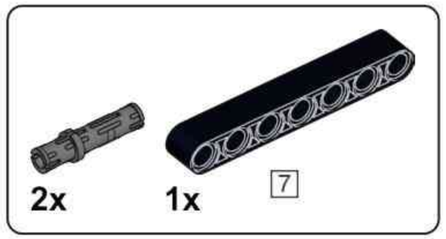

C30

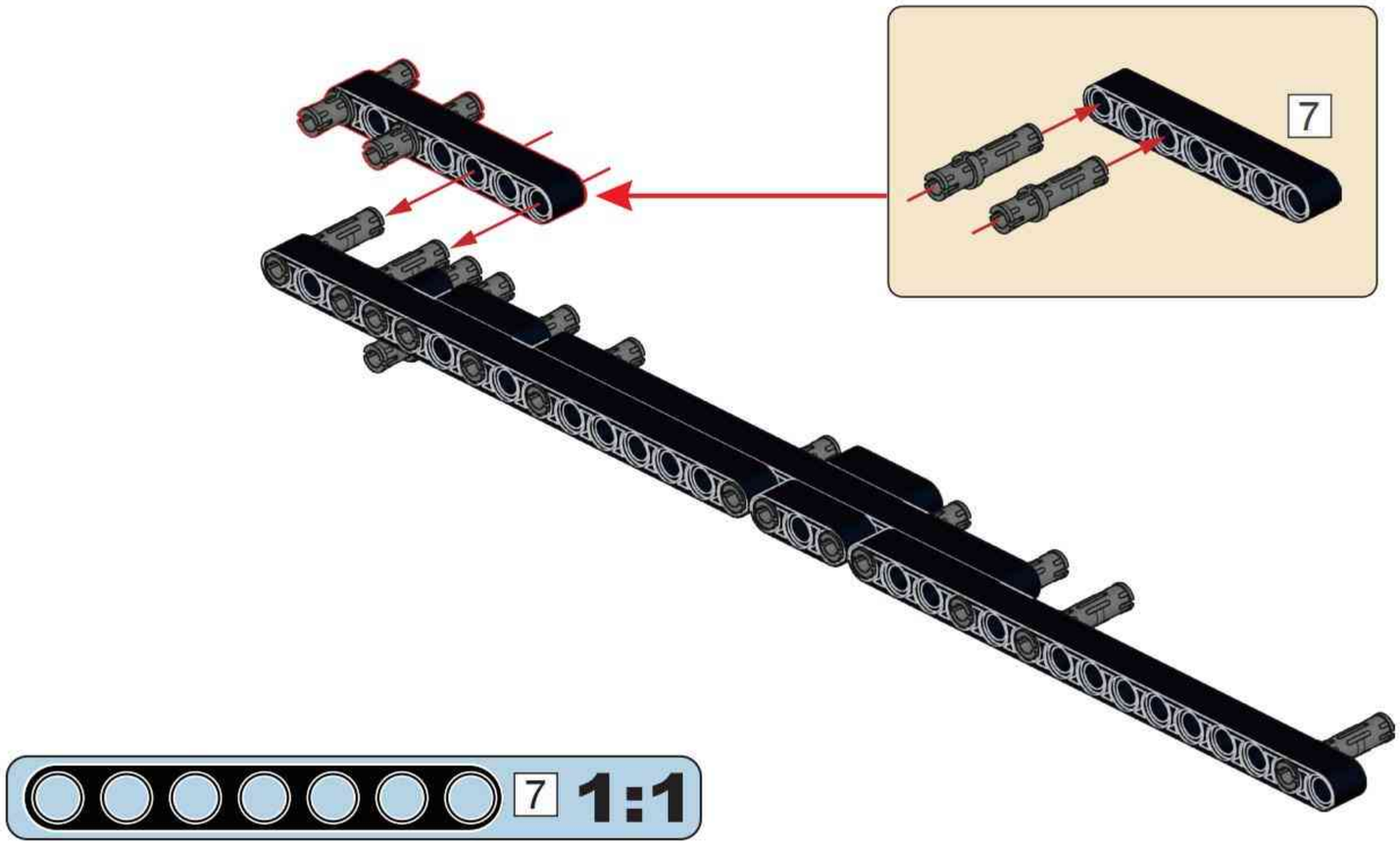

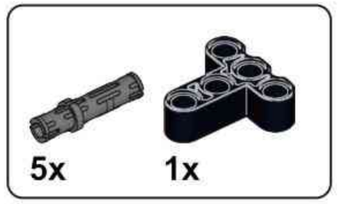

C31

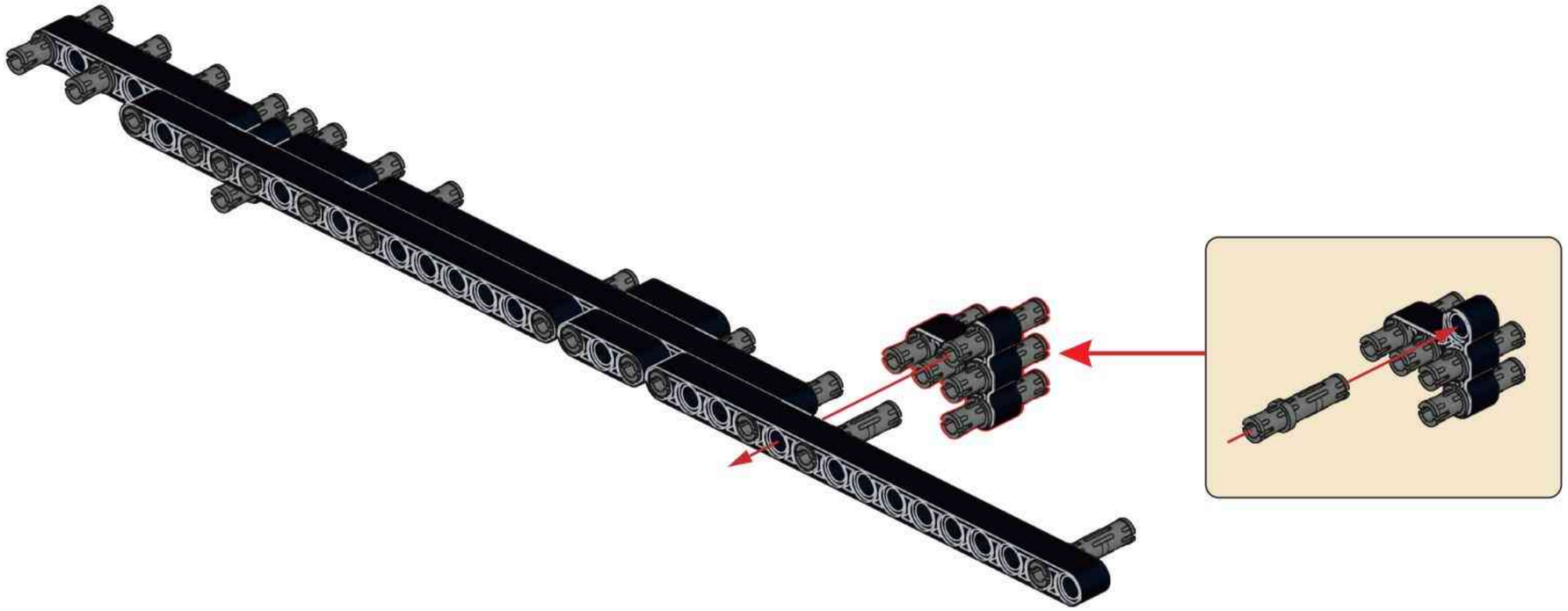

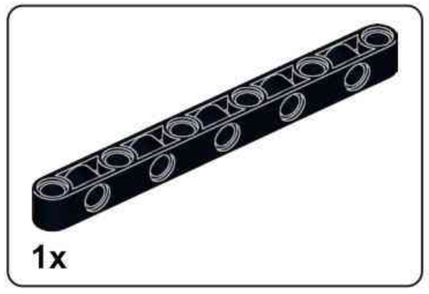

C32

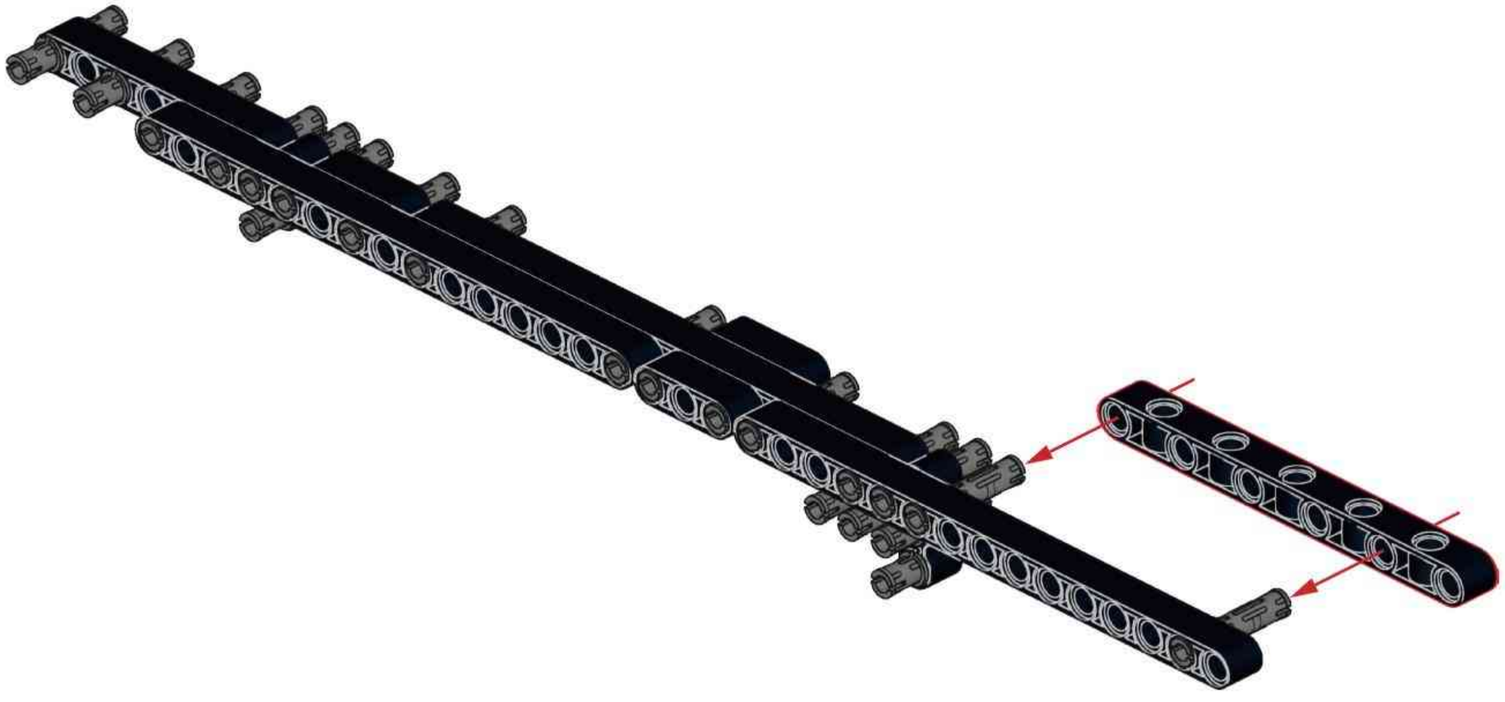

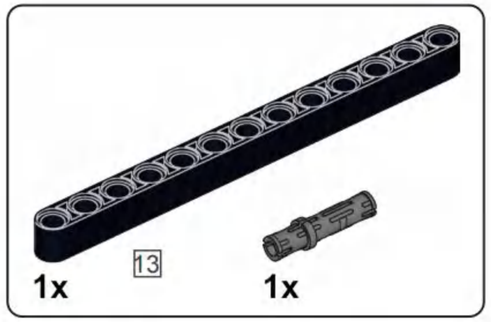

C33

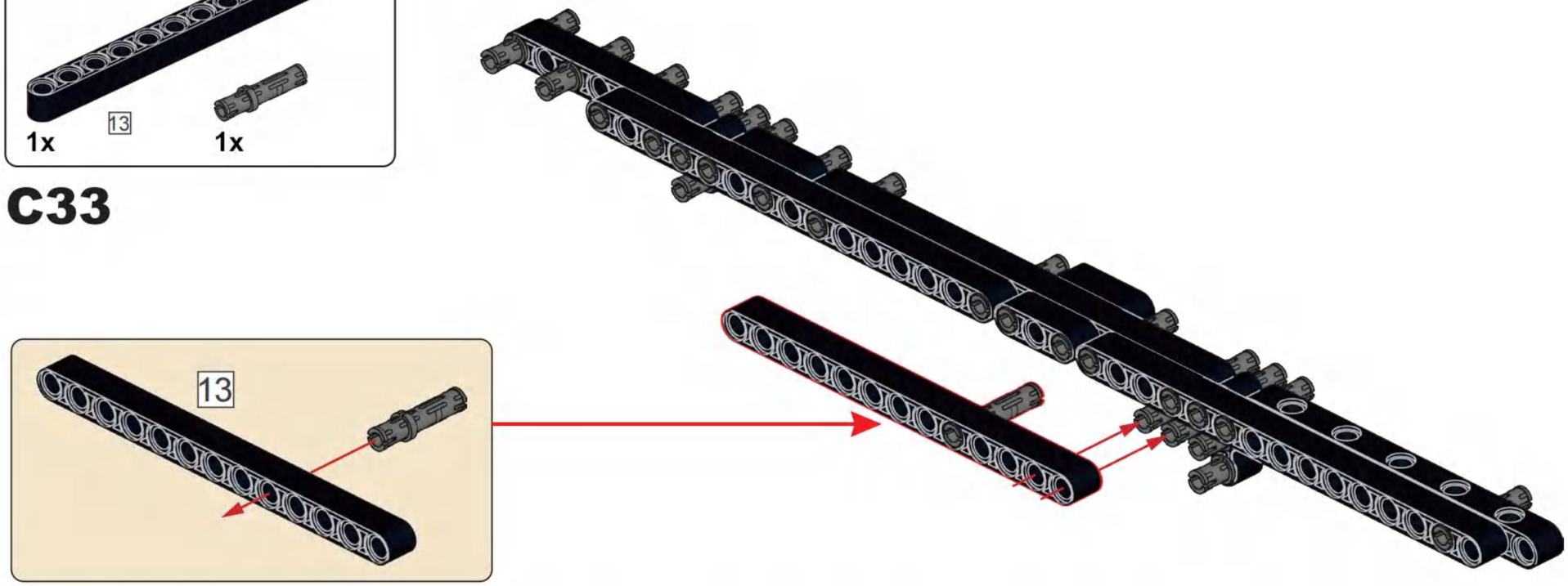

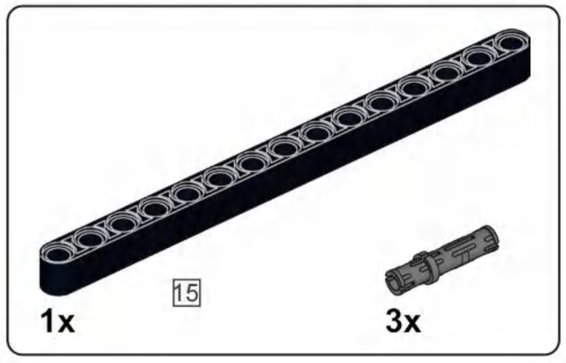

C34

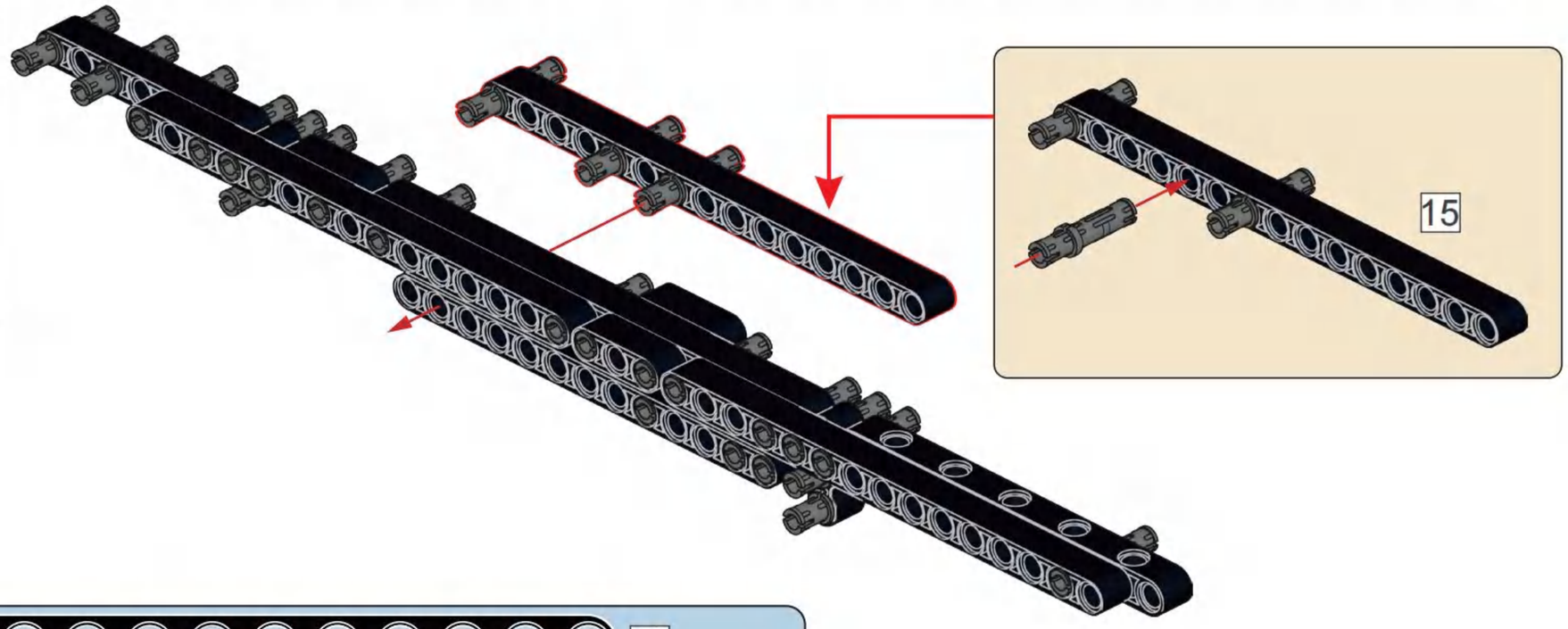

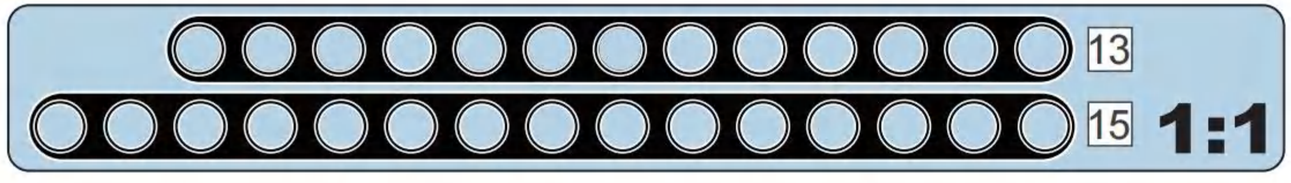

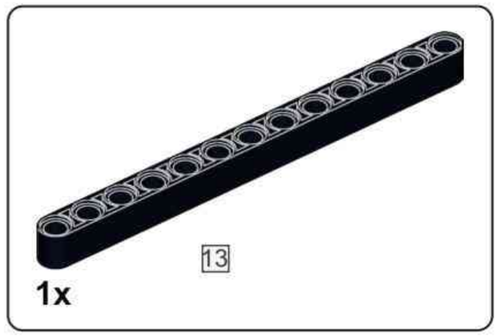

C35

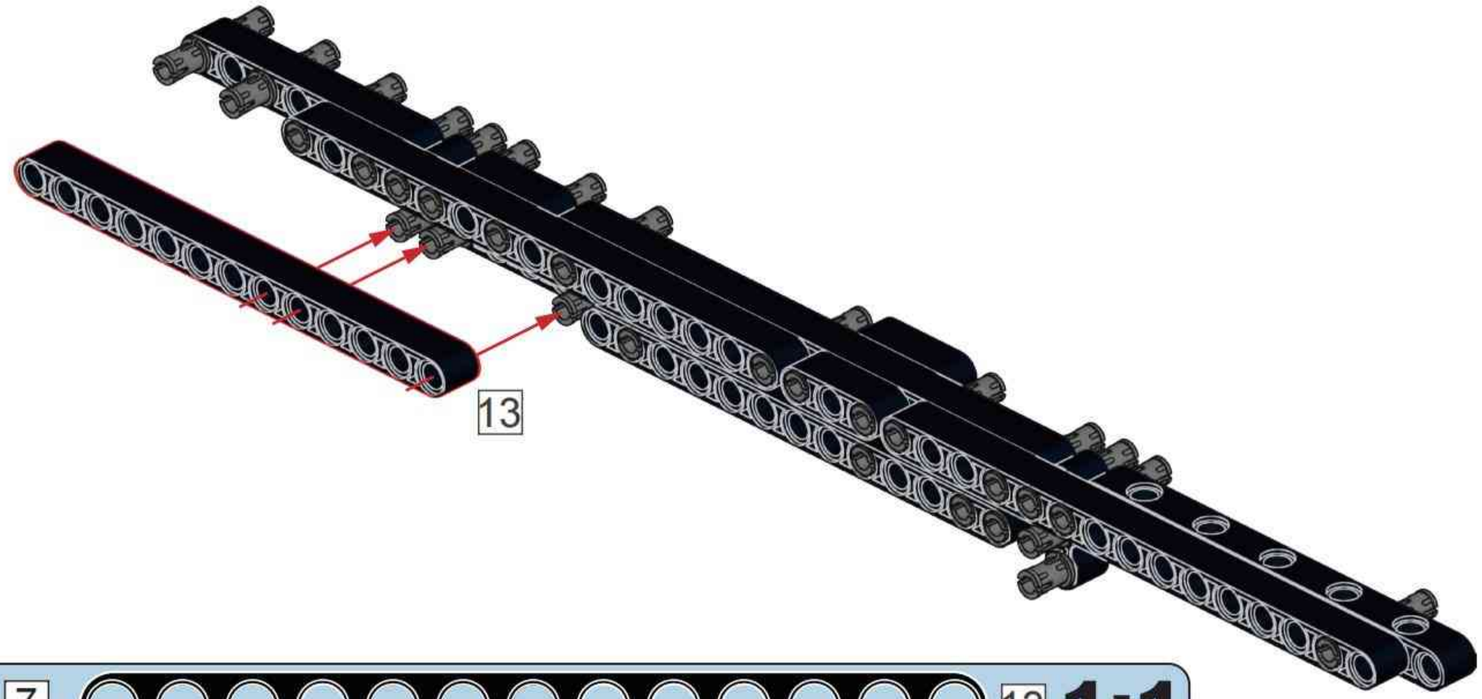

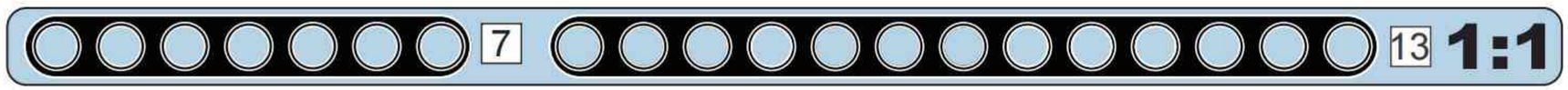

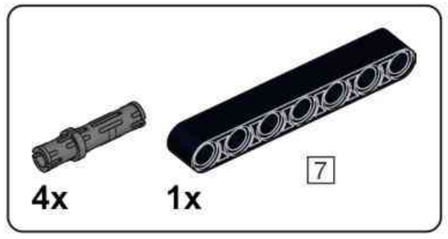

C36

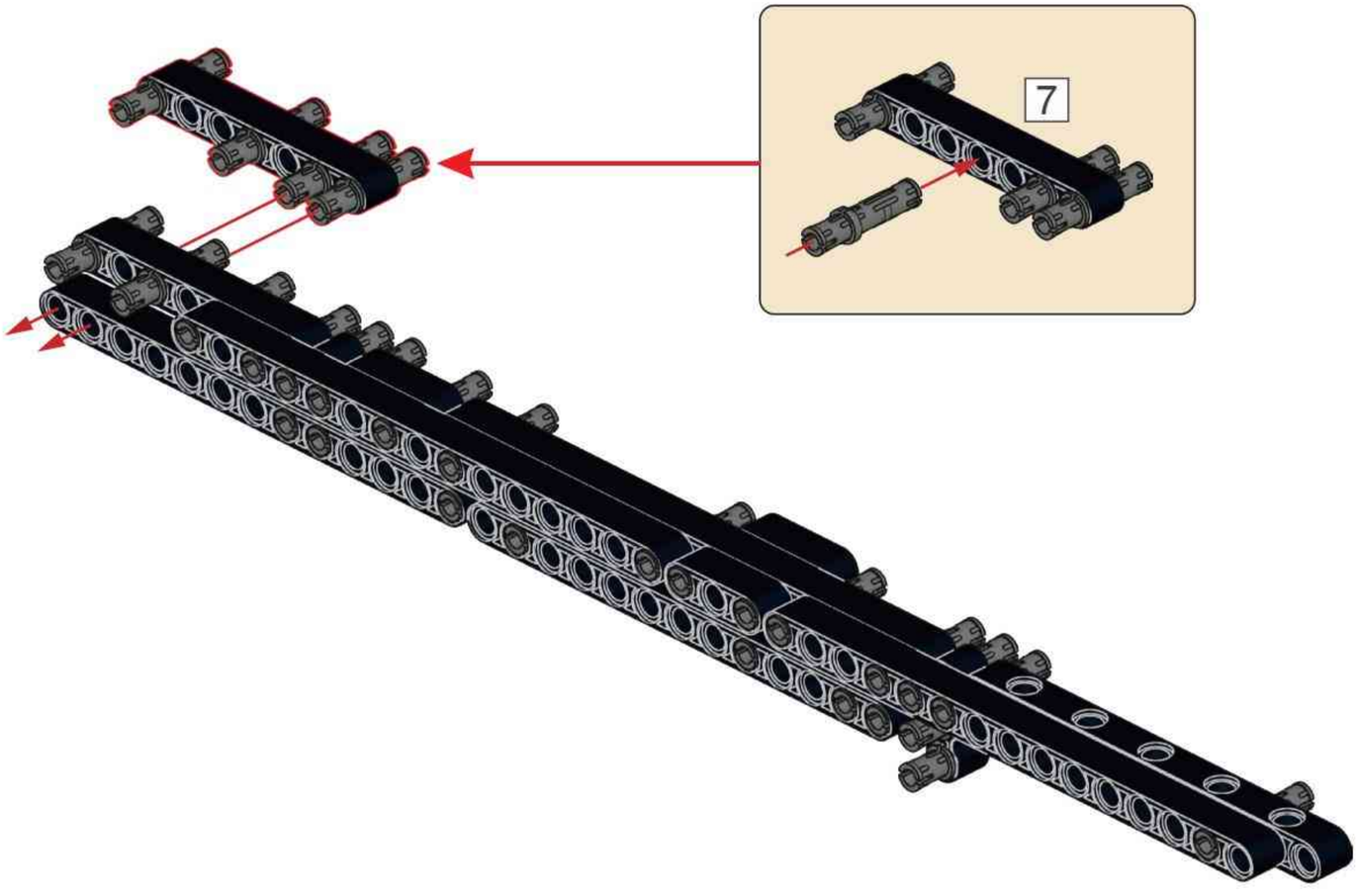

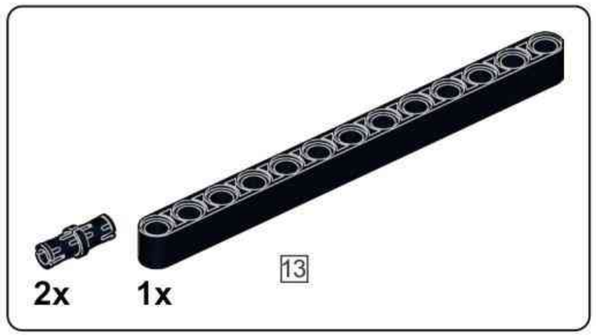

C37

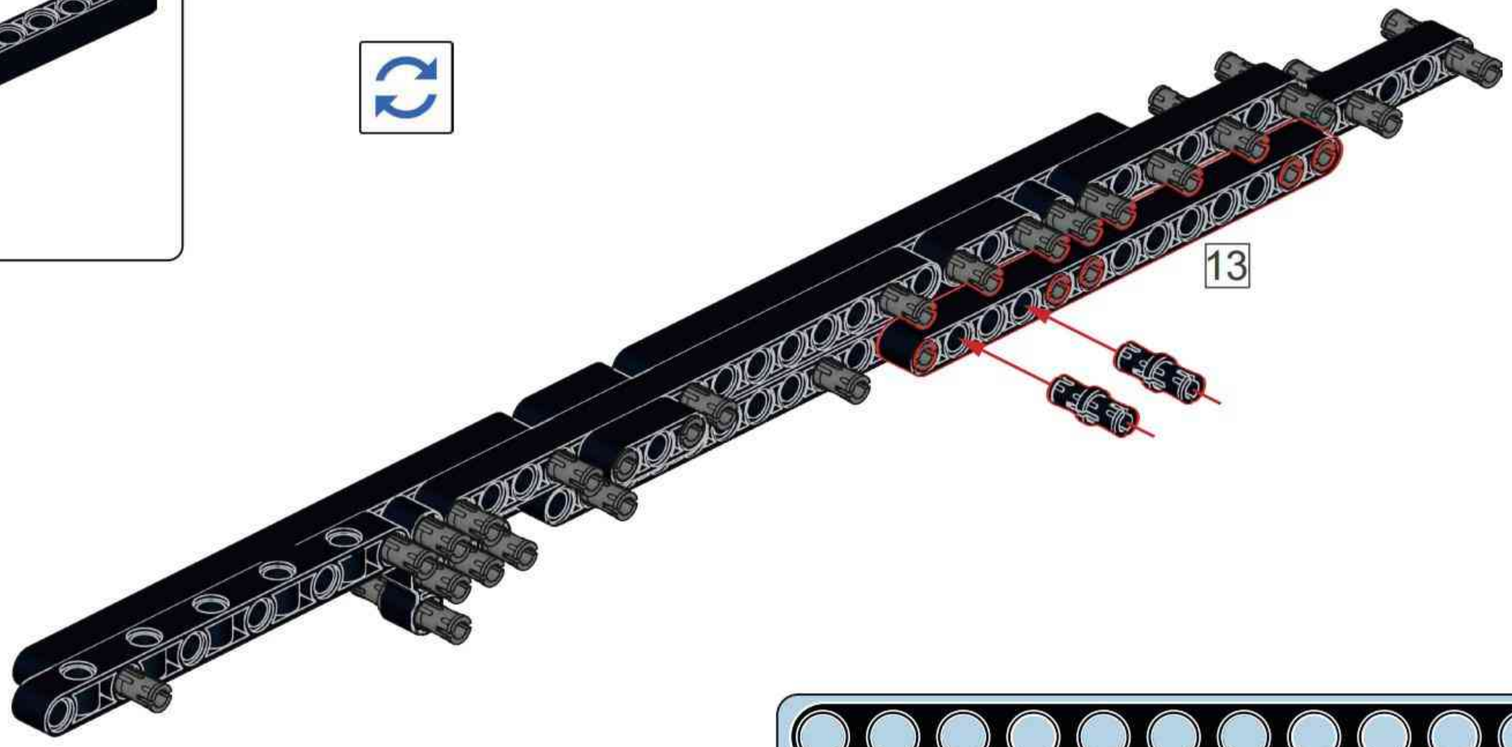

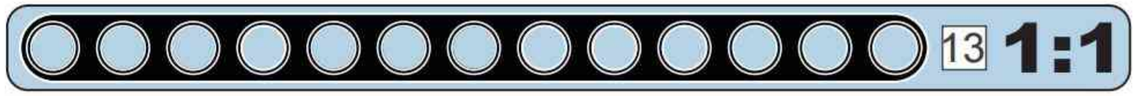

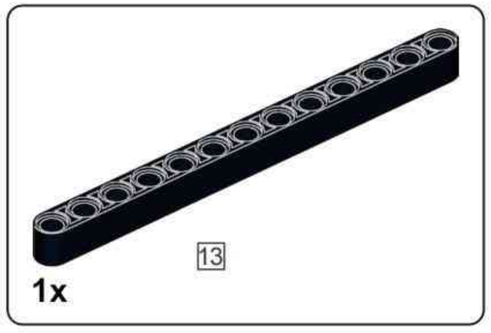

C38

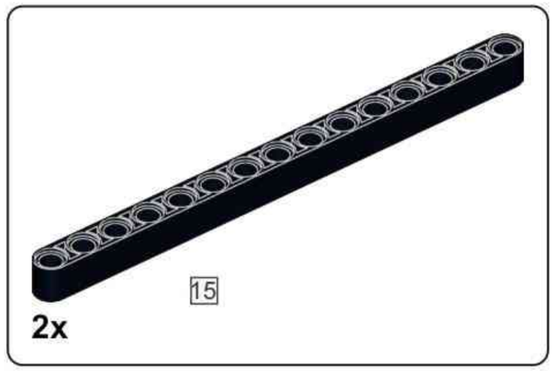

C39

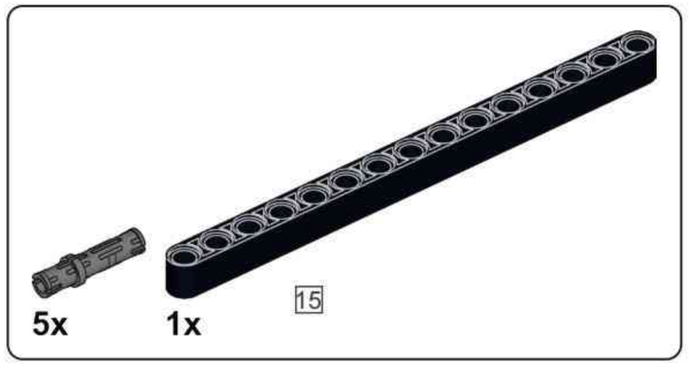

C40

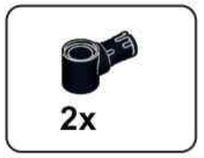

C41

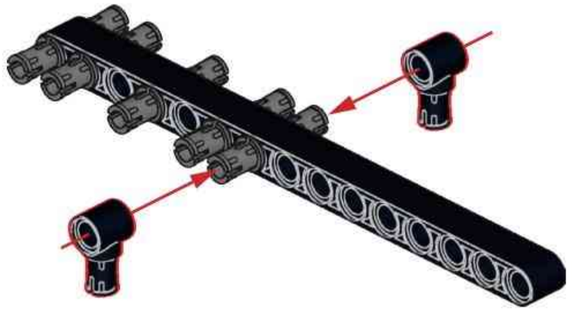

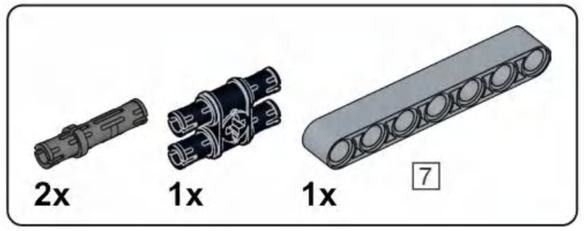

C42

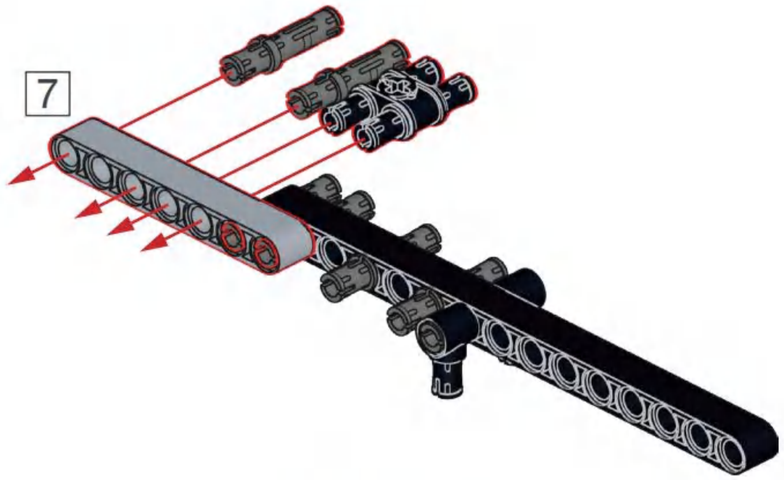

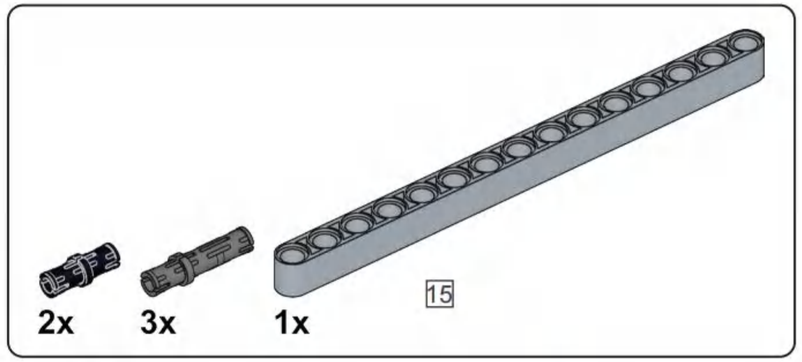

C43

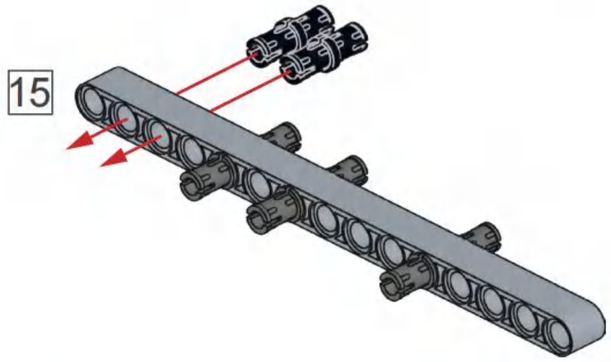

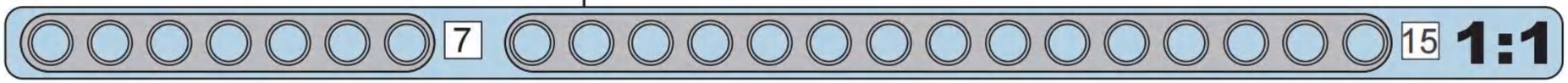

C44

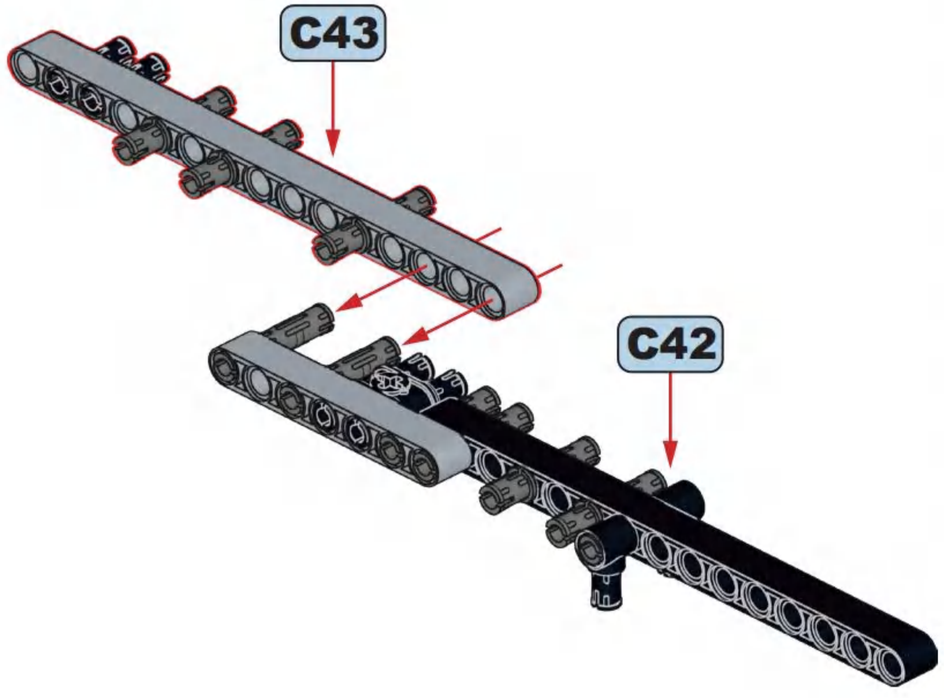

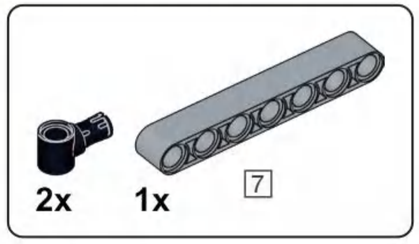

C45

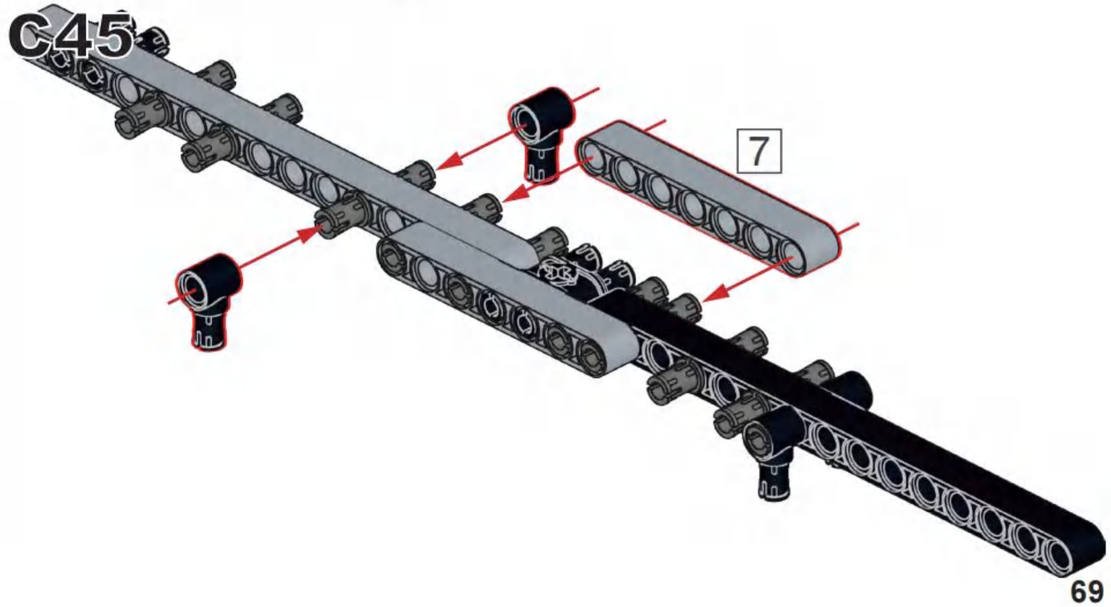

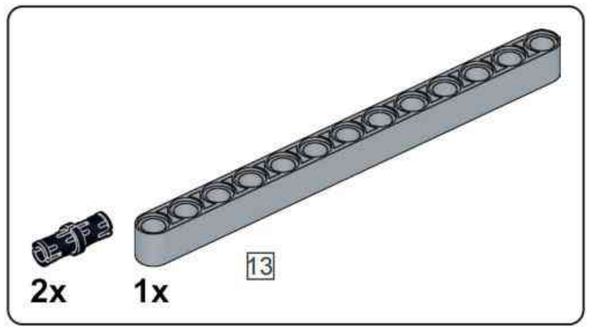

C46

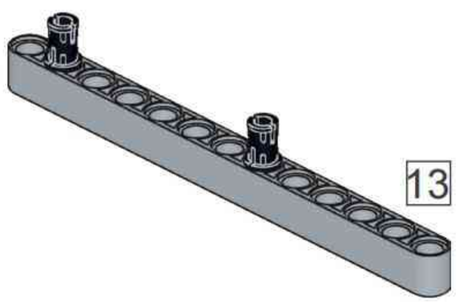

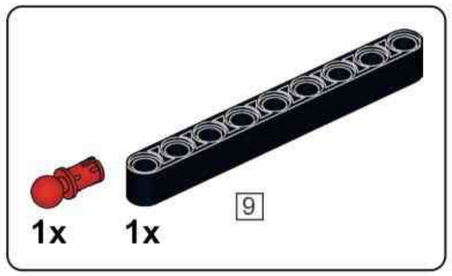

C47

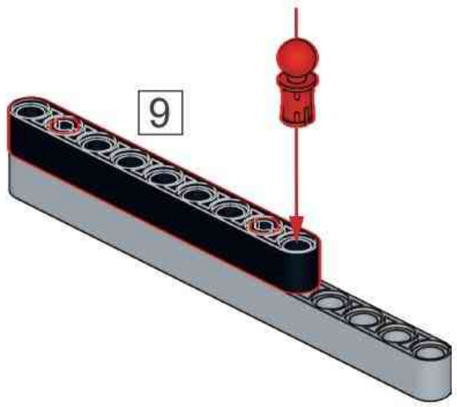

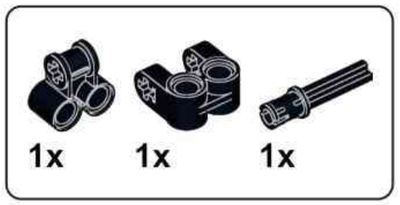

C48

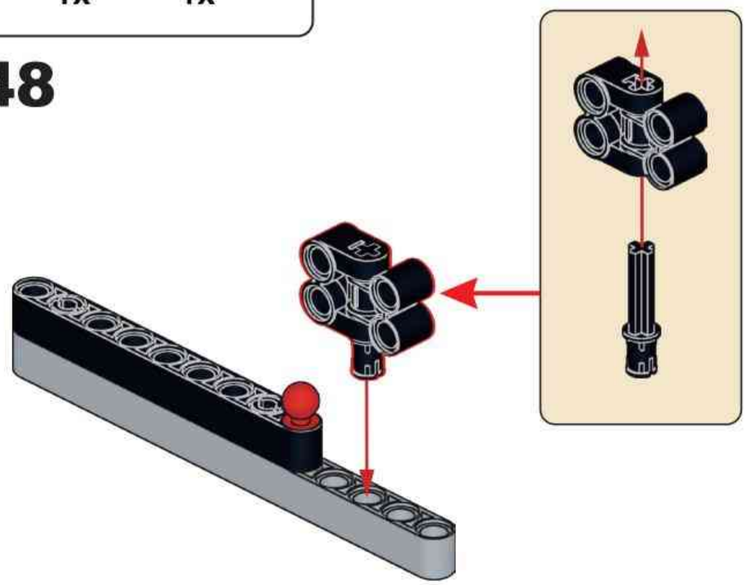

C49

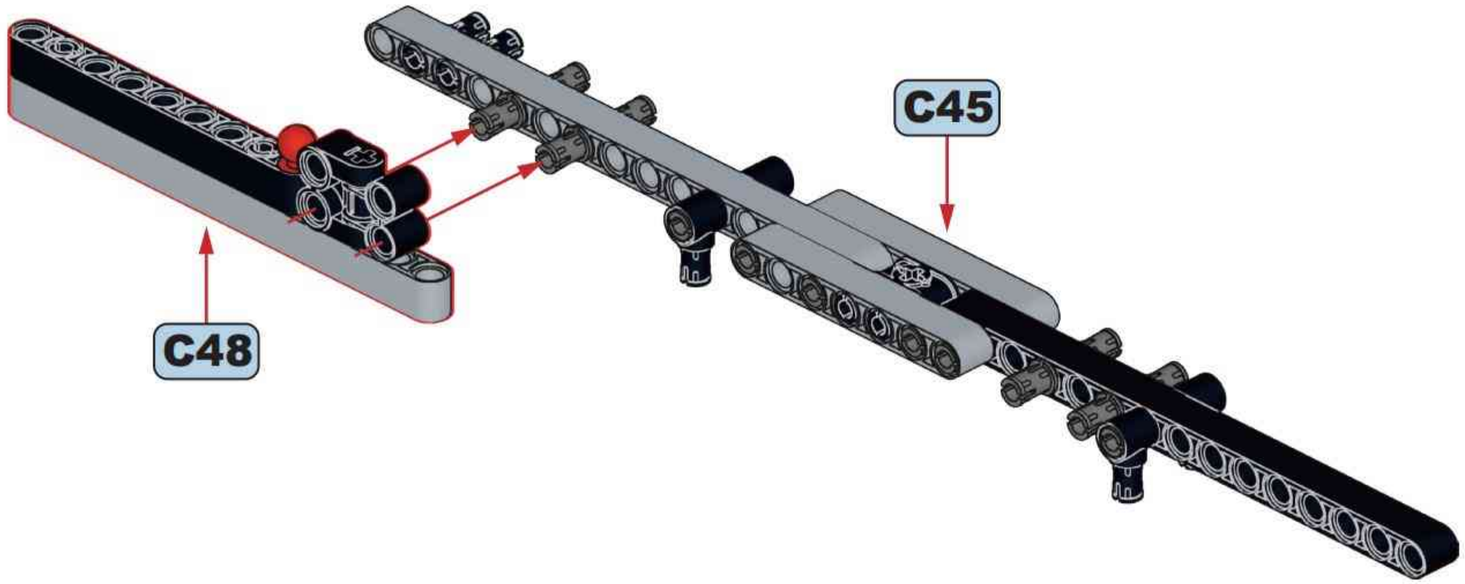

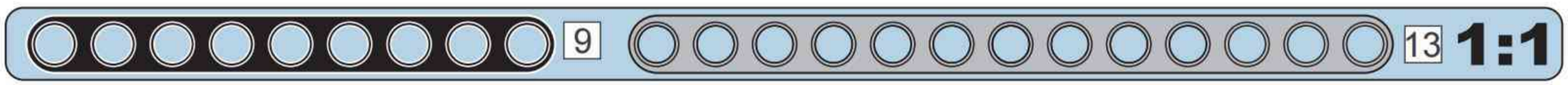

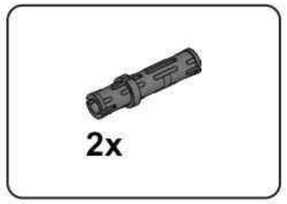

C50

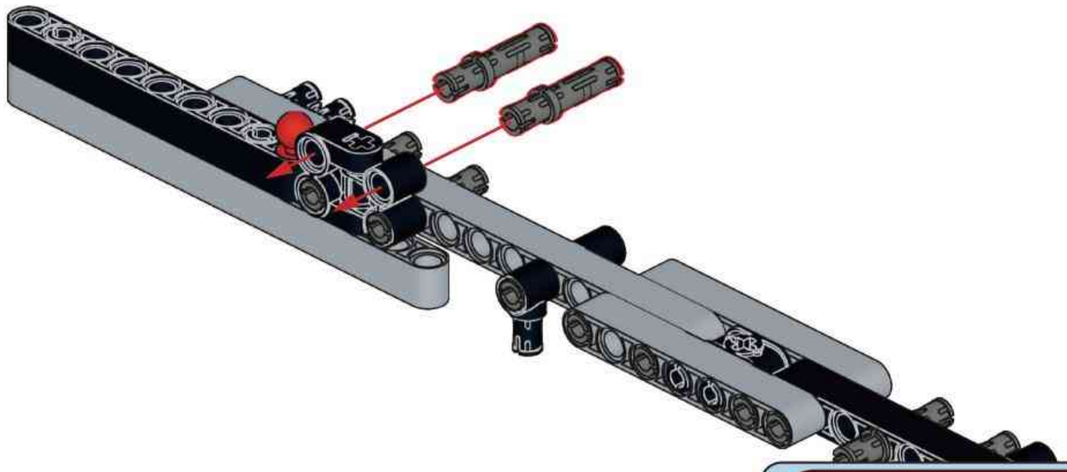

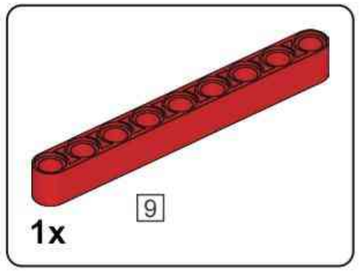

C51

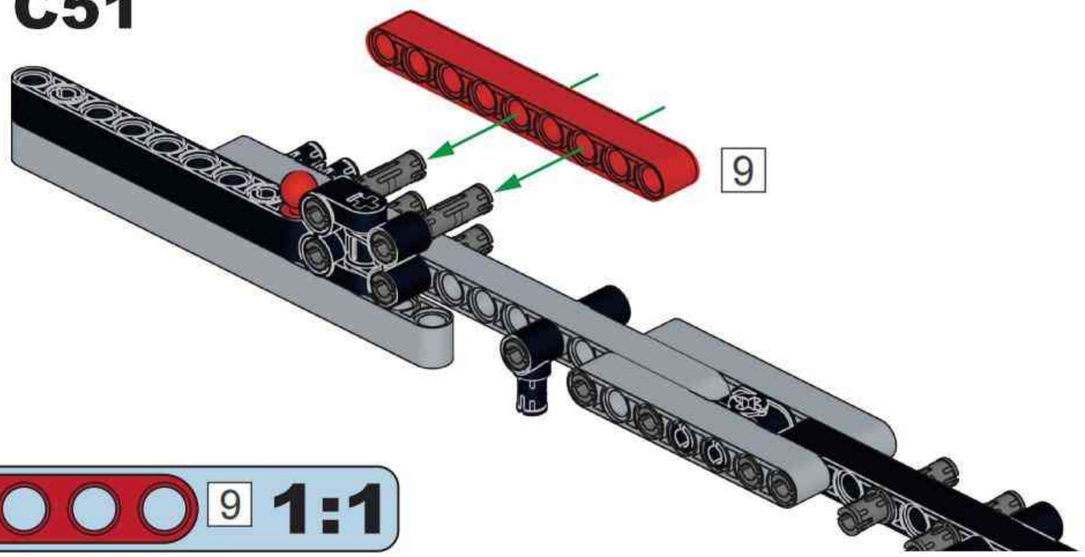

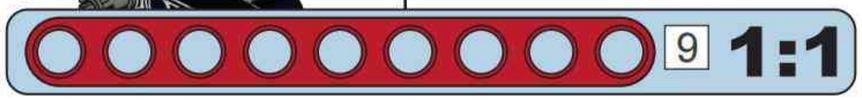

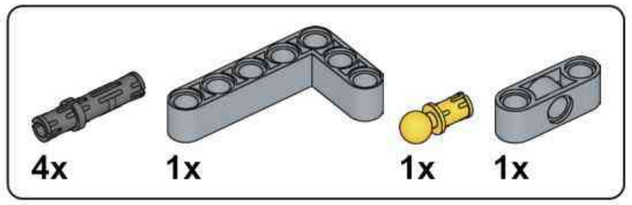

C52

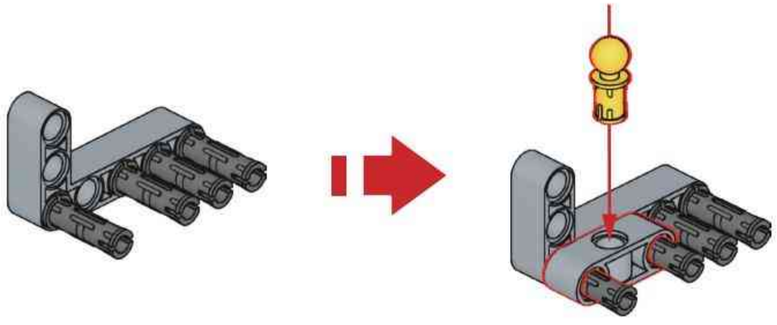

C53

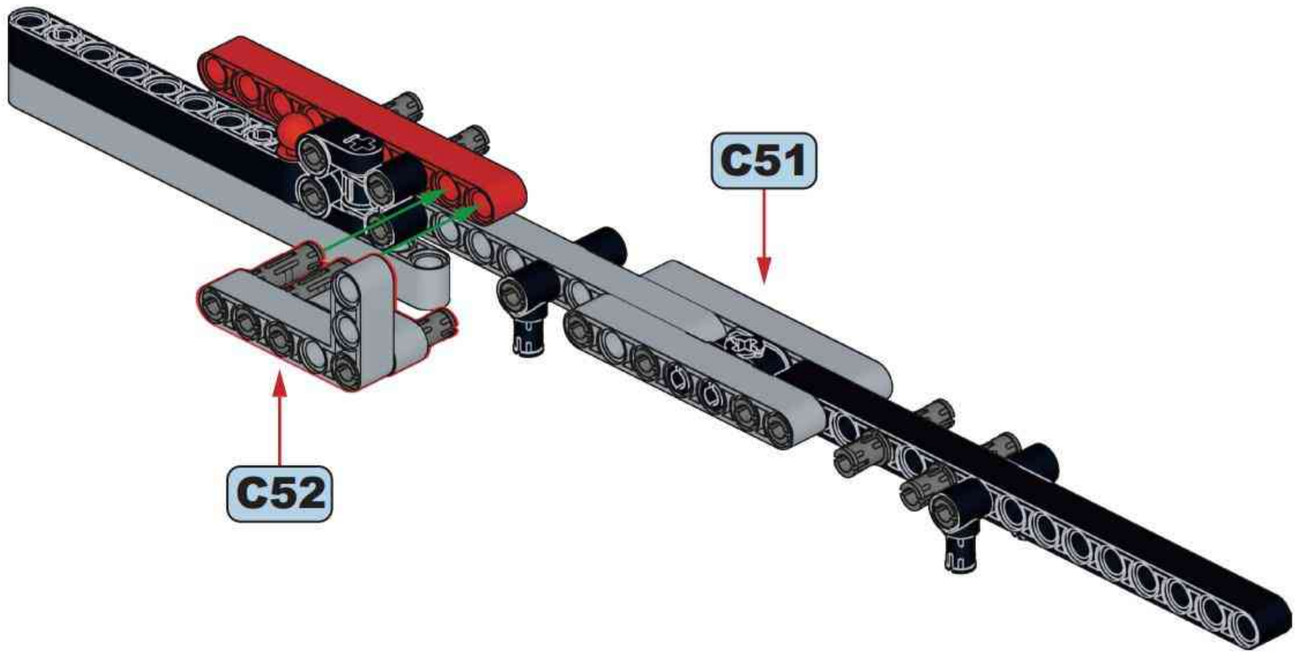

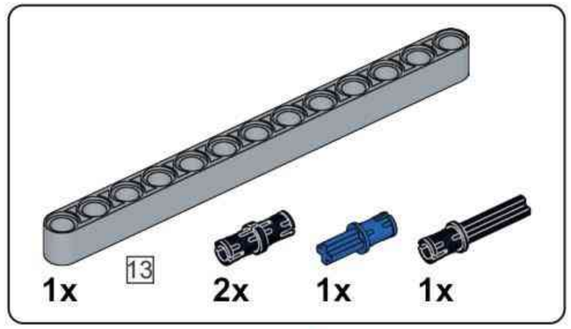

C54

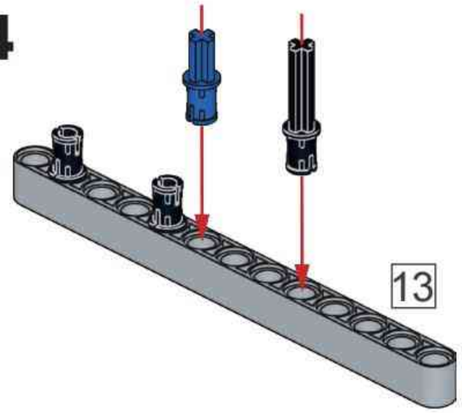

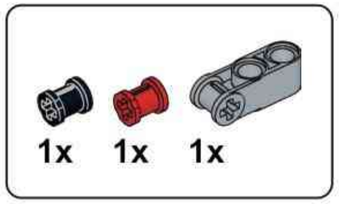

C55

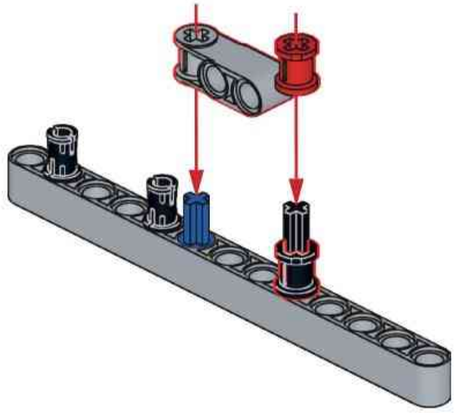

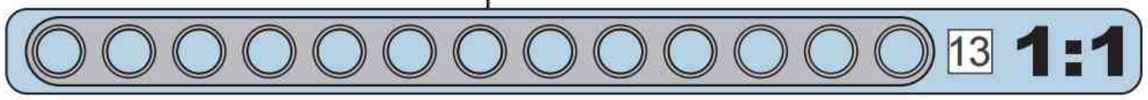

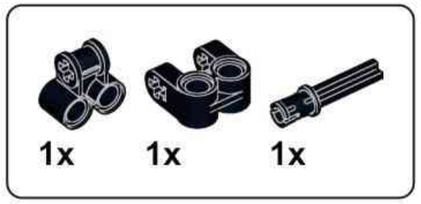

C56

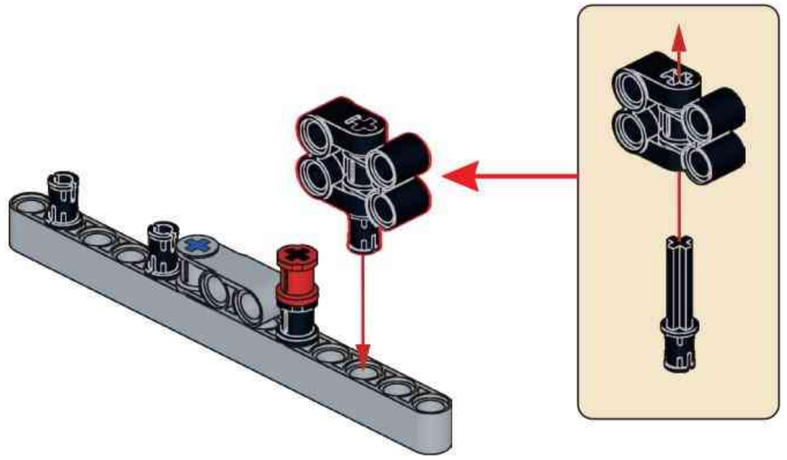

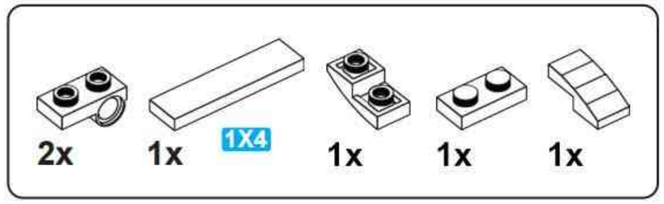

C57

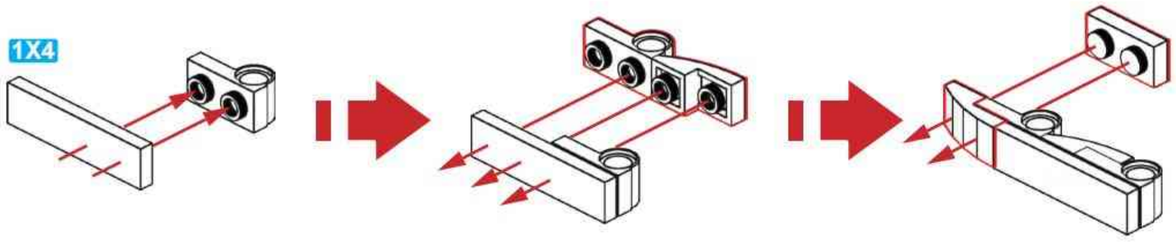

C58

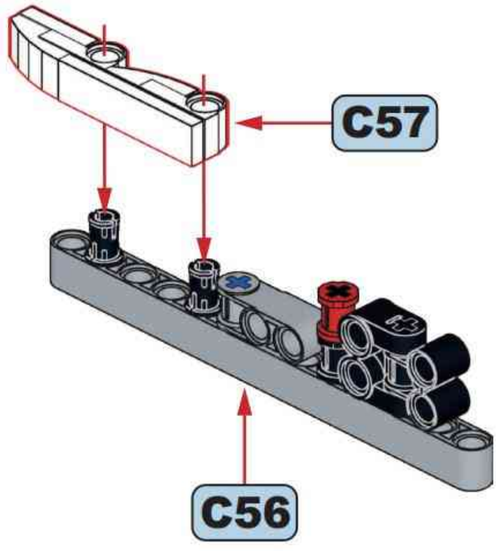

C59

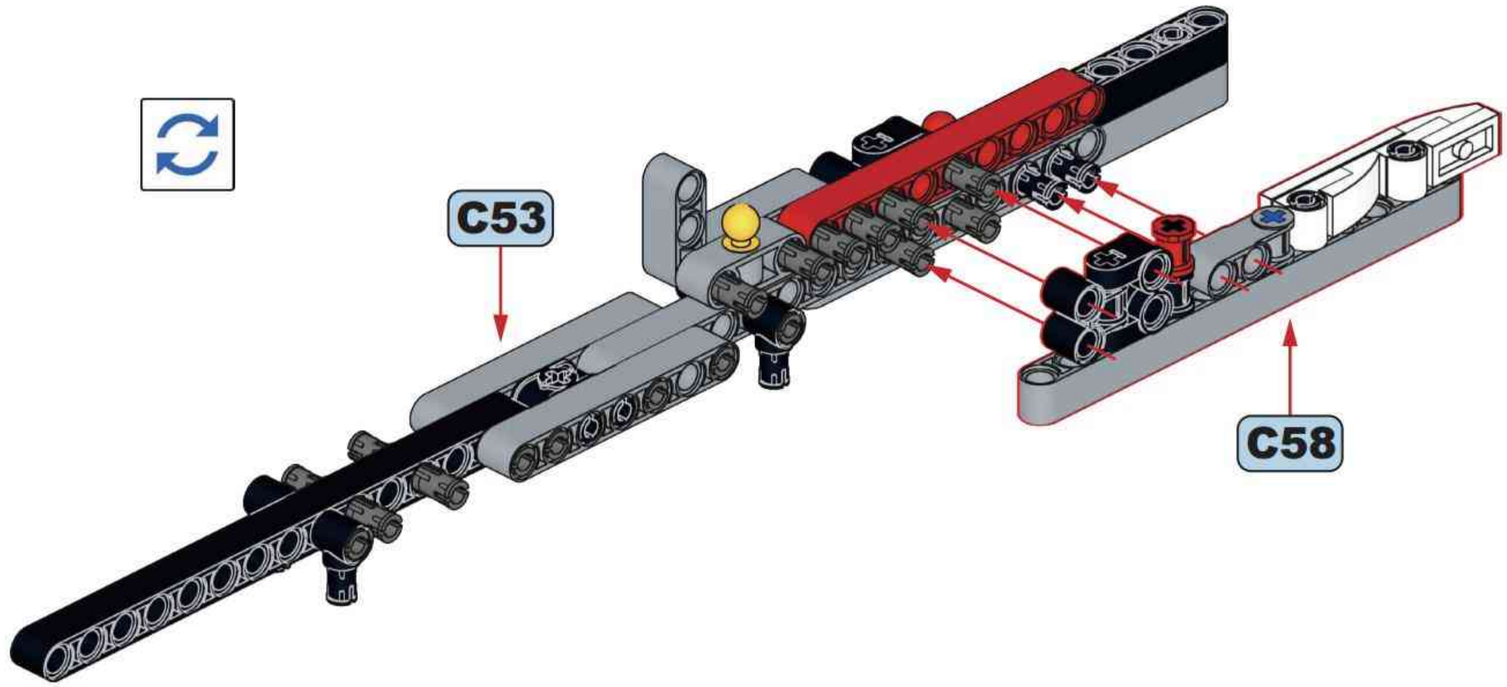

C60

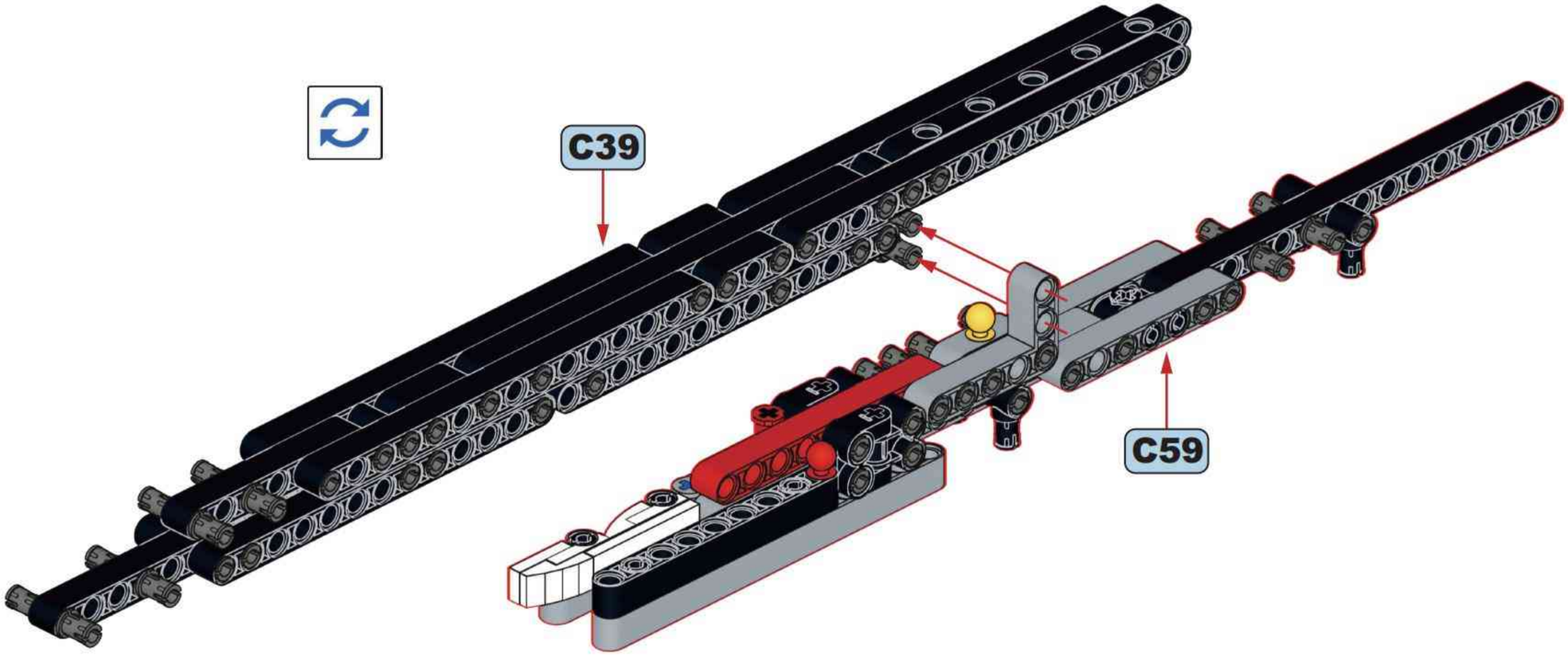

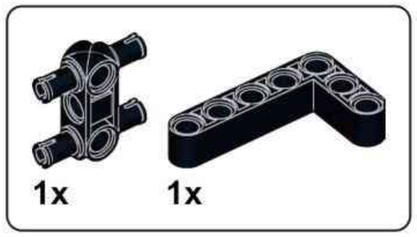

C61

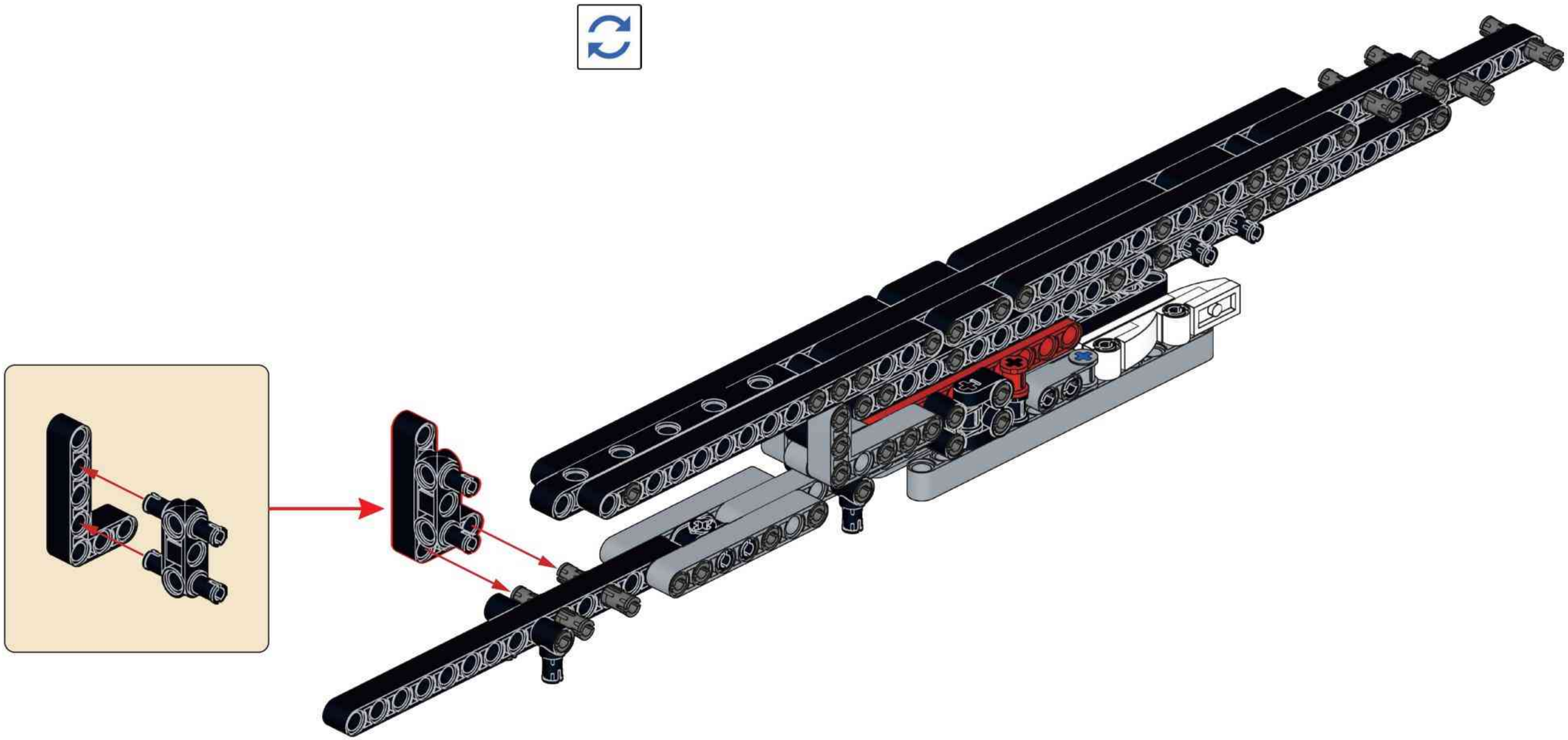

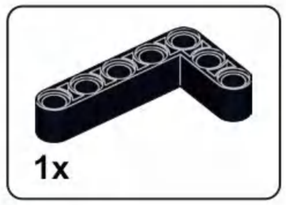

C62

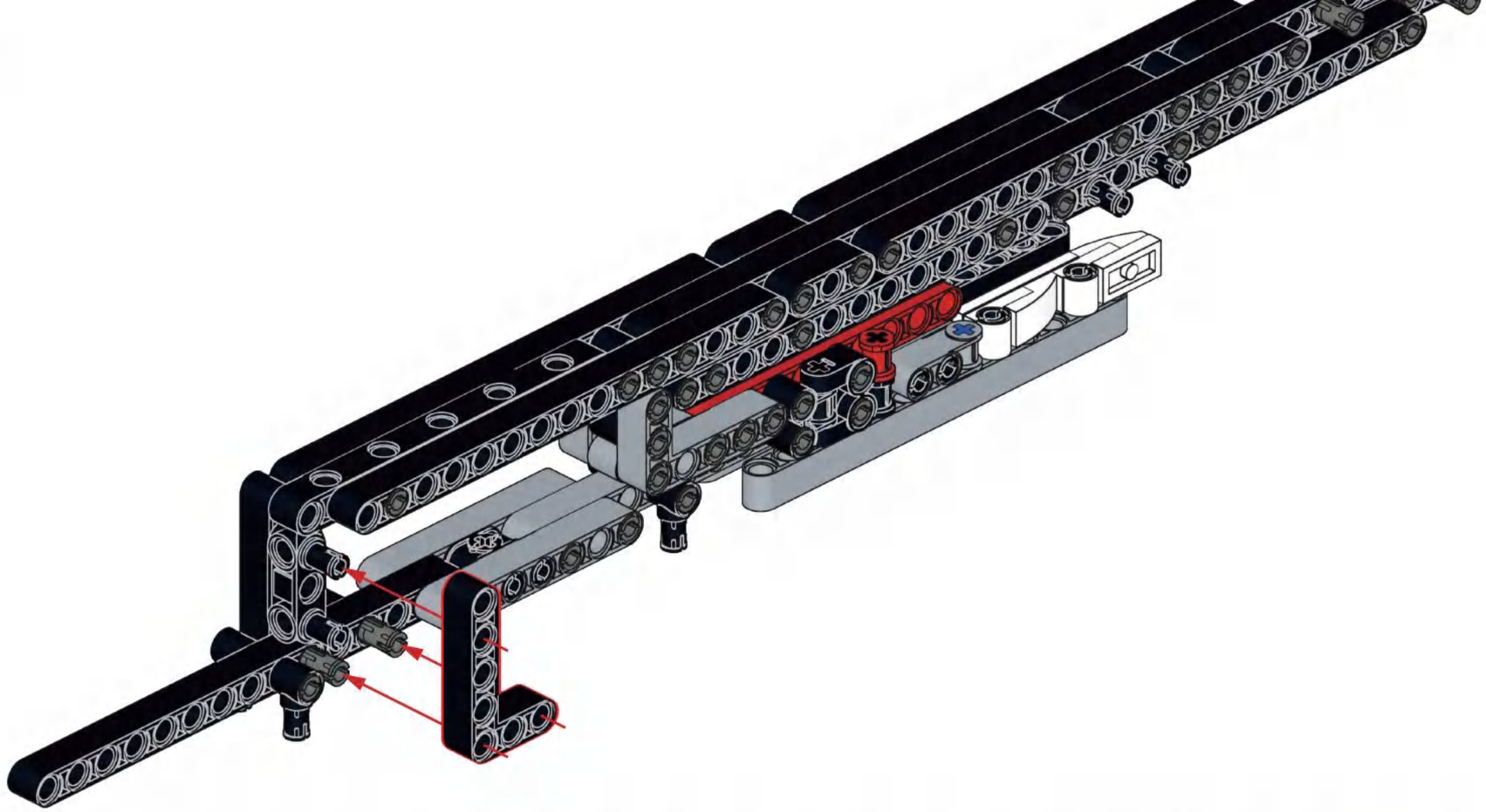

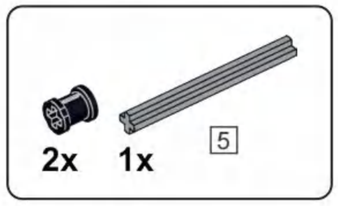

C63

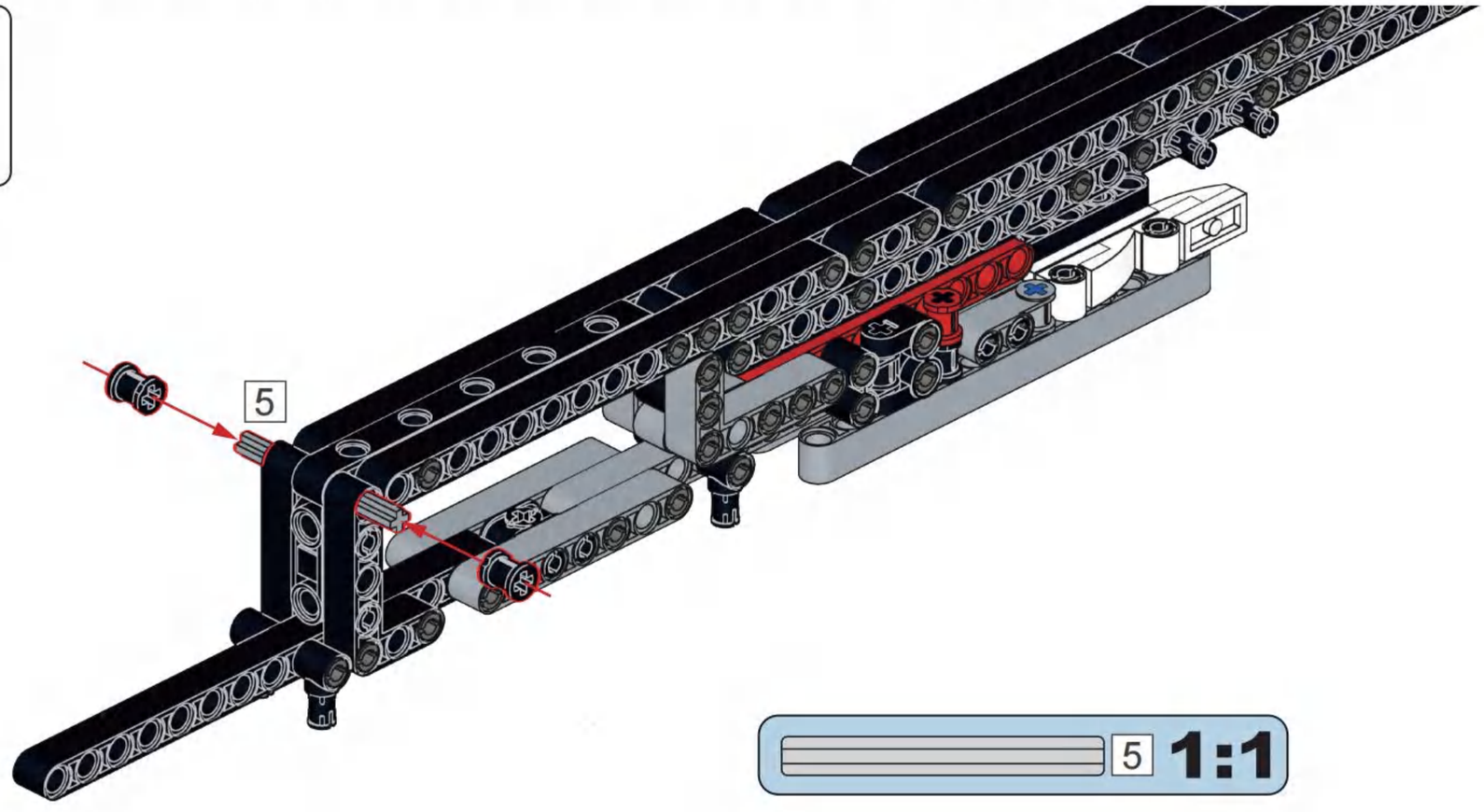

C64

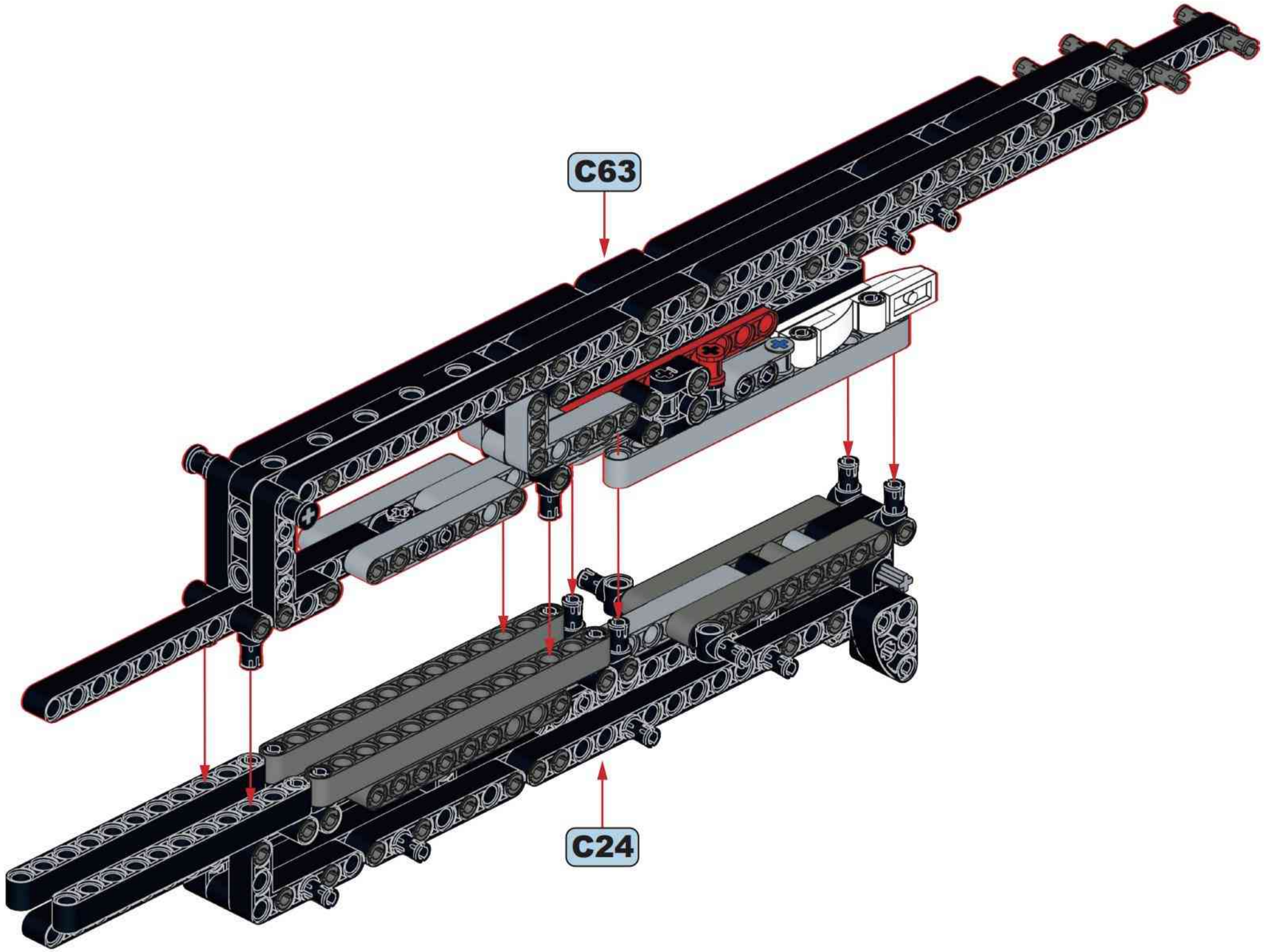

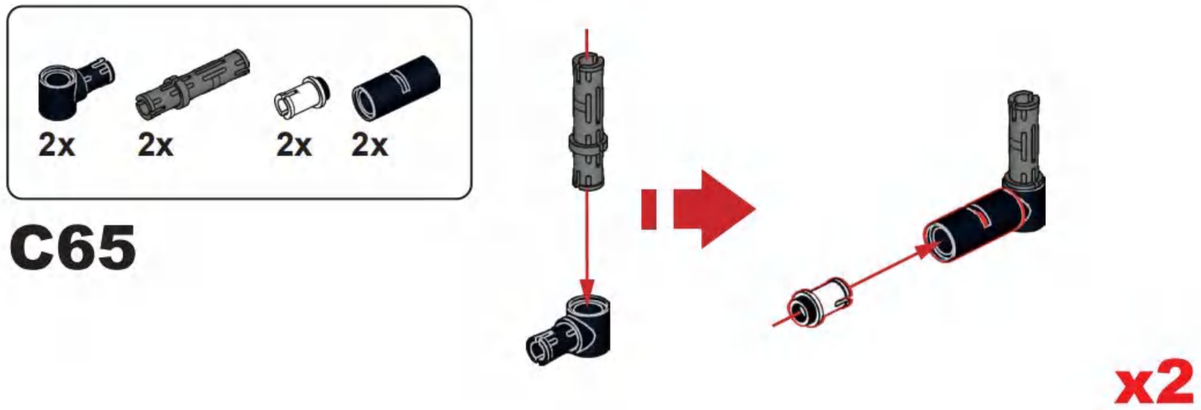
2x
2x
2x
2x
C65
x2

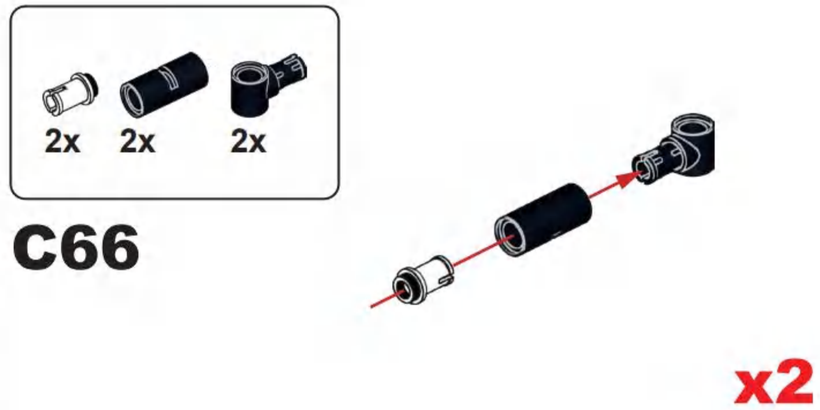
2x
2x
2x
C66
x2

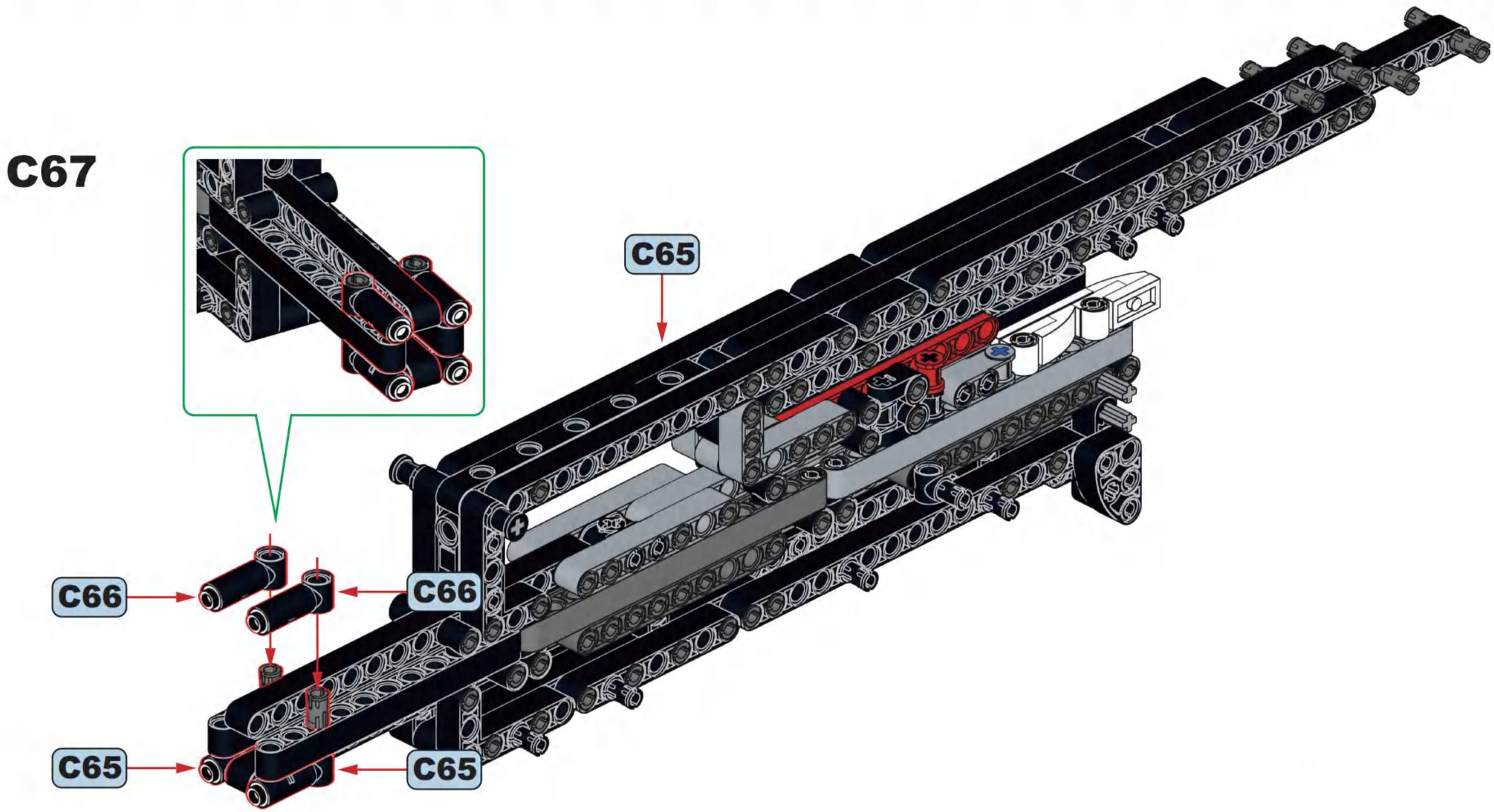
C67
C65
C66
C66
C65
C65

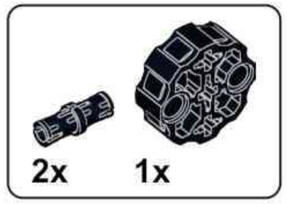

C68

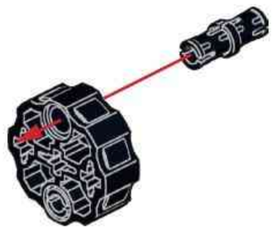

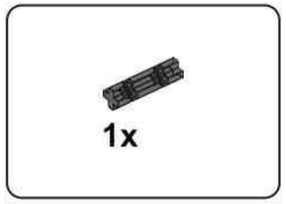

C69

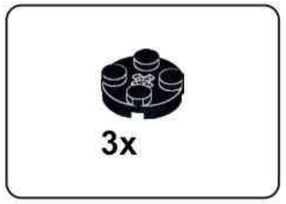

C70

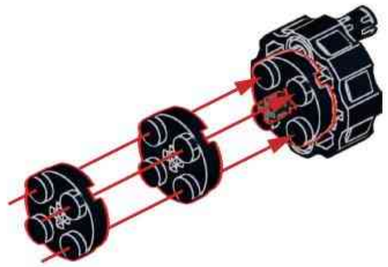

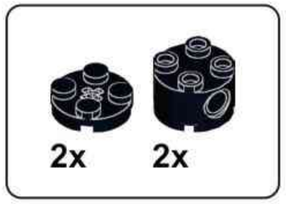

C71

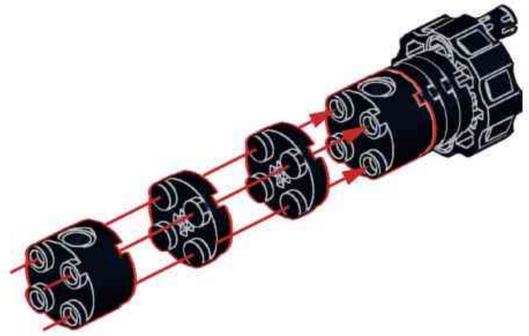

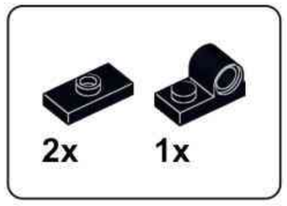

C72

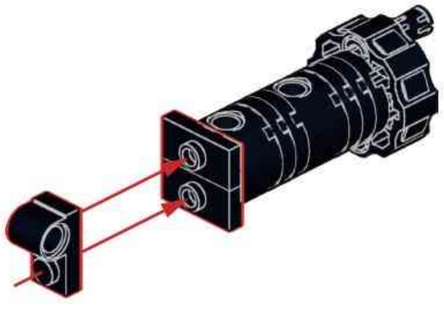

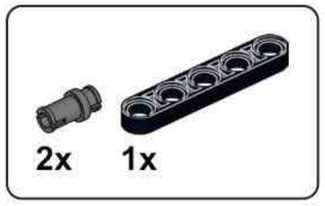

C73

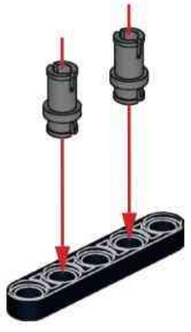

C74

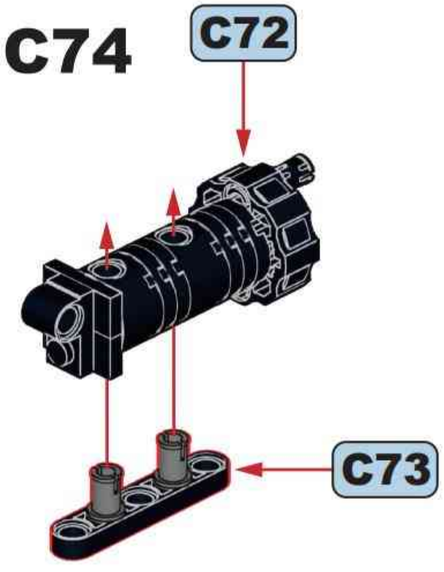

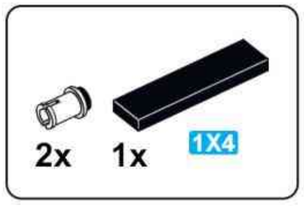

C75

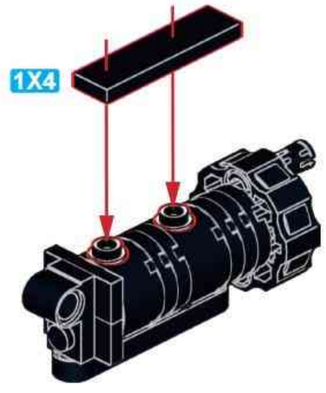

C76

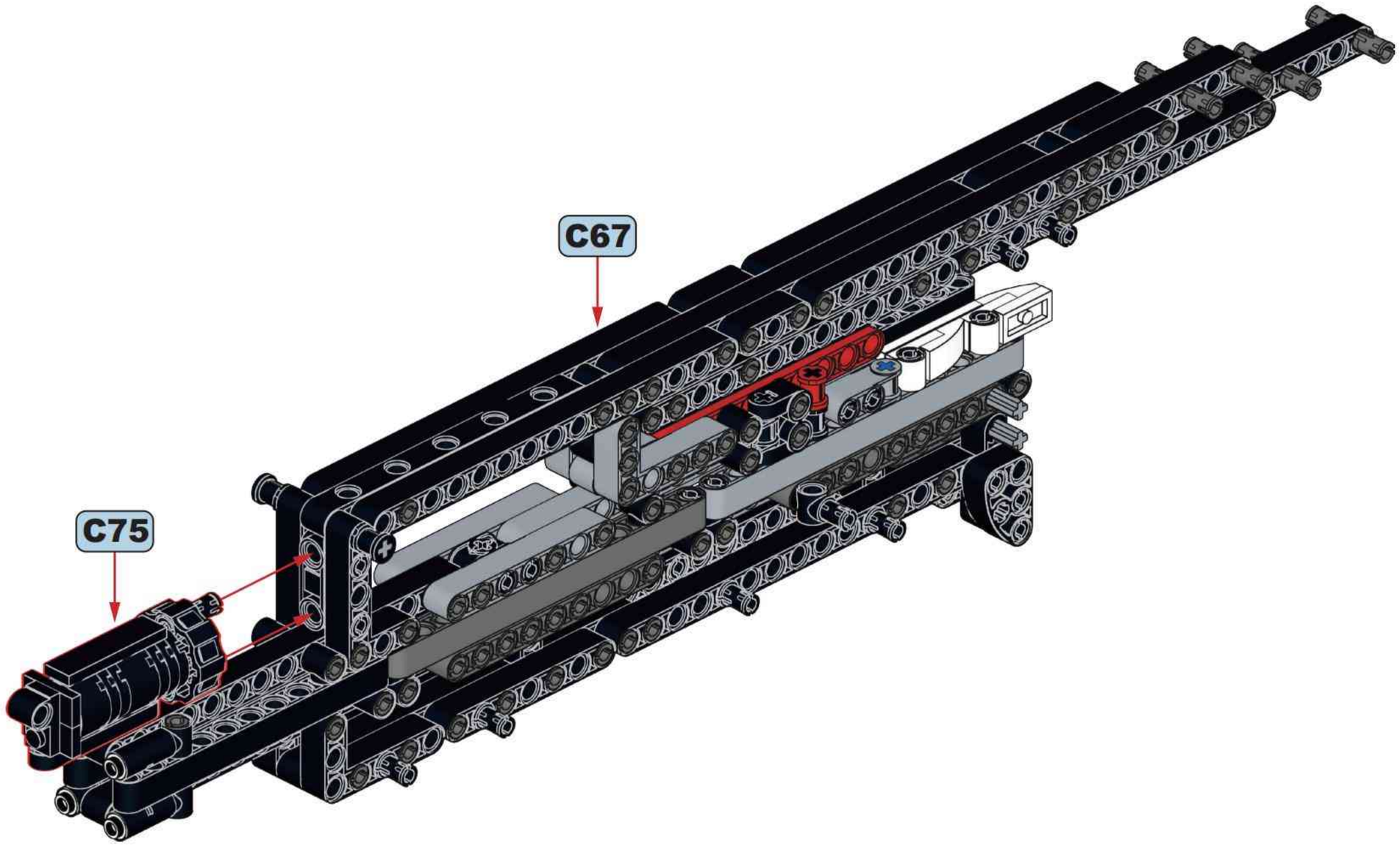

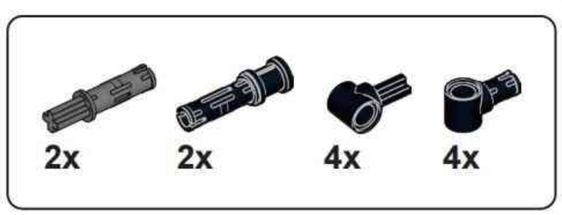

C77

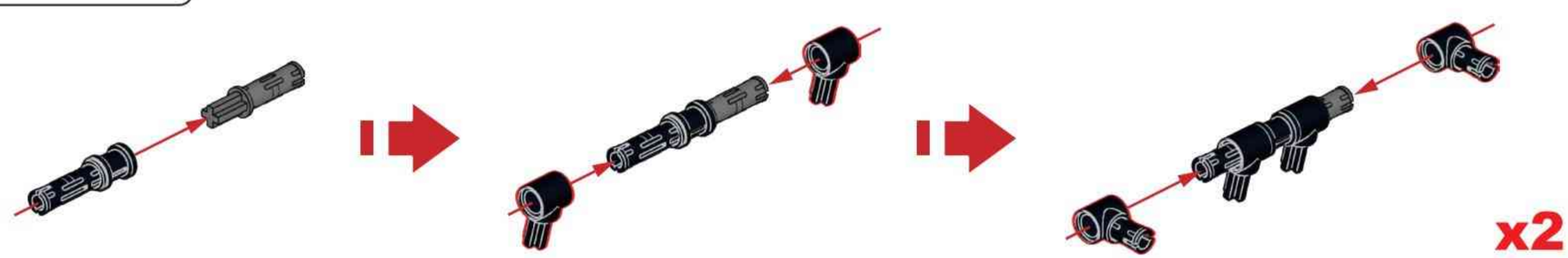

C78

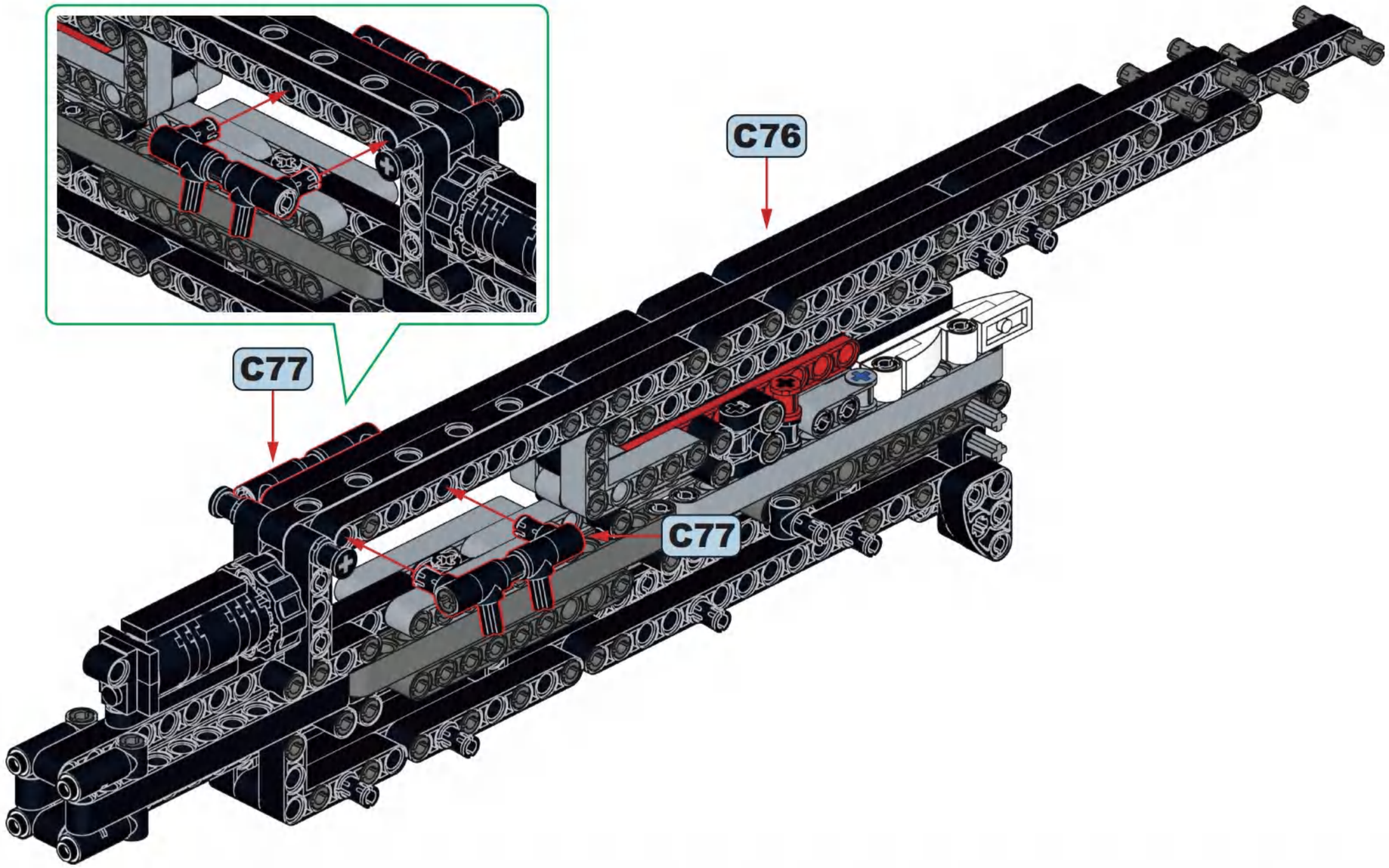

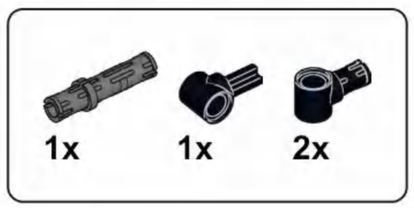

C79

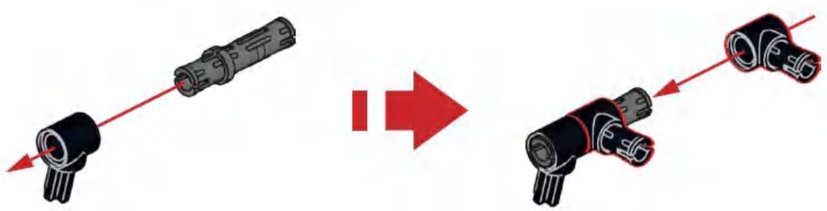

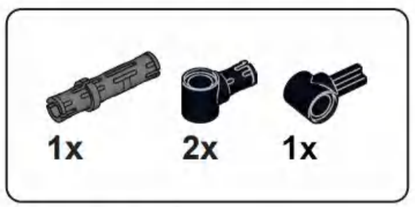

C80

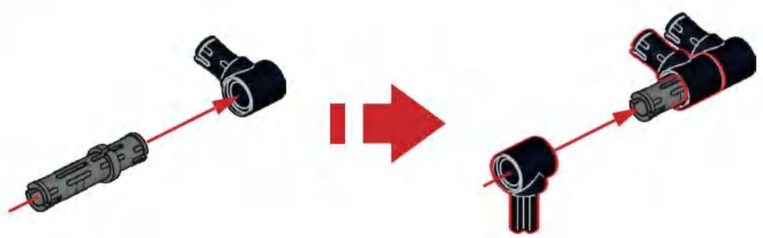

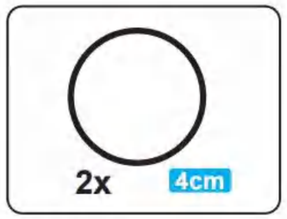

C81

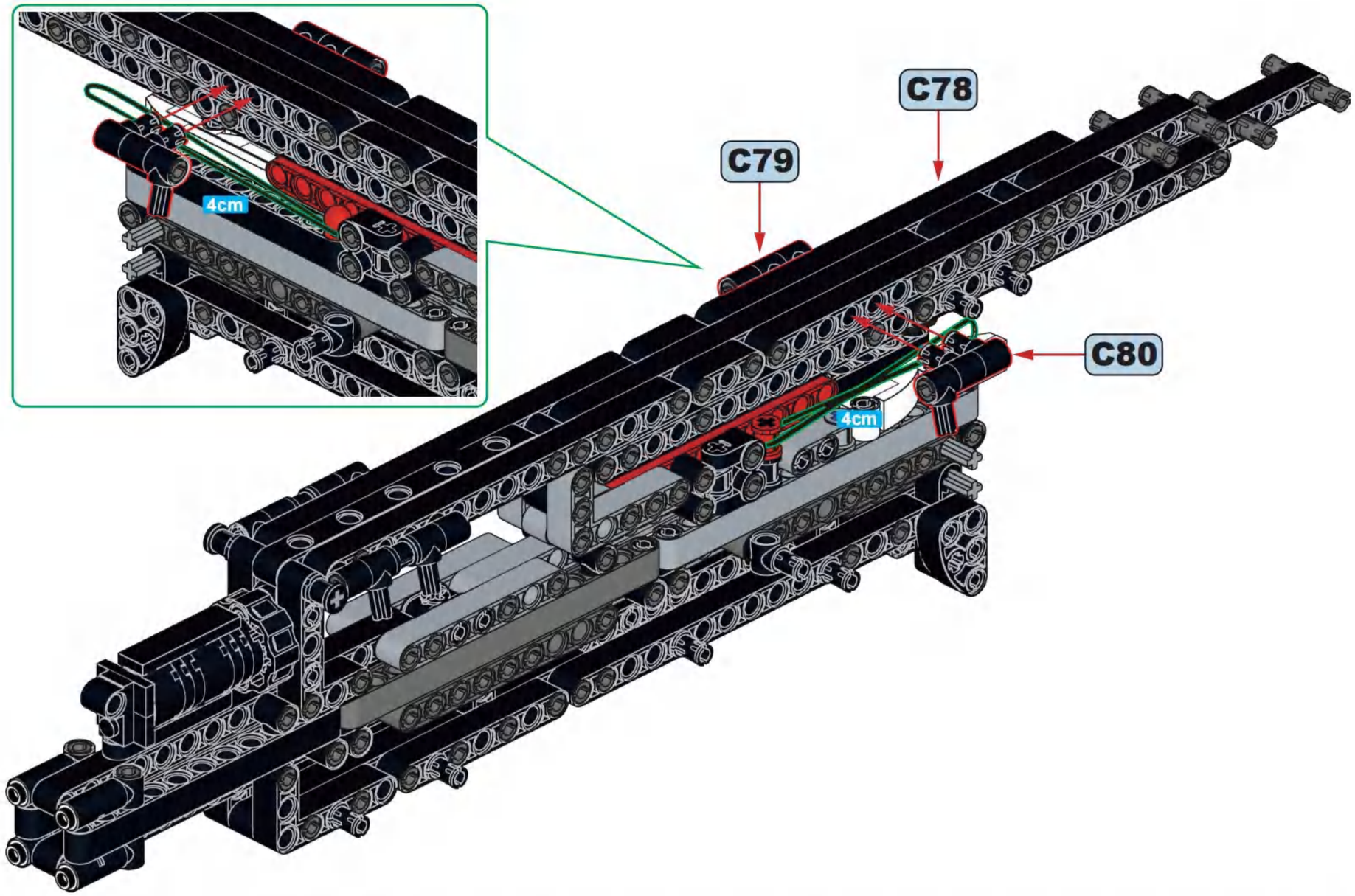

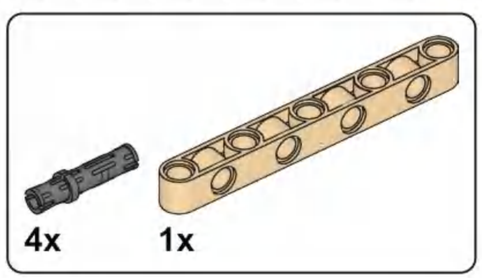

C82

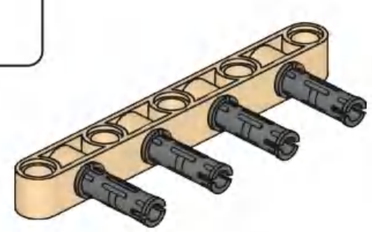

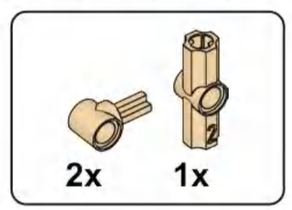

C83

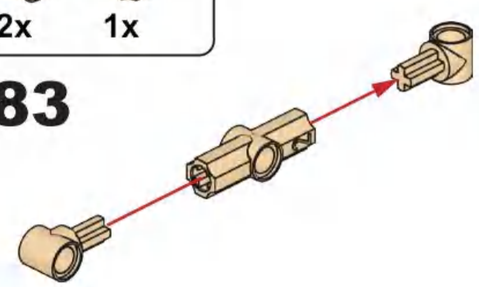

C84

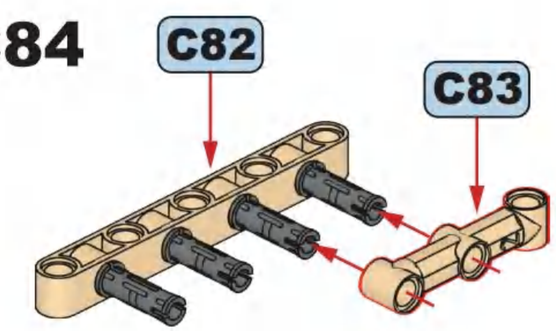

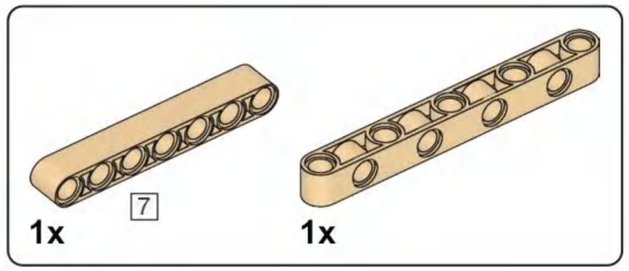

C85

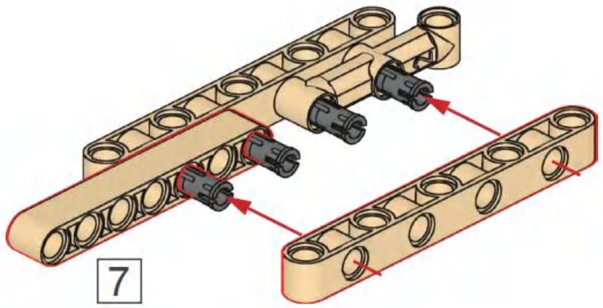

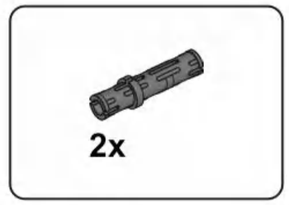

C86

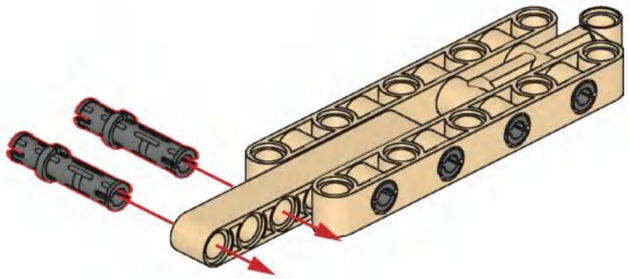

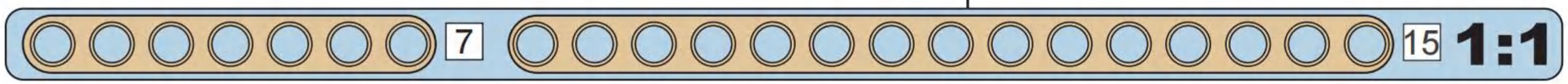

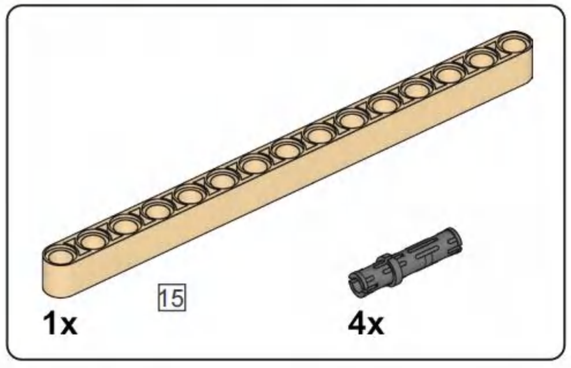

C87

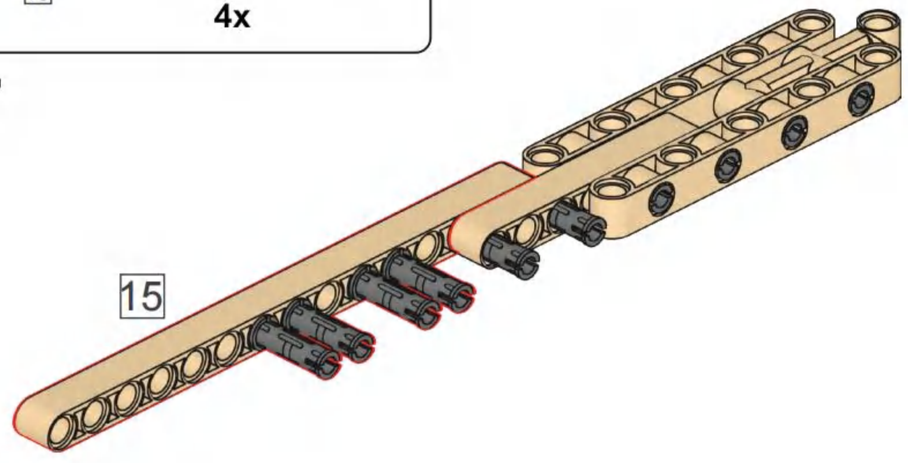

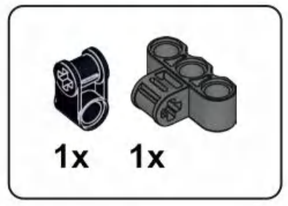

C88

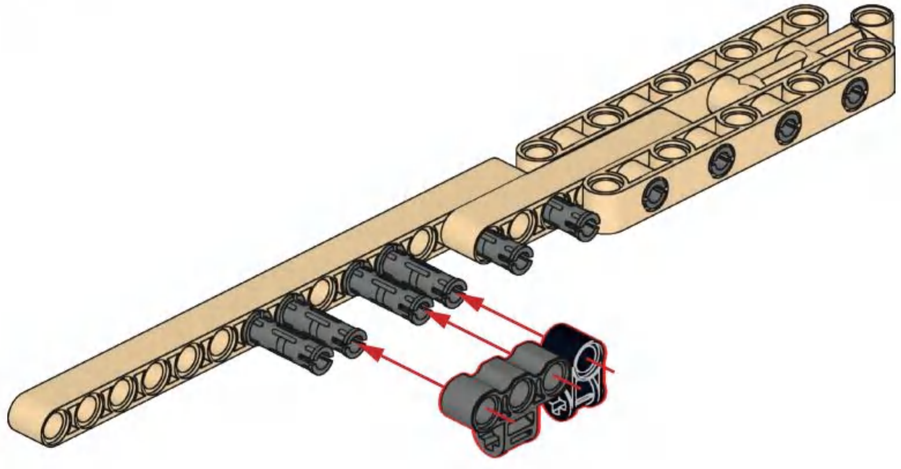

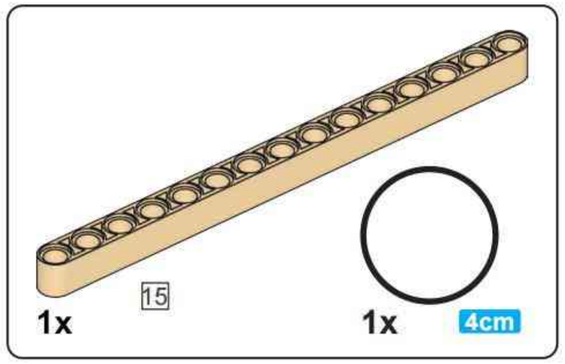

C89

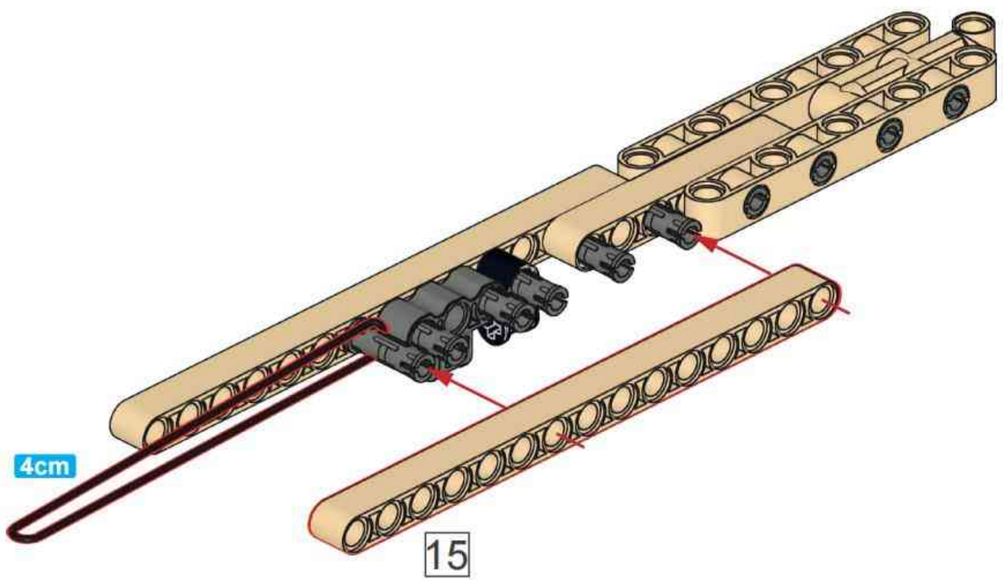

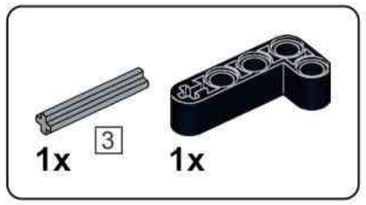

C90

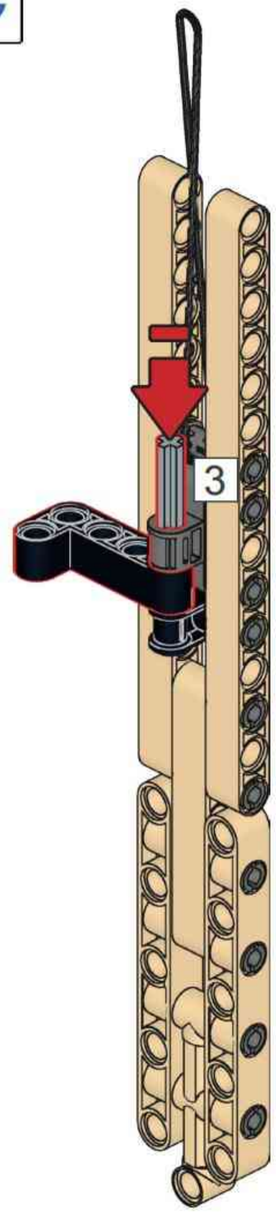

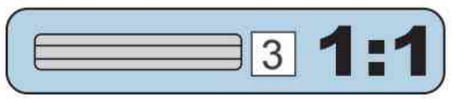

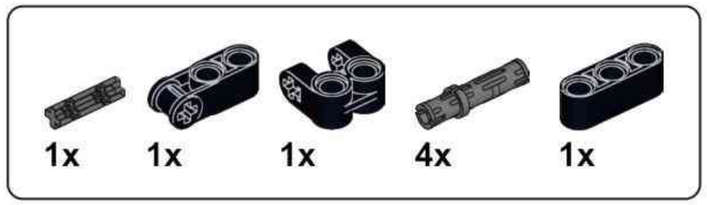

C91

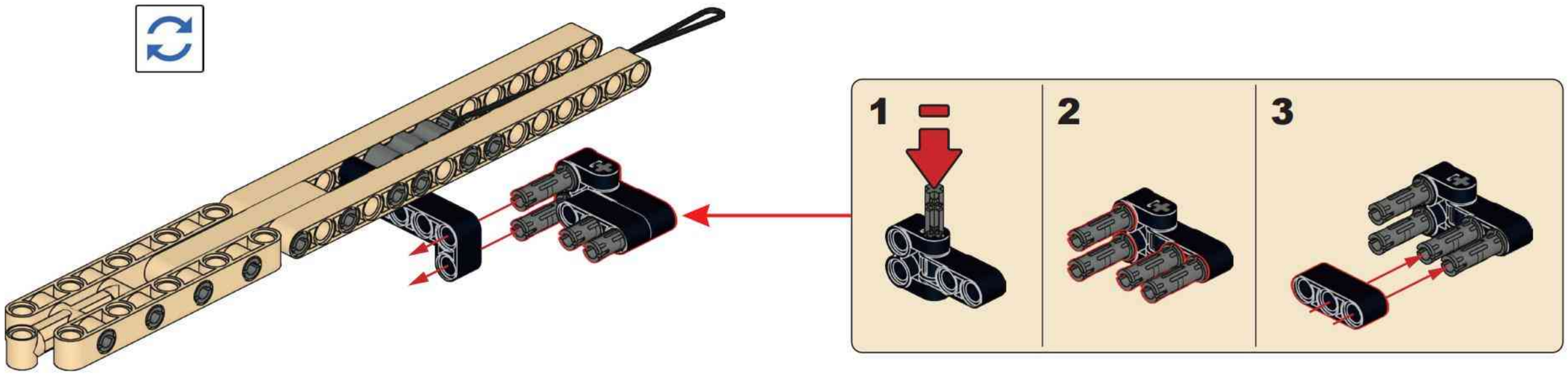

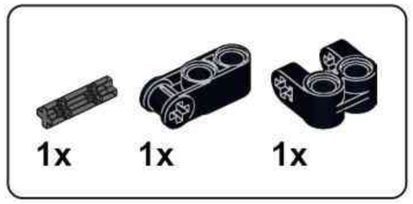

C92

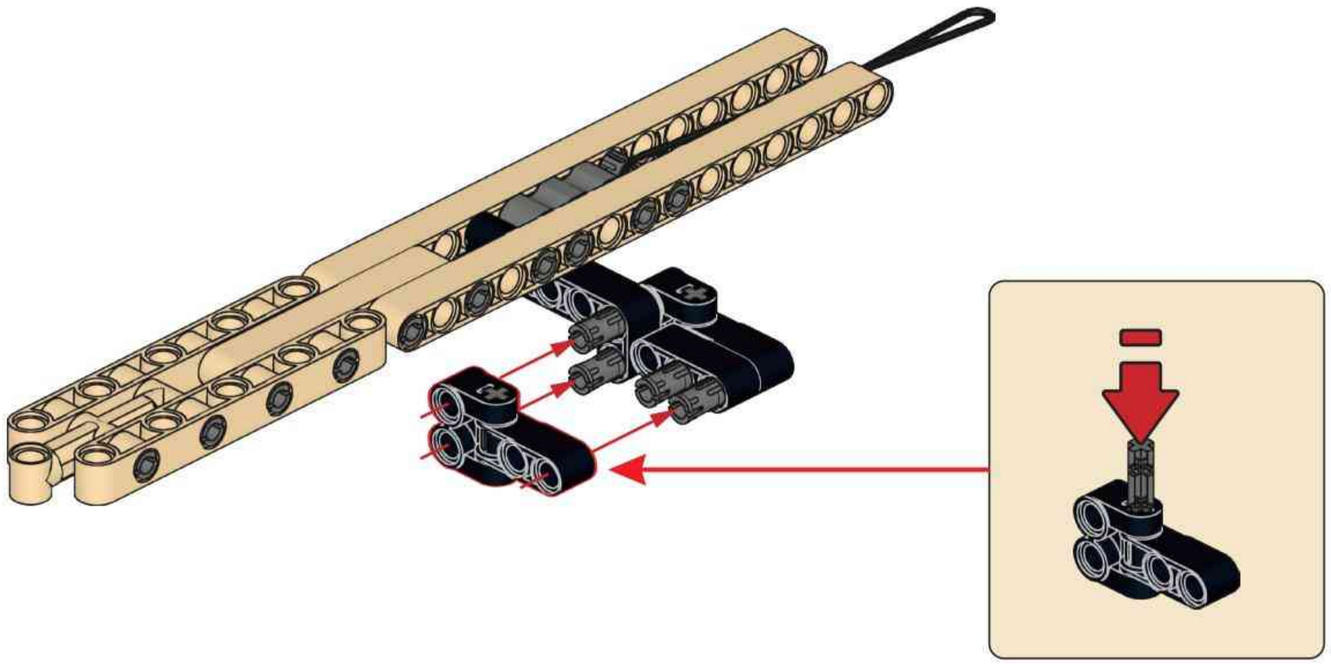

C93

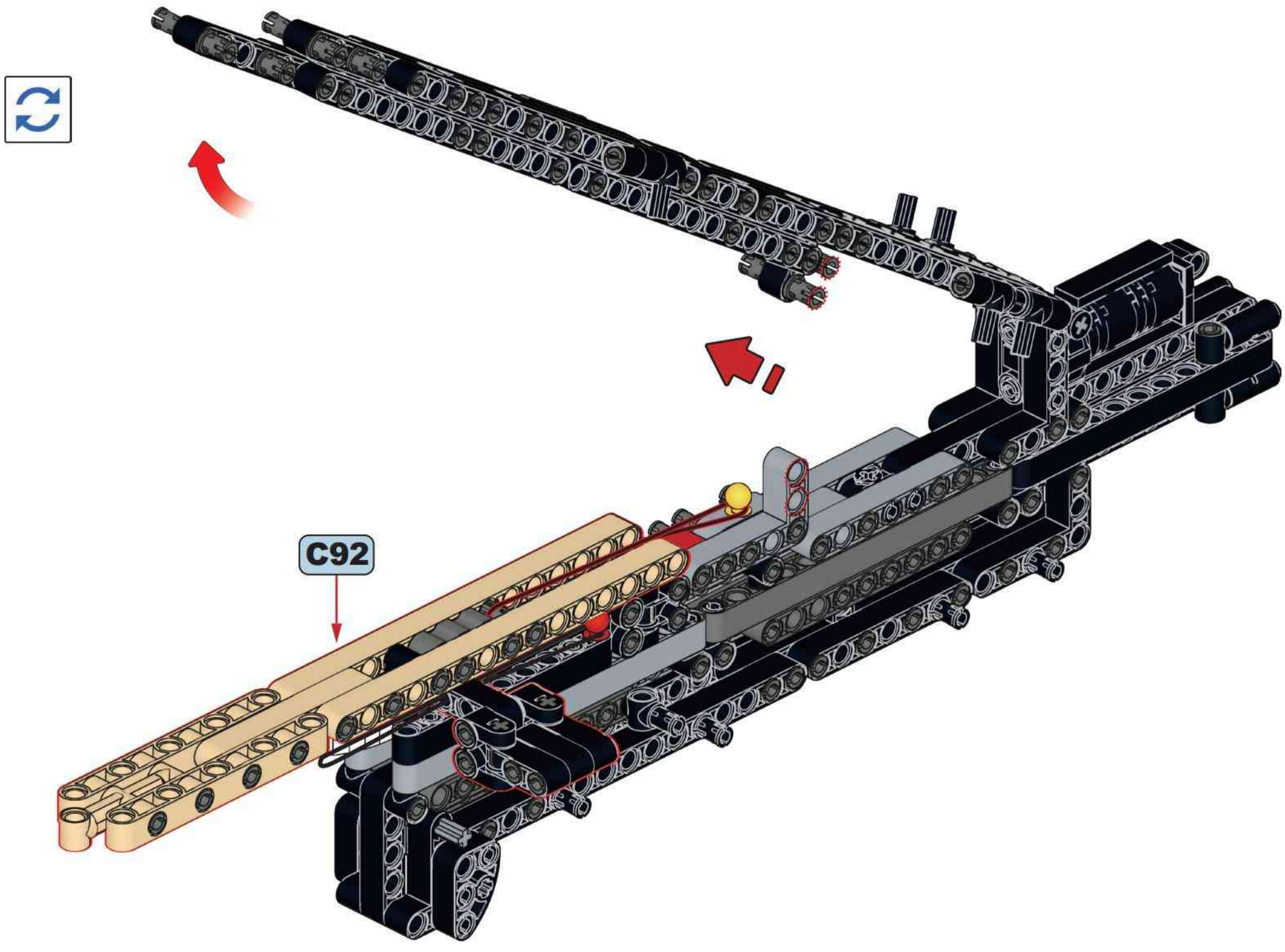

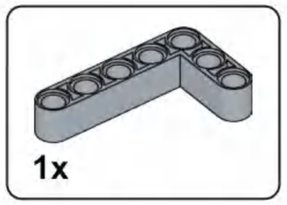

C94

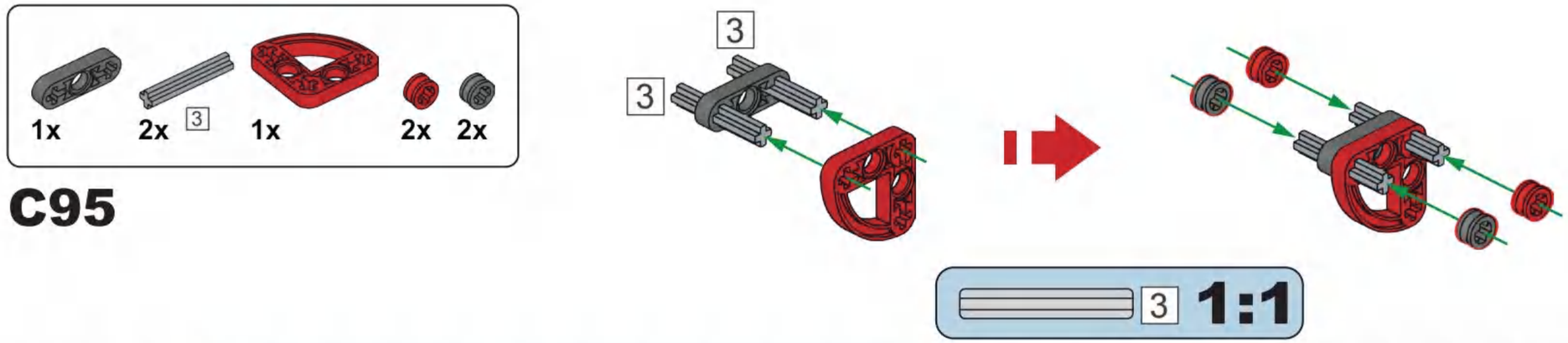

C95

C96

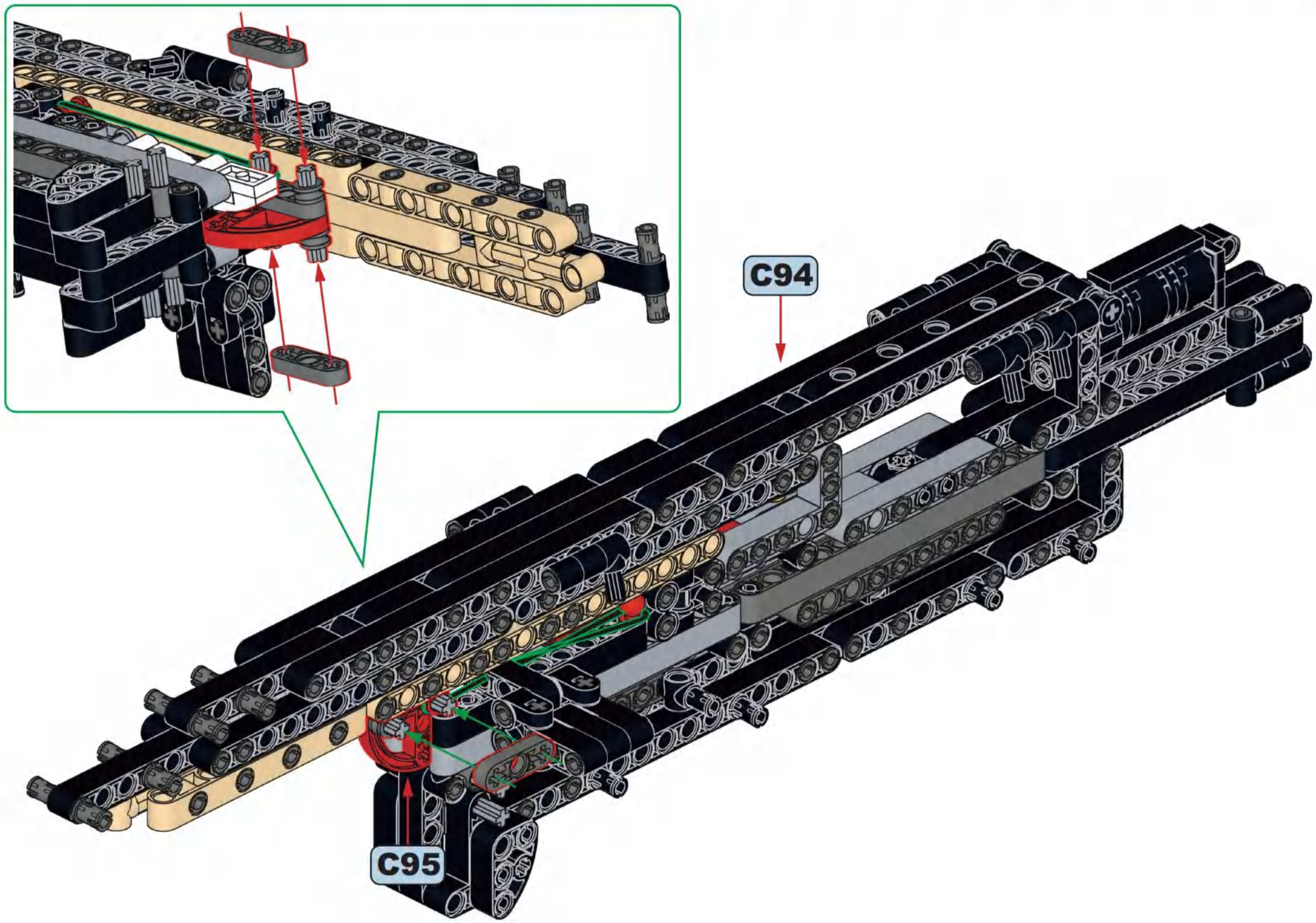

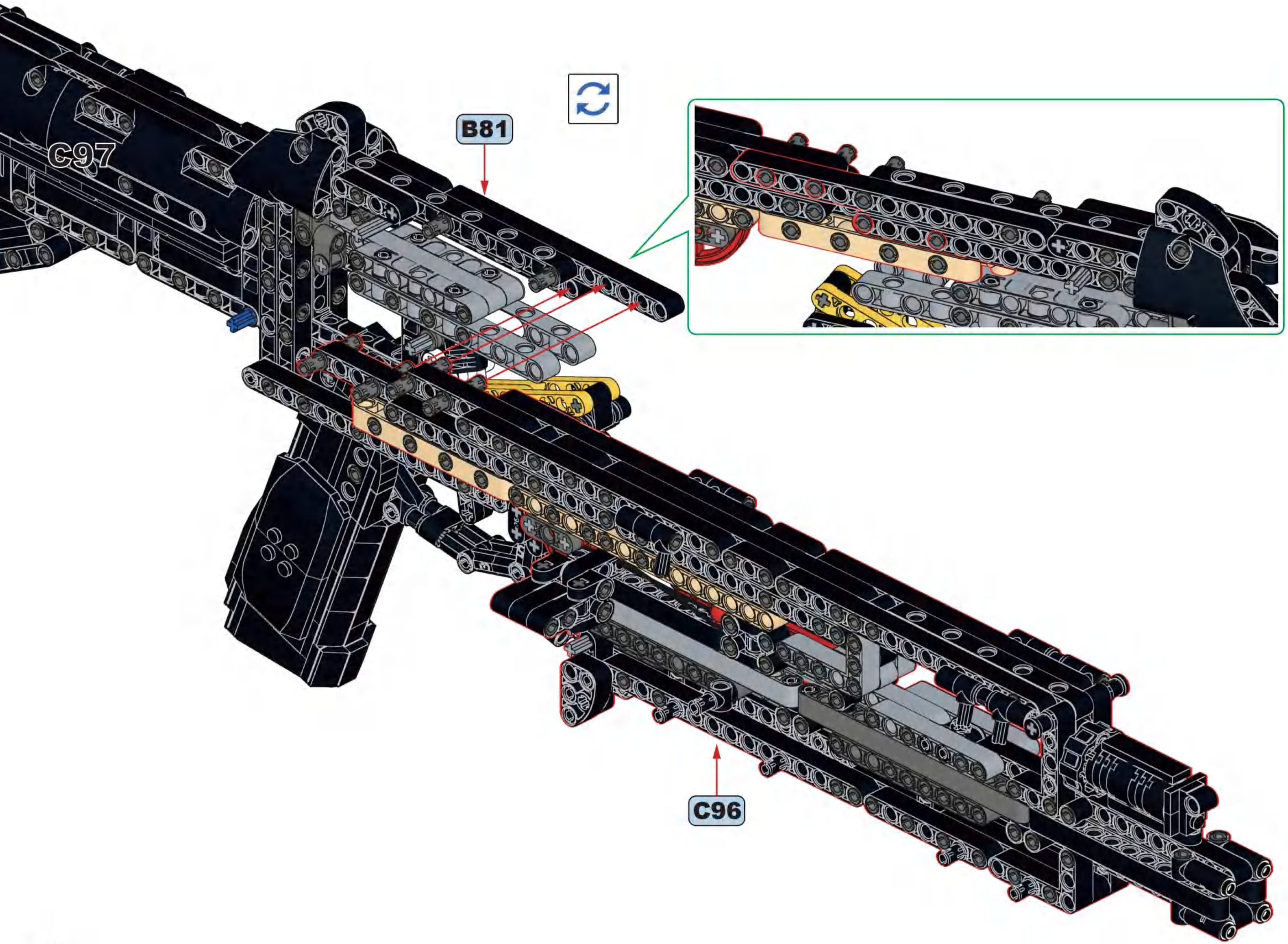
C97
B81
C96

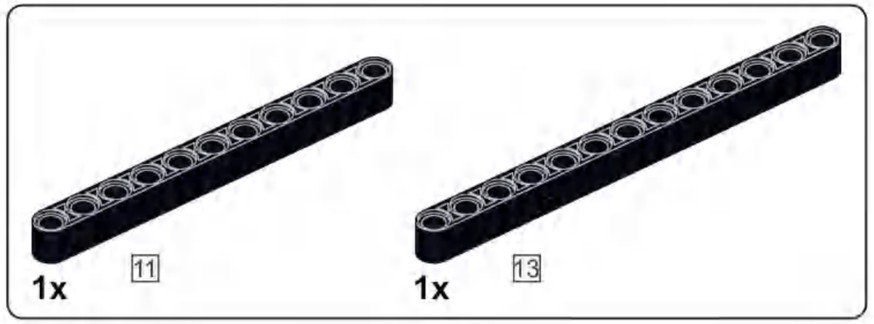

C98

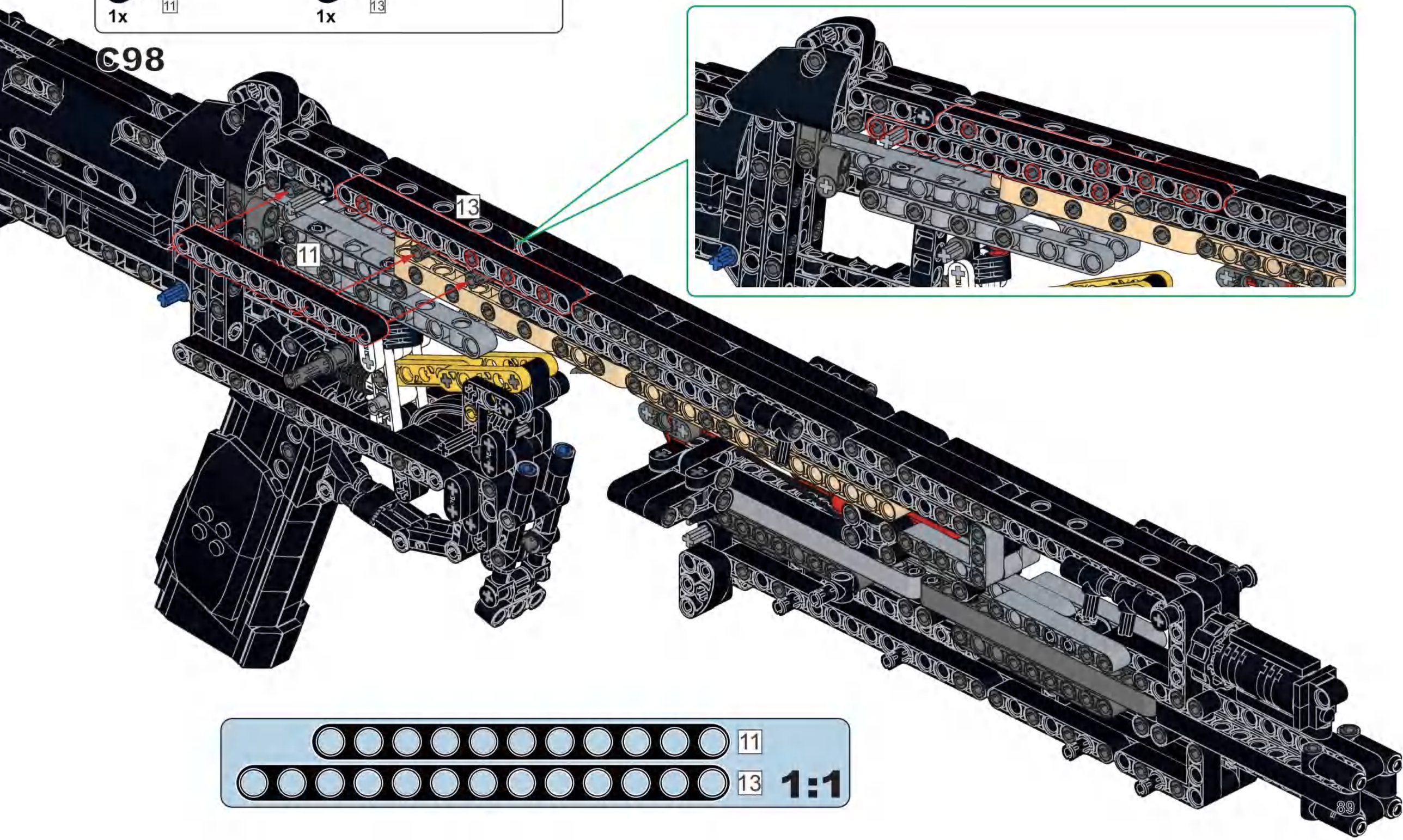

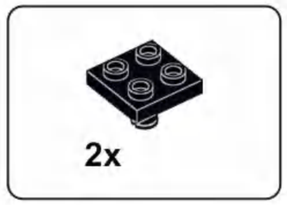

C99